Филатово

ГЛАВНОЕ АРХИТЕКТУРНО ПЛАНИРОВОЧНОЕ УПРАВЛЕНИЕ ИСПОЛКОМА ЛЕНГОРСОВЕТА

ОСНО[illegible]ЛЯР

ТИПОВЫЕ КОНСТРУКЦИИ И ДЕТАЛИ ЗДАНИЙ И СООРУЖЕНИЙ ДЛЯ СТРОИТЕЛЬСТВА В ЛЕНИНГРАДЕ

СЕРИЯ 1.258 КЛ-2

МАРШ-ПЛОЩАДКИ ЛЕСТНИЧНЫЕ ЖЕЛЕЗОБЕТОННЫЕ ДЛЯ ОБЩЕСТВЕННЫХ ЗДАНИЙ СО СВЯЗЕВЫМ КАРКАСОМ С ВЫСОТОЙ ЭТАЖА 3,3; 3,6; 4,2 И 4,8 М

ВЫПУСК 2-1

АРМАТУРНЫЕ ИЗДЕЛИЯ

Дополнен в 1978г.

Приказ № 159 от 6.07.78г.

ЛЕНИНГРАД

1977

gost.e-ecolog.ru

ГЛАВНОЕ АРХИТЕКТУРНО ПЛАНИРОВОЧНОЕ УПРАВЛЕНИЕ ИСПОЛКОМА ЛЕНГОРСОВЕТА

ТИПОВЫЕ КОНСТРУКЦИИ И ДЕТАЛИ ЗДАНИЙ И СООРУЖЕНИЙ ДЛЯ СТРОИТЕЛЬСТВА В ЛЕНИНГРАДЕ

СЕРИЯ 1.258 КЛ-2

МАРШ-ПЛОЩАДКИ ЛЕСТНИЧНЫЕ ЖЕЛЕЗОБЕТОННЫЕ ДЛЯ ОБЩЕСТВЕННЫХ ЗДАНИЙ СО СВЯЗЕВЫМ КАРКАСОМ С ВЫСОТОЙ ЭТАЖА 3,3; 3,6; 4,2 И 4,8 М

ВЫПУСК 2-1

АРМАТУРНЫЕ ИЗДЕЛИЯ

РАЗРАБОТАНЫ
ИНСТИТУТОМ ЛЕНПРОЕКТ

ВВЕДЕНЫ В ДЕЙСТВИЕ
ПРИКАЗОМ ПО ИНСТИТУТУ ЛЕНПРОЕКТ
№ 246 от 28.XII.77г

ЛЕНИНГРАД
1977

НОМЕР И ДАТА ИЗМЕНЕНИЯ	КРАТКОЕ СОДЕРЖАНИЕ ИЗМЕНЕНИЙ	NN ЛИСТОВ		
		КОРРЕКТИРОВКА	ДОПОЛНЕНИЯ	АННУЛИРОВАНИЕ
1	2	3	4	5
II 1978	В связи с разработкой лестничных	ИК-IиI	–	ИК-I
	марш-площадок длиной l=6960мм	С-IиI	–	С-I
	(для пролета 7,2м) выпуск 2-I откорректирован и дополнен		л.л. I6÷24	

1	2	3	4	5

КП	МАРШ ПЛОЩАДКИ ЛЕСТНИЧНЫЕ ЖЕЛЕЗОБЕТОННЫЕ ДЛЯ ЗДАНИЙ СО СВЯЗЕВЫМ КАРКАСОМ АРМАТУРНЫЕ ИЗДЕЛИЯ	СЕРИЯ 1.254 КА-2
1978	ИНФОРМАЦИОННАЯ КАРТА	ВЫПУСК 21 ЛИСТ ИК 1И1

ГЛ. ХОМСТР ОКУ | ШАЛАЕВА | БУНИЧ | Исполнил

АЛ-65

СОСТАВ СЕРИИ 1.258 КЛ-2

ВЫПУСК 0-I Общие материалы и унифицированные детали

ВЫПУСК I-I Марш- площадки однокосоурные

ВЫПУСК 2-I Арматурные изделия

Гл.констр. ОСУ Бунич Исполнил

КЛ	Марш площадки лестничные железобетонные для зданий со связевым каркасом. Арматурные изделия	Серия	1.258 КЛ-2
1977	Состав серии.	Выпуск	2-1
		Лист	СС-1

Наименование листа	№ листов
Оболожка	
Титульный лист	—
Информационная карта	ИК-1и
Состав серии	СС-1
Содержание	С-1и
Пояснительная записка	П-1
Пространственный каркас ПК1	1
Пространственный каркас ПК2	2
Пространственный каркас ПК3	3
Пространственный каркас ПК4	4
Плоский каркас К1 $^{т}_{н}$	5
Плоский каркас К2 $^{т}_{н}$	6
Плоский каркас К3 $^{т}_{н}$	7
Плоский каркас К4 $^{т}_{н}$	8
Детали 1; 2	9
Детали 3; 5	10
Детали 4; 6	11
Сетки С1÷С3; С5; С7; С9; С11	12
Сетки С4; С6; С8; С10; С12; С13; С15; С17; С19; С21; С23	13
Сетки С14; С16; С18; С20; С22; С24; С25 $^{т}_{н}$ ÷ С30 $^{т}_{н}$	14
Плоские каркасы К5÷К7, Сетка С31, шайба поз.18, ОСТ.	15
Пространственный каркас ПК5	16
Пространственный каркас ПК6	17
Пространственный каркас ПК7	18

Наименование листа	№ листов
Плоский каркас К8 $^{т}_{н}$	19
Плоский каркас К9 $^{т}_{н}$	20
Плоский каркас К10 $^{т}_{н}$	21
Детали 7,8	22
Деталь 9	23
Деталь 10	24

КП	Плиты плоские ребристые железобетонные для зданий со связевым каркасом. Арматурные изделия	Серия	1.258 КЛ-2
1978	Содержание	Выпуск	2-1
		Лист	С-1и

I. ОБЩИЕ ПОЛОЖЕНИЯ.

I.I В настоящем выпуске помещены :
- пояснительная записка,
- рабочие чертежи пространственных каркасов,
- детали пространственных каркасов,
- плоские арматурные изделия и детали к ним.

2. КОНСТРУКЦИЯ. МАТЕРИАЛ. ПРИНЦИПЫ МАРКИРОВКИ.

2.I Марш-площадки армируются пространственными каркасами и сетками. Пространственные каркасы собираются из плоских каркасов и отдельных стержней.

Сборка пространственного каркаса производится контактно-точечной сваркой с нормируемой прочностью соединений в соответствии с ГОСТ I4098-68, СНиП II -2I-75 и СН 393-69.

2.2 Плоские каркасы и сетки выполняются с применением контактно-точечной сварки в соответствии с ГОСТ I0922-75, I4098-68 и СН 393-69.

2.3 Закладные детали и монтажные петли приняты унифицированными по серии I.03I КЛ-I выпуски 0-I, 2-I и 6-I. Указания по изготовлению закладных деталей и их расчетные характеристики см, в выпуске 0-I, указанной серии.

2.4 Плоские каркасы выполняются из стали класса АШ по ГОСТ 578I-75, сетки из стали класса ВI по ГОСТ 6727-53^{x}.

2.5 Пространственные и плоские каркасы, сетки и отдельные стержни маркируются порядковыми номерами на серию.

3. ПЕРЕЧЕНЬ НОРМАТИВНО-ТЕХНИЧЕСКОЙ ДОКУМЕНТАЦИИ ОБЯЗАТЕЛЬНОЙ ДЛЯ ПРИМЕНЕНИЯ ПРИ ИЗГОТОВЛЕНИИ АРМАТУРНЫХ ИЗДЕЛИЙ.

ГОСТ 578I-75	Сталь горячекатанная для армирования железобетонных конструкций.
ГОСТ 6727-53^{x}	Проволока стальная низкоуглеродистая холоднотянутая для армирования железобетонных конструкций.
ГОСТ I0922-75	Арматурные изделия и закладные детали сварные для армирования железобетонных конструкций,
ГОСТ I4098-68	Соединения сварные арматуры железобетонных изделий и конструкций.
СНиП II- 2I-75	Бетонные и железобетонные конструкции. Нормы проектирования.
СНиП II -28-73	Защита строительных конструкций от коррозии.
СН 393 - 69	Указания по сварке соединений арматуры и закладных деталей железобетонных конструкций.

КЛ	МАРШ ПЛОЩАДКИ ЛЕСТНИЧНЫЕ ЖЕЛЕЗОБЕТОННЫЕ ДЛЯ ЗДАНИЙ СО СВЯЗЕВЫМ КАРКАСОМ. АРМАТУРНЫЕ ИЗДЕЛИЯ	СЕРИЯ 1.258 КЛ-2	
1977	ПОЯСНИТЕЛЬНАЯ ЗАПИСКА.	ВЫПУСК 2-1	ЛИСТ П-1

НАЧАЛЬНИК ОКУ	ШАЛАЕВА	Рассчитал
ГЛ. КОНСТРУКТОР ОКУ	БУНИЧ	Исполнил

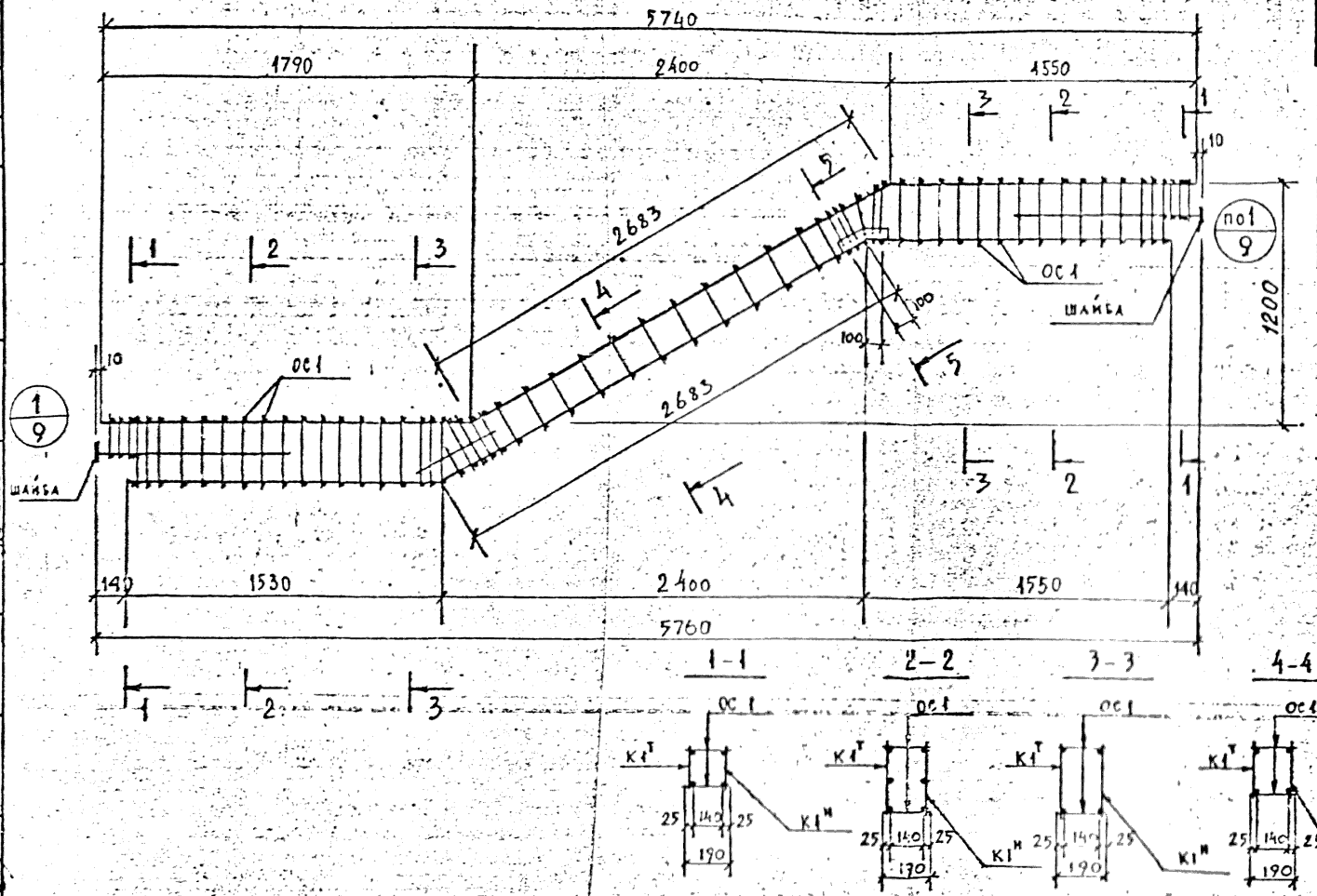

РАСХОД КОМПЛЕКТУЮЩИХ ДЕТАЛЕЙ НА ИЗДЕЛИЕ, ШТ.

МАРКА	Выпуск 2-1									
	К1т / К1н	ОС1	Шайба поз.18							
ПК1	1+1	126	2							

ВЫБОРКА СТАЛИ НА ИЗДЕЛИЕ, КГ

МАРКА	5781-75 А III						103-76 Вст.3кп2			ВСЕГО
	ф8	ф10	ф16	ф25		Итого	-δ=6	-δ=12	Итого	
ПК1	23.36	7.98	5.76	44.39		81.50	3.22	2.0	5.22	86.72

Общие указания по изготовлению см. пояснительную записку.

КП 1977	Плиты площадки лестничные железобетонные для зданий со связевым каркасом. Арматурные изделия	Серия 1.258 КЛ-2
	Пространственный каркас ПК1	Выпуск 2-1 / Лист 1

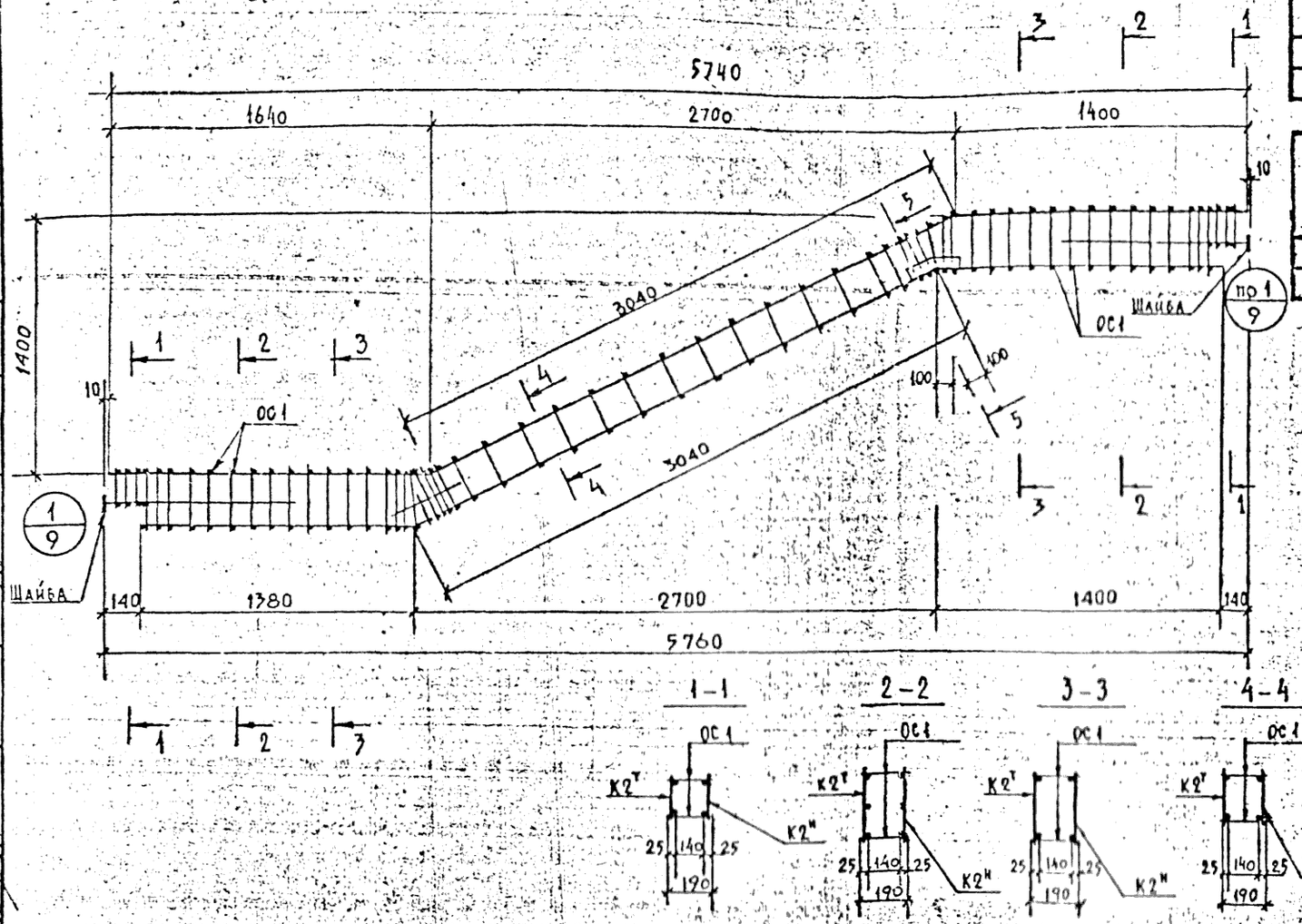

РАСХОД КОМПЛЕКТУЮЩИХ ДЕТАЛЕЙ НА ИЗДЕЛИЕ, ШТ.

МАРКА	Выпуск 2-1								
	К2т н	ОС1	Шайба поз.18						
ПК2	1+1	124	2						

ВЫБОРКА СТАЛИ НА ИЗДЕЛИЕ, КГ

МАРКА	5781-75						103-76			ВСЕГО
	АШ						ВСт. 3кп2			
	ф8	ф10	ф16	ф25		Итого	-δ=6	-δ=12	Итого	
ПК2	22.80	8.08	5.76	44.8		81.44	3.22	2.0	5.22	86.66

Общие указания по изготовлению см. пояснительную записку.

КЛ	МАРШИ ПЛОЩАДКИ ЛЕСТНИЧНЫЕ ЖЕЛЕЗОБЕТОННЫЕ ДЛЯ ЗДАНИЙ СО СВЯЗЕВЫМ КАРКАСОМ. АРМАТУРНЫЕ ИЗДЕЛИЯ	СЕРИЯ 1.258 КЛ-2
1977	ПРОСТРАНСТВЕННЫЙ КАРКАС ПК2	ВЫПУСК 2-1 ЛИСТ 2

ГЛ. КОНСТР. ОКУ | БУНИЧ | Исполнил | ЕСЕЛЬСОН

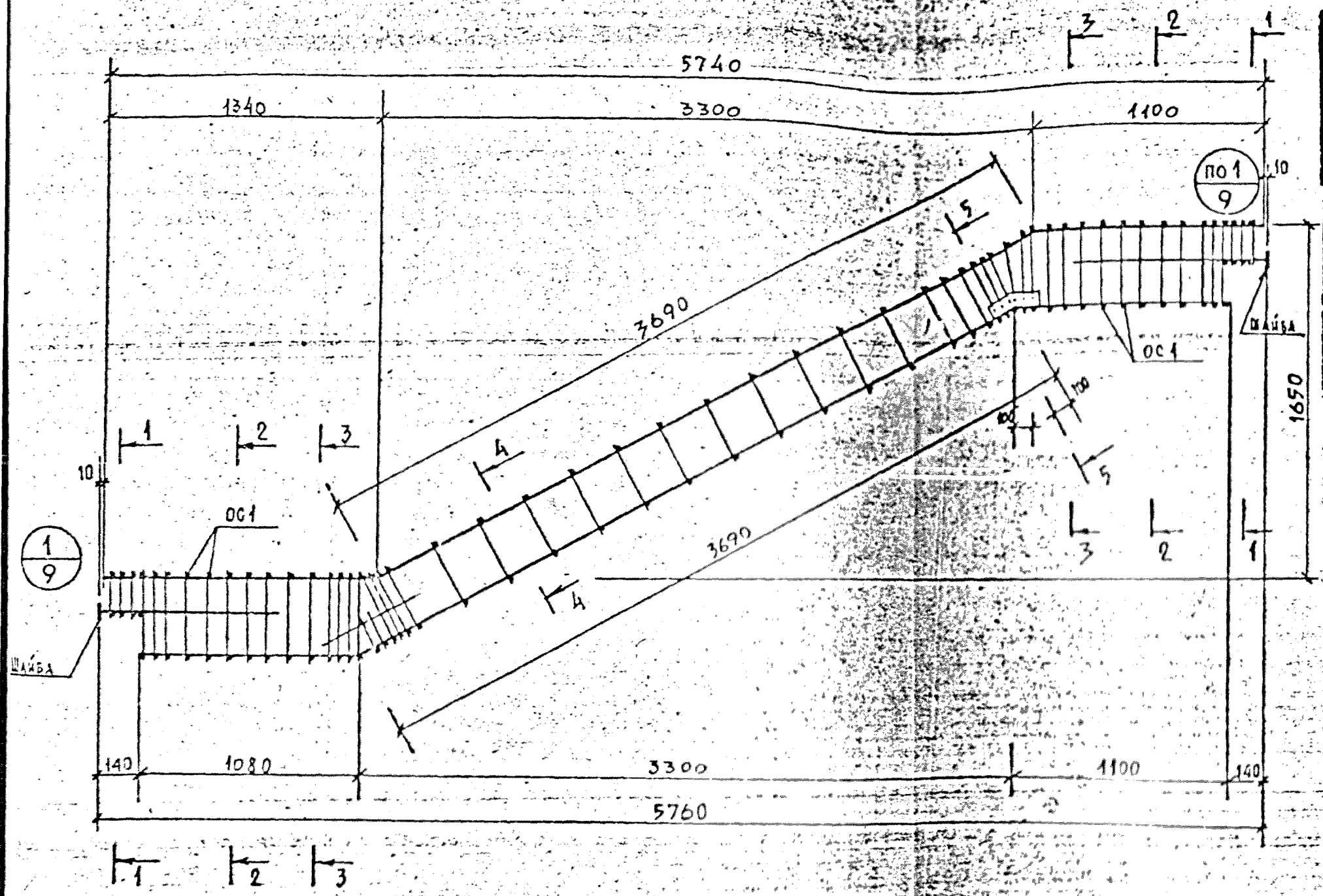

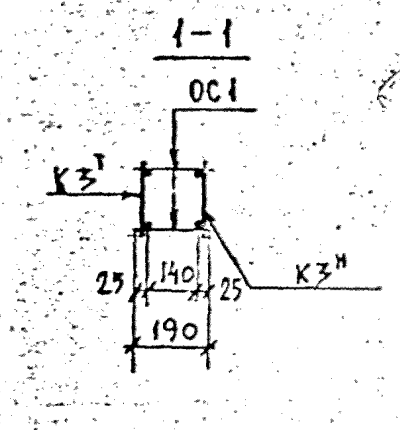

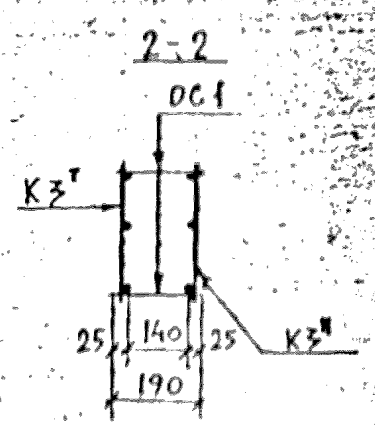

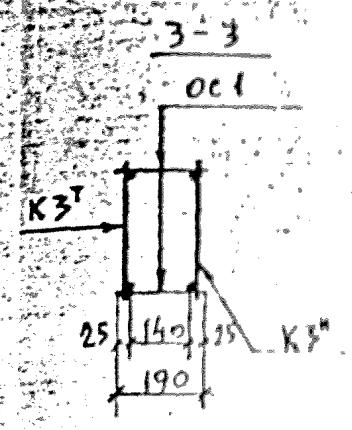

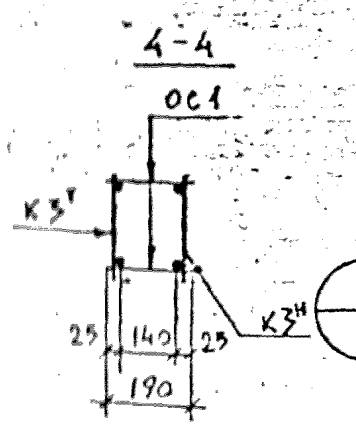

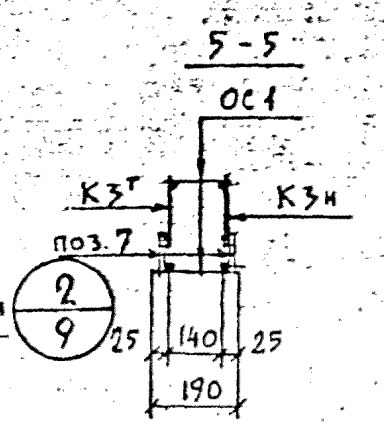

РАСХОД КОМПЛЕКТУЮЩИХ ДЕТАЛЕЙ НА ИЗДЕЛИЕ, ШТ.

МАРКА	Выпуск 2-1									
	$КЗ^{Т}_{Н}$	ОС1	Шайба поз.18							
ПК3	1+1	113	2							

ВЫБОРКА СТАЛИ НА ИЗДЕЛИЕ, КГ

МАРКА	5781-75 А III					103-76 В Ст.3кп2				Всего
	ф8	ф10	ф16	ф20	Итого		δ=6	$δ=\frac{12}{8}$	Итого	
ПК3	23.36	8.14	5.76	28.88	66.14		3.22	2.0	5.22	71.36

Общие указания по изготовлению см. пояснительную записку

КП 1977	Марши площадки лестничные железобетонные для зданий со связевым каркасом. Арматурные изделия		СЕРИЯ 1.258 КЛ-2
	Пространственный каркас ПК3	ВЫПУСК 2-1	ЛИСТ 3

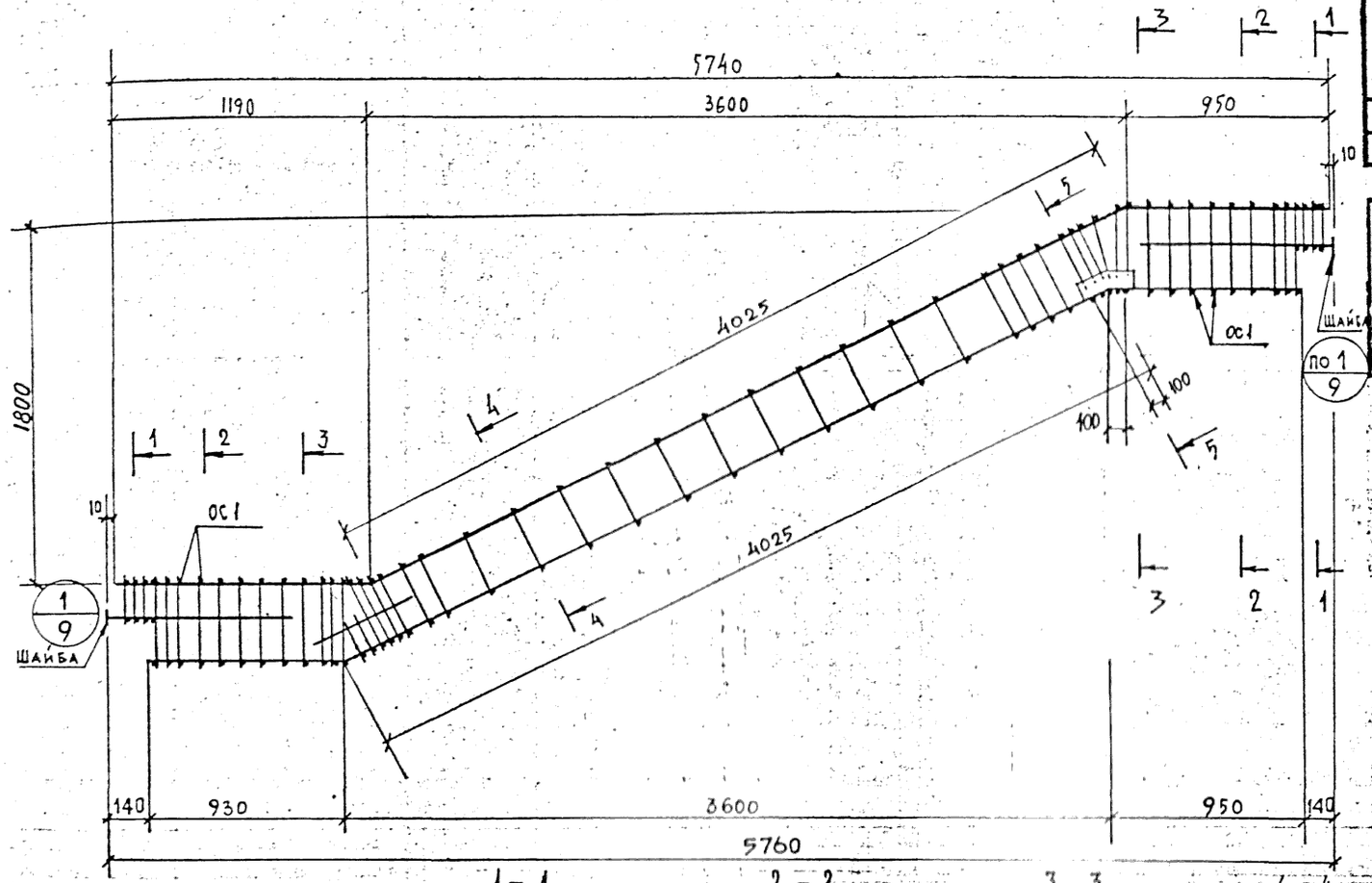

РАСХОД КОМПЛЕКТУЮЩИХ ДЕТАЛЕЙ НА ИЗДЕЛИЕ,

МАРКА	Выпуск 2-1							
	К4т	К4н	ОС1	ШАЙБА поз. 18				
ПК4	1	1	114	2				

ВЫБОРКА СТАЛИ НА ИЗДЕЛИЕ, КГ

МАРКА	5781-75						103-76		
	А III						ВСт. 3кп		
	Ф8	Ф10	Ф16	Ф20		Итого	δ=6	δ=12	Итого
ПК4	25.36	8.18	5.76	29.04		68.34	3.22	2.0	5.2

Общие указания по изготовлению см. пояснительную записку.

КЛ	МАРШ-ПЛОЩАДКИ ЛЕСТНИЧНЫЕ ЖЕЛЕЗОБЕТОННЫЕ ДЛЯ ЗДАНИЙ СО СВЯЗЕВЫМ КАРКАСОМ АРМАТУРНЫЕ ИЗДЕЛИЯ	СЕРИ 1.258
1977	ПРОСТРАНСТВЕННЫЙ КАРКАС ПК4	ВЫПУСК 2-1

ГА. КОНСТР. ОКУ | БУНИЧ | Исполнил | ЕСЕЛЕСОН

К 1т

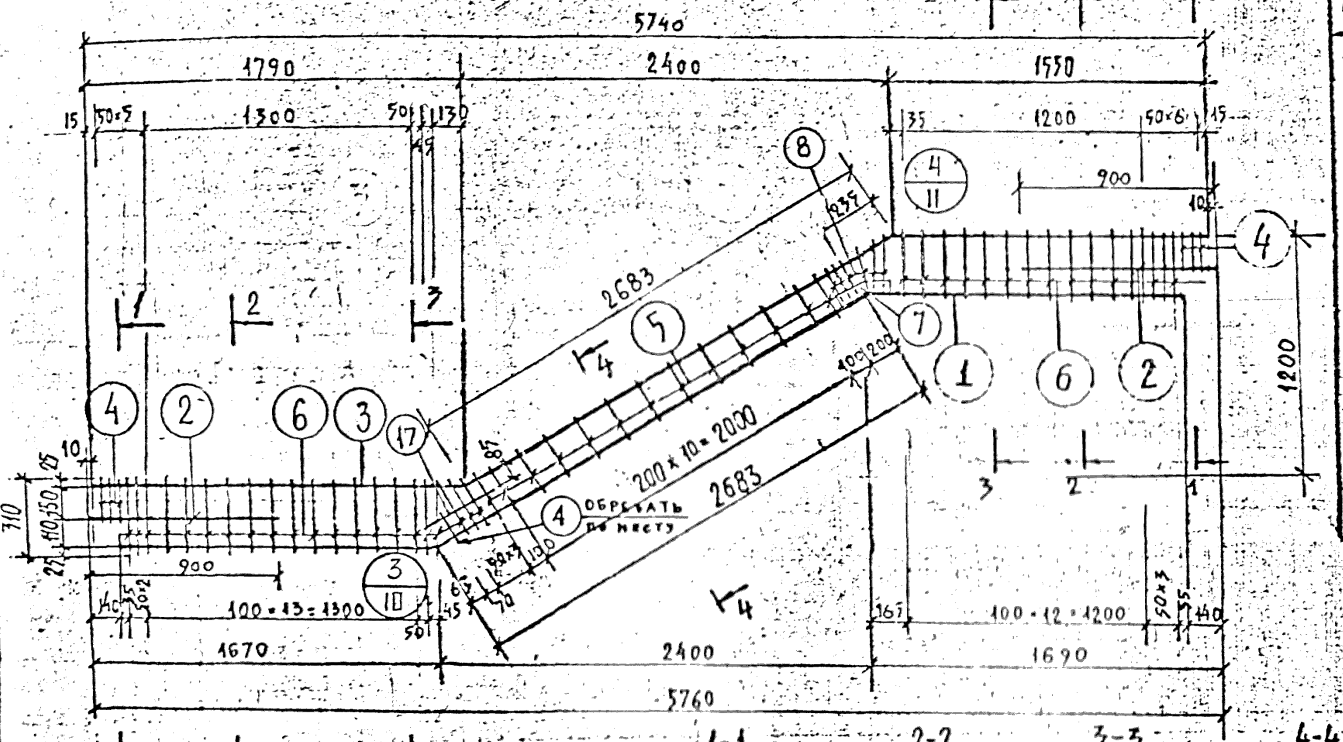

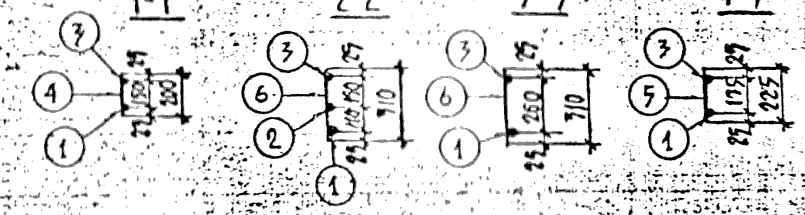

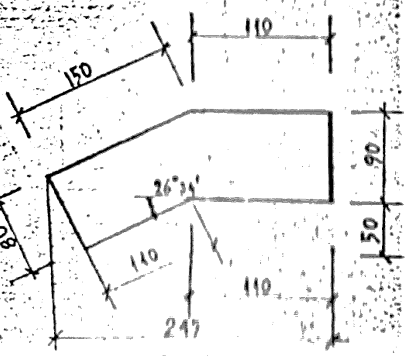

Общие указания по изготовлению см. пояснительную записку.

СПЕЦИФИКАЦИЯ СТАЛИ НА ИЗДЕЛИЕ

Марка изделия	№ позиции	Сечение, мм	Класс или марка стали	Длина, мм	Количество	Масса кг: позиции	Масса кг: всего
К1т н	1	ф25	AIII	5763	1	22.19	22.19
	2	ф16	AII	900	2	1.44	2,88
	3	ф10	AI	6023	1	3.72	3,72
	4	ф8	AIII	200	7	0,03	0,56
	5	ф3	AI	225	13	0,09	1,17
	6	ф8	AI	310	37	0,12	4,44
	7	-δ6	ВСт.3сп2	245-140	1	1,61	1,61
	8	ф8	AIII	$l_{ср}$=210	6	0,08	0,48
	17	ф10	AIII	440	1	0,27	0,27

КП	МАРШ-ПЛОЩАДКИ ЛЕСТНИЧНЫЕ ЖЕЛЕЗОБЕТОННЫЕ ДЛЯ ЗДАНИЙ СО СБОРНЫМ КАРКАСОМ. АРМАТУРНЫЕ ИЗДЕЛИЯ	СЕР 1.25
1977	Плоский каркас К 1т	ВЫПУСК 12-1

Нач. ОКУ Шилова
Гл. констр. ОКУ Бунич
Разраб. Гебельхон
Исполн. Егоз

К2т.

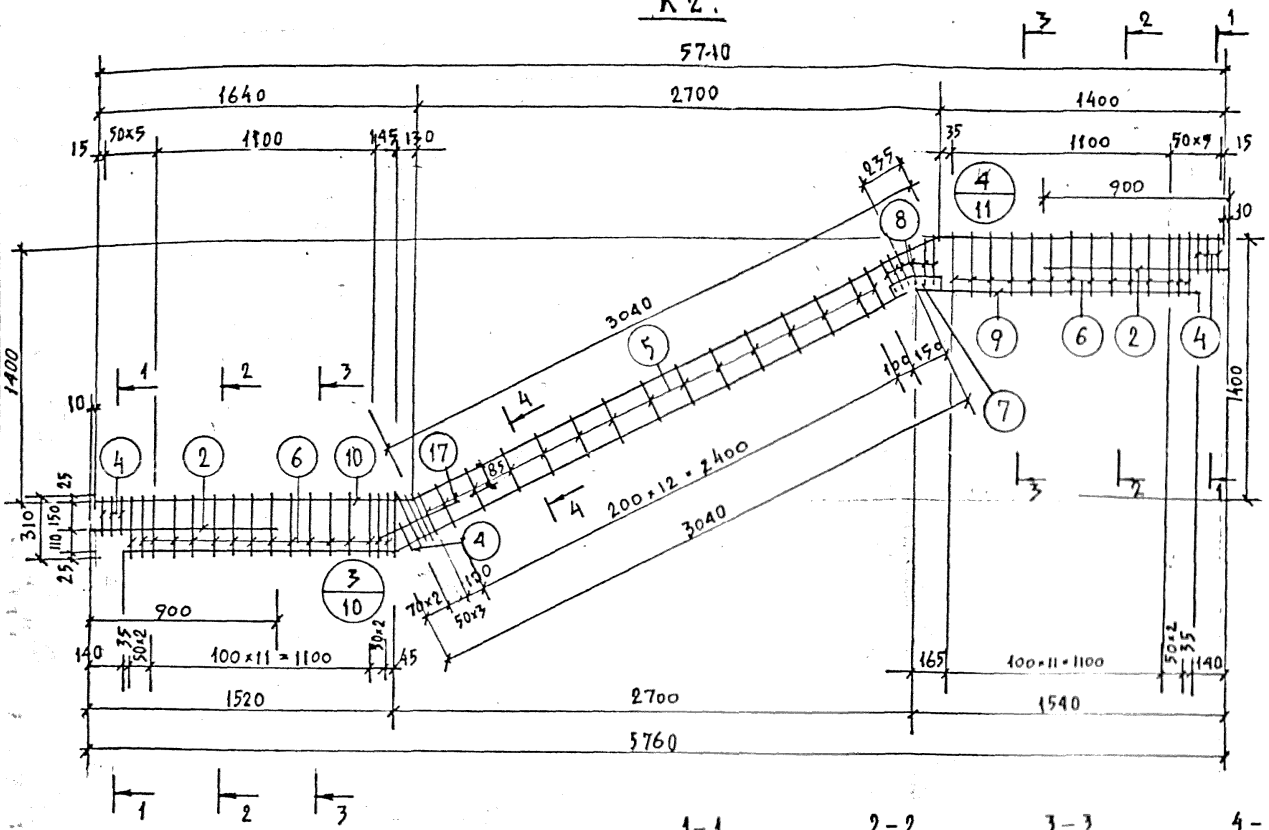

СПЕЦИФИКАЦИЯ СТАЛИ НА ИЗДЕЛИЕ								
Марка изделия	№ позиции	Сечение мм	Класс или марка стали	Длина мм	Количество	Масса кг позиции	Масса кг всего	Масса кг изделия
К2тн	9	ф25	АIII	5820	1	22,4	22,4	37.37
	2	ф16	АIII	900	2	1,44	2,88	
	10	ф10	АIII	6080	1	3,77	3,77	
	4	ф8	АIII	200	7	0,08	0,56	
	5	ф8	АIII	225	16	0,09	1,44	
	6	ф8	АIII	310	33	0,12	3,96	
	7	-8 6	ВСт3кп2	245×120	1	1,61	1,61	
	8	ф8	АIII	$l_{ср}$=210	6	0,08	0,48	
	17	ф10	АIII	440	1	0.27	0.27	

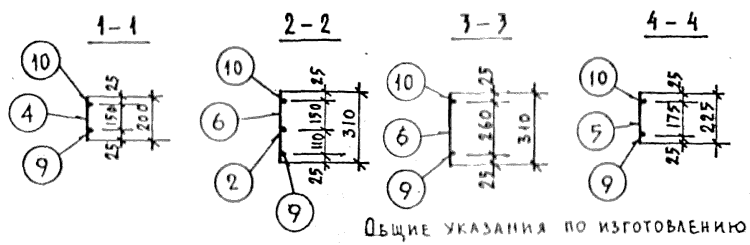

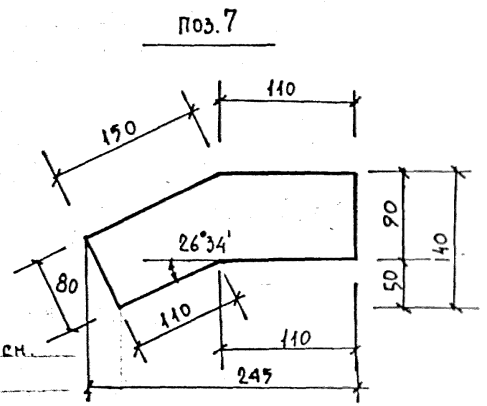

Общие указания по изготовлению см. пояснительную записку.

КЛ	МАРШ-ПЛОЩАДКИ ЛЕСТНИЧНЫЕ ЖЕЛЕЗОБЕТОННЫЕ ДЛЯ ЗДАНИЙ СО СВЯЗЕВЫМ КАРКАСОМ АРМАТУРНЫЕ ИЗДЕЛИЯ	СЕРИЯ 1.258КЛ-2	
1977	Плоский каркас К2тн	ВЫПУСК 2-1	ЛИСТ 6

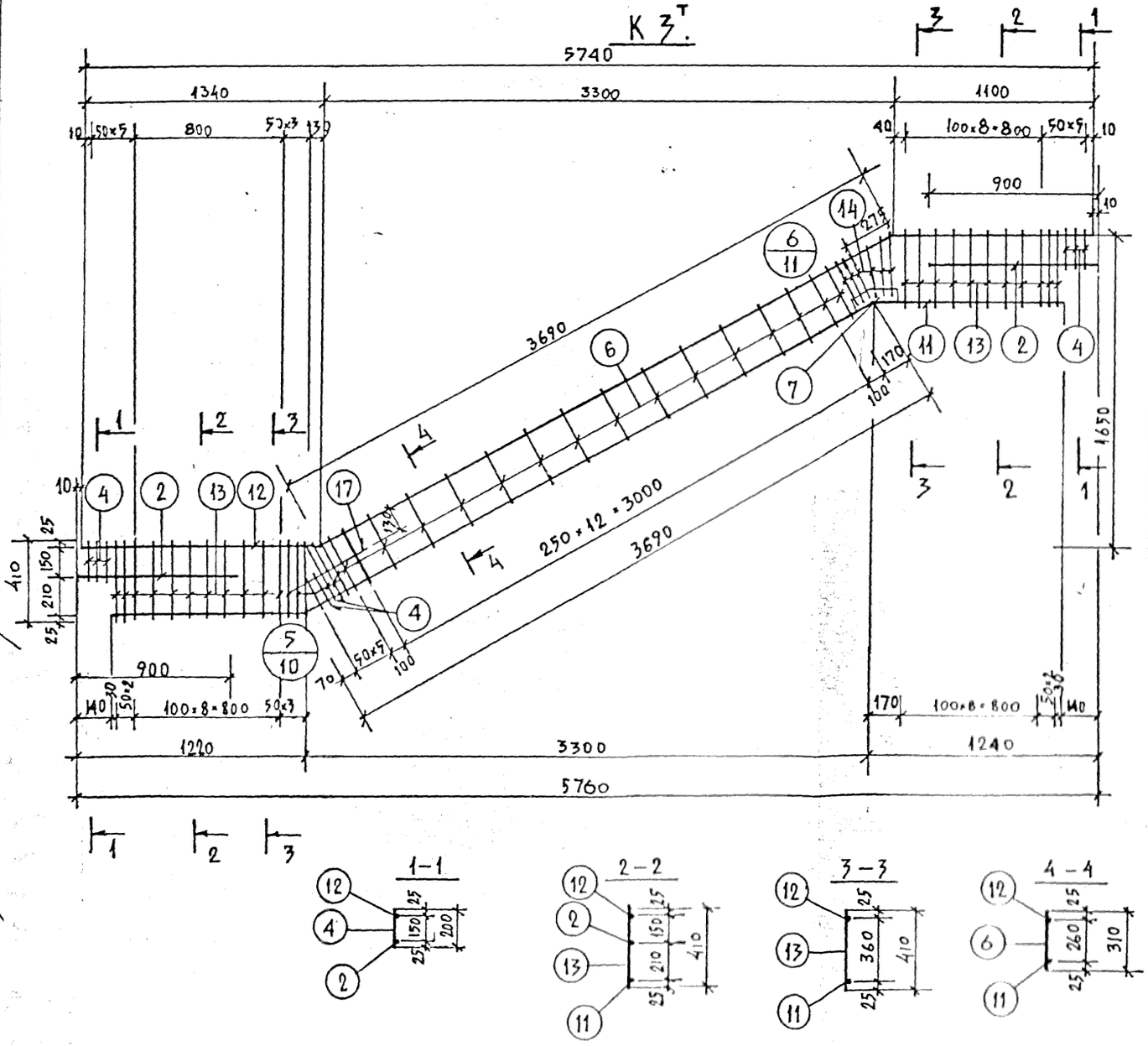

СПЕЦИФИКАЦИЯ СТАЛИ НА ИЗДЕЛИЕ

Марка изделия	№ позиции	Сечение мм	Класс или марка стали	Длина мм	Количество	Масса кг позиции	Масса кг всего	Масса кг изделия
К3т н	11	ф 20	А III	5870	1	14,44	14,44	30.16
	2	ф 16	А III	900	2	1,44	2,88	
	12	ф 10	А III	6130	1	3,80	3,80	
	4	ф 8	А III	200	8	0,08	0,64	
	13	ф 8	А III	410	25	0,16	4.00	
	6	ф 8	А III	310	15	0,12	1,8	
	7	-δ6	ВСт3кп2	245×140	1	1.61	1,61	
	14	ф 8	А III	$l_{ср}$=300	6	0,12	0,72	
	17	ф 10	А III	440	1	0.27	0.27	

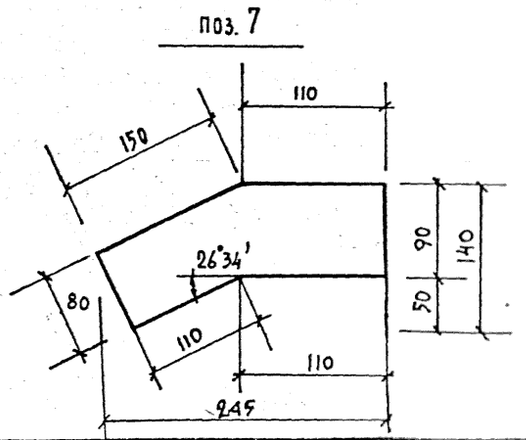

Общие указания по изготовлению см. пояснительную записку.

КП	Марш площадки лестничные железобетонные для зданий со связевым каркасом. Арматурные изделия	Серия 1.258КЛ-2	
1977	Плоский каркас К 3т н	Выпуск 2-1	Лист 7

Начальник ОКУ Шалаева
Гл. констр. ОКУ Бунич
Исполнил Есельсон

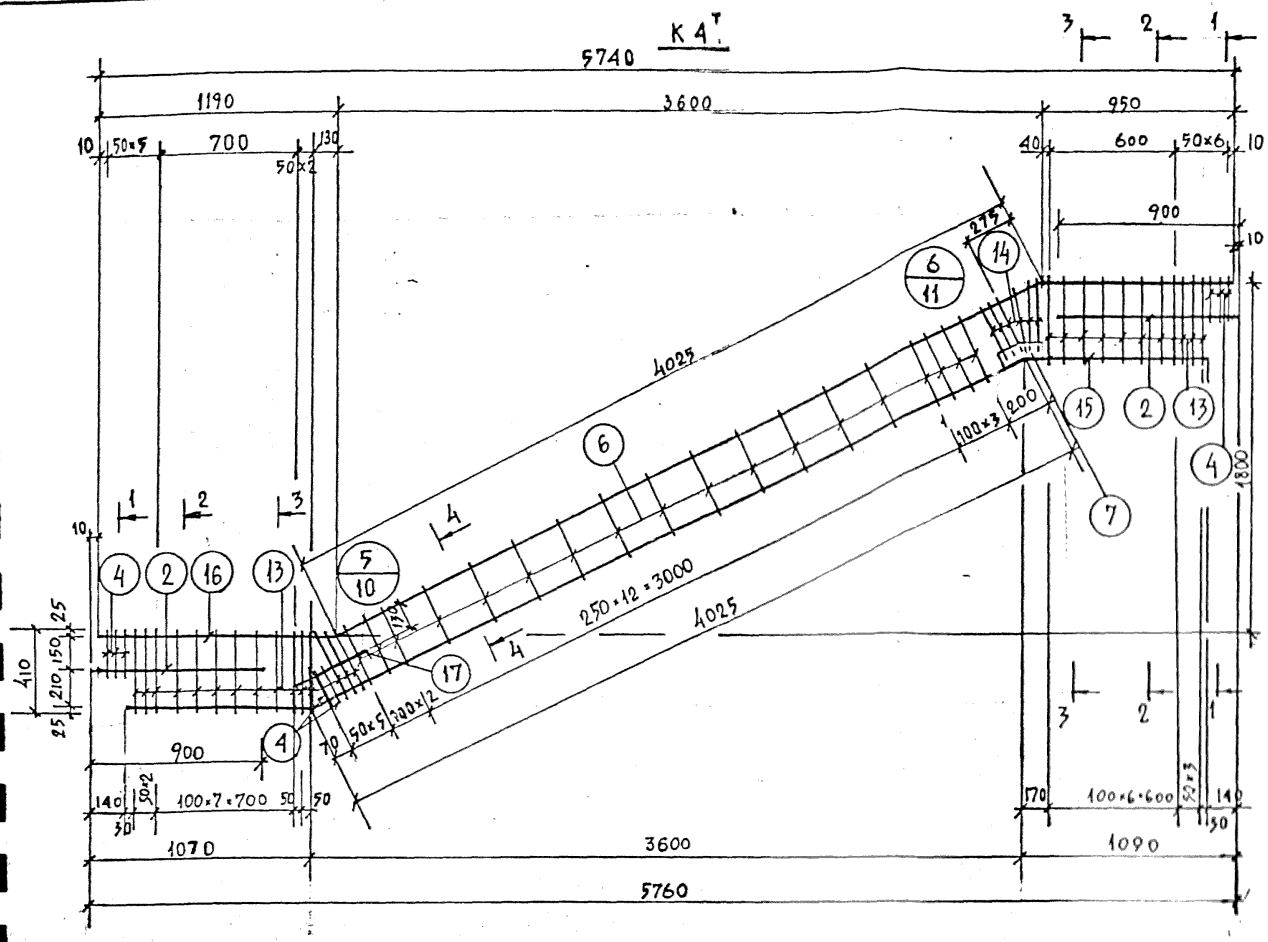

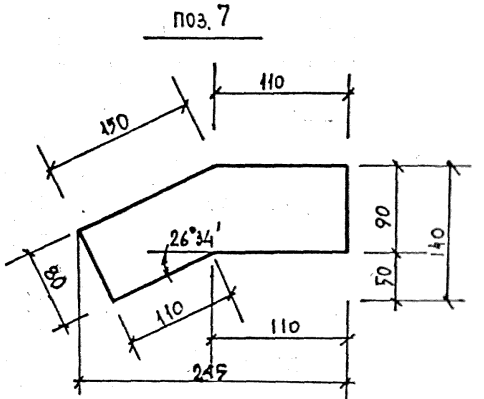

СПЕЦИФИКАЦИЯ СТАЛИ НА ИЗДЕЛИЕ

Марка изделия	№ позиции	Сечение мм	Класс или марка стали	Длина мм	Количество	Масса кг: позиции	Масса кг: всего	Масса кг: изделия
К4т н	15	ф 20	A III	5905	1	11,52	14,52	31,22
	2	ф 16	A III	900	2	1,44	2,88	
	16	ф 10	A III	6165	1	3,82	3,82	
	4	ф 8	A III	200	8	0,08	0,64	
	13	ф 8	A III	410	25	0,16	4,00	
	6	ф 8	A III	310	23	0,12	2,76	
	7	-δ 6	Ст3кп2	245×140	1	1,61	1,61	
	14	ф 8	A III	$\ell_{ср}$ 300	6	0,12	0,72	
	17	ф 10	A III	440	1	0,27	0,27	

Общие указания по изготовлению см. пояснительную записку.

КЛ	Марш-площадки лестничные железобетонные для зданий со связевым каркасом. Арматурные изделия	Серия	1.258КЛ-2
1977	Плоский каркас К 4т н.	Выпуск	2-1
		Лист	8

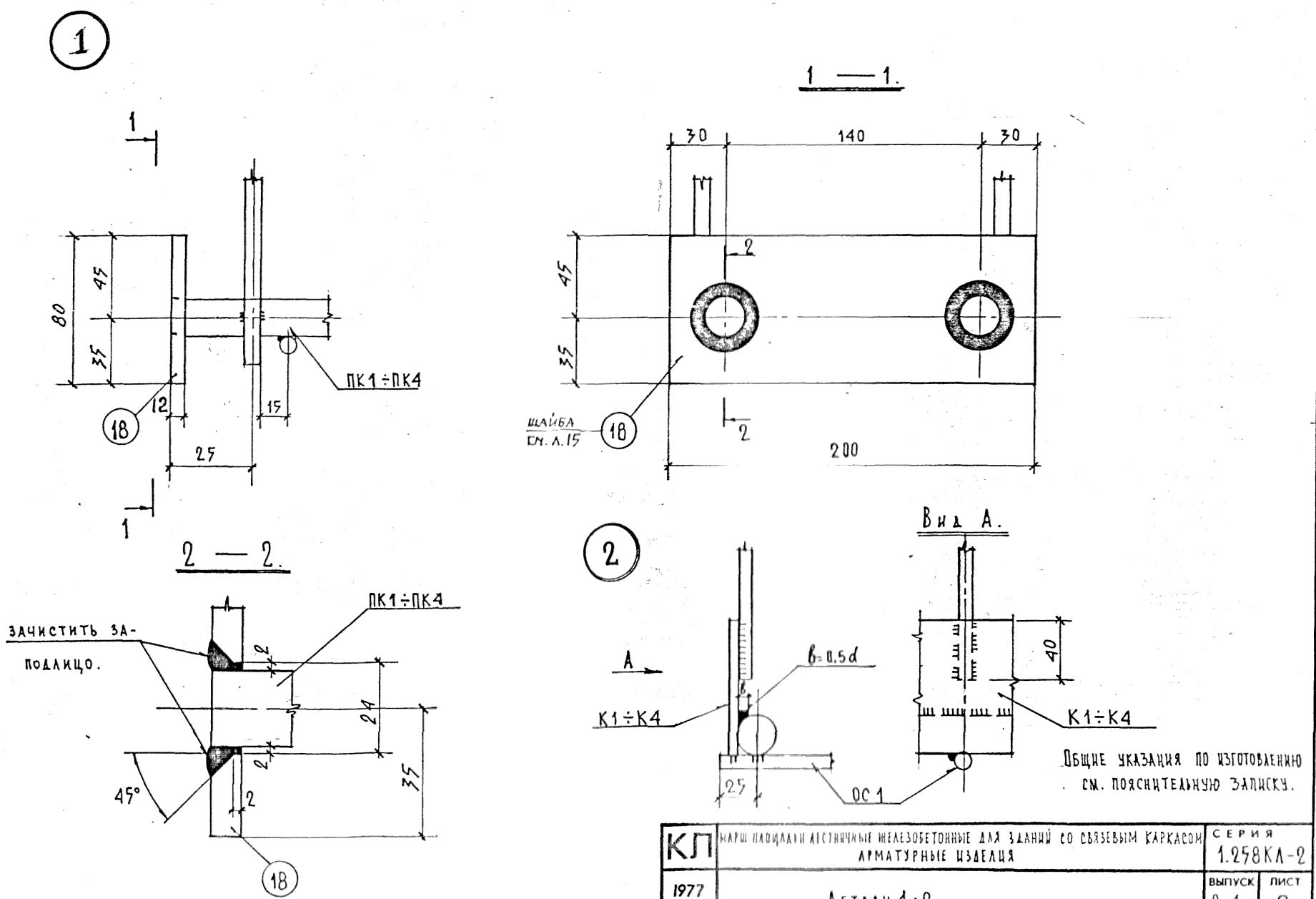
1
1 — 1.
30
140
30
2
45
35
ШАЙБА
см. л.15
18
2
200
1
80
45
35
12
15
25
ПК1÷ПК4
2 — 2.
ЗАЧИСТИТЬ ЗА-
ПОДЛИЦО.
ПК1÷ПК4
2
24
2
35
45°
2
18
2
Вид А.
А
b=0.5d
К1÷К4
40
К1÷К4
25
ОС 1
Общие указания по изготовлению
см. пояснительную записку.
КЛ
Марш площадки лестничные железобетонные для зданий со связевым каркасом
Арматурные изделия
Серия
1.258КЛ-2
1977
Детали 1; 2.
Выпуск
2-1
Лист
9

5

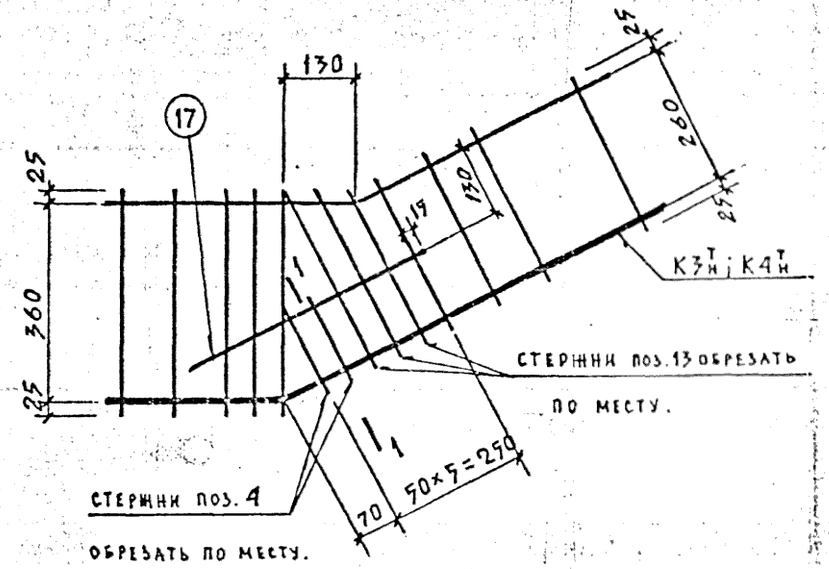

1—1.

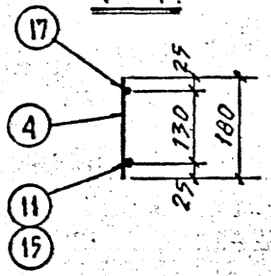

3

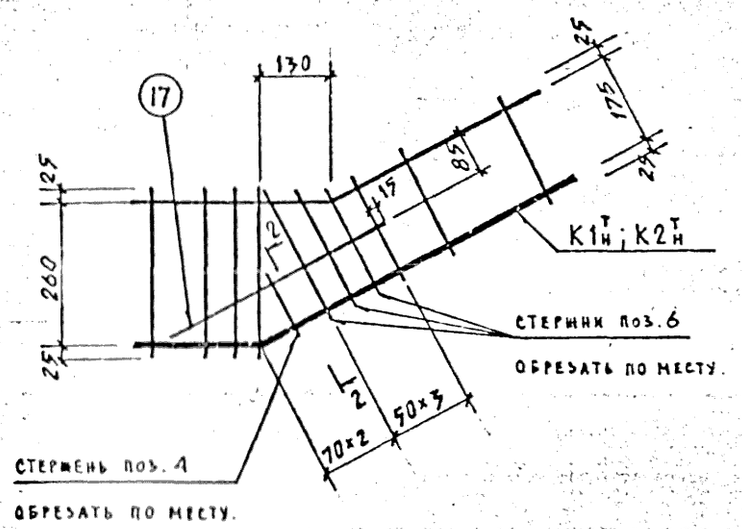

2—2.

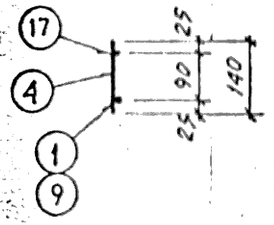

Общие указания по изготовлению см. пояснительную записку.

КЛ	Марш-площадки лестничные железобетонные для зданий со связевым каркасом. Арматурные изделия	Серия 1.258 КЛ-2	
1977	Детали 3; 5	Выпуск 2-1	Лист 10

КЛ-6,5

4 6

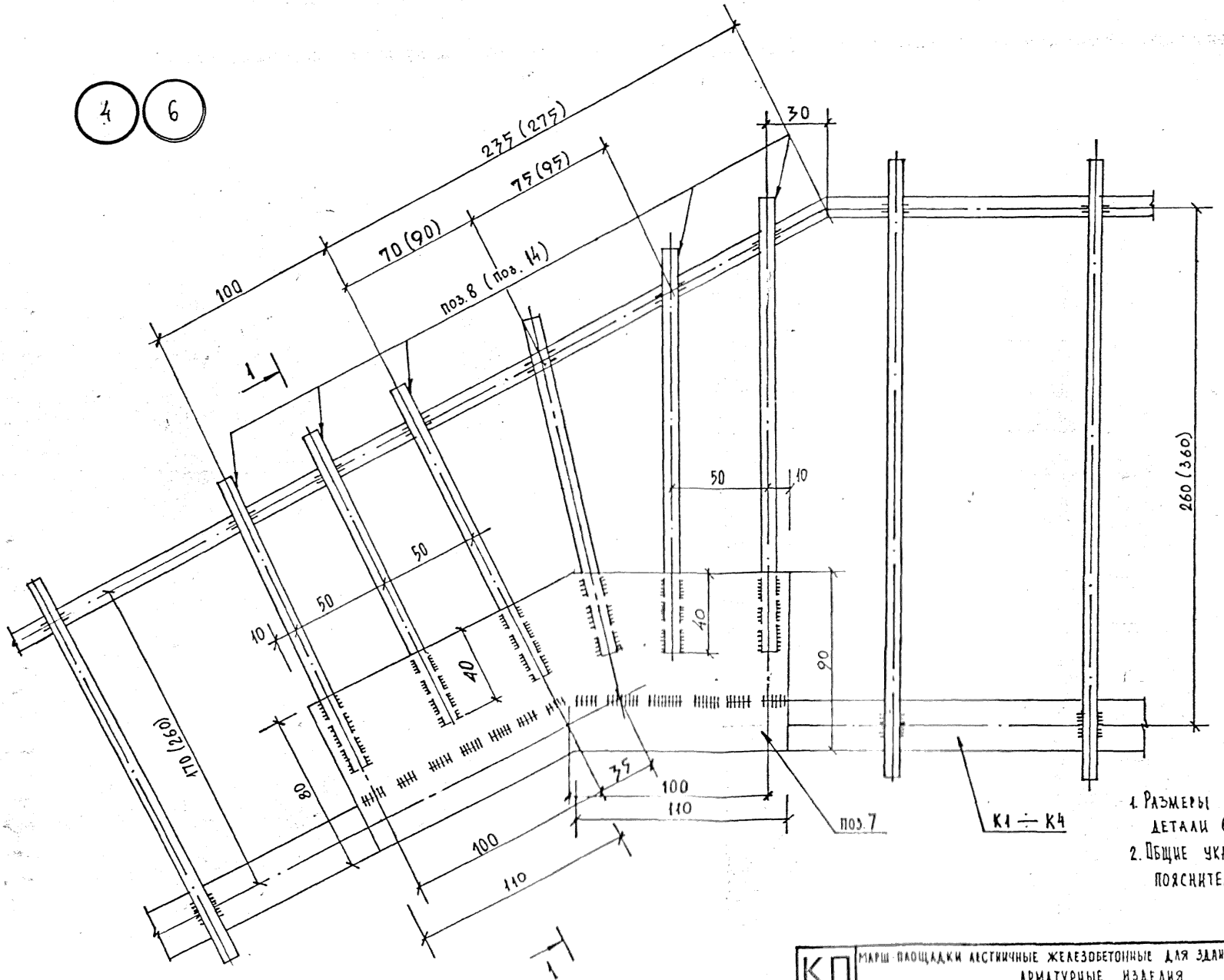

1—1

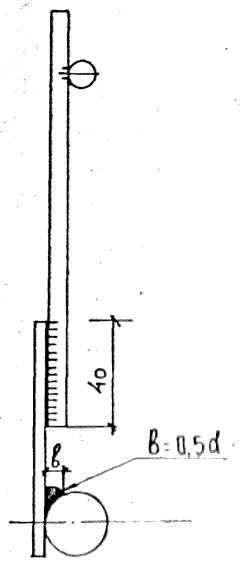

1. Размеры в скобках относятся к детали 6.
2. Общие указания по изготовлению см. пояснительную записку.

Начальник ОКУ	Ключкин		
Гл. констр. ОКУ	Вельсон		
Разработал	Шалаева		
Проверил	Бунич		

КП	Марш-площадки лестничные железобетонные для зданий со связевым каркасом. Арматурные изделия	Серия ТК 1.256 КД 2	
1977	Детали 4; 6.	Выпуск 2	Лист 11

ЧЕРТЕЖ

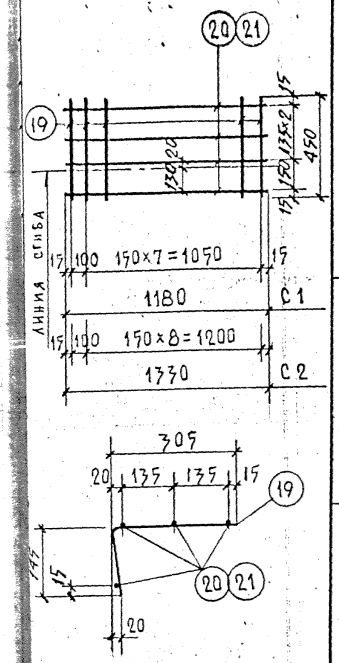

СПЕЦИФИКАЦИЯ СТАЛИ НА ИЗДЕЛИЕ

Марка изделия	№ позиции	Сечение, мм	Класс или марка стали	Длина, мм	Количество	Масса кг: позиции	Масса кг: всего	Масса кг: изделия
С1	19	ф4	ВI	450	9	0.045	0.41	0.89
	20	ф4	ВI	1180	4	0.12	0.48	
С2	19	ф4	ВI	450	10	0.045	0.41	0.93
	21	ф4	ВI	1330	4	0.13	0.52	

ЧЕРТЕЖ

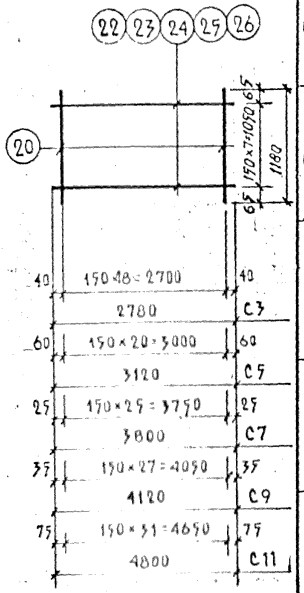

СПЕЦИФИКАЦИЯ СТАЛИ НА ИЗДЕЛИЕ

Марка изделия	№ позиции	Сечение, мм	Класс или марка стали	Длина, мм	Количество	Масса кг: позиции	Масса кг: всего	Масса кг: изделия
С3	20	ф4	ВI	1180	19	0.12	2.28	4.52
	22	ф4	ВI	2780	8	0.28	2.24	
С5	20	ф4	ВI	1180	21	0.12	2.52	5.00
	23	ф4	ВI	3120	8	0.31	2.48	
С7	20	ф4	ВI	1180	26	0.12	3.12	6.16
	24	ф4	ВI	3800	8	0.38	3.04	
С9	20	ф4	ВI	1180	28	0.12	3.36	6.64
	25	ф4	ВI	4120	8	0.41	3.28	
С11	20	ф4	ВI	1180	32	0.12	3.84	7.68
	26	ф4	ВI	4800	8	0.48	3.84	

Общие указания по изготовлению см. пояснительную записку.

КЛ 1977

МАРШ ПЛОЩАДКИ ЛЕСТНИЧНЫЕ ЖЕЛЕЗОБЕТОННЫЕ ДЛЯ ЗДАНИЙ СО СВЯЗЕВЫМ КАРКАСОМ
АРМАТУРНЫЕ ИЗДЕЛИЯ

СЕТКИ С1÷С3; С5; С7; С9; С11

СЕРИЯ 1.258КЛ-2

ВЫПУСК 2-1 ЛИСТ 10

ЧЕРТЕЖ

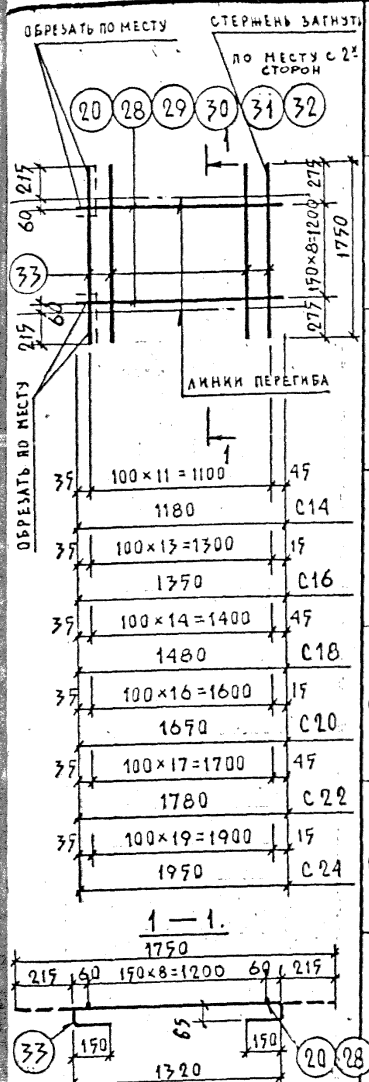

СПЕЦИФИКАЦИЯ СТАЛИ НА ИЗДЕЛИЕ

Марка изделия	№ позиции	Сечение, мм	Класс или марка стали	Длина, мм	Количество	Масса кг: позиции	Масса кг: всего	Масса кг: изделия
С14	33	Ф4	ВI	1750	12	0,18	2,16	3,24
	20	Ф4	ВI	1180	9	0,12	1,08	
С16	33	Ф4	ВI	1750	14	0,18	2,52	3,78
	28	Ф4	ВI	1350	9	0,14	1,26	
С18	33	Ф4	ВI	1750	15	0,18	2,70	4,05
	29	Ф4	ВI	1480	9	0,15	1,35	
С20	33	Ф4	ВI	1750	17	0,18	3,16	4,69
	30	Ф4	ВI	1650	9	0,17	1,53	
С22	33	Ф4	ВI	1750	18	0,18	3,24	4,86
	31	Ф4	ВI	1780	9	0,18	1,62	
С24	33	Ф4	ВI	1750	20	0,18	3,60	5,40
	32	Ф4	ВI	1950	9	0,20	1,80	

Общие указания по изготовлению см. пояснительную записку.

ЧЕРТЕЖ

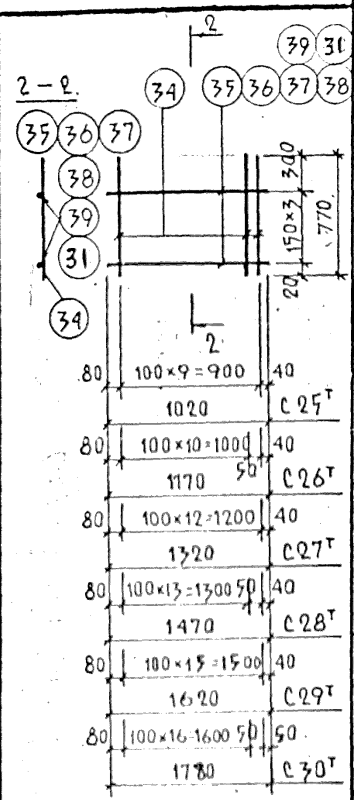

Сетки Сн отличаются от сеток Ст зеркальным расположением позиции 34.

СПЕЦИФИКАЦИЯ СТАЛИ НА ИЗДЕЛИЕ

Марка изделия	№ позиции	Сечение, мм	Класс или марка стали	Длина, мм	Количество	Масса кг: позиции	Масса кг: всего	Масса кг: изделия
С25тн	34	Ф4	ВI	770	10	0,08	0,80	1,20
	35	Ф4	ВI	1020	4	0,10	0,40	
С26тн	34	Ф4	ВI	770	12	0,08	0,96	1,44
	36	Ф4	ВI	1170	4	0,12	0,48	
С27тн	34	Ф4	ВI	770	13	0,08	1,04	1,56
	37	Ф4	ВI	1320	4	0,13	0,52	
С28тн	34	Ф4	ВI	770	15	0,08	1,20	1,80
	38	Ф4	ВI	1470	4	0,15	0,60	
С29тн	34	Ф4	ВI	770	16	0,08	1,28	1,92
	39	Ф4	ВI	1620	4	0,16	0,64	
С30тн	34	Ф4	ВI	770	18	0,08	1,44	2,16
	31	Ф4	ВI	1780	4	0,18	0,72	

КЛ	МАРШ ПЛОЩАДКИ ЛЕСТНИЧНЫЕ ЖЕЛЕЗОБЕТОННЫЕ ДЛЯ ЗДАНИЙ СО СВЯЗЕВЫМ КАРКАСОМ АРМАТУРНЫЕ ИЗДЕЛИЯ	СЕРИЯ 1.251 КЛ-2	
1977	Сетки С14; С16; С18; С20; С22; С24; С25т÷С30т	ВЫПУСК 2-1	ЛИСТ 14

11.65

ЧЕРТЕЖ

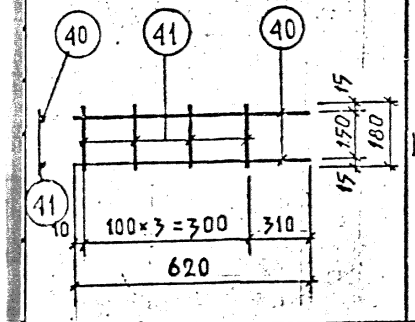

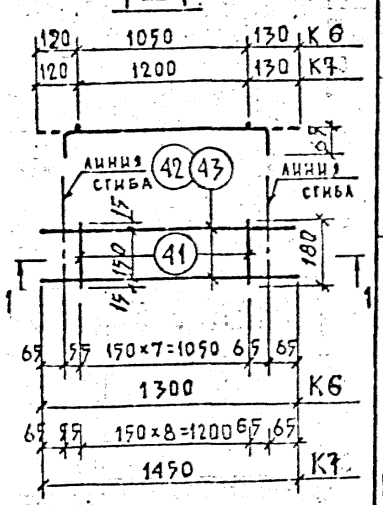

СПЕЦИФИКАЦИЯ СТАЛИ НА ИЗДЕЛИЕ

Марка изделия	№ позиции	Сечение, мм	Класс или марка стали	Длина, мм	Количество	Масса кг: позиции	Масса кг: всего	Масса кг: изделия
К5	40	ф8	AIII	620	2	0.25	0.50	0.58
	41	ф4	BI	180	4	0.02	0.08	
К6	42	ф12	AIII	1300	2	1.16	2.32	2.48
	41	ф4	BI	180	8	0.02	0.16	
К7	43	ф12	AIII	1450	2	1.29	2.58	2.76
	41	ф4	BI	180	9	0.02	0.18	

ЧЕРТЕЖ

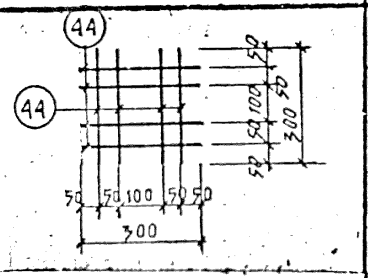

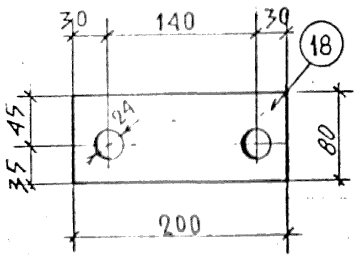

СПЕЦИФИКАЦИЯ СТАЛИ НА ИЗДЕЛИЕ

	Марка изделия	№ позиции	Сечение, мм	Класс или марка стали	Длина, мм	Количество	Масса кг: позиции	Масса кг: всего	Масса кг: изделия
	С31	44	ф4	BI	300	8	0.03	0.24	0.24
ШАЙБА		18	-12×80	ВСт3кп2	200	1	1.0	1.0	1.0
ОТДЕЛЬНЫЕ СТЕРЖНИ		ОС1	ф8	AIII	190	1	0.08	0.08	0.08

Общие указания по изготовлению см. пояснительную записку.

КЛ	ПАРШ ПЛОЩАДКИ ЛЕСТНИЧНЫЕ ЖЕЛЕЗОБЕТОННЫЕ ДЛЯ ЗДАНИЙ СО СВЯЗЕВЫМ КАРКАСОМ АРМАТУРНЫЕ ИЗДЕЛИЯ	СЕРИЯ	1.258КЛ-2
1977	ПЛОСКИЕ КАРКАСЫ К5÷К7, СЕТКА С31, ШАЙБА, ОС1	ВЫПУСК 2-1	ЛИСТ 17

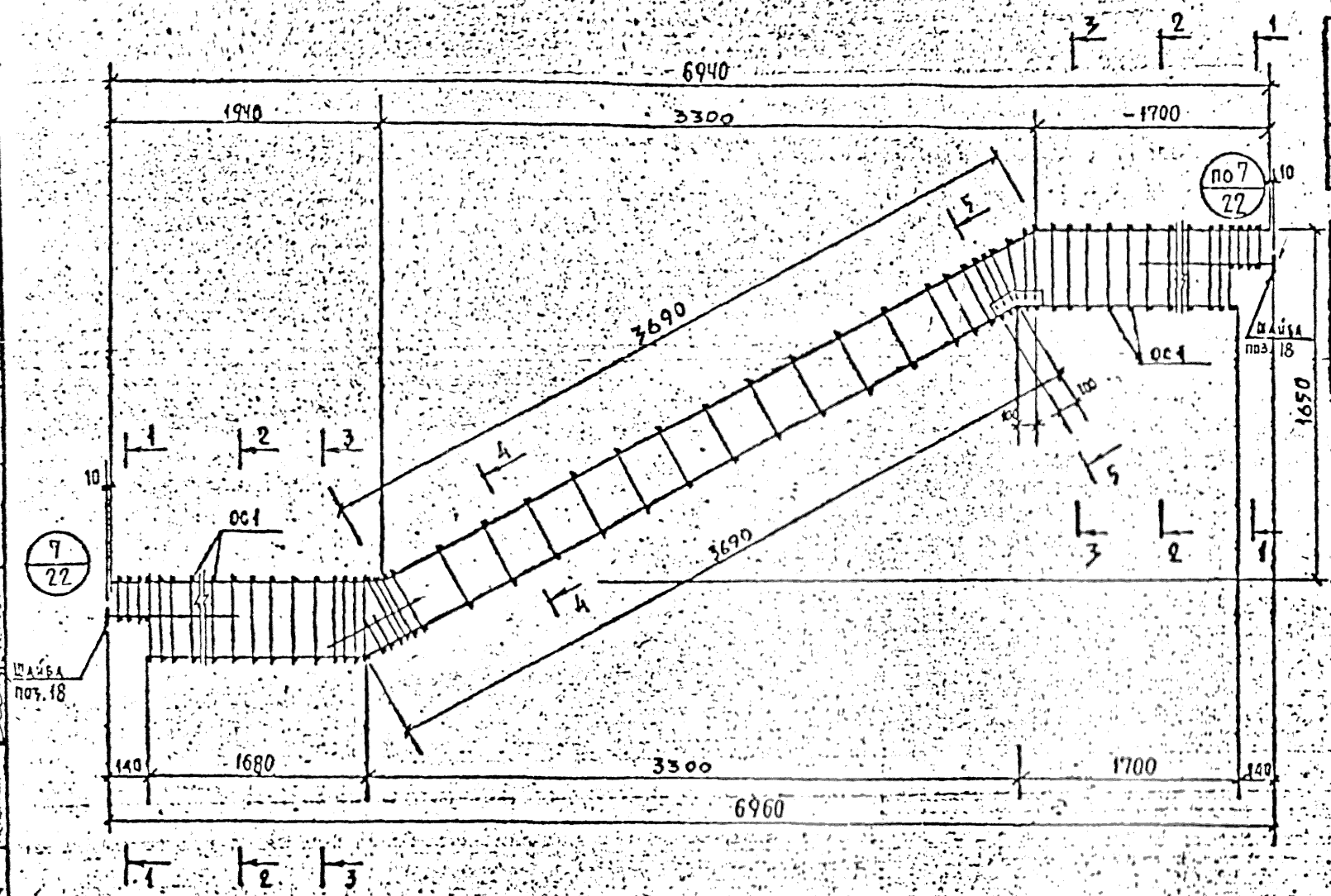

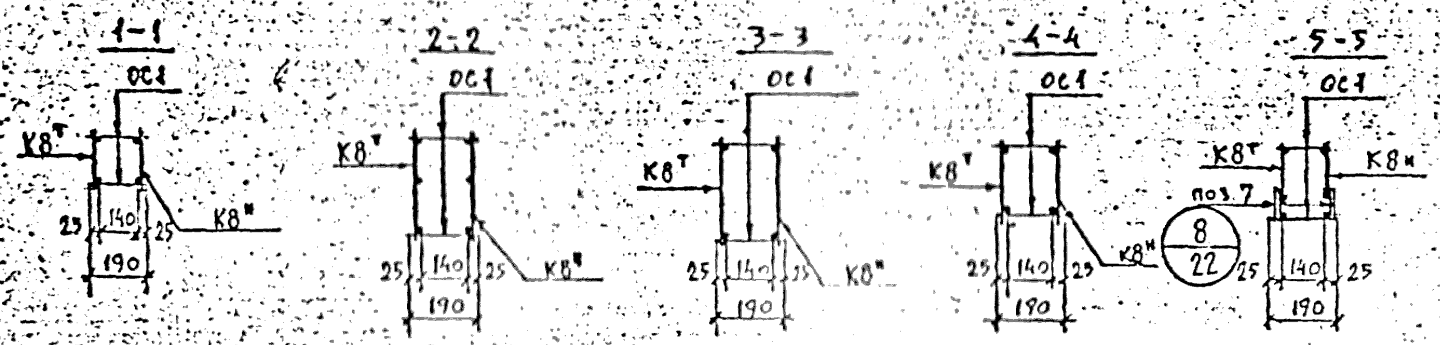

РАСХОД КОМПЛЕКТУЮЩИХ ДЕТАЛЕЙ НА ИЗДЕЛИЕ, ШТ.

МАРКА	Выпуск 2-1								
	К8т н	ОС1	Шайба поз.18						
ПК5	1+1	137	2						

ВЫБОРКА СТАЛИ НА ИЗДЕЛИЕ, КГ

МАРКА	5781-75					103-76				Всего
	А III					В Ст.3 кп2				
	ф8	ф10	ф16	ф25	Итого		-δ=6	-δ=12	Итого	
ПК5	30,04	9.58	7.60	54.40	101.62		3.22	3.0	6.22	107.84

Общие указания по изготовлению см. пояснительную записку

КЛ	МАРШ ПЛОЩАДКИ ЛЕСТНИЧНЫЕ ЖЕЛЕЗОБЕТОННЫЕ ДЛЯ ЗДАНИЙ СО СВЯЗЕВЫМ КАРКАСОМ. АРМАТУРНЫЕ ИЗДЕЛИЯ	Серия 1.258 КЛ-2
1978	ПРОСТРАНСТВЕННЫЙ КАРКАС ПК5	Выпуск 2-1 / Лист 16

Начальник ОКУ Шалаева
Гл. констр. ОКУ Бунич
Рассчитал Исполнил
Казачкин Есельсон

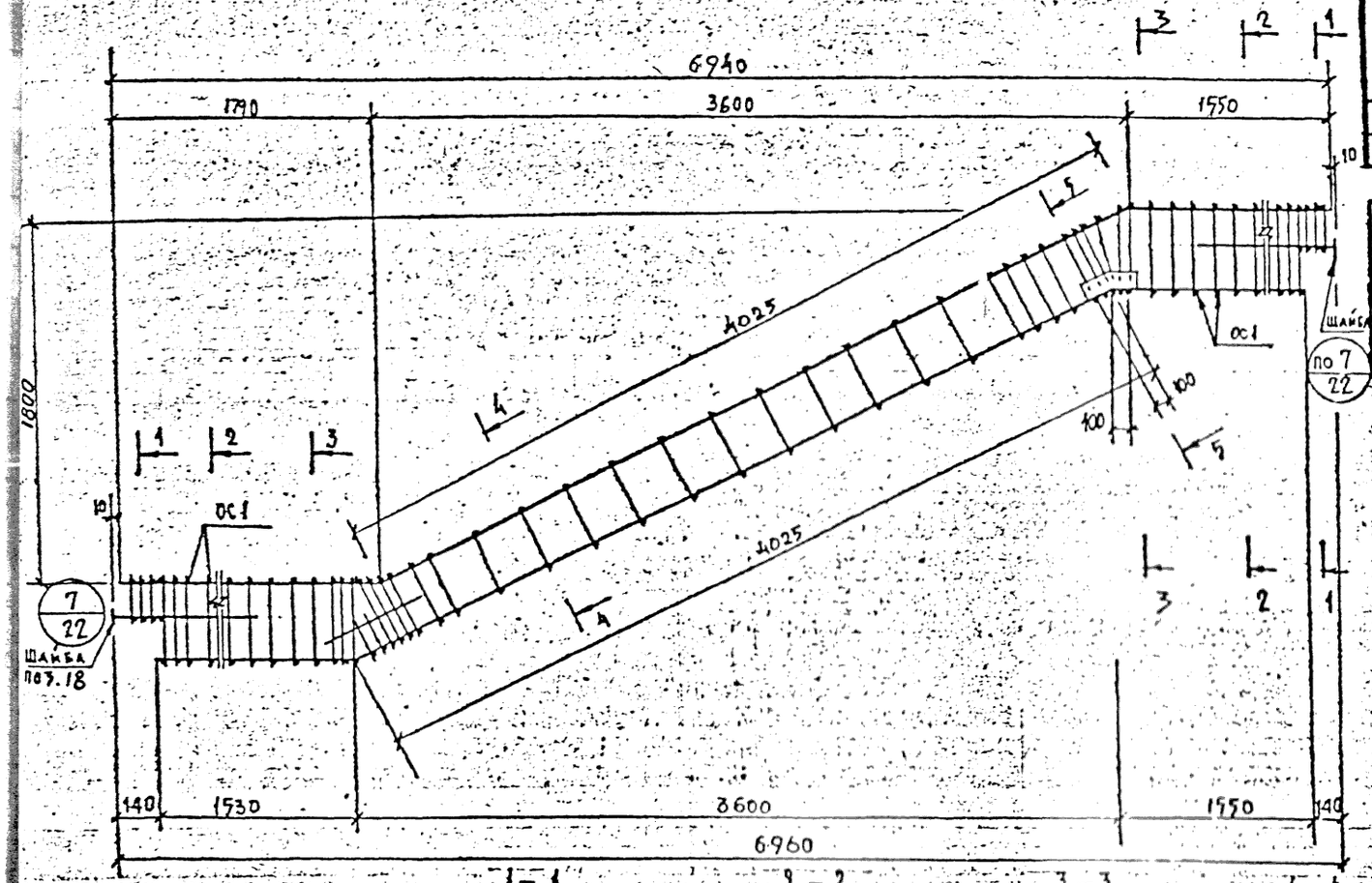

РАСХОД КОМПЛЕКТУЮЩИХ ДЕТАЛЕЙ НА ИЗДЕЛИЕ, шт.

Марка	Выпуск 2-1									
	К9т	К9н	ОС1	Шайба поз 18						
ПК6	1	1	137	2						

ВЫБОРКА СТАЛИ НА ИЗДЕЛИЕ, кг

Марка	5781-75 А III					103-76 Вст. 3кп2			Всего
	ф8	ф10	ф16	ф25	Итого	δ=6	δ=12	Итого	
ПК6	29.88	9.62	7.60	54.70	101.80	3.22	3.0	6.22	108.02

1-1 2-2 3-3 4-4 5-5

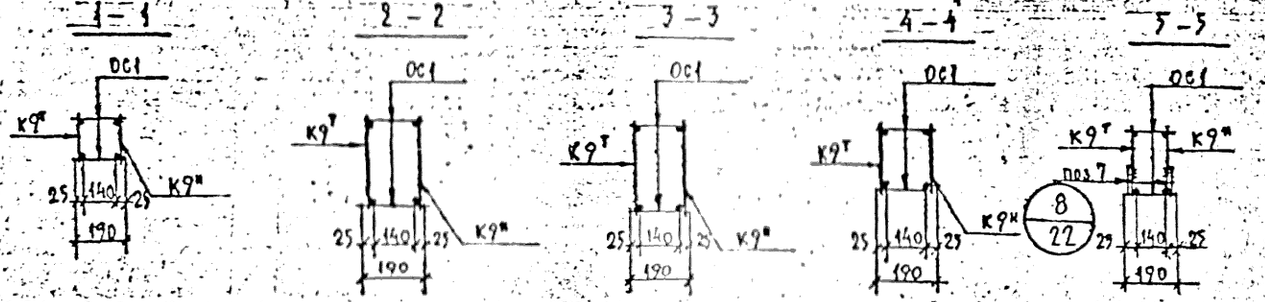

Общие указания по изготовлению см. пояснительную записку.

КП	Марш площадки лестничные железобетонные для зданий со связевым каркасом. Арматурные изделия	Серия 1.258 КЛ-2	
1978	Пространственный каркас ПК6	Выпуск 2-1	Лист 17

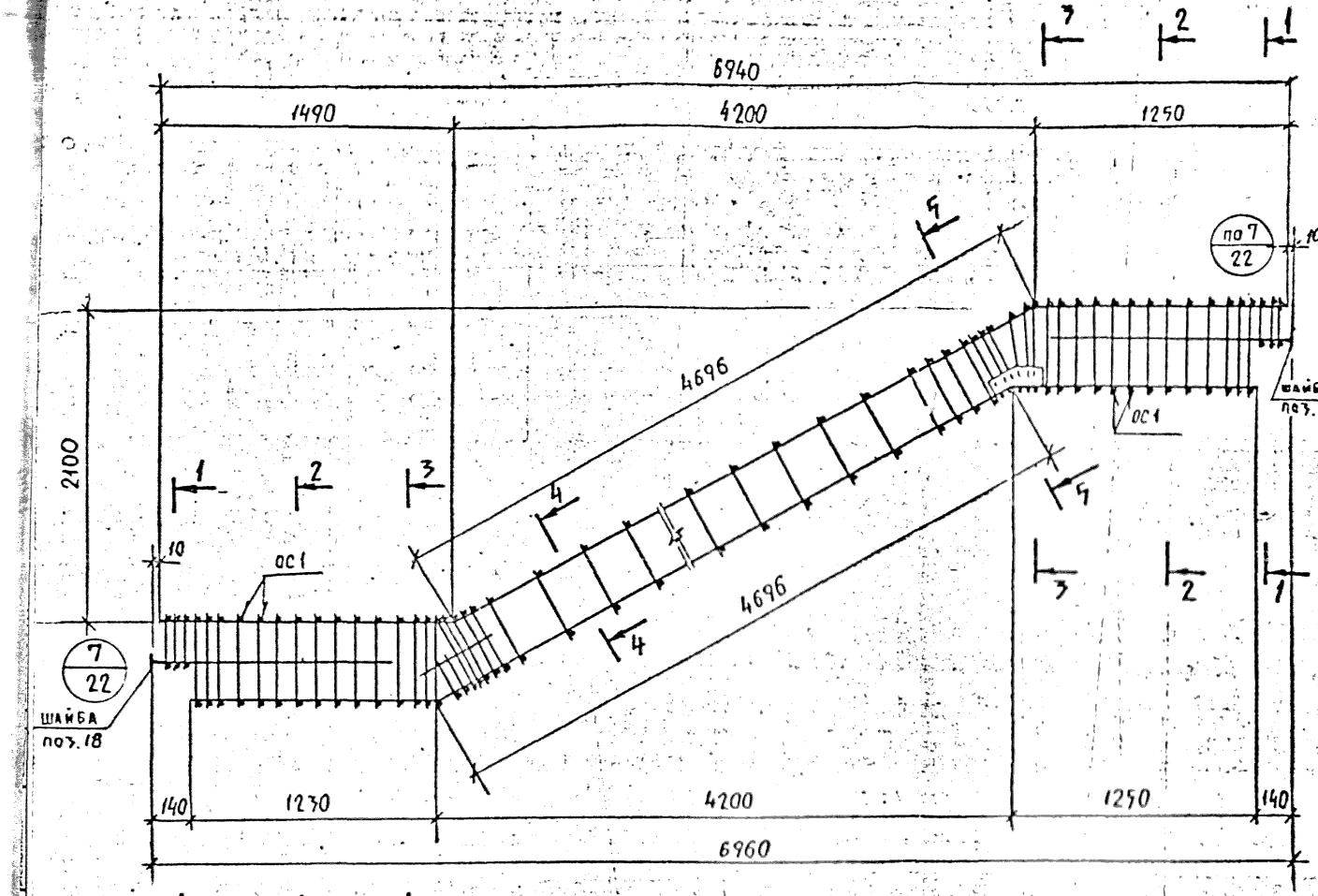

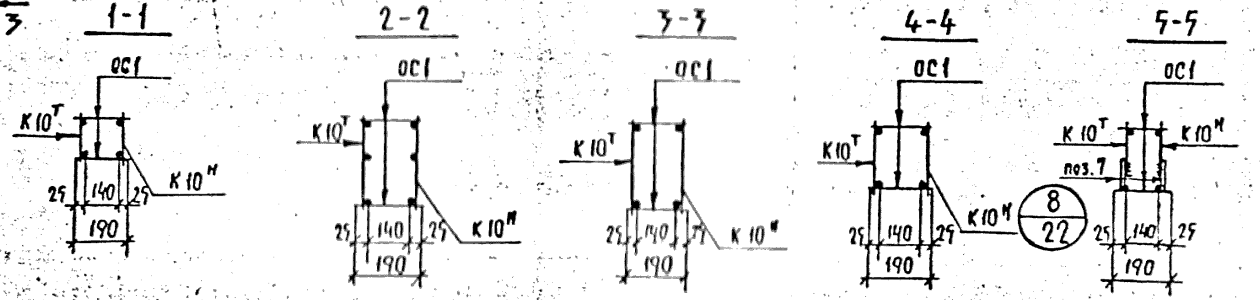

РАСХОД КОМПЛЕКТУЮЩИХ ДЕТАЛЕЙ НА ИЗДЕЛИЕ, ШТ.

МАРКА	Выпуск 2-1								
	К10т	К10м	ос1	Шайба поз.18					
ПК7	1	1	133	2					

ВЫБОРКА СТАЛИ НА ИЗДЕЛИЕ, КГ

МАРКА	5781-75 А III						103-76 В ст3 кп 2			ВСЕГО
	ф8	ф10	ф16	ф27		ИТОГО	δ=6	δ=12	ИТОГО	
ПК7	28.32	9.80	7.60	55.30		101.02	3.22	3.00	6.22	107.24

ОБЩИЕ УКАЗАНИЯ ПО ИЗГОТОВЛЕНИЮ СМ. ПОЯСНИТЕЛЬНУЮ ЗАПИСКУ

КЛ	Марш площадки лестничные железобетонные для зданий со стальным каркасом. Арматурные изделия	Серия 1.258 КА-2	
1978	Пространственный каркас ПК7	Выпуск 2.1	Лист 18

Гл. констр. отд. [illegible]

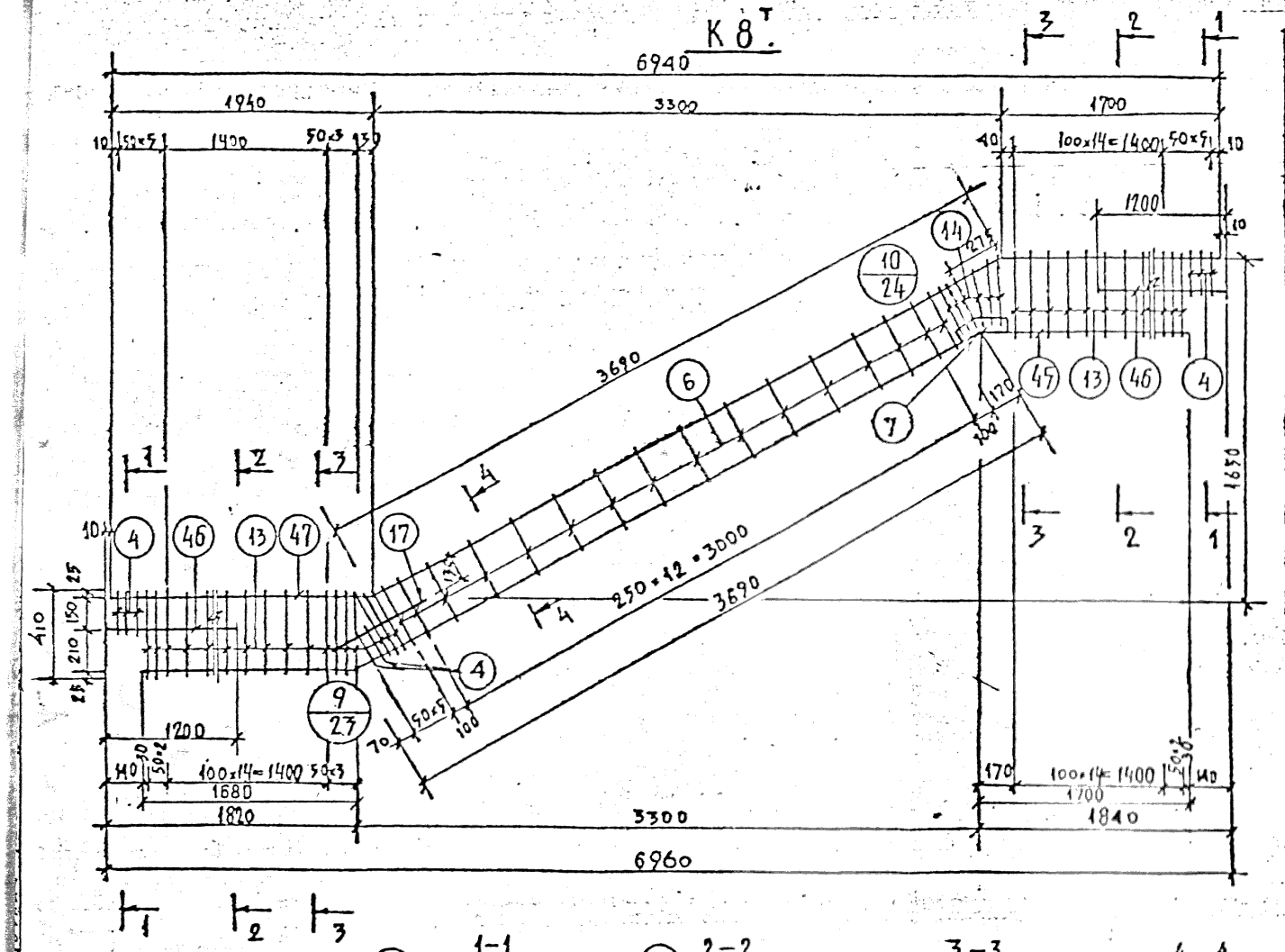

СПЕЦИФИКАЦИЯ СТАЛИ НА ИЗДЕЛИЕ

Марка изделия	№ позиции	Сечение мм	Класс или марка стали	Длина мм	Количество	Масса кг позиции	Масса кг всего	Масса кг изделия
К8тн	45	ф25	А III	7070	1	27.20	27.20	46,92
	46	ф16	А III	1200	2	1.90	3.80	
	47	ф10	А III	7330	1	4.52	4,52	
	4	ф8	А III	200	8	0,08	0,64	
	13	ф8	А III	410	39	0,16	6.24	
	6	ф8	А III	310	16	0,12	1,92	
	7	-δ6	ВСт3кп2	245×140	1	1.61	1,61	
	14	ф8	А III	$l_{ср}$=300	6	0,12	0,72	
	17	ф10	А III	440	1	0.27	0.27	

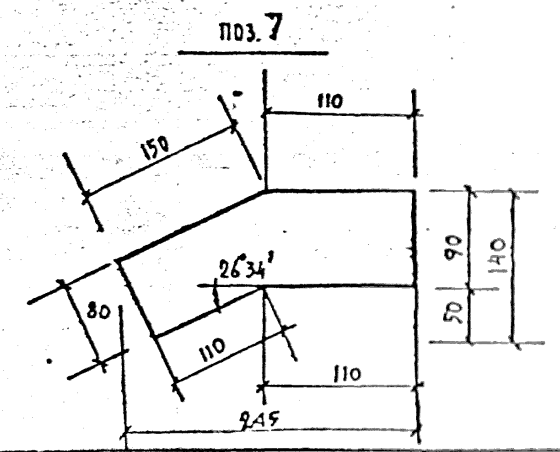

Общие указания по изготовлению см. пояснительную записку

КП	Марш площадки лестничные железобетонные для зданий со связевым каркасом. Арматурные изделия	Серия 1.258КЛ-2	
1978	Плоский каркас К8тн	Выпуск 2-1	Лист 19

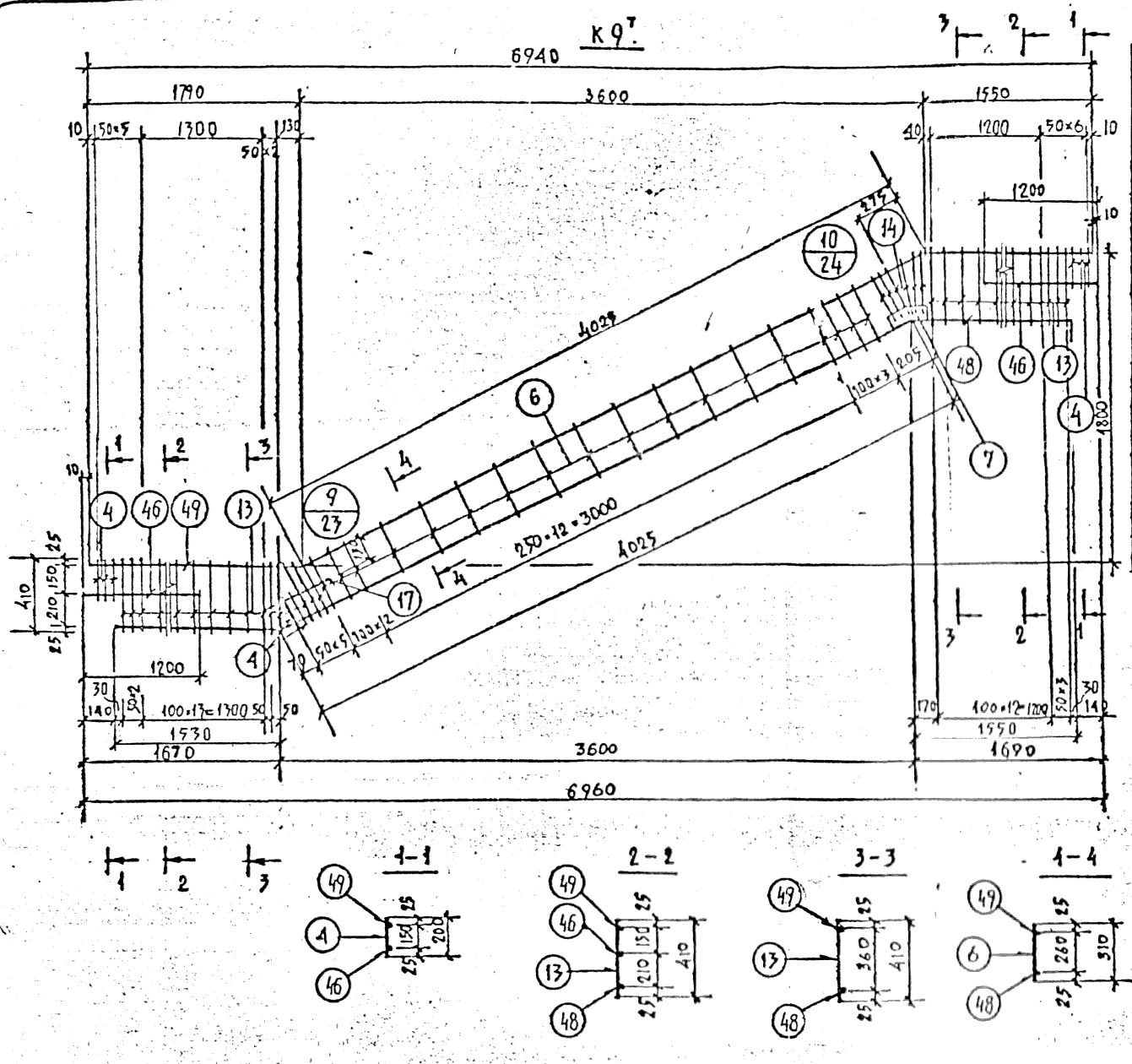

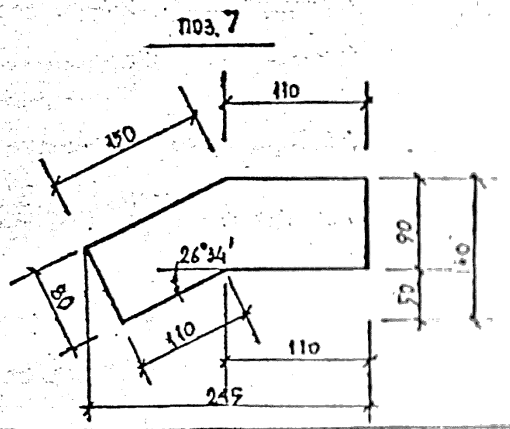

СПЕЦИФИКАЦИЯ СТАЛИ НА ИЗДЕЛИЕ

Марка изделия	№ позиции	Сечение мм	Класс или марка стали	Длина мм	Количество	Масса кг: позиции	Масса кг: всего	Масса кг: изделия
К9тн	48	ф 25	А III	7105	1	27.35	27.35	47.01
	46	ф 16	А III	1200	2	1,90	3.80	
	49	ф 10	А III	7365	1	4,54	4.54	
	4	ф 8	А III	200	8	0,08	0,64	
	13	ф 8	А III	410	37	0,16	5.92	
	6	ф 8	А III	310	18	0,12	2,16	
	7	-δ 6	ВСт3кп2	245×140	1	1,61	1,61	
	14	ф 8	А III	$l_{ср}$=300	6	0,12	0.72	
	17	ф 10	А III	440	1	0.27	0.27	

Общие указания по изготовлению см. пояснительную записку.

КП	Марш-площадки лестничные железобетонные для зданий со связевым каркасом. Арматурные изделия	Серия 1.238КА 2	
1978	Плоский каркас К9тн.	Выпуск 2-1	Лист 20

Начальник ОКУ Гл. констр. ОКУ Бунич Исполнил Есельсон

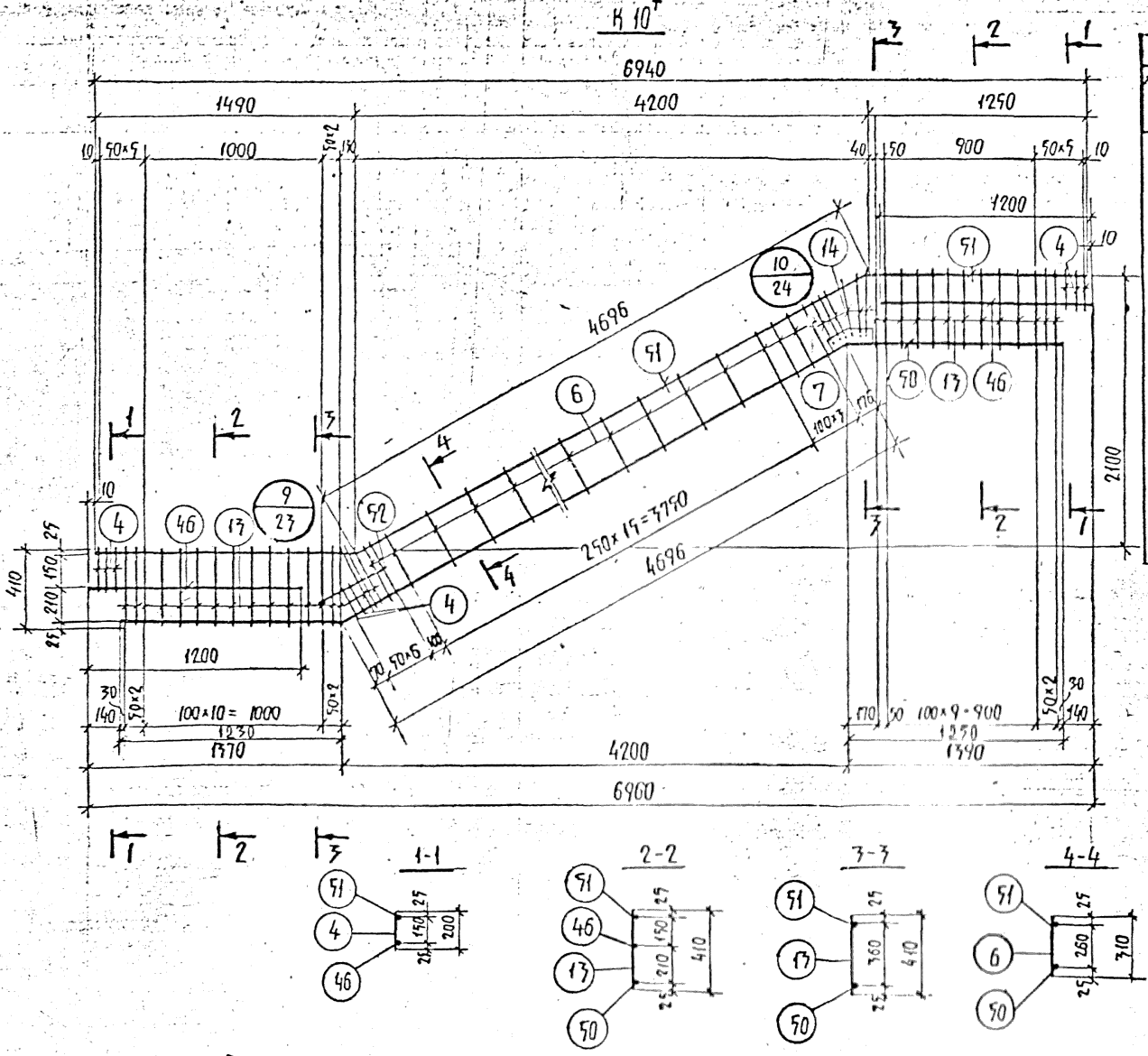

СПЕЦИФИКАЦИЯ СТАЛИ НА ИЗДЕЛИЕ

Марка изделия	№ позиции	Сечение, мм	Класс или марка стали	Длина, мм	Количество	Масса кг позиции	Масса кг всего	Масса кг изделия
К10т н	50	ф25	AIII	7176	1	27.65	27.65	46,80
	46	ф16	AIII	1200	2	1.90	3.80	
	51	ф10	AIII	7436	1	4.59	4.59	
	4	ф8	AIII	200	8	0.08	0.64	
	17	ф8	AIII	410	31	0.16	4.96	
	6	ф8	AIII	310	21	0.12	2.52	
	7	-δ6	ВСт3КП2	245×140	1	1.61	1.61	
	14	ф8	AIII	Ср 300	6	0.12	0.72	
	52	ф10	AIII	500	1	0,31	0,31	

поз. 7

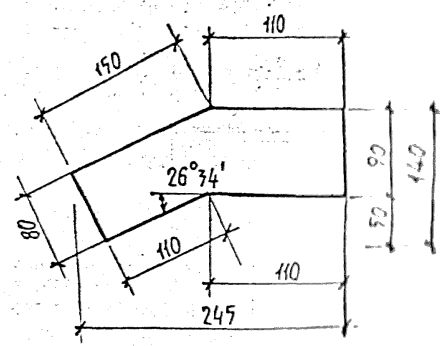

ОБЩИЕ УКАЗАНИЯ ПО ИЗГОТОВЛЕНИЮ СМ. ПОЯСНИТЕЛЬНУЮ ЗАПИСКУ

КП	ПЛОЩАДКИ ЛЕСТНИЧНЫЕ ЖЕЛЕЗОБЕТОННЫЕ ДЛЯ ЗДАНИЙ СО СВЯЗЕВЫМ КАРКАСОМ АРМАТУРНЫЕ ИЗДЕЛИЯ	СЕРИЯ 1.256.1К-2
1978	ПЛОСКИЙ КАРКАС К10т н	ВЫПУСК 1 / ЛИСТ 21

Гл. инженер ОКУ Шабарова
Гл. конструктор ОКУ Бухин
Начальник ОКУ Шахаева
Разработал Кислицын

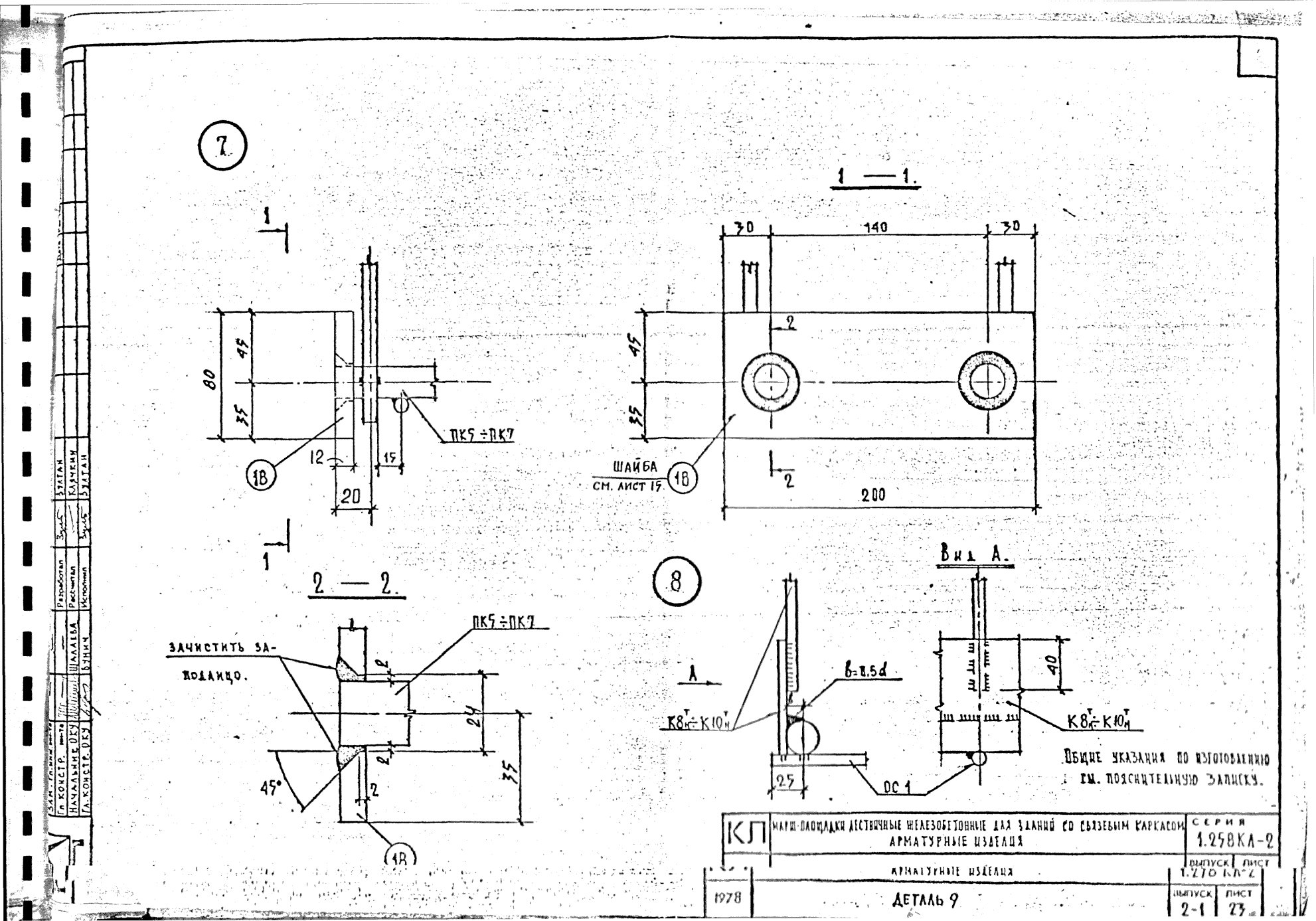
7
1 — 1.
30
140
30
2
45
35
ШАЙБА
СМ. ЛИСТ 15
1В
2
200
80
45
35
12
15
20
ПК5 ÷ ПК7
1
2 — 2.
ЗАЧИСТИТЬ ЗА-
ПОДАЛИЦО.
ПК5 ÷ ПК7
2
24
35
45°
8
Вид А.
А
b=11.5d
К8т ÷ К10т
40
25
ОС 1
Общие указания по изготовлению см. пояснительную записку.
КЛ
МАРШ-ПЛОЩАДКИ ЛЕСТНИЧНЫЕ ЖЕЛЕЗОБЕТОННЫЕ ДЛЯ ЗДАНИЙ СО СВЯЗЕВЫМ КАРКАСОМ
АРМАТУРНЫЕ ИЗДЕЛИЯ
СЕРИЯ 1.258КЛ-2
ВЫПУСК 1.270 КЛ-2
ЛИСТ
АРМАТУРНЫЕ ИЗДЕЛИЯ
1978
ДЕТАЛЬ 9
ВЫПУСК 2-1
ЛИСТ 23
Зам. Гл. инж. инст.
Гл. КОНСТР. инст.
Начальник ОКУ
Гл. КОНСТР. ОКУ
Разработал
Рассчитал
Исполнил
ШАЛАЕВА
БУНИЧ
ЗУЛТАН
КЛЯЧКИН
ЗУЛТАН

9

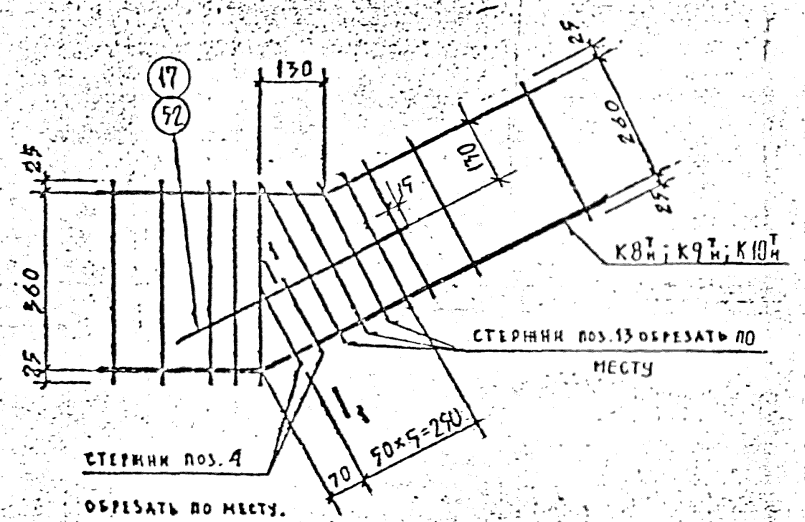

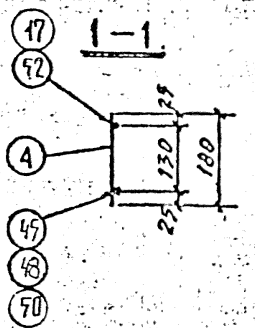

ОБЩИЕ УКАЗАНИЯ ПО ИЗГОТОВЛЕНИЮ СМ. ПОЯСНИТЕЛЬНУЮ ЗАПИСКУ

КЛ	Марш-площадки лестничные железобетонные для зданий со связевым каркасом. Арматурные изделия	СЕРИЯ 1.258 КЛ-2
1978	ДЕТАЛЬ 9	ВЫПУСК 0-1 ЛИСТ 27

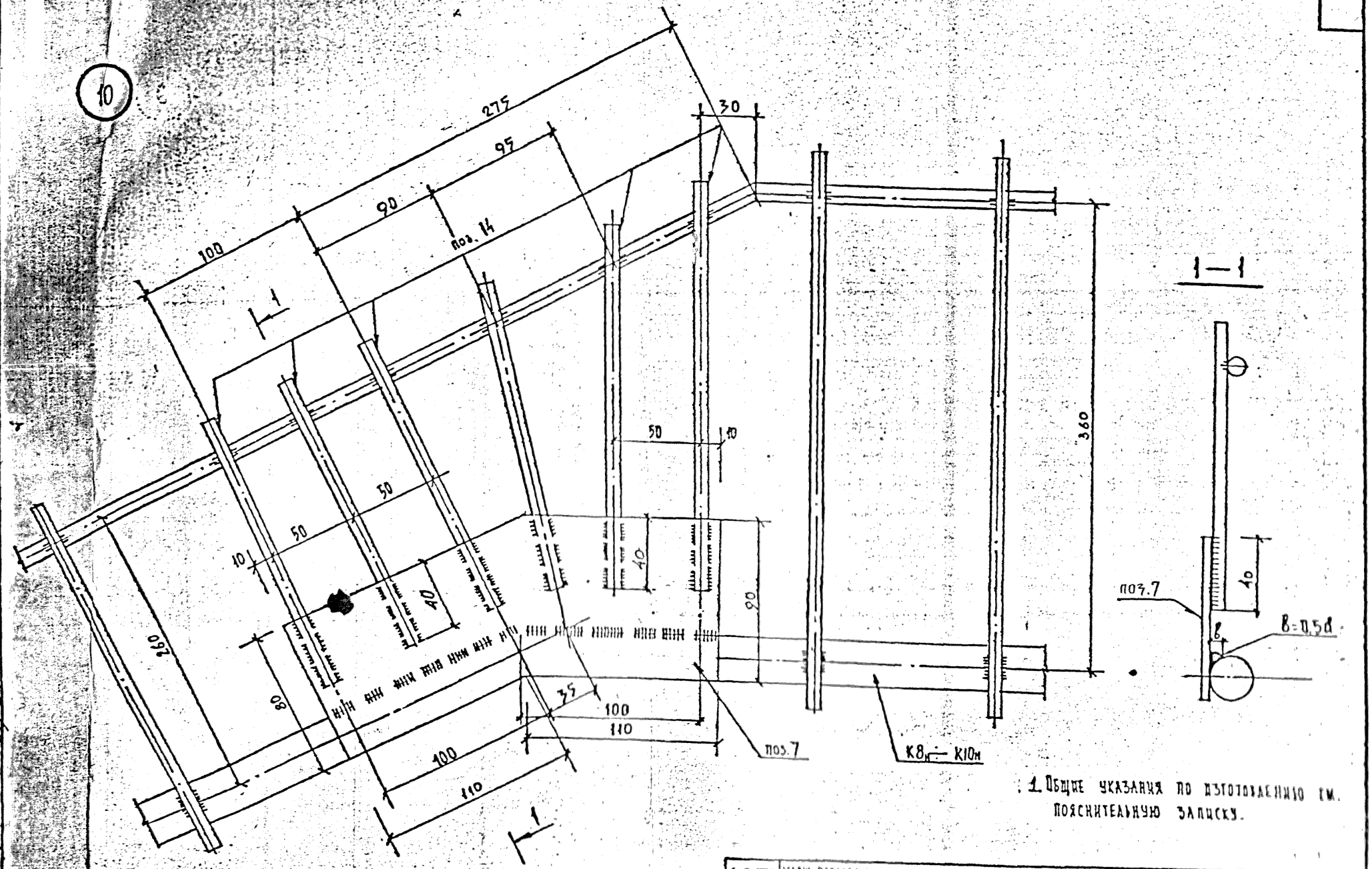

1. Общие указания по изготовлению см. пояснительную записку.

КЛ	Марш-площадки лестничные железобетонные для зданий со связевым каркасом. Арматурные изделия	Серия 1.258 КА 2
1978	Деталь 10	Выпуск

Начальник ОКУ Шалаева
Гл. конспр. ОКУ Бунич
Рассчитал
Исполнил
Клячкин
Кельсон