gost.e-ecolog.ru

1

Ленжилпроект

РАЗМНОЖЕНО К ПЕЧ.
Тираж 150 экз.
Директор
05 10 86

Типовые конструкции и детали зданий и сооружений для капитального ремонта в Ленинграде.

СЕРИЯ 1.160.2-КР-1

КРЫШИ

ГРУППА ФОНДОВ

1986

Типовые конструкции и детали зданий и сооружений для капитального ремонта в Ленинграде.

СЕРИЯ 1.160.2-КР-1

КРЫШИ

Главный инженер института С.А.Лобков.

Главный конструктор института В.В.Кузьменко.

Начальник технического отдела В.И.Кановский

Главный специалист технического отдела Б.М.Винер.

Согласовано:

Начальник технического отдела УКР М.Б.Гольдин

ГРУППА ФОНДОВ
АО
«Гражданпроект»

Номер и дата изменения	Краткое содержание изменения	Корректировка	Дополнения	Аннулирование
13.11.86	Введение дополнительных индексов в обозначения	Лист 1.160.2-КР-1.1.00.000 и стр. 3-5		Лист 1.160.2-КР-1.1.00.000 стр. 3-5
13.11.86	Внесение боковых штампов	Листы 1.160.2-КР-1.1.00.000 п3 и стр. 6÷10		Листы 1.160.2-КР-1.1.00.000 стр 6÷10
13.11.86	Изменение шифра в п.9 примечании	Лист 1.160.2-КР-1.1.03.000 и стр. 14		Лист 1.160.2-КР-1.1.03.000 стр. 14
13.11.86	Изменение наименования альбома	Лист 1.160.2-КР-1.1.28.000 и стр. 42		
13.11.86	Изменение наименования альбома в п.7 примечании	Лист 1.160.2-КР-1.1.31.000 и стр. 45		
13.11.86			Информационная карта 1.160.2-КР-1.1.00.000 и.к.	

Номер и дата изменения	Краткое содержание изменения	Корректировка	Дополнения	Аннулирование

Нач.отд.	Каковский	
Гл.спец.	Винер	
Вед.инж.	Рекоть	
Техник	Смирнова	
Н.контр.	Винер	

1.160.2-КР-1.1.00.000 и.к.

Информационная карта

Стадия	Лист	Листов
Р	4	4

Институт Ленжилпроект

Формат А3

Инв. № подл. | Подпись и дата | Взам. инв. №

№	Обозначение	Наименование	Стр.
1.	1.160.2-КР-1.1.00.000и	Содержание	3÷5
2.	1.160.2-КР-1.1.00.000пз	Пояснительная записка	6÷10
3.	1.160.2-КР-1.1.01.000	Покрытие металлической кровли. Вариант I	11
4.	1.160.2-КР-1.1.02.000	Покрытие металлической кровли. Вариант II	12
5.	1.160.2-КР-1.1.03.000и	Устройство настенного желоба. Вариант I и Вариант II	13÷14
6.	1.160.2-КР-1.1.04.000	Детали покрытия карниза металлической кровли Вариант I	15
7.	1.160.2-КР-1.1.05.000	Детали покрытия карниза металлической кровли Вариант II	16
8.	1.160.2-КР-1.1.06.000	Крепления элементов металлической кровли и фальцевые соединения.	17
9.	1.160.2-КР-1.1.07.000	Фальцевые соединения листов кровельного железа с заполнением мастикой из искусственного каучука	18÷19
10.	1.160.2-КР-1.1.08.000	Картины металлической кровли. Вариант I	20
11.	1.160.2-КР-1.1.09.000	Картины металлической кровли. Вариант II	21
12.	1.160.2-КР-1.1.10.000	Узел стыка листов карнизного свеса.	22
13.	1.160.2-КР-1.1.11.000	Продольное примыкание кровли к существующей стене.	23
14	1.160.2-КР-1.1.12.000	Металлический воротник дымовой трубы	24
15.	1.160.2-КР-1.1.13.000	Устройство металлической выдры на керамзитобетонные вентблоки.	25
16.	1.160.2-КР-1.1.14.000	Номенклатура парапетных металлических ограждений. Марозика.	26
17	1.160.2-КР-1.1.15.000	Монтажная схема парапетных ограждений.	27

Гл. спец. Винер
Рабочий Рекуть
Техник-конс. Рекутова
Инж. Винер

1.160.2-КР-1.1.00.000и

Содержание

Стадия	Лист	Листов
Р	1	5

ИНСТИТУТ ЛЕНИНИАПРОЕКТ

1.160.2-КР-1.1.00.000и

№	Обозначение	Наименование	Стр.
		Морозика	
18	1.160.2-КР-1.1.16.000	Решение угловых стыков парапетного ограждения Морозика.	28÷29
19.	1.160.2-КР-1.1.17.000	Таблица вентиляционных устройств для вентиляции чердачных помещений жилых домов.	30
20.	1.160.2-КР-1.1.18.000	Деталь покрытия карнизного свеса с устройством приточного щелевого продуха.	31
21.	1.160.2-КР-1.1.19.000	Вентиляция чердака, детали вытяжных продухов.	32
22.	1.160.2-КР-1.1.20.000	Устройство уголового лотка. Рядовое покрытие ската с вытяжным продухом.	33
23.	1.160.2-КР-1.1.21.000	Вентиляционный приточный продух „Лоз с жалюзи"	34
24	1.160.2-КР-1.1.22.000	Устройство воротника для вентиляционного приточного продуха „Лоз с жалюзи"	35
25.	1.160.2-КР-1.1.23.000	Вентиляционный приточный продух „Треугольное слуховое окно с жалюзи"	36
25.	1.160.2-КР-1.1.24.000	Вентиляционный приточный продух „Полукруглое слуховое окно с жалюзи"	37
27	1.160.2-КР-1.1.25.000	Покрытие поясков и сандриков на фасадах зданий.	38
28	1.160.2-КР-1.1.26.000	Заготовка картины для покрытия карнизного пояска. Покрытие парапета и брандмауэра.	39
29	1.160.2-КР-1.1.27.000	Навеска водосточной трубы с заменой окрытия свеса и без замены окрытия свеса.	40÷41
30.	1.160.2-КР-1.1.28.000и	Примыкание железной кровли к вытяжной трубе на канализационном стояке	42
31.	1.160.2-КР-1.1.29.000	Установка опорной детали телеантен, радиоантен и	43, 44

Формат А3

№	Обозначение	Наименование	Стр.
		крюков для крепления оттяжек.	
32.	1.160.2-КР-1.1.30.000	Опорная деталь телеан-	44
		тенн и радиостоек	
33.	1.160.2-КР-1.1.31.000и	Примеры решения кро-	45
		вель	

Настоящий альбом „Крыши" разработан на основании альбома 24-НТ-5 вып. 1975 года, обобщения опыта эксплуатации и ремонта металлических кровель с учетом результатов экспериментальных исследований и натурных наблюдений, выполненных трестом „Оргтехремстрой" г. Ленинграда; „Рекомендаций по приведению крыш с металлическим кровельным покрытием в технически исправное состояние", разработанных трестом и „Временных указаний по технической эксплуатации крыш жилых зданий с металлическими кровлями".

В альбоме даны решения по устройству металлической кровли как из листов оцинкованного кровельного железа с размерами 2000 × 1000 мм, толщиной δ = 0,55 ÷ 0,8 мм. (Покрытие кровли Вариант-I), так и из листов кровельного железа с размерами 1420 × 720 мм, толщиной δ = 0,45 ÷ 0,75 мм

Особенности изготовления и монтажа различных деталей и устройств при металлической кровле.

1.1.1. При устройстве различных соединений из кровельной стали (фальцевые соединения, устройство воротника к газу и др.) для герметизации этих соединений закладывать шнуры мастики из искусственного каучука - „Мастика герметизирующая нетвердеющая строительная" ГОСТ 14791-79 (3-д „Стройполимер" г. Калинин) типа „Бутепрол" УМС-50, „Гелан" см. чертеж 1.160.2 - КР - 1.1.07.000

1.1.2. Соединение листов рядового покрытия в картины производить лежачим двойным фальцем, а картин - стоячими одинарными фальцами, при уклонах ≤ 12° (или ≤ 20%) - двойными стоячими фальцами см. чертеж 1.160.2 - КР - 1.1.06.000

1.1.3. Соединение листов картин желоба производить двойным лежачим фальцем (Вариант-2) см. чертеж 1.160.2-КР-1.1.05.000; картины желоба соединять с картинами рядового покрытия двойным лежачим фальцем (Вариант 2) при уклонах от 12° (или 20%) до 18° (или 30%) и одинарным лежачим фальцем без подсечки при уклонах > 18 (или 30%).

1.1.4. Все фальцы, расположенные перпендикулярно коньку, должны быть стоячими; фальцы параллельные коньку должны быть лежачими. Особое внимание необходимо уделить тщательной обработке мест примыкания рядового покрытия к дымовым трубам, слуховым окнам и лазам.

1.1.5 Покрытие кровли из листовой стали при обычном шаге стропил 1.2 ÷ 2.2 м. производить по деревянной опалубке, состоящей из досок толщиной 5 см. и брусков 5×5 см.

				1.160.2-КР-1.1.00.000 ПЗ.и	
				Пояснительная записка	Стадия: Р; Лист: 1; Листов: 2
					институт: ЛЕННИИПРОЕКТ
Гл. спец.	Винер				
Рецензия	Рекутъ				
Нач. к-к	Арнаутов				
Н. контр.	Винер				

Инв. № подл. | Подпись и дата | Взам. инв. №

Формат А3

1.1.5 Работы обычно следует начинать с устройства карнизных свесов; по ним затем устраивают водосточные желоба (настенные и подвесные) принимая уклон 2%. Далее покрывают разжелобки, ендовы, слуховые окна, промежуточные звенья при подходе к дымовым трубам и, наконец, скаты крыши.

1.2. Опалубка.

1.2.1. Ширина сплошной опалубки над карнизным свесом принята ~1.140 (6 досок по 18÷19 см. каждая) толщиной 5 см. Когда устанавливается парапетное ограждение „Морозика", ширина опалубки увеличивается до 1600 мм. (см. чертеж 1.160.2-КР-1.1.18.000).

1.2.2 Под фальцы, соединяющие желоб с рядовым покрытием, по оси фальца укладывать доску шириной 19см. Следующая доска под первый лежачий фальц рядового покрытия укладывают на расстоянии 2.75м для покрытия (Вариант I) и 2.7м для покрытия (Вариант-II) от нижней кромки сплошной опалубки. Последующие доски под лежачие фальцы укладываются с шагом для покрытия из листов 2,0м×1.0м (Вариант I) через 1940 мм., для покрытия из листов 1.42×0,72 м (Вариант-II) через 1380 мм. См. чертежи серий 1.160.2-КР-1.1.04.000 и 1.160.2-КР-1.1.05.000

1.2.3. Опалубка под покрытие карнизного свеса при устройстве щелевого продуха выполняется по типовому чертежу серии 1.160.2-КР-1.1.18.000

1.2.4 Ширина опалубки в разжелобках принята от 1.6м. до 2,1м. Для покрытия по Варианту II (размер листа 1.42×0.72 м) листы стали укладывать поперек ската разжелобка (см. чертеж 1.160.2-КР-1.1.03.000)

1.2.5. Все деревянные элементы крыши должны быть антисептированы и пропитаны огнезащитным составом и должны отстоять от вентстояков не менее чем на 13см.

1.2.6. По сплошной опалубке карнизного свеса накладывается подкладочный слой (толь) на всю ширину опалубки (см. чертежи 1.160.2-КР-1.1.03.000).

1.3. Карнизный свес

1.3.1 Картина карнизного свеса изготавливается из двух цельных листов со специальным раскроем, соединяемых между собой короткими сторонами двойным лежачим фальцем см. чертеж 1.160.2-КР-1.1.08.000

1.3.2. Картины свеса соединяются между собой в блоки двойными стоячими поваленными фальцами. Готовые блоки покрытия свеса отворотной лентой одеваются на Т-образные костыли, верхнюю кромку картин прибивают к опалубке толевыми гвоздями.

1.3.3. В зоне лотка под покрытие свеса подкладывается длинной стороной вдоль ската кровли лист кровельной стали, бывший в употреблении. В местах сопряжения разжелобков с желобами под покрытие свеса.

Формат А3

[illegible] слоя картона из 3 листов кровельной стали, бывшей в употреблении, соединенных между собой длинными сторонами одинарными лежачими фальцами.

1.4. Настенный желоб.

1.4.1. На опалубке свеса наметить положение борта желоба и прибить крюки для крепления желоба с шагом 600мм ÷ 700мм. Настенный желоб изготавливать на верстаке в виде блока на всю длину желоба от водосброса до водораздела.

1.4.2. Листы для покрытия по Варианту I соединяются в блоки короткими сторонами двойными лежачими фальцами с учетом направления стока воды и не более 6 листов.

1.4.3. Листы для покрытия кровли по Варианту II соединяются в блоки длинными сторонами двойными лежачими фальцами с учетом направления стока воды и не более 10 листов.

1.4.4. Блоки желоба, скатанные в рулоны, доставить на опалубку свеса и соединять между собой двойными стоячими поваленными фальцами. Затем отогнуть борт желоба, отворотную ленту и кромку для образования фальца, соединяющего желоб с рядовым покрытием.

1.4.5. Высота борта желоба не менее 15см. Верхнюю кромку желоба крепить к опалубке клямерами и соединять с рядовым покрытием при уклоне крыши более 30% и кромку, [illegible] ческие картины соединяются одинарными лежачими фальцами с заполнением мастикой из искусственного каучука.

При уклоне менее 30% металлические картины соединяются - двойными лежачими фальцами.

1.4.6. Обрезы стоячих фальцев рядового покрытия с желобом обрабатываются по схеме на листе 2.160.2-КР-1.1.08.000

1.4.7. Соединение желобов в разжелобках диагональными фальцами не допускается, во избежание их, следует один из блоков желоба перепускать до верхней кромки второго блока желоба.

1.5 Разжелобки.

Покрытие разжелобков выполнять блоками изготавливаемыми так же, как блоки настенных желобов. Блоки разжелобков соединять между собой, с рядовым покрытием и с желобами двойными стоячими поваленными фальцами на мастике из искусственного каучука.

1.6 Вентиляция чердачных помещений.

1.6.1. В г. Ленинграде благоприятный температурно-влажностный режим чердачных помещений обеспечивается при соотношении живых сечений вытяжных вентиляционных отверстий - 1:250; такое же соотношение принимается и для приточных отверстий.

На листе 1.160.2-КР-1.1.17.000 дана таблица подбора вентиляционных устройств в зависимости от характера работ по крышам во всех случаях необходимо устраивать щелевые вентиляционные продухи.

В соответствии с противопожарными требованиями СНиП-II-2-80 в каждом чердаке или части чердака, ограниченной противопожарными стенами, следует устраивать лаз на крышу. При решении вентиляции чердака лаз нужно учитывать как приточный вентиляционный продух.

Слуховые окна являются малоэффективными вентиляционными продухами, однако при невозможности выполнения щелевого продуха, их следует сохранять или устраивать вновь по возможности приблизив к карнизному свесу, но не ниже 20см. от фальца, соединяющего надстенный желоб с рядовым покрытием.

1.7 Сборная металлическая парапетная решетка „Морозика"

Ограждения парапетные предназначены для предохранения людей от падения с крыш и устанавливаются на крышах при капитальном и выборочном ремонтах зданий. Парапетные ограждения поставляются заказчику секциями (прямая и угловая) в комплекте с соединительным крепежом.

Правильный монтаж парапетного ограждения полностью исключает протечки кровли в местах его крепления.

Ограждение устанавливается на крыше параллельно нижнему срезу ската по линии, проходящей на 10-12 см. выше линии желоба.

Уголки основания (уголок №1) крепить к крыше болтами М16×120 (М16×300) с установкой резиновых герметизирующих прокладок.

1.8. Прочие детали и устройства

В альбоме приведены также типовые чертежи на:

- детали устройства выдр при вентстояках см. лист 1.160.2-КР-1.1.11.000, 1.160.2-КР-1.1.12.000;
- детали устройства воротников из кровельной стали к продуху „Лаз" с жалюзи" см. лист 1.160.2-КР-1.1.21.000
- навеска водосточных труб на стены зданий см. лист 1.160.2-КР-1.1.26.000 (лист 29); На чертеже дана таблица определения места крепления верхнего настенного штыря и длины межколенного звена в зависимости от диаметра водосточной трубы и выноса карниза;
- детали покрытия кровельной сталью поясков, сандриков, парапетов и брандмауэров см. листы 1.160.2-КР-1.1.24.000; 1.160.2-КР-1.1.25.000

1.9 Техника безопасности при кровельных работах.

Допуск рабочих на крышу разрешается, после осмотра стропил, обрешетки, парапета и определения

Инв. № подл. 1945 | Подпись и дата 05.11.02 | Взам. инв. №

при необходимости мест и способов надежного закрепления страховочных канатов кровельщиками.

При выполнении работ на крыше рабочие должны быть обеспечены предохранительными поясами, спецодеждой и спецобувью в соответствии с типовыми отраслевыми нормами.

Работающие на крыше с уклоном более 20° должны быть снабжены переносными стремянками шириной не менее 30 см, с нашитыми планками.

Стремянки во время работы следует надежно закреплять.

Все деревянные элементы должны быть антисептированы. К работам по антисептической и огнезащитной обработке древесины, приготовлению соответствующих составов, а также и погрузке, выгрузке и распаковке химических материалов надлежит допускать рабочих, прошедших соответствующее обучение и медицинский осмотр.

Запрещается доступ посторонних лиц к местам приготовления антисептических и огнезащитных составов.

Складывать на крыше штучные материалы, инструменты и тару допускается лишь при условии принятия мер против их падения (скольжения) по скату или сдувания ветром.

Покрывать карнизные свесы, желоба, парапеты, лоджии и балконы, а также навешивать водосточные воронки и трубы необходимо с подмостей, выпускных лесов или подвесных люлек, устраиваемых с соблюдением специальных требований.

Зона возможного падения материалов, инструментов и тары со здания, на котором производятся кровельные работы, должна быть ограждена.

Запрещается выполнение кровельных работ во время гололедицы, тумана, ветра более 6 баллов, ливневого дождя, грозы и сильного снегопада.

Инв. № подл. | Подпись и дата | Взам. инв. №

План желоба

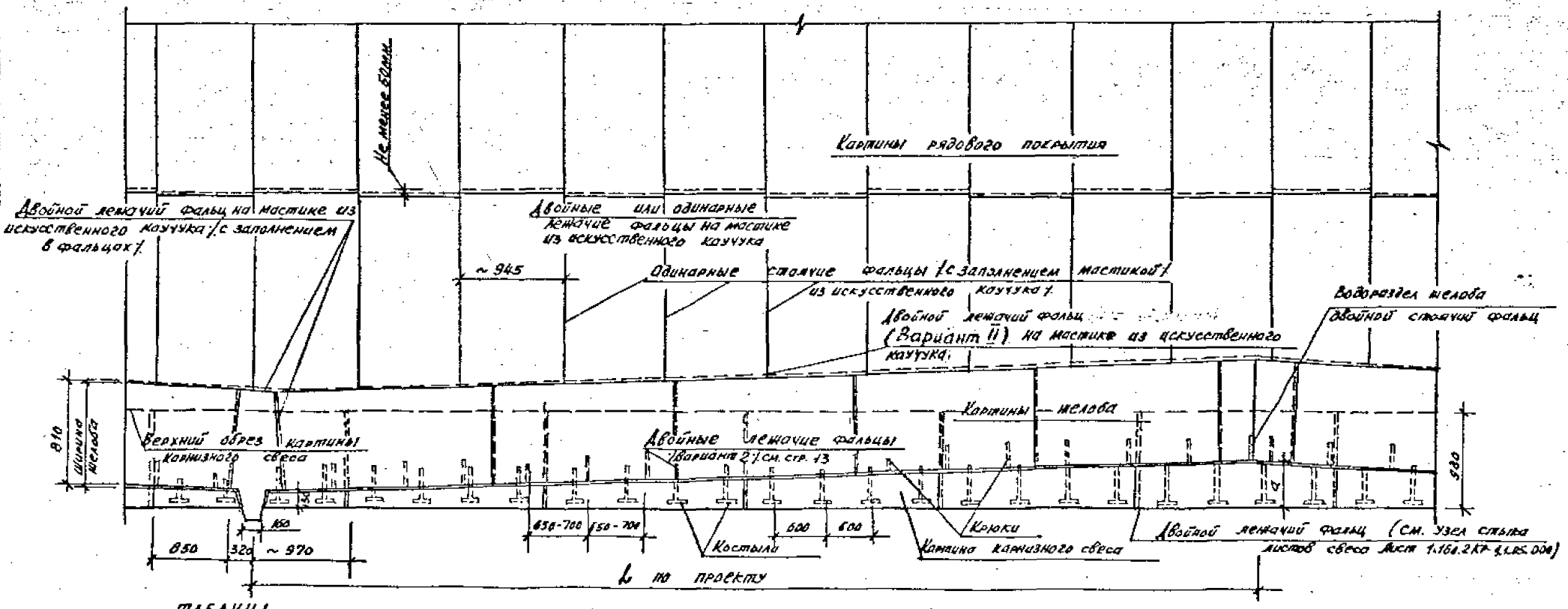

ТАБЛИЦА

Минимальных значений удаления желоба от свеса карниза

Угол наклона поверхности кровли к горизонту α°	Тангенс α°	Минимальное удаление желоба от карнизного свеса „a" в см. Расстояние от водосточной трубы до водораздела желоба „L" в метрах									
		1	2	3	4	5	6	7	8	9	10
16°	1/3.5	19	24	30	35	40	46	51	57	62	67
18°	1/3.1	18	23	28	33	38	43	48	53	58	62
20°	1/2.75	18	22	27	31	35	40	44	49	53	57
22°	1/2.5	17	21	25	29	33	37	41	45	49	53
24°	1/2.25	17	21	25	29	32	36	39	43	47	50
26°	1/2.05	17	20	24	27	30	34	37	41	44	47

Покрытие карниза „Вариант I" дан для листов оцинкованного железа с разм: 2000×1000 мм по ГОСТ 7118-78 и уклонах кровли от 12° (или 20%) до 18° (или 30%)

Соединение листов в картины желоба производить лежачими двойными фальцами

Данный лист читать совместно с листами 1.160.2-КР-1.1.03.000 ÷ 1.160.2-КР-1.1.06.000

Гл.спец.	Винер		
Ст. инж.	Рокуть		
Техник	Старикова		
К.контр.	Винер		

1.160.2-КР-1.1.01.000

Покрытие металлической кровли (Вариант I)

Стадия	Лист	Листов
Р	1	1

Институт ЛЕНЖИЛПРОЕКТ

Инв.№ подл. | Подпись и дата | Взам.инв.№ | Инв.№ дубл. | Подпись и дата | Инв.№ подл.

Формат А3

План желоба

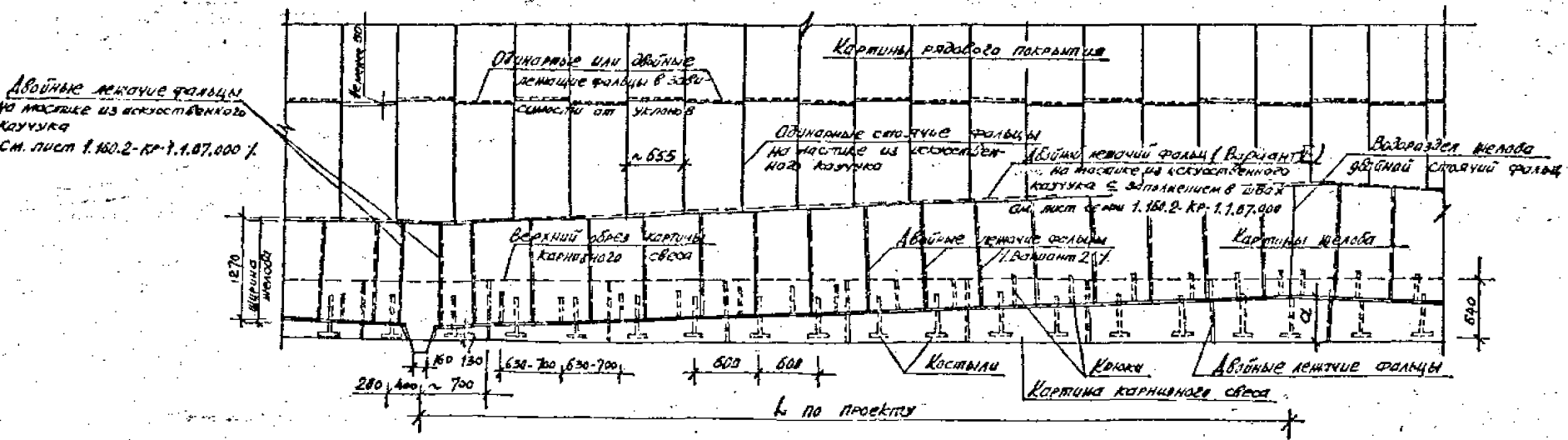

Устройство надстенного желоба и карнизного свеса

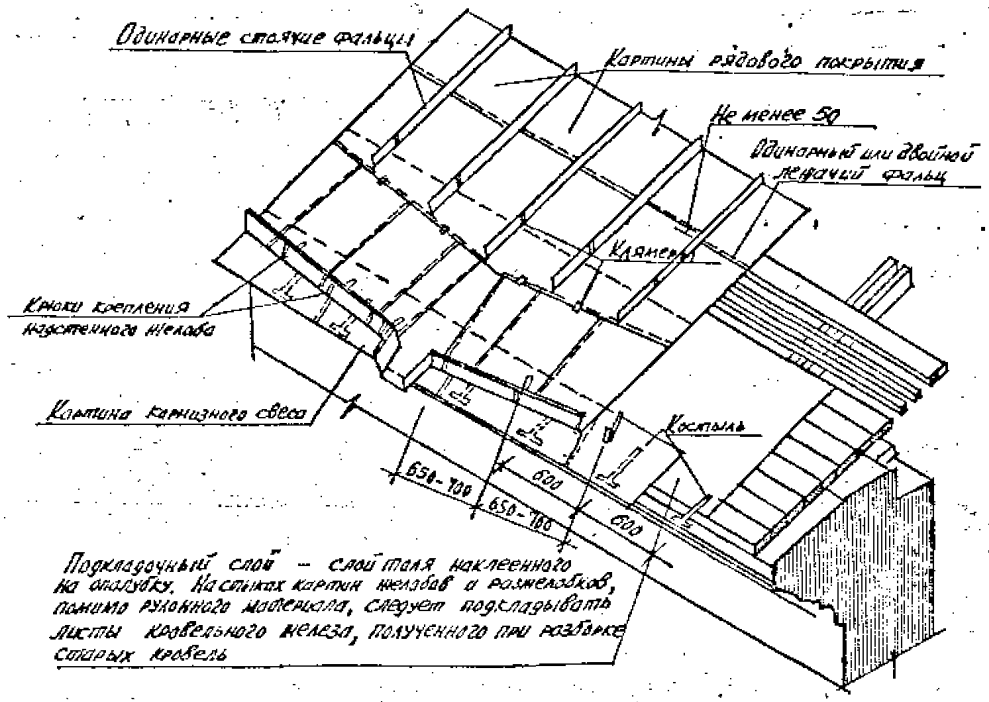

Подкладочный слой – слой толя наклеенного на опалубку. На стыках картин желобов и разжелобков, помимо рулонного материала, следует подкладывать листы кровельного железа, полученного при разборке старых кровель

Покрытие кровли „Вариант II" дан для листов черного железа с разм. 1420 × 720 мм и толщиной δ = 0.45 ÷ 0.75 мм
Данный лист читать совместно с листами 1.160.2-КР-1.1.03.000 ÷ 1.1.06.000

Гл.спец.	Винер		1.160.2-КР-1.1.02.000
Ст.инж.	Рекуть		Покрытие металлической кровли (Вариант II)
Техник	Саралово		Стадия Р; Лист 1; Листов 1
Н.контр.	Винер		Институт Ленжилпроект

Инв.№ подл. | Подпись и дата | Взам.инв.№ | Инв.№ дубл. | Подпись и дата | Начальник сект. Гл.спец. проекта | Автор чертежа | Инв.№ подл. | Подпись и дата

Вариант I

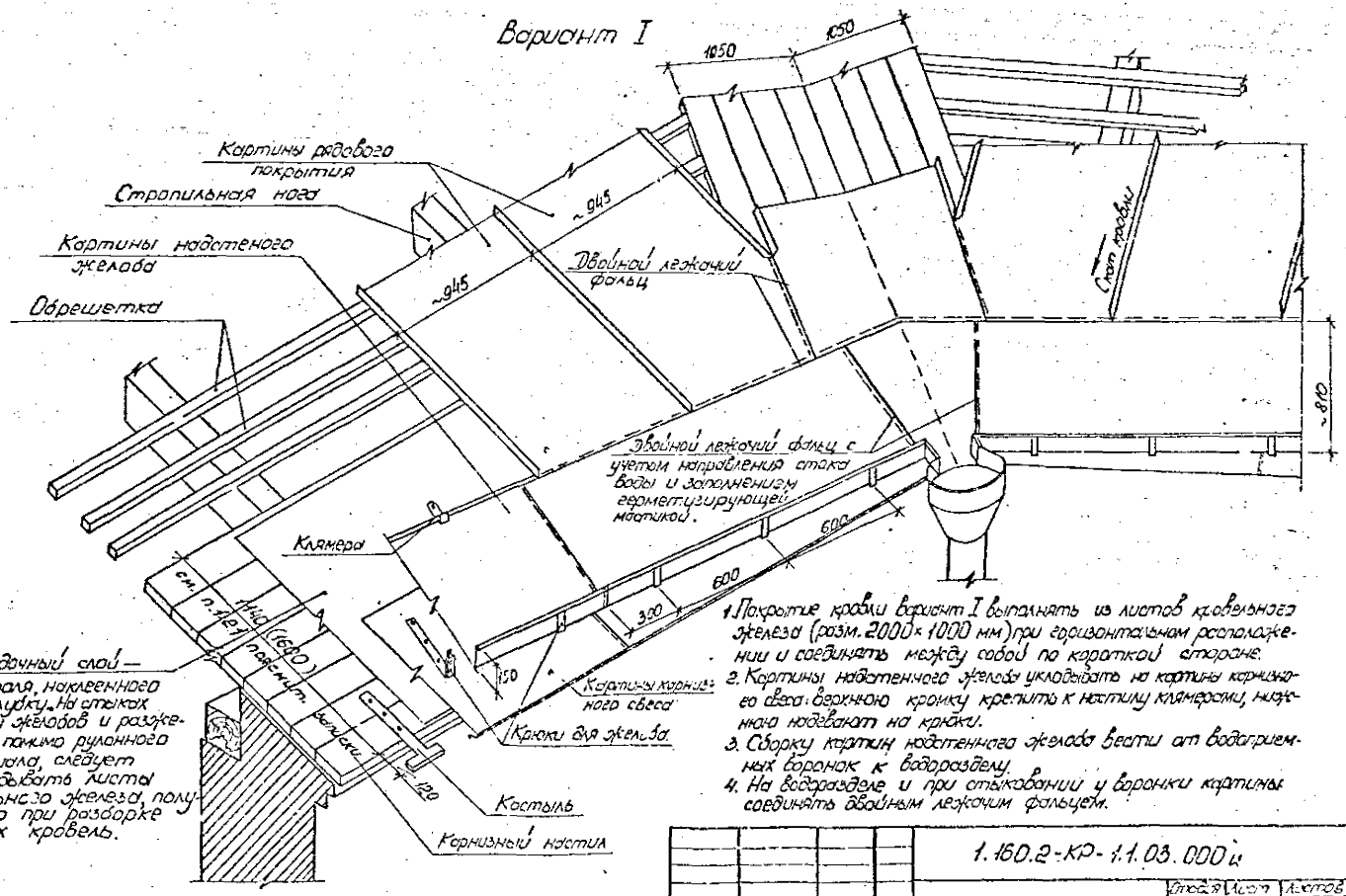

1. Покрытие кровли вариант I выполнять из листов кровельного железа (разм. 2000×1000 мм) при горизонтальном расположении и соединять между собой по короткой стороне.
2. Картины надстенного желоба укладывать на картины карнизного свеса: верхнюю кромку крепить к настилу клямерами, нижнюю надевают на крюки.
3. Сборку картин надстенного желоба вести от водоприемных воронок к водоразделу.
4. На водоразделе и при стыковании у воронки картины соединять двойным лежачим фальцем.

				1.160.2-КР-1.1.03.000 и			
Гл.спец.	Винер			Устройство надстенного желоба. /Вариант I и вариант II/	Стадия	Лист	Листов
Ст.инжен.	Рекуть				Р	1	2
Инженер	Кужелева				институт ЛЕННИИПРОЕКТ		
Норм.конт.	Винер						

Инв. № подл. | Подпись и дата | Взам. инв. №

Формат А3.

Схема 2 Вариант II Схема 1

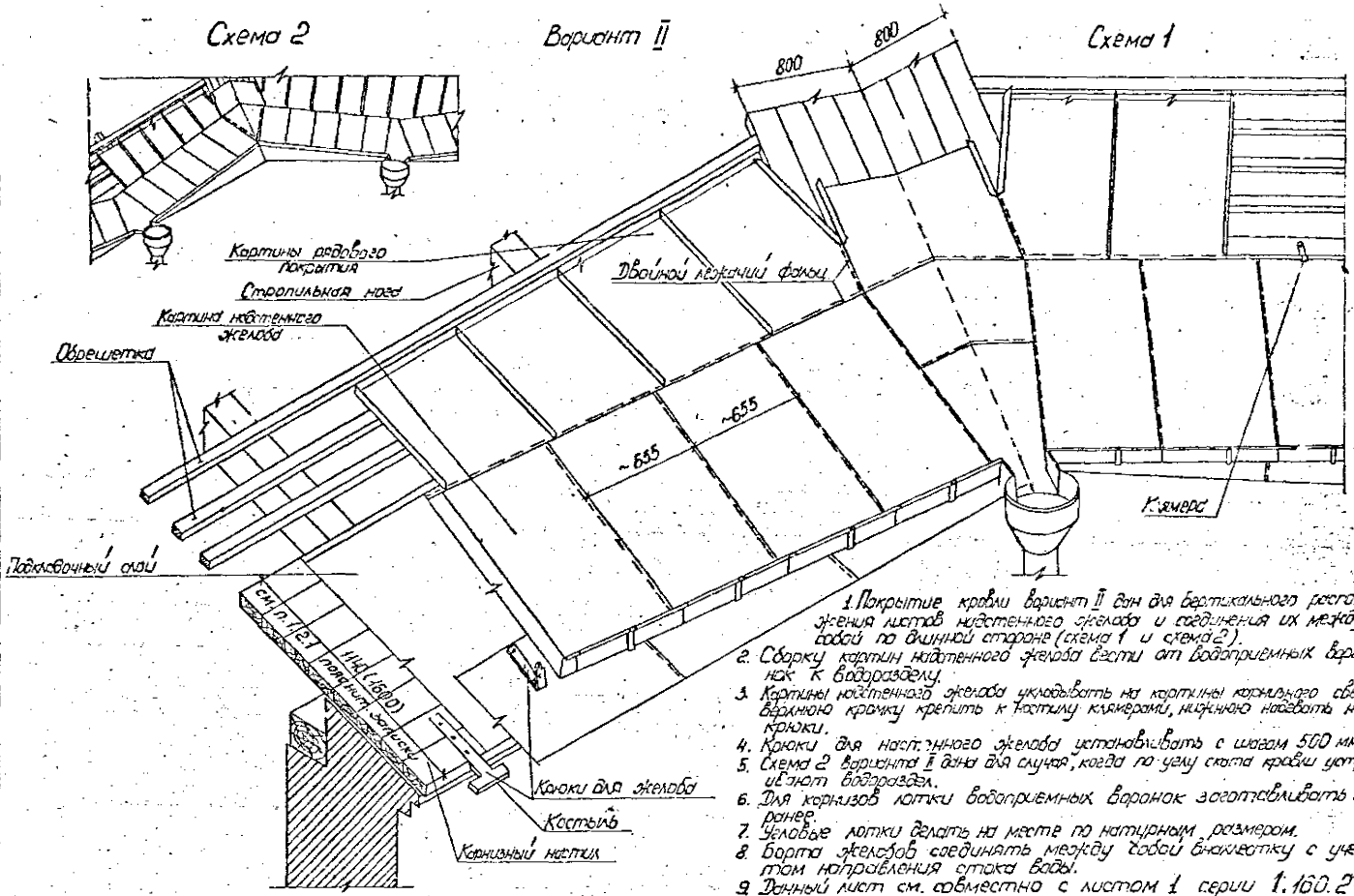

1. Покрытие кровли вариант II дан для вертикального расположения листов настенного желоба и соединения их между собой по длинной стороне (схема 1 и схема 2).
2. Сборку картин настенного желоба вести от водоприемных воронок к водоразделу.
3. Картины настенного желоба укладывать на картины карнизного свеса: верхнюю кромку крепить к костылю клямерами, нижнюю надевать на крюки.
4. Крюки для настенного желоба устанавливать с шагом 500 мм.
5. Схема 2 вариант II дана для случая, когда по углу ската кровли устраивают водораздел.
6. Для карнизов лотки водоприемных воронок заготавливать заранее.
7. Угловые лотки делать на месте по натурным размерам.
8. Борта желобов соединять между собой внахлестку с учетом направления стока воды.
9. Данный лист см. совместно с листом 1 серии 1.160.2-КР-1.1.03.000.

Инв. № подл.	Подпись и дата	Взам. инв. №
1975	05.11.72	

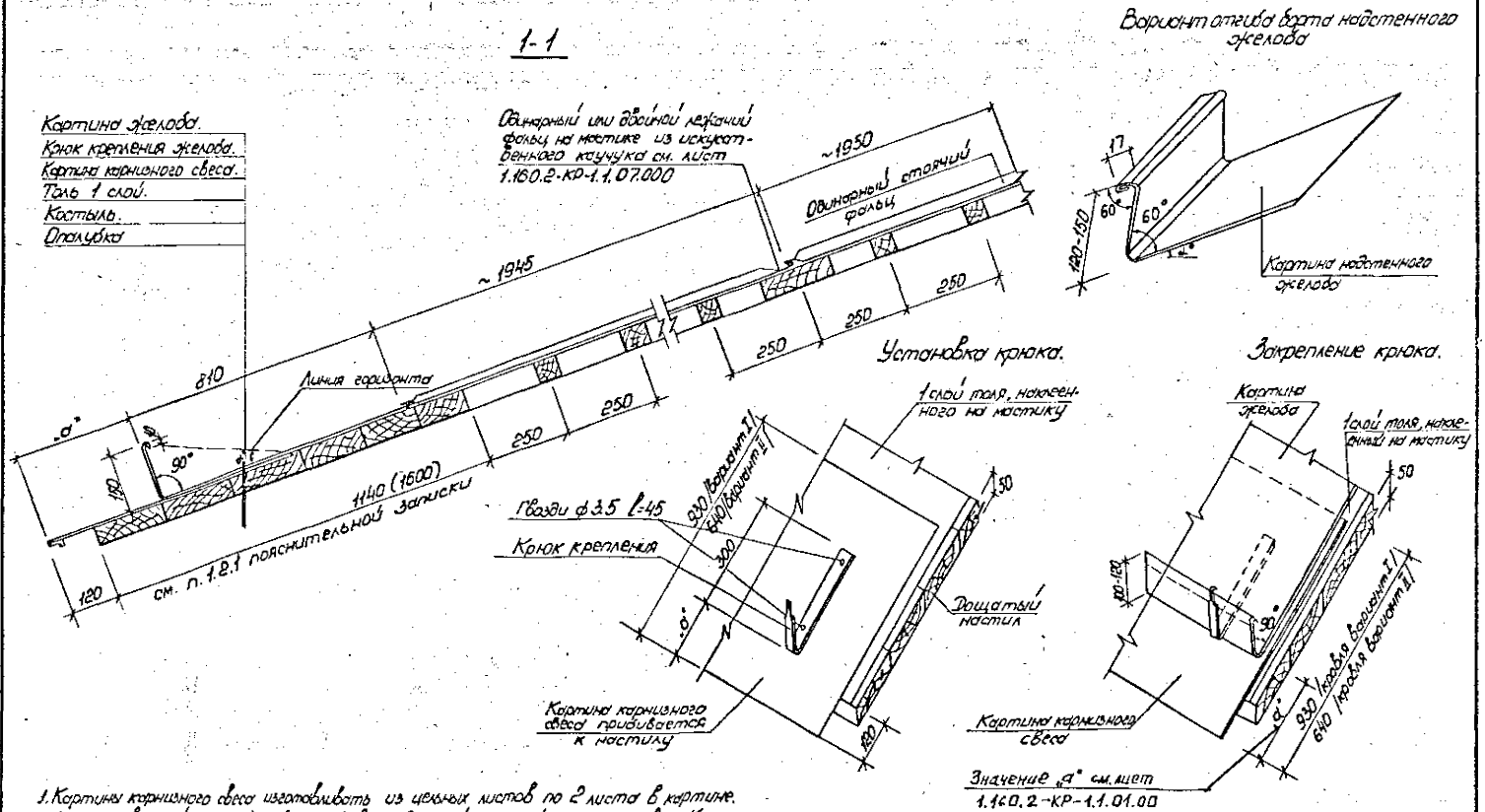

1. Картины карнизного свеса изготавливать из цельных листов по 2 листа в картине.
2. Листы кровельной стали желоба укладывать длинной кромкой по скату кровли. Картины желоба изготавливать на верстаке из 8 листов, соединяемых двойными лежачими фальцами, и доставлять на места укладки в рулонах. Между собой картины соединять двойным стоячим поваленным фальцем на мастике из искусственного каучука.
3. Борт желоба отгибать на месте укладки под углом 60° или 90° и крепить отгибом к узкой части крюка.
4. Чертеж читать совместно с листами серии 1.160.2-КР-1.1.03.000, 1.160.2-КР-1.1.06.000–1.160.2-КР-1.1.09.000

				1.160.2-КР-1.1.04.000		
Гл.спец.	Винер			Детали покрытия карниза при металлической кровле. /Вариант I/	Стадия	Лист	Листов
Ст.инж.	Рекуть				Р	1	1
Техник	Розанова				институт ЛЕНИНГРАДПРОЕКТ		
Нормкон.	Винер						

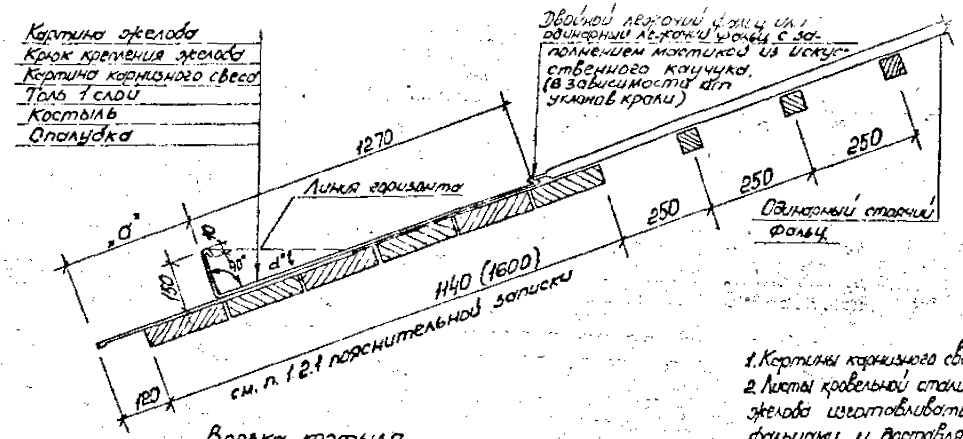

Врезка костыля

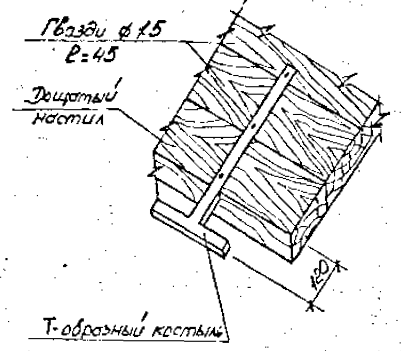

1. Картины карнизного свеса изготавливать из целых листов без раскроя по 2 листа в картине.
2. Листы кровельной стали желоба укладывать длинной кромкой по скату кровли. Картины желоба изготавливать на верстаке из 8 листов, соединяемых двойными лежачими фальцами и доставлять на место укладки в рулонах. Между собой картины соединять двойным стоячим поволенным фальцем на герметике из искусственного каучука.
3. Борт желоба отгибать на месте укладки под углом 60° или 90° и крепить отгибом узкой части крюка.
4. Чертеж читать совместно с листами серии 1.160.2-КР-1.1.03.000; 1.160.2-КР-1.1.06.000; ÷ 1.160.2-КР-1.1.09.000.

Гл.спец.	Винер		
Ст.инж.	Рекуть		
Техник	Розанова		
Н.контр.	Винер		

1.160.2-КР-1.1.05.000

Детали покрытия карниза при металлической кровле (вариант II)

Стадия	Лист	Листов
Р	1	1

ЛЕНИНИЛПРОЕКТ

Инв.№ подл. | Подпись и дата | Взам. инв.№

Формат А3.

Костыль для крепления картин карнизного свеса

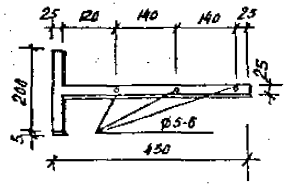

Крюк для крепления надстенного желоба

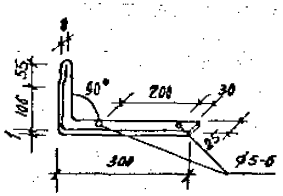

Клямера
(из кровельной стали)



Фальцевые соединения

Одинарный лежачий фальц
(пунктиром показан лист с подсечкой)

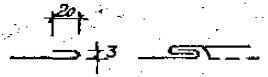

Двойной лежачий фальц (вариант 1)
(пунктиром показан лист с подсечкой)

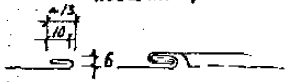

Крепление картин рядового покрытия к обрешетке

Крепление клямеры и заделка ее в гребень

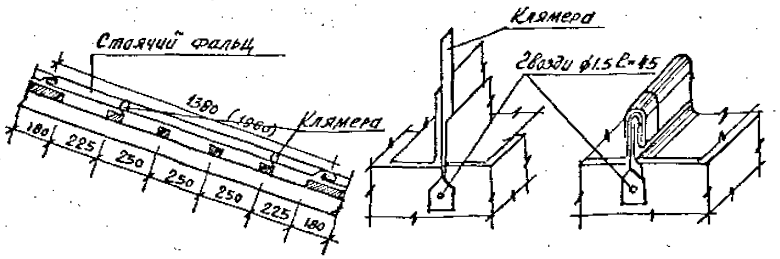

Одинарный лежачий фальц с клямерой
(Соединение надстенного желоба с рядовым покрытием выполняется с заполнением мастикой из искусственного каучука)

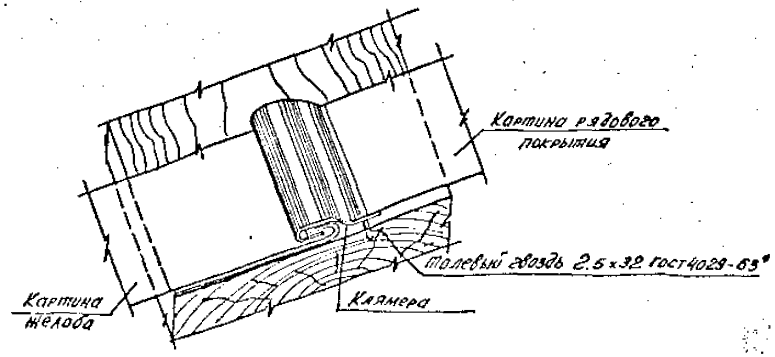

Угловой фальц

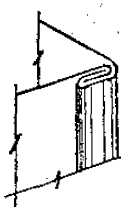

Двойной лежачий фальц (вариант 2)

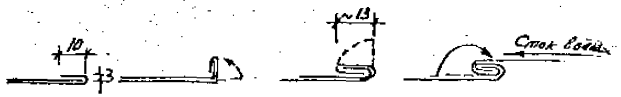

Одинарный стоячий фальц



Двойной стоячий фальц

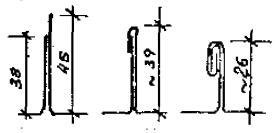

1. Для изготовления картин надстенного желоба и разжелобков следует пользоваться, как наиболее плотным, двойным лежачим фальцем (вариант 2)
2. Картины надстенного желоба и разжелобков соединять между собой двойным стоячим пологленным фальцем (вариант 2) с заполнением фальцев мастикой из искусственного каучука см. лист серии 1.160.2-КР-1.1.07.000
3. Чертеж читать совместно с листами серии 1.160.2-КР-1.1.01.000÷1.160.2-КР-1.1.165
4. Фальцевые соединения даны для кровельной стали толщ. 0.45÷0.7мм. При большей толщине стали отгибы фальцевых соединений увеличить на 20%
5. Данный лист выполнен согласно черт. лист 4 альбома 24-НТ-5/75

Гл.спец.	Винер		
Ст.инж.	Рекуть		
Пр.ескиз	Сеславин		
Н.контр.	Винер		

1.160.2-КР-1.1.06.000.

Крепление элементов металлической кровли и фальцевые соединения

Стадия	Лист	Листов
Р	1	1

ЛЕНИНГРАДПРОЕКТ

Формат А3

При замене кровли или на новой кровле.
(при капитальном ремонте).
Фальц одинарный стоячий.

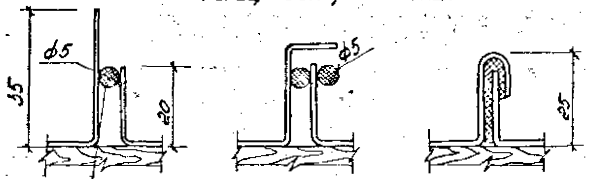

Фальц одинарный лежачий.



При ремонте на существующей кровле.
(выборочный ремонт)
Фальц одинарный стоячий

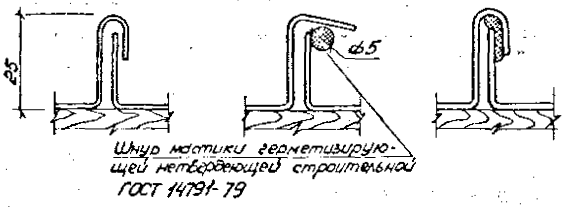

Фальц одинарный лежачий.

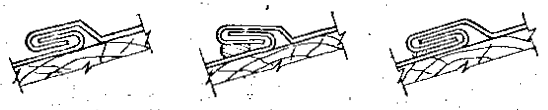

1. Герметизацию фальцевых соединений осуществлять шнуром „Герметизирующей мастики нетвердеющей строительной" типа „Бутепрол", УМС-50, „Гелан".
2. Донный лист см. совместно с листами серии 1.160.2-КР-1.1.01.000 ÷ 1.160.2-КР-1.1.06.000.

			1.160.2-КР-1.1.07.000
Гл.спец.	Винер		Фальцевые соединения листов кровельного железа с заполнением герметизирующей мастикой
Ст.инж.	Рекуть		Стадия: Р; Лист: 1; Листов: 2
Инженер	Кокелева		институт ЛЕНИНИЛПРОЕКТ
Н.контр.	Винер		

Инв.№ подл. | Подпись и дата | Взам.инв.№ | Согласовано | Ф.И.О. | Подпись

Формат А3

Двойной лежачий фольц (вариант 2) с заполнением герметизирующей мастикой.

Этап 1.

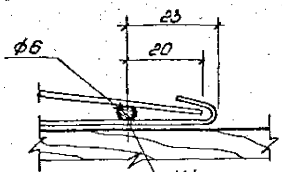

Этап 2.

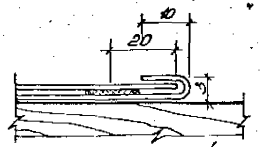

Шнур мастики герметизирующей нетвердеющей строительной ГОСТ 14791-79

Этап 3

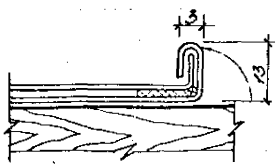

Этап 4.

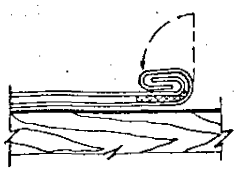

Этап 5



Двойной стоячий фольц.

Этап 1.

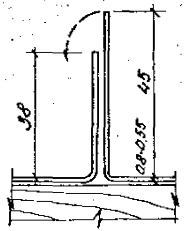

Этап 2.

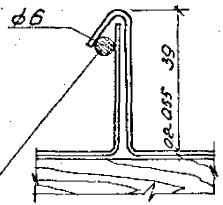

Шнур мастики герметизирующей нетвердеющей строительной ГОСТ 14791-79

Этап 3.

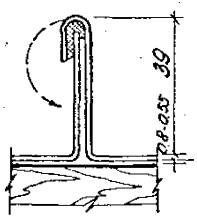

Этап 4.

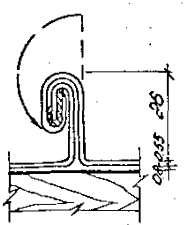

Лист кровельной стали

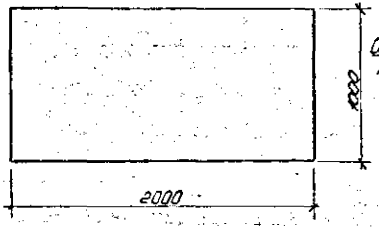

Картина рядовая покрытия

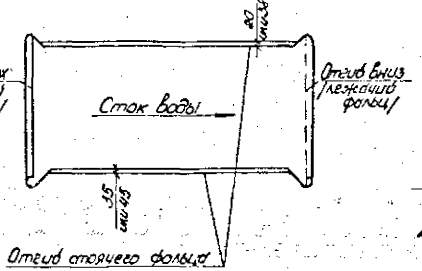

Картина карнизная свеса

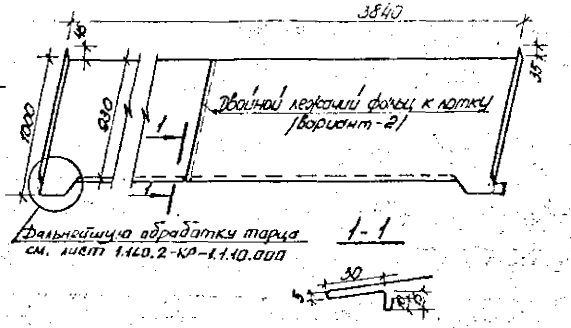

Картина навитенного желоба

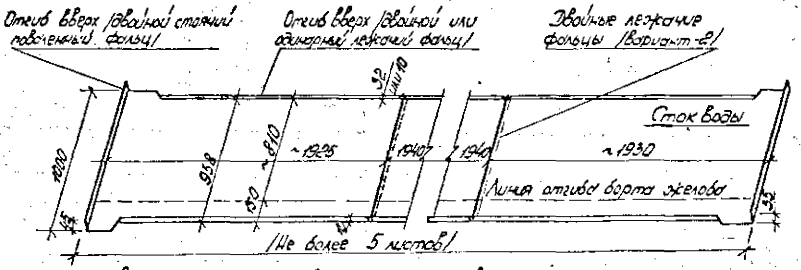

Картина разжелобка.

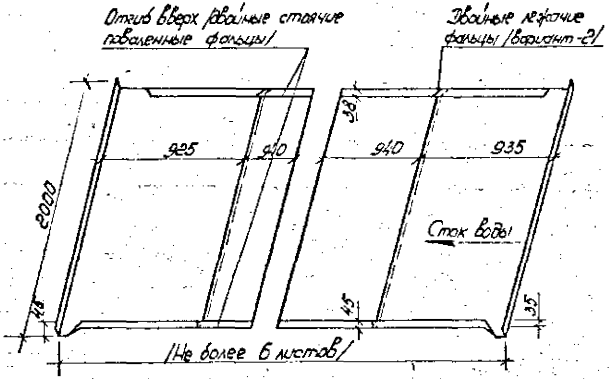

1. Там, где позволяют местные условия, картины рядового покрытия предпочтительно заготовлять из $2^{-х}$ листов.
2. Листы картин свеса, желоба и разжелобков соединять между собой двойными лежачими фальцами по варианту-2.
3. Соединения картин свеса, желоба, разжелобков, а также картин разжелобков с рядовым покрытием выполнять двойными стоячими паваленными по направлению стока воды фальцами с заполнением мастикой из искусственного каучука.
4. В картинах навитенных желобов и разжелобков все отгибы для образования фальцев выполнять на месте укладки кроме фальцев по варианту-2.
5. Чертежи читать совместно с листами серии 1.160.2-КР1.1.01.000, 1.160.2-КР-1.1.04.000.
6. Донный лист выполнен согласно черт. 32/603 альбома 24-НТ-5. изд. 1975.

Гл.спец.	Бынер		1.160.2-КР-1.1.08.000
Ст.инж.	Декуть		Картины металлической кровли /Вариант-I/
Техник	Разанова		Стадия Р; Лист 1; Листов 1
Н.контр.	Бынер		Институт ЛЕНИНИЛПРОЕКТ

Формат А3

Лист кровельного железа

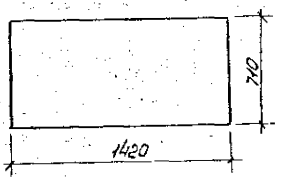

Картина рядового покрытия.

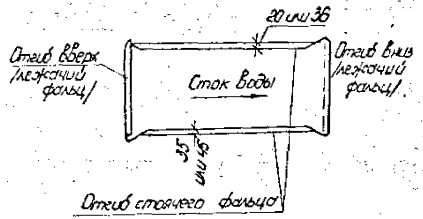

Картина покрытия свеса.

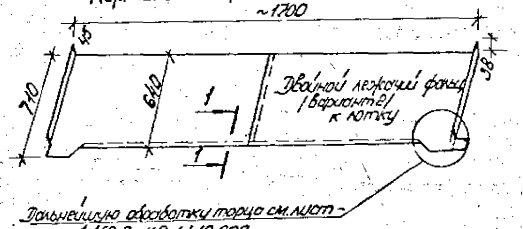

Картина надстенного желоба /Покрытие - вариант II/.

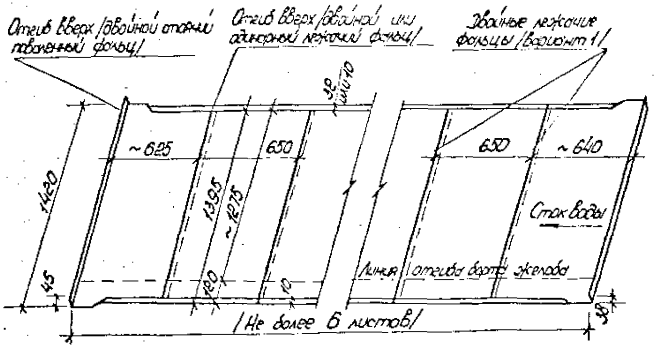

Картина разжелобка. /Покрытие - вариант II/

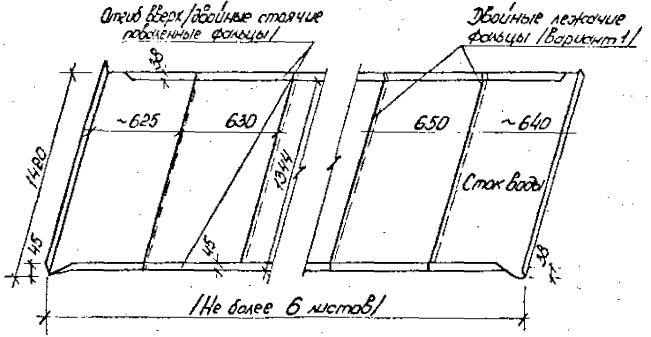

Данный лист см. совместно с листом 1.160.2-КР-1.1.08.000.

Схема сопряжения картин желоба и рядового покрытия /Подготовка листов картин для узла „А"/

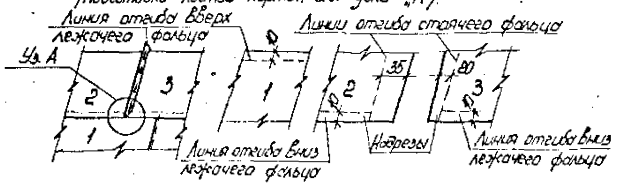

				1.160.2-КР-1.1.09.000		
Гл. спец.	Винер			Картины металлической кровли /вариант II/	Стадия	Лист	Листов
Ст. инж.	Рекуть				Р	1	1
Техник	Розанова				институт ЛЕНИНИЛПРОЕКТ		
Н. контр.	Винер						

Инв. № подл. | Подпись и дата | Взам. инв. №

Формат А3

Схема соединения картин карнизного свеса.

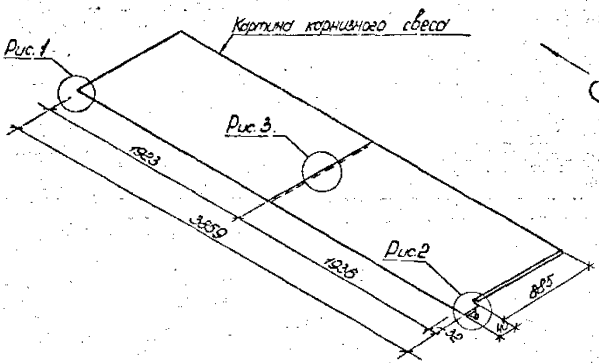

Рис. 1.

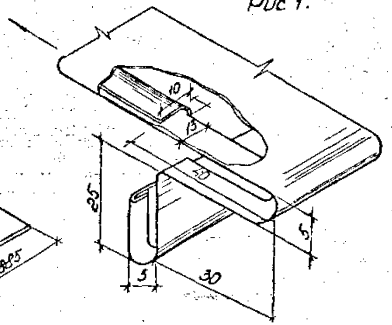

Рис. 2.

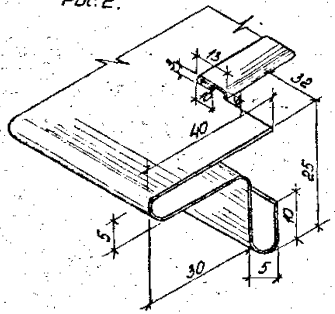

Рис. 3

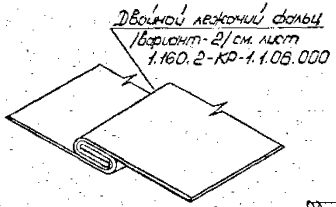

Схема заготовки кромок картины до сгиба.

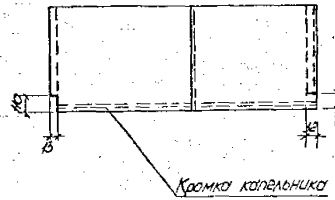

1. Металлические картины карнизного свеса соединяют между собой двойным лежачим фальцем (вариант 2) путем задвижки заготовок друг в друга (см. схему соединения картин).
2. Кромки металлических картин должны быть вырезаны и отогнуты под двойной лежачий фальц см. рис. 1. и рис. 2.
3. Верхнюю кромку металлических листов свеса следует крепить к деревянному карнизному настилу гвоздями.
4. Данный лист см. совместно с листами 1.160.2-КР-1.1.06.000 и 1.160.2-КР-1.1.09.000.
5. Стрелки указывают направление присоединения картин.

Гл.спец.	Винер			1.160.2-КР-1.1.10.000			
Ст.инж.	Рекуть			Узел стыка листов карнизного свеса.	Стадия	Лист	Листов
Инжен.	Кужелева				Р	1	1
Н.конт.	Винер				институт ЛЕНЖИЛПРОЕКТ		

Инв.№ подл.	Подпись и дата	Взам.инв.№	Согласовано	Ф.И.О.	Подпись
1926	05.11.82г.		Н.К. отд. №2 Ст.Ор. Тельмана	Миновидов В.С.	

Формат А3.

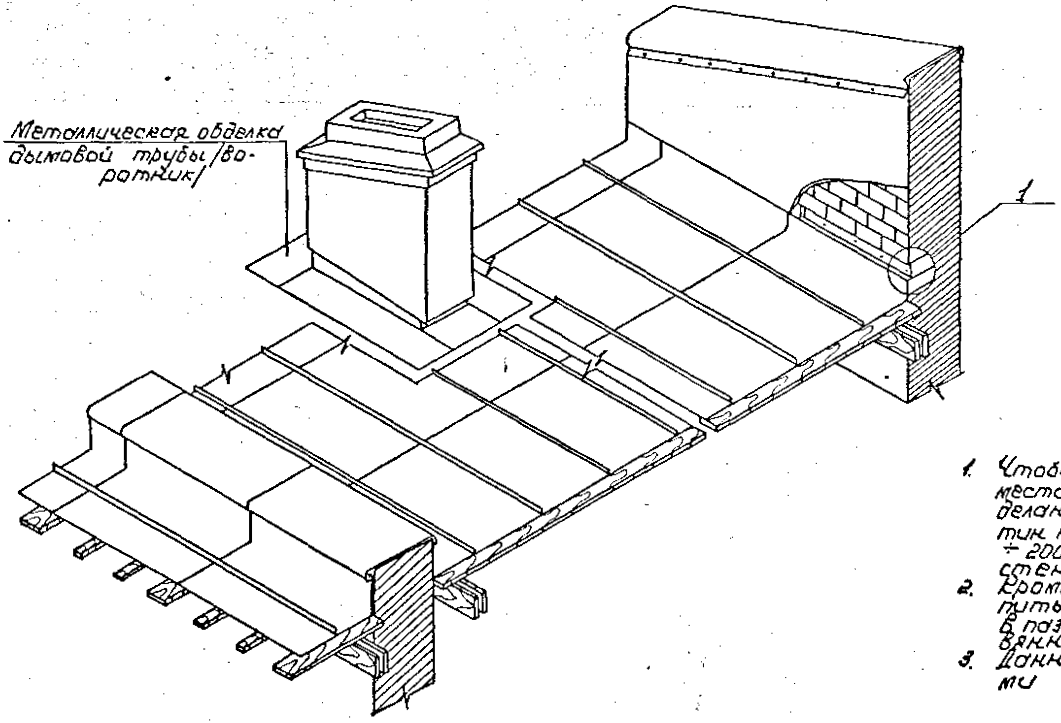

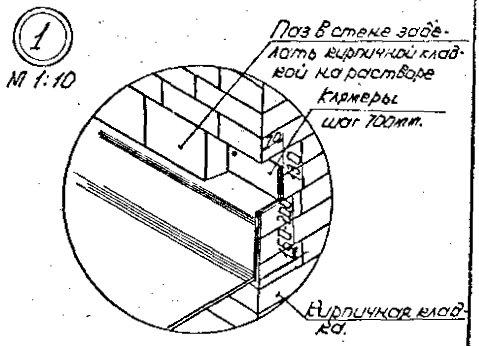

1. Чтобы вода не проникала в здание в местах продольного примыкания кровли, делают отгибы кромок металлических картин на 90° с заделкой их на высоте 150÷÷200мм от уровня кровли в пазе стены (см. узел 1).
2. Кромки металлических картин следует крепить гвоздями (ПЗ.0×70 ГОСТ 4028-63*) в пазе существующей стены к деревянным пробкам или в швы.
3. Данный чертеж см. совместно с листами 1.160.2-КР-1.1.12.000.

				1.160.2-КР-1.1.11.000			
Гл.спец	Викер			Продольное примыкание кровли к существующей стене	Стад	Лист	Листов
Ст.инж	Рекуть				Р	1	1
Инженер	Кужелева				институт ЛЕНЖИЛПРОЕКТ		
Н.контр	Викер						

Инв.№ подл. | Подпись и дата | Взам. инв.№ | Инв.№ отдела | Н.К. отдела | Инв.№ отдела | Чиц | Подпись

Рис. 1

1. Нижняя часть воротника
2. Левая часть воротника
3. Верхняя часть воротника
4. Правая часть воротника

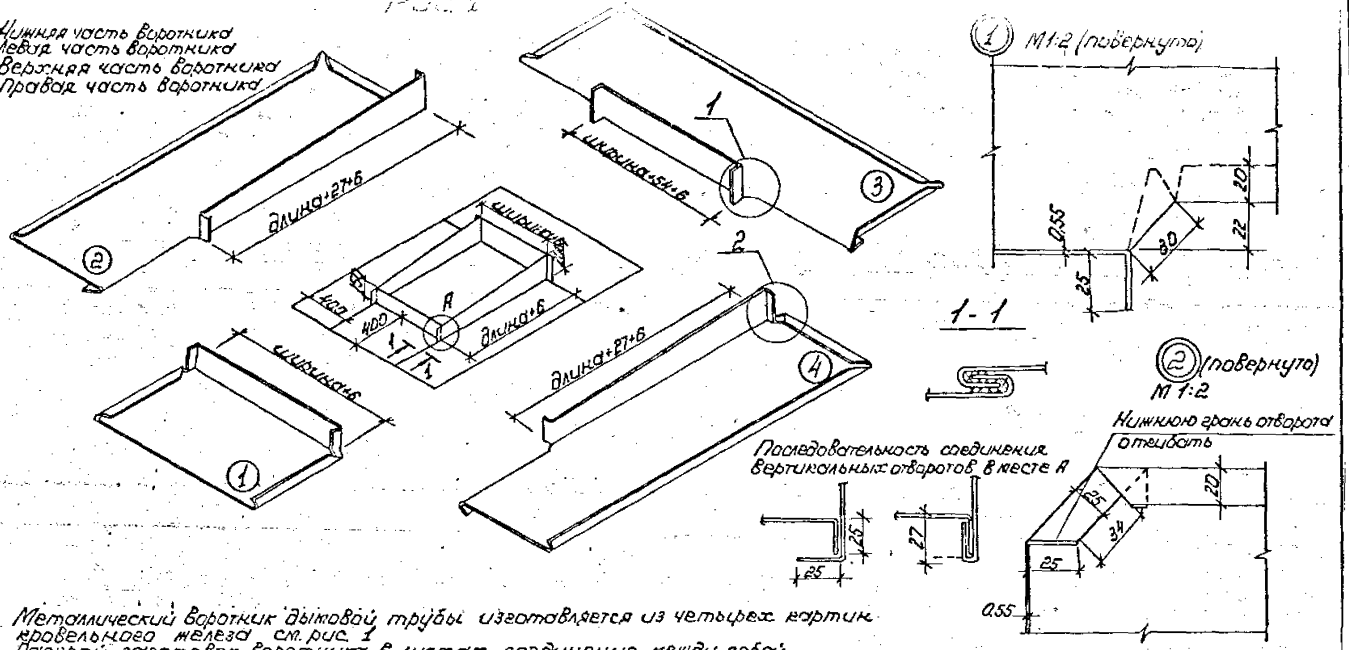

1. Металлический воротник дымовой трубы изготавливается из четырех картин кровельного железа см. рис. 1
2. Раскрой заготовок воротника в листах соединения между собой осуществлять путем загиба кромок см. узлы 1 и 2.
3. Картины воротника при необходимости изготавливаются из двух и более заготовок, двойным лежачим фальцем.
4. Все фальцевые соединения металлического воротника с кровлей выполнять двойным лежачим фальцем вариант 1 или одинарным фальцем с заполнением мастикой из искусственного каучука.
5. Данный чертеж смотри совместно с листами 1.160.2 - КР - 1.1.10.000

Гл. спец.	Винер			1.160.2-КР-1.1.12.000			
Ст. инж.	Рекуть			Металлический воротник дымовой трубы	Стад.	Лист	Листов
Инженер	Кужелева				Р	1	1
Н. контр.	Винер				институт ЛЕНЖИЛПРОЕКТ		

Инв. № подл.	Подп. и дата	Взам. инв. №	Согласовано	ФИО	Подпись
			Н-р отд. № 2	Миловидов	

Формат А3

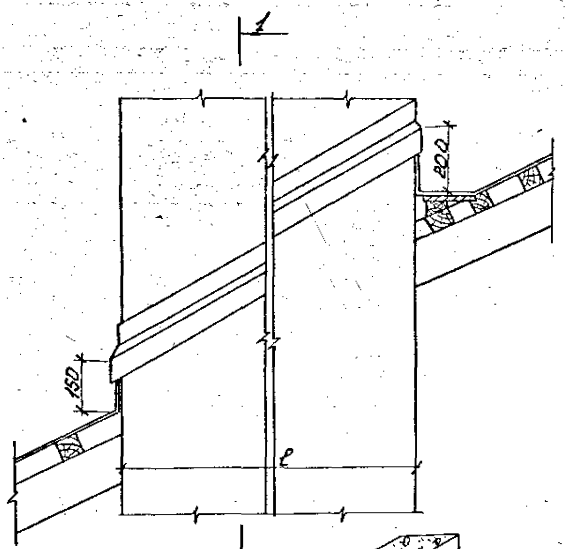

Фрагмент выдры.

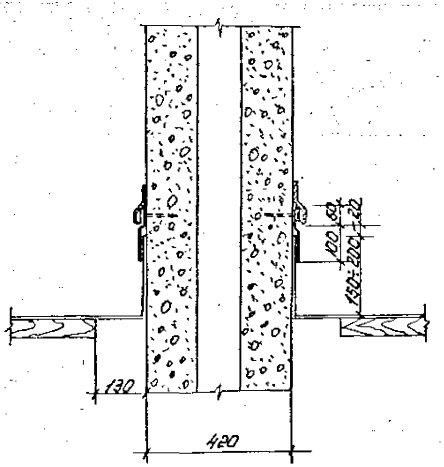

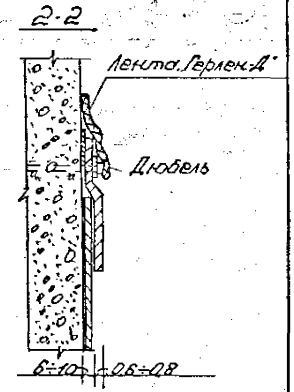

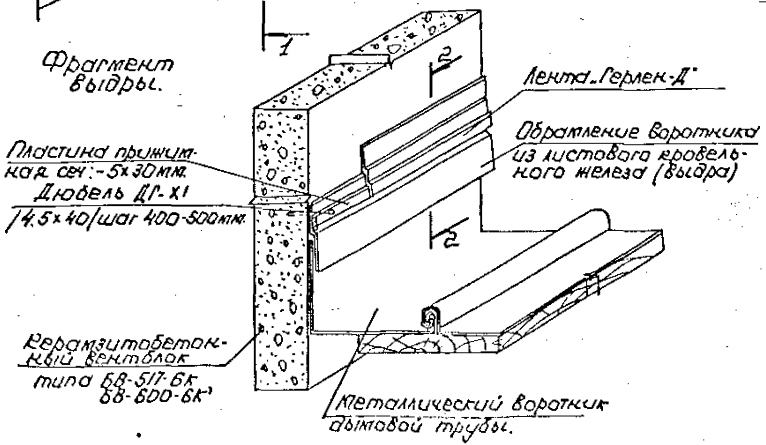

l- длина стояков одного или нескольких вентблоков.

1. Обойму воротника покрывать металлической выдрой.
2. Металлическая выдра крепится к вентблоку дюбелями с прослойкой мастики из искусственного каучука.
3. Сопряжение верхней кромки металлической выдры с бетонной поверхностью вентблоков герметизировать самоклеющейся лентой „Герлен-Д"

				1.160.2-КР-1.1.13.000			
Гл.спец.	Винер			Устройство металлической выдры на керамзитобетонные вентблоки	Стад.	Лист	Листов
Ст.инж.	Рекуть				Р	1	1
Инжен.	Кужелева				Институт ЛЕНЖИЛПРОЕКТ		
Ч.конт.	Винер						

Инв.№ подл. | Подп. и дата | Взам.инв.№

Формат А3

Наименование	Обозначение	Вид	l	h	Изделия	Чертеж	Исполнитель
Парапетное ограждение конструкции „Морозика"	Секция прямая	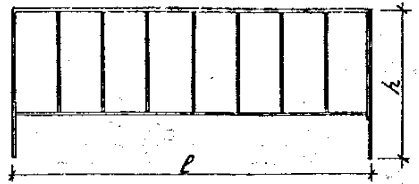	2005±5	855	21.8	539.01.00.00 539.01.00.00.С.Б	Литейно-механический завод Ленжилуправления
	Секция угловая №1	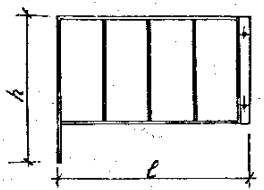	1045	855	9.0	539.02.01.00 539.02.01.00.С.Б.	
	Секция угловая №2	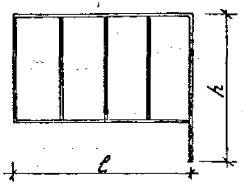	1010	855	8.2	539.02.02.00 539.02.02.00.С.Б	

1. Номенклатура составлена на основании рабочих чертежей альбома серии 539.00.00.00. Литейно-механического завода Жилищного Управления Исполкома Ленгорсовета.
2. Масса изделий в номенклатуре дана на целую секцию с учётом веса крепежных элементов и деталей
3. Данный чертеж см. совместно с листами серии

1.160.2-КР-1.1.15.000÷1.160.2-КР-1.1.16.000.

Гл.конст.	Кузьменко		
Гл.спец.	Винер		
Ст.инж.	Рекуть		
Технич.	Розанова		
Н.контр.	Винер		

1.160.2-КР-1.1.14.000

Номенклатура парапетных металлических ограждений Морозика

Стад.	Лист	Листов
Р	1	1

институт ЛЕНЖИЛПРОЕКТ

Формат А3

Монтажная схема парапетных ограждений Морозика

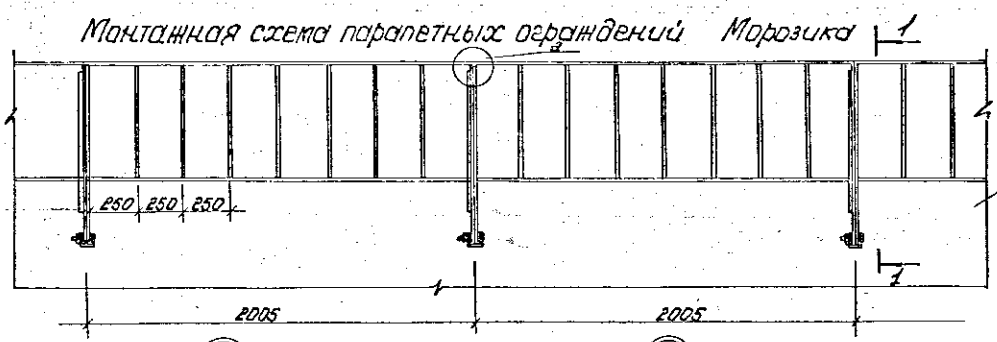

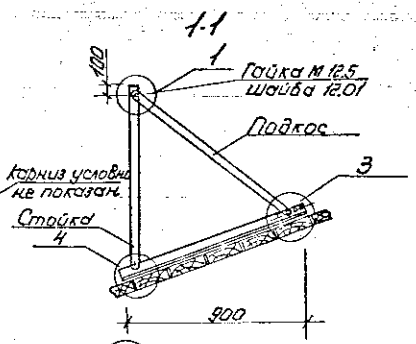

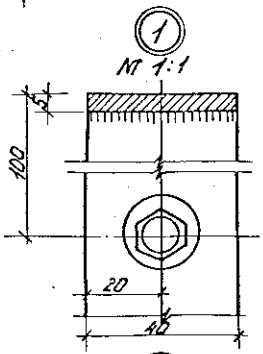

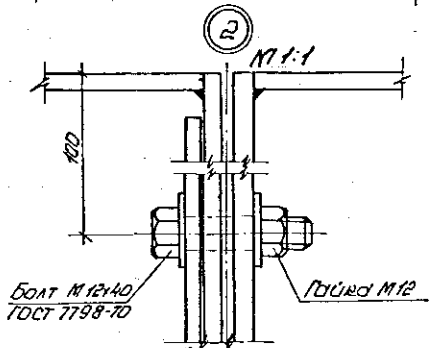

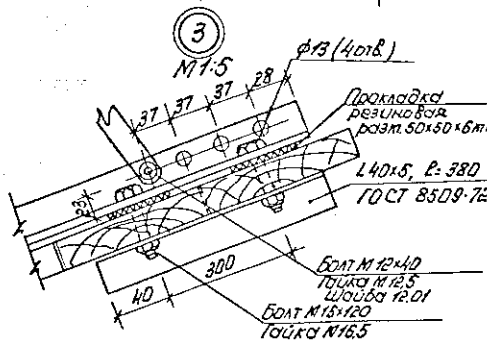

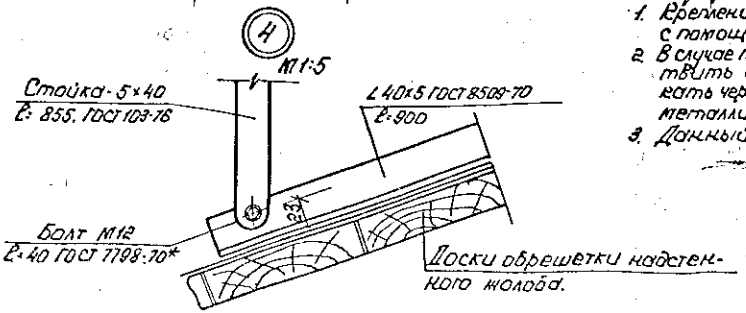

1. Крепление ограждения к крыше осуществлять через специальные уголки, прикреплять с помощью болтов М 16×120
2. В случае прохождения крепежных отверстий через стропильные ноги, крепеж осуществить с помощью болтов М 16×300. В обрешетке сверлить отверстия ф17мм. пропускать через них крепежные болты с установкой резиновых прокладок и закреплять металлическими уголками (ℓ=380)
3. Данный лист читать совместно с листами серии 1.160.2-КР-1.1.14.000, 1.160.2-КР-1.1.16.000

				1.160.2-КР-1.1.15.000		
Гл.спец.	Винер			Монтажная схема парапетных ограждений Морозика	Стад. Р	Лист 1	Листов 1
Ст.инж.	Рекуть					
Техник	Розанова				Институт ЛЕНИНГРАДПРОЕКТ	
Н.контр.	Винер					

Инв.№ подл. | Подпись и дата | Взам.инв.№ | Отдела УКР | Гольдин

Формат А3

Схема расположения парапетных ограждений

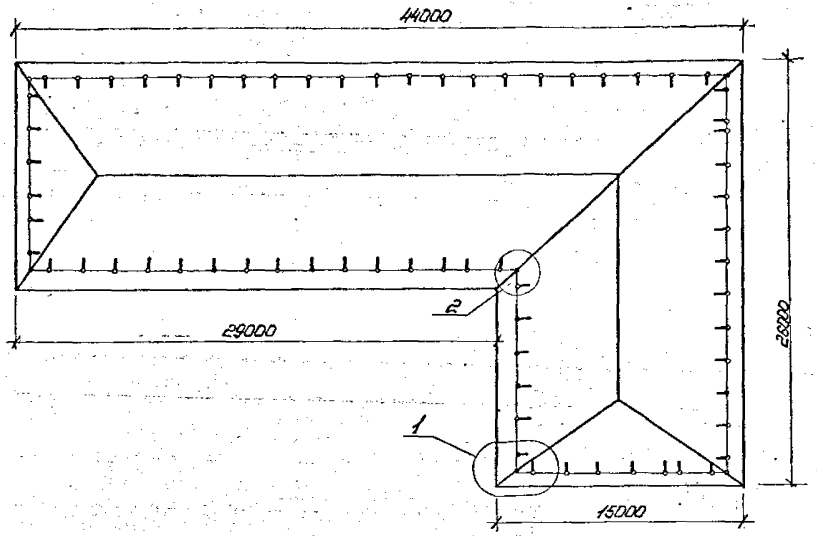

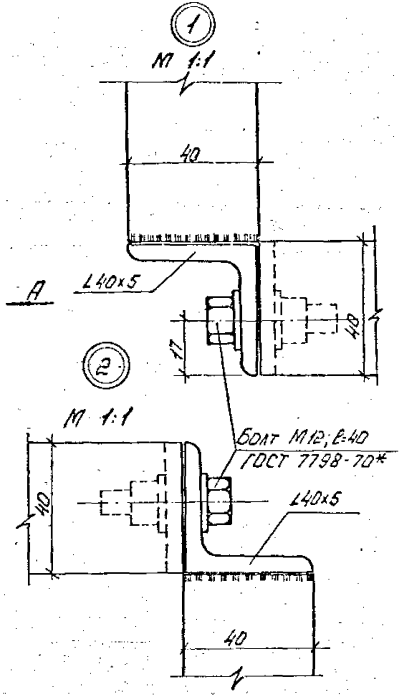

Гл.спец.	Винер		
Гл.инж.	Рекуть		
Техник	Сыропова		
Н.контр.	Винер		

1.160.2-КР-1.1.16.000

Решение узловых стыков парапетного ограждения морозика

Стад.	Лист	Листов
Р	1	1

Институт ЛЕНИИЛПРОЕКТ

Инв.№ подл. | Подпись и дата | Взам.инв.№

Формат А3

Фрагменты угловых стыков парапетных ограждений Морозика.

1-1

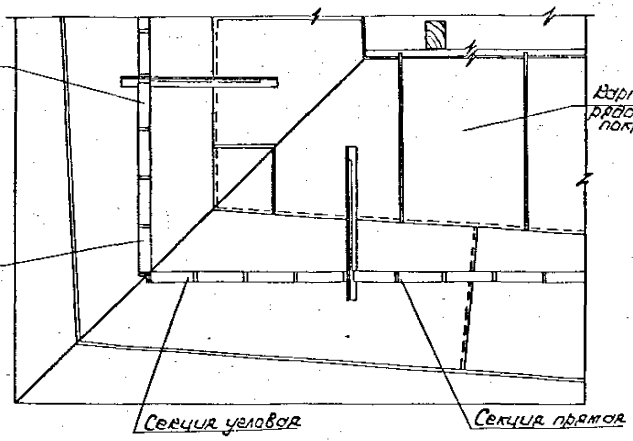

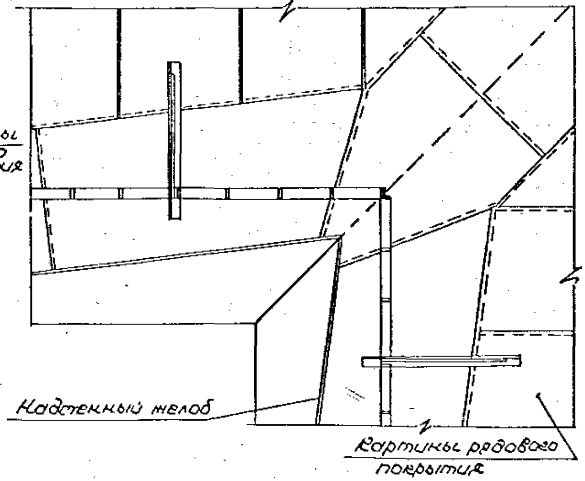

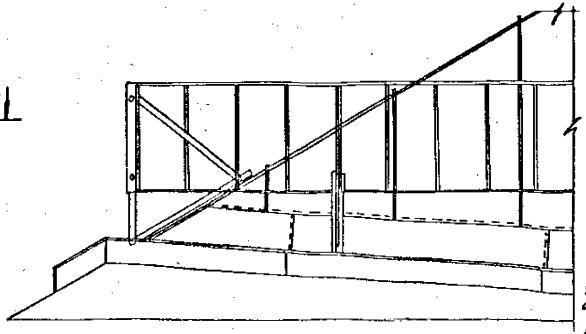

Секция прямая доборная.

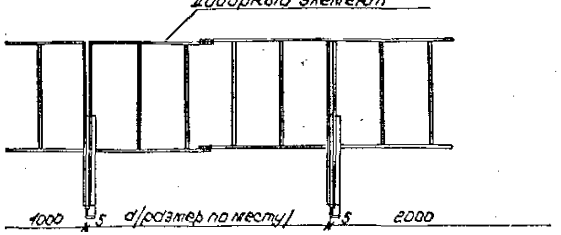

1. На чертеже представлены решения угловых стыков.
2. Доборную секцию выполнять из рядовой секции путем удаления необходимого участка рядовой секции парапетного ограждения.
3. Данный лист читать совместно с листом 1 серии 1.160.2-КР.11.13.000, 1.160.2-КР.11.14.000;

Инв.№ подл. | Подп. и дата | Взам.инв.№

Таблица вентиляционных устройств для вентиляции чердачных помещений жилых домов

Назначение устройства	№ п/п по порядку	Название вентиляционного устройства	№ типового чертежа 1.160.2-КР-	Живые сечения продухов м²	Площадь чердака м², вентилируемого данным устройством	Область применения вентиляционных устройств.
Вытяжка	1	Вентиляционный вытяжной щелевой продух в коньке двухскатной кровли.	-1.1.19.000	0.08	15.0	Устраивается при комплексном капитальном ремонте и при полной замене опалубки.
	2	Вентиляционный вытяжной щелевой продух в верху ската односкатной кровли.	-1.1.19.000	0.04	10.0	Устраивается при комплексном капитальном ремонте и при полной замене опалубки.
	3	Вентиляционный вытяжной продух „Патрубок с поддоном".	-1.1.19.000	0.04	10.0	Устраивается при ремонте кровель без замены опалубки и как дополнение к первым двум конструкциям вытяжных устройств.
Приток	4	Вентиляционный приточный щелевой продух в карнизе.	-1.1.18.000	0.03	7.5	Устраивается при комплексном кап.ремонте и при смене опалубки карнизного света.
	5	Вентиляционный приточный продух „Лаз с жалюзи".	-1.1.21.000	0.56	140.0	Устраивается, согласно СНиП II-Г.2-80 в каждой части чердака отделенной брандмауерами: учитывается как приточный продух.
	6	Вентиляционный приточный продух „Слуховое треугольное окно с жалюзи"	-1.1.23.000	0.3	75.0	Устраиваются при отсутствии щелевого продуха в карнизе, или как дополнение к щелевому продуху.
	7	Вентиляционный приточный продух „Слуховое полукруглое окно с жалюзи"	-1.1.24.000	0.22	55.0	

Данный лист выполнен согласно листа 12 Альбома 24-НТ-5 изд. 1975.

1. Вентиляционные устройства, не включенные в таблицу, подбираются из расчета 1м² живого сечения приточного продуха и 1м² живого сечения вытяжного продуха на каждые 250м² площади чердака.
2. При полной замене кровли всегда следует устраивать щелевые, вытяжной и приточный, продухи; все остальные вентиляционные устройства выполняются там, где не могут быть выполнены щелевые продухи, или как дополнение к ним.
3. В соответствии с противопожарными требованиями в каждом чердаке или части чердака отделенной брандмауерами следует устраивать лаз на крышу и учитывать его как приточный продух.
4. Вытяжное вентиляционное устройство „патрубок с поддоном" выполняется там, где невозможно выполнить щелевые вытяжные продухи, а также в будках расширительных сосудов, и как дополнение к щелевым вытяжным продухам.
5. Там, где чердак невозможно обеспечить вытяжными устройствами, как исключение лазы и слуховые окна могут быть использованы, как вытяжки.
6. В графах №1, 2 и 4 площади живых сечений продухов даны для 1м погонного метра щелевого устройства.

Гл.спец.	Винер		1.160.2-КР-1.1.17.000
Гл.инж.	Рекуть		Таблица вентиляционных устройств для вентиляции чердачных помещений жилых домов
Инженер	Желева		Стадия Р; Лист 1; Листов 1
Н.контр.	Винер		институт ЛЕНИНИЛПРОЕКТ

Формат А3

Деталь покрытия карнизного свеса с устройством вентиляционного щелевого приточного продуха

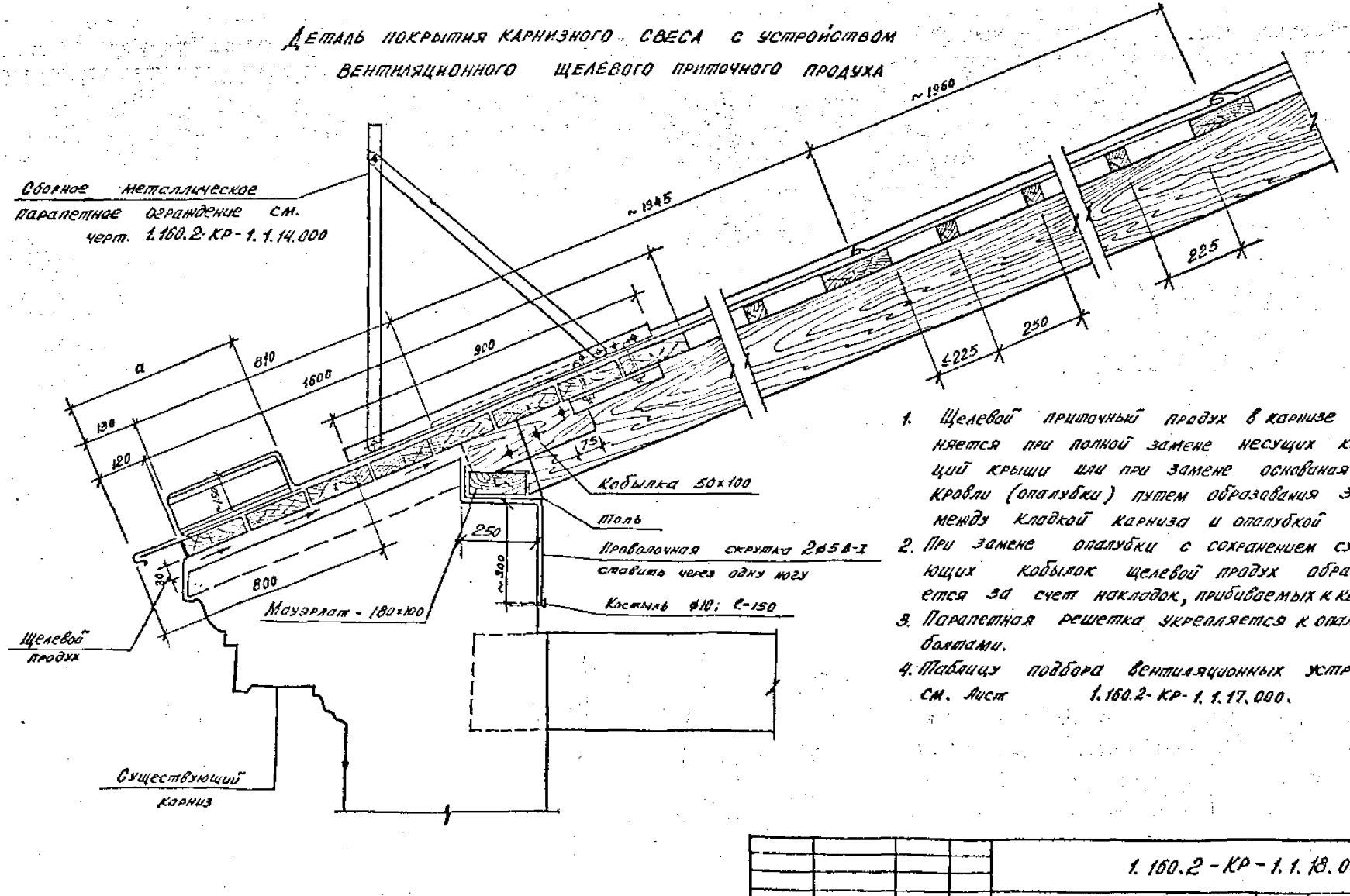

1. Щелевой приточный продух в карнизе выполняется при полной замене несущих конструкций крыши или при замене основания кровли (опалубки) путем образования зазора между кладкой карниза и опалубкой
2. При замене опалубки с сохранением существующих кобылок щелевой продух образовывается за счет накладок, прибиваемых к кобылкам.
3. Парапетная решетка укрепляется к опалубке болтами.
4. Таблицу подбора вентиляционных устройств см. Лист 1.160.2-КР-1.1.17.000.

Гл.спец.	Винер		
Сн. инж.	Рекуть		
Техник	Сарапова		
Н.контр.	Винер		

1.160.2-КР-1.1.18.000

Деталь покрытия карнизного свеса с устройством приточного щелевого продуха

Стадия	Лист	Листов
Р	1	1

Институт Ленжилпроект

Инв.№ подл. | Подпись и дата | Взам.инв.№

Формат А-3

Деталь вытяжного устройства „Патрубок с поддоном"

Патрубок с поддоном

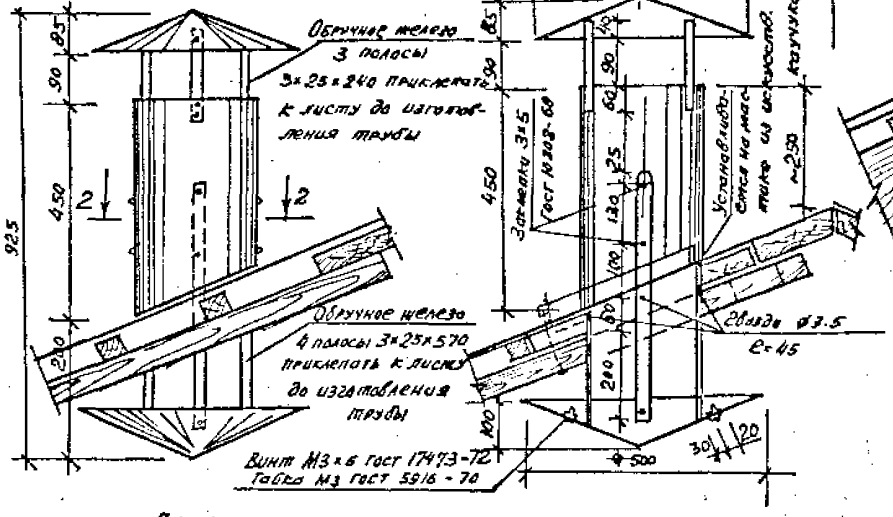

Деталь вытяжного продуха двускатной кровли

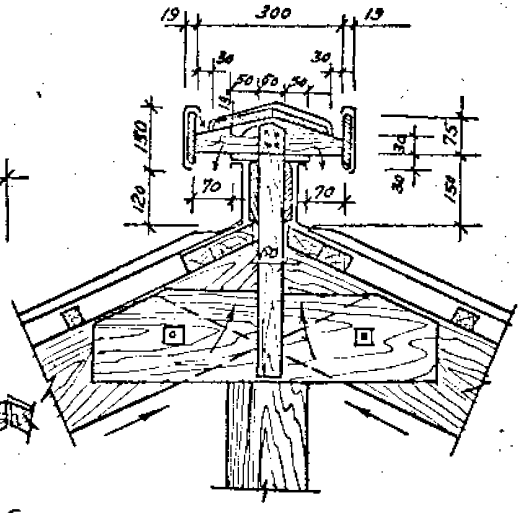

Деталь вытяжного продуха односкатной кровли

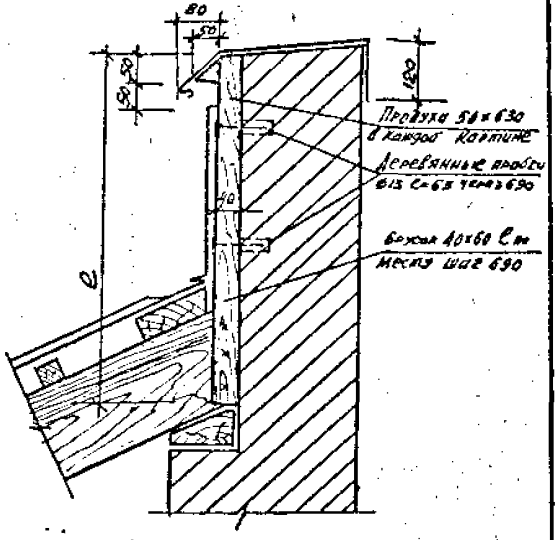

1. Расход древесины на устройство 10 п.м. продуха – 0.34м³
2. Данный лист выполнен согласно черт. 13 стр. альбома 24-нп-5 изд. 1975 г.
3. Данный лист см. совместно с листами 1.160.2-КР-1.1.20.000.

Гл.спец.	Винер		1.160.2-КР-1.1.19.000
Ст.инж.	Рекуть		Вентиляция чердака. Деталям вытяжных продухов
Техник	Резанова		Стадия Р; Лист 1; Листов 1
Н.контр.	Винер		Институт ЛЕНЖИЛПРОЕКТ

Инв.№подл. | Подпись и дата | Взам.инв.№

Формат А3

Рядовое покрытие ската с вытяжным продухом.

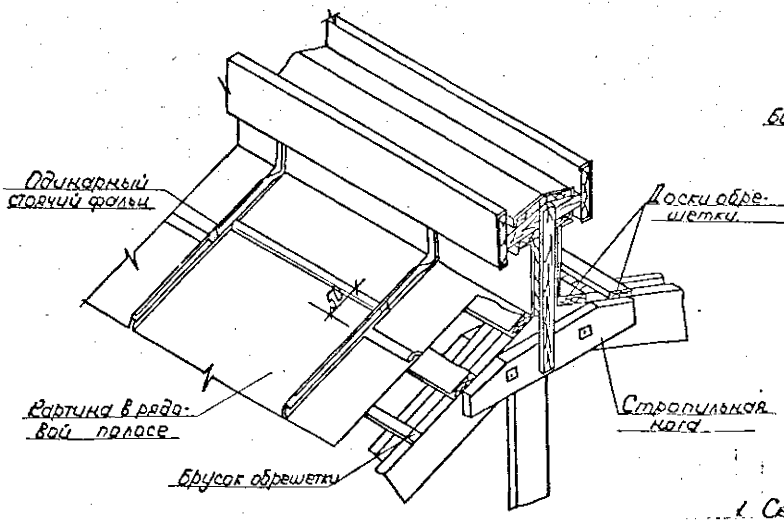

Устройство углового лотка /План. Узел 1/

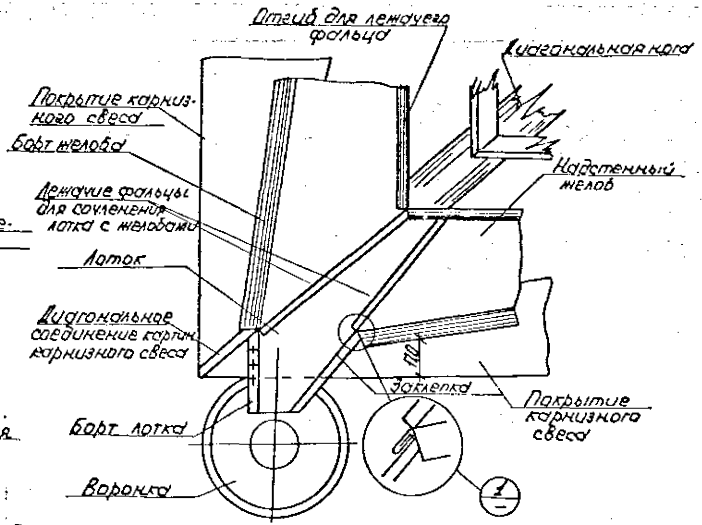

1. Скаты крыш покрывают после окончания работ по укладке карнизных свесов и надстенных желобов.
2. Картины в рядах раскладывать в направлении от конька к желобу.
3. Деталь вытяжного продуха двускатной кровли см. лист 1.160.2-КР-1.1.19.000
4. Угловые лотки делают на месте по натурным размерам.
5. Фигурный отворот лотка выкраивать из цельного листа по месту укладки лотка и соединить с картинами желобов двойным лежачим фальцем.
6. Данный лист рассматривать совместно с листами 1.160.2-КР.11.17.000÷1.160.2-КР-1.1.19.000.

Поперечное примыкание ската к стене

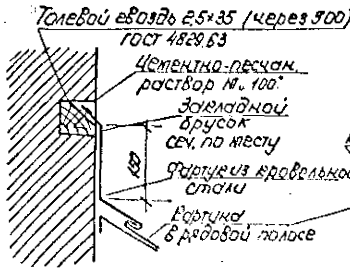

Крепление фронтонного края рядовой полосы

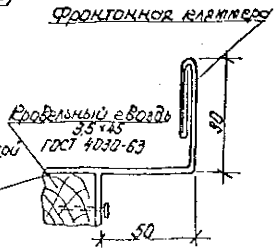

				1.160.2-КР-1.1.20.000			
Гл.спец.	Винер			Устройство углового лотка. Рядовое покрытие ската с вытяжным продухом	Стад.	Лист	Листов
Ст.инж.	Рекуть				Р	1	1
Техник	Сарапова				Институт ЛЕНИНГРАДСКТ		
Н.контр.	Винер						

Инв.№ подл. | Подпись и дата | Взам.инв.№

Формат А3

Лаз с жалюзи

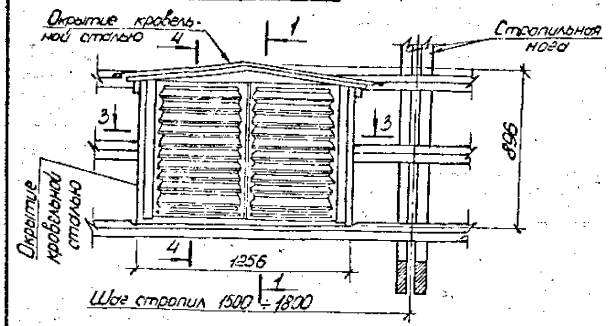

1 - 1

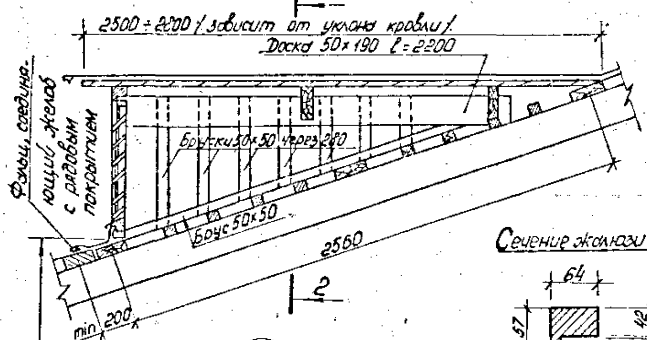

2 - 2

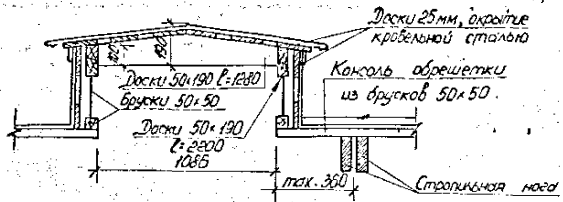

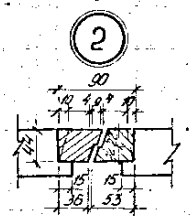

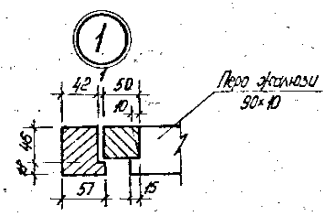

Сечение жалюзи 3-3

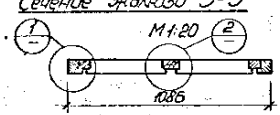

Сечение жалюзи 4.4

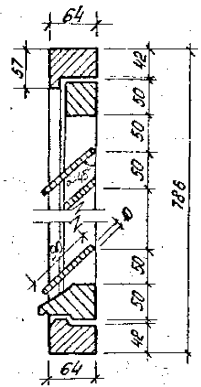

1. Согласно СНиП II-2-80 лаз устанавливается на каждом чердаке или части чердака, ограниченных противопожарными стенами.
2. Лаз с жалюзи является вентиляционным приточным устройством, обеспечивающим приток для 140 м² чердачного помещения.
3. Лаз должен выполняться на высоте не менее 1.2 м от верха чердачного перекрытия и на расстоянии не менее 20 см от ребра фальца, соединяющего настенный желоб с рядовым покрытием.
4. Чертежи читать совместно с листом 1.160.2-КР-1.1.22.000.
5. Данный лист выполнен согласно черт. №251 альбома 24-НТ-5 изд. 1975 г.
6. Таблицу подбора вентиляционных устройств см. лист 1.160.2-КР-1.1.17.000.

Гл.спец.	Винер		
Ст.инж.	Рекуть		
Техник	Сорокова		
Н.контр.	Винер		

1.160.2-КР-1.1.21.000

Вентиляционный приточный продух „Лаз с жалюзи"

Стадия	Лист	Листов
Р	1	1

институт ЛЕНГИЛРОПРОЕКТ

Инв.№ подл. | Подпись и дата | Взам.инв.№

Формат А3.

Устройство воротника вентиляционного приточного продуха

/читать совместно с листом серии 1.160.2-КР-1.1.20.000/

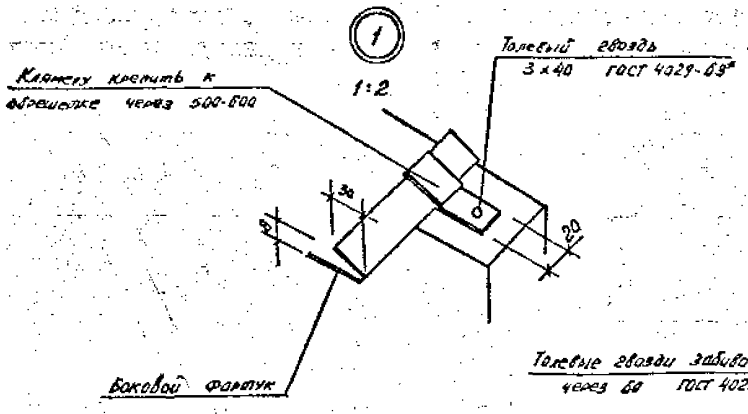

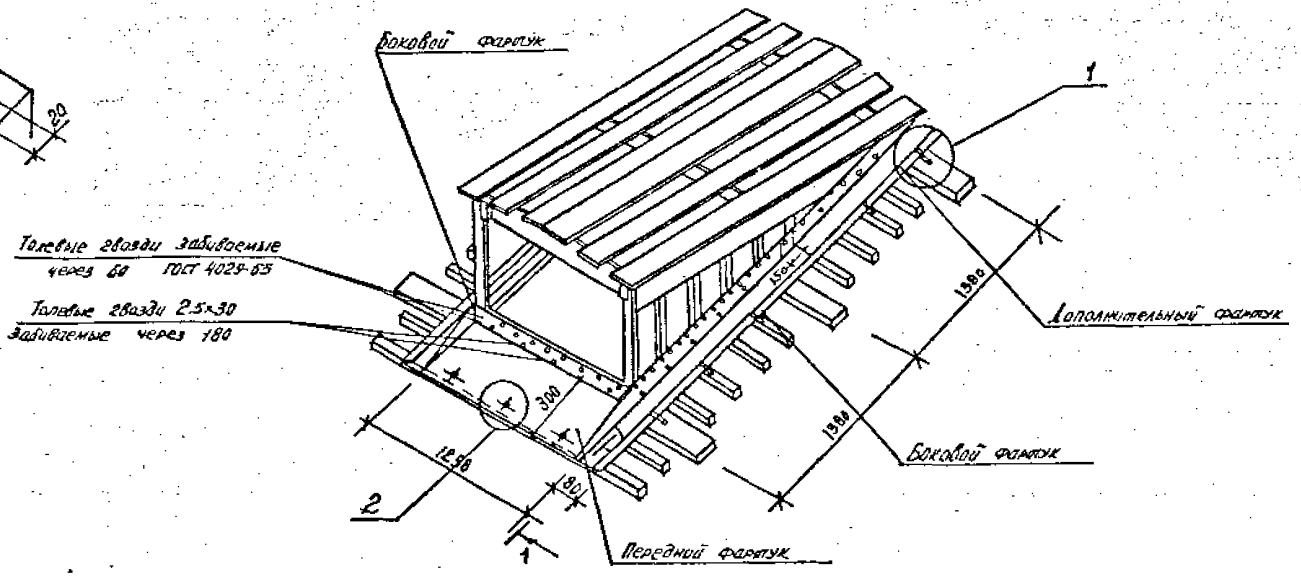

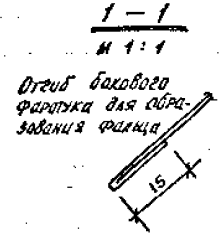

1. После примерки и подгонки трех фартуков первым укладывают передний фартук, потом боковой и дополнительный.
2. Сопряжение бокового и дополнительного фартука делают по стоку воды с нахлесткой 150мм.
3. Между бортами фартуков и стенками лаза рекомендуется укладывать полосы мешковины, обмазанные с обеих сторон тиоколовым герметиком или густым окрасочным составом на натуральной олифе.
4. Вертикальные борта фартуков крепят к стенкам лаза толевыми гвоздями.
5. Отвороты фартуков, лежащие на обрешетке, соединяют с рядовым покрытием: с боковых сторон стоячим фальцем, а с передней лежачим фальцем.
6. Нижнюю кромку переднего фартука крепят в двух-трех местах шурупами. При завинчивании шурупов под шайбы (см. уз.2). заводить мастику из искусственного каучука.

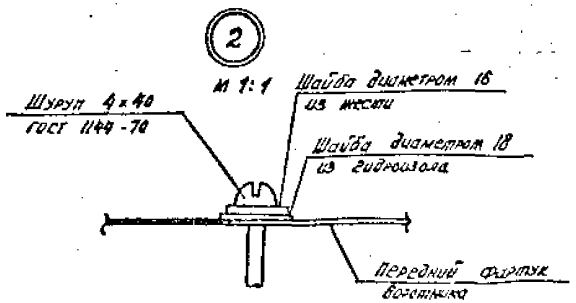

				1.160.2-КР-1.1.22.000		
Гл. спец.	Винер			Устройство воротника для вентиляционного приточного продуха „Лаз с жалюзи"	Стадия	Лист	Листов
Ст. инж.	Рекуть				Р	1	1
Техник	Розанова				Институт ЛЕНЖИЛПРОЕКТ		
Н.контр.	Винер						

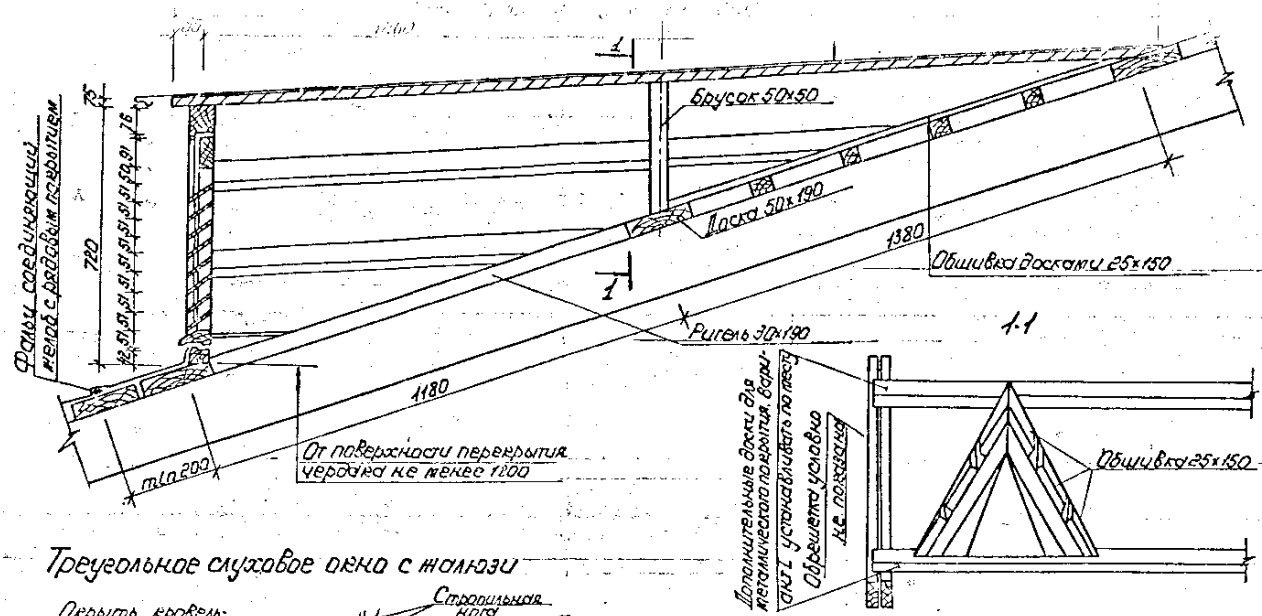

Треугольное слуховое окно с жалюзи

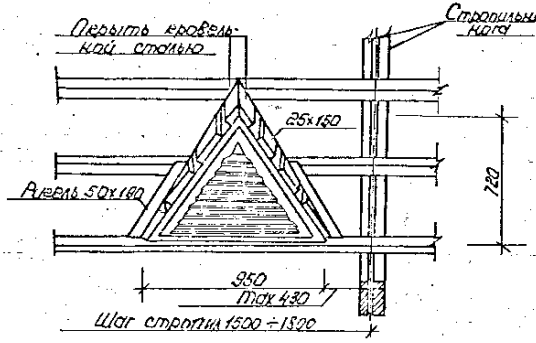

1. Треугольное слуховое окно с жалюзи является вентиляционным приточным устройством, обеспечивающим приток для вентиляции 75 м² чердачного помещения.
2. Треугольное слуховое окно должно выполняться на высоте не менее 120 см, от верха чердачного перекрытия и на расстоянии не менее 20 см. от фальца соединяющего желоб с рядовым покрытием.
3. В порядке исключения треугольное слуховое окно можно использовать как лаз.
4. Чертеж читать совместно с листом 1.160.2-КР-1.1.17.000.
5. Данный лист выполнен согласно черт. лист 16. альбома 24-НТ-5/75.

				1.160.2-КР-1.1.23.000			
Гл.спец	Винер			Вентиляционный приточный продух „Треугольное слуховое окно с жалюзи"	Стад	Лист	Листов
Ст.инж.	Рекуть				Р	1	1
Техник	Розанова				институт ЛЕНЖИЛПРОЕКТ		
Н.контр.	Винер						

Формат А3

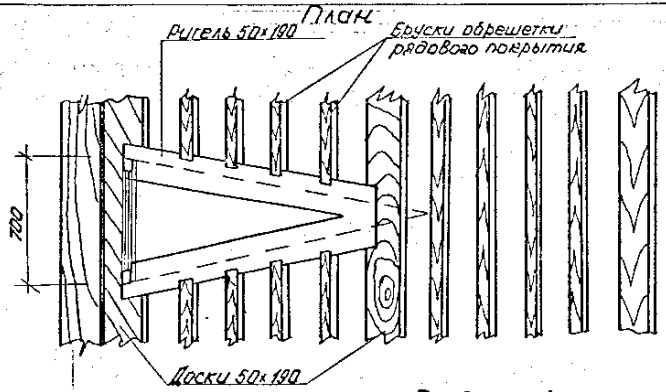

Полукруглое слуховое окно с жалюзи
М 1:10



1-1
М 1:10

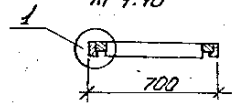

Продольный разрез

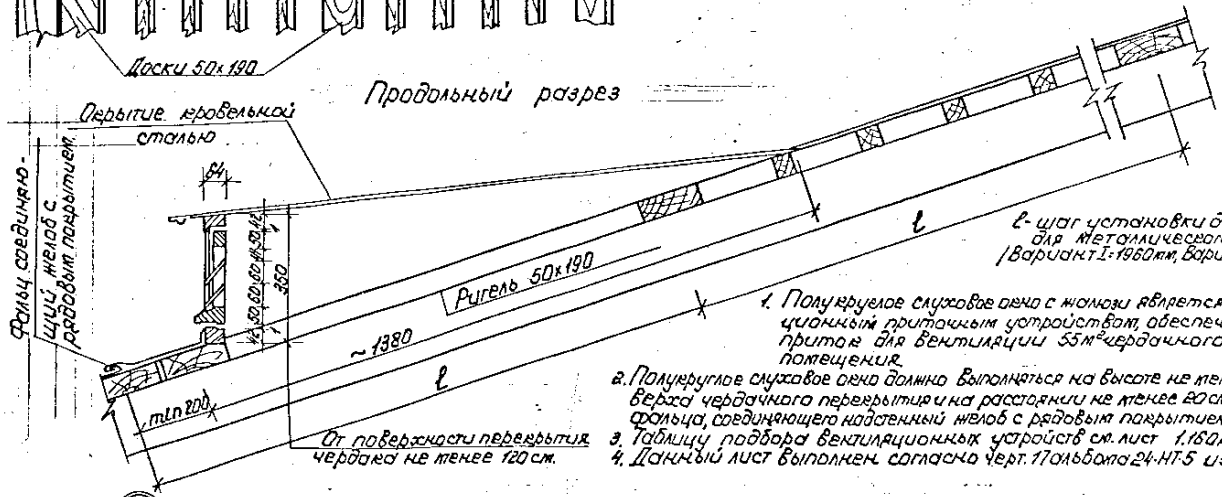

l - шаг установки досок обрешетки для металлического покрытия (Вариант I: 1960 мм, Вариант II: 1880 мм)

1. Полукруглое слуховое окно с жалюзи является вентиляционным приточным устройством, обеспечивающим приток для вентиляции 55 м² чердачного помещения.
2. Полукруглое слуховое окно должно выполняться на высоте не менее 120 см. от верха чердачного перекрытия и на расстоянии не менее 20 см. от лежачего фальца, соединяющего надстенный желоб с рядовым покрытием.
3. Таблицу подбора вентиляционных устройств см. лист 1.160.2-КР-1.1.17.000
4. Данный лист выполнен согласно черт. 17 альбома 24-НТ-5 изд. 1975 г

1
М 1:5

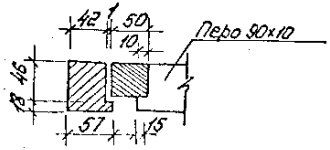

				1.160.2-КР-1.1.24.000			
Гл. спец.	Винер			Вентиляционный приточный продух „Полукруглое слуховое окно с жалюзи"	Стад.	Лист	Листов
Ст. инж.	Рекуть				Р	1	1
Техник	Розанова				институт ЛЕНЖИЛПРОЕКТ		
Н. конт.	Винер						

Поперечный разрез пояска или сандрика

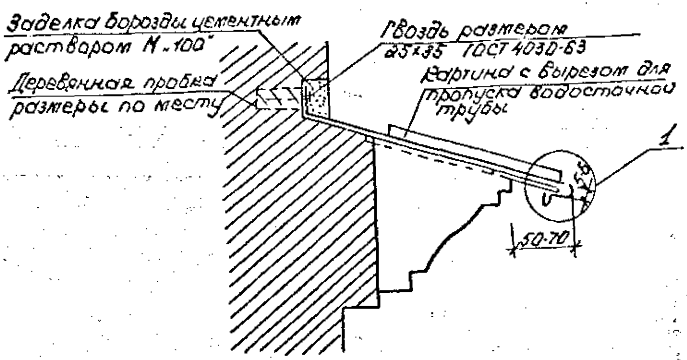

Вид пояска спереди

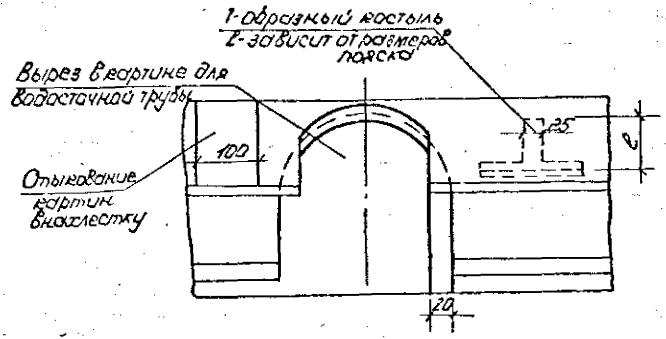

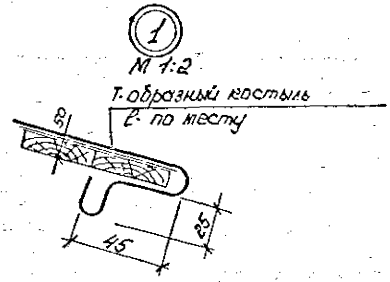

1. Выступы на фасадах зданий/пояски и сандрики/должны иметь ровные наклонные основания, выравниваемые цементным раствором в процессе их устройства. Это необходимо для того, чтобы картины покрытия плотно прилегали к основанию перечисленных элементов.
2. Покрытие поясков и сандриков необходимо выносить на 50-70мм. от плоскости стены.
3. Выступы с уклонами менее 30% покрывают кровельной сталью, более 30% - пазовой ленточной или плоской черепицей.
4. Стальные картины поясков и сандриков укладывают на Т-образных костылях. Костыли крепят ершами, заделываемыми на выступе раствором.
5. Соединяют картины стыкованием внахлестку на 100мм. Верхние кромки картин крепят гвоздями к деревянным пробкам в бороздах.
6. Покрытие поясков и сандриков на фасадах зданий производят с лесов, люлек или телескопических вышек на автомобилях.

Инв.№подл. | Подпись и дата | Взам.инв.№

Гл.спец.	Викер	
Ст.инж.	Ревуть	
Техник	Сафронова	
Н.контр.	Викер	

1.160.2-КР-11.25.000

Покрытие поясков и сандриков на фасадах зданий

Стадия	Лист	Листов
Р	1	1

Институт ЛЕННИИПРОЕКТ

Формат А3

Заготовка картины для покрытия карнизного пояска

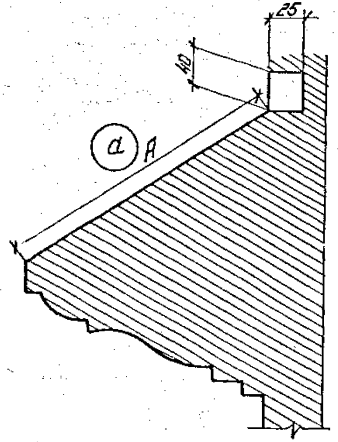

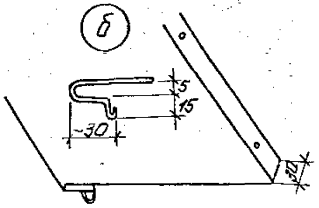

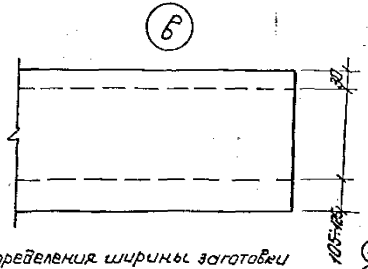

1 Покрытие парапетов и брандмауэров 3

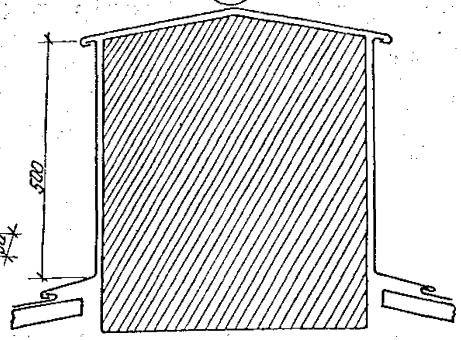

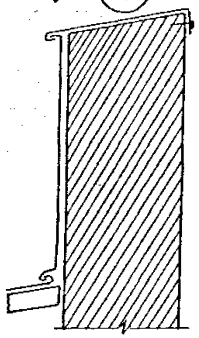

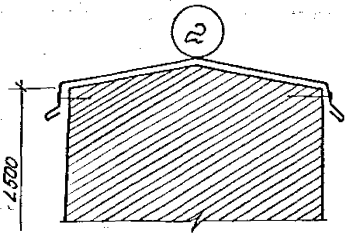

Виды покрытий.

1 - сплошное покрытие
2 - покрытие сверху
3 - вариант покрытия /сверху и сбоку/

а - исходные данные пояска для определения ширины заготовки
б - картина с отогнутыми кромками
в - заготовка картины.

1. При высоте брандмауэров до 500мм их покрывают сталью сверху и с боков (1)
2. Если высота стенок брандмауэров более 500мм. можно покрывать их только сверху (2) или сверху и с одного бока, примыкающего к кровельному покрытию (3)
3. Боковые плоскости брандмауэрных и парапетных стен покрывают продольными или поперечными картинами соединенными лежачими фальцами

				1.160.2-КР-1.1.26.000			
Гл.спец.	Винер			Заготовка картины для покрытия карнизного пояска. Покрытие парапета и брандмауэра	Стад.	Лист	Листов
Ст.инж.	Рекуть				Р	1	1
Техник	Сарапов				Институт ЛЕНИНГПРОЕКТ		
Н.конт.	Винер						

Инв.№ подл. | Подп. и дата | Взам.инв.

Формат А3

Навеска верхней части трубы с заменой окрытия свеса

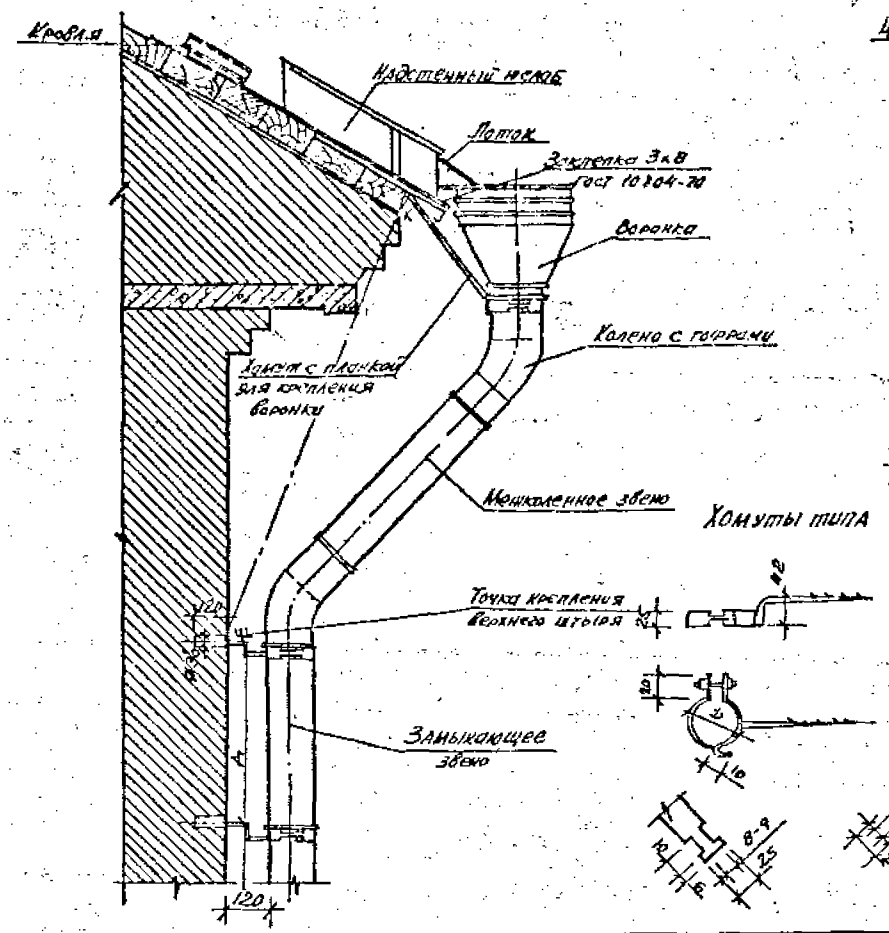
Кровля
Надстенный желоб
Лоток
Хомут с планкой для крепления воронки
Воронка
Колено с гофрами
Муфта
Муфта
Муфта

Вариант крепления водосточных воронок без замены покрытия свеса.

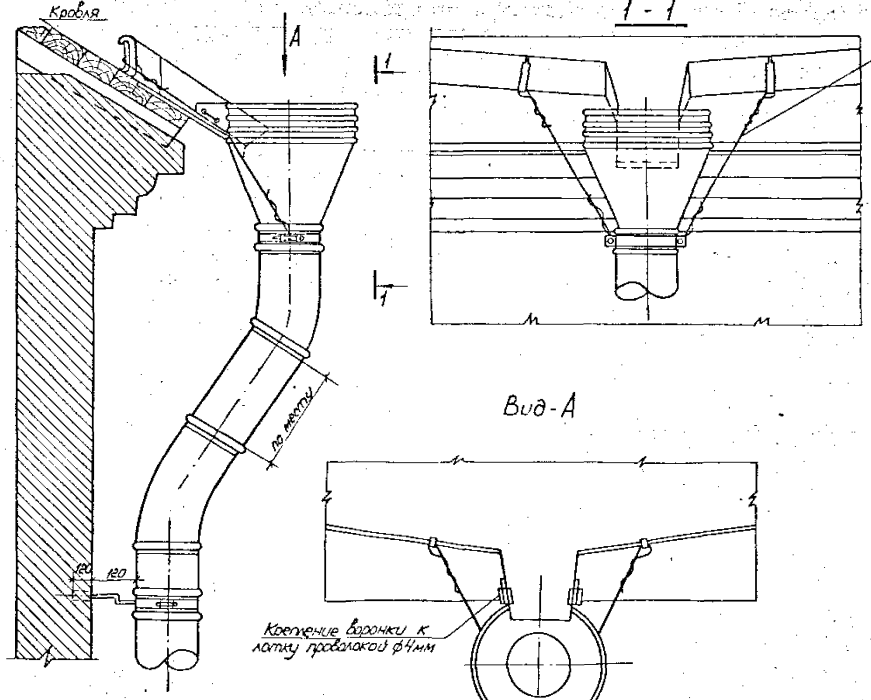

Инв. № подл. | Подпись и дата | Взам. инв. №

1.160.2-КР-1.127.000

Лист 2

Примыкание железной кровли к вытяжной трубе

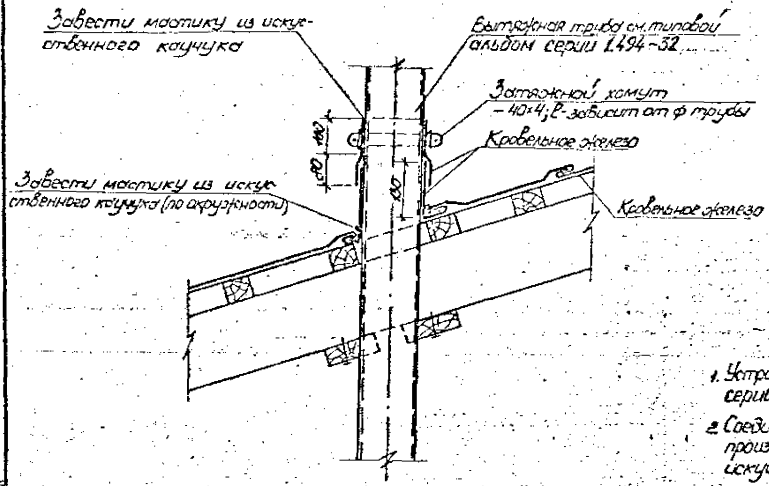

Деталь получения одинарного фальца.

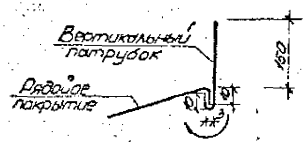

1. Устройство дефлектора и вытяжной трубы смотри альбом серии 1.494-32 „Зонты и дифлекторы вентиляционных систем."
2. Соединение вертикального патрубка с рядовым покрытием производить с плотным заполнением швов мастикой из искусственного каучука.

				1.160.2-кр-1.1.28.000 и		
Гл.спец	Винер			Примыкание железной кровли к вытяжной трубе на канализационном стояке	Стадия	Лист	Листов
Ст.инж	Рекуть				Р	1	1
Техник	Разанова				институт ЛЕНИНГРАДПРОЕКТ		
Инж.кон	Винер						

Инв.№ подл. | Подпись и дата | Взам.инв.№

Формат А3.

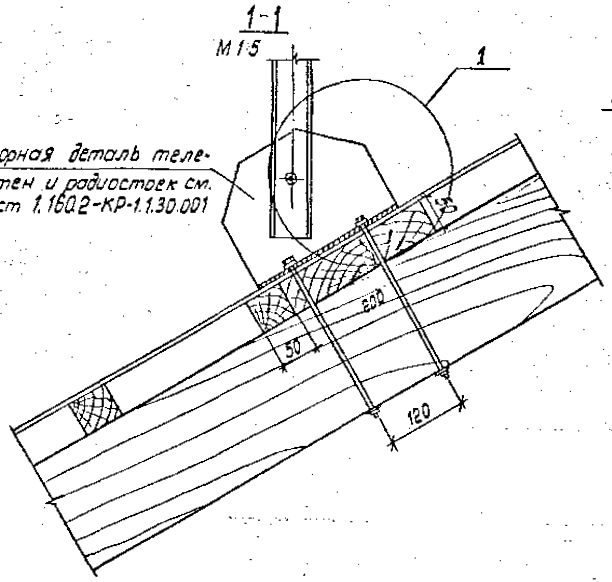

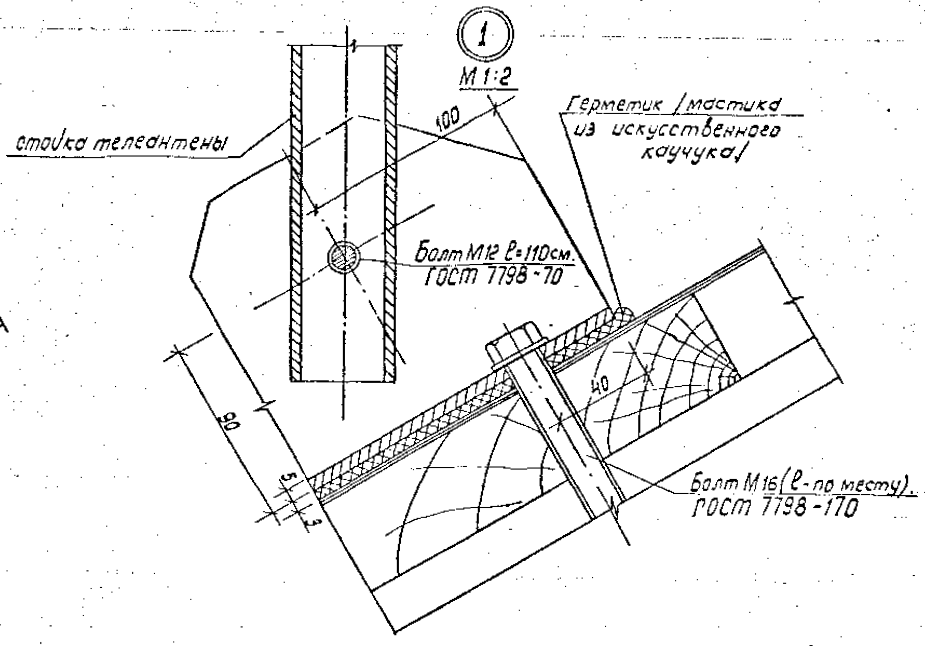

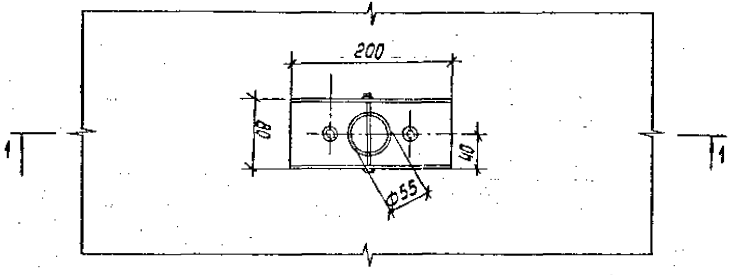

1. Опорные детали антен крепить к кровле болтами М16 ℓ=260 см. ГОСТ 7798-70 через опалубку к стропилам крыши.
2. Опорную деталь антен устанавливать на кровлю по герметизирующему основанию из мастики „герметизирующей нетвердеющей строительной".
3. Опорную деталь антен см. чертеж 1.160.2-КР-1.1.30.000
4. Антены крепятся к крыше растяжками на крюки.

Гл.спец.	Винер		
Гл.инж.	Рекуть		
Инженер	Кижелева		
Н.контр.	Винер		

1.160.2-КР-1.1.29.000

Установка опорной детали телеантен, радиоантен и крюков для крепления оттяжек

Стадия	Лист	Листов
Р	1	2

институт ЛЕНЖИЛПРОЕКТ

Инв.№ подл. | Подпись и дата | Взам.инв.№ | Инв.№ дубл. | Подпись и дата

Формат А3

Установка крюка для крепления оттяжек.

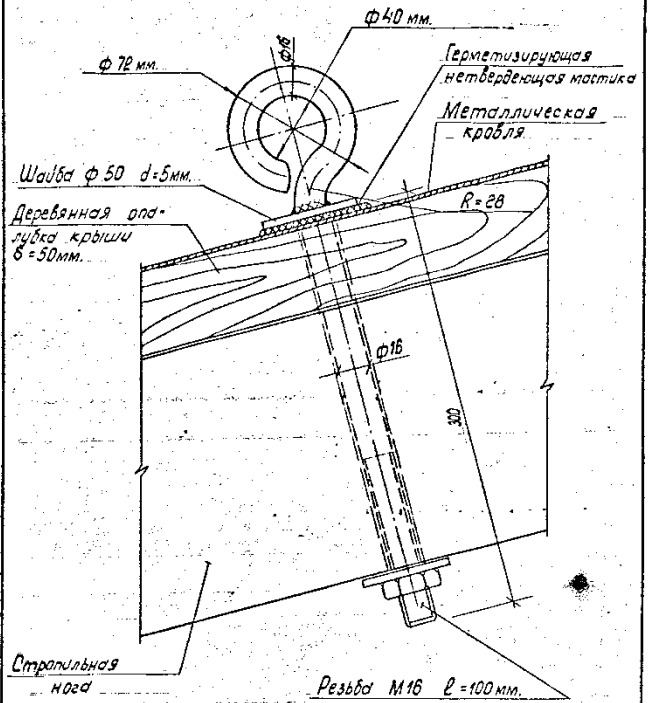

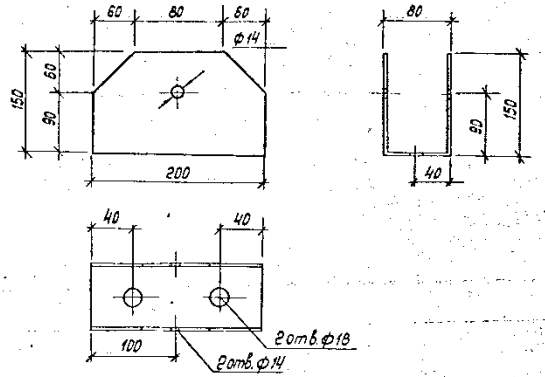

Гл. спец.	Винер		1.160.2-КР-1.1.30.001		
Ст. инж.	Рекуть		Опорная деталь телеантен и радиостоек	Стадия: Р	Лист: 2.9 КГ
Инженер	Кузелева			Масштаб: 1:4	
Н. контр.	Винер			Лист 1	Листов 1
			Сталь 3. ГОСТ 380-71 Разм. 380×200×5	институт ЛЕНИНИЛПРОЕКТ	

Инв. № подл. | Подпись и дата | Взам. инв. №

1.160.2-КР-1.1.29.000 — Лист 2

Формат А4

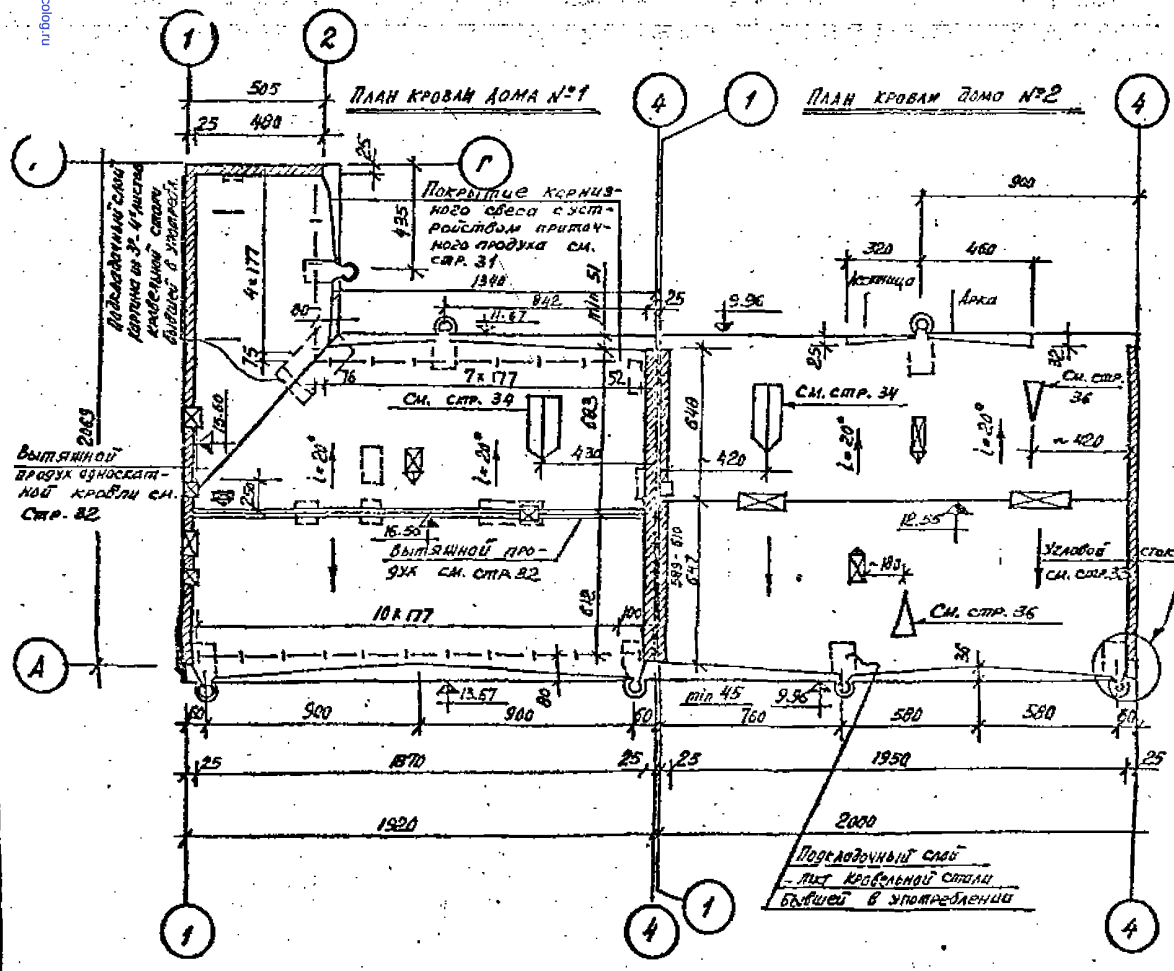

1. На данном чертеже проведены примеры решения кровель в зависимости от вида работ и этажности зданий. План кровли дома №1 - пример решения кровли при полной замене ее основания, т.е. опалубки. Этот пример распространяется на дома комплексного капитального ремонта и на дома выборочного ремонта с заменой несущих конструкций крыш.
План кровли дома №2 - пример решения кровли с сохранением существующей опалубки.
2. В обоих случаях все детали кровли следует выполнять по чертежам альбома 1.160.2-КР-1.1 или применительно к ним.
3. В зданиях высотой H≤10м. ограждающие решетки на крышах не устанавливать
4. В зданиях высотой H<10м. организованный водопровод выполняется только в местах эвакуации населения над арочными проездами, входами в лестничные клетки, магазины мастерские и т.д.
5. При вентиляции чердаков посредством слуховых окон количество последних определяется по таблице (см. лист 1.160.2-КР-1.1.17.000) привязка их на плане кровли дается приблизительно и уточняется на плане стропил.
6. Каждая часть чердака ограниченная брандмауэрами должна иметь выход на кровлю - лаз, учитываемый при расчете вентиляции чердака.
7. Пожарная лестница с одной крыши на другую монтируется по типовым чертежам альбома 24-НТ-4 „Лестницы" листы 30 и 31. Сочетание звеньев лестницы и их количество подбираются в зависимости от разности отметок кровель
8. Выдры и колпаки стояков выполняются из железа по чертежам альбома 1.160.2-КР-1 и альбома 1.169.2-КР-1
9. На планах кровель указываются уклоны скатов в градусах для максимальных пролетов (минимальные уклоны)
10. Данный лист выполнен согласно чертежа на листе 23 альбома 24-НТ-5 изд. 1975г.

Гл.спец.	Винер		1.160.2-КР-1.1.31.000и	
Ст.инж.	Рекуть		ПРИМЕРЫ РЕШЕНИЯ КРОВЕЛЬ	Стадия: Р; Лист: 1; Листов: 1
Техник	Сарапова			институт ЛЕНЖИЛПРОЕКТ
Н.контр.	Винер.			

Инв. № подл. | Подпись и дата | Взам. инв. №

Ленжилпроект № 1006-150-08.10.86.

Формат А3

gost.e-ecolog.ru