Типовые строительные конструкции, изделия и узлы

Серия 3.902.1-12

Сборные унифицированные железобетонные стеновые и перегородочные панели круглых подземных частей канализационных насосных станций

выпуск 5

Соединительные и крепежные изделия. Рабочие чертежи.

23953-06
цена 2-20

gost.e-ecolog.ru

ЦЕНТРАЛЬНЫЙ ИНСТИТУТ ТИПОВОГО ПРОЕКТИРОВАНИЯ
ГОССТРОЯ СССР

Москва А-445 Смоленская ул. 22

Сдано в печать XI 1989 года

Заказ № 10801 Тираж 4990 экз.

Типовые строительные конструкции, изделия и узлы.

Серия 3.902.1-12

Сборные унифицированные железобетонные стеновые и перегородочные панели круглых подземных частей канализационных насосных станций

Выпуск 5

Соединительные и крепежные изделия. Рабочие чертежи.

Разработаны:
ГПИ Укрводоканалпроект

Директор института В.Н.Якименко
Главный инженер института Н.В.Писанко
Главный инженер проекта И.Н.Новоминский

При участии:
ЦНИИПромзданий Госстроя СССР

Главный инженер института В.В.Граев
Главный инженер проекта А.П.Черномаз

НИИЖБ Госстроя СССР

Зам. директора Р.Л.Серых
Руководитель лаборатории В.А.Якушин

Утверждены: Главоргпроектом Госстроя СССР
письмо от 22.06.89 №4/5-954

Введены в действие: Укрводоканалпроектом
с 15.12.89 приказ от 10.08.89 №202

© ЦИТП Госстроя СССР, 1989

Обозначение	Наименование	Стр.
3.902.1-12.5ТТ	Технические требования	4
3.902.1-12.5-01	Изделие соединительное МС1...МС21	5
3.902.1-12.5-02	Изделие соединительное МС22...МС52	7
3.902.1-12.5-03	Изделие соединительное МС53...МС86	10
3.902.1-12.5-04	Изделие соединительное МС87...МС89	12
3.902.1-12.5-05	Изделие соединительное МС90...МС95	13
3.902.1-12.5-06	Изделие соединительное МС96...МС103	14
3.902.1-12.5-07	Изделие соединительное МС104...МС111	15
3.902.1-12.5-08	Изделие соединительное МС112...МС119	16
3.902.1-12.5-09	Изделие соединительное МС120...МС127	18
3.902.1-12.5-10	Изделие соединительное МС128	20
3.902.1-12.5-11	Изделие соединительное МС129	21
3.902.1-12.5-12	Изделие соединительное МС130	22
3.902.1-12.5-13	Изделие соединительное МС131	23
3.902.1-12.5-14	Сетка С1 С5	24
3.902.1-12.5-15	Сетка С6 С10	26
3.902.1-12.5-16	Сетка С11, С12	28
3.902.1-12.5-17	Сетка С13, С14	29
3.902.1-12.5-18	Сетка С15	30
3.902.1-12.5-19	Сетка С16, С17	31
3.902.1-12.5-20	Сетка С18, С19	32
3.902.1-12.5-21	Сетка С20, С21	33

Инв.№подл. | Подпись и дата | Взам.инв.№

Разраб.	Левина		
Провер.	Клаутан		
Нач.гр.	Клаутан		
Гл.спец.	Фузенберг		
Нач.отд.	Валошин		
ГИП	Новатчикий		
Н.контр.	Фузенберг		

3.902.1-12.5

Содержание

Стадия	Лист	Листов
Р	1	2

Госстрой СССР
Укрводоканалпроект
Киев

Копировал 23953-06 3 Формат А4

Обозначение	Наименование	Стр.
3.902.1-12. 5-22	Сетка С22 ... С24	34
3.902.1-12. 5-23	Сетка С25	35
3.902.1-12. 5-24	Сетка С26; С27	36
3.902.1-12. 5-25	Сетка С28; С29	37
3.902.1-12. 5-26	Сетка С30; С31	38
3.902.1-12. 5-27	Сетка С32; С33	39
3.902.1-12. 5-28	Сетка С34; С35	40
3.902.1-12. 5-29	Сетка С36 ... С49	41
3.902.1-12. 5-30	Сетка С50 ... С55	44
3.902.1-12. 5-31	Сетка С56 ... С63	46
3.902.1-12. 5-32	Сетка С64; С65	48
3.902.1-12. 5-33	Сетка С66; С67	49
3.902.1-12. 5-34	Сетка С68 ... С73	50
3.902.1-12. 5-35	Сетка С74 ... С79	51
3.902.1-12. 5-36	Сетка С80 ... С85	52
3.902.1-12. 5-37	Сетка С86; С87	53
3.902.1-12. 5-38	Узлы 1; 2	54
3.902.1-12. 5-39	Узел 3	55
3.902.1-12. 5-40	Изделие соединительное МС 132	56

Инв. № подл. | Подпись и дата | Взам. инв. №

Копировал 23953-06 4 Формат А4

1. Изготовление соединительных и арматурных изделий должно производиться в соответствии с требованиями ГОСТ 10922-75 „Арматурные изделия и закладные детали сварные для железобетонных конструкций. Технические требования и методы испытаний" и СНиП 3.03.01-87. „Несущие и ограждающие конструкции".
2. Плоские арматурные сетки, следует изготавить с помощью контактной точечной сварки по ГОСТ 14098-85.
3. Арматурные изделия должны быть приняты поштучно техническим контролем предприятия-изготавителя. Каждое готовое изделие должно иметь бирку с указанием его марки.

Разраб.	Левина			3.902.1-12.5-ТТ		
Провер.	Клацман					
Нач.гр.	Клацман					
Гл.спец.	Айзенберг			Технические требования	Стадия	Лист	Листов
Нач.отд.	Валашин				Р		1
Н.контр.	Новаминский				Укрводоканалпроект		
	Айзенберг						

Копировал 23953-06 5 Формат А4

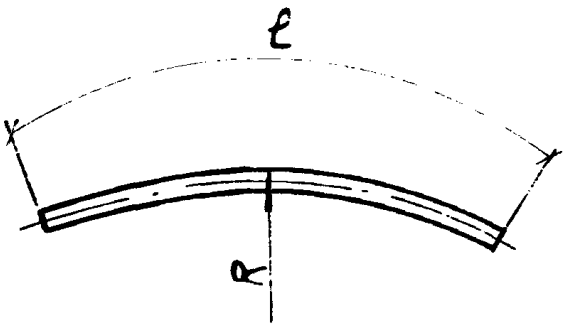

Марка	Наименование	Масса ед, кг	R, мм
МС1	ф12АIII, ℓ=480	0,43	3260
МС2	ф12АIII, ℓ=560	0,50	3990
МС3	ф12АIII, ℓ=560	0,50	4580
МС4	ф12АIII, ℓ=550	0,50	6070
МС5	ф14АIII, ℓ=550	0,68	4580
МС6	ф14АIII, ℓ=560	0,68	6070
МС7	ф14АIII, ℓ=600	0,73	7710

Продолжение спецификации см. лист 2.

Инв. № подл. | Подпись и дата | Взам. инв. №

Разраб.	Левина	
Провер.	Клацман	
Нач. гр.	Клацман	
Гл. спец.	Айзенберг	
Нач. отд.	Башшин	
ГИП	Назаменко	
Н. контр.	Айзенберг	

3.902.1-12. 5-01

Изделие соединительное МС1 ... МС21

Стадия	Масса	Масшт.
Р	см. табл.	—
Лист 1	Листов 2	

Укрводоканалпроект

Копировал Инв. № 23953-06 6 Формат А4

Марка	Наименование	Масса ед., кг	R, мм
МС8	ф16 AIII; l=600	0,95	6070
МС9	ф16 AIII; l=620	0,98	7710
МС10	ф16 AIII; l=650	1,03	9050
МС11	ф18 AIII; l=620	1,24	6070
МС12	ф18 AIII; l=650	1,30	10550
МС13	ф20 AIII; l=670	1,65	7710
МС14	ф20 AIII; l=710	1,75	9050
МС15	ф20 AIII; l=670	1,65	12040
МС16	ф22 AIII; l=710	2,12	9050
МС17	ф25 AIII; l=750	2,89	9050
МС18	ф25 AIII; l=750	2,89	10550
МС19	ф28 AIII; l=770	3,72	10550
МС20	ф28 AIII; l=770	3,72	12040
МС21	ф32 AIII; l=600	3,79	12040

Арматура класса AIII по ГОСТ 5781-82*

Развертка

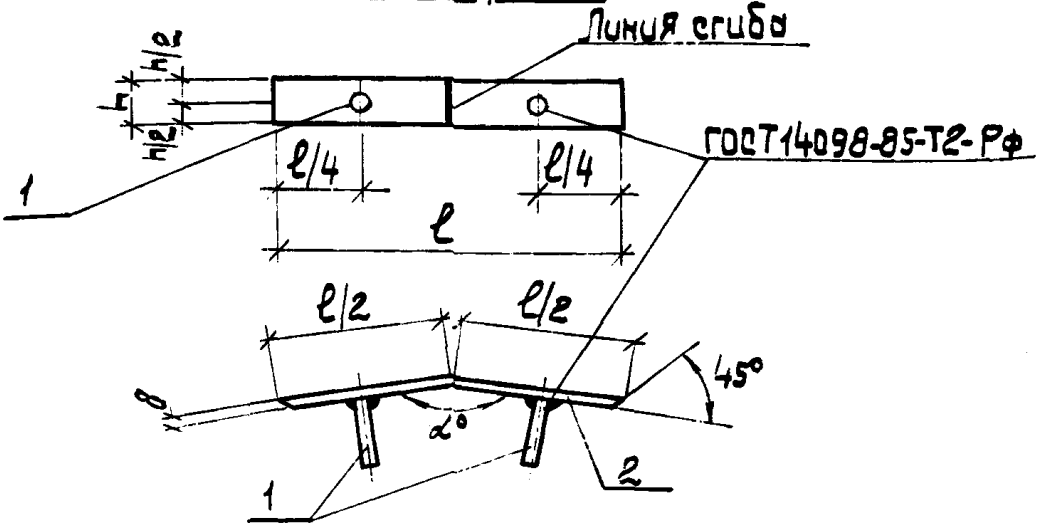

Марка	Поз.	Наименование	Кол.	Масса ед, кг	Масса изделия кг	α°
МС22	1	Ф10 А III; ℓ=240	2	0,15	0,87	147°17'
	2	-50×6; ℓ=200	1	0,57		
МС23	1	Ф10 А III; ℓ=240	2	0,15	0,95	152°18'
	2	-60×6; ℓ=230	1	0,65		
МС24	1	Ф10 А III; ℓ=240	2	0,15	0,87	156°
	2	-60×6; ℓ=200	1	0,57		
МС25	1	Ф10 А III; ℓ=240	2	0,15	0,87	162°
	2	-60×6; ℓ=200	1	0,57		

Продолжение спецификации см. лист 2.

Инв.№ подл. | Подпись и дата | Взам.инв.№

Разраб.	Левина	
Провер.	Клацман	
Нач.гр.	Клацман	
Гл.спец.	Айзенберг	
Нач.отд.	Волошин	
ГИП	Новомунский	
Н.контр.	Айзенберг	

3.902.1-12.5-02.

Изделие соединительное МС22 ... МС52

Стадия	Масса	Масшт.
Р	см. табл.	—
Лист 1	Листов 3	

Укрводоканалпроект

Скопировал 23953-05 8 Формат А4

Марка	Поз.	Обозначение	Кол.	Масса ед., кг	Масса изделия, кг	α°
МС26	1	Ф10 AIII, ℓ=240	2	0,15	0,87	155°35'
	2	-60х6, ℓ=200	1	0,57		
МС27	1	Ф10 AIII, ℓ=240	2	0,15	0,95	167°35'
	2	60х6, ℓ=230	1	0,65		
МС28	1	Ф10 AIII, ℓ=240	2	0,15	1,05	162°
	2	-60х8, ℓ=200	1	0,75		
МС29	1	Ф10 AIII, ℓ=240	2	0,15	1,05	155°25'
	2	-60х6, ℓ=200	1	0,75		
МС30	1	Ф10 AIII, ℓ=240	2	0,15	1,24	165°36'
	2	-60х10, ℓ=200	1	0,94		
МС31	1	Ф10 AIII, ℓ=240	2	0,15	1,24	167°35'
	2	-60х10, ℓ=200	1	0,94		
МС32	1	Ф10 AIII, ℓ=240	2	0,15	1,24	170°46'
	2	-60х10, ℓ=200	1	0,94		
МС33	1	Ф10 AIII, ℓ=240	2	0,15	1,60	167°35'
	2	-60х12, ℓ=230	1	1,30		
МС34	1	Ф10 AIII, ℓ=240	2	0,15	1,82	157°35'
	2	-60х14, ℓ=230	1	1,52		
МС35	1	Ф10 AIII, ℓ=240	2	0,15	1,82	163°25'
	2	-60х14, ℓ=230	1	1,52		
МС36	1	Ф10 AIII, ℓ=240	2	0,15	2,50	165°25'
	2	-60х18, ℓ=250	1	2,20		
МС37	1	Ф10 AIII, ℓ=240	2	0,15	2,50	170°45'
	2	-60х18, ℓ=250	1	2,20		
МС38	1	Ф10 AIII, ℓ=240	2	0,15	3,47	170°45'
	2	-80х18, ℓ=280	1	3,17		
МС39	1	Ф10 AIII, ℓ=240	2	0,15	1,52	152°
	2	-100х6, ℓ=260	1	1,22		

Марка	Поз.	Наименование	Кол.	Масса ед. кг	Масса изделия, кг	α °
МС 40	1	ф10 AIII; ℓ=2,40	2	0,15	1,52	165°36'
	2	-100×6; ℓ=2,60	1	1,22		
МС 41	1	ф10 AIII; ℓ=2,40	2	0,15	1,62	167°35'
	2	-100×6; ℓ=2,80	1	1,32		
МС 42	1	ф10 AIII; ℓ=2,40	2	0,15	1,93	162°
	2	-100×8; ℓ=2,60	1	1,63		
МС 43	1	ф10 AIII; ℓ=2,40	2	0,15	1,93	169°25'
	2	-100×8; ℓ=2,60	1	1,63		
МС 44	1	ф10 AIII; ℓ=2,40	2	0,15	2,34	165°36'
	2	-100×10; ℓ=2,60	1	2,04		
МС 45	1	ф10 AIII; ℓ=2,40	2	0,15	2,50	167°35'
	2	-100×10; ℓ=2,80	1	2,20		
МС 46	1	ф10 AIII; ℓ=2,40	2	0,15	2,34	170°46'
	2	-100×10; ℓ=2,60	1	2,04		
МС 47	1	ф10 AIII; ℓ=2,40	2	0,15	2,34	167°35'
	2	-100×12; ℓ=2,80	1	2,64		
МС 48	1	ф10 AIII; ℓ=2,40	2	0,15	3,38	167°35'
	2	-100×14; ℓ=2,80	1	3,08		
МС 49	1	ф10 AIII; ℓ=2,40	2	0,15	3,38	169°25'
	2	-100×14; ℓ=2,80	1	3,08		
МС 50	1	ф10 AIII; ℓ=2,40	2	0,15	4,26	169°25'
	2	-100×18; ℓ=2,80	1	3,96		
МС 51	1	ф10 AIII; ℓ=2,40	2	0,15	4,26	170°46'
	2	-100×18; ℓ=2,80	1	3,96		
МС 52	1	ф10 AIII; ℓ=2,40	2	0,15	5,22	170°46'
	2	-140×16; ℓ=2,80	1	4,92		

1. Арматура класса AIII по ГОСТ 5781-82*
2. Полосовая сталь по ГОСТ 103-76*.
3. В спецификации в графе „Наименование" даны размеры пластин h×δ. Например: полоса - 60×6 h=60 мм; δ=6 мм.

Инв. № подл. | Подпись и дата | Взам. инв. №

Развертка

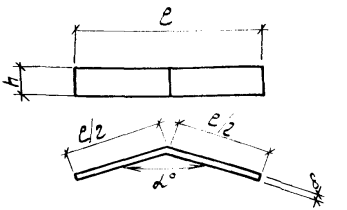

Марка	Наименование	Масса ед., кг	α°
МС53	-60×6; ℓ=200	0,57	147°17'
МС54	-60×6; ℓ=230	0,65	152°18'
МС55	-60×6; ℓ=230	0,65	156°
МС56	-60×6; ℓ=230	0,65	162°
МС57	-60×6; ℓ=260	0,73	165°36'
МС58	-60×6; ℓ=290	0,82	167°35'
МС59	-60×8; ℓ=230	0,87	162°
МС60	-60×8; ℓ=290	1,09	169°25'
МС61	-60×10; ℓ=260	1,22	165°36'
МС62	-60×10; ℓ=290	1,37	167°35'
МС63	-60×10; ℓ=260	1,22	170°46'

Продолжение спецификации см. лист 2.

Разраб.	Левина		
Пров.	Клоцман		
Гл. гр.	Клоцман		
Гл. спец.	Айзенберг		
Нач. отд.	Волошин		
Н.	Новотинский		
Н. контр.	Айзенберг		

Инв. № подл. | Подпись и дата | Взам. инв. №

3.902.1-12.5-03

Изделие соединительное МС53...МС86

Стадия	Масса	Масштаб
р	см. табл.	—

Лист 1 | Листов 2

Укрводоканалпроект

Копировал 23953-06.11 Формат А4

Марка	Наименование	Масса ед.кг	α°
МС64	— 60×12; ℓ=2.90	1,64	167°35'
МС65	— 60×14; ℓ=2.90	1,91	167°35'
МС66	— 60×14; ℓ=2.90	1,91	169°25'
МС67	— 60×18; ℓ=330	2,80	169°25'
МС68	— 60×18; ℓ=330	2,80	170°46'
МС69	— 80×18; ℓ=360	4,07	170°46'
МС70	— 100×6; ℓ=210	0,99	147°17'
МС71	— 100×6; ℓ=250	1,18	152°18'
МС72	— 100×6; ℓ=270	1,27	156°
МС73	— 100×6; ℓ=280	1,32	162°
МС74	— 100×6; ℓ=310	1,46	165°36'
МС75	— 100×6; ℓ=330	1,55	167°35'
МС76	— 100×8; ℓ=280	1,76	162°
МС77	— 100×8; ℓ=330	2,07	169°25'
МС78	— 100×10; ℓ=310	2,43	165°36'
МС79	— 100×10; ℓ=330	2,59	167°35'
МС80	— 100×10; ℓ=320	2,51	170°46'
МС81	— 100×12; ℓ=350	3,30	167°35'
МС82	— 100×14; ℓ=370	4,07	167°35'
МС83	— 100×14; ℓ=370	4,07	169°25'
МС84	— 100×18; ℓ=390	5,51	169°25'
МС85	— 100×18; ℓ=390	5,51	170°46'
МС86	— 120×18; ℓ=390	6,61	170°46'

1. Полосовая сталь по ГОСТ 103-76*.
2. В спецификации в графе „Наименование" даны размеры пластин h×δ. Например: полоса-60×6 h=60 мм; δ=6 мм.

Инв.N подл. | Подпись и дата | Взам.инв.N

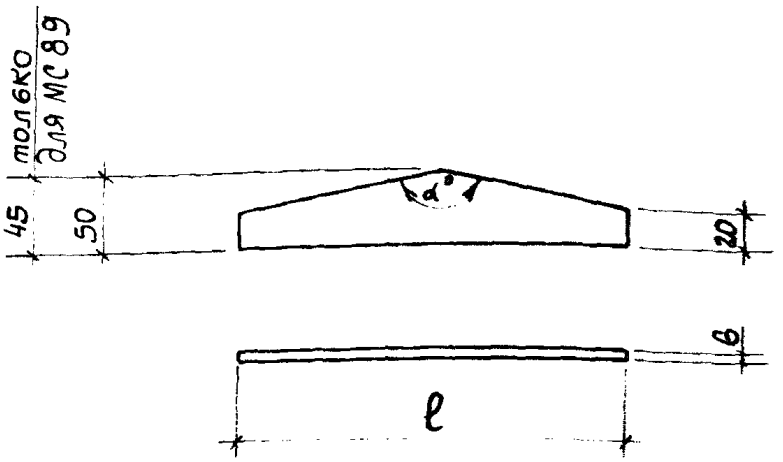

Марка	Наименование	Масса ед. кг	α°
МС 87	-50×6; ℓ=2.10	0,50	141°17'
МС 88	-50×6; ℓ=2.50	0,59	152°18'
МС 89	-45×6; ℓ=2.25	0,48	156°00'

Полосовая сталь по ГОСТ 103-76*

Разраб.	Левина		
Пр. В.	Клоцман		
Нач. гр.	Клоцман		
Гл. спец.	Айзенберг		
Нач. отд.	Валошин		
	Новоминский		
Н. контр.	Айзенберг		

3.902.1-12.5-04

Изделие соединительное МС 87... МС 89

Стадия	Масса	Масштаб
Р	см. тайл.	—
Лист	Листов 1	

Укрводоканалпроект

Копировал 2395з-06 Формат А4

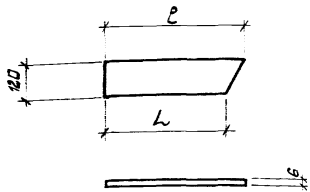

Марка	Наименование	Масса ед, кг	L, мм
МС90	-120×6; ℓ=305	1,72	270
МС91	-120×6; ℓ=320	1,81	290
МС92	-120×6; ℓ=300	1,70	275
МС93	-120×6; ℓ=275	1,55	255
МС94	-120×6; ℓ=280	1,58	265
МС95	-120×6; ℓ=265	1,50	255

Полосовая сталь по ГОСТ 103-76*

Разраб.	Левина		
Провер.	Клоцман		
Нач. гр.	Клоцман		
Гл. спец.	Айзенберг		
Нач. отд.	Волошин		
ГИП	Новомирский		
Н. контр.	Айзенберг		

3.902.1-12. 5-05

Изделие соединительное МС90... МС95

Стадия	Масса	Масштаб
р	см. табл.	—

Лист | Листов 1

Укрводоканалпроект

Инв. № подл. | Подпись и дата | Взам. инв. №

23953-06 14 Копировал Формат А4

Развертка

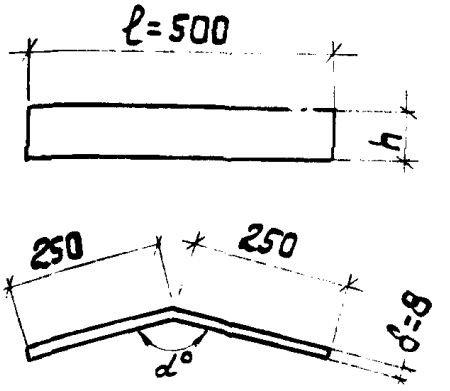

Марка	Наименование	Масса ед., кг	α°
МС 96	— 220×8; ℓ=500	6,90	147°17'
МС 97	— 300×8; ℓ=500	9,42	152°18'
МС 98	— 280×8; ℓ=500	8,79	156°00'
МС 99	— 270×8; ℓ=500	8,47	162°00'
МС 100	— 300×8; ℓ=500	9,42	165°36'
МС 101	— 320×8; ℓ=500	10,04	167°35'
МС 102	— 300×8; ℓ=500	9,42	169°25'
МС 103	— 300×8; ℓ=500	9,42	170°46'

1. Полосовая сталь по ГОСТ 103-76*.
2. В спецификации в графе „Наименование" даны размеры пластин h×δ. Например: полоса-220×8 h=220 мм, δ=8 мм.

Разраб.	Левина		
Пров.	Клацман		
Н. контр.	Клацман		
Гл. специал.	Азеренберг		
Нач. отд.	Волощин		
ГИП	Новотинский		
Нач. сектора	Азеренберг		

3.902.1-12. 5-06

Изделие соединительное МС 96 ... МС 103

Стадия	Масса	Масштаб
Р	см. табл.	—
Лист	Листов 1	

Укрводоканалпроект

Копировал

23953-06 15

Формат А4

Развертка

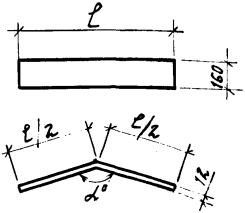

Марка	Наименование	Масса ед., кг	α°
МС 104	-160×12; l=260	3,91	147°17'
МС 105	-160×12; l=310	4,90	152°18'
МС 106	-160×12; l=280	4,42	156°00'
МС 107	-160×12; l=240	3,62	162°00'
МС 108	-160×12; l=250	3,77	165°36'
МС 109	-160×12; l=260	3,92	167°35'
МС 110	-160×12; l=240	3,62	169°25'
МС 111	-160×12; l=230	3,47	170°46'

Полосовая сталь по ГОСТ 103-76*.

Разраб.	Левина		02.03.89	3.902.1-12.5-07			
Пров.	Клацман			Изделие соединительное МС 104... МС 111	Стадия	Масса	Масштаб
Нач.гр.	Клацман				Р	см. табл.	—
Гл.спец.	Айзенберг				Лист	Листов 1	
Нач.отд.	Валашин				Укрводоканалпроект		
ГИП	Новоминский						
Н.контр.	Айзенберг						

Подпись и дата | Взам.инв.№ | Инв.№ подл.

Копировал [illegible] 23953-06 16 формат А4

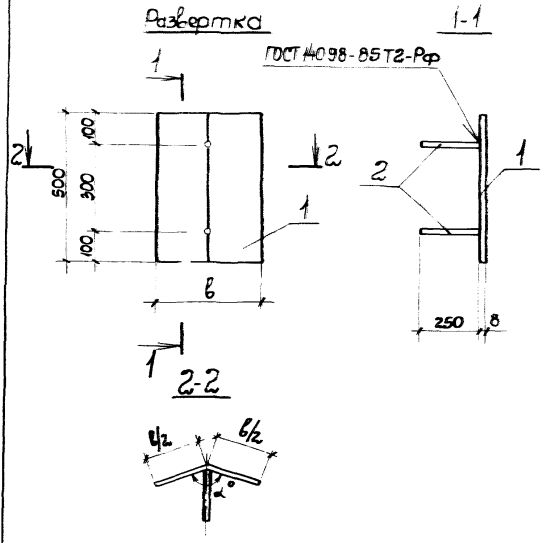

Спецификацию см. лист 2

				3.902.1-12.5-08			
	Левина			Изделие соединительное МС112...МС119	Стадия	Масса	Масштаб
	Клоцман				Р	см. табл.	—
	Клоцман				Лист 1	Листов 2	
	Лизенберг				Укрводоканалпроект		
Нач. отд.	Волошин						
ГИП	Новоминский						
	Лизенберг						

Копировал 23953-06 Формат А4

Марка	Поз.	Наименование	Кол	Масса ед., кг	Масса изделия	α°
МС 112	1	-380×8; ℓ=500	1	11,93	12,25	147°17'
	2	ф10 AIII; ℓ=250	2	0,16		
МС 113	1	-420×8; ℓ=500	1	13,19	13,51	152°18'
	2	ф10 AIII; ℓ=250	2	0,16		
МС 114	1	-400×8; ℓ=500	1	12,56	12,88	156°00'
	2	ф10 AIII; ℓ=250	2	0,16		
МС 115	1	-360×8; ℓ=500	1	11,30	11,62	162°00'
	2	ф10 AIII; ℓ=250	2	0,16		
МС 116	1	-380×8; ℓ=500	1	11,93	12,25	165°36'
	2	ф10 AIII; ℓ=250	2	0,16		
МС 117	1	-380×8; ℓ=500	1	11,93	12,25	167°35'
	2	ф10 AIII; ℓ=250	2	0,16		
МС 118	1	-360×8; ℓ=500	1	11,30	11,62	169°25'
	2	ф10 AIII; ℓ=250	2	0,16		
МС 119	1	-360×8; ℓ=500	1	11,30	11,62	170°16'
	2	ф10 AIII; ℓ=250	2	0,16		

1. Арматура класса AIII по ГОСТ 5781-82*
2. Полосовая сталь по ГОСТ 103-76*
3. В спецификации в графе „Наименование" даны размеры пластин $\ell \times \delta$; Например: полоса -380×8; ℓ=380мм; δ=8мм

Инв.№ подл. | Подпись и дата | Взам. инв.№

Копировал Инв. 23953-06 18 Формат А4

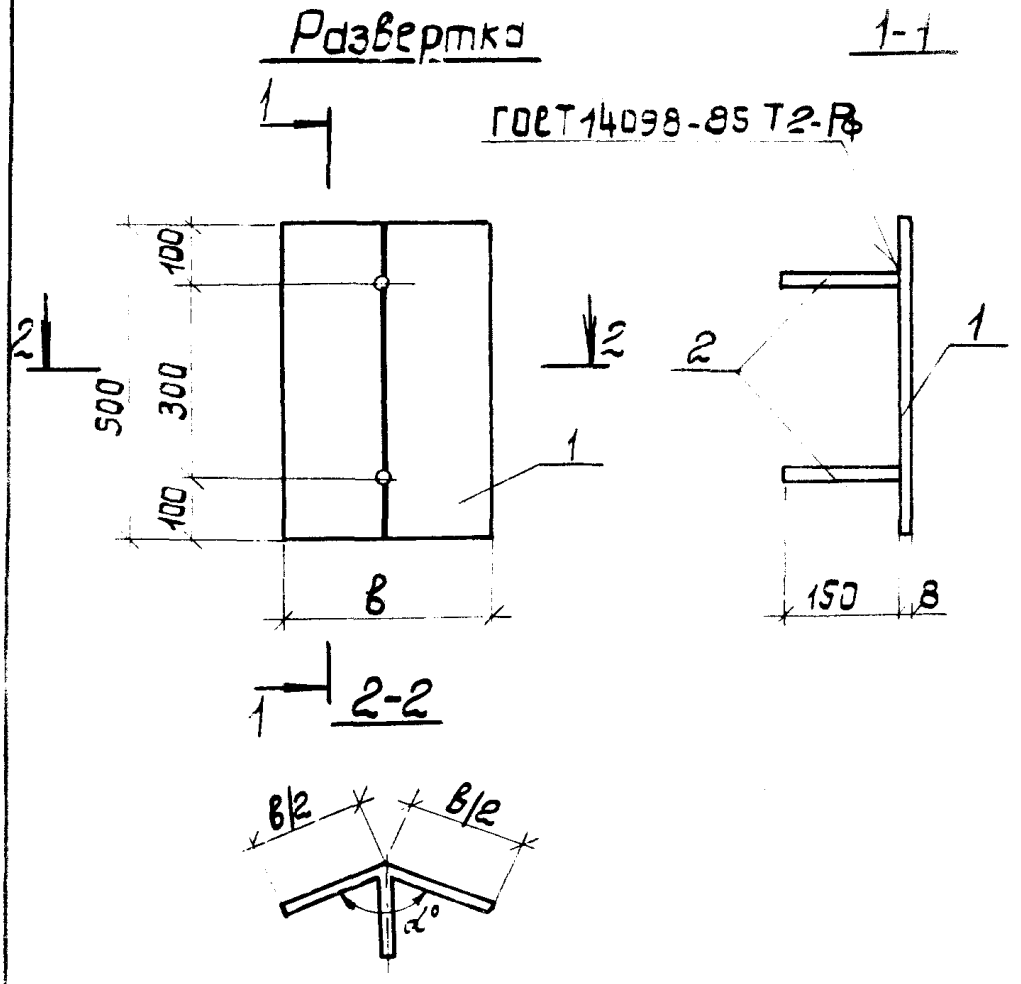

Спецификацию см. лист 2.

				3.902.1-12. 5-09			
Разраб.	Левина			Изделие соединительное МС 120 ... МС 127	Стадия	Масса	Масшт.
Пров.	[illegible]				Р	см. табл.	—
[illegible]	[illegible]				Лист 1	Листов 2	
[illegible]	[illegible]				Укрводоканалпроект		
[illegible]	[illegible]						
Н. кон.	[illegible]						

Марка	Поз.	Наименование	Кол.	Масса ед., кг	Масса изделия	∠°
МС120	1	—380×8, ℓ=500	1	11,93	12,11	147°47'
	2	Ф10А III, ℓ=150	2	0,09		
МС121	1	—420×8, ℓ=500	1	13,18	13,35	152°18'
	2	Ф10А III, ℓ=150	2	0,09		
МС122	1	—400×8, ℓ=500	1	12,56	12,74	156°00'
	2	Ф10А III, ℓ=150	2	0,09		
МС123	1	—360×8, ℓ=500	1	11,30	11,48	162°00'
	2	Ф10А III, ℓ=150	2	0,09		
МС124	1	—380×8, ℓ=500	1	11,93	12,11	165°36'
	2	Ф10А III, ℓ=150	2	0,09		
МС125	1	—380×8, ℓ=500	1	11,93	12,11	167°35'
	2	Ф10А III, ℓ=150	2	0,09		
МС126	1	—360×8, ℓ=500	1	11,30	11,48	169°25'
	2	Ф10А III, ℓ=150	2	0,09		
МС127	1	—360×8, ℓ=500	1	11,30	11,48	170°46'
	2	Ф10А III, ℓ=150	2	0,09		

1. Арматура класса А III по ГОСТ 5781-82.*
2. Полосовая сталь по ГОСТ 103-76*.
3. В спецификации в графе „Наименование" даны размеры пластин в×δ. Например: полоса-380×8 в=380 мм, δ=8 мм.

Инв.N подл. | Подпись и дата | Взам.инв.N

2395 06 20 Копировал Формат А3

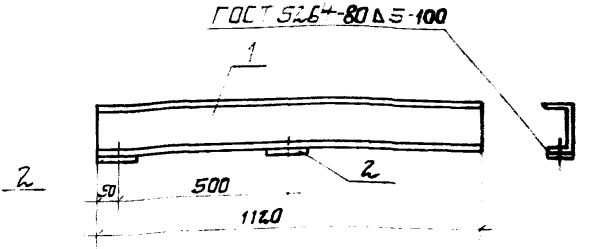

Отверстие ф 19
в позициях 1 и 2

Марка	Поз	Наименование	Кол	Масса ед, кг	Масса изделия кг
МС 128	1	С16; l=1120	1	15,90	16,8
	2	-60×10; l=100	2	0,47	

Швеллер по ГОСТ 8240-72*
Полосовая сталь по ГОСТ 103-76*.

				3. 902.1-12. 5-10			
Разраб.	Левина			Изделие соединительное МС 128	Стадия	Масса	Масштаб
Пров.	Клоцман				Р	16,8	
Нач. гр.	Клоцман				Лист	Листов 1	
Гл. спец.	Айзенберг				Укрводоканалпроект		
Нач. отд.	Волошин						
ГИП	Новотинский						
Н. контр.	Айзенберг						

...053-06 21 Колосовая ... Формат 34

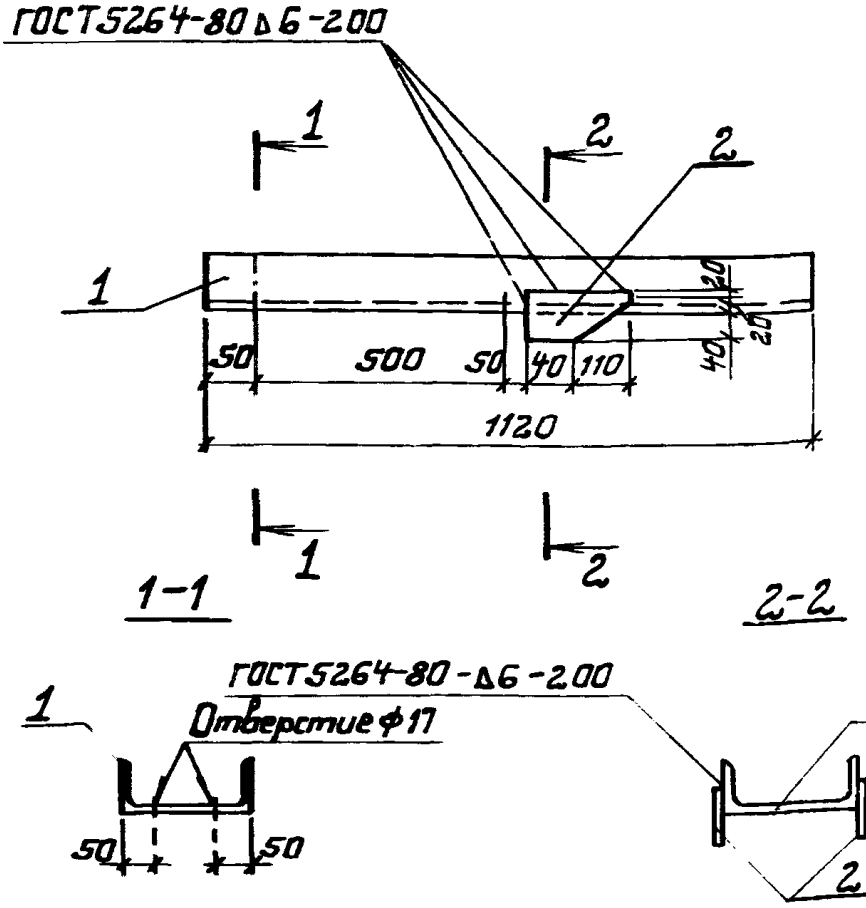

Марка	Поз.	Наименование	Кол.	Масса ед., кг	Масса изделия; кг
МС 12.9	1	[16; ℓ = 1120	1	15,90	17,8
	2	-80×10; ℓ = 150	2	0,94	

Швеллер по ГОСТ 8240-72*
Полосовая сталь по ГОСТ 103-76*

Разраб.	Левина		
Пров.	Клацман		
Нач.гр.	Клацман		
Гл.спец.	Айзенберг		
Нач.отд.	Волошин		
ГИП	Новицкий		
Н.контр.	Айзенберг		

3.902.1-12. 5-11

Изделие соединительное МС 12.9

Стадия	Масса	Масштаб
Р	17,8	—
Лист	Листов 1	

Укрводоканалпроект

Инв.№ подл. | Подпись и дата | Взам.инв.№

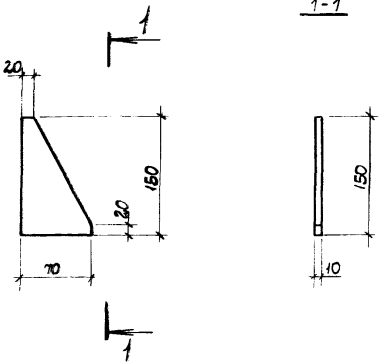

Марка	Наименование	Масса кг
МС 130	-70×10; ℓ=150	0,8

Полосовая сталь по ГОСТ 103-76*

				3.902.1-12. 5-12			
Разраб.	Левина			Изделие соединительное МС 130	Стадия	Масса	Масштаб
Провер.	Клоцман				Р	0,8	—
Нач.гр.	Клоцман				Лист	Листов 1	
Гл.спец.	Айзенберг				Укрводоканалпроект		
Нач.отд.	Волошин						
ГИП	Новомиский						
Н.контр.	Айзенберг						

23953-06 23 Копировал Формат А4

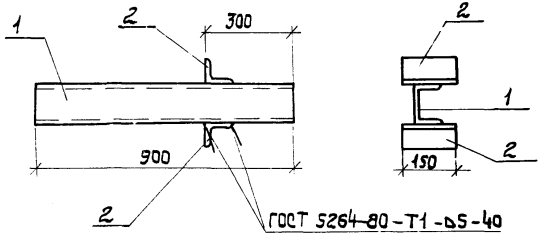

Марка	Поз.	Наименование	Кол.	Масса ед. кг	Масса изделия кг
МС 131	1	⊏12; ℓ=900	1	9,36	10,5
	2	∠50×5; ℓ=150	2	0,57	

Швеллер по ГОСТ 8240-72.*
Уголок по ГОСТ 8509-86.

Инв. N подл. | Подпись и дата | Взам. инв. N

Разраб.	Левина		3.902.1-12. 5-13		
Пров.	Клацман		Изделие соединительное МС 131	Стадия	Масса	Масштаб
Нач. гр.	Клацман			Р	10,5	—
Гл. спец.	Айзенберг			Лист	Листов 1	
Нач. отд.	Волошин			Укрводоканалпроект		
ГИП	Новоминский					
Н. контр.	Айзенберг					

23953-

Копировал

Формат А4

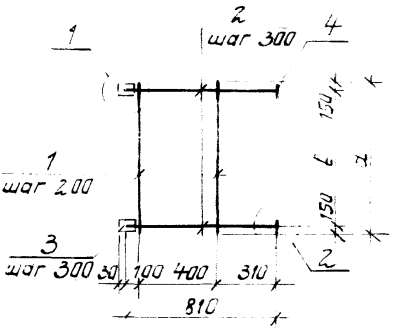

Марка	Размеры, мм		
	а	в	к
С1	5400	5100	70
С2	6600	6300	70
С3	7200	6300	70
С4	7800	7500	70
С5	8400	8100	80

Табличное значение „К" относится к узлу 2.
Узлы 1 и 2 см. 3.902.1-12. 5-38.

				3.902.1-12.5-14			
	Дозорова			Сетка С1. С5	Стадия	Масса	Масштаб
	Клоцман				Р	см. табл.	—
	Клоцман				Лист 1	Листов 2	
	Нузенберг				Укрводоканалпроект		
Н...	Волошин						
Гип	Новоминский						
Н...	[illegible]						

35 06 25 Копировал [illegible] Формат А4

Марка сетки	Поз.	Наименование	Кол.	Масса ед., кг	Масса сетки, кг
С1	1	ф10 AIII, ℓ=5400	3	3,33	53,2
	2	ф16 AIII, ℓ=810	18	1,28	
	3	-100×6, ℓ=140	18	0,66	
	4	-70×12, ℓ=70	18	0,46	
С2	1	ф10 AIII ℓ=6600	2	4,07	65,4
	2	ф16 AIII, ℓ=810	22	1,28	
	3	-100×6, ℓ=140	22	0,66	
	4	-70×12, ℓ=70	22	0,46	
С3	1	ф10 AIII, ℓ=7200	3	4,44	70,8
	2	ф16 AIII, ℓ=810	24	1,28	
	3	-100×6, ℓ=140	24	0,66	
	4	-70×12, ℓ=70	24	0,46	
С4	1	ф10 AIII, ℓ=7800	3	4,81	76,9
	2	ф16 AIII, ℓ=810	26	1,28	
	3	-100×6, ℓ=140	26	0,66	
	4	-70×12, ℓ=70	26	0,46	
С5	1	ф10 AIII, ℓ=8400	3	5,18	120,3
	2	ф18 AIII, ℓ=810	28	1,62	
	3	-120×10, ℓ=140	28	1,32	
	4	-80×16, ℓ=80	28	0,80	

Арматура класса AIII по ГОСТ 5781-82*
Пластина полосовая сталь по ГОСТ 103-76*

Инв. № подл. | Подпись и дата | Взам. инв. №

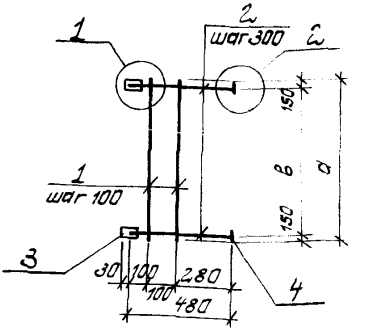

Марка	Размеры, мм		
	а	в	к
С6	6600	6300	60
С7	6600	6300	70
С8	7800	7500	80
С9	7800	7500	70
С10	7800	7500	80

1. Табличное значение „К" относится к узлу 2.
2. Узлы 1 и 2 см. 3.902.1-12. 5-38

				3.902.1-12. 5-15			
Разраб.	Дозорова		02.03.89	Сетка С6...С10	Стадия	Масса	Масштаб
Провер.	Клоцман				р	см. табл.	—
Гл.гр.	Клоцман				Лист 1	Листов 2	
Инж.спец.	Айзенберг				Укрводоканалпроект		
Инж.отд.	Волошин						
ГИП	Новотинский						
Н.контр.	Айзенберг						

Копировал , 23953-06 27 Формат А4

Марка сетки	Поз	Наименование	Кол	Масса ед, кг	Масса сетки, кг
С6	1	ф10 А III, l=6600	2	4,07	40,1
	2	ф14 А III, l=480	22	0,58	
	3	-90×6, l=140	22	0,59	
	4	-60×10, l=60	22	0,28	
С7	1	ф10 А III, l=6600	2	4,07	42,4
	2	ф16 А III, l=480	22	0,76	
	3	-100×6, l=140	22	0,66	
	4	-70×12, l=70	22	0,46	
С8	1	ф10 А III, l=7800	2	4,81	78,0
	2	ф18 А III, l=480	26	0,96	
	3	-110×8, l=140	26	0,97	
	4	-80×14; l=80	26	0,70	
С9	1	ф10 А III, l=7800	2	4,81	61,9
	2	ф16 А III, l=480	26	0,89	
	3	-100×6, l=140	26	0,66	
	4	-70×12, l=70	26	0,46	
С10	1	ф10 А III, l=7800	2	4,81	95,6
	2	ф20 А III, l=480	26	1,19	
	3	-120×10; l=140	26	1,32	
	4	-80×16, l=80	26	0,80	

Арматура класса А-III по ГОСТ 5781-82,*
Пластина полосовая сталь по ГОСТ 103-76*

Инв. № подл. | Подпись и дата | Взам. инв. №

3.90[illegible]1-12 5-15

Копировал [illegible] 23953-06 28 Ф[illegible]

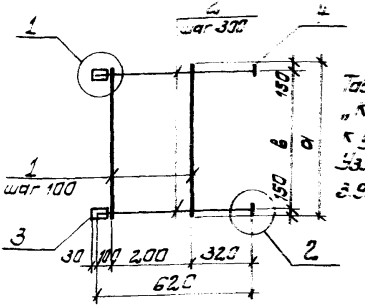

Табличное значение „К" относится к узлу 2.
Узлы 1 и 2 см.
3.902.1- 5-38

Арматура: класса А-III по ГОСТ 5781-82*.
Пластина: полосовая сталь по ГОСТ 103-76*

Марка	Размеры, мм		
	а	в	к
С11	7200	6900	80
С12	8400	8100	80

Марка сетки	Поз.	Наименование	Кол.	Масса ед., кг	Масса сетки, кг
С11	1	ф10АIII, ℓ = 7200	3	4,44	83,4
	2	ф18АIII, ℓ = 620	24	1,24	
	3	-110×8, ℓ = 140	24	0,97	
	4	-80×14, ℓ = 80	24	0,71	
С12	1	ф10АIII, ℓ = 8400	3	5,18	117,7
	2	ф20АIII, ℓ = 620	28	1,53	
	3	-120×10, ℓ = 140	28	1,32	
	4	-80×16, ℓ = 80	28	0,80	

Разраб.	Дозорова		
Провер.	Клоцман		
Нач.отд.	Клоцман		
Гл.спец.	Айзенберг		
Нач.отд.	Волошин		
ГИП	Новомунский		
Н.контр.	Айзенберг		

3.902.1- 12. 5-16

Сетка С11, С12

Стадия	Масса	Масштаб
Р	см. табл.	—

Лист | Листов 1

Укрводоканалпроект

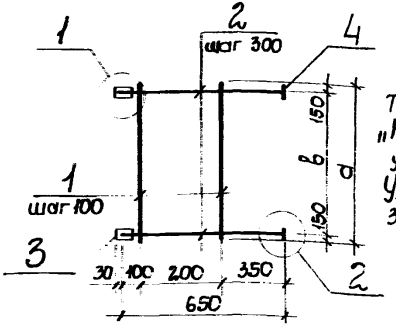

Табличное значение "К" относится к узлу 2.
Узлы 1 и 2 см. 3.902.1-12. 5-38.

Арматура: класса А-III по ГОСТ 5781-82*.
Пластина полосовая сталь по ГОСТ 103-76*

Марка	Размеры, мм		
	а	в	к
С13	7200	6900	80
С14	8400	8100	80

Марка сетки	Поз.	Наименование	Кол.	Масса ед., кг	Масса сетки, кг
С13	1	ф10АIII, ℓ=7200	3	4,44	102,6
	2	ф22АIII ℓ=650	24	1,60	
	3	-120×10, ℓ=140	24	1,32	
	4	-80×16; ℓ=80	24	0,80	
С14	1	ф10АIII, ℓ=8400	3	5,18	150,5
	2	ф22АIII, ℓ=650	28	1,95	
	3	-130×12, ℓ=140	28	1,72	
	4	-90×18, ℓ=90	28	1,15	

Инв.№ подл. | Подп. и дата | Взам.инв.№

Разраб.	Дзорова		
Рук.гр.	Клоцман		
Гл.спец.	Айзенберг		
Нач.отд.	Волошин		
ГИП	Новомысский		
Н.контр.	Айзенберг		

3.902.1-12. 5-17

Сетка С13, С14

Стадия	Масса	Масштаб
Р	см. табл.	—
Лист	Листов 1	

Укрводоканалпроект

Копировал

Формат А4

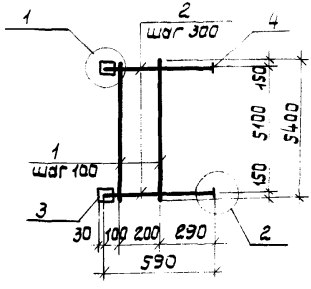

Размеры, мм	
К	
70	

Поз.	Наименование	Кол.	Масса ед, кг	Масса сетки, кг
1	ф10А III, ℓ=5400	3	3,33	46,9
2	ф16А III, ℓ=590	18	0,93	
3	−100×6, ℓ=140	18	0,66	
4	−70×12, ℓ=70	18	0,46	

1. Табличное значение „К" относится к узлу 2.
2. Узлы 1 и 2 см. 3.902.1-12. 5-38.
3. Арматура класса А-III по ГОСТ 5781-82*.
4. Пластина полосовая сталь по ГОСТ 103-76*

Разраб.	Дозорова		02.02.85
Рук.гр.	Клоцман		
Гл.спец.	Айзенберг		
Нач.отд.	Волошин		
Т.П.	Новоминский		
Н.контр.	Айзенберг		

3.902.1-12. 5-18

Сетка С15.

Стадия	Масса	Масшт.
Р	ст. табл.	—
Лист	Листов 1	

Укрводоканалпроект

Копировал 23953-06 31 Формат А4

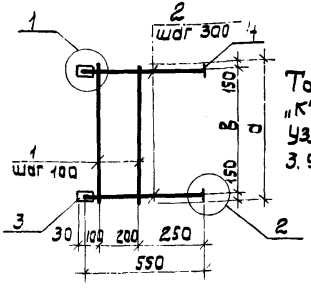

Табличное значение „К" относится к узлу 2. Узлы 1 и 2 см. 3.902.1-12. 5-38.

Арматура: класса А-III по ГОСТ 5781-82*.
Пластина: полосовая сталь по ГОСТ 103-76*.

Марка	Размеры, мм		
	а	в	к
С16	5600	5300	70
С17	7800	7300	80

Марка сетки	Поз.	Наименование	Кол.	Масса ед, кг	Масса сетки, кг
С16	1	ф10А III, ℓ=6600	2	4,07	51,8
	2	ф16А III, ℓ=550	22	0,87	
	3	-100×6, ℓ=140	22	0,66	
	4	-70×12, ℓ=70	22	0,46	
С17	1	ф10А III, ℓ=7800	2	4,81	100,1
	2	ф20А III, ℓ=550	26	1,36	
	3	-120×10, ℓ=140	26	1,32	
	4	-80×15, ℓ=80	26	0,80	

Разраб.	Дозорова		
Рук.гр.	Клоцман		
Гл.спец.	Абзенберг		
Нач.отд.	Волошин		
ГИП	Новомунский		
Н.контр.	Абзенберг		

3.902.1-12. 5-13

Сетка С16, С17

Стадия	Масса	Масшт.
Р	см. табл.	—

Лист | Листов 1

Укрводоканалпроект

Инв. N подл. | Подпись и дата | Взам. инв. N

23953-06

Копировал [signature]

Формат А4

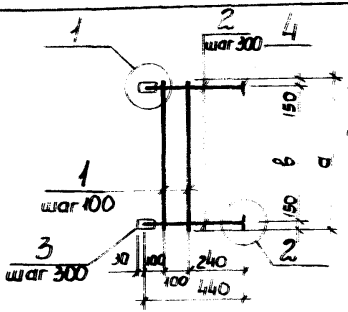

Табличное значение „К" относится к узлу 2
Узлы 1 и 2 см
3.902.1-12 5-3В

1. Арматура: класса А-III по ГОСТ 5781-82 *
2. Пластина: полосовая сталь по ГОСТ 103-76 *

Марка	Размеры, мм		
	а	в	к
С18	6600	6300	60
С19	7800	7500	70

Марка сетки	Поз.	Наименование	Кол.	Масса ед., кг	Масса сетки, кг
С18	1	ф10АIII, l=6600	2	4,07	39,0
	2	ф14АIII, l=440	22	0,53	
	3	-90×6, l=140	22	0,59	
	4	-60×10, l=60	22	0,28	
С19	1	ф10АIII, l=7800	2	4,81	57,0
	2	ф16АIII, l=440	26	0,70	
	3	-100×6, l=140	26	0,66	
	4	-70×12, l=70	26	0,46	

			3.902.1-12.5-20		
			Сетка С18, С19	Стадия: Р	Масса: см. табл. / Масштаб: —
				Лист	Листов 1
				Укрводоканалпроект	

Копировал

Формат А4

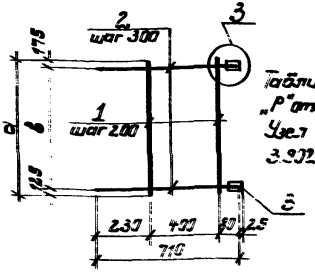

Табличное значение „Р" относится к узлу 3
Узел 3 ст.
3.902.1-12. 5-39

Арматура: класса А-III по ГОСТ 5781-82*.
Пластина: полосовая сталь по ГОСТ 103-76*

Марка	Размеры, мм		
	а	в	р
С20	5400	5100	90
С21	7200	6900	90

Марка сетки	Поз.	Наименование	Кол.	Масса ед., кг	Масса сетки, кг
С20	1	ф10А III, ℓ=5400	3	3,33	33,1
	2	ф14А III, ℓ=710	18	0,86	
	3	-90×6, ℓ=100	18	0,42	
С21	1	ф10А III, ℓ=7200	3	4,44	44,0
	2	ф14А III, ℓ=710	24	0,86	
	3	-90×6, ℓ=100	24	0,42	

Разраб.	Лазарова			3.902.1-12. 5-21			
Провер.	Клоцман			Сетка С20, С21	Стадия	Масса	Масштаб
Нач.пр.	Клоцман				Р	см. табл.	—
Гл.спец.	Лизенберг				Лист	Листов	
Нач.отд.	Волошин				Укрводоканалпроект		
ГИП	Чевелинский						
Н.контр.	Лизенберг						

Инв.№ подл. | Подпись и дата | Взам. инв.№

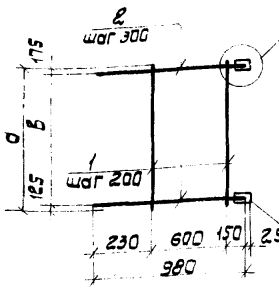

Табличное значение „Р" относится к узлу 3. Узел 3 см. 3.902.1-12. 5-33.

Арматура: класса А-III по ГОСТ 5781-82*.
Пластина: полосовая сталь по ГОСТ 103-76*.

Марка	Размеры, мм		
	а	в	Р
С22	5400	5100	100
С23	7200	6900	100
С24	8400	8100	110

Марка сетки	Поз.	Наименование	Кол.	Масса ед., кг	Масса сетки, кг
С22	1	Ф10 А III, ℓ=5400	4	3,33	49,7
	2	Ф16 А III, ℓ=980	18	1,55	
	3	−100×6, ℓ=100	18	0,47	
С23	1	Ф10 А III, ℓ=7200	4	4,44	66,3
	2	Ф16 А III, ℓ=980	24	1,55	
	3	−100×6, ℓ=100	24	0,47	
С24	1	Ф10 А III, ℓ=8400	4	5,18	94,9
	2	Ф18 А III, ℓ=980	28	1,96	
	3	−110×8, ℓ=100	28	0,69	

Инв.№ подл. | Подпись и дата | Взам.инв.№

Гип	Дозорова		020388
Провер.	Клоцман		
Нач.отд.	Клоцман		
Разраб.	Абзенберг		
Разраб.	Волошин		
Н.контр.	Новоминский		
	Абзенберг		

3.902.1-12. 5-22

Сетка С22... С24

Стадия	Масса	Масшт.
Р	см. табл.	—
Лист	Листов 1	
Укрводоканалпроект		

Копировал 23953-06 35 Формат А4

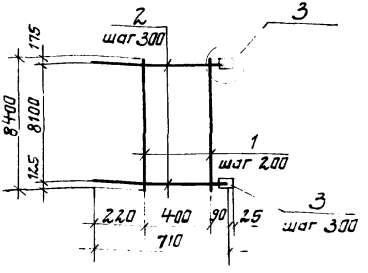

Марка сетки	Поз.	Наименование	Кол.	Масса ед, кг	Масса сетки, кг
С25	1	ф10 АIII; l=8400	3	5,18	60,1
	2	ф16 АIII; l=710	28	1,12	
	3	-100×6; l=100	28	0,47	

Узел 3 см. 3.902.1-12.5-39
Арматура класса А-III по ГОСТ 5781-82*
Пластина полосовая сталь по ГОСТ 103-76*.

Разраб.	Лазарова			3.902.1-12.5-23			
Провер.	Клоцман			Сетка С25	Стадия	Масса	Масштаб
Нач. гр.	Клоцман				Р	см. табл.	—
Гл. спец.	Айзенберг				Лист	Листов 1	
Нач. отд.	Волошин				Укрвадоканалтрадек		
ГИП	Новиминский						
Н. контр.	Айзенберг						

Инв. № подл. | Подпись и дата | Взам. инв. №

23953-06 36 3 Копировал Формат

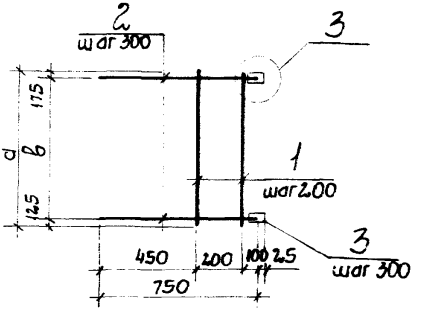

Табличное значение „Р" относится к узлу 3.
Узел 3 см. 3.902.1-12.5-39.

Марка	Размеры, мм		
	а	в	Р
С26	6600	6300	90
С27	7800	7500	90

Марка сетки	Поз.	Наименование	Кол.	Масса ед, кг	Масса сетки, кг
С26	1	ф10АIII, ℓ=6600	2	4,07	37,3
	2	ф14АIII, ℓ=750	22	0,91	
	3	-90×6, ℓ=100	22	0,42	
С27	1	ф10АIII, ℓ=7800	2	4,81	44,2
	2	ф14АIII, ℓ=750	26	0,91	
	3	-90×6, ℓ=100	26	0,42	

Арматура класса А-III по ГОСТ 5781-82*
Пластина полосовая сталь по ГОСТ 103-76*

				3.902.1-12.5-24			
азраб.	Дозорова			Сетка С26 С27	Стадия	Масса	Масштаб
ровер.	Клоцман				Р	см. табл.	—
ач. гр.	Клоцман				Лист	Листов 1	
елец	Айзенберг				Укрвсдоканалпроект		
ч. отд.	Волошин						
П	Новоминский						
контр.	Айзенберг						

Копировал 23953-0637 Формат А4

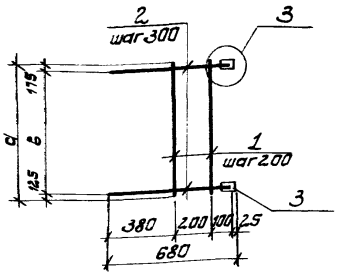

Табличное значение „р" относится к узлу 3.
Узел 3 см. 3.902.1-12. 5-39

Марка	Размеры, мм		
	а	в	р
С28	6600	6300	90
С29	7800	7500	90

Марка сетки	Поз.	Наименование	Кол.	Масса ед., кг	Масса сетки кг
С28	1	ф10 А III, ℓ=6600	2	4,07	35,3
	2	ф14 А III, ℓ=680	22	0,82	
	3	-90×6, ℓ=100	22	0,42	
С29	1	ф10 А III, ℓ=7800	2	4,81	41,8
	2	ф14 А III, ℓ=680	26	0,82	
	3	-90×6, ℓ=100	26	0,42	

Арматура класса А-III по ГОСТ 5781-82*
Пластина полосовая сталь по ГОСТ 103-76*

Разраб.	Дозорова		02.05.83
Провер.	Клацман		
Нач.отд.	Клацман		
Гл.спец.	Айзенберг		
Нач.отд.	Волошин		
ГИП	Новоженский		
Н.контр.	Айзенберг		

3.902.1-12. 5-25

Сетка С28; С29

Стадия	Масса	Масштаб
р	см. табл	—
Лист	Листов 1	

Укрводоканалпроект

Инв. № подл. | Подпись и дата | Взам. инв. №

23953-06 38 Копировал

Формат А4

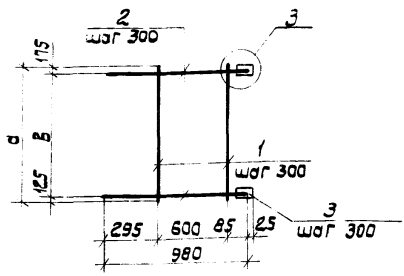

1 Табличное значение „Р" относится к узлу 3.
2 Узел 3 см. 3.902.1-12. 5-39.

Марка	Размеры, мм		
	а	в	Р
С30	6600	6300	100
С31	7800	7500	100

Марка сетки	Поз.	Наименование	Кол.	Масса ед., кг	Масса сетки, кг
С30	1	ф10 AIII, ℓ=6600	4	4,07	60,7
	2	ф16 AIII, ℓ=980	22	1,55	
	3	–100×6, ℓ=100	22	0,47	
С31	1	ф10 AIII, ℓ=7800	4	4,81	71,7
	2	ф16 AIII, ℓ=980	26	1,55	
	3	–100×6, ℓ=100	26	0,47	

3. Арматура класса А-III по ГОСТ 5781-82*.
4. Пластина полосовая сталь по ГОСТ 103-76*.

Разраб.	Дзорова			
Пров.	Клоцман			
Нач.	Клоцман			
Гл. спец.	Айзенберг			
Н. контр.	Золошин			
Гл. инж.	Новицкая			
Нач. отд.	Айзенберг			

3.902.1-12. 5-26

Сетка С30; С31

Стадия	Масса	Масштаб
Р	см. табл.	—
Лист	Листов 1	

Укрводоканалпроект

Инв. № подл. | Подпись и дата | Взам. инв. №

23953-06 39 Копировал Формат А4

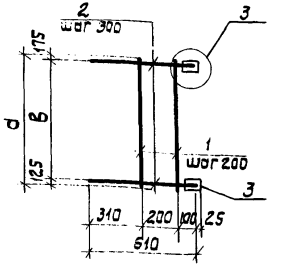

1. Табличное значение „Р" относится к узлу 3.
2. Узел 3 см. 3.902.1-12. 5-39.

Марка	Размеры, мм		
	d	в	Р
С32	6600	6300	90
С33	7800	7500	90

Марка сетки	Поз.	Наименование	Кол.	Масса ед., кг	Масса сетки, кг
С32	1	ф10 А III, ℓ=6600	2	4,07	33,6
	2	ф14 А III, ℓ=610	22	0,74	
	3	−90×6, ℓ=100	22	0,42	
С33	1	ф10 А III, ℓ=7800	2	4,81	39,7
	2	ф14 А III, ℓ=610	25	0,74	
	3	−90×6, ℓ=100	26	0,42	

3. Арматура класса А-III по ГОСТ 5781-82*.
4. Пластина полосовая сталь по ГОСТ 103-76*.

Инв. N подл. | Подпись и дата | Взам. инв. N

Разраб.	Дозорова		
Провер.	Клочман		
Нач. гр.	Клочман		
Гл. спец.	Изенберг		
Нач. эт.	Волошин		
ГИП	Набатчиков		
Н. контр.	Изенберг		

3.902.1-12. 5-27

Сетка С32; С33.

Стадия	Масса	Масшт.
Р	ст. табл.	—
Лист	Листов 1	
Укрводоканалпроект		

Копировал 23953-06 40 Формат А4

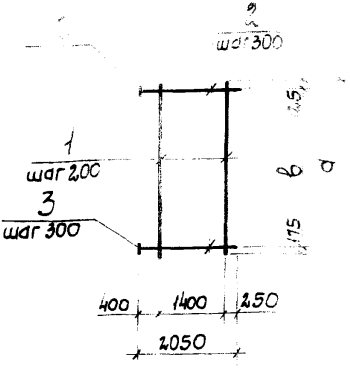

Табличное значение „К" относится к узлу 2
Узел 2 см.
3.902.1-12. 5-38

1. Арматура: класса А-III по ГОСТ 5781-82 *
2. Пластина: полосовая сталь по ГОСТ 103-76 *

Марка	Размеры		
	а	в	к
С34	6600	6300	60
С35	7800	7300	70

Марка сетки	Поз.	Наименование	Кол.	Масса ед., кг	Масса сетки, кг
С34	1	ф10АIII, ℓ=6600	8	4,07	33,4
	2	ф14АIII, ℓ=2050	22	2,48	
	3	-60×10, ℓ=60	22	0,28	
С35	1	ф10АIII, ℓ=7800	8	4,81	134,7
	2	ф16АIII, ℓ=2050	26	3,24	
	3	-70×12, ℓ=70	26	0,46	

				3.902.1-12. 5-28			
Разр.	Назарова		020189	Сетка С34; С35	Стадия	Масса	Масштаб
Пров.	Лоцман				Р	ст. табл.	—
Нач.	Лоцман				Лист	Листов 1	
Гип	Зеленберг				Укрводоканалпроект		
Н.к.	Волошин						
	Шаблинский						
	Ст.						

41 Копировал

Формат А4

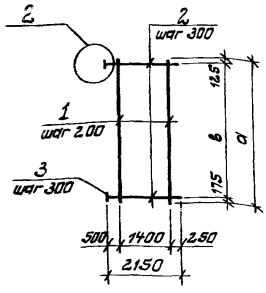

Марка	Размеры			Марка	Размеры		
	а	в	к		а	в	к
С36	4200	3900	70	С43	6600	6300	70
С37	4200	3900	80	С44	7200	6900	70
С38	4200	3900	80	С45	7200	6900	80
С39	4500	4200	70	С46	7200	6900	80
С40	4500	4200	80	С47	7800	7500	70
С41	4500	4200	80	С48	7800	7500	80
С42	5400	5100	70	С49	7800	7500	80

1. Табличное значение „К" относится к узлу 2.
2. Узел 2 см. 3.902.1 - 12. 5-38.

Разраб.	Дозорова		12.04.83	3.902.1 - 12. 5-29			
Провер.	Клоцман			Сетка С36... С49	Стадия	Масса	Масштаб
Нач.гр.	Клоцман				Р	ст. табл	—
Гл.спец.	Айзенберг				Лист 1	Листов	
Нач.отд.	Волошин				Укрводоканалпроект		
ГИП	Новоминский						
Н.контр.	Айзенберг						

Инв. № подл. | Подпись и дата | Взам. инв. №

23953-06 42

Копировал

Формат А4

Марка сетки	Поз.	Наименование	Кол.	Масса ед., кг	Масса сетки, кг
С36	1	Ф10 А III, ℓ=4200	8	2,59	
	2	Ф16 А III, ℓ=2150	14	3,40	
	3	−70×12, ℓ=70	14	0,46	
С37	1	Ф10 А III, ℓ=4200	8	2,59	90,8
	2	Ф18 А III, ℓ=2150	14	4,30	
	3	−80×14, ℓ=80	14	0,71	
С38	1	Ф10 А III, ℓ=4200	8	2,59	105,1
	2	Ф20 А III, ℓ=2150	14	5,30	
	3	−80×16, ℓ=80	14	0,80	
С39	1	Ф10 А III, ℓ=4500	8	2,78	80,1
	2	Ф16 А III, ℓ=2150	15	3,40	
	3	−70×12, ℓ=70	15	0,46	
С40	1	Ф10 А III, ℓ=4500	8	2,78	97,4
	2	Ф18 А III, ℓ=2150	15	4,30	
	3	−80×14, ℓ=80	15	0,71	
С41	1	Ф10 А III, ℓ=4500	8	2,78	113,7
	2	Ф20 А III, ℓ=2150	15	5,30	
	3	−80×16, ℓ=80	15	0,80	
С42	1	Ф10 А III, ℓ=5400	8	3,33	96,1
	2	Ф16 А III, ℓ=2150	18	3,40	
	3	−70×12, ℓ=70	18	0,46	

Инв.№ подл. | Подпись и дата | Взам.инв.№

Марка сетки	Поз.	Наименование	Кол.	Масса ед., кг	Масса сетки, кг
С43	1	Ф10АIII, ℓ=6600	8	4,07	117,5
	2	Ф16АIII, ℓ=2150	22	3,40	
	3	-70×12, ℓ=70	22	0,46	
С44	1	Ф10АIII, ℓ=7200	8	4,44	128,1
	2	Ф16АIII, ℓ=2150	24	3,40	
	3	-70×12, ℓ=70	24	0,46	
С45	1	Ф10АIII, ℓ=7200	8	2,34	138,9
	2	Ф18АIII, ℓ=2150	24	4,30	
	3	-80×14, ℓ=80	24	0,71	
С46	1	Ф10АIII, ℓ=7200	8	4,44	181,9
	2	Ф20АIII, ℓ=2150	24	5,30	
	3	-80×16, ℓ=80	24	0,80	
С47	1	Ф10АIII, ℓ=7800	8	4,81	138,9
	2	Ф16АIII, ℓ=2150	26	3,40	
	3	-70×12, ℓ=70	26	0,46	
С48	1	Ф10АIII, ℓ=7800	8	4,81	168,8
	2	Ф18АIII, ℓ=2150	26	4,30	
	3	-80×14, ℓ=80	26	0,71	
С49	1	Ф10АIII, ℓ=7800	8	4,81	197,1
	2	Ф20АIII, ℓ=2150	26	5,30	
	3	-80×16, ℓ=80	26	0,80	

1. Арматура класса А-III по ГОСТ 5781-82*,
2. Пластина полосовая сталь по ГОСТ 103-76*

Инв. № подл. | Подпись и дата | Взам. инв. №

Копировал 23953-06 44 Формат

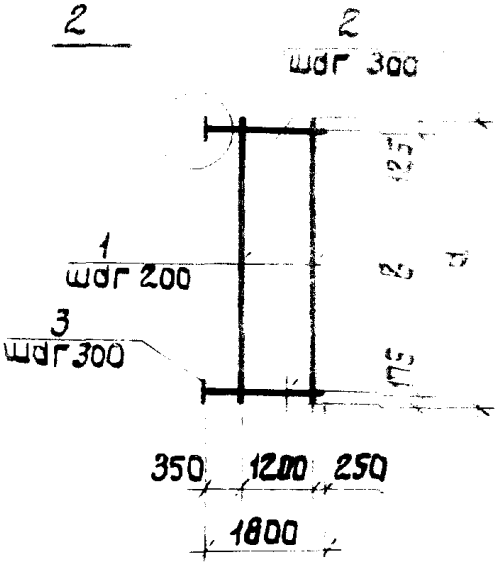

Марка	Размеры			Марка	Размеры		
	а	в	к		а	в	к
С50	4200	3900	80	С53	5600	6300	70
С51	4500	4200	80	С54	7200	6900	80
С52	5400	5100	70	С55	7800	7500	80

1. Табличное значение „к" относится к узлу 2.
2. Узел 2 см. 3.902.1-12. 5-38.

				3.902.1-12. 5-30			
Разраб.	Дозорова			Сетка С50 С55.	Стадия	Масса	Масшт.
Провер.	Клоцман				Р	см. табл.	—
Нач.гр.	Клоцман				Лист 1	Листов 2	
Гл.спец.	Айзенберг				Укрводоканалпроект		
Нач.отд.	Волошин						
ГИП	Новоминский						
Н.контр.	Айзенберг						

Копировал 23953-06 45 формат А4

Марка сетки	Поз.	Наименование	Кол.	Масса, ед; кг	Масса сетки, кг
С50	1	ф10 А III, ℓ=42,00	7	2,59	78,4
	2	ф18 А III, ℓ= 1800	14	3,60	
	3	-80×14, ℓ= 80	14	0,71	
С51	1	ф10 А III, ℓ= 4500	7	2,78	84,2
	2	ф18 А III, ℓ=1800	15	3,60	
	3	-80×14, ℓ=80	15	0,71	
С52	1	ф10 А III, ℓ= 5400	7	3,33	82,7
	2	ф16 А III, ℓ= 1800	18	2,84	
	3	-70×12, ℓ=70	18	0,46	
С53	1	ф10 А III, ℓ= 6600	7	4,07	101,1
	2	ф16 А III, ℓ= 1800	22	2,84	
	3	-70×12, ℓ=70	22	0,46	
С54	1	ф10 А III, ℓ=7200	7	4,44	134,5
	2	ф18 А III, ℓ=1800	24	3,60	
	3	-80×14, ℓ=80	24	0,71	
С55	1	ф10 А III, ℓ=7800	7	4,81	145,5
	2	ф18 А III, ℓ=1800	26	3,60	
	3	-80×14, ℓ=80	26	0,70	

1. Арматура: класса А-III по ГОСТ 5781-82 *.
2. Пластина: полосовая сталь по ГОСТ 103-76 *.

Инв. № подл. | Подпись и дата | Взам. инв. №

Изм. Кол. уч. Лист № док. Подпись Дата 23953-06 46

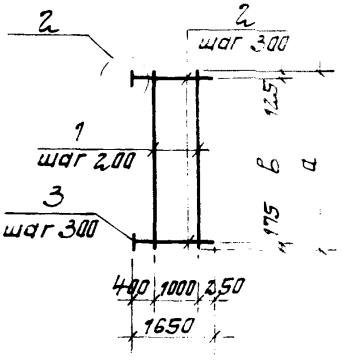

Марка	Размеры			Марка	Размеры		
	а	в	к		а	в	к
С56	4200	3900	80	С60	6600	6300	70
С57	4500	4200	80	С61	7200	6900	80
С58	5400	5100	70	С62	7800	7500	70
С59	6600	6300	60	С63	7800	7500	80

Табличное значение „К" относится к узлу 2.
Узел 2 см. 3.902.1-12 5-38.

				3.902.1-12.5-31			
				Сетка С56...С63	Стадия	Масса	Масштаб
					Р	см. табл.	—
					Лист 1	Листов 2	
					Спецдаканалпроект		
	Дозорова		02.03.83				
	Клауман						
	Клауман						
	Лизенберг						
	Валошин						
	Новоминский						
	Лизенберг						

23953-06 47 Копировал Формат 24

Марка сетки	Поз.	Наименование	Кол.	Масса ед., кг	Масса сетки, кг
С56	1	ф10АIII, ℓ=4200	6	2,59	83,8
	2	ф20АIII, ℓ=1650	14	4,08	
	3	-80×16, ℓ=80	14	0,80	
С57	1	ф10АIII, ℓ=4500	6	2,78	89,9
	2	ф20АIII, ℓ=1650	15	4,08	
	3	-80×16, ℓ=80	15	0,80	
С58	1	ф10АIII, ℓ=5400	6	3,33	75,3
	2	ф16АIII, ℓ=1650	18	2,61	
	3	-70×12, ℓ=70	18	0,46	
С59	1	ф10АIII, ℓ=6600	6	4,07	74,6
	2	ф14АIII, ℓ=1650	22	2,00	
	3	-60×10, ℓ=60	22	0,28	
С60	1	ф10АIII, ℓ=6600	6	4,07	91,9
	2	ф16АIII, ℓ=1650	22	2,61	
	3	-70×12, ℓ=70	22	0,46	
С61	1	ф10АIII, ℓ=7200	6	4,44	143,7
	2	ф20АIII, ℓ=1650	24	4,08	
	3	-80×16, ℓ=80	24	0,80	
С62	1	ф10АIII, ℓ=7800	6	4,81	108,8
	2	ф16АIII ℓ=1650	26	2,61	
	3	-70×12, ℓ=70	26	0,46	
С63	1	ф10АIII, ℓ=7800	6	4,81	155,8
	2	ф20АIII, ℓ=1650	26	4,08	
	3	-80×16, ℓ=80	26	0,80	

1. Арм[illegible]ура класса А-III по ГОСТ 5781-82*.
2. Пла[illegible]ина полосовая сталь по ГОСТ 103-76*.

Инв.N подл. | Подпись и дата | Взам.инв.N

Копировал [illegible] 23953-06 48 Формат А4

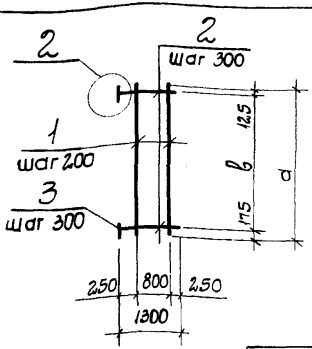

Табличное значение „К" относится к узлу 2
Узел 2 см. 3.902.1-12. 5-38

Марка	Размеры		
	а	в	к
С64	6600	6300	60
С65	7800	7500	70

Марка сетки	Поз	Наименование	Кол.	Масса ед., кг	Масса сетки, кг
С64	1	ф10АIII, l=6600	5	4.07	61,1
	2	ф14АIII, l=1300	22	1,57	
	3	-60×10, l=60	22	0,28	
С65	1	ф10АIII, l=7800	5	4,81	89,4
	2	ф16АIII, l=1300	26	2,05	
	3	-70×12, l=70	26	0,46	

1. Арматура класса А-III по ГОСТ 5781-82 *
2. Пластина полосовая сталь по ГОСТ 103-76*

Разраб.	Дозорова		02.03.89
Провер.	Клоцман		
Нач. гр.	Клоцман		
Гл. спец.	Айзенберг		
Нач. отд.	Волошин		
ГИП	Новоминский		
Н. контр.	Айзенберг		

3.902.1-12. 5-32

Сетка С64; С65

Стадия	Масса	Масшт.
Р	ст. табл.	—

Лист | Листов

Укрводоканалпроект

Инв. N подл. | Подпись и дата | Взам. инв. N

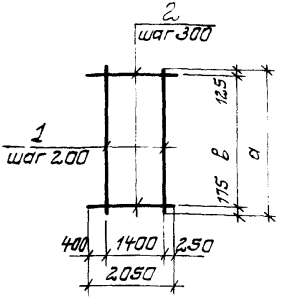

Марка	Размеры		Марка	Размеры	
	а	в		а	в
С66	6600	6300	С67	7800	7500

Марка сетки	Поз.	Наименование	Кол	Масса ед., кг	Масса сетки, кг
С66	1	Ф10АIII, ℓ=6600	8	4,07	60,3
	2	Ф10АIII, ℓ=2050	22	1,26	
С67	1	Ф10АIII, ℓ=7800	8	4,8	71,2
	2	Ф10АIII, ℓ=2050	26	1,26	

Арматура класса А-III по ГОСТ 5781-82*

				3.902.1-12.5-33			
Разраб.	Дозорова		02.05.85	Сетка С66; С67	Стадия	Масса	Масштаб
Пров.	Клоцман				Р	см. табл.	—
Нач. гр.	Клоцман						
Гл. спец.	Айзенберг				Лист	Листов 1	
Нач. отд.	Волошин				Укрводоканалпроект		
Н. отд.	Новоминский						
Н. контр.	Айзенберг						

23953-06 50 Копировал формат А4

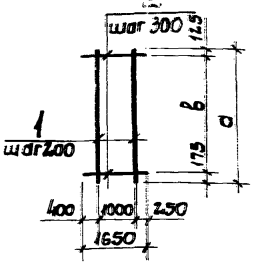

Марка	Размеры	
	а	в
С80	4200	3900
С81	4500	4200
С82	5400	5100
С83	6600	6300
С84	7200	6900
С85	7800	7500

Марка сетки	Поз.	Наименование	Кол.	Масса ед., кг	Масса, сетки, кг
С80	1	ф10А III, ℓ=4200	6	2,59	29,8
	2	ф10А III, ℓ=1650	14	1,02	
С81	1	ф10А III, ℓ=4500	6	2,78	32,0
	2	ф10А III, ℓ=1650	15	1,02	
С82	1	ф10А III, ℓ=5400	6	3,33	38,4
	2	ф10А III, ℓ=1650	18	1,02	
С83	1	ф10А III, ℓ=6600	6	4,07	46,9
	2	ф10А III, ℓ=1650	22	1,02	
С84	1	ф10А III, ℓ=7200	6	4,44	51,1
	2	ф10А III, ℓ=1650	24	1,02	
С85	1	ф10А III, ℓ=7800	6	4,81	55,4
	2	ф10А III, ℓ=1650	26	1,02	

Арматура: Класса А-III по ГОСТ 5781-82*.

				3.902.1-12.5-36			
Разраб.	Дазарова			Сетка С80...С85	Стадия	Масса	Масштаб
Провер.	Клоцман				Р	ст. табл.	—
Нач. гр.	Клоцман				Лист	Листов 1	
Гл. спец.	Лизенберг				Укрводоканалпроект		
Нач. отд.	Волошин						
ГИП	Новомирский						
Н. контр.	Лизенберг						

23953-06 53 Копировал Формат А4

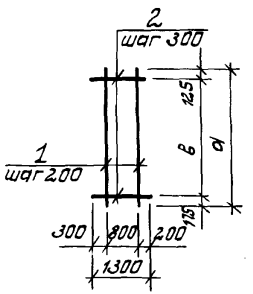

Марка	Размеры		Марка	Размеры	
	а	в		а	в
С86	6600	6300	С87	7800	7500

Марка сетки	Поз.	Наименование	Кол.	Масса ед., кг	Масса сетки, кг
С86	1	ф 10 А-III, ℓ = 6600	5	4,07	38,0
	2	ф 10 А-III, ℓ = 1300	22	0,80	
С87	1	ф 10 А-III, ℓ = 7800	5	4,81	44,9
	2	ф 10 А-III, ℓ = 1300	26	0,80	

Арматура класса А-III по ГОСТ 5781-82*

Инв. № подл. | Подпись и дата | Взам. инв. №

			3.902.1-12.5-37		
Разраб.	Назарова		Сетка С86, С87	Стадия	Масса	Масштаб
Пров.	Клацман			Р	см. табл.	—
Нач. гр.	Клацман			Лист	Листов 1	
Гл. спец.	Айзенберг			Укрводоканалпроект		
Нач. отд.	Валашин					
ГИП	Новомирский					
Н. контр.	Айзенберг					

23953-06 | 54 | Копировал | Формат А4

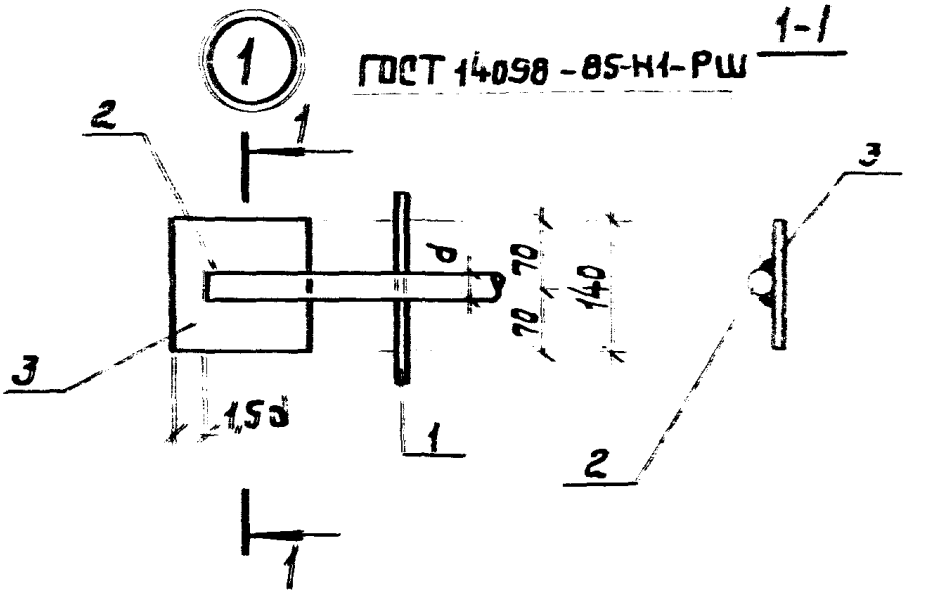

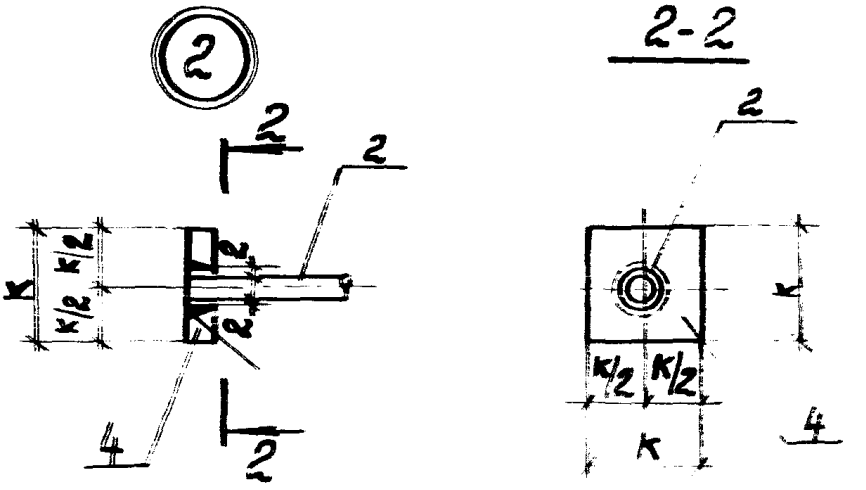

ГОСТ 14098-85-Т12-Р3

Разраб.	Левина			3.902.1-12.5-38		
Провер.	Дозорова					
Нач. гр.	Клацман			Узлы 1; 2	Стадия	Лист	Листов
Гл. спец.	Абзенберг				Р		1
Нач. отд.	Волошин				Укрводоканалпроект		
ГИП	Новомирский						
Н. контр.	Абзенберг						

Инв. N подл. | Подпись и дата | Взам. инв. N

(3)

ГОСТ 14098-85-Н1-Рш

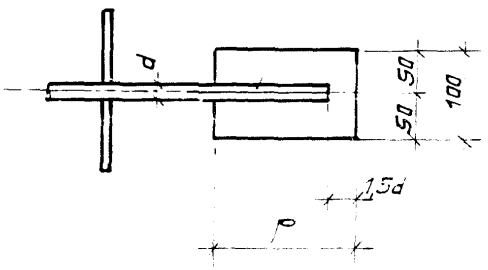

	Левина		02.03.89	3. 902.1-12. 5-39		
	Дозорова					
	Клошин			Узел 3	Стадия	Лист	Листов
	Айзенберг				-Р		1
	Волошин				Укрводоканалпроект		
	Новоминский						
Н.контр.	Айзенберг						

23953-06 / 56 Копировал

Формат А4

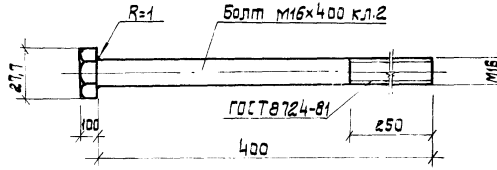

1. Изделие выполнить в соответствии с ГОСТ 7798-70*) ℓ=400.

Разраб.	Витер			3. 902.1- 12. 5-40			
Нач. гр.	Клоцман			Изделие соединительное МС 132.	Стадия	Масса	Масшт
Гл. спец.	Абзенберг				Р	0,7 кг	
Нач. отд.	Золошин				Лист	Листов 1	
ГИП	Новоминский				Укрводоканалпроект		
Н. контр.	Абзенберг						

Инв. N подл. | Подпись и дата | Взам. инв. N

gost.e-ecolog.ru