ТИПОВЫЕ СТРОИТЕЛЬНЫЕ КОНСТРУКЦИИ. ИЗДЕЛИЯ И УЗЛЫ

СЕРИЯ 3.902.1-12

СБОРНЫЕ УНИФИЦИРОВАННЫЕ ЖЕЛЕЗОБЕТОННЫЕ СТЕНОВЫЕ И ПЕРЕГОРОДОЧНЫЕ ПАНЕЛИ КРУГЛЫХ ПОДЗЕМНЫХ ЧАСТЕЙ КАНАЛИЗАЦИОННЫХ НАСОСНЫХ СТАНЦИЙ

ВЫПУСК 3

ПАНЕЛИ ПЕРЕГОРОДОЧНЫЕ. РАБОЧИЕ ЧЕРТЕЖИ.

gost.e-ecolog.ru

ЦЕНА 2-20

ТИПОВЫЕ СТРОИТЕЛЬНЫЕ КОНСТРУКЦИИ, ИЗДЕЛИЯ И УЗЛЫ

СЕРИЯ 3.902.1-12

СБОРНЫЕ УНИФИЦИРОВАННЫЕ ЖЕЛЕЗОБЕТОННЫЕ СТЕНОВЫЕ И ПЕРЕГОРОДОЧНЫЕ ПАНЕЛИ КРУГЛЫХ ПОДЗЕМНЫХ ЧАСТЕЙ КАНАЛИЗАЦИОННЫХ НАСОСНЫХ СТАНЦИЙ

ВЫПУСК 3

Панели перегородочные. Рабочие чертежи.

Разработаны
ГПИ Укрводоканалпроект

Директор института — В.Н.Якименко
Главный инженер института — Н.В.Писанко
Главный инженер проекта — И.Н.Новоминский

При участии
ЦНИИпромзданий Госстроя СССР
Главный инженер института — В.В.Граев
Главный инженер проекта — А.П.Черномаз
НИИЖБ Госстроя СССР
Зам. директора — Р.Л.Серых
Руководитель лаборатории — В.А.Якушин

Утверждены
Главпроектом Госстроя СССР
письмо от 22.06.89 N- 4/5-954
Введены в действие с 15.12.89
Укрводоканалпроектом
приказ от 10.08.89 № 202

© Цитов Госстроя СССР, 1989

Обозначение	Наименование	Стр.
3.902.1- 12. 3-ТТ	Технические требования	3
3.902.1- 12. 3-01	Панель перегородочная ПГ18-1ш	4
3.902.1- 12. 3-02	Панель перегородочная ПГ30-1ш	5
3.902.1- 12. 3-03	Панель перегородочная ПГ36-1ш	6
3.902.1- 12. 3-04	Панель перегородочная ПГ36-2ш	7
3.902.1- 12. 3-05	Панель перегородочная ПГ42-1ш, ПГ42-1ш-1	8
3.902.1- 12. 3-06	Панель перегородочная ПГ42-2ш	9
3.902.1- 12. 3-07	Панель перегородочная ПГ42-3ш	10
3.902.1- 12. 3-08	Панель перегородочная ПГ54-1ш	11
3.902.1- 12. 3-09	Панель перегородочная ПГ66-1ш	12
3.902.1- 12. 3-10	Панель перегородочная ПГ66-2ш	13
3.902.1- 12. 3-11	Панель перегородочная ПГ72-1ш	14
3.902.1- 12. 3-12	Панель перегородочная ПГ78-1ш	15
3.902.1- 12. 3-13	Панель перегородочная ПГ78-2ш	16
3.902.1- 12. 3-14	Узел 1...10	17
3.902.1- 12. 3-РС	Ведомость расхода стали	19
3.902.1- 12. 3-15	Сетка С1...С4	21
3.902.1- 12. 3-16	Сетка С5...С10; С23	22
3.902.1- 12. 3-17	Сетка С11...С15	22
3.902.1- 12. 3-18	Сетка С16...С18, с24, с25	23
3.902.1- 12. 3-19	Сетка С19, С20	23
3.902.1- 12. 3-20	Сетка С21, С22	24
3.902.1- 12. 3-21	Каркас плоский КР	24
3.902.1- 12. 3-22	Узел 11...13	25
3.902.1- 12. 3-23	Изделие закладное МН1	26
3.902.1- 12. 3-24	Изделие закладное МН2	26
3.902.1- 12. 3-25	Изделие закладное МН3	27
3.902.1- 12. 3-26	Изделие закладное МН4	27
3.902.1- 12. 3-27	Изделие закладное МН5...МН8	28
3.902.1- 12. 3-28	Изделие закладное МН9...МН12	28

Инв. № подл. | Подпись и дата | Взам. инв. №

Разраб.	Левина		3.902.1-12.3
Провер.	Слепак		
Нач. гр.	Слепак		
Гл. спец.	Айзенберг		Содержание
Нач. отд.	Волокин		Стадия: Р; Лист: ; Листов: 1
ГИП	Новотинский		Укрводоканалпроект т.
Н. контр.	Айзенберг		

1. Выпуск 3 серии 3.902.1-12.3 содержит рабочие чертежи перегородочных панелей, арматурные и закладные изделия к ним.
2. Перегородочные панели армируются сетками заводского изготовления в соответствии с требованиями ГОСТ 23279-85.
3. Защитный слой бетона принят 30 мм.
4. Дополнительные стержни, монтажные петли, а также анкерующие стержни во всех точках пересечения приварить к арматуре сеток до установки в опалубку. Сварной шов — по ГОСТ 14098-85.
5. В сетках пластины приварить к арматуре сеток до установки в опалубку рабочим швом двусторонним $\ell_ш = 4d$, $h_ш = 0{,}25d$, где d-диаметр арматуры.
Сварку производить в соответствии с ГОСТ 14098-85.
6. Марку бетона панелей по водонепроницаемости и морозостойкости принимать по выпуску 6 „Панели стеновые и перегородочные. Технические условия".
7. Верхнюю пластину спаренных закладных изделий приварить после установки изделий в опалубку. Приварку анкеров к пластинам в раззенкованные отверстия выполнять ручными валиковыми швами.
8. Монтажные петли запроектированы из горячекатанай арматурнай стали по ГОСТ 5781-82* в 2 вариантах.
класса А-I
класса Ас-II.
В ведомость расхода стали включены петли из арматурной стали класса А-I. Соответствующая марка петли из стали класса Ас-II приведена в таблице.

Марка петли из стали класса	
А-I	Ас-II
МН5	МН9
МН6	МН10
МН7	МН11
МН8	МН12

Разраб.	Левина		3.902.1-12.3-ТТ	
Пров.	Слепак			
Нач.гр	Слепак			
Гл.спец.	Азенберг		Технические требования.	Стадия Р; Лист; Листов 1
Нач.сект.	Волошин			Укрводоканалпроект
ГИП	Новоминский			
Н.контр.	Азенберг			

Копировал 23953-04 4 Формат А3

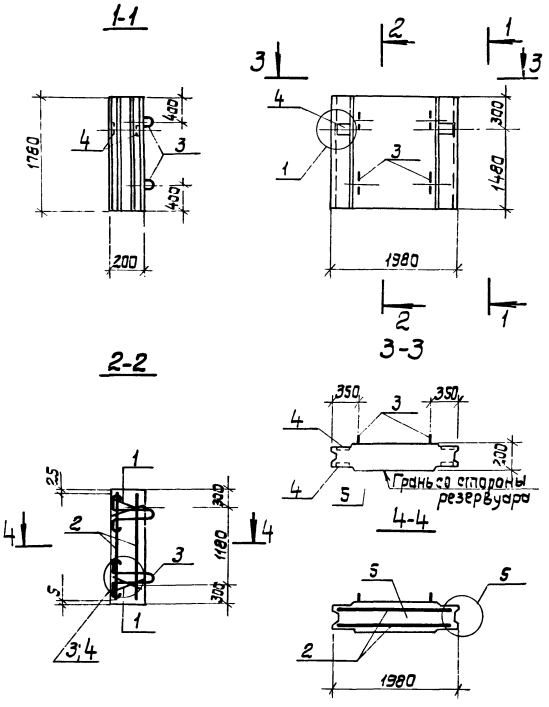

Поз.	Наименование	Кол.	Обозначение документа
1	Каркас плоский КР1	4	3.902.1- 12. 3-21
2	Сетка С1	2	3.902.1- 12. 3-15
3	Изделие закладное МН5	4	3.902.1- 12. 3-27
4	МН1	2	3.902.1- 12. 3-23
5	Бетон класса В25, м³	0,67	

1. Технические требования см. 3.902.1- 12.3-ТТ.
2. Арматура класса А-I и А-III по ГОСТ 5781-82*.
3. Узлы 1; 3 ... 5 см. 3.902.1- 12.3-14.

				3.902.1- 12.3-01			
				Панель перегородочная ПГ18-1 Ш.	Стадия	Масса	Масшт.
					Р	1,7т	1:50
Нач.гр.	Слепак				Лист	Листов 1	
Гл.спец.	Абзенберг				Укрводоканалпроект		
Нач.отд.	Волошин						
ГИП	Новомлинский						
Н.контр.	Абзенберг						

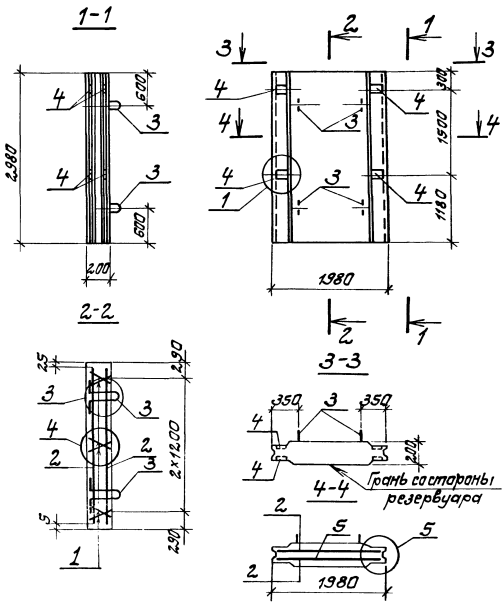

Поз.	Наименование	Кол.	Обозначение документа
1	Каркас плоский КР1	6	3.902.1 - 12.3-21
2	Сетка С5	2	3.902.1 - 12.3-16
3	Изделие закладное Мн5	4	3.902.1 - 12.3-27
4	Мн1	4	3.902.1 - 12.3-23
5	Бетон класса В25, $м^3$	1,11	

1. Технические требования ст. 3.902.1-12.3-ТТ.
2. Арматура класса АI и АIII по ГОСТ 5781-82*.
3. Узлы 1; 3...5 ст. 3.902.1 - 12.3-14.

				3.902.1-12.3-02			
				Панель перегородочная ПГ30 - 1ш.	Стадия	Масса	Масштаб
					Р	2,77т	1:50
Нач.гр.	Слепак				Лист	Листов 1	
Сп.спец.	Айзенберг				Укрводоканалпроект		
Нач.отд.	Волошин						
ГИП	Новомитский						
Н.контр.	Айзенберг						

Копировал Л. 23953-04 б Формат А3

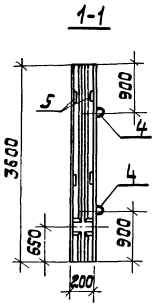

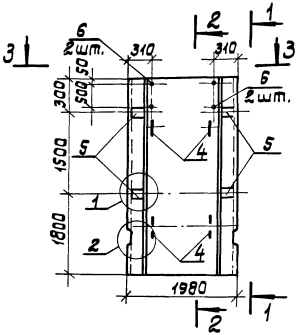

Поз.	Наименование	Кол.	Обозначение документа
1	Каркас плоский КР1	6	3.902.1-12.3-21
2	Сетка С6	2	3.902.1-12.3-16
3	С11	1	3.902.1-12.3-17
4	Изделие закладное МН5	4	3.902.1-12.3-27
5	МН1	4	3.902.1-12.3-23
6	Труба 25×2×200 ГОСТ 10704-76*	4	без черт.
7	Ф10 А III, ℓ=1250; 0,8кг	2	без черт.
8	Бетон класса В25, м³	1,34	

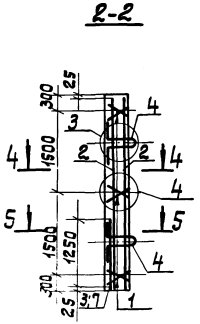

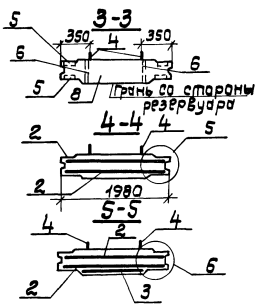

1. Технические требования см. 3.902.1-12.3-ТТ.
2. Арматура класса А-I и А-III по ГОСТ 5781-82.*
3. Узлы 1... 6 см. 3.902.1-12.3-14.

Нач.гр.	Слепак	
Гл.спец.	Азенберг	
Нач.отд.	Волошин	
ГИП	Новоминский	
Н.контр.	Азенберг	

3.902.1-12.3-03

Панель перегородочная ПГ36-1ш.

Стадия	Масса	Масшт.
Р	3,35т	1:50
Лист	Листов	

Укрспецпроект

Инв.№ подл. | Подпись и дата | Взам.инв.№

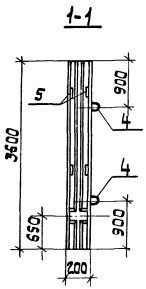

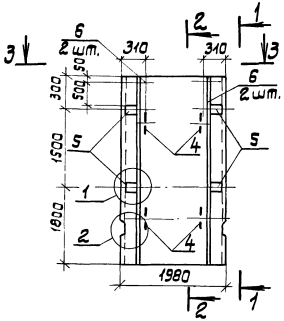

Поз.	Наименование	Кол.	Обозначение документа
1	Каркас плоский КР1	6	3.902.1-12.3-21
2	Сетка С6	2	3.902.1-12.3-16
3	С12	1	3.902.1-12.3-17
4	Изделие закладное МН5	4	3.902.1-12.3-27
5	МН1	4	3.902.1-12.3-23
6	Труба 25×2×200 ГОСТ 10704-76*	4	без черт.
7	ф16 А III, ℓ=2450; 3,9 кг	2	без черт.
8	Бетон класса В25, м³	1,34	

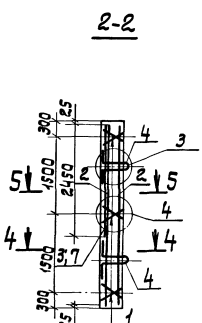

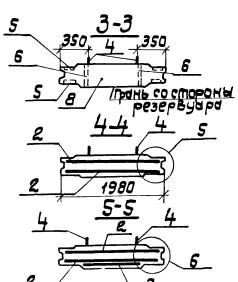

1. Технические требования см. 3.902.1-12.3-ТТ.
2. Арматура класса А-I и А-III по ГОСТ 5781-82*.
3. Узлы 1...6 см. 3.902.1-12.3-14

			3.902.1-12.3-04		
			Панель перегородочная ПГ 36-2ш.	Стадия	Масса	Масшт.
				Р	3,35 т	1:50
				Лист	Листов 1
Нач.гр.	Слепак			Укрводоканалпроект	
Гл.спец.	Айзенберг				
Нач.отд.	Волошин				
ГИП	Новоминский				
Н.контр.	Айзенберг				

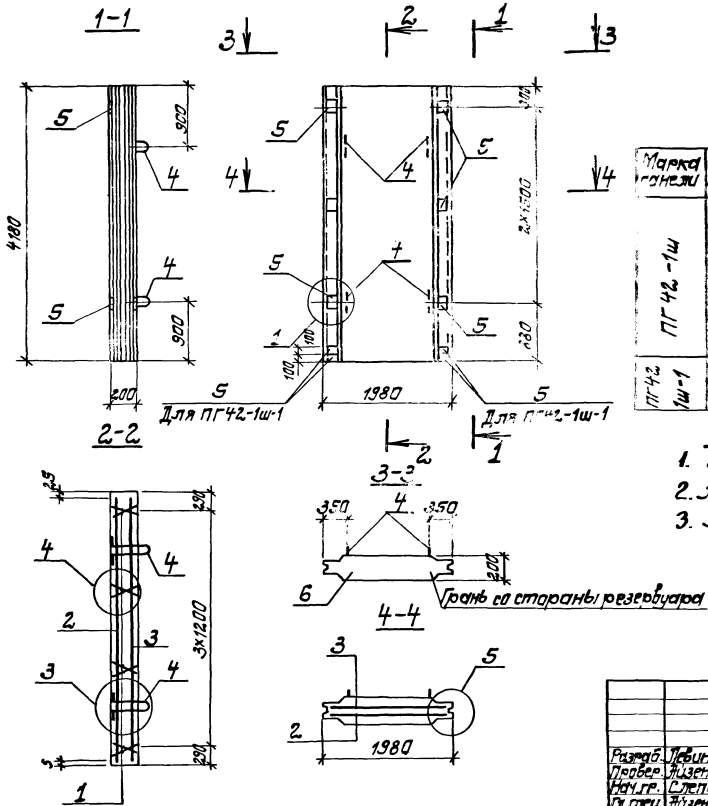

Марка панели	Поз.	Наименование	Кол.	Обозначение документа
ПГ42-1ш	1	Каркас КР1	8	3.902.1 - 12.3-21
	2	Сетка С25	1	3.902.1 - 12.3-16
	3	Сетка С23	1	3.902.1 - 12.3-16
	4	Изделие закладное Мн5	4	3.902.1 - 12.3-27
	5	Изделие закладное Мн1	6	3.902.1 - 12.3-23
	6	Бетон класса В25, $м^3$	1,56	
ПГ42 1ш-1		Поз.1,2,3,4,6 по ПГ42-1ш		
	5	Изделие закладное Мн1	10	3.902.1 - 12.3-23

1. Технические требования см. 3.902.1-12 3-ТТ.
2. Арматура класса АI и АIII по ГОСТ 5781-82*.
3. Узлы 1; 3...5 см. 3.902.1-12.3-14.

				3.902.1 - 12. 3-05			
Разраб.	Левина			Панель перегородочная ПГ42 - 1ш ПГ42 - 1ш-1	Стадия	Масса	Масшт.
Провер.	Айзенберг				Р	3,90т	1:50
Нач.гр.	Слепак				Лист	Листов 1	
Гл.спец.	Айзенберг						
Нач.отд.	Волошин				Укрводоканалпроект		
ГИП	Новотинский						
Н.контр.	Айзенберг						

Копировал [illegible] 23953-04 9 Формат А3

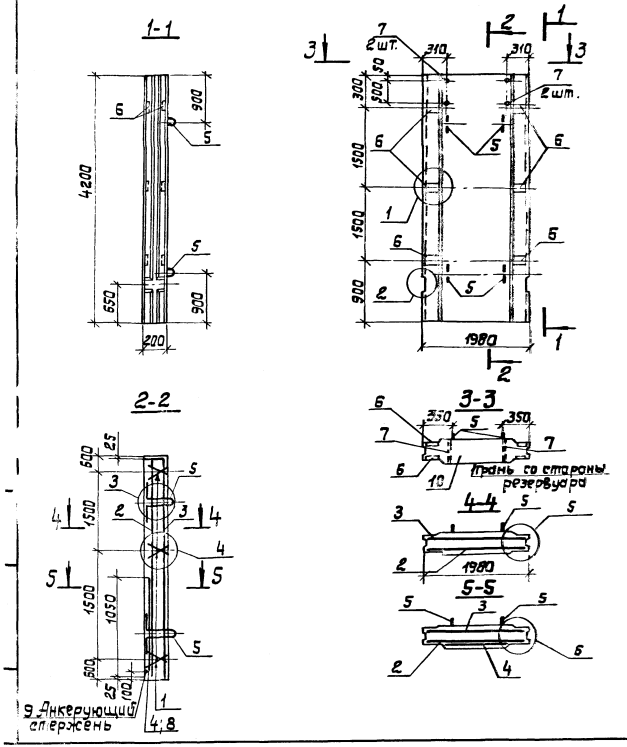

Поз.	Наименование	Кол.	Обозначение документа
1	Каркас плоский КР1	6	3.902.1- 12. 3-21
2	Сетка С7	1	3.902.1- 12. 3-16
3	С8	1	3.902.1- 12. 3-16
4	С13	1	3.902.1- 12. 3-17
5	Изделие закладное МН5	4	3.902.1- 12. 3-27
6	МН1	6	3.902.1- 12. 3-23
7	Труба 25х2х200 ГОСТ 10704-76*	4	без черт.
8	ф14 А III, ℓ=1050; 1,3 кг	2	без черт.
9	ф8 А III, ℓ=1350; 0,5 кг	1	без черт.
10	Бетон класса В25, м³	1,56	

1. Технические требования см. 3.902.1-12. 3-ТТ.
2. Арматура класса А-I и А-III по ГОСТ 5781-82*.
3. Узлы 1...6 см. 3.902.1-12. 3-14.

				3.902.1- 12. 3-06			
				Панель перегородочная ПГ42-2ш	Стадия	Масса	Масш. Т.
					Р	3.90[illegible]	1:50
					Лист	Листов	
Нач. гр.	Слепак				Укрвод[illegible]		
Гл. спец.	Абзенберг						
Нач. отд.	Волошин						
ГИП	Новоминский						
Н. контр.	Абзенберг						

Копировал [illegible] 23953-04 10 Формат А3

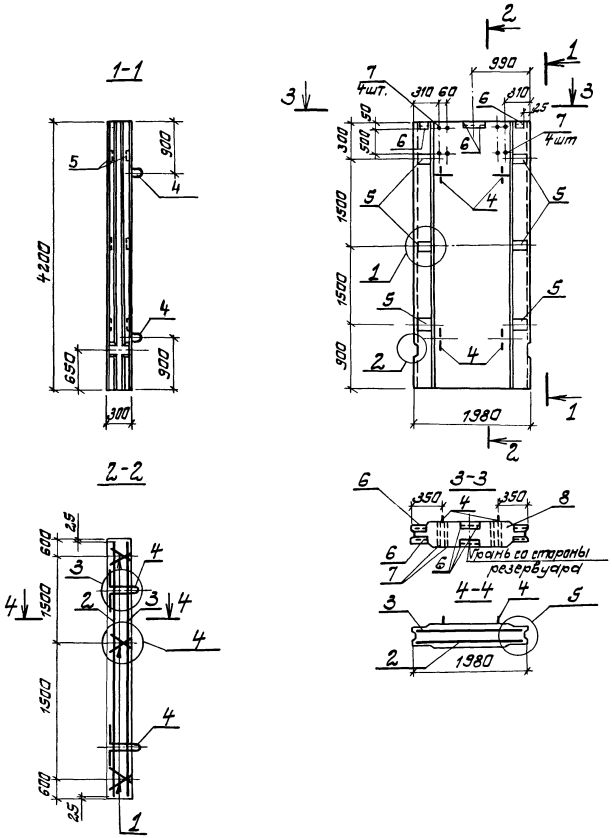

Поз.	Наименование	Кол.	Обозначение документа
1	Каркас плоский Кр2	6	3.902.1- 12 .3-21
2	Сетка С24	1	3.902.1- 12 .3-16
3	С25	1	3.902.1- 12 .3-16
4	Изделие закладное Мн6	4	3.902.1- 12 .3-27
5	Мн2	6	3.902.1- 12 .3-24
6	Мн3	8	3.902.1- 12 .3-25
7	Труба 25×2×300 ГОСТ 10704-76*	8	без черт.
8	Бетон класса В25, м³	2,4	

1. Технические требования см. 3.902.1-12 .3-ТТ.
2. Арматура класса А-I и А-III по ГОСТ 5781-82*.
3. Узлы 1...5 см. 3.902.1-12 .3-14.

Нач. гр.	Слепак		
Гл. спец.	Айзенберг		
Нач. отд.	Волошин		
ГИП	Новоминский		
Н. контр.	Айзенберг		

3.902.1- 12 .3-07

Панель перегородочная ПГ42-3ш

Стадия	Масса	Масштаб
Р	6,0Т	1:50

Лист | Листов

Укрводоканалпр.

Копировал 23953 ... Формат

Инв. N подл. | Подпись и дата | Взам. инв. N

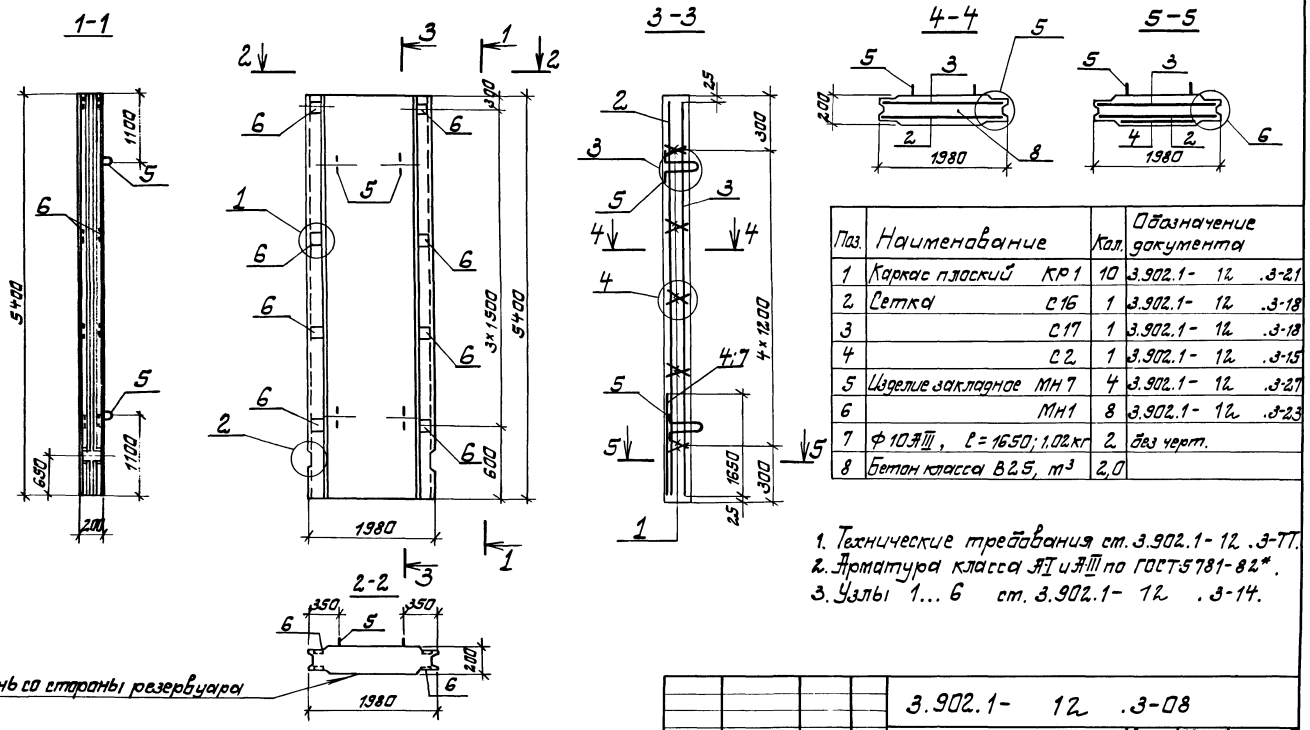

Поз.	Наименование	Кол.	Обозначение документа
1	Каркас плоский КР1	10	3.902.1- 12 .3-21
2	Сетка С16	1	3.902.1- 12 .3-18
3	С17	1	3.902.1- 12 .3-18
4	С2	1	3.902.1- 12 .3-15
5	Изделие закладное МН7	4	3.902.1- 12 .3-27
6	МН1	8	3.902.1- 12 .3-23
7	ф10 AIII, l = 1650; 1,02 кг	2	без черт.
8	Бетон класса В25, м³	2,0	

1. Технические требования см. 3.902.1-12 .3-77.
2. Арматура класса AI и AIII по ГОСТ 5781-82*.
3. Узлы 1...6 см. 3.902.1-12 .3-14.

Нач. гр.	Слепак	
Гл. спец.	Айзенберг	
Нач. отд.	Ардашин	
ГИП	Любомирский	
Н. контр.	Айзенберг	

3.902.1- 12 .3-08

Панель перегородочная ПГ54 - 1ш

Стадия	Масса	Масштаб
Р	5,0т	1:50
Лист	Листов 1	

Укрводоканалпроект

Копировал Сд 23953-04 12 Формат А3

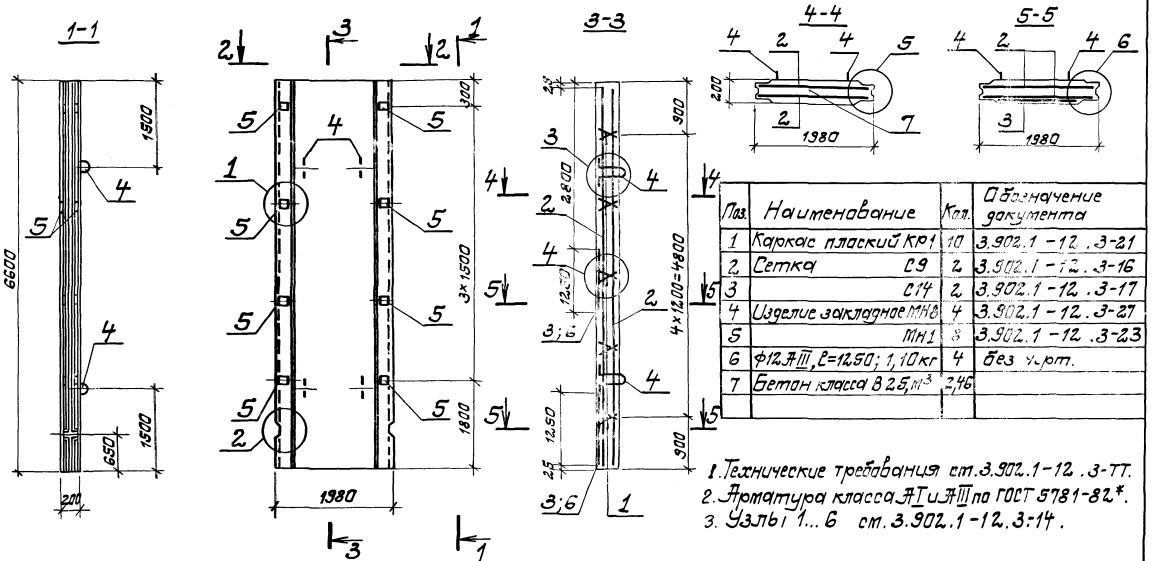

Поз.	Наименование	Кол.	Обозначение документа
1	Каркас плоский КР1	10	3.902.1-12.3-21
2	Сетка С9	2	3.902.1-12.3-16
3	С14	2	3.902.1-12.3-17
4	Изделие закладное МН8	4	3.902.1-12.3-27
5	МН1	8	3.902.1-12.3-23
6	ф12 AIII, ℓ=12,50; 1,10 кг	4	Без упот.
7	Бетон класса В25, м³	2,46	

1. Технические требования см. 3.902.1-12.3-ТТ.
2. Арматура класса AI и AIII по ГОСТ 5781-82*.
3. Узлы 1...6 см. 3.902.1-12.3-14.

Нач. гр.	Слепак		
Гл. спец.	Гизенберг		
Нач. отд.	Валошин		
ГИП	Любимский		
Н. контр.	Гизенберг		

3.902.1-12.3-09

Панель перегородочная ПГ66 – 1ш

Стадия	Масса	Масштаб
Р	6,15т	1:50
Лист	Листов 1	

Укрводоканалпроект

Инв. № подл. | Подпись и дата | Взам. инв. №

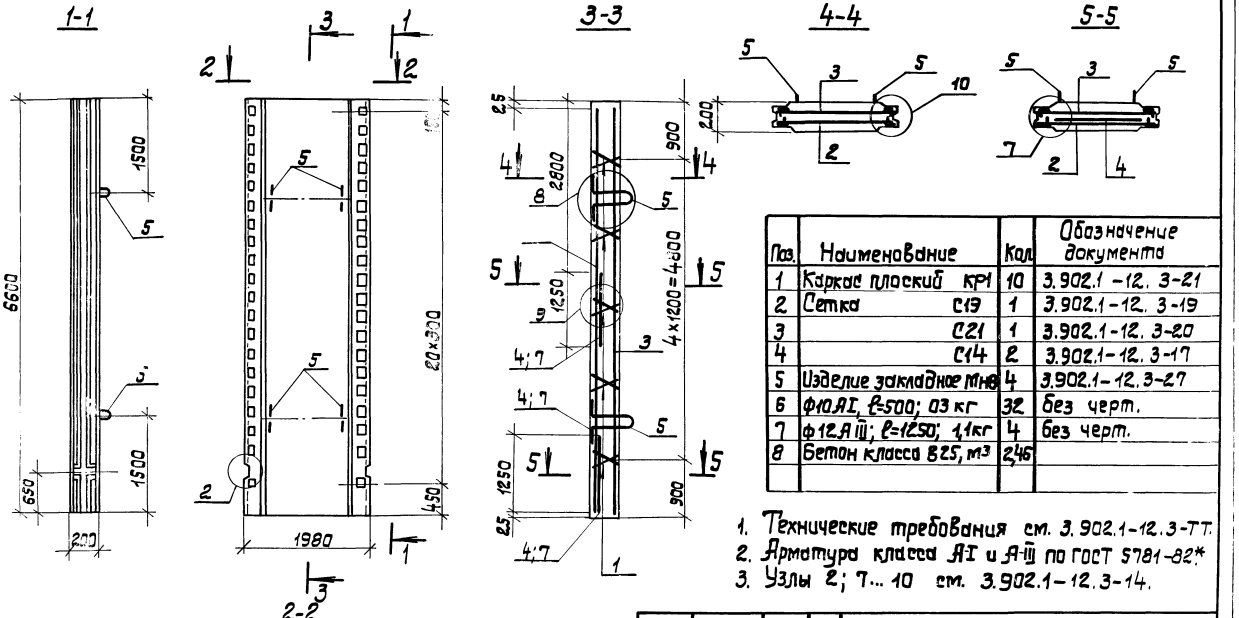

Поз.	Наименование	Кол.	Обозначение документа
1	Каркас плоский КР1	10	3.902.1-12. 3-21
2	Сетка С19	1	3.902.1-12. 3-19
3	С21	1	3.902.1-12. 3-20
4	С14	2	3.902.1-12. 3-17
5	Изделие закладное МН8	4	3.902.1-12. 3-27
6	ф10 AI, ℓ=500; 03 кг	32	без черт.
7	ф12 AIII; ℓ=1250; 1,1 кг	4	без черт.
8	Бетон класса В25, м³	2,46	

1. Технические требования см. 3.902.1-12.3-ТТ.
2. Арматура класса AI и AIII по ГОСТ 5781-82*
3. Узлы 2; 7... 10 см. 3.902.1-12.3-14.

			3.902-1-12.3-10			
			Панель перегородочная ПГ66-2ш	Стадия	Масса	Масшт.
				Р	6,15 т	1:50
Нач. гр.	Слепак			Лист	Листов 1	
Гл. спец.	Айзенберг			Укрводок...		
Нач. отд.	Волошин					
Гип	Новоминский					
Н. контр.	Айзенберг					

Копировал Р.

23953-84 14 Формат А3

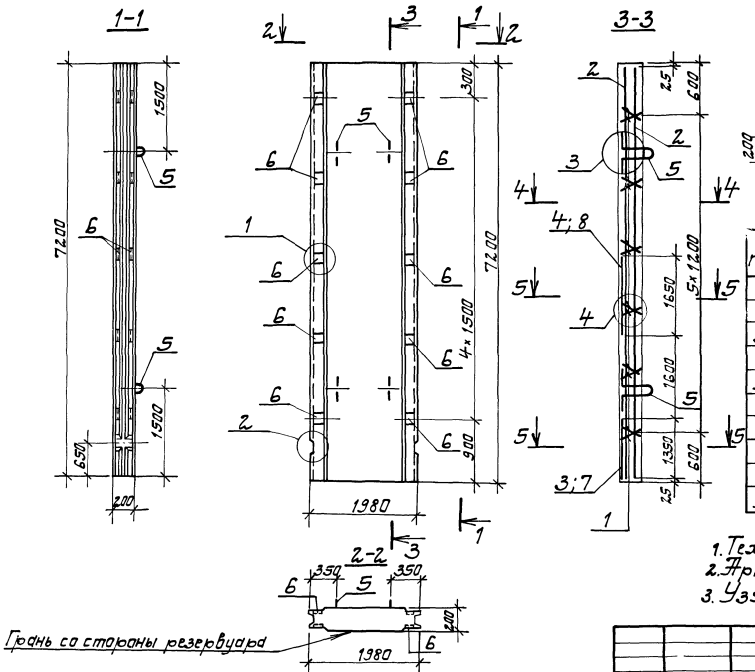

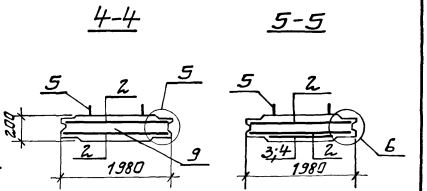

Поз.	Наименование	Кол.	Обозначение документа
1	Каркас плоский КР1	12	3.902.1- 12 .3-21
2	Сетка С18	2	3.902.1- 12 .3-18
3	С3	1	3.902.1- 12 .3-15
4	С4	1	3.902.1- 12 .3-15
5	Изделие закладное МН8	4	3.902.1- 12 .3-27
6	Мн1	10	3.902.1- 12 .3-23
7	Мн4	2	3.902.1- 12 .3-26
8	ф12 АIII; l=1650; 1,47кг	2	без черт.
9	Бетон класса В 25, м³	2,68	

1. Технические требования см. 3.902.1- 12 .3-ТТ.
2. Арматура класса АI и АIII по ГОСТ 5781-82*.
3. Узлы 1...6 см. 3.902.1- 12 .3-14.

Нач.гр	Слепак		
Гл.спец	Айзенберг		
Нач.отд.	Валашин		
ГИП	Новоминский		
Н.контр	Айзенберг		

3.902.1- 12 .3-11

Панель перегородочная ПГ72 -1ш

Стадия	Масса	Масштаб
Р	6,7т	1:50

Лист | Листов 1

Укрводоканалпроект

Инв. № подл. | Подпись и дата | Взам. инв. №

23953-00 15 Формат А3

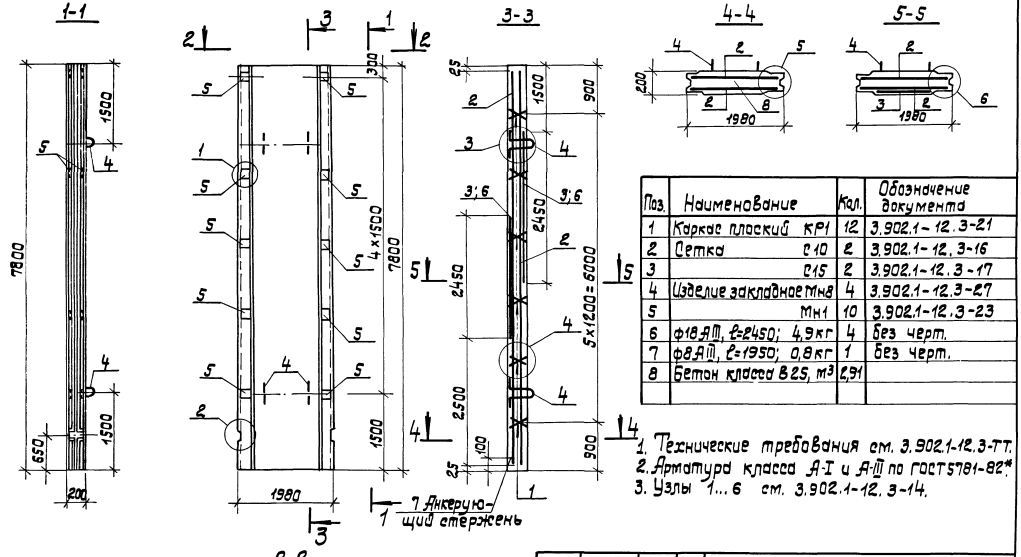

Поз.	Наименование	Кол.	Обозначение документа
1	Каркас плоский КР1	12	3.902.1-12.3-21
2	Сетка С10	2	3.902.1-12.3-16
3	С15	2	3.902.1-12.3-17
4	Изделие закладное Мн8	4	3.902.1-12.3-27
5	Мн1	10	3.902.1-12.3-23
6	ф18 AIII, ℓ=2450; 4,9кг	4	без черт.
7	ф8 AIII, ℓ=1950; 0,8кг	1	без черт.
8	Бетон класса В25, м³	2,91	

1. Технические требования см. 3.902.1-12.3-ТТ.
2. Арматура класса А-I и А-III по ГОСТ 5781-82*.
3. Узлы 1...6 см. 3.902.1-12.3-14.

7 Анкерующий стержень

Нач. гр.	Слепак		
Гл. спец.	Абрамберг		
Нач. отд.	Долишин		
ГИП	Новоминский		
Н. контр.	Абрамберг		

3.902.1-12.3-12

Панель перегородочная ПГ78 – 1ш

Стадия	Масса	Масшт.
Р	7,27т	1:50
Лист	Листов 1	

Укрводоканалпроект

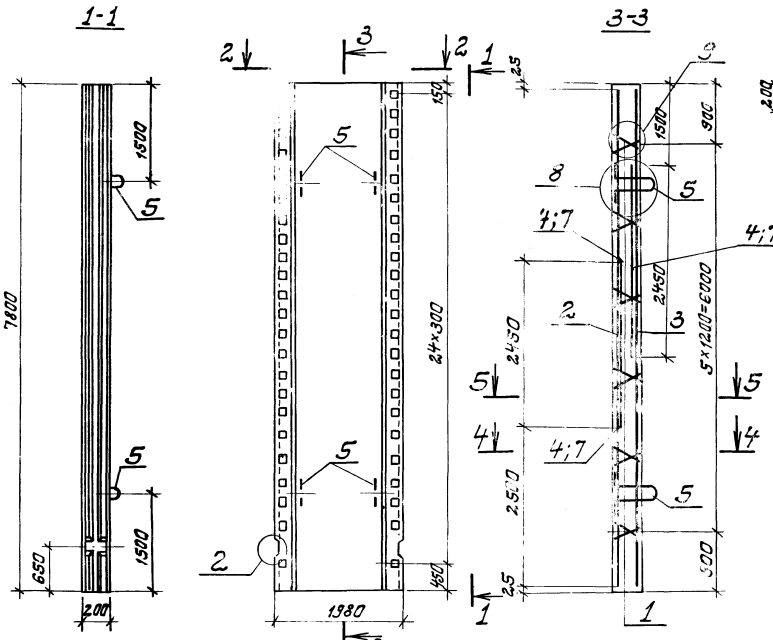

Поз.	Наименование	Кол.	Обозначение документа
1	Каркас плоский Кр1	12	3.902.1-12.3-21
2	Сетка С20	1	3.902.1-12.3-19
3	С22	1	3.902.1-12.3-20
4	С15	2	3.902.1-12.3-17
5	Изделие закладное МН8	4	3.902.1-12.3-27
6	ф10 AI, ℓ=500; 0,3кг	32	без черт.
7	ф18 AIII, ℓ=2450; 4,9кг	4	без черт.
8	Бетон класса В25, м³	2,91	

1. Технические требования см 3.902.1-12.3-ТТ.
2. Арматура класса AI и AIII по ГОСТ 5781-82*.
3. Узлы 2,7...10 см. 3.902.1-12.3-14.

Нач. гр.	Степак		
Гл. спец.	Изенберг		
Нач. отд.	Валашин		
ГИП	Нефтискрий		
Н. контр.	Изенберг		

3.902.1-12.3-13

Панель перегородочная ПГ78-2Ш

Стадия	Масса	Масштаб
Р	7,27т	-
Лист	Листов 1	

Укрводоканалпроект

Инв. № подл. | Подпись и дата | Взам. инв. №

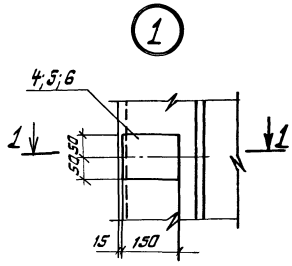

1-1

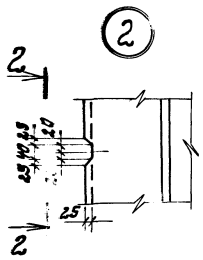

2-2

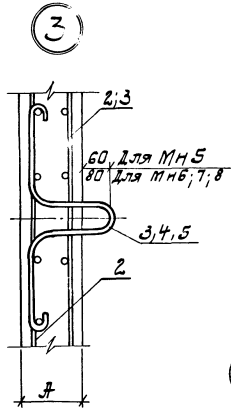

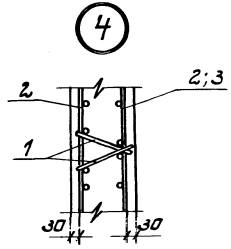

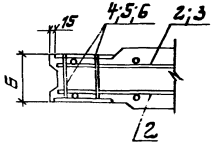

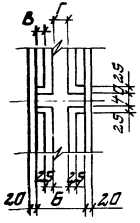

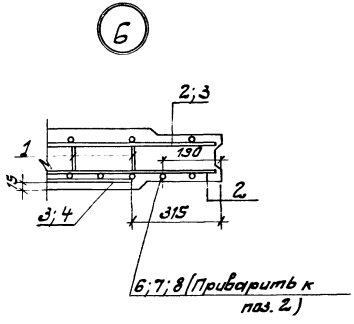

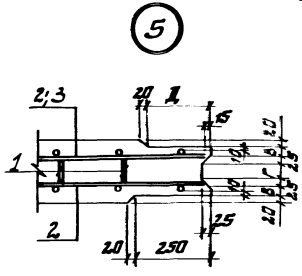

Нач.гр.	Слепак		3.902.1-	12.3-14
Гл.спец.	Айзенберг		Узел 1.... 10	Стадия: Р; Лист: 1; Листов: 2
Нач.отд.	Волошин			Укрводоканалпроект
ГИП	Новоминский			
Н.контр.	Айзенберг			

Копировал 1 23953-04 18 Формат А3

(8)

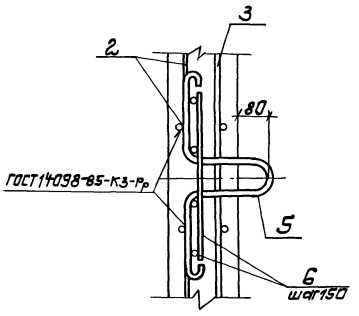

(9)

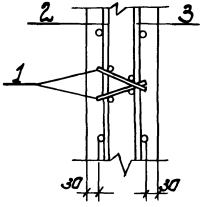

Размеры, мм				
А	Б	В	Г	Д
200	160	30	50	210
300	260	60	90	185

(10)

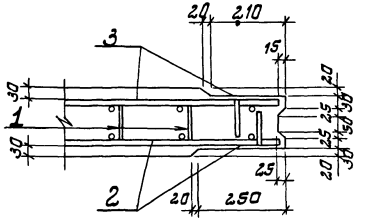

(7)

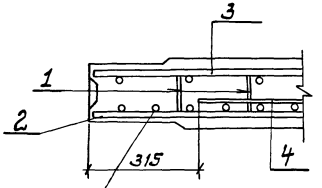

7/Приварить к поз. 2)

Инв.№ подл. | Подпись и дата | Взам. инв.№

Марка элемента	Изделия арматурные												
	Арматура класса										Прокат марки		Всего
	А I			А III							Вст3 кп 2		
	ГОСТ 5781-82*			ГОСТ 5781-82*							ГОСТ 103-76*		
	ф 6	ф 8	Итого	ф 8	ф 10	ф 12	ф 14	ф 16	ф 18	Итого	δ=10	Итого	
ПГ18-1ш		20,16	20,16		21,60					21,60			41,76
ПГ30-1ш		24,22	24,22			52,4				52,4			76,62
ПГ36-1ш		31,08	31,08		6,1	62,4				68,5			100.58
ПГ36-2ш		32,67	32,67			62,4		34,89		97,29			129,96
ПГ42-1ш		34,12	34,12		25,60				83,0	108,6			142,72
ПГ42-2ш		34,16	34,16				112,49			112,44			146,65
ПГ42-3ш		32,24	32,24		25,60			66,0		91,60			123,84
ПГ54-1ш		46,60	46,60		42,18	47,50				89,68			136,28
ПГ66-1ш		54,90	54,90			137,07				137,07			191,97
ПГ66-2ш		21,00	21,00	8,80		212,46				221,26	69,52	69,52	311,78
ПГ72-1ш		62,69	62,69			140,23		14,91		155,14			217,83
ПГ78-1ш		68,42	68,42				187,2		88,2	275,4			343,82
ПГ78-2ш		28,38	28,38	10,40		89,96	187,2		88,2	375,76	82,16	82,16	486,3
ПГ42-1ш-1		34,12	34,12		25,60				83,0	108,6			142,72

Разраб.	Бурдакова		
Провер.	Айзенберг		
Нач.гр.	Слепак		
Гл.спец.	Айзенберг		
Нач.отд.	Волошин		
ГИП	Новоминский		
Н.контр.	Айзенберг		

3.902.1-12.3-РС

Ведомость расхода стали

Стадия	Лист	Листов
Р	1	2

Укрводоканалпроект

Копировал

23953-04 20

Формат А3

Марка элемента	Изделия закладные, кг																Всего	Общий расход
	Арматура класса											Прокат марки ВСт3кп2						
	AI					AIII												
	ГОСТ 5781-82*											ГОСТ 103-76*	ГОСТ 8509-86	ГОСТ 10704-76*	Итого			
	ф10	ф14	ф16	ф18	Итого	ф8	ф10	ф12	ф16	ф18	Итого	δ=6	L73×6	Труба 25×2				
ПГ18-1ш		7,36			7,36			1,04			1,04	2,8			2,8	11,2	53,0
ПГ30-1ш		7,36			7,36			2,08			2,08	5,6			5,6	15,04	91,66
ПГ36-1ш		7,36			7,36			2,08			2,08	5,6		0,92	6,52	15,96	116,54
ПГ36-2ш		7,36			7,36			2,08			2,08	5,6		0,92	6,52	15,96	145,92
ПГ42-1ш		7,36			7,36			3,12			3,12	8,4			8,40	18,88	161,6
ПГ42-2ш		7,36			7,36	0,50		3,12			3,62	8,4		0,92	9,32	20.03	166,68
ПГ42-3ш			10,52		10,52	3,84		6,0			9,84	8,4	8,24	2,8	19,44	39,80	163,64
ПГ54-1ш			11,28		11,28		2,04	4,16			6,20	11,2			11,2	28.68	165,0
ПГ66-1ш				15,84	15,84			4,16			4,16	11,2			11,2	31,20	223,17
ПГ66-2ш	9,6			15,84	25,44											25,44	311,78
ПГ72-1ш				15,84	15,84		3,6	8,14	3,64		15,38	14,0			14,0	45,22	263,1
ПГ78-1ш				15,84	15,84	0,80		5,2			6,0	14,0			14,0	35,84	379,66
ПГ78-2ш	3,6			15,84	25,44											25,44	472,21
ПГ42-1ш-1		7,36			7,36			5,2			5,2	14,0			14,0	26,56	169,28

Инв. № подл. | Подпись и дата | Взам. инв. №

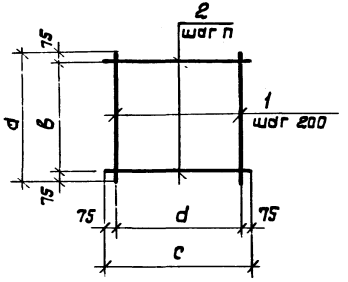

Марка	Размеры, мм				
	d	в	c	d	n
С1	1750	1600	1950	1800	200
С2	1650	1500	1350	1200	300
С3	1350	1200			200
С4	1650	1500			300

Марка сетки	Поз.	Наименование	Кол.	Масса ед, кг	Масса сетки, кг
С1	1	ф 10 AIII, ℓ=1750	10	1,08	17,73
	2	ф8 AI, ℓ=1950	9	0,17	
С2	1	ф 10 AIII, ℓ=1650	7	1,02	10,32
	2	ф8 AI, ℓ=1350	6	0,53	
С3	1	ф16 AIII, ℓ=1350	7	2,13	18,55
	2	ф8 AI, ℓ=1350	7	0,53	
С4	1	ф12 AIII, ℓ=1650	7	1,47	13,47
	2	ф8 AI, ℓ=1350	6	0,53	

Арматура класса А-I, А-III по ГОСТ 5781-82*.

Инв.№ подл. | Подпись и дата | Взам.инв.№

Разраб.	Бурзикова		
Провер.	Айзенберг		
Нач.гр.	Слепак		
Гл.спец.	Айзенберг		
Нач.отд.	Волошин		
ГИП	Новомисский		
Н.контр.	Айзенберг		

3.902.1- 12. 3-15

Сетка С1.... С4

Стадия	Масса	Масшт.
Р	Ст. табл.	—
Лист 1	Листов 2	

Укрводоканалпроект

Копировал

Формат А4

3.902.1- 12. 3-15

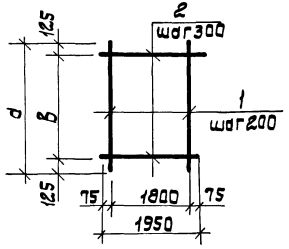

Марка	Размеры, мм	
	d	B
С5	2950	2700
С6	3550	3300
С7	4150	3900
С8		
С9	6550	6300
С10	7750	7500

Марка сетки	Поз.	Наименование	Кол.	Марка ед, кг	Марка сетки, кг
С5	1	ф12 А III, ℓ=2950	10	2,82	33,90
	2	ф8 А I, ℓ=1950	10	0,77	
С6	1	ф12 А III, ℓ=3550	10	3,12	40,36
	2	ф8 А I, ℓ=1950	12	0,77	
С7	1	ф14 А III, ℓ=4150	10	5,10	61,78
	2	ф8 А I, ℓ=1950	14	0,77	
С8	1	ф14 А III, ℓ=4150	10	5,0	60,88
	2	ф8 А I, ℓ=1950	14	0,77	
С9	1	ф12 А III, ℓ=6550	10	5,82	75,14
	2	ф8 А I, ℓ=1950	22	0,77	
С10	1	ф14 А III, ℓ=7750	10	9,36	113,62
	2	ф8 А I, ℓ=1950	26	0,77	
С23	1	ф18 А III, ℓ=4150	10	8,30	93,78
	2	ф8 А I, ℓ=1950	14	0,77	

Арматура класса А-I, А-III по ГОСТ 5781-82*.

Разраб.	Бурдакова		
Провер.	Абзенберг		
Нач.гр.	Слепак		
Гл.спец.	Абзенберг		
Нач.отд.	Волошин		
ГИП	Новомунский		
Н.контр.	Абзенберг		

3.902.1 – 12.3-16

Сетка С5...С10; С23

Стадия	Масса	Масшт.
Р	см. табл.	—
Лист	Листов 1	

Укрвдаканалпроект

Копировал Формат А4

Инв.№ подл. | Подпись и дата | Взам.инв.№

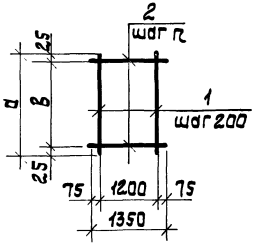

Марка	Размеры, мм		
	d	B	n
С11	1250	1000	200
С12	2450	2400	300
С13	1050	1000	200
С14	1250	1200	300
С15	2450	2400	

Марка сетки	Поз.	Наименование	Кол.	Марка ед, кг	Марка сетки, кг
С11	1	ф10 А III, ℓ=1250	7	0,78	5,46
	2	ф8 А I, ℓ=1350	6	0,53	
С12	1	ф16 А III, ℓ=2450	7	3,87	31,86
	2	ф8 А I, ℓ=1350	9	0,53	
С13	1	ф14 А III, ℓ=1050	7	1,27	12,07
	2	ф8 А I, ℓ=1350	6	0,53	
С14	1	ф12 А III, ℓ=1250	7	1,11	10,42
	2	ф8 А I, ℓ=1350	5	0,53	
С15	1	ф18 А III, ℓ=2450	7	4,90	39,07
	2	ф8 А I, ℓ=1350	9	0,53	

Арматура класса А-I, А-III по ГОСТ 5781-82*.

Разраб.	Бурдакова		
Провер.	Абзенберг		
Нач.гр.	Слепак		
Гл.спец.	Абзенберг		
Нач.отд.	Волошин		
ГИП	Новомунский		
Н.контр.	Абзенберг		

3.902.1 – 12.3-17

Сетка С11...С15

Стадия	Масса	Масшт.
Р	см. табл.	—
Лист	Листов 1	

Укрвдзаканалпроект

Копировал Р 23953-04 23 Формат А3

Инв.№ подл. | Подпись и дата | Взам.инв.№

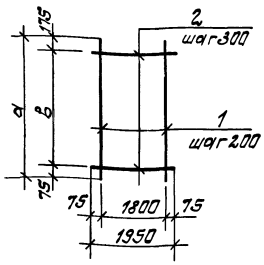

Марка	Размеры, мм	
	a	ℓ
С16	5350	5100
С17		
С18	7150	6900
С24	4150	3900
С25	4150	3900

Марка сетки	Поз.	Наименование	Кол.	Масса ед, кг	Марка сетки кг
С16	1	ф12 AIII, ℓ=5350	10	4,75	61,36
	2	ф8 AI, ℓ=1950	18	0,77	
С17	1	ф10 AIII, ℓ=5350	10	3,3	46,86
	2	ф8 AI, ℓ=1950	18	0,77	
С18	1	ф12 AIII, ℓ=7150	10	6,35	81,98
	2	ф8 AI, ℓ=1950	24	0,77	
С24	1	ф16 AIII, ℓ=4150	10	6,60	76,78
	2	ф8 AI, ℓ=1950	14	0,77	
С25	1	ф10 AIII, ℓ=4150	10	2,56	36,38
	2	ф8 AI, ℓ=1950	14	0,77	

Арматура класса AI, AIII по ГОСТ 5781-82*

			3.902.1-12.3-18		
Разраб.	Бурдакова		Сетка С16...С18 С24, С25	Стадия	Масса	Масштаб
Провер.	Изенберг			Р	см. табл.	—
Нач.гр.	Слепак			Лист	Листов 1	
Гл.спец.	Изенберг			Укрводоканалпроект		
Нач.отд.	Балашин					
ГИП	Новотинский					
Н.контр.	Изенберг					

Копировал К- Формат А4

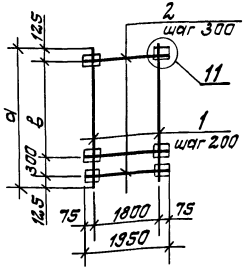

Марка	Размеры, мм		
	a	ℓ	c
С19	6550	6000	100
С20	7750	7200	

Марка сетки	Поз.	Наименование	Кол.	Масса ед, кг	Марка сетки, кг
С19	1	ф12 AIII, ℓ=6550	10	5,82	135,42
	2	ф12 AIII, ℓ=1950	22	1,73	
	3	-100×10, ℓ=100	44	0,79	
	4	ф8 AIII, ℓ=120	88	0,05	
С20	1	ф14 AIII, ℓ=7750	10	9,36	184,86
	2	ф12 AIII, ℓ=1950	26	1,73	
	3	-100×10, ℓ=100	52	0,79	
	4	ф8 AIII, ℓ=120	104	0,05	

Арматура класса AIII по ГОСТ 5781-82*.
Полосовая сталь по ГОСТ 103-76*.
Узел 11 см. 3.902.1-12.3-22.

Инв.№ подл. | Подпись и дата | Взам. инв.№

			3.902.1-12.3-19		
Разраб.	Бурдакова		Сетка С19, С20	Стадия	Масса	Масштаб
Провер.	Изенберг			Р	см. табл.	—
Нач.гр.	Слепак			Лист	Листов 1	
Гл.спец.	Изенберг			Укрводоканалпроект		
Нач.отд.	Балашин					
ГИП	Новотинский					
Н.контр.	Изенберг					

Копировал 23953-04 24 Формат А4

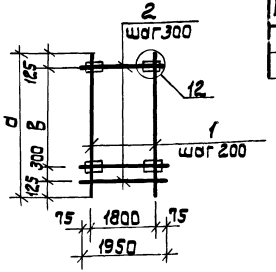

Марка	Размеры, мм		
	d	B	δ
С21	6550	6000	100
С22	7750	7200	

Марка сетки	Поз.	Наименование	Кол.	Масса ед., кг	Марка сетки, кг
С21	1	ф12А III, ℓ=6550	10	5,82	135,42
	2	ф12А III, ℓ=1950	22	1,73	
	3	— 100×10, ℓ=100	44	0,79	
	4	ф8А III, ℓ=120	88	0,05	
С22	1	ф14А III, ℓ=7750	10	9,36	184,96
	2	ф12А III, ℓ=1950	26	1,73	
	3	— 100×10, ℓ=100	52	4,13	
	4	ф8А III, ℓ=120	104	0,05	

Арматура класса А-III по ГОСТ 5781-82*
Полосовая сталь по ГОСТ 103-76*
Узел 12 см. 3.902.1-12.3.22

Разраб.	Бурдакова		3.902.1-12.3-20	
Пров.	Айзенберг			
Нач.гр.	Слепак		Сетка С21, С22.	Стадия: Р; Масса: см. табл.; Масшт.: —
Гл.спец.	Айзенберг			Лист; Листов 1
Нач.отд.	Волошин			Укрводоканалпроект
ГИП	Новомиский			
Н.контр.	Айзенберг			

Инв.№ подл. | Подпись и дата | Взам.инв.№

Копировал А Формат А4

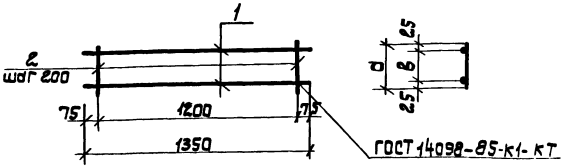

Марка	Размеры, мм	
	d	B
КР1	170	120
КР2	250	200

Марка каркаса	Поз.	Наименование	Кол.	Марка ед. кг	Марка каркаса, кг
КР1	1	ф8АI, ℓ=1350	2	0,54	1,57
	2	ф8АI, ℓ=170	7	0,07	
КР2	1	ф8АI, ℓ=1350	2	0,54	1,78
	2	ф8АI, ℓ=250	7	0,10	

Арматура класса АI по ГОСТ 5781-82*

Разраб.	Бурдакова		3.902.1-12.3-21	
Пров.	Айзенберг			
Нач.гр.	Слепак		Каркас плоский КР	Стадия: Р; Масса: см. табл.; Масшт.: —
Гл.спец.	Айзенберг			Лист; Листов 1
Нач.отд.	Волошин			Укрводоканалпроект
ГИП	Новомиский			
Н.контр.	Айзенберг			

Инв.№ подл. | Подпись и дата | Взам.инв.№

Копировал А Формат А4

11

ГОСТ 14098-85-К1-КТ

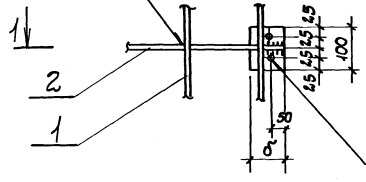

1-1

ГОСТ14098-81Н1-Рш

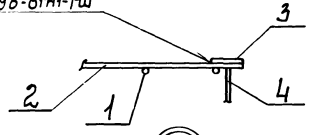

12

ГОСТ 14098-85Т2-РФ

ГОСТ 14098-85К1-КТ

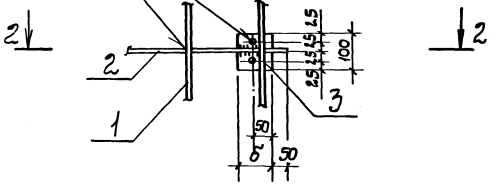

ГОСТ14098-85Н1-Рш

2-2

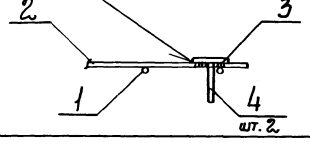

шт. 2

Разраб	Бурдакова		3902.1- 12.3-22		
Пров.	Айзенберг				
Нач. гр.	Слепак		Узел 11...13	Стадия	Лист	Листов
Гл. спец.	Айзенберг			Р		1
Нач. отд.	Волошин			Укрводпроект		
ГИП	Новоминский					
Н. контр.	Айзенберг					

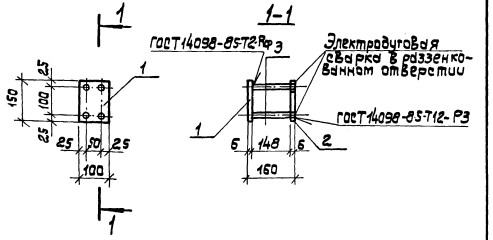

Марка изделия	Поз.	Наименование	Кол.	Масса ед., кг	Масса изделия, кг
МН1	1	—100×6, ℓ=150	1	0,70	1,92
	2	—100×6, ℓ=150	1	0,70	
	3	ф12 А III, ℓ=154	4	0,13	

Арматура класса А III по ГОСТ 5781-82*, полосовая сталь по ГОСТ 103-76*.
Закладное изделие выполнить в разобранном виде без приварки анкеров в разжелобленные отверстия. Приварку указанных анкеров выполнить при установке изделия в опалубку ручными валиковыми швами.

Разраб.	Бурдакова		
Пров.	Айзенберг		
Нач.гр.	Слепак		
Гл.спец.	Айзенберг		
Нач.отд.	Волошин		
ГИП	Новомейский		
Н.контр.	Айзенберг		

3.902.1 – 12.3-23

Изделие закладное МН1

Стадия	Масса	Масштаб
Р	1,92	—
Лист	Листов 1	

Укрводоканалпроект

Формат А4

Инв.№ подл. | Подпись и дата | Взам.инв.№

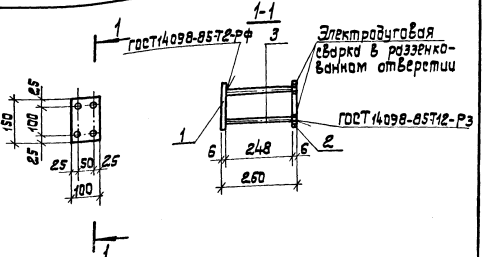

Марка изделия	Поз.	Наименование	Кол.	Масса ед., кг	Масса изделия кг
МН2	1	—100×6, ℓ=150	1	0,70	2,40
	2	—100×6, ℓ=150	1	0,70	
	3	ф12 А III, ℓ=254	4	0,25	

Арматура класса А III по ГОСТ 5781-82*, полосовая сталь по ГОСТ 103-76*.
Закладное изделие выполнить в разобранном виде без приварки анкеров в разжелобленные отверстия. Приварку указанных анкеров выполнить при установке изделия в опалубку ручными валиковыми швами.

Разраб.	Бурдакова		
Пров.	Айзенберг		
Нач.гр.	Слепак		
Гл.спец.	Айзенберг		
Нач.отд.	Волошин		
ГИП	Новомейский		
Н.контр.	Айзенберг		

3.902.1- 12.3-24

Изделие закладное МН2.

Стадия	Масса	Масштаб
Р	2,40	—
Лист	Листов	

Укрводоканалпроект

Копировал Формат А4

Инв.№ подл. | Подпись и дата | Взам.инв.№

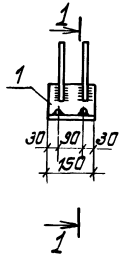

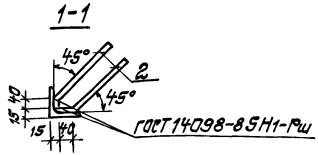

Марка изделия	Поз.	Наименование	Кол.	Масса ед, кг	Масса изделия кг
МН3	1	L75×6; ℓ=150	1	1,03	1,51
	2	ф8 АIII, ℓ=300	4	0,12	

Арматура класса АIII по ГОСТ 5781-82*, уголковая сталь по ГОСТ 8509-86.

				3.902.1-12.3-25		
Разраб.	Бурдакова			Изделие закладное МН3	Стадия	Масса	Масштаб
Пров.	Айзенберг				Р	1,51	—
Нач.гр.	Слепак				Лист	Листов 1	
Гл.спец.	Айзенберг				Укрводоканалпроект		
Нач.отд.	Волошин						
ГИП	Новоминский						
Н.контр.	Айзенберг						

Копировал

Формат А4

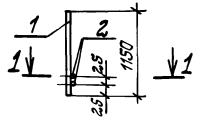

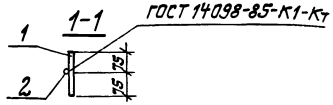

Марка	Поз.	Наименование	Кол.	Масса ед, кг	Масса изделия кг
МН4	1	ф16 АIII, ℓ=1150	1	1,82	2,00
	2	ф10 АIII, ℓ=150	2	0,09	

Арматура класса АIII по ГОСТ 5781-82*.

				3.902.1-12.3-26		
Разраб.	Бурдакова			Изделие закладное МН4	Стадия	Масса	Масштаб
Пров.	Айзенберг				Р	2.00	—
Нач.гр.	Слепак				Лист	Листов 1	
Гл.спец.	Айзенберг				Укрводоканалпроект		
Нач.отд.	Волошин						
ГИП	Новоминский						
Н.контр.	Айзенберг						

Инв. № подл. | Подпись и дата | Взам. инв. №

Копировал 23953-04 28 Формат А4

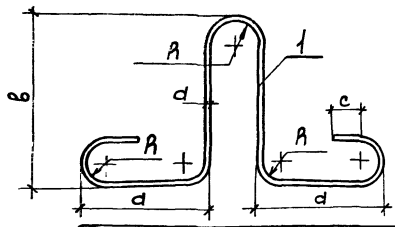

Марка закладного изделия	d	А	a	в	c
МН 5	14	30	330	220	50
МН 6	16		300	320	
МН 7			400	240	
МН 8	18	40	470		60

Марка изделия	Поз.	Наименование	Кол.	Масса изделия, кг
МН5	1	ф14 AI, ℓ=1530	1	1,84
МН6	1	ф16 AI, ℓ=1670	1	2,63
МН7	1	ф16 AI, ℓ=1790	1	2,82
МН8	1	ф18 AI, ℓ=1980	1	3,96

Арматура класса А-I по ГОСТ 5781-82 *.

Разраб.	Бурдакова		
Провер.	Айзенберг		
Нач. гр.	Слепак		
Гл. спец.	Айзенберг		
Нач. отд.	Волошин		
ГИП	Новомейский		
Н. контр.	Айзенберг		

3.902.1- 12.3-27

Изделие закладное МН5...МН8

Стадия	Масса	Масштаб
Р	Ст. табл.	—
Лист	Листов 1	

Укрводоканалпроект

Инв. № подл. | Подпись и дата | Взам. инв. №

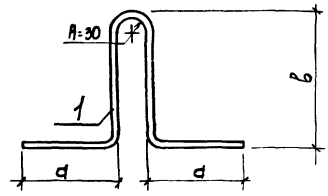

Марка закладного изделия	d	в
МН 9	200	220
МН 10		320
МН 11	250	240
МН 12	300	

Марка изделия	Поз.	Наименование	Кол.	Масса изделия, кг
МН9	1	ф12 AcII, ℓ=900	1	0,8
МН10	1	ф14 AcII, ℓ=1100	1	1,3
МН11	1	ф14 AcII, ℓ=1040	1	1,2
МН12	1	ф16 AcII, ℓ=1140	1	1,8

Арматура класса Ас-II, марки 10ГТ по ГОСТ 5781-82 *.

Нач. гр.	Слепак		
Гл. спец.	Айзенберг		
Нач. отд.	Волошин		
ГИП	Новомейский		
Н. контр.	Айзенберг		

3.902.1- 12.3-28

Изделие закладное МН9...МН12

Стадия	Масса	Масштаб
Р	Ст. табл.	—
Лист	Листов 1	

Укрводоканалпроект

Инв. № подл. | Подпись и дата | Взам. инв. №

ЦЕНТРАЛЬНЫЙ ИНСТИТУТ ТИПОВОГО ПРОЕКТИРОВАНИЯ
ГОССТРОЯ СССР

Москва, А-445, Смольная ул., 22

Сдано в печать XI 1989 года

Заказ № 10749 Тираж 4 990 экз

gost.e-ecolog.ru