Типовые конструкции, изделия и узлы зданий и сооружений

СЕРИЯ 3.900.1-4

СБОРНЫЕ УНИФИЦИРОВАННЫЕ ЖЕЛЕЗОБЕТОННЫЕ СТЕНОВЫЕ И ПЕРЕГОРОДОЧНЫЕ ПАНЕЛИ ПОДЗЕМНЫХ ЧАСТЕЙ ПРЯМОУГОЛЬНЫХ НАСОСНЫХ СТАНЦИЙ

ВЫПУСК 2

АРМАТУРНЫЕ И ЗАКЛАДНЫЕ ИЗДЕЛИЯ.
РАБОЧИЕ ЧЕРТЕЖИ

21355-03

gost.e-ecolog.ru

ТИПОВЫЕ КОНСТРУКЦИИ, ИЗДЕЛИЯ И УЗЛЫ ЗДАНИЙ И СООРУЖЕНИЙ

СЕРИЯ 3.900.1 - 4

СБОРНЫЕ УНИФИЦИРОВАННЫЕ ЖЕЛЕЗОБЕТОННЫЕ СТЕНОВЫЕ И ПЕРЕГОРОДОЧНЫЕ ПАНЕЛИ ПОДЗЕМНЫХ ЧАСТЕЙ ПРЯМОУГОЛЬНЫХ НАСОСНЫХ СТАНЦИЙ

ВЫПУСК 2

АРМАТУРНЫЕ И ЗАКЛАДНЫЕ ИЗДЕЛИЯ. РАБОЧИЕ ЧЕРТЕЖИ

РАЗРАБОТАНЫ
ГПИ УКРВОДОКАНАЛПРОЕКТ

ДИРЕКТОР ИНСТИТУТА В.Н. Якименко
ГЛАВНЫЙ ИНЖЕНЕР ИНСТИТУТА Н.В. Писанко
НАЧАЛЬНИК ОТДЕЛА М.Я. Волошин
ГЛАВНЫЙ ИНЖЕНЕР ПРОЕКТА И.Н. Новоминский

ПРИ УЧАСТИИ:
ЦНИИПРОМЗДАНИЙ

ГЛАВНЫЙ ИНЖЕНЕР ИНСТИТУТА В.В. Гранев
ГЛАВНЫЙ ИНЖЕНЕР ПРОЕКТА А.П. Черномаз

НИИЖБ
ЗАМ. ДИРЕКТОРА ИНСТИТУТА В.П. Гуща
РУКОВОДИТЕЛЬ ЛАБОРАТОРИИ Г.И. Бердичевский

УТВЕРЖДЕНЫ И ВВЕДЕНЫ В ДЕЙСТВИЕ с 1 июня 1986 г

ПРОТОКОЛОМ ГОССТРОЯ СССР NАЧ-9 от 9 февраля 1986 г

© ЦИТП Госстроя СССР 1988

Обозначение	Наименование	Стр.
3.900.1-4.2 00.00ТТ	Технические требования	4
3.900.1-4.2 01.00	Каркас плоский КР1, КР2	6
3.900.1-4.2 02.00	Сетка арматурная С1... С45; С55	7
3.900.1-4.2 02.00СБ	Сетка арматурная С1... С45; С55. Сборочный чертеж	12
3.900.1-4.2 03.00	Сетка арматурная С56 ... С67	15
3.900.1-4.2 03.00 СБ	Сетка арматурная С56 ... С67 Сборочный чертеж	18
3.900.1-4.2 04.00	Сетка арматурная С71 ... С75	19
3.900.1-4.2 04.00 СБ	Сетка арматурная С71 ... С75 Сборочный чертеж	20
3.900.1-4.2 05.00	Сетка арматурная С46 ... С54; С68 ... С70; С76 ... С105	21
3.900.1-4.2 05.00 СБ	Сетка арматурная С46... С54; С68 ... С70; С76 ... С105 Сборочный чертеж	26
3.900.1-4.2 06.00	Изделие закладное МН1 ... МН5	29
3.900.1-4.2 06.00СБ	Изделие закладное МН1 ... МН5 Сборочный чертеж	30

Инв.№ подл. | Подпись и дата | Взам. инв.№

Гл.инж.пр.	Новаминский		
Н.контр.	Плотник		
Нач.отд.	Волошин		
Гл.спец.	Плотник		
Рук.гр.	Айзенберг		
Рук.гр.	Клоцман		
Вед.инж.	Слепак		

3.900.1-4.2 00.00

Содержание

Стадия	Лист	Листов
Р	1	2

Укрводоканалпроект

Обозначение	Наименование	Стр.
3.900.1-4.2 07.00	Изделие закладное МН6... МН16	31
3.900.1-4.2 07.00 СБ	Изделие закладное МН6... МН16	
	Сборочный чертеж	33
3.900.1-4.2 08.00	Изделие закладное МН17; МН18	34
3.900.1-4.2 08.00СБ	Изделие закладное МН17; МН18	
	Сборочный чертеж	35
3.900.1-4.2 09.00	Изделие закладное МН19... МН22	36
3.900.1-4.2 09.00 СБ	Изделие закладное МН19... МН22	
	Сборочный чертеж	37
3.900.1-4.2 10.00	Изделие закладное МН23	38
3.900.1-4.2 11.00	Изделие соединительное МС1... МС10	39
3.900.1-4.2 11.00СБ	Изделие соединительное МС1... МС10	
	Сборочный чертеж	40
3.900.1-4.2 12.00	Изделие соединительное МС11... МС13	41

Инв. № подл. | Подпись и дата | Взам. инв. №

1. Сварные сетки изготавливаются при помощи контактной точечной электросварки по ГОСТ 10922-75. Применение дуговой электросварки вместо предусмотренной контактной точечной не допускается. К сварным сеткам, изготовленным на многоэлектродных машинах, привариваются дополнительные стержни и закладные изделия.

2. Для дуговой сварки стержневой арматуры с закладными изделиями, а также для сварных соединений стержневой арматуры между собой следует применять электроды типа Э50А, Э46А, Э42А в соответствии с СН 393-78

3. Необетонированные закладные и соединительные изделия должны защищаться металлическим цинковым покрытием толщиной 150мкм. Покрытие должно быть нанесено как на пластины, так и на

Инв. N подл. | Подпись и дата | Взам. инв. N

Гл. инж. пр	Новоминский		
Н. контр.	Плотник		
Нач. отд	Волошин		
Гл. спец.	Плотник		
Рук. гр.	Айзенберг		03.1988

3.900.1-4.2.00.ООТТ

Технические требования

Стадия	Лист	Листов
Р	1	2

Укрводоканалпроект

анкерные стержни и элементы арматурных сеток, привариваемые к закладным изделиям на длине 40-50 мм от пластины.

4. Отклонения размеров пластин закладных изделий по длине и ширине не должны превышать плюс 5мм.

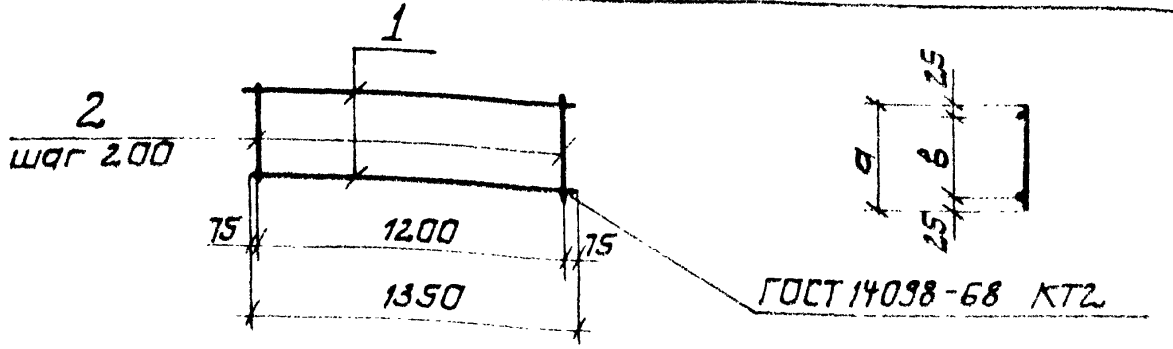

Обозначение	Марка	Размеры, мм a	Размеры, мм в	Масса, кг	Примечания
3.900.1-4.2 01.00	КР1	150	100	1,50	
-01	КР2	250	200	1,78	

Формат	Зона	Поз.	Обозначение	Наименование	Кол.	Примеч.
				Документация		
А4			3.900.1-4.2 00.00ТТ	Технические требования		
				Детали		
Б4		1	3.900.1-4.2 01.01	А-I-8-ГОСТ 5781-82* L=1350	2	0,54 кг
				Переменные данные для исполнений		
				01.00		
				Детали		
Б4		2	3.900.1-4.2 01.02	А-I-8-ГОСТ 5781-82* L=150	7	0,06 кг
				01.00-01		
				Детали		
Б4		2	3.900.1-4.2 01.03	А-I-8-ГОСТ 5781-82* L=250	7	0,10 кг

Инв. № подл. | Подпись и дата | Взам. инв. №

Гл. инж. пр.	Новотинский		
Н. контр.	Плотник		
Нач. отд.	Волошин		
Гл. спец.	Слотник		
Рук. гр.	Айзенберг		
Рук. гр.	Крайтан		

3.900.1-4.2 01.00

Каркас плоский КР1, КР2

Стадия	Масса	Масштаб
Р	см. табл	
Лист	Листов ?	

Укрводоканалпроект

Инв. № подл.	Подпись и дата	Взам. инв. №

Формат	Зона	Поз.	Обозначение	Наименование	Кол. на исполнение 3.900.1-4.2 02.00- —	01	02	03	04	05	06	07	08	09	Примечание
				Документация											
А4			3.900.1-4.2 00.00ТТ	Технические требования											
А4			3.900.1-4.2 02.00СБ	Сборочный чертеж											
				Детали											
БЧ		1	3.900.1-4.2 02.09	А-III-14-ГОСТ 5781-82* L=5350								10	10		6,47кг
			3.900.1-4.2 02.01	А-III-10-ГОСТ 5781-82* L=5350	10	10	10	10	10	10					3,30кг
			3.900.1-4.2 02.02	А-III-12-ГОСТ 5781-82* L=5350							10				4,75кг
			3.900.1-4.2 02.10	А-III-16-ГОСТ 5781-82* L=5350										10	8,45кг
БЧ		2	3.900.1-4.2 02.04	А-III-20-ГОСТ 5781-82* L=1850		27									4,56кг
			3.900.1-4.2 02.05	А-III-22-ГОСТ 5781-82* L=1850			27								5,52кг
			3.900.1-4.2 02.06	А-III-10-ГОСТ 5781-82* L=1850				27					27		1,14кг
			3.900.1-4.2 02.07	А-III-12-ГОСТ 5781-82* L=1850					27						1,64кг
			3.900.1-4.2 02.08	А-III-18-ГОСТ 5781-82* L=1850						27					3,70кг
			3.900.1-4.2 02.03	А-I-6-ГОСТ 5781-82* L=1850	18						18			27	0,41кг
			3.900.1-4.2 02.12	А-III-14-ГОСТ 5781-82* L=1850								27			2,23кг

Гл. инж. пр.	Новоминский	
Н. контр.	Плотник	
Нач. отд.	Волошин	
Гл. спец.	Плотник	
Рук. гр.	Айзенберг	
Рук. гр.	Клочман	03.22

3.900.1-4.2 02.00

Сетка арматурная С1...С45; С55

Стадия	Лист	Листов
Р	1	5

Укрводоканалпроект

Инв.№подл. | Подпись и дата | Взам.инв.№

Формат	Зона	Поз.	Обозначение	Наименование	Кол. на исполнение 3.900.1-4.2 02.00- 10	11	12	13	14	15	16	17	18	19	Прите-чание
				Документация											
А4			3.900.1 - 4.2 00.00.ТТ	Технические требования											
А4			3.900.1 - 4.2 02.00 СБ	Сборочный чертеж											
				Детали											
Б4		1	3.900.1 - 4.2 02.09	А-III-14-ГОСТ 5781-82* L=5350	10										6,47 кг
			3.900.1 - 4.2 02.23	А-III-10-ГОСТ 5781-82* L=8350		10									5,15 кг
			3.900.1 - 4.2 02.11	А-III-10-ГОСТ 5781-82* L=6550							10	10	10	10	4,04 кг
			3.900.1 - 4.2 02.24	А-III-14-ГОСТ 5781-82* L=8350			10	10	10						10,10 кг
			3.900.1 - 4.2 02.22	А-III-12-ГОСТ 5781-82* L=8350						10					7,42 кг
Б4		2	3.900.1 - 4.2 02.12	А-III-14-ГОСТ 5781-82* L=1850								33			2,23 кг
			3.900.1 - 4.2 02.06	А-III-10-ГОСТ 5781-82* L=1850			42				22			33	1,14 кг
			3.900.1 - 4.2 02.07	А-III-12-ГОСТ 5781-82* L=1850					42						1,64 кг
			3.900.1 - 4.2 02.13	А-III-16-ГОСТ 5781-82* L=1850		42		42					33		2,92 кг
			3.900.1 - 4.2 02.03	А-I-6-ГОСТ 5781-82* L=1850	18					28					0,41 кг

Инв.№ подл.	Подпись и дата	Взам. инв.№

Формат	Зона	Поз.	Обозначение	Наименование	Кол. на исполнение 3.900.1-4.2 02.00- 20	21	22	23	24	25	26	27	28	29	Прим.
				Документация											
А4			3.900.1-4.2 00.00ТТ	Технические требования											
А4			3.900.1-4.2 02.00СБ	Сборочный чертеж											
				Детали											
Б4		1	3.900.1-4.2 02.14	А-III-12-ГОСТ5781-82* l=6550	10	10	10								5,82кг
			3.900.1-4.2 02.15	А-III-14-ГОСТ5781-82* l=6550				10							7,93кг
			3.900.1-4.2 02.16	А-III-10-ГОСТ5781-82* l=7150					10	10	10	10	10		4,41кг
			3.900.1-4.2 02.17	А-III-12-ГОСТ5781-82* l=7150										10	6,35кг
Б4		2	3.900.1-4.2 02.03	А-I-6-ГОСТ5781-82* l=1850	22			22	24					24	0,41кг
			3.900.1-4.2 02.06	А-III-10-ГОСТ5781-82* l=1850		33					36				1,14кг
			3.900.1-4.2 02.07	А-III-12-ГОСТ5781-82* l=1850			33						36		1,64кг
			3.900.1-4.2 02.12	А-III-14-ГОСТ5781-82* l=1850						36					2,23кг
			3.900.1-4.2 02.13	А-III-16-ГОСТ5781-82* l=1850								36			2,92кг

Инв. N подл.	Подпись и дата	Взам. инв. N

Формат	Зона	Поз.	Обозначение	Наименование	Кол. на исполнение 3.900.1-4.2 02.00- 30	31	32	33	34	35	36	37	38	39	Примечание
				Документация											
А4			3.900.1-4.2 00.00ТТ	Технические требования											
А4			3.900.1-4.2 02.00СБ	Сборочный чертеж											
				Детали											
Б4		1	3.900.1-4.2 02.21	А-III-14-ГОСТ 5781-82* L=7150					10						9,38кг
			3.900.1-4.2 02.17	А-III-12-ГОСТ 5781-82* L=7150	10		10	10							6,35кг
			3.900.1-4.2 02.18	А-III-14-ГОСТ 5781-82* L=7150		10									8,65кг
			3.900.1-4.2 02.19	А-III-10-ГОСТ 5781-82* L=7750						10	10		10		4,78кг
			3.900.1-4.2 02.20	А-III-12-ГОСТ 5781-82* L=7750								10		10	6,88кг
Б4		2	3.900.1-4.2 02.12	А-III-14-ГОСТ 5781-82* L=1850				36				39			2,23кг
			3.900.1-4.2 02.07	А-III-12-ГОСТ 5781-82* L=1850			36								1,64кг
			3.900.1-4.2 02.03	А-I-6-ГОСТ 5781-82* L=1850						26				26	0,41кг
			3.900.1-4.2 02.08	А-III-18-ГОСТ 5781-82* L=1850		36							39		3,70кг
			3.900.1-4.2 02.13	А-III-16-ГОСТ 5781-82* L=1850							39				2,92кг
			3.900.1-4.2 02.16	А-III-10-ГОСТ 5781-82* L=1850	36				39						1,14кг

Инв. № подл.	Подпись и дата	Взам. инв. №

Формат	Зона	Поз.	Обозначение	Наименование	Кол. на исполнение 3.900.1-4.2 02.00- 40	41	42	43	44	45					Примечание
				Документация											
А4			3.900.1-4.2 00.00ТТ	Технические требования											
А4			3.900.1-4.2 02.00СБ	Сборочный чертеж											
				Детали											
Б4		1	3.900.1-4.2 02.20	А-III-12-ГОСТ 5781-82* L=7750	10										6,88 кг
			3.900.1-4.2 02.21	А-III-14-ГОСТ 5781-82* L=7750					10						9,36 кг
			3.900.1-4.2 02.19	А-III-10-ГОСТ 5781-82* L=7750				10							4,79 кг
			3.900.1-4.2 02.23	А-III-14-ГОСТ 5781-82* L=8350			10								10,10 кг
			3.900.1-4.2 02.24	А-III-10-ГОСТ 5781-82* L=8350		10				10					5,15 кг
Б4		2	3.900.1-4.2 02.06	А-III-10-ГОСТ 5781-82* L=1850	39			39		42					1,14 кг
			3.900.1-4.2 02.03	АТ-6-ГОСТ 5781-82* L=1850		28	28								0,41 кг
			3.900.1-4.2 02.08	А-III-18-ГОСТ 5781-82* L=1850					39						3,70 кг

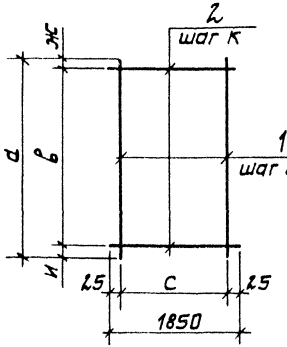

Обозначение	Марка	Размеры, мм а	в	с	ж	и	к	Масса, кг
3.900.1-4.2 02.00	С1	5350	5100	1800	175	75	300	40,43
-01	С2							156,04
-02	С3							182,02
-03	С4		5200		75		200	63,80
-04	С5							77,36
-05	С6							132,91
-06	С7		5100		175		300	54,23
-07	С8							124,93
-08	С9		5200		75		200	95,62
-09	С10							95,65
-10	С11		5100		175		300	72,17

Взам. инв. №

Подпись и дата

Инв. № подл.

Гл. инж. пр.	Новотинский		
Нконтр.	Платник		
Нач. отд.	Волошин		
Гл. спец.	Платник		
Рук. гр.	Зизенберг		
Рук. гр.	Клоцман		

3.900.1 - 4.2 02.00СБ

Сетка арматурная С1... С45; С55
Сборочный чертеж

Стадия	Масса	Масштаб
Р	см. табл.	
Лист 1	Листов 3	

Укрводоканалпроект

Обозначение	Марка	Размеры, мм						Масса кг
		a	в	c	ж	и	к	
3.900.1-4.2 02.00-11	С12	8350	8200	1800	75	75	200	174,20
-12	С13							150,24
-13	С14							223,71
-14	С15							169,88
-15	С16		8100		175		300	84,08
-16	С17	6550	6300					65,56
-17	С18		6400		75		200	113,98
-18	С19							136,8
-19	С20							78,02
-20	С21		6300		175		300	67,22
-21	С22		6400		75		200	95,79
-22	С23							112,29
-23	С24		6300		175		300	88,32
-24	С25	7150	6900					53,94
-25	С26		7000		75		200	124,79
-26	С27							85,15
-27	С28							149,23
-28	С29							103,15
-29	С30		6900		175		300	68,06
-30	С31		7000		75		200	104,53
-31	С32							219,71
-32	С33							122,53
-33	С34							143,78
-34	С35	7750	7600					138,24
-35	С36		7500		175		300	58,46
-36	С38		7600		75		200	161,68

Инв. № подл. | Подпись и дата | Взам. инв. №

Обозначение	Марка	Размеры, мм						Масса кг
		а	в	с	ж	и	к	
3.900.1-4.2 02.00-37	С39	7750	7600	1800	75	75	200	154.60
-38	С40							197.56
-39	С41		7500		175		300	79.46
-40	С42		7600		75		200	113.26
-41	С43	8350	8100		175		300	62.98
-42	С44							112,48
-43	С37	7750	7600		75		200	92,36
-44	С45							247.90
-45	С55	8350	8200					99,38

Инв.№ подл. | Подпись и дата | Взам.инв.№

Инв. № подл.	Подпись и дата	Взам. инв. №

Формат	Зона	Поз.	Обозначение	Наименование	Кол. на исполнение 3.900.1-4.2 03.00 —	01	02	03	04	05	06	07	08	09	Примечание
				Документация											
А4			3.900.1-4.2 00.00 ТТ	Технические требования											
А4			3.900.1-4.2 03.00 СБ	Сборочный чертеж											
				Детали											
Б4		1	3.900.1-4.2 03.01	А-III-14-ГОСТ5781-82* L=5350	10										6,47кг
			3.900.1-4.2 03.02	А-III-14-ГОСТ5781-82* L=6550		10									7,93кг
			3.900.1-4.2 03.03	А-III-14-ГОСТ5781-82* L=7750			10								9,38кг
			3.900.1-4.2 03.04	А-III-14-ГОСТ5781-82* L=8350				10							10.10кг
			3.900.1-4.2 03.05	А-III-16-ГОСТ5781-82* L=1150					9						1,82кг
			3.900.1-4.2 03.06	А-III-20-ГОСТ5781-82* L=1650						9	7				4.08кг
			3.900.1-4.2 03.07	А-III-18-ГОСТ5781-82* L=1650								7			3.30кг
			3.900.1-4.2 03.08	А-III-14-ГОСТ5781-82* L=900									7		1.09кг
			3.900.1-4.2 03.09	А-III-16-ГОСТ5781-82* L=900										7	1,42кг

Гл. инж. пр.	Новоминский	[signature]	
Н. контр.	Плотник	[signature]	
Нач. отд.	Валошин	[signature]	
Гл. спец.	Плотник	[signature]	
Рук. гр.	Айзенберг	[signature]	
Ст. инж.	Бурдакова	[signature]	03.02.86

3.900.1-4.2 03.00

Сетка арматурная С56... С67

Стадия	Лист	Листов
Р	1	3

Укрводоканалпроект

Инв. № подл.	Подпись и дата	Взам. инв. №

Поз.	Зона	Поз.	Обозначение	Наименование	Кол. на исполнение 3.900.1-4.2 03.00-										Примечание
					–	01	02	03	04	05	06	07	08	09	
				Документация											
64		2	3.900.1-4.2 03.10	Ж-I-6-ГОСТ 5781-82* L=1250								8	2	4	0,28 кг
64			3.900.1-4.2 03.11	Ж-I-6-ГОСТ 5781-82* L=1850	17	21	25	27							0,41 кг
64			3.900.1-4.2 03.12	Ж-I-6-ГОСТ 5781-82* L=1650					5						0,37 кг
64			3.900.1-4.2 03.13	Ж-I-8-ГОСТ 5781-82* L=1650						5					0,65 кг
64		3	3.900.1-4.2 03.14	Ж-I-8 ГОСТ 5781-82* L=1250							5				0,49 кг
64			3.900.1-4.2 03.15	Ж-III-10-ГОСТ 5781-82* L=1850	1	1	1	1							1,14 кг
64			3.900.1-4.2 03.16	Ж-III-10-ГОСТ 5781-82* L=1650					1	1					1,02 кг
64			3.900.1-4.2 03.17	Ж-III-10-ГОСТ 5781-82* L=1250							1	1	1	1	0,77 кг

Инв. № подл.	Подпись и дата	Взам. инв. №

Формат	Зона	Поз.	Обозначение	Наименование	Кол. на исполнение 03.00										Примечание
					10	11									
				Документация											
А4			3.900.1 – 4.2 00.00ТТ	Технические требования											
А4			3.900.1 – 4.2 03.00СБ	Сборочный чертеж											
				Детали											
Б4		1	3.900.1 – 4.2 03.18	А-III-18-ГОСТ 5781-82* L=13500	7										2,70 кг
			3.900.1 – 4.2 03.19	А-III-18-ГОСТ 5781-82* L=15000		7									3,00 кг
Б4		2	3.900.1 – 4.2 03.10	А-I-6-ГОСТ 5781-82* L=1250	6	7									0,28 кг
Б4		3	3.900.1 – 4.2 03.17	А-III-10-ГОСТ 5781-82* L=1250	1	1									0,77 кг

3.900.1-4.2 03.00	Лист 3

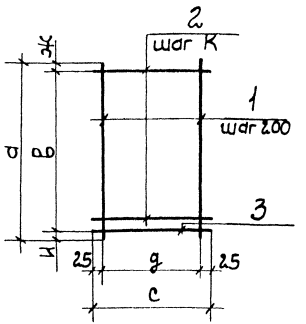

Обозначение	Марка	Размеры, мм d	в	с	g	ж	и	К	Масса, кг
3.900.1-4.2 03.00	С56	5400	5100	1850	1800	175	75	300	72,86
-01	С57	6550	6300						89,11
-02	С58	7750	7500						105,26
-03	С59	8400	8100						113,29
-04	С61	1150	1000	1650	1600	75		200	19,21
-05	С63	1650	1500					300	40,96
-06	С64								31,77
-07	С65		1600	1250	1200	25	25	200	24,51
-08	С67	900	600			225	75	300	9,00
-09	С60		800			50	50	200	11,84
-10	С62	1350	1200			75	75		21,37
-11	С66	1500	1400			50	50		23,74

Инв.№ подл. | Подпись и дата | Взам. инв.№

Гл. инж. пр	Новоминский	
Н. контр.	Плотник	
Нач. отд.	Валошин	
Гл. спец.	Плотник	
Рук. гр.	Лизенберг	
Рук. гр.	Клочман	

3.900.1-4.2 03.00СБ

Сетка арматурная С56...С67. Сборочный чертеж

Стадия	Масса	Масштаб
Р	см. табл.	
Лист	Листов 1	

Укрводоканалпроект

Инв. № подл.	Подпись и дата	Взам. инв. №

Формат	Зона	Поз.	Обозначение	Наименование	Кол. на исполнение 3.900.1-4.2 04.00- —	01	02	03	04						Примечание
				Документация											
А4			3.900.1 - 4.2 00.00ТТ	Технические требования											
А4			3.900.1 - 4.2 04.00СБ	Сборочный чертеж											
				Детали											
Б4		1	3.900.1 - 4.2 04.01	А-III-22-ГОСТ 5781-82* L=1650	7										4,92 кг
			3.900.1 - 4.2 04.02	А-III-16-ГОСТ 5781-82* L=1150		7	9								1,82 кг
			3.900.1 - 4.2 04.03	А-III-18-ГОСТ 5781-82* L=1150				7	9						2,30 кг
Б4		2	3.900.1 - 4.2 04.04	А-I-8-ГОСТ 5781-82* L=1250	8										0,49 кг
			3.900.1 - 4.2 04.05	А-I-6-ГОСТ 5781-82* L=1250		6		6							0,28 кг
			3.900.1 - 4.2 04.06	А-I-6-ГОСТ 5781-82* L=1650			6		6						0,37 кг
Б4		3	3.900.1 - 4.2 04.07	А-III-12-ГОСТ 5781-82* L=1250	2										1,11 кг
			3.900.1 - 4.2 04.08	А-III-10-ГОСТ 5781-82* L=1250		2		2							0,77 кг
			3.900.1 - 4.2 04.09	А-III-10-ГОСТ 5781-82* L=1650			2		2						1,02 кг

Гл. инж. пр.	Новоминский		
Н. контр.	Плотник		
Нач. отд.	Волошин		
Гл. спец.	Плотник		
Рук. гр.	Айзенберг		03.0286
Рук. гр.	Клочман		

3.900.1-4.2 04.00

Сетка арматурная С71... С75

Стадия	Лист	Листов
Р		1

Укрводоканалпроект

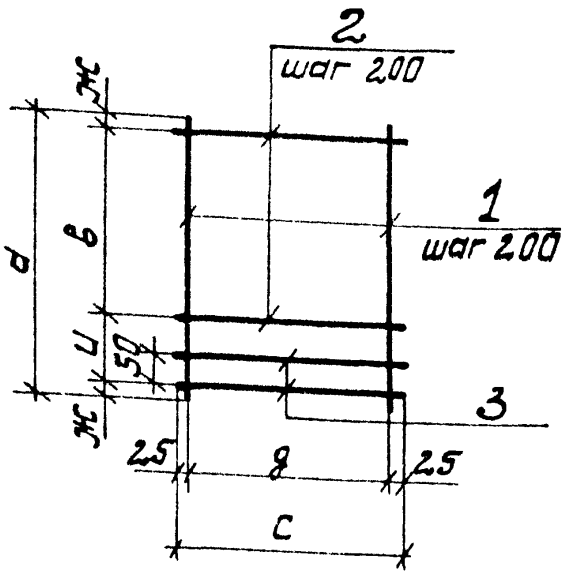

Обозначение	Марка	Размеры, мм						Масса, кг
		а	в	с	д	ж	и	
3.900.1-42. 0400	С72	1650	1400	1250	1200	2.5	200	38,50
-01	С73	1150	1000	1250	1200		100	15,45
-02	С74			1650	1600			20,59
-03	С75			1250	1200			17,83
-04	С71			1650	1600			24,94

Гл. инж. пр.	Новотинский		
Н. контр.	Платник		
Нач. отд.	Золошин		
Гл. спец.	Платник		
Рук. гр.	Айзенберг		
Рук. гр.	Клацман		03.92

3.900.1-4.2 04.00СБ

Сетка арматурная С71... С75
Сборочный чертеж

Стадия	Масса	Масштаб
Р	см. табл.	
Лист	Листов 1	

Укрводоканалпроект

Инв. № подл. | Подпись и дата | Взам. инв. №

Инв. № подл.	Подпись и дата	Взам. инв. №

Формат	Зона	Поз.	Обозначение	Наименование	Кол. на исполнение 3.900.1- 4.2 05.00-										Примечание
					—	01	02	03	04	05	06	07	08	09	
				Документация											
А4			3.900.1-4.2 00.00ТТ	Технические требования											
А4			3.900.1-4.2 05.00СБ	Сборочный чертеж											
				Детали											
Б4		1	3.900.1-4.2 05.01	А-III-10-ГОСТ5781-82* L=1650	7						9				1,02 кг
			3.900.1-4.2 05.02	А-III-16-ГОСТ5781-82* L=1650		7			9						2,61 кг
			3.900.1-4.2 05.03	А-III-12-ГОСТ5781-82* L=1650			7					9			1,47 кг
			3.900.1-4.2 05.04	А-III-14-ГОСТ5781-82* L=1650				7		9					2,00 кг
			3.900.1-4.2 05.05	А-III-10-ГОСТ5781-82* L=1150									7		0,71 кг
			3.900.1-4.2 05.06	А-III-12-ГОСТ5781-82* L=1150										7	1,02 кг
Б4		2	3.900.1-4.2 05.07	А-I-6-ГОСТ5781-82* L=1250	6	9	6	6					4	4	0,28 кг
			3.900.1-4.2 05.08	А-I-6-ГОСТ5781-82* L=1650					9	6	6	6			0,37 кг

Гл. инж. пр.	Новоминский	[signature]	
Н. контр.	Плотник	[signature]	
Нач. отд.	Волошин	[signature]	
Гл. спец.	Плотник	[signature]	
Рук. гр.	Айзенберг	[signature]	
Рук. гр.	Клацман	[signature]	03.02.96

3.900.1-4.2 05.00

Сетка арматурная С46... С54; С68... С70; С76... С105

Стадия	Лист	Листов
Р	1	5

Укрводоканалпроект

Инв. N подл.	Подпись и дата	Взам. инв. N

Формат	Зона	Поз.	Обозначение	Наименование	Кол. на исполнение 3.900.1-4.2 05.00- 10	11	12	13	14	15	16	17	18	19	Примечание
				Документация											
А4			3.900.1-4.2 00.00ТТ	Технические требования											
А4			3.900.1-4.2 05.00СБ	Сборочный чертеж											
				Детали											
Б4		1	3.900.1-4.2 05.06	А-III-12-ГОСТ 5781-82* L=1150	9										1,02кг
			3.900.1-4.2 05,05	А-III-10-ГОСТ 5781-82* L=1150		9									0,71кг
			3.900.1-4.2 05.09	А-III-14-ГОСТ 5781-81* L=1150			9								1,39кг
			3.900.1-4.2 05.10	А-III-10-ГОСТ 5781-82* L=1500				7					9		0,93кг
			3.900.1-4.2 05.11	А-III-14-ГОСТ 5781-82* L=1500					7						1,82кг
			3.900.1-4.2 05.12	А-III-16-ГОСТ 5781-82* L=1500						7					2,37кг
			3.900.1-4.2 05.13	А-III-18-ГОСТ 5781-82* L=1500							7				3,00кг
			3.900.1-4.2 05.14	А-III-12-ГОСТ 5781-82* L=1500								7		9	1,33кг
Б4		2	3.900.1-4.2 05.08	А-I-6-ГОСТ 5781-82* L=1650	4	4	4						5	5	0,37кг
			3.900.1-4.2 05.07	А-I-6-ГОСТ 5781-82* L=1250				5	5	8	8	5			0,28кг

Инв. № подл.	Подпись и дата	Взам. инв. №

Формат	Зона	Поз.	Обозначение	Наименование	Кол. на исполнение 3.900.1-4.2 05.00-										Примечание
					20	21	22	23	24	25	26	27	28	29	
				Документация											
А4			3.900.1-4.2 00.00ТТ	Технические требования											
А4			3.900.1-4.2 05.00СБ	Сборочный чертеж											
			3.900.1-4.2 05.35	А-III-20-ГОСТ 5781-82* ℓ=2400		7									5,93 кг
Б4		1	3.900.1-4.2 05.11	А-III-14-ГОСТ 5781-82* ℓ=1500	9										1,82 кг
			3.900.1-4.2 05.15	А-III-10-ГОСТ 5781-82* ℓ=1350						9					0,83 кг
			3.900.1-4.2 05.16	А-III-14-ГОСТ 5781-82* ℓ=1350			7					9			1,63 кг
			3.900.1-4.2 05.17	А-III-16-ГОСТ 5781-82* ℓ=1350				7					9		2,13 кг
			3.900.1-4.2 05.18	А-III-12-ГОСТ 5781-82* ℓ=1350					7		9				1,20 кг
			3.900.1-4.2 05.19	А-III-18-ГОСТ 5781-82* ℓ=1800										7	3,60
Б4		2	3.900.1-4.2 05.03	А-I-6-ГОСТ 5781-82* ℓ=1650	5					5	5	5	7		0,37 кг
			3.900.1-4.2 05.07	А-I-6 ГОСТ 5781-82* ℓ=1250			5	7	5					9	0,28 кг
			3.900.1-4.2 05.29	А-I-8-ГОСТ 5781-82* ℓ=1250		8									0,49 кг

Инв. № подл.	Подпись и дата	Взам. инв. №

Формат	Зона	Поз.	Обозначение	Наименование	Кол. на исполнение 3.900.1-4.2 05.00- 30	31	32	33	34	35	36	37			Примечание
				Документация											
А4			3.900.1-4.2 00.00ТТ	Технические требования											
А4			3.900.1-4.2 05.00 СБ	Сборочный чертеж											
				Детали											
Б4		1	3.900.1-4.2 05.36	А-III-12-ГОСТ 5781-82* L=6550						10					5,31кг
			3.900.1-4.2 05.20	А-III-22-ГОСТ 5781-82* L=1800	7										5,37кг
			3.900.1-4.2 05.21	А-III-20-ГОСТ 5781-82* L=1800											4,45кг
			3.900.1-4.2 05.22	А-III-10-ГОСТ 5781-82* L=1800		9									1,11 кг
			3.900.1-4.2 05.23	А-III-16-ГОСТ 5781-82* L=2000											3,16кг
			3.900.1-4.2 05.24	А-III-18-ГОСТ 5781-82* L=2000			7								4,00кг
			3.900.1-4.2 05.25	А-III-20-ГОСТ 5781-82* L=2000				7							4,94кг
			3.900.1-4.2 05.26	А-III-10-ГОСТ 5781-82* L=2200					9						1,36кг
			3.900.1-4.2 05.27	А-III-12-ГОСТ 5781-82* L=2200							7				1,95кг
			3.900.1-4.2 05.28	А-III-14-ГОСТ 5781-82* L=2200								7			2,66кг
Б4		2	3.900.1-4.2 05.29	А-I-8-ГОСТ 5781-82* L=1250	9			7							0,49кг
			3.900.1-4.2 05.08	А-I-6-ГОСТ 5781-82* L=1650		6			8						0,37кг
			3.900.1-4.2 05.07	А-I-6-ГОСТ 5781-82* L=1250			10				8	8			0,28кг
			3.900.1-4.2 05.37	А-III-14-ГОСТ 5781-82* L=1850						33					2,23кг

Инв. № подл.	Подпись и дата	Взам. инв. №

Формат	Зона	Поз.	Обозначение	Наименование	Кол. на исполнение 3.900.1-4.2 05.00- 38	39	40	41							Примечание
				Документация											
А4			3.900.1- 4.2 00.00ТТ	Технические требования											
А4			3.900.1- 4.2 05.00СБ	Сборочный чертеж											
				Детали											
Б4		1	3.900.1- 4.2 05.30	Ø III-12-ГОСТ5781-82* L=5350	10										4,75кг
			3.900.1- 4.2 05.31	Ø III-10-ГОСТ 5781-82* L=4000											2,47кг
			3.900.1- 4.2 05.32	Ø III-12-ГОСТ5781-82* L=3500		7									3,11кг
			3.900.1- 4.2 05.33	Ø III-14-ГОСТ5781-82* L= 4000			7								4,84кг
			3.900.1- 4.2 05.34	Ø III-12-ГОСТ 5781-82* L=4000				7							3,55кг
Б4		2	3.900.1- 4.2 05.07	Ø I-6-ГОСТ 5781-82* L=1250		12	14	14							0,28кг
			3.900.1- 4.2 05.35	Ø III-12-ГОСТ5781-82* L=1850	27										1,64кг

3.900.1- 4.2 05.00	Лист 5

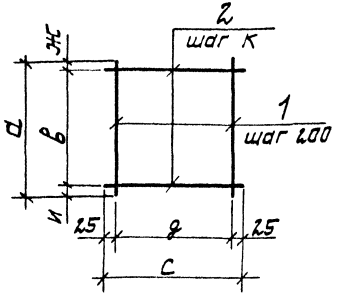

Обозначение	Марка	Размеры, мм							Масса, кг
		а	в	с	д	ж	и	К	
3.900.1-4.2 05.00	С77	1650	1500	1250	1200	75	75	300	8,80
-01	С78		1600			25	25	200	20,77
-02	С79		1500			75	75	300	11,93
-03	С80								15,67
-04	С81		1600			25	25	200	26,77
-05	С82		1500	1650	1600	75	75	300	20.20
-06	С83								11.38
-07	С84								15,39
-08	С85	1150	900	1250	1200	175			6,08
-09	С86								8,25
-10	С87			1650	1600				10,30
-11	С88								7,87
-12	С89								13,64

Взам. инв. №

Подпись и дата

Инв. № подл.

Гл. инж. пр.	Новаминский		
Н. контр.	Платник		
Нач. отд.	Волошин		
Гл. спец.	Платник		
Рук. гр.	Кузнецов		
Рук. гр.	Клецман		03.91г.

3.900.1-4.2 05.00.СБ

Сетка арматурная С46...С54; С68...С70; С76...С105.

Сборочный чертеж.

Стадия	Масса	Масштаб
Р	см. табл.	
Лист 1	Листов 3	

Укрводоканалпроект

Обозначение	Марка	Размеры, мм							Масса кг
		d	в	с	g	ж	и	к	
3.900.1-4.2 05.00-13	С90	1500	1200	1250	1200	175	75	300	7,88
-14	С91								14,11
-15	С92		1400			50	50	200	18,83
-16	С93								23,24
-17	С94		1200	1650	1600	175	75	300	10,72
-18	С95								10,18
-19	С96								13,84
-20	С97								18,23
-21	С98	2400	2100	1250	1200	225		300	45,42
-22	С99	1350	1200			75			12,83
-23	С100							200	16,89
-24	С101							300	9,79
-25	С102			1650	1600				9,24
-26	С103								12,61
-27	С104								16,10
-28	С105							200	21,79
-29	С51	1800	1600	1250	1200	125			27,72
-30	С68								42,04
-31	С69		1500	1650	1600	225		300	12,22
-32	С70	2000	1800	1250	1200	125		200	30,80
-33	С76							300	38,03
-34	С46	2200	2100	1650	1600	50	50		15,16
-35	С47	6550	6400	1850	1800	75	75	200	126,69
-36	С48	2200	2100	1250	1200	50	50	300	15,02
-37	С49								20,87
-38	С50	5350	5200	1850	1800	75	75	200	91,78

Инв. N подл. | Подпись и дата | Взам. инв. N

Обозначение	Марка	Размеры, мм							Масса кг
		а	в	с	g	ж	и	к	
3.900.1-4.2 05.00-39	С52	3500	3300	1250	1200	125	75	300	25,12
-40	С53	4000	3900			50	50		37,22
-41	С54								28,78

Инв. № подл.	Подпись и дата	Взам. инв. №

Формат	Зона	Поз.	Обозначение	Наименование	Кол. на исполнение 3.900.1-4.2 06.00-										Примечание
					—	01	02	03	04						
				Документация											
А4			3.900.1-4.2 00.00ТТ	Технические требования	✕	✕	✕	✕	✕						
А4			3.900.1-4.2 06.00Сб	Сборочный чертеж	✕	✕	✕	✕	✕						
				Детали											
Б4		1	3.900.1-4.2 06.01	А-I-18-ГОСТ 5781-82* L=1230	1										2,46кг
			3.900.1-4.2 06.02	А-I-20-ГОСТ 5781-82* L=1450		1									3,58кг
			3.900.1-4.2 06.03	А-I-22-ГОСТ 5781-82* L=1540			1								4,60кг
			3.900.1-4.2 06.04	А-I-25-ГОСТ 5781-82* L=1920				1							7,37кг
			3.900.1-4.2 06.05	А-I-28-ГОСТ 5781-82* L=2100					1						10,14кг

Гл. инж. пр.	Новоминский		
Н. контр.	Плотник		
Нач. отд.	Валошин		
Гл. спец.	Плотник		
Рук. гр.	Айзенберг		03.02.86
Рук. гр.	Клецман		

3.900.1-4.2 06.00

Изделие закладное МН1 ... МН5

Стадия	Лист	Листов
Р		1

Укрводоканалпроект

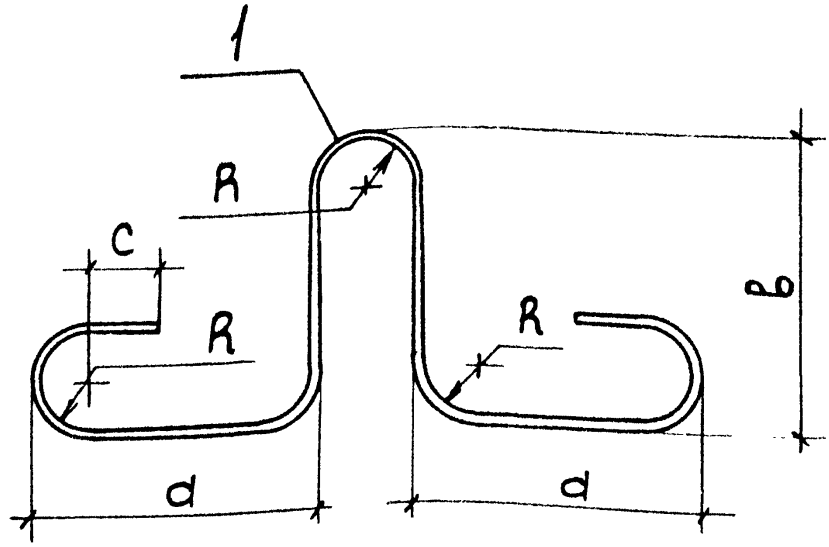

Обозначение	Марка	Размеры, мм R	a	B	c	Масса, кг	Примечание
3.900.1-4.2 06.00	МН1	30	300	230	50	2,46	
-01	МН2	40	350	250	70	3,58	
-02	МН3		400			4,60	
-03	МН4	60	350	420	100	7,37	
-04	МН5		450			10,14	

Гл.инж.пр	Новоминский		
Н.контр	Плотник		
Нач.отд.	Волошин		
Гл.спец.	Плотник		
Рук.гр.	Айзенберг		
Рук.гр.	Клоцман		

3.900.1-4.2 06.00 СБ

Изделие закладное МН1...МН5 Сборочный чертеж

Стадия	Масса	Масштаб
Р	см. табл.	
Лист	Листов	

Укрводоканалпроект

Инв.№подл | Подпись и дата | Взам.инв.№

Инв. № подл.	Подпись и дата	Взам. инв. №

Формат	Зона	Поз.	Обозначение	Наименование	Кол. на исполнение 3.900.1-4.2 07.00 —										Примечание
					—	01	02	03	04	05	06	07	08	09	
				Документация											
АЧ			3.900.1-4.2 00.00 ТТ	Технические требования											
АЧ			3.900.1-4.2 07.00 СБ	Сборочный чертеж											
				Детали											
БЧ		1	3.900.1-4.2 07.01	А-III-18-ГОСТ5781-82* L=1650	1										3,30 кг
			3.900.1-4.2 07.02	А-III-20-ГОСТ5781-82* L=1650		1									4,08 кг
			3.900.1-4.2 07.03	А-III-22-ГОСТ5781-82* L=1650			1								4,92 кг
			3.900.1-4.2 07.04	А-III-14-ГОСТ5781-82* L=900				1							1,09 кг
			3.900.1-4.2 07.05	А-III-16-ГОСТ5781-82* L=900					1						1,42 кг
			3.900.1-4.2 07.06	А-III-14-ГОСТ5781-82* L=1150						1					1,39 кг
			3.900.1-4.2 07.07	А-III-16-ГОСТ5781-82* L=1150							1				1,82 кг
			3.900.1-4.2 07.08	А-III-18-ГОСТ5781-82* L=1150								1			2,30 кг
			3.900.1-4.2 07.09	А-III-18-ГОСТ5781-82* L=1350									1		2,70 кг
			3.900.1-4.2 07.10	А-III-18-ГОСТ5781-82* =1500										1	3,00 кг
БЧ		2	3.900.1-4.2 07.11	А-III-10-ГОСТ5781-82* L=150	1	1	2	1	2	1	2	2	1	1	0,09 кг

Гл. инж. пр.	Новоминский	[signature]	
Н. контр.	Плотник	[signature]	
Нач. отд.	Волошин	[signature]	
Гл. спец.	Плотник	[signature]	
Рук. гр.	Айзенберг	[signature]	
Рук. гр.	Клоцман	[signature]	03.02.30

3.900.1-4.2 07.00

Изделие закладное МН6... МН16

Стадия	Лист	Листов
Р	1	2

Укрводоканалпроект

Инв. № подл.	Подпись и дата	Взам. инв. №

Формат	Зона	Поз.	Обозначение	Наименование	Кол. на исполнение 3.900.1-4.2 07.00- 10	Примечание
				Документация		
А4			3.900.1-4.2 00.00.ТТ	Технические требования	X	
А4			3.900.1-4.2 07.00.СБ	Сборочный чертеж	X	
				Детали		
Б4		1	3.900.1-4.2 07.12	А-III-20-ГОСТ 5781-82* L=1500	1	3,71 кг
Б4		2	3.900.1-4.2 07.11	А-III-10-ГОСТ 5781-82* L=150	1	0,09 кг

Рис. 1

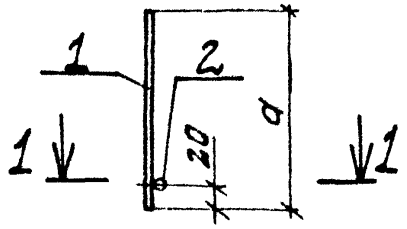

Рис. 2

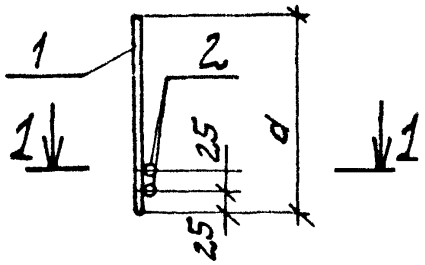

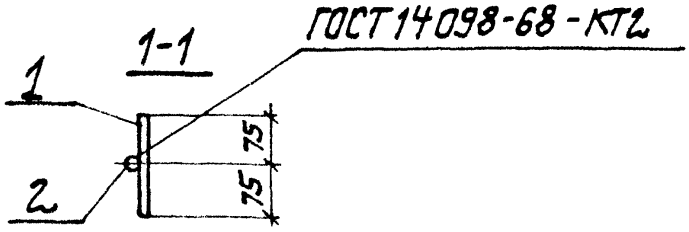

Обозначение	Марка	Рис	d мм	Масса, кг	Примечание
3.900.1 - 4.2 07.00	МН6	1	1650	3,39	
-01	МН7			4,17	
-02	МН8	2		5,10	
-03	МН9	1	900	1,18	
-04	МН10	2		1,60	
-05	МН11	1	1150	1,48	
-06	МН12	2		2,00	
-07	МН13			2,48	
-08	МН14	1	1350	2,79	
-09	МН15		1500	3,09	
-10	МН16			3,80	

Гл.инж.пр.	Новоминский	
Н.контр.	Платник	
Нач.отд.	Валошин	
Гл.спец.	Платник	
Рук.гр.	Айзенберг	
Рук.гр.	Клочман	03.12.19

3.900.1-4.2 07.00 СБ

Изделие закладное МН6 ... МН16
Сборочный чертеж

Стадия	Масса	Масштаб
Р	см. табл.	
Лист	Листов 1	

Укрводоканалпроект

Инв.№ подл. | Подпись и дата | Взам.инв.№

Инв. №подл.	Подпись и дата	Взам.инв.№

Формат	Зона	Поз.	Обозначение	Наименование	Кол. на исполнение 3.900.1-4.2 08.00- —	01	Примечание
				Документация			
А4			3.900.1-4.2 00.00 ТТ	Технические требования			
А4			3.900.1-4.2 08.00 СБ	Сборочный чертеж			
				Детали			
Б4		1	3.900.1-4.2 08.01	Полоса 100×10 ГОСТ 103-76 L=157	1	1	1,16 кг
Б4		2	3.900.1-4.2 08.02	Полоса 100×10 ГОСТ 103-76 L=150	1	1	1,16 кг
Б4		3	3.900.1-4.2 08.03	Д-III-12-ГОСТ 5781-82* L=154	4		0,14 кг
			3.900.1-4.2 08.04	Д-III-12-ГОСТ 5781-82* L=254		4	0,23 кг

Гл.инж.пр.	Набатинский		
Н.контр.	Платник		
Нач.отд.	Волошин		
Гл.спец.	Платник		
Рук.гр.	Айзенберг		
Рук.гр.	Клацман		23.02.86

3.900.1-4.2 08.00

Изделие закладное МН17; МН18

Стадия	Лист	Листов
Р		1

Укрводоканалпроект

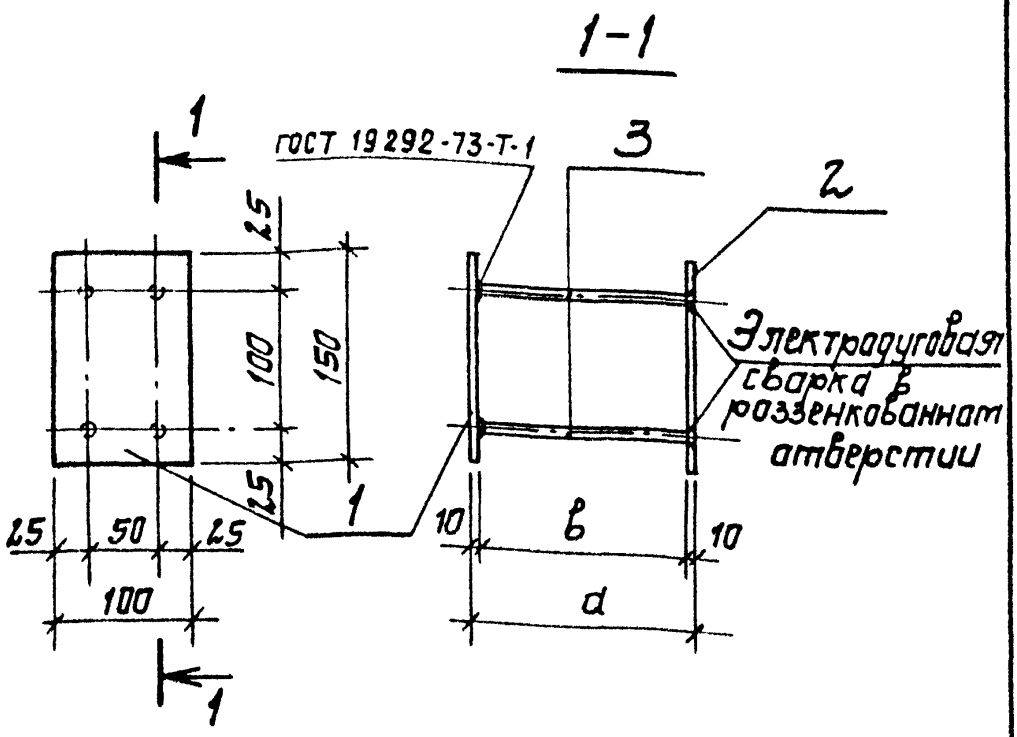

Обозначение	Марка	Размеры, мм		Масса, кг	Примечание
		а	в		
3.900.1-4.2 08.00	МН17	160	140	2,88	
-01	МН18	260	240	3,24	

Закладное изделие выполнить в разобранном виде без приварки анкеров в раззенкованные отверстия. Приварку указанных анкеров выполнить при установке изделия в опалубку ручными валиковыми швами (см. СН393-78, тип Т1)

Гл. инж. пр.	Новотинский		
Н. контр.	Плотник		
Нач. отд.	Валашин		
Гл. спец.	Плотник		
Рук. гр.	Айзенберг		
Рук. гр.	Клаптан		

3.900.1-4.2 08.00СБ

Изделие закладное МН17; МН18 Сборочный чертеж.

Стадия	Масса	Масштаб
Р	см. табл.	
Лист.	Листов 1	

Укрводоканалпроект

Инв. № подл. | Подпись и дата | Взам. инв. №

Инв. № подл.	Подпись и дата	Взам. инв. №

Формат	Зона	Поз.	Обозначение	Наименование	Кол. на исполнение 3.900.1-4.2 09.00- —	01	02	03							Примечание
				Документация											
А4			3.900.1-4.2 00.00ТТ	Технические требования											
А4			3.900.1-4.2 09.00СБ	Сборочный чертеж											
				Детали											
Б4		1	3.900.1-4.2 09.01	Полоса 180×10 ГОСТ 103-76 L=600	1	1									8,48кг
			3.900.1-4.2 09.02	Полоса 180×10 ГОСТ 103-76 L=300			1	1							4,24кг
			3.900.1-4.2 09.03	А-III-10-ГОСТ 5781-82* L=130	6		4								0,08кг
			3.900.1-4.2 09.04	А-III-10-ГОСТ 5781-82* L=230		6		4							0,14кг

Гл. инж. пр.	Новомичский	
Н. контр.	Платник	
Нач. отд.	Валошин	
Гл. спец.	Платник	
Рук. гр.	Айзенберг	
Рук. гр.	Клоцман	

3.900.1-4.2 09.00

Изделие закладное МН19 ... МН22

Стадия	Лист	Листов
Р	1	3

Укрводоканалпроект

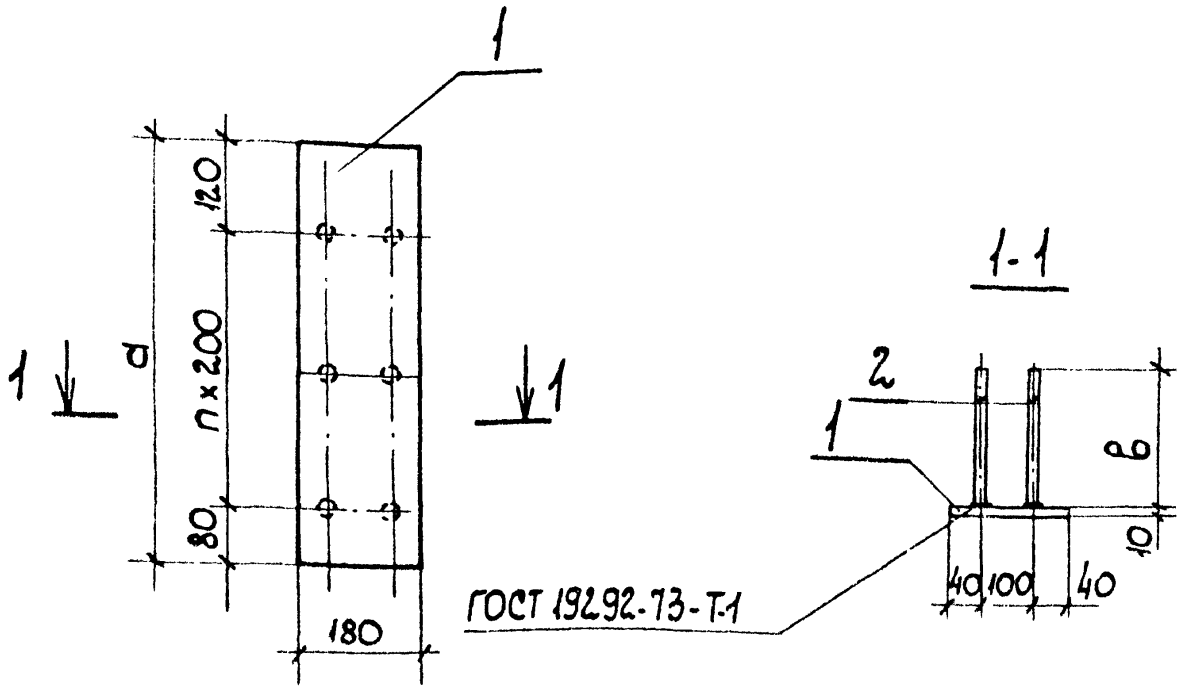

Обозначение	Марка	Размеры, мм d	Размеры, мм в	Кол. шагов n	Масса, кг	Примечание
3.900.1-4.2 09.00	МН19	600	130	2	8,96	
-01	МН20		230		9,32	
-02	МН21	300	130	1	4,56	
-03	МН22		230		4,80	

Гл.инж.пр.	Новоминский		
Н. контр.	Плотник		
Нач.отд.	Валошин		
Гл.спец.	Плотник		
Рук.гр.	Айзенберг		
Рук.гр.	Клоцман		1992

3.900.1-4.2 09.00.СБ

Изделие закладное МН19... МН22 Сборочный чертеж

Стадия	Масса	Масштаб
Р	см. табл.	
Лист	Листов 1	

Укрводоканалпроект

Инв.№ подл. | Подпись и дата | Взам. инв.№

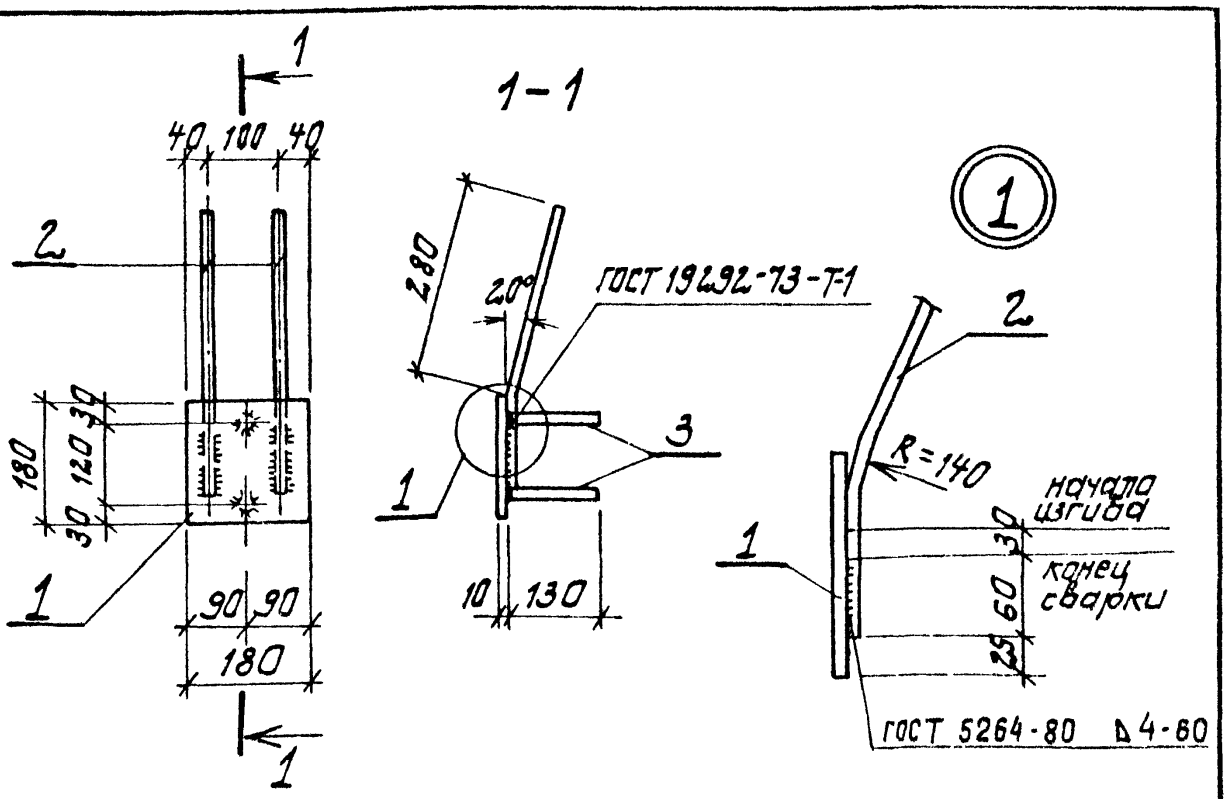

Формат	Зона	Поз.	Обозначение	Наименование	Кол.	Примеч.
				Документация		
А4			3.900.1-4.2 00.00.ТТ	Технические требования		
				Детали		
Б4		1	3.900.1-4.2 10.01	Полоса 180×10 ГОСТ 103-76 L=180	1	2,54 кг
Б4		2	3.900.1-4.2 10.02	А-III-14-ГОСТ 5781-82* L=370	2	0,45 кг
Б4		3	3.900.1-4.2 10.03	А-III-10-ГОСТ 5781-82* L=130	2	0,08 кг

Инв. № подл. | Подпись и дата | Взам. инв. №

Гл. инж. пр.	Новотинский		
Н. контр.	Платник		
Нач. отд.	Волошин		
Гл. спец.	Платник		
Рук. гр.	Зиземберг		
Вед. инж.	Слепак		

3.900.1-4.2 10.00

Изделие закладное Мн23

Стадия	Масса	Масштаб
Р	3,6 кг	1:10
Лист	Листов 1	

Укрводоканалпроект

Инв. № подл.	Подпись и дата	Взам. инв. №

Формат	Зона	Поз.	Обозначение	Наименование	Кол. на исполнение 3.900.1-4.2 11.00-										Примечание
					-	01	02	03	04	05	06	07	08	09	
				Документация											
А4			3.900.1-4.2 00.00ТТ	Технические требования											
А4			3.900.1-4.2 11.00СБ	Сборочный чертеж											
				Детали											
Б4		1	3.900.1-4.2 11.01	А-III-14-ГОСТ 5781-82* L=610	1										0,74кг
			3.900.1-4.2 11.02	А-III-18-ГОСТ 5781-82* L=640		1									1,28кг
			3.900.1-4.2 11.03	А-III-20-ГОСТ 5781-82* L=650			1								1,61кг
			3.900.1-4.2 11.04	А-III-20-ГОСТ 5781-82* L=510				1							1,26кг
			3.900.1-4.2 11.05	А-III-22-ГОСТ 5781-82* L=530					1						1,58кг
			3.900.1-4.2 11.06	А-III-22-ГОСТ 5781-82* L=670						1					2,00кг
			3.900.1-4.2 11.07	А-III-25-ГОСТ 5781-82* L=550							1				2,11кг
			3.900.1-4.2 11.08	А-III-25-ГОСТ 5781-82* L=690								1			2,65кг
			3.900.1-4.2 11.09	А-III-28-ГОСТ 5781-82* L=720									1		3,48кг
			3.900.1-4.2 11.10	А-III-32-ГОСТ 5781-82* L=750										1	4,73кг

Гл.инж.пр.	Новотинский	[signature]	
Н.контр.	Платник	[signature]	
Нач.отд.	Волошин	[signature]	
Гл.спец.	Платник	[signature]	
Рук.гр.	Айзенберг	[signature]	
Рук.гр.	Клацман	[signature]	03.02.82

3.900.1-4.2 11.00

Изделие соединительное МС1... МС10

Стадия	Лист	Листов
Р		1

Укрводоканалтроект

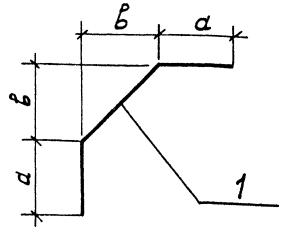

Обозначение	Марка	Размеры, мм		Масса, кг	Примечание
		а	в		
3.900.1-4.2 11.00	МС1	95	300	0,74	
-01	МС2	110		1,28	
-02	МС3	115		1,61	
-03	МС4		200	1,26	
-04	МС5	125		1,58	
-05	МС6		300	2,00	
-06	МС7	135	200	2,11	
-07	МС8		300	2,65	
-08	МС9	150		3,48	
-09	МС10	165		4,73	

Инв. № подл. | Подпись и дата | Взам. инв. №

Гл. инж. пр.	Новотинский		
Н. контр.	Платник		
Нач. отд.	Валашин		
Ст. спец.	Платник		
Рук. гр.	Гузенберг		
Ст. гр.	Клаучан		

3.900.1-4.2 11.00СБ

Изделие соединительное МС1... МС10
Сборочный чертеж

Стадия	Масса	Масштаб
Р	см. табл.	
Лист	Листов 1	

Укрводоканалпроект

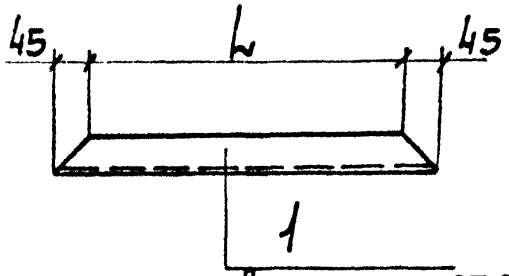

Швеллер 10 ГОСТ 8240-72

Обозначение	Марка	L мм	Масса, кг	Примечание
3.900.1-4.2 12.00	МС11	90	1,55	
-01	МС12	170	2,23	
-02	МС13	610	6,00	

gost.e-ecolog.ru

Гл.инж.пр	Новоминский		
Н.контр.	Плотник		
Нач.отд.	Валошин		
Гл.спец.	Плотник		
Рук.гр.	Айзенберг		
Рук.гр.	Клоцман		030286

Инв.№ подл. | Подпись и дата | Взам.инв.№

3.900.1-4.2 12.00

Изделие соединительное МС11...МС13

Стадия	Масса	Масшт.
Р	см. табл.	
Лист	Листов 1	

Укрводоканалпроект