ТИПОВЫЕ СТРОИТЕЛЬНЫЕ КОНСТРУКЦИИ, ИЗДЕЛИЯ И УЗЛЫ

СЕРИЯ 3.900.1-10

КОНСТРУКЦИИ ЖЕЛЕЗОБЕТОННЫЕ ПРЯМОУГОЛЬНЫХ ЕМКОСТНЫХ СООРУЖЕНИЙ ДЛЯ ВОДОСНАБЖЕНИЯ И КАНАЛИЗАЦИИ

Выпуск 4-1

ПАНЕЛИ СТЕНОВЫЕ ПЛОСКИЕ ДЛЯ ПОДЗЕМНЫХ ЧАСТЕЙ НАСОСНЫХ СТАНЦИЙ

РАБОЧИЕ ЧЕРТЕЖИ

25072-02

Отпускная цена на момент реализации указана в счет-накладной

gost.e-ecolog.ru

ТИПОВЫЕ СТРОИТЕЛЬНЫЕ КОНСТРУКЦИИ, ИЗДЕЛИЯ И УЗЛЫ

СЕРИЯ 3.900.1-10

КОНСТРУКЦИИ ЖЕЛЕЗОБЕТОННЫЕ ПРЯМОУГОЛЬНЫХ ЕМКОСТНЫХ СООРУЖЕНИЙ ДЛЯ ВОДОСНАБЖЕНИЯ И КАНАЛИЗАЦИИ

ВЫПУСК 4-1

ПАНЕЛИ СТЕНОВЫЕ ПЛОСКИЕ ДЛЯ ПОДЗЕМНЫХ ЧАСТЕЙ НАСОСНЫХ СТАНЦИЙ

РАБОЧИЕ ЧЕРТЕЖИ

РАЗРАБОТАНЫ:

ЦНИИПРОМЗДАНИЙ, АРЕНДНОЕ ПРЕДПРИЯТИЕ

Зам. директора ин-та — В.В.Гранев

Зав. отделом — В.Т.Ильин

Гл. инж. проекта — А.П.Черномаз

Зав. сектором — А.А.Болтухов

УТВЕРЖДЕНЫ:

Главпроектом Госстроя СССР

письмо от 02.07.91 № 5/6-222

Введены в действие

ЦНИИПРОМЗДАНИЙ

с 01.01.92

приказ от 28.06.91 № 68

Обозначение документа	Наименование	Стр.
3.900.1-10.4-1-ТТ	Технические требования	2
3.900.1-10.4-1-1	Панель стеновая ПС2-24-КН...	5
-2	Панель стеновая ПС2-24-КН...У	7
-3	Панель стеновая ПС2-30-КН...	9
-4	Панель стеновая ПС2-30-КН...У	11
-5	Панель стеновая ПС2-36-КН...	13
-6	Панель стеновая ПС2-36-КН...У	15
-7	Панель стеновая ПС2-42-КН...	17
-8	Панель стеновая ПС2-42-КН...У	19
-9	Панель стеновая ПС2-48-КН...	22
-10	Панель стеновая ПС2-48-КН...У	24
-11	Панель стеновая ПС2-54-КН...	27
-12	Панель стеновая ПС2-54-КН...У	29
-13	Панель стеновая ПС2-60-КН...	32
-14	Панель стеновая ПС2-60-КН...У	35
-15	Узел I... VIII	38
-РС	Ведомость расхода стали, кг	41

Разраб.	Черномаз		3.900.1-10.4-1
Провер.	Подбасова		
Н.контр.	Черномаз		Содержание

Стадия	Лист	Листов
Р		1

ЦНИИПРОМЗДАНИЙ

Инв. № подл. | Подпись и дата | Взам. инв. №

1. Выпуск 4-1 серии 3.900.1-10 содержит рабочие чертежи плоских стеновых панелей для прямоугольных подземных частей насосных станций высотой от 2,4 до 6,0 м через 0,6 м (см. таблицу).

2. Панели по настоящим рабочим чертежам должны изготавливаться в соответствии с техническими условиями, изложенными в выпуске 1-2.

3. Для изготовления панелей следует использовать металлические опалубочные формы по проекту ПИ-1 (190000, Ленинград, Майорова 1/12) и распространяемые Лен ЦНТИ (191011, Ленинград, Садовая, 2).

Для всей номенклатуры панелей предусмотрено четыре опалубочных формы:

1 – для панелей высотой 2,4 м и 3,0 м
2 – для панелей высотой 3,6 м
3 – для панелей высотой 4,2 м и 4,8 м
4 – для панелей высотой 5,4 м и 6,0 м

Могут быть применены также существующие формы для панелей по ранее действующей серии 3.900-3, так как размеры панелей по этим сериям одинаковы, а различие состоит лишь в том, что по серии 3.900-3 гнезда для размещения закладных изделий разные для панелей разных высот, а в настоящей серии они унифицированы и приняты одинаковыми. При использовании форм панелей по

Разраб.	Черномаз		3.900.1-10.4-1-ТТ
Провер.	Подбасова		
Н.контр.	Черномаз		Технические требования

Стадия	Лист	Листов
Р	1	3

ЦНИИПРОМЗДАНИЙ

25072-02 3

Основные размеры стеновых панелей

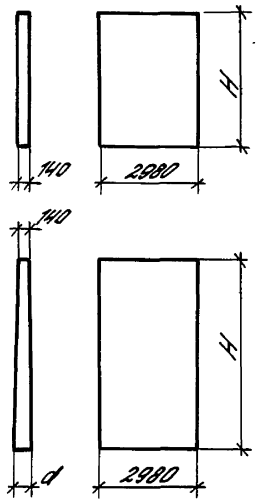

Марка	Размеры, мм H	Размеры, мм d	Объем бетона, м³	Масса, т
ПС2-24-КН... ПС2-24-КН...У	2400	—	0,99	2,5
ПС2-30-КН... ПС2-30-КН...У	3000	—	1,24	3,1
ПС2-36-КН... ПС2-36-КН...У	3600	180	1,70	4,3
ПС2-42-КН... ПС2-42-КН...У	4200	230	2,29	5,7
ПС2-48-КН... ПС2-48-КН...У	4800	240	2,69	6,7
ПС2-54-КН... ПС2-54-КН...У	5400	300	3,50	8,8
ПС2-60-КН ПС2-60-КН...У	6000	320	4,07	10,2

серии 3.900-3 допускается не менять форму гнезд однако в этом случае следует вместо каркасов КР1, КР2 по настоящему выпуску (Док. 3900.1-10.4-1-1,12) использовать аналогичные каркасы КР6, КР4 по выпуску 1-2 (Док. 3.900-1-10.1-2-16).

4. Армирование панелей предусмотрено плоскими арматурными сетками по ГОСТ 23279-85 и плоскими арматурными каркасами. Рабочие чертежи арматурных изделий приведены в выпуске 4-2.

5. Сборка арматурных изделий в пространственный каркас предусмотрена непосредственно в опалубочной форме. Для фиксации арматурных изделий в проектном положении предусмотрены плоские арматурные каркасы и фиксаторы из цементно-песчаного раствора или пластмассовые фиксаторы. Применение стальных фиксаторов, выходящих на поверхность изделий, не допускается. Проектное положение закладных изделий должно обеспечиваться предусмотренными в формах фиксаторами-штырями.

6. Расположение закладных изделий по высоте панелей должно соответствовать рабочим чертежам. По согласованию с заказчиком допускается при ограниченном объеме производства изготавливать панели с нишами, не имеющими закладных изделий. Количество ниш, не имеющих закладных изделий, не должно превышать двух пар с каждой стороны панели.

7. Получение гладких поверхностей панелей необходимого качества, предусмотренного техническими условиями, может быть достигнуто применением смазок форм ОПР-С и ЭСК-С, разработанных ВНИИжелезобетоном (111524, Москва, Плеханова, 7)

8. Подъем стеновых панелей в горизонтальном положении предусмотрен за три петли.

При складировании и транспортировании панели должны устанавливаться на четыре деревянные прокладки, расположенные в местах строповочных петель одна над другой строго по вертикали.

9. Перекантовка панелей из горизонтального положения в вертикальное и их монтаж предусмотрен за две нижние строповочные петли при помощи специальной траверсы. (Заявка на изобретение № 4724562/11. Положительное решение от 6.09.88). Рабочие чертежи траверсы и технология монтажа панелей разработаны и распространяются ЦНИИпромзданий. (127238, Москва, Дмитровское шоссе, 46).

Инв. № подл. | Подпись и дата | Взам. инв. №

Схема складирования и подъема панелей

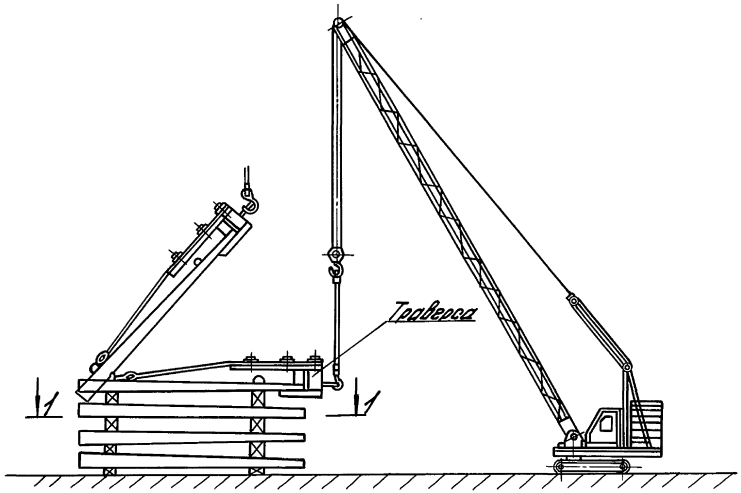

1-1

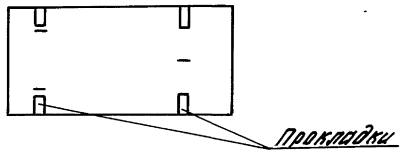

Траверса для монтажа панелей

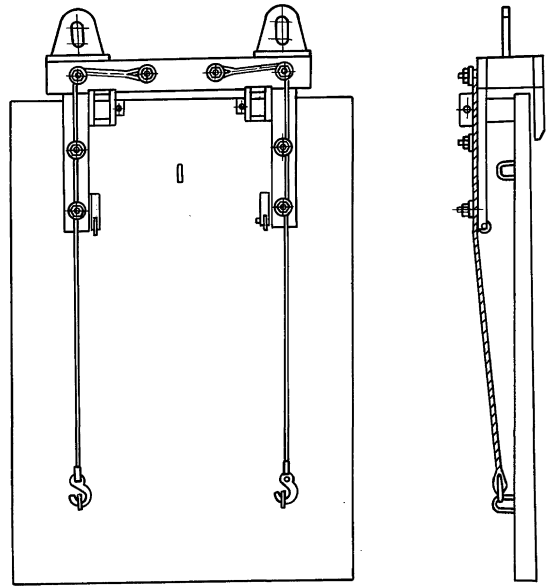

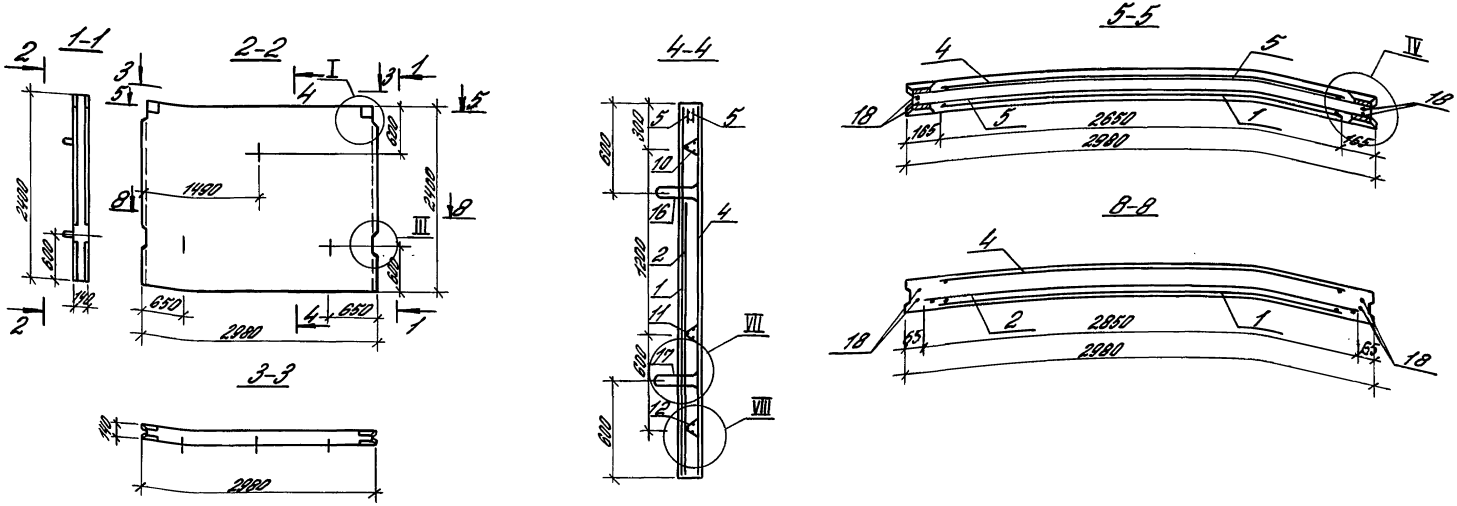

1. Узлы см. 3.900.1-10.4-1-15
2. Спецификацию см. лист 2.
3. Сетки поз. 1, 2 и 4 ориентировать выпусками длиной 225 мм к верхнему торцу панели.
4. Защитный слой до любой арматуры не менее 20 мм

Разраб.	Шишкина	
Чертил	Антюфеева	
Провер.	Габбасова	
Н. контр.	Черномаз	

3.900.1-10.4-1-1

Панель стеновая ПС2-24-КН...

Стадия	Лист	Листов
Р	1	2

ЦНИИПРОМЗДАНИЙ

Инв. № подл. | Подпись и дата | Взам. инв. №

25072-02 6

Исполнение	Поз.	Наименование	Кол.	Обозначение документа	Масса, кг
1	1	Сетка С2-24.26-8	1	3.900.1-10.4-2-1	55,26
	2				
	4	Сетка С2-24.26-8	1	-1	
	5	Каркас КР1-10а	2	-11	
	10	КР5-2	1	-13	
	11	КР5-2	1	-13	
	12	КР5-2	1	-13	
	16	Изделие закладное МН1-10	1	-14	
	17	МН1-10	2	-14	
	18	ф8 АIII, ℓ=2350; 0,93 кг	4	без чертежа	
2		Поз. 1,4,5,10...12,16...18 по Н1			62,59
	2	Сетка С3-9.28-8	1	3.900.1-10.4-2-2	
3		Поз. 1,4,5,10,16...18 по Н1			80,13
	2	Сетка С9-15.28-12	1	3.900.1-10.4-2-5	
	11	Каркас КР5-1.5	1	-13	
	12	КР5-1.5	1	-13	
4		Поз. 1,4,5,10,16...18 по Н1			89,03
	2	Сетка С9-15.28-14	1	3.900.1-10.4-2-5	
	11	Каркас КР5-1.5	1	-13	
	12	Каркас КР5-1.5	1	-13	
		Арматура класса АIII по ГОСТ 5781-82			
		Технические условия см. 3.900.1-10.1-3-ТУ			
		бетон класса В15 - для исполнения 1...3,			
		В25 - для исполнения 4.			
		Объем бетона 0,99 м³			
		Масса панели 2,5 т.			

Исполнение	Поз.	Наименование	Кол.	Обозначение документа	Масса, кг

3.900.1-10.4-1-1

Лист 2

25072-02 7

Инв. № подл. | Подпись и дата | Взам. инв. №

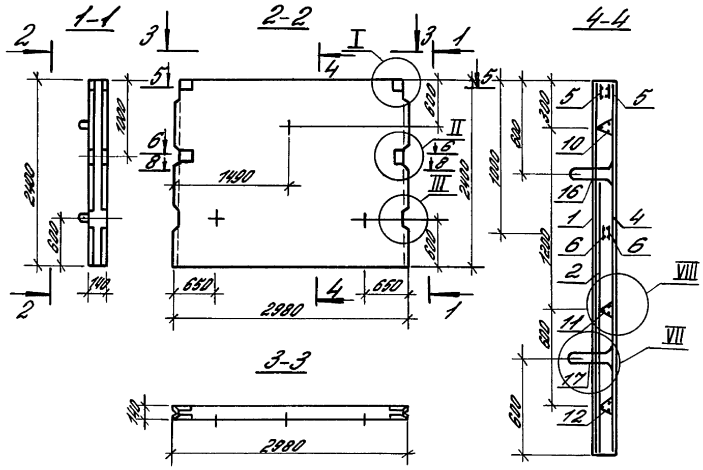

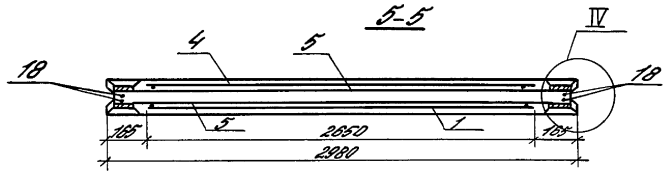

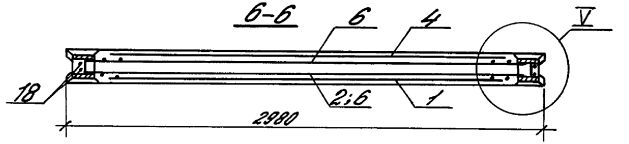

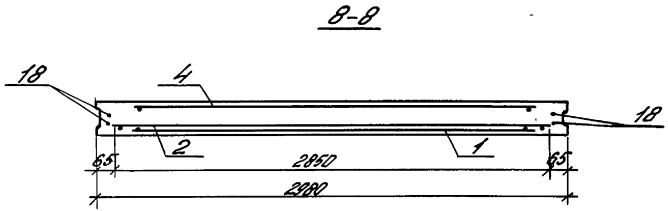

1. Узлы см. 3.900.1-10.4-1-15
2. Спецификацию см. лист 2.
3. Сетки поз. 1, 2 и 4 ориентировать выпусками длиной 225 мм к верхнему торцу панели.
4. Защитный слой до любой арматуры не менее 20 мм.

Разраб.	Шишкина		3.900.1-10.4-1-2
Чертил	Антюфеева		
Провер.	Гаддасова		
Н. контр.	Черномаз		

Панель стеновая ПС2-24-КН... У

Стадия	Лист	Листов
Р	1	2

ЦНИИПРОМЗДАНИЙ

25072-02 8

Инв. № подл. | Подпись и дата | Взам. инв. №

Исполнение	Поз.	Наименование	Кол.	Обозначение документа	Масса, кг
1	1	Сетка С2-24.26-8	1	3.900.1-10.4-2-1	69,96
	2				
	4	Сетка С2-24.26-8	1	-1	
	5	Каркас КР1-10а	2	-11	
	6	КР1-10б	2	-11	
	10	КР5-2	1	-13	
	11	КР5-2	1	-13	
	12	КР5-2	1	-13	
	16	Изделие закладное МН1-10	1	-14	
	17	МН1-10	2	-14	
	18	ф8 AIII, ℓ=2350; 0,93 кг	4	без чертежа	
2		Поз.1,4,5,6,10...12,16...18 по Н1			96,29
	2	Сетка С9-9.28-8	1	3.900.1-10.4-2-2	
3		Поз.1,4,5,6,10,16...18 по Н1			93,83
	2	Сетка С9-15.28-12	1	3.900.1-10.4-2-5	
	11	Каркас КР5-1,5	1	-13	
	12	КР5-1,5	1	-13	
4		Поз.1,4,5,6,10,16...18 по Н1			100,73
	2	Сетка С9-15.28-14	1	3.900.1-10.4-2-5	
	11	Каркас КР5-1,5	1	-13	
	12	Каркас КР5-1,5	1	-13	
		Арматура класса AIII по ГОСТ 5781-82			
		Технические условия от 3.900.1-10.1-3.14			
		Бетон класса В15-для исполнений 1-3			
		В25-для исполнения 4			
		Объем бетона 0,99 м³			
		Масса панели 2,5 т			

Исполнение	Поз.	Наименование	Кол.	Обозначение документа	Масса, кг

Инв.№ подл. | Подпись и дата | Взам.инв.№

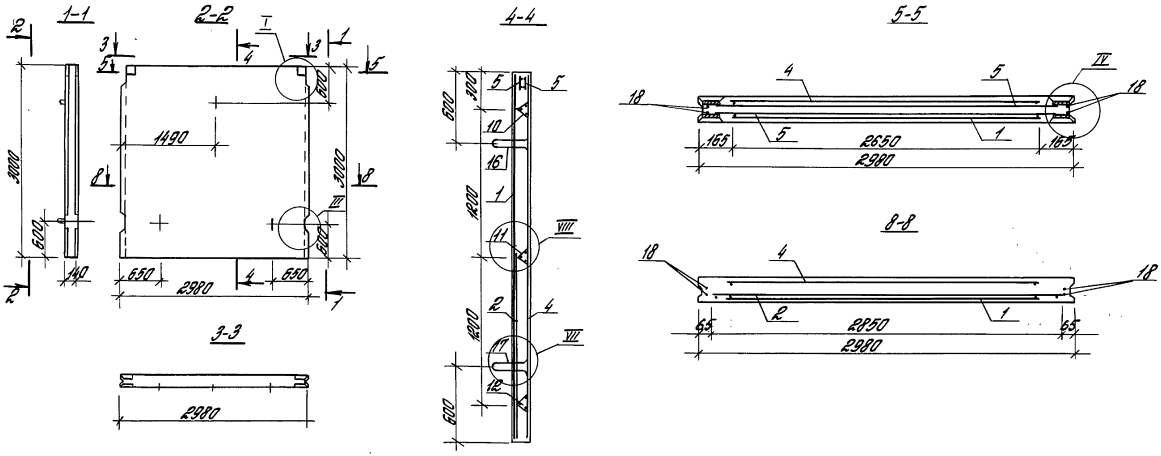

1. Узлы см. 3.900.1-10.4-1-15.
2. Спецификацию см. лист 2.
3. Сетки поз. 1,2 и 4 ориентировать выпусками длиной 225 мм к верхнему торцу панели.
4. Защитный слой до любой арматуры не менее 20 мм.

Разраб.	Шишкина		3.900.1-10.4-1-3
Чертил.	Антюфеева		
Провер.	Гаддасова		Панель стеновая ПС2-30-КН...
Н.контр.	Чернотаз		

Стадия	Лист	Листов
Р	1	2

ЦНИИПРОМЗДАНИЙ

25072-02 10

Инв.№ подл. | Подпись и дата | Взам.инв.№

Исполнение	Поз.	Наименование	Кол.	Обозначение документа	Масса, кг
1	1	Сетка С2-30.26-10	1	3.900.1-10.4-2-1	87,25
	2				
	4	Сетка С2-30.26-10	1	-1	
	5	Каркас КР1-10а	2	-11	
	10	КР5-2	1	-13	
	11	КР5-2	1	-13	
	12	КР5-2	1	-13	
	16	Изделие закладное МН1-12	1	-14	
	17	МН1-12	2	-14	
	18	ф10АIII, ℓ=2950; 1,82 кг	4	Без чертежа	
2		Поз. 1,4,5,10...12,16...18 по Н1			95,64
	2	Сетка С3-12.28-8	1	3.900.1-10.4-2-2	
3		Поз. 1,4,5,10,11,16...18 по Н1			118,02
	2	Сетка С9-15.28-14	1	3.900.1-10.4-2-5	
	12	Каркас КР5-1,5	1	-13	
4		Поз.1,4,5,10,16...18 по Н1			137,45
	2	Сетка С14-18.28-16	1	3.900.1-10.4-2-9	
	11	Каркас КР5-1,5	1	-13	
	12	КР5-1,5	1	-13	
5		Поз. 1,4,5,10,16...18 по Н1			157,55
	2	Сетка С9-21.28-18	1	3.900.1-10.4-2-5	
	11	Каркас КР5-1.5	1	-13	
	12	КР5-1.5	1	-13	
6		Поз. 1,4,5,10,16...18 по Н1			171,95
	2	Сетка С9-21.28-20	1	3.900.1-10.4-2-5	
	11	Каркас КР5-1.5	1	-13	
	12	КР5-1.5	1	-13	

Исполнение	Поз.	Наименование	Кол.	Обозначение документа	Масса, кг
		Арматура класса А-III по ГОСТ 5781-82.			
		Технические условия от. 3.900.1-10.1-3-ТУ			
		Бетон класса В15-для исполнений 1...4,			
		В25-для исполнений 5, 6.			
		Объем бетона 1,24 м³			
		Масса панели 3,1 т.			

Инв.№ подл. | Подпись и дата | Взам.инв.№

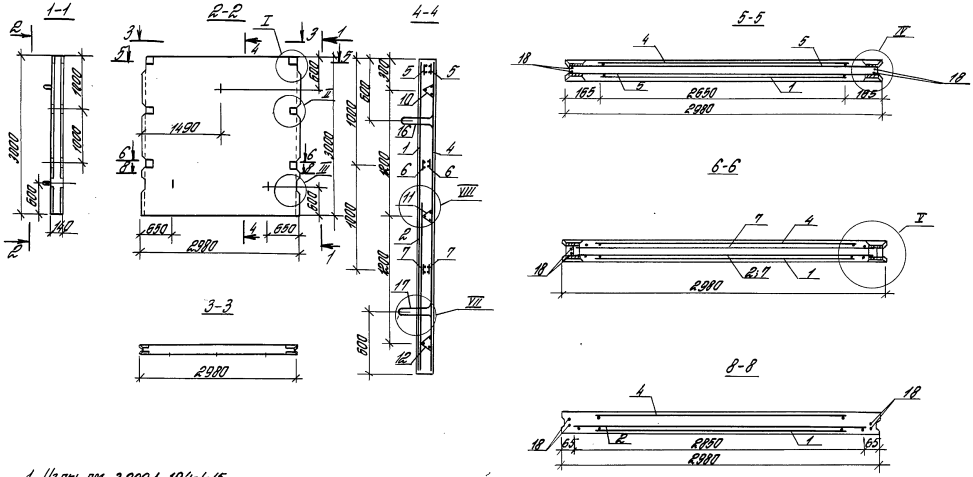

1. Узлы см. 3.900.1-10.4-1-15
2. Спецификацию см. лист 2.
3. Сетки поз. 1, 2 и 4 ориентировать выпусками длиной 225 мм к верхнему торцу панели.
4. Защитный слой до любой арматуры не менее 20 мм.

Разраб.	Шишкина		3.900.1-10.4-1-4
Чертил	Антюфеева		
Провер.	Габбасова		Панель стеновая ПС2-30-КН...У
Н. контр.	Чернокоз		

Стадия	Лист	Листов
Р	1	2

ЦНИИПРОМЗДАНИЙ

25072-02 12

Инв. № подл. | Подпись и дата | Взам. инв. №

Исполнение	Поз.	Наименование	Кол.	Обозначение документа	Масса кг
1	1	Сетка С2-30.26-10	1	3.900.1-10.4-2-1	114,65
	2				
	4	Сетка С2-30.26-10	1	-1	
	5	Каркас КР1-10а	2	-11	
	6	КР1-10а	2	-11	
	7	КР1-10а	2	-11	
	10	КР5-2	1	-13	
	11	КР5-2	1	-13	
	12	КР5-2	1	-13	
	16	Изделие закладное МН1-12	1	-14	
	17	МН1-12	2	-14	
	18	ф10 А III, ℓ=2950; 1,82 кг	4	без чертежа	
2		Поз. 1,4,5...9,10...12,16...18 по Н1			123,04
	2	Сетка С3-9.28-8	1	3.900.1-10.4-2-2	
3		Поз. 1,4,5...7,10,11,16...18 по Н1			145,42
	2	Сетка С9-15.28-14	1	3.900.1-10.4-2-5	
	12	Каркас КР5-1,5	1		
4		Поз. 1,4,5,10,16...18 по Н1			170,29
	2	Сетка С14-18.28-16	1	3.900.1-10.4-2-9	
	6	Каркас КР2-10а	2	-12	
	7	КР2-10а	2	-12	
	11	КР5-1,5	1	-13	
	12	КР5-1,5	1	-13	
5		Поз. 1,4,5,10,16...18 по Н1			190,99
	2	Сетка С9-21.28-18	1	3.900.1-10.4-2-5	
	6	Каркас КР2-10а	2	-12	
	7	КР2-10а	2	-12	
	11	КР5-1,5	1	-13	
	12	КР5-1,5	1	-13	

Исполнение	Поз.	Наименование	Кол.	Обозначение документа	Масса, кг
6		Поз. 1,4,5,10,16...18 по Н1			204,79
	2	Сетка С9-21.28-20	1	3.900.1-10.4-2-5	
	6	Каркас КР2-10а	2	-12	
	7	КР2-10а	2	-12	
	11	КР5-1,5	1	-13	
	12	КР5-1,5	1	-13	

Арматура класса А-III по ГОСТ 5781-82
Технические условия ОТ. 3.900.1-10.1-3-ТУ
Бетон класса В15-для исполнений 1..4,
В25- для исполнений 5,6
Объем бетона 1,24 м³
Масса панели 3,1 т.

Инв. № подл. | Подпись и дата | Взам. инв. №

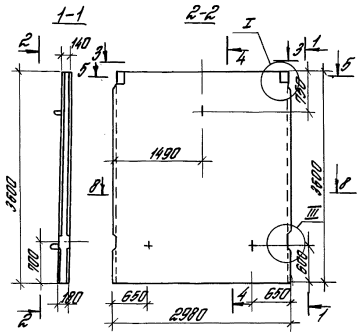
1-1
2-2
3-3
I
III
2
140
3
5
4
1
1490
2980
650
180
100
2980
2980
2980

Исполнение	Поз.	Наименование	Кол.	Обозначение документа	Масса, кг
1	1	Сетка С2-36.26-10	1	3.900.1-10.4-2-1	103,91
	2				
	4	Сетка С2-36.26-10	1	-1	
	5	Каркас КР1-10а	2	-11	
	10	КР5-2	1	-13	
	11	КР5-2	1	-13	
	12	КР5-2,5	1	-13	
	13	КР5-2,5	1	-13	
	16	Изделие закладное МН1-14а	1	-14	
	17	МН1-14б	2	-14	
	18	ф10 AIII L=3550; 2,19 кг	4	без чертежа	
2		Поз. 1,4,5,10...13,16...18 по Н1			126,65
	2	Сетка С8-15.28-12	1	3.900.1-10.4-2-4	
3		Поз. 1,4,5,10...13,16...18 по Н1			154,11
	2	Сетка С14-18.28-16	1	3.900.1-10.4-2-9	
4		Поз. 1,4,5,10,11,16...18 по Н1			194,06
	2	Сетка С9-21.28-18	1	3.900.1-10.4-2-5	
	12	Каркас КР5-2	1	-13	
	13	КР5-2,5	1	-13	
5		Поз. 1,4,5,10,11,16,18 по Н1			188,46
	2	Сетка С9-21.28-20	1	3.900.1-10.4-2-5	
	12	Каркас КР5-2	1	-13	
	13	КР5-2,5	1	-13	
6		Поз. 1,4,5,10,11,16...18 по Н1			229,94
	2	Сетка С14-24.28-22	1	3.900.1-10.4-2-9	
	12	Каркас КР5-2	1	-13	
	13	КР5-2	1	-13	

Исполнение	Поз.	Наименование	Кол.	Обозначение документа	Масса, кг
		Арматура класса AIII по ГОСТ 5781-82			
		Технические условия ОТ 3.900.1-10.1-3-ТУ			
		Бетон класса В15-для исполнений 1...5,			
		В25-для исполнения 6			
		Объем бетона 1,7 м³			
		Масса панели 4,3 т.			

Инв.№ подл. | Подпись и дата | Взам.инв.№

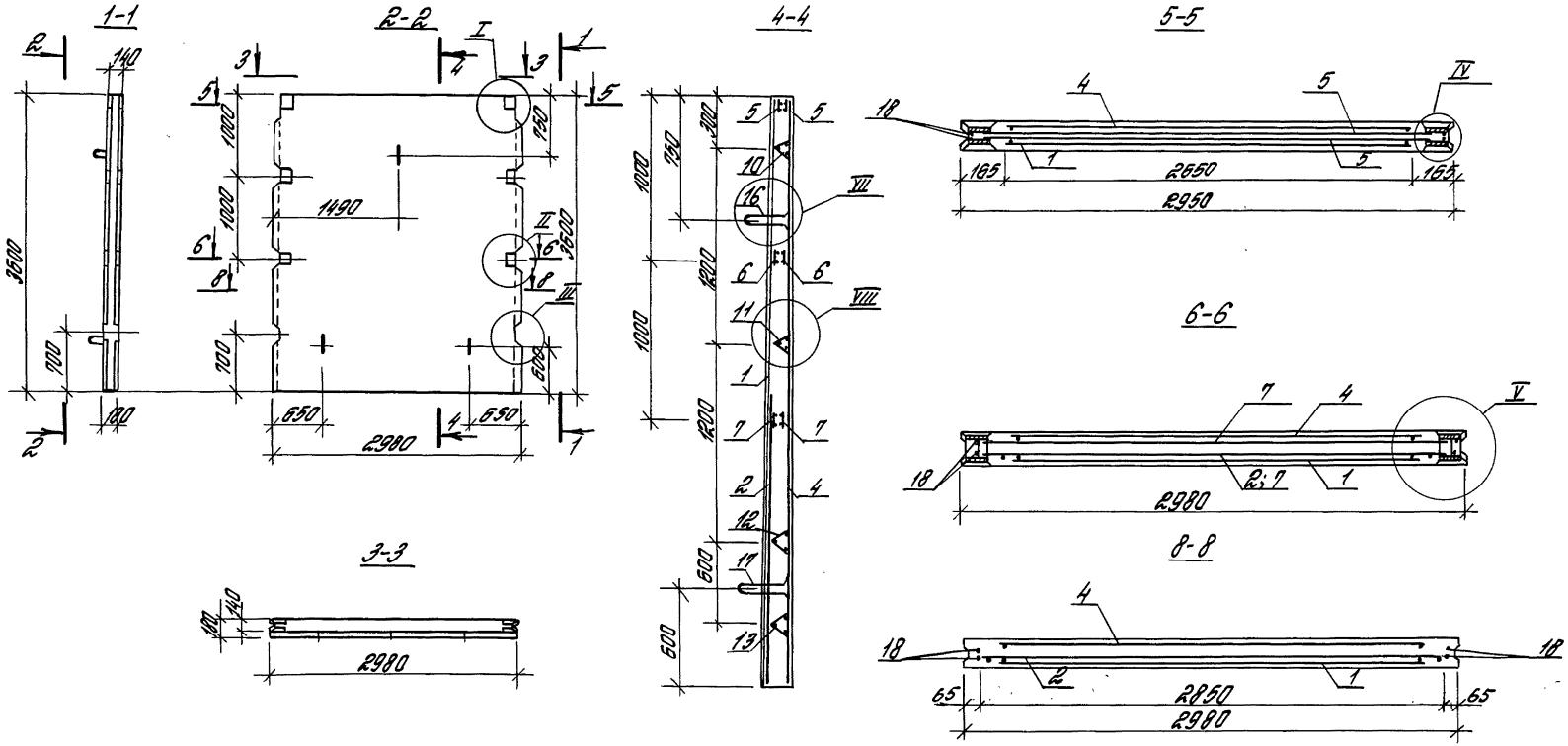

1. Узлы см. 3.900.1-10.4-1-15
2. Спецификацию см. лист 2
3. Сетки поз. 1, 2 и 4 ориентировать выпусками длиной 225 мм к верхнему торцу панели
4. Защитный слой до любой арматуры не менее 20 мм.

Разраб.	Шушкина		3.900.1-10.4-1-6
Чертил	Антюфеева		
Провер.	Габбасова		Панель стеновая ПС2-36-КН...У
Н.контр.	Чернома.з		Стадия Р / Лист 1 / Листов 2
			ЦНИИПРОМЗДАНИЙ

Инв. № подл. | Подпись и дата | Взам. инв. №

25072-02 16

Исполнение	Поз.	Наименование	Кол.	Обозначение документа	Масса, кг
1	1	Сетка С2-36.26-10	1	3.900.1-10.4-2-1	131,31
	2				
	4	Сетка С2-36.26-10	1	-1	
	5	Каркас КР1-10а	2	-11	
	6	КР1-10а	2	-11	
	7	КР1-10а	2	-11	
	10	КР5-2	1	-13	
	11	КР5-2	1	-13	
	12	КР5-2,5	1	-13	
	13	КР5-2,5	1	-13	
	16	Изделие закладное МН1-14а	1	-14	
	17	МН1-14б	2	-14	
	18	ф 10 AIII, ℓ=3550; 2,19 кг	4	без чертежа	
2		Поз. 1,4,5...7,10...13,16...18 по Н1			154,05
	2	Сетка С8-15.28-12	1	3.900.1-10.4-2-4	
3		Поз. 1,4,5,6,10...13,16...18 по Н1			184,23
	2	Сетка С14-18.28-16	1	3.900.1-10.4-2-9	
	7	Каркас КР2-10а	2	-12	
4		Поз. 1,4,5,6,10,11,16...18 по Н1			204,18
	2	Сетка С9-21.28-18	1	3.900.1-10.4-2-5	
	7	Каркас КР2-10а	2	-12	
	12	КР5-2	1	-13	
	13	КР5-2,5	1	-13	
5		Поз. 1,4,10,11,16...18 по Н1			227,94
	2	Сетка С9-21.28-20	1	3.900.1-10.4-2-5	
	5	Каркас КР1-12а	2	-11	
	6	КР1-12а	2	-11	
	7	КР2-12а	2	-12	
	12	КР5-2	1	-13	
	13	КР5-2,5	1	-13	
6		Поз. 1,4,10,11,16...18 по Н1			268,86
	2	Сетка С14-24.28-22	1	3.900.1-10.4-2-9	
	5	Каркас КР2-12а	2	-12	
	6	КР2-12а	2	-12	
	7	КР2-12а	2	-12	
	12	КР5-2	1	-13	
	13	КР5-2	1	-13	

Арматура класса А-III по ГОСТ 5781-82
Технические условия от 3.900.1-10.1-3-ТУ
Бетон класса В15 для исполнений 1...5,
В25 для исполнения 6
Объем бетона 1,7 м³
Масса панели 4,3 т

Инв. № подл. | Подпись и дата | Взам. инв. №

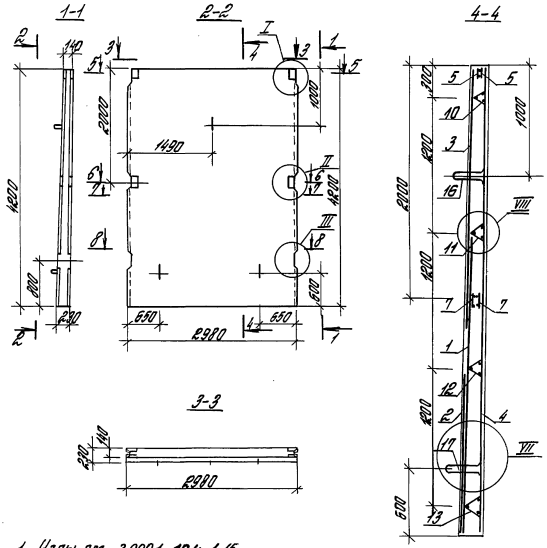

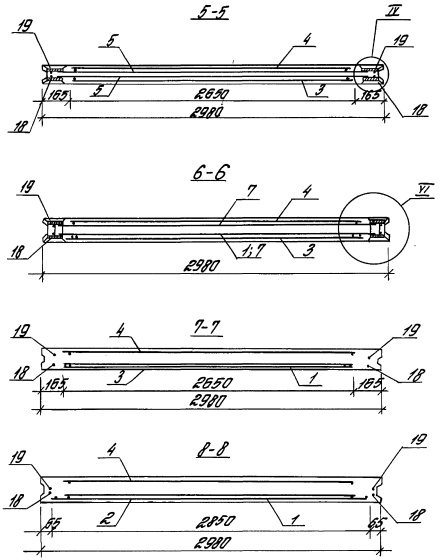

1. Узлы см. 3.900.1-10.4-1-15
2. Спецификацию см. листы 2,3
3. Сетки поз. 1...4 ориентировать выпусками длиной 225 мм к верхнему торцу панели.
4. Защитный слой до любой арматуры не менее 20 мм.

Разраб.	Орсова	Сосова	3.900.1-10.4-1-7
Чертил	Антюфеева		
Провер.	Габбасова		Панель стеновая ПС2-42-КН...
Н.контр.	Черномаз		

Стадия	Лист	Листов
Р	1	2

ЦНИИПРОМЗДАНИЙ

Инв. № подл. | Подпись и дата | Взам. инв. №

25072-02 18

Исполнение	Поз.	Наименование	Кол.	Обозначение документа	Масса, кг
1	1	Сетка С11-24.26-12	1	3.900.1-10.4-2-6	184,37
	2	С8-15.28-12	1	-4	
	3	С2-27.26-10	1	-1	
	4	С2-42.26-10	1	-1	
	5	Каркас КР1-12а	2	-11	
	7	КР1-12а	2	-11	
	10	КР5-2	1	-13	
	11	КР5-2,5	1	-13	
	12	КР5-3,5	1	-13	
	13	КР5-3,5	1	-13	
	16	Изделие закладное МН1-16б	1	-14	
	17	МН1-16б	2	-14	
	18	ф12 AIII, ℓ=4150; 3,69 кг	2	без чертежа	
	19	ф10 AIII, ℓ=4150; 2,56 кг	2	——— " ———	
2		Поз. 3...5,7,10...13,16,17,19 по	Н1		204,41
	1	Сетка С11-24.26-14	1	3.900.1-10.4-2-6	
	2	С8-15.28-14	1	-4	
	18	ф14 AIII, ℓ=4150; 5,01 кг	2	без чертежа	
3		Поз. 4,5,7,10,11,13,16,17,19	по Н1		244,66
	1	Сетка С7-27.26-16	1	3.900.1-10.4-2-3	
	2	С12-18.28-16	1	-7	
	3	С2-24.26-10	1	-1	
	12	Каркас КР5-2,5	1	-13	
	18	ф16 AIII, ℓ=4150; 6,55 кг	2	без чертежа	
4		Поз. 4,5,7,10,11,13,16,17,19	по Н1		266,52
	1	Сетка С7-27.26-16	1	3.900.1-10.4-2-3	
	2	С9-21.28-18	1	-5	
	3	С2-24.26-10	1	-1	
	12	Каркас КР5-2,5	1	-13	
	18	ф16 AIII, ℓ=4150; 6,55 кг	2	без чертежа	

Исполнение	Поз.	Наименование	Кол.	Обозначение документа	Масса, кг
5		Поз. 4,5,10,11,13,16,17,19	по Н1		296,9
	1	Сетка С13-30.26-18	1	3.900.1-10.4-2-8	
	2	С9-21.28-18	1	-5	
	3	С2-21.26-10	1	-1	
	7	Каркас КР2-12а	2	-12	
	12	КР5-2,5	1	-13	
	18	ф18 AIII, ℓ=4150; 8,29 кг	2	без чертежа	
6		Поз. 4,5,10,11,13,16,17,19	по Н1		311,3
	1	Сетка С13-30.26-18	1	3.900.1-10.4-2-8	
	2	С9-21.28-20	1	-5	
	3	С2-21.26-10	1	-1	
	7	Каркас КР2-12а	2	-12	
	12	КР5-2,5	1	-13	
	18	ф18 AIII, ℓ=4150; 8,29 кг	2	без чертежа	
7		Поз. 4,5,10,11,13,16,17,19 по	Н1		334,5
	1	Сетка С13-30.26-20	1	3.900.1-10.4-2-8	
	2	С9-21.28-20	1	-5	
	3	С2-21.26-10	1	-1	
	7	Каркас КР2-12а	2	-12	
	12	КР5-2,5	1	-13	
	18	ф20 AIII, ℓ=4150; 10,23 кг	2	без чертежа	
		Арматура класса AIII	по	ГОСТ 5781-82	
		Технические условия	от.	3.900.1-10.1-3-14	
		Бетон класса В15-для	исполнений 1...4,		
		В25-для исполнений	5...7		
		Объем бетона 2,29	м³		
		Масса панели 5,7 т			

Инв. № подл. | Подпись и дата | Взам. инв. №

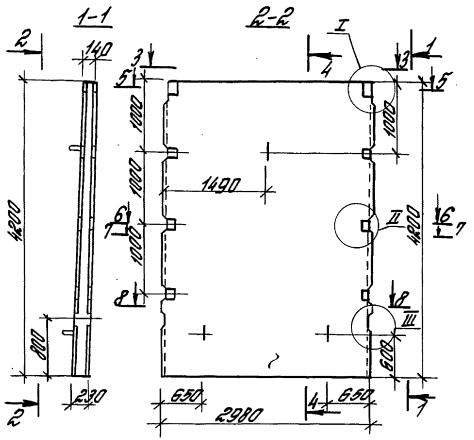

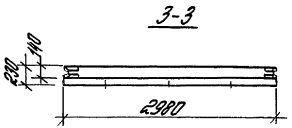

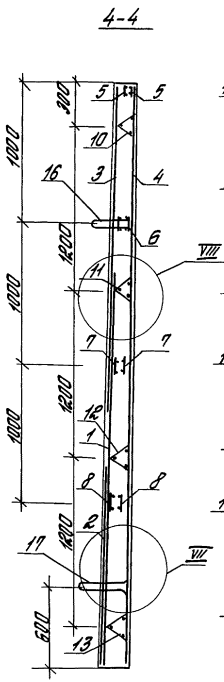

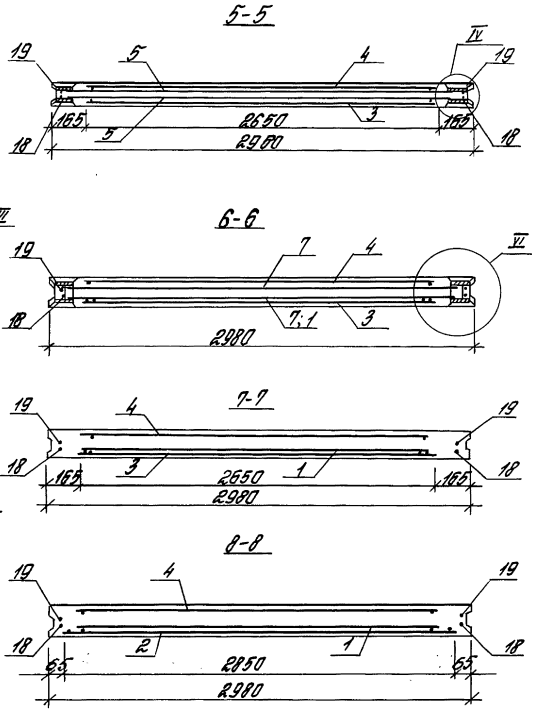

1. Узлы см. 3.900.1-10.4-1-15
2. Спецификацию см. листы 2,3
3. Сетки поз. 1...4 ориентировать выпусками длиной 225 мм к верхнему тросу панели.
4. Защитный слой до любой арматуры не менее 20мм.

Разраб.	Сергова		3.900.1-10.4-1-8
Чертил	Антоферова		
Провер.	Рабасова		Панель стеновая ПС2-42-кн... У
Н.контр.	Черномаз		Стадия Р; Лист 1; Листов 3; ЦНИИПРОМЗДАНИЙ

25072-02 2.0

Инв. № подл. | Подпись и дата | Взам. инв. №

Исполнение	Поз.	Наименование	Кол.	Обозначение документа	Масса, кг
1	1	Сетка С11-24.26-12	1	3.900.1-10.4-2-6	218,01
	2	С8-15.28-12	1	-4	
	3	С2-21.26-10	1	-1	
	4	С2-42.26-10	1	-1	
	5	Каркас КР1-12а	2	-11	
	6	КР1-12а	2	-11	
	7	КР1-12а	2	-11	
	8	КР1-12б	2	-11	
	10	КР5-2	1	-13	
	11	КР5-2.5	1	-13	
	12	КР5-3.5	1	-13	
	13	КР5-3.5	1	-13	
	16	Изделие закладное МН1-16а	1	-14	
	17	МН1-16б	2	-14	
	18	ф12 AIII, ℓ=4150; 3,69кг	2	без чертежа	
	19	ф10 AIII, ℓ=4150; 2,56кг	2	—"—	
2	Поз. 3...8, 10...13, 16, 17, 19 по НН				238,05
	1	Сетка С11-24.26-14	1	3.900.1-10.4-2-6	
	2	С8-15.28-14	1	-4	
	18	ф14 AIII, ℓ=4150; 5,01кг	2	без чертежа	
3	Поз. 4...7, 10, 11, 13, 16, 17, 19 по НН				281,02
	1	Сетка С7-21.26-16	1	3.900.1-10.4-2-3	
	2	С12-18.28-16	1	-7	
	3	С2-24.26-10	1	-1	
	8	Каркас КР2-12б	2	-12	
	12	КР5-2,5	1	-13	
	18	ф16 AIII, ℓ=4150; 6,55кг	2	без чертежа	

Исполнение	Поз.	Наименование	Кол.	Обозначение документа	Масса, кг
4	Поз. 4...7, 10, 11, 13, 16, 17, 19 по НН				302,88
	1	Сетка С7-21.26-16	1	3.900.1-10.4-2-3	
	2	С9-21.28-18	1	-5	
	3	С2-24.26-10	1	-1	
	8	Каркас КР2-12б	2	-12	
	12	КР5-2,5	1	-13	
	18	ф16 AIII, ℓ=4150; 6,55кг	2	без чертежа	
5	Поз. 4...6, 10, 11, 13, 16, 17, 19 по НН				333,26
	1	Сетка С13-30.26-18	1	3.900.1-10.4-2-8	
	2	С9-21.28-18	1	-5	
	3	С2-21.26-10	1	-1	
	7	Каркас КР2-12а	2	-12	
	8	КР2-12б	2	-12	
	12	КР5-2.5	1	-13	
	18	ф18 AIII, ℓ=4150; 8,29кг	2	без чертежа	
6	Поз. 4, 10, 11, 13, 16, 17, 19 по НН				362,38
	1	Сетка С13-30.26-18	1	3.900.1-10.4-2-8	
	2	С9-21.28-20	1	-5	
	3	С2-21.26-10	1	-1	
	5	Каркас КР1-14а	2	-11	
	6	КР1-14а	2	-11	
	7	КР2-14а	2	-12	
	8	КР2-14б	2	-12	
	12	КР5-2,5	1	-13	
	18	ф18 AIII, ℓ=4150; 8,29кг	2	без чертежа	

Продолжение спецификации см. лист 1

Инв. № подл. | Подпись и дата | Взам. инв. №

Исполнение	Поз.	Наименование	Кол.	Обозначение документа	Масса кг
	Поз.	4, 10, 11, 13, 16, 17, 19 по Н1			
	1	Сетка С13-30.26-20	1	3.900.1-10.4-2-8	
	2	С9-21.28-20	1	-5	
	3	С2-21.26-10	1	-1	
7	5	Каркас КР1-14а	2	-11	385,58
	6	КР1-14а	2	-11	
	7	КР2-14а	2	-12	
	8	КР2-14б	2	-12	
	12	КР5-2,5	1	-13	
	18	ф20 А-III, ℓ=4150; 10,23кг	2	без чертежа	
		Арматура класса А-III	по	ГОСТ 5781-82	
		Технические условия см.	3.900.1-10.1-3-ТУ		
		Бетон класса В15 - для исполнений 1...4,			
		В25 - для исполнений 5...7			
		Объем бетона 2,29	м³		
		Масса панели	5,7	т.	

Исполнение	Поз.	Наименование	Кол.	Обозначение документа	Масса, кг

Инв. № подл. | Подп. и дата | Взам. инв. №

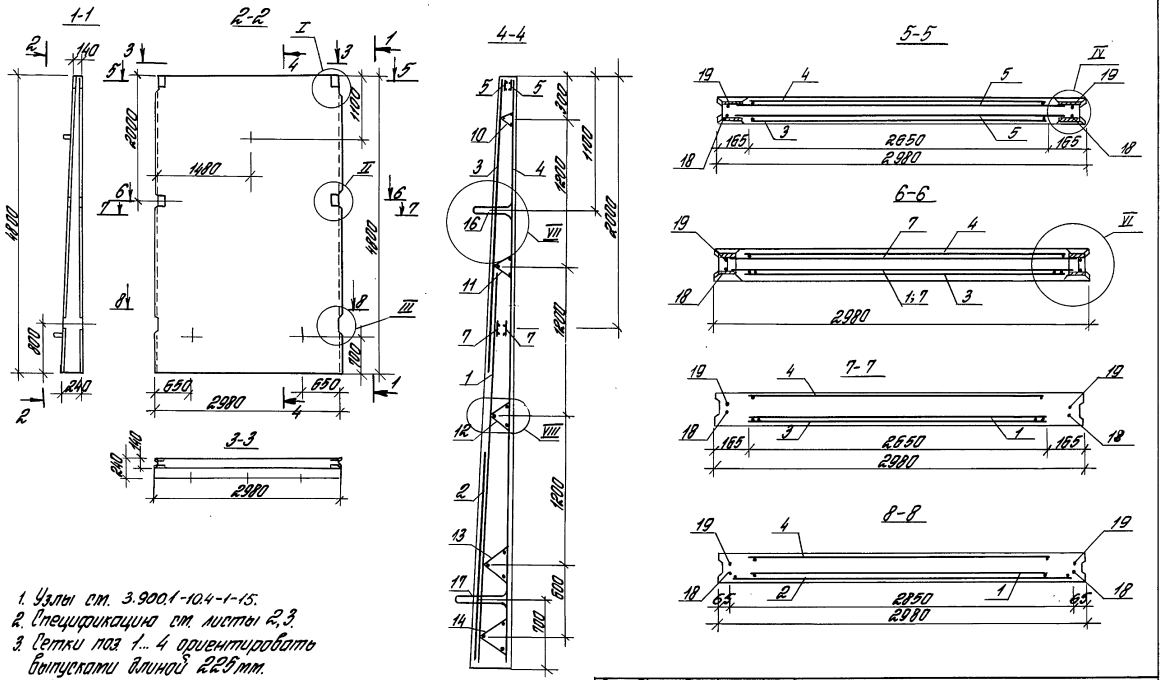

1. Узлы см. 3.900.1-10.4-1-15.
2. Спецификацию см. листы 2,3.
3. Сетки поз. 1... 4 ориентировать выпусками длиной 225 мм. к верхнему торцу панели.
4. Защитный слой до любой арматуры не менее 20 мм.

Разраб.	Сосова	Сосова	3.900.1-10.4-1-9
Чертил	Антюфеева	А-У	
Провер.	Раббасова	Раббас	Панель стеновая ПС2-48-КН...
Н. контр.	Черномаз		

Стадия	Лист	Листов
Р	1	3

ЦНИИПРОМЗДАНИЙ

Инв. № подл. | Подпись и дата | Взам. инв. №

25072-02 23

Исполнение	Поз.	Наименование	Кол.	Обозначение документа	Масса, кг
1	1	Сетка С7-21.26-12	1	3.900.1-10.4-2-3	208,24
	2	С12-18.28-12	1	-7	
	3	С2-30.26-10	1	-1	
	4	С2-48.26-10	1	-1	
	5	Каркас КР1-12а	2	-11	
	7	КР1-12а	2	-11	
	10	КР5-2	1	-13	
	11	КР5-2,5	1	-13	
	12	КР5-2,5	1	-13	
	13	КР5-3,5	1	-13	
	14	КР5-3,5	1	-13	
	16	Изделие закладное МН1-18а	1	-14	
	17	МН1-18б	2	-14	
	18	ф12 A III, ℓ=4750; 4,22 кг	2	без чертежа	
	19	ф10 A III, ℓ=4750; 2,93 кг	2	——"——	
2		Поз. 3...5,7,10...14,16,17,19 по Н1			231,58
	1	Сетка С7-27.26-14	1	3.900.1-10.4-2-3	
	2	С12-18.28-14	1	-7	
	18	ф14 A III, ℓ=4750; 5,14 кг	2	без чертежа	
3		Поз. 4,5,7,10...14,16,17,19 по Н1			216,55
	1	Сетка С11-30.26-16	1	3.900.1-10.4-2-6	
	2	С8-21.28-16	1	-4	
	3	С2-27.26-10	1	-1	
	18	ф16 A III, ℓ=4750; 7,5 кг	2	без чертежа	
4		Поз. 4,5,10...14,16,17,19 по Н1			333,04
	1	Сетка С18-33.26-18	1	3.900.1-10.4-2-10	
	2	С14-24.28-18	1	-9	
	3	С2-24.26-10	1	-1	
	7	Каркас КР2-12а	2	-12	
	18	ф18 A III, ℓ=4750; 9,49 кг	2	без чертежа	

Исполнение	Поз.	Наименование	Кол.	Обозначение документа	Масса, кг
5		Поз. 4,5,10...14,16,17,19 по Н1			349,54
	1	Сетка С18-33.26-18	1	3.900.1-10.4-2-10	
	2	С14-24.28-20	1	-9	
	3	С2-24.26-10	1	-1	
	7	Каркас КР2-12а	2	-12	
	18	ф18 A III, ℓ=4750; 9,49 кг	2	без чертежа	
6		Поз. 4,5,10...14,16,17,19 по Н1			384,22
	1	Сетка С13-36.26-20	1	3.900.1-10.4-2-8	
	2	С14-24.28-20	1	-9	
	3	С2-21.26-10	1	-1	
	7	Каркас КР2-12а	2	-12	
	18	ф20 A III, ℓ=4750; 11,71 кг	2	без чертежа	
7		Поз. 4,5,10...14,16,17,19 по Н1			420,49
	1	Сетка С13-36.26-20	1	3.900.1-10.4-2-8	
	2	С9-27.28-22	1	-5	
	3	С2-21.26-10	1	-1	
	7	Каркас КР2-12а	2	-12	
	18	ф20 A III, ℓ=4750; 11,71 кг	2	без чертежа	
		Арматура класса A-III		по ГОСТ 5781-82	
		Технические условия см. 3.900.1-10.1-3-ТУ			
		Бетон класса В15 - для исполнений 1...4,			
		В25 - для исполнений 5...7			
		Объем бетона 2,59 м³			
		Масса панели 6,7 т			

Инв. № подл. | Подпись и дата | Взам. инв. №

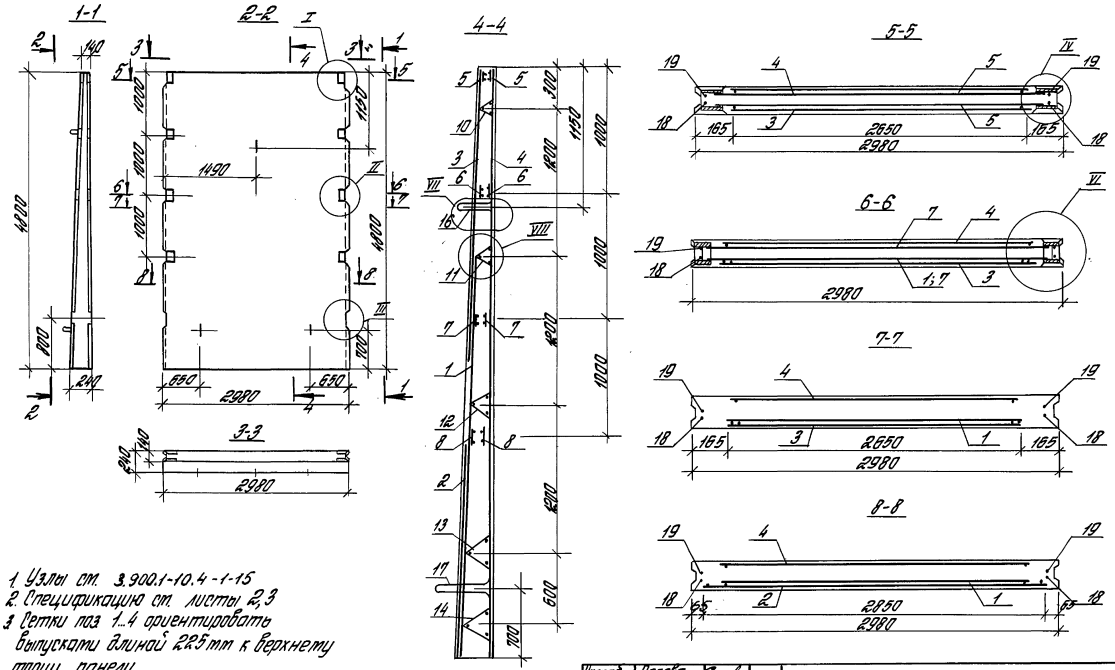

1. Узлы см. 3.900.1-10.4-1-15
2. Спецификацию см. листы 2,3
3. Сетки поз. 1...4 ориентировать выпусками длиной 225 мм к верхнему торцу панели.
4. Защитный слой до любой арматуры не менее 20 мм.

Разраб.	Сасова		3.900.1-10.4-1-10	
Чертил.	Антюфеева			
Провер.	Габбасова		Панель стеновая ПС2-48-КН... У	Стадия Р / Лист 1 / Листов 3
				ЦНИИПРОМЗДАНИЙ
Н.контр.	Черномаз			

25072-02 25

Инв. № подл. | Подпись и дата | Взам. инв. №

Исполнение	Поз.	Наименование	Кол.	Обозначение документа	Масса, кг
1	1	Сетка С7-27.26-12	1	3.900.1-10.4-2-3	241,88
	2	С12-18.28-12	1	-7	
	3	С2-30.26-10	1	-1	
	4	С2-48.26-10	1	-1	
	5	Каркас КР1-12а	2	-11	
	6	КР1-12а	2	-11	
	7	КР1-12а	2	-11	
	8	КР1-12б	2	-11	
	10	КР5-2	1	-13	
	11	КР5-2,5	1	-13	
	12	КР5-2,5	1	-13	
	13	КР5-3,5	1	-13	
	14	КР5-3,5	1	-13	
	16	Изделие закладное МН1-8в	1	-14	
	17	МН1-18б	2	-14	
	18	Ф12АIII, ℓ=4750; 4,22 кг	2	Без чертежа	
	19	Ф10АIII, ℓ=4750; 2,93 кг	2	——— " ———	
2	Поз.	3...8,10...14,16,17,19 по НН			265,22
	1	Сетка С7-27.26-14	1	3.900.1-10.4-2-3	
	2	С12-18.28-14	1	-7	
	18	Ф14АIII, ℓ=4750; 5,74 кг	2	Без чертежа	
3	Поз.	4...7,10...14,16,17,19 по НН			312,91
	1	Сетка С11-30.26-16	1	3.900.1-10.4-2-6	
	2	С8-21.28-16	1	-4	
	3	С2-27.26-10	1	-1	
	8	Каркас КР2-12б	2	-12	
	18	Ф16АIII, ℓ=4750; 7,5 кг	2	Без чертежа	
4	Поз.	4...6,10...14,15,17,19 по НН			369,4
	1	Сетка С18-33.26-18	1	3.900.1-10.4-2-10	
	2	С14-24.28-18	1	-9	
	3	С2-24.26-10	1	-1	
	7	Каркас КР2-12а	2	-12	
	8	КР2-12б	2	-12	
	18	Ф18АIII, ℓ=4750; 8,49 кг	2	Без чертежа	
5	Поз.	4,10...14,16,17,19 по НН			400,62
	1	Сетка С18-33.26-18	1	3.900.1-10.4-2-10	
	2	С14-24.28-20	1	-9	
	3	С2-24.26-10	1	-1	
	5	Каркас КР1-14а	2	-11	
	6	КР1-14а	2	-11	
	7	КР2-14а	2	-12	
	8	КР2-14б	2	-12	
	18	Ф18АIII, ℓ=4750; 8,49 кг	2	Без чертежа	
6	Поз.	4,10...14,16,17,19 по НН			435,30
	1	Сетка С13-36.26-20	1	3.900.1-10.4-2-8	
	2	С14-24.28-20	1	-9	
	3	С2-21.26-10	1	-1	
	5	Каркас КР1-14а	2	-11	
	6	КР1-14а	2	-11	
	7	КР2-14а	2	-12	
	8	КР2-14б	2	-12	
	18	Ф20АIII, ℓ=4750; 11,74 кг	2	Без чертежа	

Инв. № подл. | Подпись и дата | Взам. инв. №

Продолжение спецификации см. лист 3

Исполнение	Поз.	Наименование	Кол.	Обозначение документа	Масса, кг
	Поз.	4, 10...14, 16, 17, 19 по НН			
	1	Сетка С13-36, 26-20	1	3.900.1-10. 4-2-8	
	2	С9-27, 28-22	1	-5	
7	3	С2-21, 26-10	1	-1	471,57
	5	Каркас КР1-14а	2	-11	
	6	КР1-14а	2	-11	
	7	КР2-14а	2	-12	
	8	КР2-14б	2	-12	
	18	Ф20.АIII, ℓ=4750; 11,71 кг	2	без чертежа	
		Арматура класса АIII	по	ГОСТ 5781-82	
		Технические условия	см.	3.900.1-10.1-3-ТУ	
		Бетон класса В15- для		исполнений 1...4.	
		В25- для исполнений		5...7	
		Объем бетона 2,6	м³		
		Масса панели 6,7	т		

Инв. № подл. | Подпись и дата | Взам. инв. №

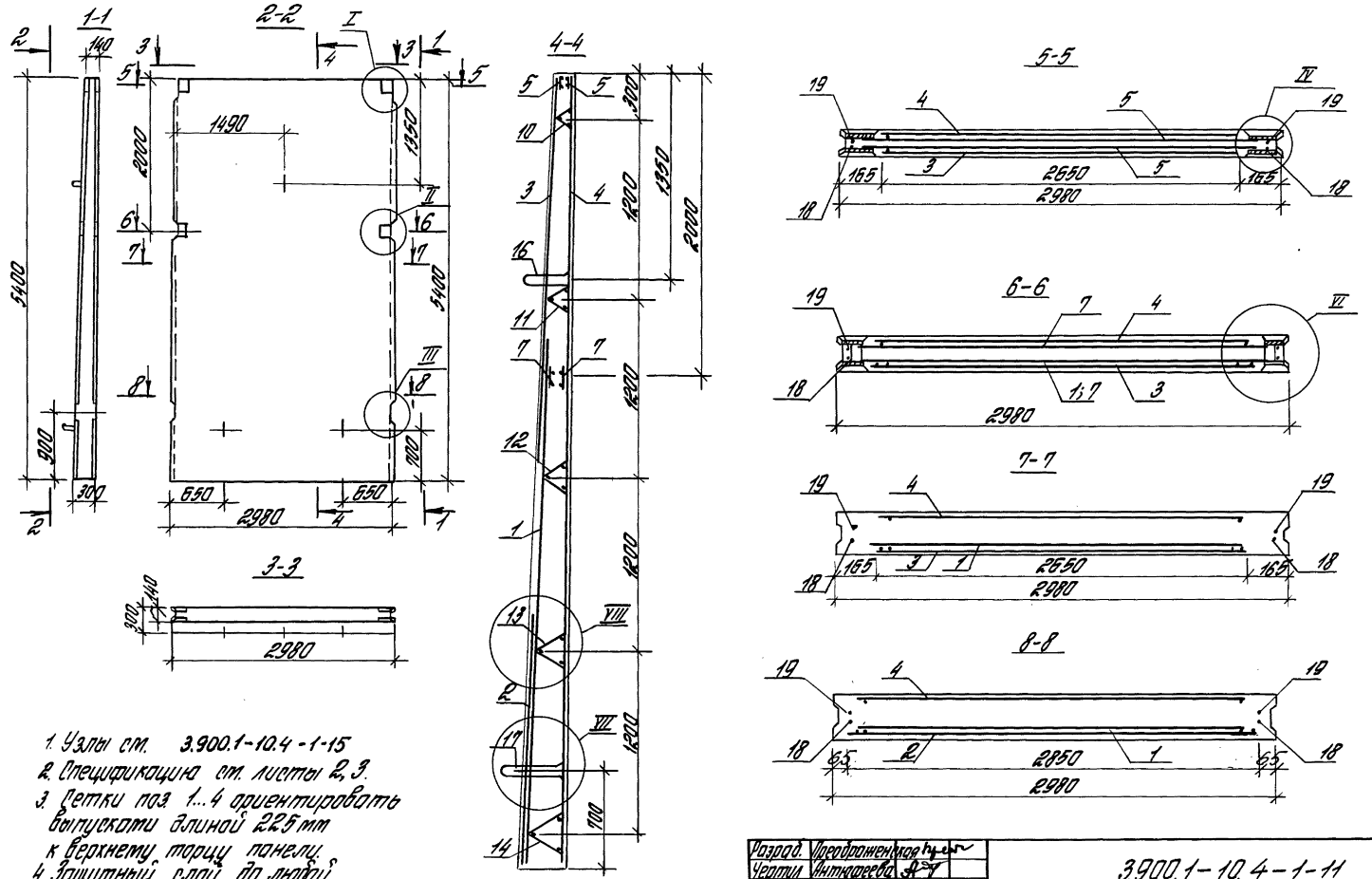

1. Узлы см. 3.900.1-10.4-1-15
2. Спецификацию см. листы 2, 3.
3. Сетки поз. 1...4 ориентировать выпусками длиной 225 мм к верхнему торцу панели.
4. Защитный слой до любой арматуры не менее 20 мм.

Разраб.	Преображенская		3.900.1-10.4-1-11
Чертил	Антюфеева		
Провер.	Габбасова		Панель стеновая ПС2-54-КН...
Н.контр.	Чернотаз		

Стадия	Лист	Листов
Р	1	3

ЦНИИПРОМЗДАНИЙ

Инв. № подл. | Подпись и дата | Взам. инв. №

25072-02 28

Исполнение	Поз.	Наименование	Кол.	Обозначение документа	Масса, кг
1	1	Сетка С11-30.25-12	1	3.900.1-10.4-2-6	243,89
	2	С12-24.28-12	1	-7	
	3	С2-33.26-10	1	-1	
	4	С2-54.26-10	1	-1	
	5	Каркас К01-14п	2	-11	
	7	К01-14б	2	-11	
	10	К05-2	1	-13	
	11	К05-2,5	1	-13	
	12	К05-3,5	1	-13	
	13	К05-4,5	1	-13	
	14	К05-5,5	1	-13	
	16	Изделие закладное МН1-20п	1	-14	
	17	МН1-20б	2	-14	
	18	Ф12АIII, ℓ=5350; 4,75кг	2	Без чертежа	
	19	Ф10аIII, ℓ=5350; 3,3кг	2	——"——	
2	Поз.	3...5,7,10...14,16,17,19 по Н1			274,72
	1	Сетка С11-30.26-14	1	3.900.1-10.4-2-6	
	2	С12-24.28-14	1	-7	
	18	Ф14АIII, ℓ=5350; 6,46кг	2	Без чертежа	
3	Поз.	4,5,7,10...14,16,17,19 по Н1			344,36
	1	Сетка С7-33.26-16	1	3.900.1-10.4-2-3	
	2	С12-24.28-16	1	-7	
	3	С2-30.26-10	1	-1	
	18	Ф16АIII, ℓ=5350; 8,44кг	2	Без чертежа	
4	Поз.	4,5,10...14,16,17,19 по Н1			362,61
	1	Сетка С11-36.26-18	1	3.900.1-10.4-2-6	
	2	С12-24.28-18	1	-7	
	3	С2-27.26-10	1	-1	
	7	Каркас К02-14б	2	-12	
	18	Ф18АIII, ℓ=5350; 10,69кг	2	Без чертежа	
5	Поз.	4,5,10...14,16,17,19 по Н1			418,3
	1	Сетка С11-36.26-20	1	3.900.1-10.4-2-6	
	2	С8-27.28-20	1	-4	
	3	С2-27.26-10	1	-1	
	7	Каркас К02-14б	2	-12	
	18	Ф20АIII, ℓ=5350; 13,19кг	2	Без чертежа	
6	Поз.	4,5,10...14,16,17,19 по Н1			461,26
	1	Сетка С11-36.26-20	1	3.900.1-10.4-2-6	
	2	С14-30.28-22	1	-9	
	3	С2-27.26-10	1	-1	
	7	Каркас К02-14б	2	-12	
	18	Ф20АIII, ℓ=5350; 13,19кг	2	Без чертежа	
7	Поз.	4,5,10...14,16,17,19 по Н1			499,88
	1	Сетка С13-36.26-22	1	3.900.1-10.4-2-8	
	2	С14-30.28-22	1	-9	
	3	С2-27.26-10	1	-1	
	7	Каркас К02-14б	2	-12	
	18	Ф22АIII, ℓ=5350; 15,98кг	2	Без чертежа	
8	Поз.	4,5,10...14,16,17,19 по Н1			547,39
	1	Сетка С18-39.26-22	1	3.900.1-10.4-2-10	
	2	С14-30.28-25	1	-9	
	3	С2-24.26-10	1	-1	
	7	Каркас К02-14б	2	-12	
	18	Ф22АIII, ℓ=5350; 15,98кг	2	Без чертежа	
9	Поз.	4,5,10...14,16,17,19 по Н1			602,61
	1	Сетка С18-39.26-25	1	3.900.1-10.4-2-10	
	2	С14-30.28-25	1	-9	
	3	С2-24.26-10	1	-1	
	7	Каркас К02-14б	2	-12	
	18	Ф25АIII, ℓ=5350; 20,54кг	2	Без чертежа	

Бетон В15 - для исполнений 1...4
В25 - для исполнений 5...9
Объем бетона 3,1м3
Масса панели 8,8т

3.900.1-10.4-1-11

Лист 2

Инв.№подл. | Подпись и дата | Взам.инв.№

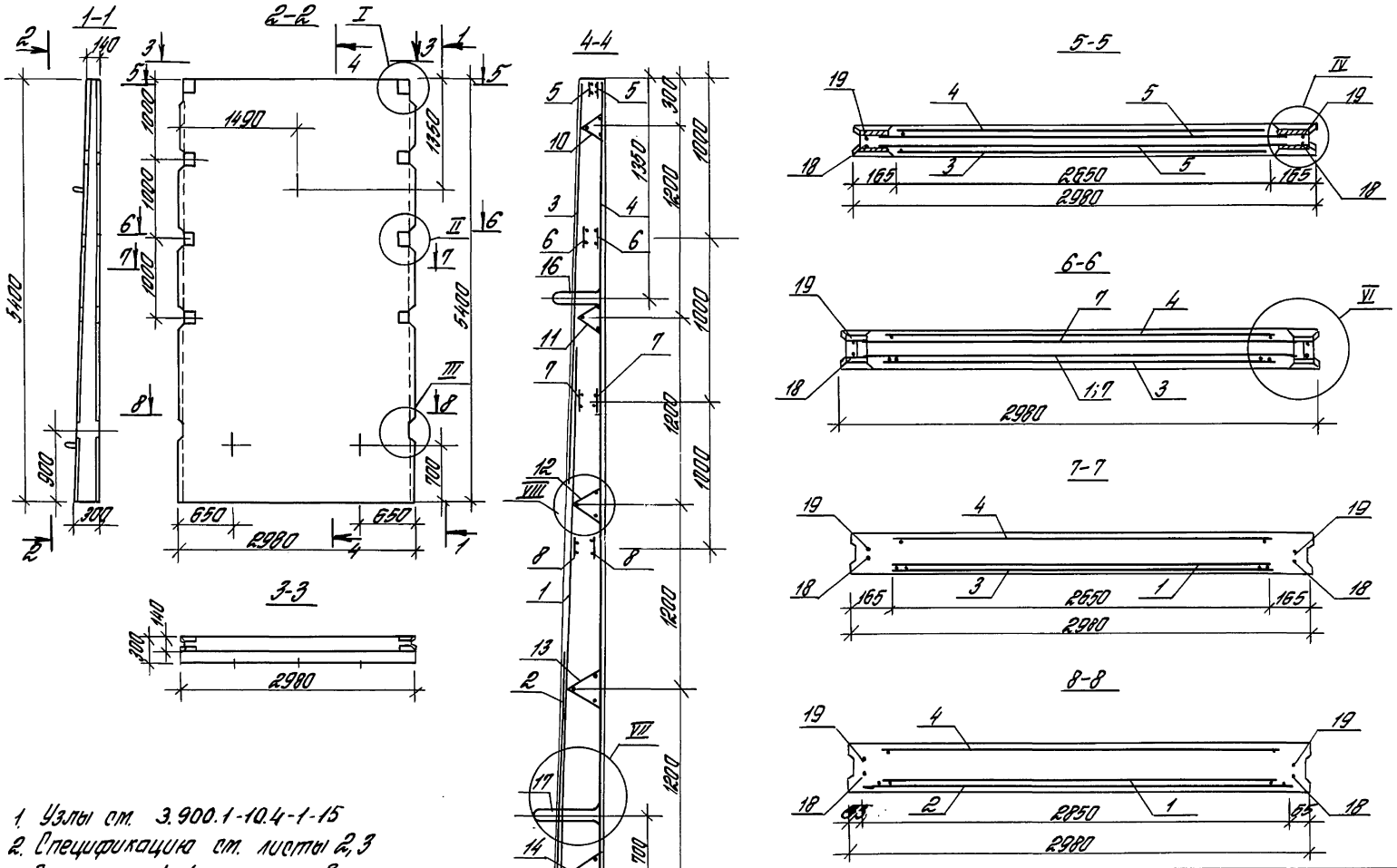

1. Узлы см. 3.900.1-10.4-1-15
2. Спецификацию см. листы 2, 3
3. Сетки поз 1...4 ориентировать выпусками длиной 225 мм. к верхнему торцу панели.
4. Защитный слой до любой арматуры не менее 20 мм.

Разраб.	Преображенская		3.900.1-10.4-1-12
Чертил	Антюфеева		
Провер.	Габбасова		
Н. контр.	Чернамаз		

Панель стеновая ПС2-54-КН...У

Стадия	Лист	Листов
Р	1	3

ЦНИИПРОМЗДАНИЙ

25072-02 30

Инв. № подл. | Подпись и дата | Взам. инв. №

Исполнение	Поз	Наименование	Кол.	Обозначение документа	Масса, кг
1	1	Сетка С11-30.26-12	1	3.900.1-10.4-2-6	284,89
	2	С12-24.28-12	1	-7	
	3	С2-33.26-10	1	-1	
	4	С2-54.26-10	1	-1	
	5	Каркас КР1-14а	2	-11	
	6	КР1-14а	2	-11	
	7	КР1-14б	2	-11	
	8	КР1-14б	2	-11	
	10	КР5-2	1	-13	
	11	КР5-2,5	1	-13	
	12	КР5-3,5	1	-13	
	13	КР5-4,5	1	-13	
	14	КР5-5,5	1	-13	
	16	Изделие закладное МН1-20а	1	-14	
	17	МН1-20б	2	-14	
	18	Ф12,8 AIII, ℓ=5350; 4,75кг	2	без чертежа	
	19	Ф10,8 AIII, ℓ=5350; 3,3кг	2	—"—	
2	Поз	3... 8,10... 14,16,17,19 по Н1			312,72
	1	Сетка С11-30.26-14	1	3.900.1-10.4-2-6	
	2	С12-24.28-14	1	-7	
	18	Ф14,8 AIII, ℓ=5350; 6,16кг	2	без чертежа	
3	Поз	4... 7, 10... 14,16,17,19 по Н1			358,08
	1	Сетка С7-33.26-16	1	3.900.1-10.4-2-3	
	2	С12-24.28-16	1	-7	
	3	С2-30.26-10	1	-1	
	8	Каркас КР2-14б	2	-12	
	18	Ф16 AIII, ℓ=5350; 8,14кг	2	без чертежа	

Исполнение	Поз	Наименование	Кол.	Обозначение документа	Масса, кг
4	Поз	4... 6,10... 14,16,17,19 по Н1			406,33
	1	Сетка С11-30.26-18	1	3.900.1-10.4-2-6	
	2	С12-24.28-18	1	-7	
	3	С2-27.26-10	1	-1	
	7	Каркас КР2-14б	2	-12	
	8	КР2-14б	2	-12	
	18	Ф18,8 AIII, ℓ=5350; 10,59кг	2	без чертежа	
5	Поз	4, 10... 14,16,17,19 по Н1			479,14
	1	Сетка С11-36.26-20	1	3.900.1-10.4-2-6	
	2	С8-27.28-20	1	-4	
	3	С2-27.26-10	1	-1	
	5	Каркас КР1-16а	2	-11	
	6	КР1-16а	2	-11	
	7	КР2-16б	2	-12	
	8	КР2-16б	2	-12	
	18	Ф20 AIII, ℓ=5350; 13,19кг	2	без чертежа	
6	Поз	4, 10... 14,16,17,19 по Н1			522,10
	1	Сетка С11-36.26-20	1	3.900.1-10.4-2-6	
	2	С14-30.28-22	1	-9	
	3	С2-27.26-10	1	-1	
	5	Каркас КР1-16а	2	-11	
	6	КР1-16а	2	-11	
	7	КР2-16б	2	-12	
	8	КР2-16б	2	-12	
	18	Ф20 AIII, ℓ=5350; 13,19кг	2	без чертежа	

Продолжение спецификации см. лист 3

Инв.№подл. | Подпись и дата | Взам.инв.№

Исполнение	Поз.	Наименование	Кол.	Обозначение документа	Масса, кг
7	Поз. 4, 10 ... 14, 16, 17, 19 по Н1				660,72
	1	Сетка С13-30.26-22	1	3.900.1-10.4-2-8	
	2	С14-30.28-22	1	-9	
	3	С2-27.26-10	1	-1	
	5	Каркас КР1-16а	2	-11	
	6	КР1-16а	2	-11	
	7	КР2-16б	2	-12	
	8	КР2-16б	2	-12	
	18	Ф22АIII, l=5350; 15,96кг	2	Без чертежа	
8	Поз. 4, 10 ... 14, 16, 17, 19 по Н1				627,43
	1	Сетка С18-39.26-22	1	3.900.1-10.4-2-10	
	2	С14-30.28-25	1	-9	
	3	С2-24.26-10	1	-1	
	5	Каркас КР1-18а	2	-11	
	6	КР1-18а	2	-11	
	7	КР2-18б	2	-12	
	8	КР2-18б	2	-12	
	18	Ф22АIII, l=5350; 15,96кг	2	Без чертежа	
9	Поз. 4, 10 ... 14, 16, 17, 19 по Н1				682,85
	1	Сетка С18-39.26-25	1	3.900.1-10.4-2-10	
	2	С14-30.28-25	1	-9	
	3	С2-24.26-10	1	-1	
	5	Каркас КР1-18а	2	-11	
	6	КР1-18а	2	-11	
	7	КР2-18б	2	-12	
	8	КР2-18б	2	-12	
	18	Ф25АIII, l=5350; 20,54кг	2	Без чертежа	

Исполнение	Поз.	Наименование	Кол.	Обозначение документа	Масса, кг
		Арматура класса АIII	по	ГОСТ 5781-82	
		Технические условия	ото	3.900.1-10.1-3-ТУ	
		Бетон класса В15-для	исполнений 1...4,		
		В25-для исполнений	5...9		
		Объем бетона 3,5м³			
		Масса панели 8,8т			

Инв. № подл. | Подпись и дата | Взам. инв. №

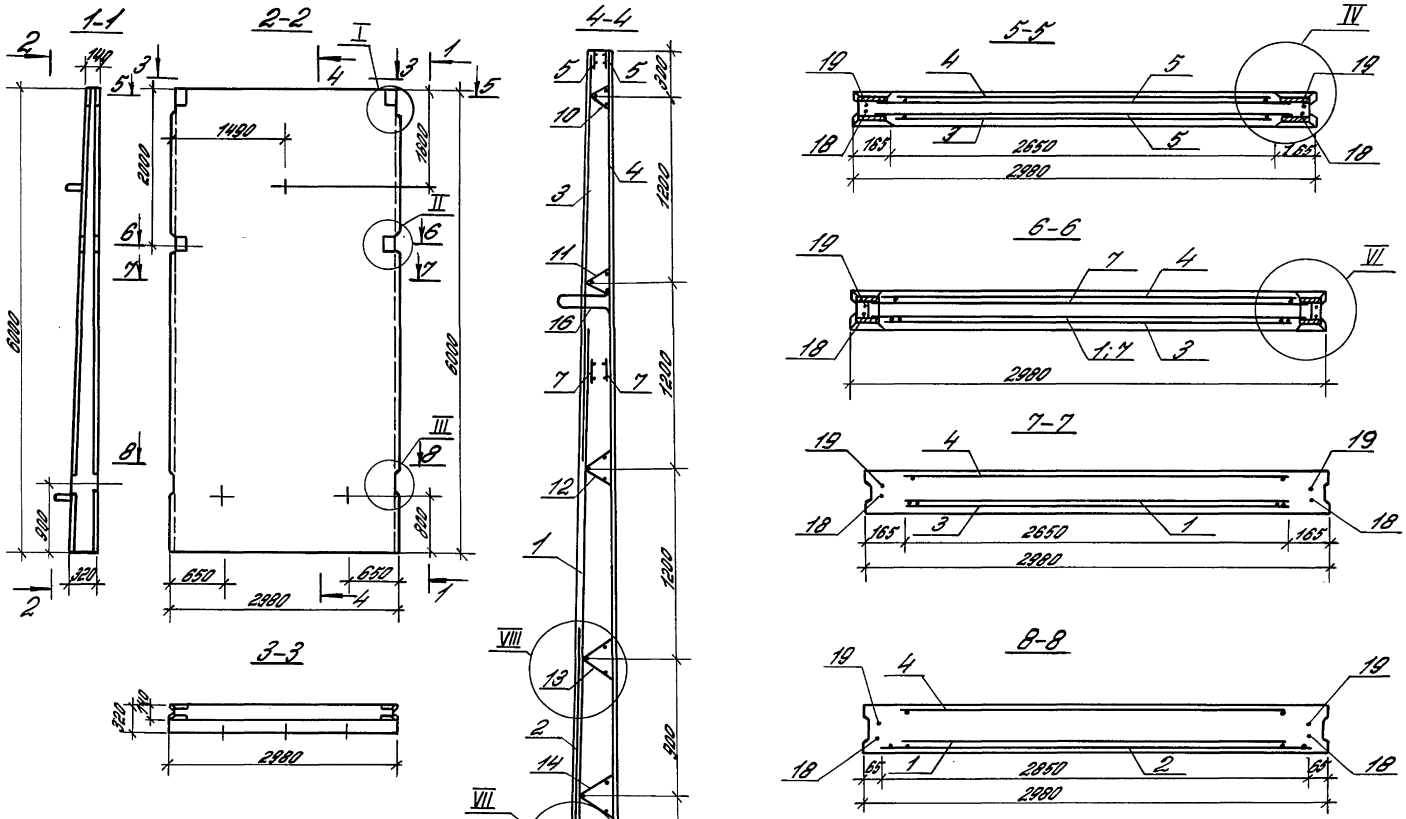

1. Узлы см. 3.900.1-10.4-1-15
2. Спецификацию см. листы 2,3.
3. Сетки поз. 1...4 ориентировать выпусками длиной 225 мм к верхнему торцу панели.
4. Защитный слой до любой арматуры не менее 20 мм.

Разраб.	Преображенская		3.900.1-10.4-1-13
Чертил	Антюфеева		
Провер.	Габбасова		Панель стеновая ПС 2-60-КН...
Н. контр.	Черномаз		

Стадия	Лист	Листов
Р	1	3

ЦНИИПРОМЗДАНИЙ

Инв. и подл. | Подпись и дата | Взам. инв. №

25072-02 33

Исполнение	Поз.	Наименование	Кол.	Обозначение документа	Масса, кг
1	1	Сетка С7-33.26-12	1	3.900.1-10.4-2-3	263,95
	2	С12-24.28-12	1	-7	
	3	С2-36.26-10	1	-1	
	4	С2-60.26-10	1	-1	
	5	Каркас КР1-14а	2	-11	
	7	КР1-14б	2	-11	
	10	КР5-2	1	-13	
	11	КР5-2,5	1	-13	
	12	КР5-3,5	1	-13	
	13	КР5-4,5	1	-13	
	14	КР5-5,5	1	-13	
	15	КР5-5,5	1	-13	
	16	Изделие закладное МН1-22а	1	-14	
	17	МН1-22б	2	-14	
	18	Ф12А III, ℓ=5950; 5,28 кг	2	Без чертежа	
	19	Ф10А III, ℓ=5950; 3,67 кг	2	— " —	
2	Поз. 3...5,7,10...17,19 по Н1				293,58
	1	Сетка С7-33-26-14	1	3.900.1-10.4-2-3	
	2	С12-24.28-14	1	-7	
	18	Ф14А III, ℓ=5950; 7,19 кг	2	Без чертежа	
3	Поз. 4,5,7,10... 17,19 по Н1				339,84
	1	Сетка С11-36.26-16	1	3.900.1-10.4-2-6	
	2	С12-24.28-16	1	-7	
	3	С2-33.26-10	1	-1	
	18	Ф16А III, ℓ=5950; 9,39 кг	2	Без чертежа	
4	Поз. 4,5,10... 17,19 по Н1				388,63
	1	Сетка С7-39.26-18	1	3.900.1-10.4-2-3	
	2	С12-24.28-18	1	-7	
	3	С2-30.26-10	1	-1	
	7	Каркас КР2-14б	2	-12	
	18	Ф18А III, ℓ=5950; 11,89 кг	2	Без чертежа	
5	Поз. 4,5,10... 17,19 по Н1				444,99
	1	Сетка С11-42.26-20	1	3.900.1-10.4-2-6	
	2	С12-24.28-20	1	-7	
	3	С2-27.26-10	1	-7	
	7	Каркас КР2-14б	2	-12	
	18	Ф20А III, ℓ=5950; 14,67 кг	2	Без чертежа	
6	Поз. 4,5,10... 17,19 по Н1				483,02
	1	Сетка С11-42.26-20	1	3.900.1-10.4-2-6	
	2	С9-27.28-22	1	-5	
	3	С2-27.26-10	1	-1	
	7	Каркас КР2-14б	2	-12	
	18	Ф20А III, ℓ=5950; 14,67 кг	2	Без чертежа	
7	Поз. 4,5,10... 17,19 по Н1				527,31
	1	Сетка С13-42.26-22	1	3.900.1-10.4-2-8	
	2	С9-27.28-22	1	-5	
	3	С2-27.26-10	1	-1	
	7	Каркас КР2-14б	2	-12	
	18	Ф22А III, ℓ=5950; 17,75 кг	2	Без чертежа	
8	Поз. 4,5,10... 17,19 по Н1				590,7
	1	Сетка С18-45.26-22	1	3.900.1-10.4-2-10	
	2	С14-30.28-25	1	-9	
	3	С2-24.26-10	1	-1	
	7	Каркас КР2-14б	2	-12	
	18	Ф22А III, ℓ=5950; 17,75 кг	2	Без чертежа	

Продолжение спецификации см. лист 3

Исполнение	Поз.	Наименование	Кол.	Обозначение документа	Масса, кг
9		Поз. 4, 5, 10... 17, 19 по Н1			654,24
	1	Сетка С18-45.26-25	1	3.900.1-10.4-2-10	
	2	С4-30.28-25	1	-9	
	3	С2-24.26-10	1	-1	
	7	Каркас КР2-148	2	-12	
	18	ф25А III, ℓ=5950; 22,85кг	2	Без чертежа	
		Арматура класса А-III по ГОСТ 5781-82			
		Технические условия см. 3.900.1-10.1-3-ТУ			
		Бетон класса В15 - для исполнений 1...5,			
		В25 - для исполнений 6... 9			
		Объем бетона 4,07 м³			
		Масса панели 10,2 т			

Исполнение	Поз.	Наименование	Кол.	Обозначение документа	Масса, кг

Инв. № подл. | Подпись и дата | Взам. инв. №

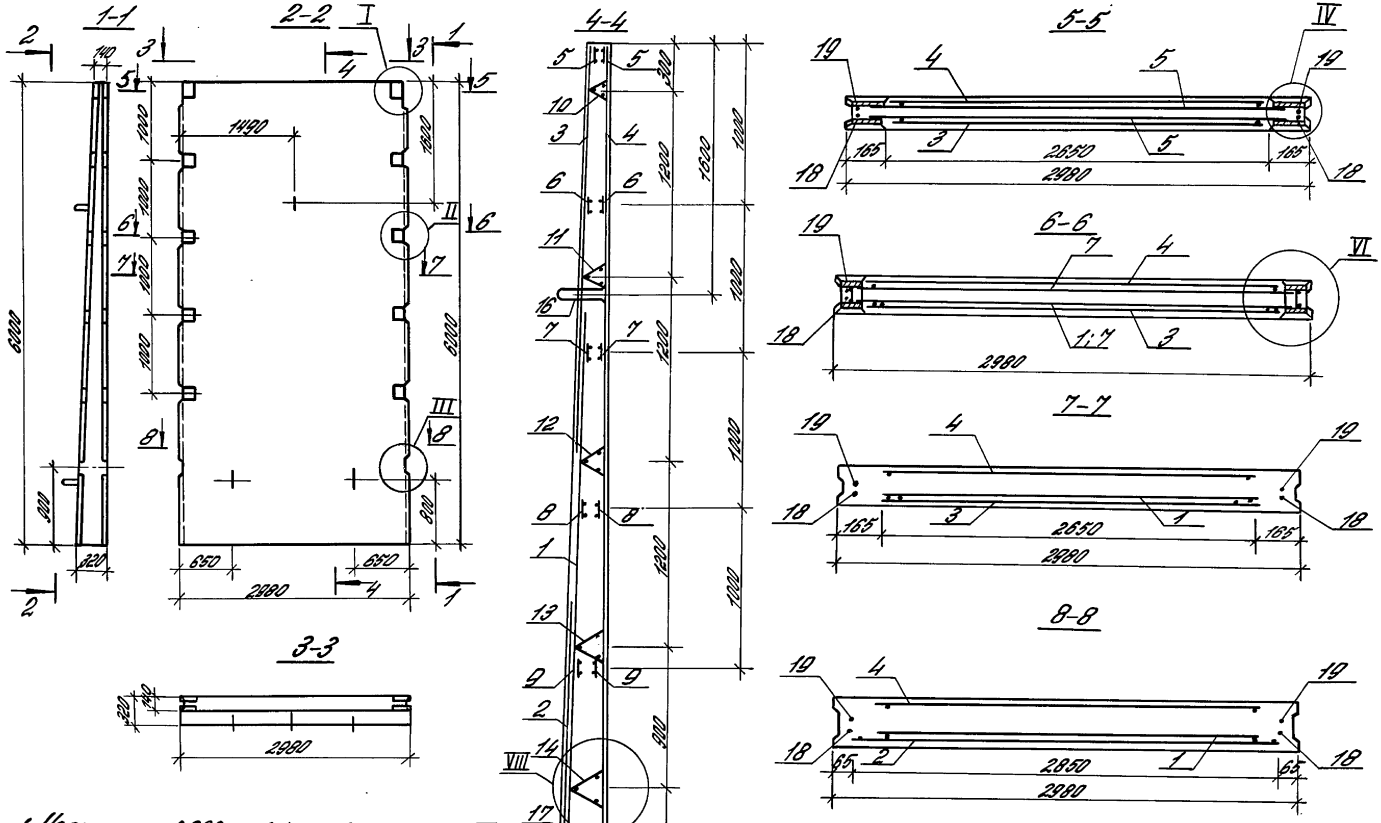

1. Узлы см. 3.900.1-10.4-1-15
2. Сетки поз. 1...4 ориентировать выпусками длиной 225 мм к верхнему торцу панели.
3. Спецификацию см. листы 2,3.
4. Защитный слой до любой арматуры не менее 20 мм.

Разраб.	Преображенская		
Чертил	Актюфеева		
Провер.	Габбасова		
Н.контр.	Черномаз		

3.900.1 - 10.4 - 1 - 14

Панель стеновая ПС2-60-КН...У

Стадия	Лист	Листов
Р	1	3

ЦНИИПРОМЗДАНИЙ

Инв.№ подл. | Подпись и дата | Взам.инв.№

Исполнение	Поз.	Наименование	Кол.	Обозначение документа	Масса, кг
1	1	Сетка С7-33.26-12	1	3.900.1-10.4-2-3	325,45
	2	С12-24.28-12	1	-7	
	3	С2-36.26-10	1	-1	
	4	С2-60.26-10	1	-1	
	5	Каркас КР1-14а	2	-11	
	6	КР1-14а	2	-11	
	7	КР1-14б	2	-11	
	8	КР1-14б	2	-11	
	9	КР1-14б	2	-11	
	10	КР5-2	1	-13	
	11	КР5-2,5	1	-13	
	12	КР5-3,5	1	-13	
	13	КР5-4,5	1	-13	
	14	КР5-5,5	1	-13	
	15	КР5-5,5	1	-13	
	16	Изделие закладное МН1-22а	1	-14	
	17	МН1-22б	2	-14	
	18	Ф12АIII ℓ=5950; 5,28кг	2	без чертежа	
	19	Ф10АIII ℓ=5950; 3,67кг	2	——"——	
2	Поз. 3...17,19 по НН				355,08
	1	Сетка С7-33.26-14	1	3.900.1-10.4-2-3	
	2	С12-24.28-14	1	-7	
	18	Ф14АIII ℓ=5950; 7,19кг	2	без чертежа	
3	Поз. 4...7,10...17,19 по НН				406,78
	1	Сетка С11-36.26-16	1	3.900.1-10.4-2-6	
	2	С12-24.28-16	1	-7	
	3	С2-33.26-10	1	-1	
	8	Каркас КР2-14б	2	-12	
	9	КР2-14б	2	-12	
	18	Ф16АIII ℓ=5950; 9,39кг	2	без чертежа	
4	Поз. 4...6,10...17,19 по НН				455,57
	1	Сетка С7-39.26-18	1	3.900.1-10.4-2-3	
	2	С12-24.28-18	1	-7	
	3	С2-30.26-10	1	-1	
	7	Каркас КР2-14б	2	-12	
	8	КР2-14б	2	-12	
	9	КР2-14б	2	-12	
	18	Ф18АIII ℓ=5950; 11,89кг	2	без чертежа	
5	Поз. 4,10...17,19 по НН				533,33
	1	Сетка С11-42.26-20	1	3.900.1-10.4-2-6	
	2	С12-24.28-20	1	-7	
	3	С2-27.26-10	1	-1	
	5	Каркас КР1-16а	2	-11	
	6	КР1-16а	2	-11	
	7	КР2-16б	2	-12	
	8	КР2-16б	2	-12	
	9	КР2-16б	2	-12	
	18	Ф20АIII ℓ=5950; 14,67кг	2	без чертежа	
6	Поз. 4,10...17,19 по НН				571,35
	1	Сетка С11-42.26-20	1	3.900.1-10.4-2-6	
	2	С9-27.28-22	1	-5	
	3	С2-27.26-10	1	-1	
	5	Каркас КР1-16а	2	-11	
	6	КР1-16а	2	-11	
	7	КР2-16б	2	-12	
	8	КР2-16б	2	-12	
	9	КР2-16б	2	-12	
	18	Ф20АIII ℓ=5950; 14,67кг	2	без чертежа	

Продолжение спецификации см. лист 3

	Поз.	Наименование	Кол.	Обозначение документа	Масса, кг
7		Поз. 4, 10 ... 17, 19 по Н1			
	1	Сетка С13-42.26-22	1	3.900.1-10.4-2-8	
	2	С9-27.28.22	1	-5	
	3	С2-27.26-10	1	-1	
	5	Каркас КР1-18а	2	-11	639,65
	6	КР1-18а	2	-11	
	7	КР2-18б	2	-12	
	8	КР2-18б	2	-12	
	9	КР2-18б	2	-12	
	18	Ф22АIII ℓ=5950; 17,75кг	2	без чертежа	
8		Поз. 4, 10 ... 17, 19 по Н1			
	1	Сетка С18-45.26-22	1	3.900.1-10.4-2-10	
	2	С14-30.28-25	1	-9	
	3	С2-24.26-10	1	-1	
	5	Каркас КР1-18а	2	-11	703,04
	6	КР1-18а	2	-11	
	7	КР2-18б	2	-12	
	8	КР2-18б	2	-12	
	9	КР2-18б	2	-12	
	18	Ф22АIII ℓ=5950; 17,75кг	2	без чертежа	
9		Поз. 4, 10 ... 17, 19 по Н1			
	1	Сетка С18-45.26-25	1	3.900.1-10.4-2-10	
	2	С14-30.28-25	1	-9	
	3	С2-24.26-10	1	-1	
	5	Каркас КР1-18а	2	-11	766,58
	6	КР1-18а	2	-11	
	7	КР2-18б	2	-12	
	8	КР2-18б	2	-12	
	9	КР2-18б	2	-12	
	18	Ф25АIII, ℓ=5950; 22,20кг	2	без чертежа	

Инв. № подл. | Подпись и дата | Взам. инв. №

Исполнение	Поз.	Наименование	Кол.	Обозначение документа	Масса, кг
		Арматура класса АIII по		ГОСТ 5781-82	
		Технические условия		см. 3.900.1-10.1-3.74	
		Бетон класса В15 - для		исполнений 1...5	
		В25 - для исполнений		6...9,	
		Объем бетона 4,07 м³			
		Масса панели 10,2 т.			

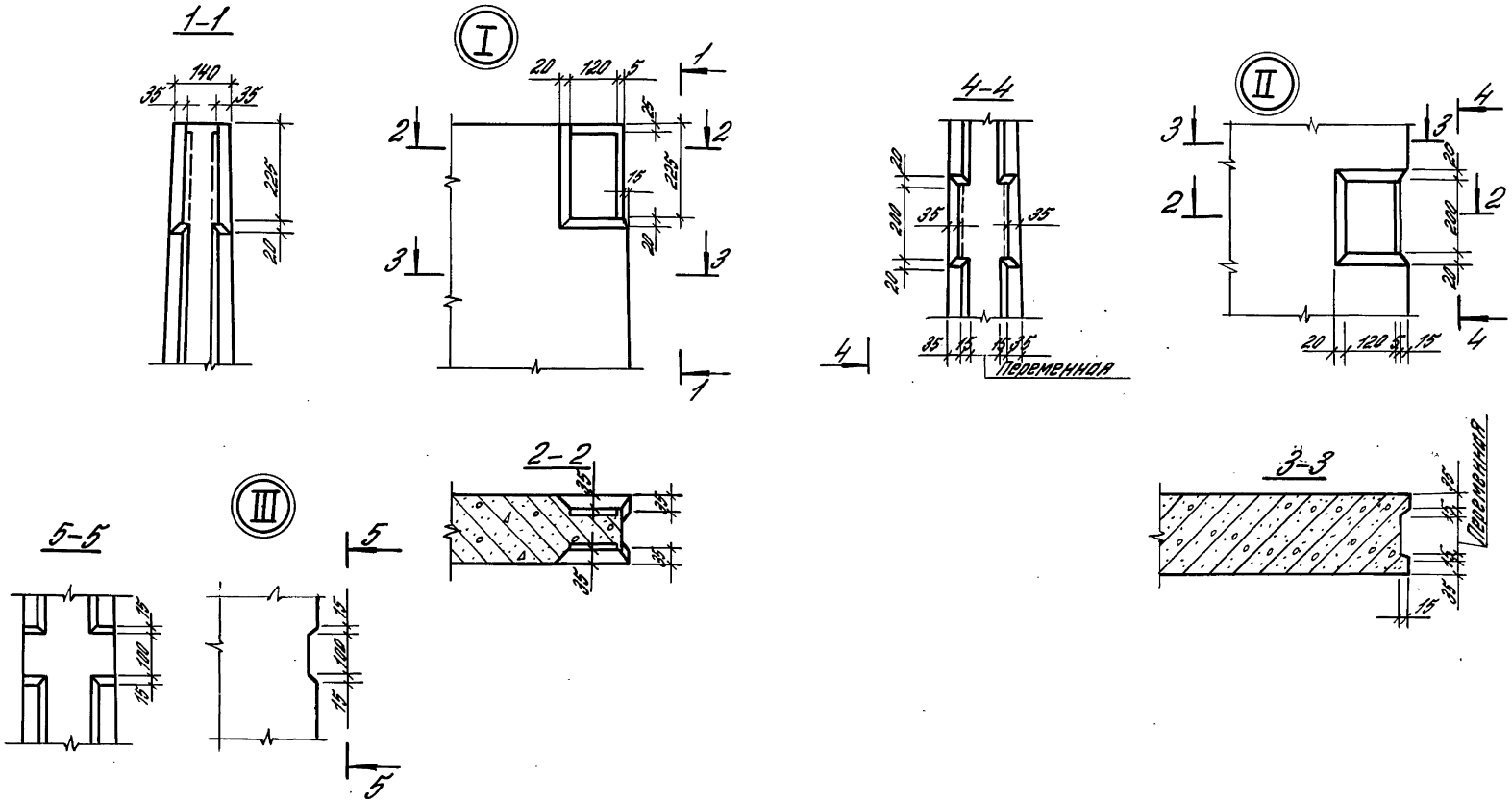

Разраб.	Габбасова		3.900.1.-10.4-1-15
Чертил	Антюфеева		
Провер.	Черномаз		Узел I... VIII
Н. контр.	Черномаз		

Стадия	Лист	Листов
Р	1	3

ЦНИИПРОМЗДАНИЙ

Инв. № подл. | Подпись и дата | Взам. инв. №

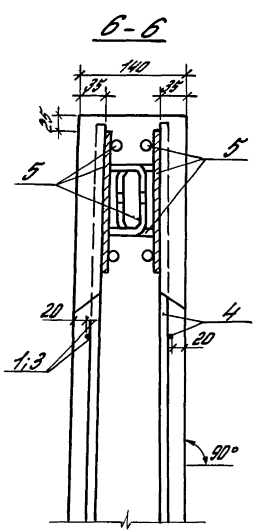

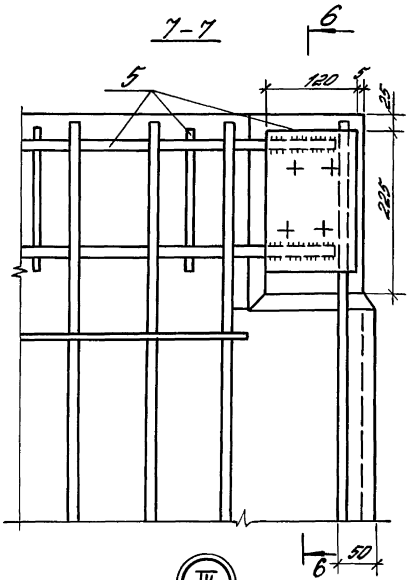

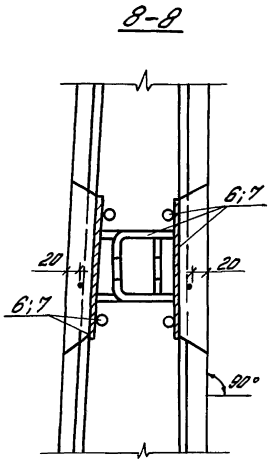

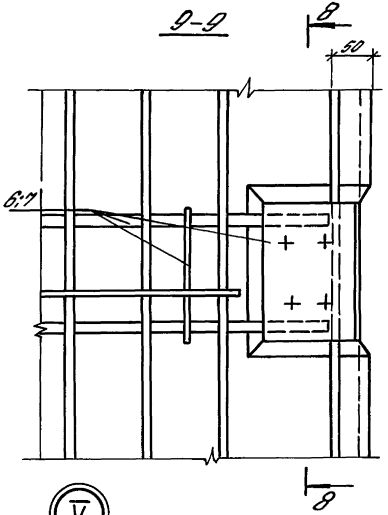

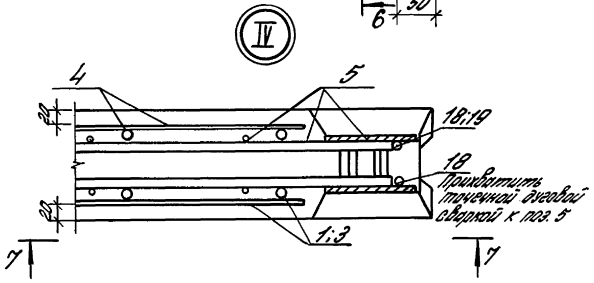

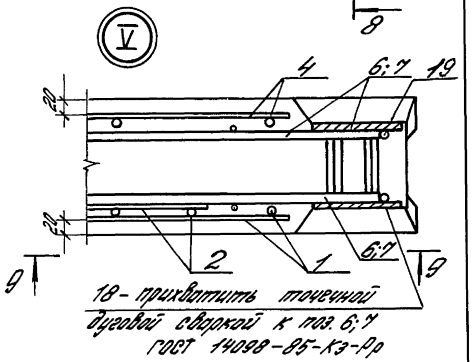

Инв. № подл. | Подпись и дата | Взам. инв. №

10-10

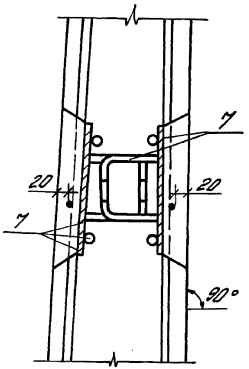

11-11

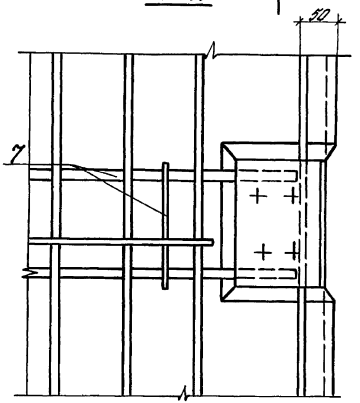

VII

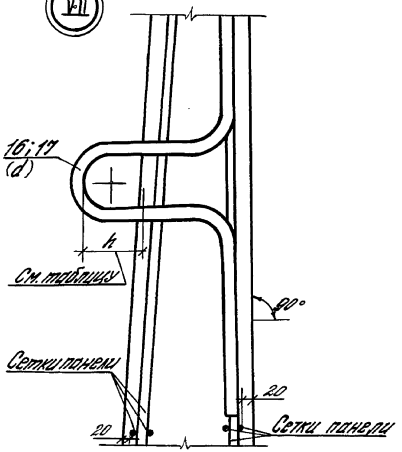

При установке строповочных петель допускается перерезать поперечный стержень сетки

VI

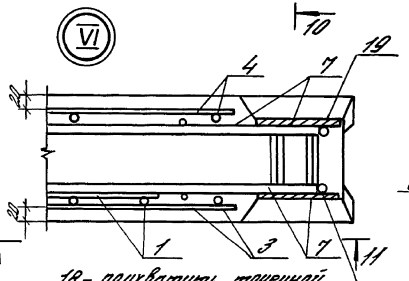

18 - приихватить точечной дуговой сваркой к поз. 7, ГОСТ 14098-85-К3-Пр

VIII

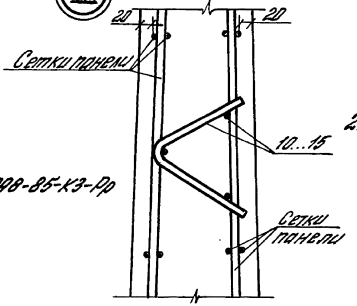

Марка панели	h, мм	d, мм
ПС2-24-КН...	≥80	10
ПС2-24-КН...У		10
ПС2-30-КН...		12
ПС2-30-КН...У		12
ПС2-36-КН...		14
ПС2-36-КН...У		14
ПС2-42-КН...		16
ПС2-42-КН...У		16
ПС2-48-КН...		18
ПС2-48-КН...У		18
ПС2-54-КН...	≥90	20
ПС2-54-КН...У		20
ПС2-60-КН...		22
ПС2-60-КН...У		22

1. Толщина защитного слоя торцов продольной арматуры сеток-25мм.
2. Защитный слой рабочей арматуры сеток панели обеспечивается регулированием высоты каркасов поз. 10... 15.

Инв.№ подл. | Подпись и дата | Взам. инв.№

Марка элемента	Изделия арматурные: Арматура класса A-III ГОСТ 5781-82 ф8	ф10	ф12	ф14	ф16	ф18	ф20	ф22	ф25	Итого	Bo-I ГОСТ 6727-80 ф5	Итого	Всего	Изделия закладные: Прокат марки С235 ГОСТ 19903-74* б6	б16	Итого	Арматура класса A-III ГОСТ 5781-82 ф8	Итого	Ac-II ГОСТ 5781-82 ф10	ф12	Итого	Всего	Общий расход
ПС2-24-КН1	36,88	–	–	–	–	–	–	–	–	36,88	11,9	11,9	48,78	4,52	–	4,52	1,28	1,28	1,68	–	1,68	7,48	56,26
ПС2-24-КН2	41,98	–	–	–	–	–	–	–	–	41,98	13,13	13,13	55,11	4,52	–	4,52	1,28	1,28	1,68	–	1,68	7,48	62,59
ПС2-24-КН3	41,4	–	19,35	–	–	–	–	–	–	60,75	11,9	11,9	72,65	4,52	–	4,52	1,28	1,28	1,68	–	1,68	7,48	80,13
ПС2-24-КН4	41,4	–	–	26,25	–	–	–	–	–	67,65	11,9	11,9	79,55	4,52	–	4,52	1,28	1,28	1,68	–	1,68	7,48	87,03
ПС2-24-КН1У	44,0	–	–	–	–	–	–	–	–	44,0	12,68	12,68	56,68	9,04	–	9,04	2,56	2,56	1,68	–	1,68	13,28	69,96
ПС2-24-КН2У	49,1	–	–	–	–	–	–	–	–	49,1	13,91	13,91	63,01	9,04	–	9,04	2,56	2,56	1,68	–	1,68	13,28	76,29
ПС2-24-КН3У	48,52	–	19,36	–	–	–	–	–	–	67,87	12,68	12,68	80,55	9,04	–	9,04	2,56	2,56	1,68	–	1,68	13,28	93,83
ПС2-24-КН4У	48,52	–	–	26,25	–	–	–	–	–	74,77	12,68	12,68	87,45	9,04	–	9,04	2,56	2,56	1,68	–	1,68	13,28	100,73
ПС2-30-КН1	–	65,36	–	–	–	–	–	–	–	65,36	13,42	13,42	78,78	4,52	–	4,52	1,28	1,28	–	2,67	2,67	8,47	87,25
ПС2-30-КН2	6,75	65,36	–	–	–	–	–	–	–	72,11	15,06	15,06	87,17	4,52	–	4,52	1,28	1,28	–	2,67	2,67	8,47	95,64
ПС2-30-КН3	4,52	65,36	–	26,25	–	–	–	–	–	96,13	13,42	13,42	109,55	4,52	–	4,52	1,28	1,28	–	2,67	2,67	8,47	118,02
ПС2-30-КН4	–	74,16	–	–	41,4	–	–	–	–	115,56	13,42	13,42	128,98	4,52	–	4,52	1,28	1,28	–	2,67	2,67	8,47	137,45
ПС2-30-КН5	–	74,16	–	–	–	61,5	–	–	–	135,66	13,42	13,42	149,08	4,52	–	4,52	1,28	1,28	–	2,67	2,67	8,47	157,55
ПС2-30-КН6	–	74,16	–	–	–	–	75,9	–	–	150,06	13,42	13,42	163,48	4,52	–	4,52	1,28	1,28	–	2,67	2,67	8,47	171,95
ПС2-30-КН1У	–	79,6	–	–	–	–	–	–	–	79,6	14,98	14,98	94,58	13,56	–	13,56	3,84	3,84	–	2,67	2,67	20,07	114,65
ПС2-30-КН2У	6,75	79,6	–	–	–	–	–	–	–	86,35	15,62	15,62	102,07	13,56	–	13,56	3,84	3,84	–	2,67	2,67	20,07	122,14
ПС2-30-КН3У	4,52	79,6	–	26,25	–	–	–	–	–	110,37	14,98	14,98	125,35	13,56	–	13,56	3,84	3,84	–	2,67	2,67	20,07	145,42
ПС2-30-КН4У	–	88,4	–	–	41,4	–	–	–	–	129,8	14,98	14,98	144,78	13,56	5,44	19,0	3,84	3,84	–	2,67	2,67	25,51	170,29
ПС2-30-КН5У	–	88,4	–	–	–	61,5	–	–	–	149,9	14,98	14,98	164,88	13,56	5,44	19,0	3,84	3,84	–	2,67	2,67	25,51	190,39
ПС2-30-КН6У	–	88,4	–	–	–	–	75,9	–	–	164,3	14,98	14,98	179,28	13,56	5,44	19,0	3,84	3,84	–	2,67	2,67	25,51	204,79

Инв. № подл. | Подпись и дата | Взам. инв. №

Разраб.	Преображенская		3.900.1-10.4-1-РС
Чертил	Антюфеева		
Провер.	Чернатая		Ведомость расхода стали, кг
Н. контр.	Чернатая		Стадия: Р; Лист: 1; Листов: 4
			ЦНИИПРОМЗДАНИЙ

Марка элемента	Изделия арматурные. Арматура класса A-III ГОСТ 5781-82										Вр-I ГОСТ 6727-80		Всего	Изделия закладные. Прокат марки С235 ГОСТ 19903-74*			Арматура класса A-III ГОСТ 5781-82					Всего	Общий расход
	ф8	ф10	ф12	ф14	ф16	ф18	ф20	ф22	ф25	Итого	ф5	Итого		66	616	Итого	ф8	Итого	ф14	ф16	Итого		
ПС2-36-КН1	—	77,2	—	—	—	—	—	—	—	77,2	16,92	16,92	94,12	4,52	—	4,52	1,28	1,28	3,99	—	3,99	9,79	103,91
ПС2-36-КН2	3,39	77,2	19,35	—	—	—	—	—	—	99,94	16,92	16,92	116,86	4,52	—	4,52	1,28	1,28	3,99	—	3,99	9,79	126,65
ПС2-36-КН3	—	86,0	—	—	41,4	—	—	—	—	127,4	16,92	16,92	144,32	4,52	—	4,52	1,28	1,28	3,99	—	3,99	9,79	154,11
ПС2-36-КН4	—	86,0	—	—	—	61,5	—	—	—	147,5	16,77	16,77	164,27	4,52	—	4,52	1,28	1,28	3,99	—	3,99	9,79	174,06
ПС2-36-КН5	—	86,0	—	—	—	—	75,9	—	—	161,9	16,77	16,77	178,67	4,52	—	4,52	1,28	1,28	3,99	—	3,99	9,79	188,46
ПС2-36-КН6	—	77,2	15,18	—	—	—	—	105,15	—	197,53	16,62	16,62	214,15	4,52	—	4,52	1,28	1,28	3,99	—	3,99	9,79	223,94
ПС2-36-КН1У	—	91,44	—	—	—	—	—	—	—	91,44	18,48	18,48	109,92	13,56	—	13,56	3,84	3,84	3,99	—	3,99	21,39	131,31
ПС2-36-КН2У	3,39	91,44	19,35	—	—	—	—	—	—	114,18	18,48	18,48	132,66	13,56	—	13,56	3,84	3,84	3,99	—	3,99	21,39	154,05
ПС2-36-КН3У	—	100,24	—	—	41,4	—	—	—	—	141,64	18,48	18,48	160,12	13,56	2,72	16,28	3,84	3,84	3,99	—	3,99	24,11	184,23
ПС2-36-КН4У	—	100,24	—	—	—	61,5	—	—	—	161,74	18,33	18,33	180,07	13,56	2,72	16,28	3,84	3,84	3,99	—	3,99	24,11	204,18
ПС2-36-КН5У	—	78,88	30,72	—	—	—	75,9	—	—	185,5	18,33	18,33	203,83	13,56	2,72	16,28	3,84	3,84	3,99	—	3,99	24,11	227,94
ПС2-36-КН6У	—	70,08	45,9	—	—	—	—	105,15	—	221,13	18,18	18,18	239,31	13,56	8,16	21,72	3,84	3,84	3,99	—	3,99	29,55	268,86
ПС2-42-КН1	8,64	63,92	76,47	—	—	—	—	—	—	149,03	18,07	18,07	167,1	9,04	—	9,04	2,56	2,56	—	5,67	5,67	17,27	184,37
ПС2-42-КН2	8,64	63,92	20,48	76,03	—	—	—	—	—	169,07	18,07	18,07	187,14	9,04	—	9,04	2,56	2,56	—	5,67	5,67	17,27	204,41
ПС2-42-КН3	—	76,5	20,48	—	113,02	—	—	—	—	210,0	17,39	17,39	227,39	9,04	—	9,04	2,56	2,56	—	5,67	5,67	17,27	244,66
ПС2-42-КН4	—	78,26	20,48	—	71,62	61,5	—	—	—	231,86	17,39	17,39	249,25	9,04	—	9,04	2,56	2,56	—	5,67	5,67	17,27	266,52
ПС2-42-КН5	—	78,88	20,48	—	—	160,54	—	—	—	259,9	17,01	17,01	276,91	9,04	2,72	11,76	2,56	2,56	—	5,67	5,67	19,99	296,9
ПС2-42-КН6	—	78,88	20,48	—	—	99,04	75,9	—	—	274,3	17,01	17,01	291,31	9,04	2,72	11,76	2,56	2,56	—	5,67	5,67	19,99	311,3
ПС2-42-КН7	—	78,88	20,48	—	—	—	198,14	—	—	297,5	17,01	17,01	314,51	9,04	2,72	11,76	2,56	2,56	—	5,67	5,67	19,99	334,5
ПС2-42-КН1У	8,64	63,92	96,95	—	—	—	—	—	—	169,51	19,63	19,63	189,14	18,08	—	18,08	5,12	5,12	—	5,67	5,67	28,87	218,01
ПС2-42-КН2У	8,64	63,92	40,96	76,03	—	—	—	—	—	189,55	19,63	19,63	209,18	18,08	—	18,08	5,12	5,12	—	5,67	5,67	28,87	238,05
ПС2-42-КН3У	—	76,5	40,96	—	113,02	—	—	—	—	230,48	18,95	18,95	249,43	18,08	2,72	20,8	5,12	5,12	—	5,67	5,67	31,59	281,02
ПС2-42-КН4У	—	78,26	40,96	—	71,62	61,5	—	—	—	252,34	18,95	18,95	271,29	18,08	2,72	20,8	5,12	5,12	—	5,67	5,67	31,59	302,88
ПС2-42-КН5У	—	78,88	40,96	—	—	160,54	—	—	—	280,38	18,57	18,57	298,95	18,08	5,44	23,52	5,12	5,12	—	5,67	5,67	34,31	333,26
ПС2-42-КН6У	—	78,88	—	55,68	—	99,04	75,9	—	—	309,5	18,57	18,57	328,07	18,08	5,44	23,52	5,12	5,12	—	5,67	5,67	34,31	362,38
ПС2-42-КН7У	—	78,88	—	55,68	—	—	198,14	—	—	332,7	18,57	18,57	351,27	18,08	5,44	23,52	5,12	5,12	—	5,67	5,67	34,31	385,58

Инв. № подл. | Подпись и дата | Взам. инв. №

Марка элемента	Изделия арматурные															Изделия закладные										Общий расход
	Арматура класса															Прокат марки			Арматура класса							
	A-III											Bp-I		Всего		С 235			A-III			A-II			Всего	
	ГОСТ 5781-82											ГОСТ 6727-80				ГОСТ 19903-74*			ГОСТ 5781-82							
	ф8	ф10	ф12	ф14	ф16	ф18	ф20	ф22	ф25	Umarc	ф5	Umarc				δ 6	δ 16	Umarc	ф8	Umarc	ф18	ф20	Umarc		
ПС2-48-КН1	9,77	72,36	85,07	—	—	—	—	—	—	167,2	21,04	21,04	188,24	9,04	—	9,04	2,56	2,56	8,4	—	8,4	20,0	208,24			
ПС2-48-КН2	9,77	72,36	20,48	87,93	—	—	—	—	—	190,54	21,04	21,04	211,58	9,04	—	9,04	2,56	2,56	8,4	—	8,4	20,0	231,58			
ПС2-48-КН3	—	86,72	20,48	—	128,59	—	—	—	—	235,89	20,66	20,66	256,55	9,04	—	9,04	2,56	2,56	8,4	—	8,4	20,0	276,55			
ПС2-48-КН4	—	89,22	20,48	—	—	180,34	—	—	—	290,04	20,28	20,28	310,32	9,04	2,72	11,76	2,56	2,56	8,4	—	8,4	22,72	333,04			
ПС2-48-КН5	—	89,22	20,48	—	—	109,84	87,0	—	—	306,54	20,28	20,28	326,82	9,04	2,72	11,76	2,56	2,56	8,4	—	8,4	22,72	349,54			
ПС2-48-КН6	—	88,2	20,48	—	—	—	232,92	—	—	341,6	19,9	19,9	361,5	9,04	2,72	11,76	2,56	2,56	8,4	—	8,4	22,72	384,22			
ПС2-48-КН7	—	77,64	35,66	—	—	—	145,92	118,65	—	377,87	19,9	19,9	397,77	9,04	2,72	11,76	2,56	2,56	8,4	—	8,4	22,72	420,49			
ПС2-48-КН1У	9,77	72,36	103,55	—	—	—	—	—	—	187,68	22,6	22,6	210,28	18,08	—	18,08	5,12	5,12	8,4	—	8,4	31,6	241,88			
ПС2-48-КН2У	9,77	72,36	40,96	87,93	—	—	—	—	—	211,02	22,6	22,6	233,62	18,08	—	18,08	5,12	5,12	8,4	—	8,4	31,6	265,22			
ПС2-48-КН3У	—	86,72	40,96	—	128,59	—	—	—	—	256,27	22,22	22,22	278,49	18,08	2,72	20,8	5,12	5,12	8,4	—	8,4	34,32	312,91			
ПС2-48-КН4У	—	89,22	40,96	—	—	180,34	—	—	—	310,52	21,84	21,84	332,36	18,08	5,44	23,52	5,12	5,12	8,4	—	8,4	37,04	369,4			
ПС2-48-КН5У	—	89,22	—	55,68	—	109,84	87,0	—	—	341,74	21,84	21,84	363,58	18,08	5,44	23,52	5,12	5,12	8,4	—	8,4	37,04	400,62			
ПС2-48-КН6У	—	88,2	—	55,68	—	—	232,92	—	—	376,8	21,46	21,46	398,26	18,08	5,44	23,52	5,12	5,12	8,4	—	8,4	37,04	435,3			
ПС2-48-КН7У	—	77,64	15,18	55,68	—	—	145,92	118,65	—	413,07	21,46	21,46	434,53	18,08	5,44	23,52	5,12	5,12	8,4	—	8,4	37,04	471,57			
ПС2-54-КН1	11,95	80,94	77,53	27,84	—	—	—	—	—	198,26	22,93	22,93	221,19	9,04	—	9,04	2,56	2,56	—	11,1	11,1	22,7	243,89			
ПС2-54-КН2	11,95	80,94	—	133,2	—	—	—	—	—	226,09	22,93	22,93	249,02	9,04	—	9,04	2,56	2,56	—	11,1	11,1	22,7	271,72			
ПС2-54-КН3	—	96,92	—	27,84	144,35	—	—	—	—	269,11	22,55	22,55	291,66	9,04	—	9,04	2,56	2,56	—	11,1	11,1	22,7	314,36			
ПС2-54-КН4	—	96,04	—	27,84	—	191,14	—	—	—	315,02	22,17	22,17	337,19	9,04	2,72	11,76	2,56	2,56	—	11,1	11,1	25,42	362,61			
ПС2-54-КН5	—	96,04	—	27,84	—	—	246,83	—	—	370,71	22,17	22,17	392,88	9,04	2,72	11,76	2,56	2,56	—	11,1	11,1	25,42	418,3			
ПС2-54-КН6	—	87,24	17,71	27,84	—	—	148,88	132,0	—	413,67	22,17	22,17	435,84	9,04	2,72	11,76	2,56	2,56	—	11,1	11,1	25,42	461,26			
ПС2-54-КН7	—	75,76	36,51	27,84	—	—	—	312,18	—	452,29	22,17	22,17	474,46	9,04	2,72	11,76	2,56	2,56	—	11,1	11,1	25,42	499,88			
ПС2-54-КН8	—	73,1	36,51	27,84	—	—	—	192,78	183,95	500,18	21,79	21,79	521,97	9,04	2,72	11,76	2,56	2,56	—	11,1	11,1	25,42	547,39			
ПС2-54-КН9	—	73,1	36,51	27,84	—	—	—	—	417,95	555,4	21,79	21,79	577,19	9,04	2,72	11,76	2,56	2,56	—	11,1	11,1	25,42	602,61			

Инв. № подл. | Подпись и дата | Взам. инв. №

Марка элемента	Изделия арматурные													Изделия закладные									Общий расход
	Арматура класса												Всего	Прокат марки			Арматура класса					Всего	
	А-III										Вр-I			С235			А-III		Ас-II				
	ГОСТ 5781-82										ГОСТ 6727-80			ГОСТ 19903-74*			ГОСТ 5781-82						
	Ф8	Ф10	Ф12	Ф14	Ф16	Ф18	Ф20	Ф22	Ф25	Итого	Ф5	Итого		δ 6	δ 16	Итого	Ф8	Итого	Ф20	Ф22	Итого		
ПС2-54-КН1У	11,95	80,94	77,53	55,68	—	—	—	—	—	226,1	24,49	24,49	250,59	18,08	—	18,08	5,12	5,12	11,1	—	11,1	34,3	284,89
ПС2-54-КН2У	11,95	80,94	—	161,04	—	—	—	—	—	253,93	24,49	24,49	278,42	18,08	—	18,08	5,12	5,12	11,1	—	11,1	34,3	312,72
ПС2-54-КН3У	—	96,92	—	55,68	144,35	—	—	—	—	296,95	24,11	24,11	321,06	18,08	2,72	20,8	5,12	5,12	11,1	—	11,1	37,02	358,08
ПС2-54-КН4У	—	96,04	—	55,68	—	191,14	—	—	—	342,86	23,73	23,73	366,59	18,08	5,44	23,52	5,12	5,12	11,1	—	11,1	39,74	406,33
ПС2-54-КН5У	—	96,04	—	—	72,8	—	246,83	—	—	415,67	23,73	23,73	439,4	18,08	5,44	23,52	5,12	5,12	11,1	—	11,1	39,74	479,14
ПС2-54-КН6У	—	87,24	17,71	—	72,8	—	148,88	132,0	—	458,63	23,73	23,73	482,36	18,08	5,44	23,52	23,52	5,12	11,1	—	11,1	39,74	522,1
ПС2-54-КН7У	—	75,76	36,51	—	72,8	—	—	312,18	—	497,25	23,73	23,73	520,98	18,08	5,44	23,52	23,52	5,12	11,1	—	11,1	39,74	560,72
ПС2-54-КН8У	—	73,1	36,51	—	—	92,0	—	192,78	169,95	564,34	23,35	23,35	587,69	18,08	5,44	23,52	23,52	5,12	11,1	—	11,1	39,74	627,43
ПС2-54-КН9У	—	73,1	36,51	—	—	92,0	—	—	417,95	619,56	23,35	23,35	642,91	18,08	5,44	23,52	23,52	5,12	11,1	—	11,1	39,74	682,65
ПС2-60-КН1	11,95	89,38	82,37	27,84	—	—	—	—	—	211,54	26,5	26,5	238,04	9,04	—	9,04	2,56	2,56	—	14,31	14,31	25,91	263,95
ПС2-60-КН2	11,95	89,38	—	139,84	—	—	—	—	—	241,17	26,5	26,5	267,67	9,04	—	9,04	2,56	2,56	—	14,31	14,31	25,91	293,58
ПС2-60-КН3	—	107,14	—	27,84	152,83	—	—	—	—	287,81	26,12	26,12	313,93	9,04	—	9,04	2,56	2,56	—	14,31	14,31	25,91	339,84
ПС2-60-КН4	—	104,48	—	27,84	—	201,94	—	—	—	334,26	25,74	25,74	360,0	9,04	2,72	11,76	2,56	2,56	—	14,31	14,31	28,63	388,63
ПС2-60-КН5	—	103,6	—	27,84	—	—	259,56	—	—	391,0	25,36	25,36	416,36	9,04	2,72	11,76	2,56	2,56	—	14,31	14,31	28,63	444,99
ПС2-60-КН6	—	94,8	15,18	27,84	—	—	172,56	118,65	—	429,03	25,36	25,36	454,39	9,04	2,72	11,76	2,56	2,56	—	14,31	14,31	28,63	483,02
ПС2-60-КН7	—	81,68	36,33	27,84	—	—	—	327,47	—	473,32	25,36	25,36	498,68	9,04	2,72	11,76	2,56	2,56	—	14,31	14,31	28,63	527,31
ПС2-60-КН8	—	79,02	38,86	27,84	—	—	—	221,42	169,95	537,09	24,98	24,98	562,07	9,04	2,72	11,76	2,56	2,56	—	14,31	14,31	28,63	590,7
ПС2-60-КН9	—	79,02	38,86	27,84	—	—	—	—	454,91	600,63	24,98	24,98	625,61	9,04	2,72	11,76	2,56	2,56	—	14,31	14,31	28,63	654,24
ПС2-60-КН1У	11,95	89,38	82,37	69,6	—	—	—	—	—	253,3	28,84	28,84	282,14	22,6	—	22,6	6,4	6,4	—	14,31	14,31	43,31	325,45
ПС2-60-КН2У	11,95	89,38	—	181,6	—	—	—	—	—	282,93	28,84	28,84	311,77	22,6	—	22,6	6,4	6,4	—	14,31	14,31	43,31	355,08
ПС2-60-КН3У	—	107,14	—	69,6	152,83	—	—	—	—	329,57	28,46	28,46	358,03	22,6	5,44	28,04	6,4	6,4	—	14,31	14,31	48,75	406,78
ПС2-60-КН4У	—	104,48	—	69,6	—	201,94	—	—	—	376,02	28,08	28,08	404,1	22,6	8,16	30,76	6,4	6,4	—	14,31	14,31	51,47	455,57
ПС2-60-КН5У	—	103,6	—	—	91,0	—	259,56	—	—	454,16	27,7	27,7	481,86	22,6	8,16	30,76	6,4	6,4	—	14,31	14,31	51,47	533,33
ПС2-60-КН6У	—	94,8	15,18	—	91,0	—	172,56	118,65	—	492,19	27,7	27,7	519,89	22,6	8,16	30,76	6,4	6,4	—	14,31	14,31	51,47	571,36
ПС2-60-КН7У	—	81,68	36,33	—	115,0	—	—	327,47	—	560,48	27,7	27,7	588,18	22,6	8,16	30,76	6,4	6,4	—	14,31	14,31	51,47	639,65
ПС2-60-КН8У	—	79,02	38,86	—	115,0	—	—	221,42	169,95	624,25	27,32	27,32	651,57	22,6	8,16	30,76	6,4	6,4	—	14,31	14,31	51,47	703,04
ПС2-60-КН9У	—	79,02	38,86	—	115,0	—	—	—	454,91	687,79	27,32	27,32	715,11	22,6	8,16	30,76	6,4	6,4	—	14,31	14,31	51,47	766,58

Инв. № подл. | Подпись и дата | Взам. инв. №

gost.e-ecolog.ru

3.900.1-10.4-1-РС

Лист 4

25072-02