ТИПОВЫЕ СТРОИТЕЛЬНЫЕ КОНСТРУКЦИИ, ИЗДЕЛИЯ И УЗЛЫ

СЕРИЯ 3.900.1-10

КОНСТРУКЦИИ ЖЕЛЕЗОБЕТОННЫЕ ПРЯМОУГОЛЬНЫХ ЕМКОСТНЫХ СООРУЖЕНИЙ ДЛЯ ВОДОСНАБЖЕНИЯ И КАНАЛИЗАЦИИ

Выпуск 2-7

ПАНЕЛИ СТЕНОВЫЕ БАЛОЧНЫЕ С ОПОРНОЙ ПЯТОЙ С КЛИНОВИДНЫМ СТЫКОМ. РАБОЧИЕ ЧЕРТЕЖИ

24399-01

gost.e-ecolog.ru

ТИПОВЫЕ СТРОИТЕЛЬНЫЕ КОНСТРУКЦИИ, ИЗДЕЛИЯ И УЗЛЫ

СЕРИЯ 3.900.1-10

КОНСТРУКЦИИ ЖЕЛЕЗОБЕТОННЫЕ ПРЯМОУГОЛЬНЫХ ЕМКОСТНЫХ СООРУЖЕНИЙ ДЛЯ ВОДОСНАБЖЕНИЯ И КАНАЛИЗАЦИИ

ВЫПУСК 27

ПАНЕЛИ СТЕНОВЫЕ БАЛОЧНЫЕ С ОПОРНОЙ ПЯТОЙ С КЛИНОВИДНЫМ СТЫКОМ. РАБОЧИЕ ЧЕРТЕЖИ

Разработаны

Союзводоканалниипроект

Харьковский Водоканалпроект

Гл. инженер института — Г.А. Бондаренко

Нач. отдела — В.Е. Шейко

Гл. инженер проекта — Т.П. Мазалова

ЦНИИпромзданий

Зам. директора — В.В. Гранев

Нач. отдела — В.Т. Ильин

Гл. инженер проекта — А.П. Черномаз

с участием НИИЖБа

Директор института — Р.Л. Серых

И.о. зав. лабораторией — Ф.А. Иссерс

Ст. научный сотрудник — С.И. Докудовский

Утверждены

Главным управлением организации проектирования Госстроя СССР

письмо от 29.03.90 № 5/5-289

Введены в действие

01.09.90 институтом Харьковский Водоканалпроект

приказ от 22.05.90г. №27

Обозначение документа	Наименование	Стр.
3.900.1-10.2-7-ПЗ	Пояснительная записка	3
-01.00	Панель стеновая ПСП 24	5...7
-02.00	Панель стеновая ПСП 30	7...9
-03.00	Панель стеновая ПСП 36	10
-04.00	Панель стеновая ПСП 42	14
-05.00	Панель стеновая ПСП 48	17
-06.00	Панель стеновая ПСП 54	22
-07.00	Панель стеновая ПСП 60	25
-08.00	Панель стеновая ПСП 1.36	28
-09.00	Панель стеновая ПСП 1.48	32
-10.00	Узлы I... XIX	37
-11.00	Узлы XX...XXIX	45
-РС	Ведомость расхода стали, кг	50

Инв.№ подл. | Подпись и дата | Взам.инв.№

Разраб.	Остапченко	
Провер.	Лыешн	
Зав. гр.	Мазалова	
Гл. спец.	Власенко	
Н. контр.	Сокольская	
Нач. отд.	Шейко	

3.900.1-10.2-7

Содержание

Стадия	Лист	Листов
Р	1	

Госстрой СССР Союзводоканалпроект Харьковский Водоканалпроект

24399-01 3

Копировал

1. Общая часть.

1.1. Настоящий выпуск содержит рабочие чертежи сборных железобетонных стеновых панелей балочного типа с опорной пятой и клиновидным стыком, предназначенных для применения в прямоугольных емкостных сооружениях. Выпуск разработан взамен выпуска 13, части 1 серии 3.900-3.

1.2. Марки, присвоенные каждому изделию, состоят из буквенно-цифровых групп, разделенных дефисом (например: ПСП 36-Б2-К1, ПСП 1.48-Б3-К4).

Первая группа содержит буквы ПСП, что обозначает „панель стеновая с опорной пятой" и цифры.

Первая цифра 1 обозначает, что панель повернута к воде гранью, обращенной к металлической опалубке, при обратной ориентации цифра 1 отсутствует.

Вторые цифры через точку обозначают высоту панели в дециметрах.

Вторая группа включает букву „Б", обозначающую схему работы панели - „балочная" и цифры, обозначающие схему нагрузки.

Третья группа включает букву „К", обозначающую тип стыка панелей - „клиновидный", и цифру:

1. - наличие выпусков арматуры пяты для связи с днищем с обеих сторон по схеме нагрузок „вода-вода".

При наличии выпусков арматуры пяты с одной стороны по схеме нагрузок „грунт-вода" или „воздух-вода" цифровой индекс 1 отсутствует.

3- шаг опор по верху балки 3,0м;
4- то же 1,5 или 1,0м.

При шаге опор 6,0м цифровой индекс отсутствует.

1.3. Схемы нагрузок см. выпуск 0-2 данной серии.

1.4 При применении бетонов пониженной проницаемости к соответствующей марке изделия должна быть добавлено обозначение проницаемости - буква „П".

2. Конструкция панелей

2.1 По форме вертикального сечения панели приняты двух типов: прямоугольные - высотой 2,4м и трапецивидные - высотой 3,0... 6,0м, увеличивающиеся по толщине к низу. Ширина панелей всех типоразмеров - 2980мм. Боковые грани панелей имеют клиновидный срез для образования омоноличиваемого стыка.

2.2. Для восприятия в сооружении усилий в горизонтальной плоскости в панелях имеются закладные изделия, соединяемые при монтаже приваркой накладок.

Разраб.	Остапенко		3.900.1-10.2-7	- ПЗ
Пров.	Лыгин			
Зав. гр.	Мазалова		Пояснительная записка	Стадия: Р; Лист: 1; Листов: 2
Гл. спец.	Власенко			Госстрой СССР Союзводоканалпроект Хорьковский Водоканалпроект
Н. контр.	Сокольская			
Нач. отд.	Шейко			

Инв. № подл. | Подпись и дата | Взам. инв. №

2.3. Армирование панелей принято сварными сетками:
-для панели основной сеткой на всю высоту панели и дополнительной в нижней зоне;
-для пяты плоскими и гнутыми сетками,

2.4. Для фиксации сеток в проектном положении используются каркасы закладных изделий и специальные фиксирующие каркасы.

2.5. В панелях предусмотрены строповочные петли с падающим кольцом. Кольца после обработки поверхности изделия необходимо поднять в вертикальное положение, а выемку заделать.

2.6. Защитный слой бетона до арматуры нижних сеток пяты -30мм, для остальной арматуры - 20мм.

2.7. Чертежи арматурных изделий приведены в выпуске 2-8 данной серии.

2.8. В сооружениях хозяйственно-питьевого водоснабжения для достижения гладкой поверхности при изготовлении изделий в заводских условиях производится обработка этих поверхностей валковыми и дисковыми машинами.

2.9. Торцевые поверхности пяты со стороны грани, обращенной внутрь емкости, не подвергаются обработке, поверхности должны быть шероховатыми.

Условные обозначения

В групповых чертежах при необходимости установления границы изображения, общего для ряда исполнений, но не имеющего точной привязки к какой-либо общей части изображения, применено изображение согласно рис. 1

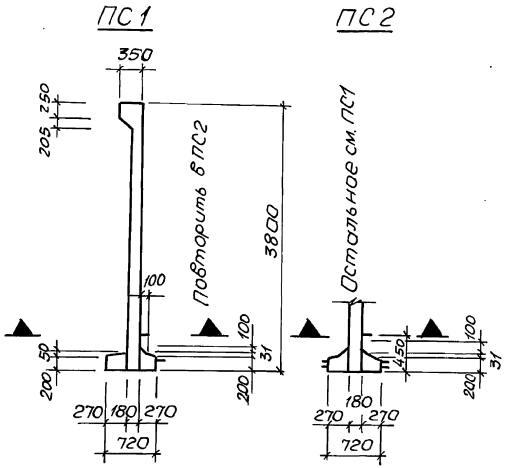

Рис. 1

ПС1, ПС2, ПС4

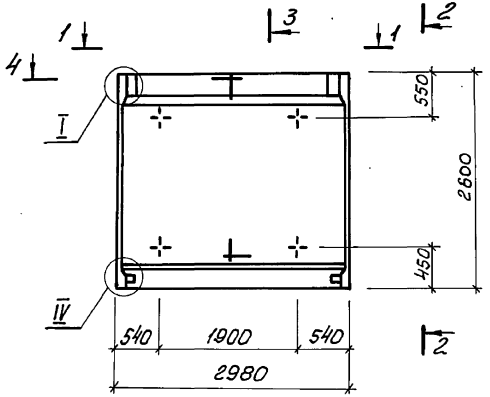

2-2

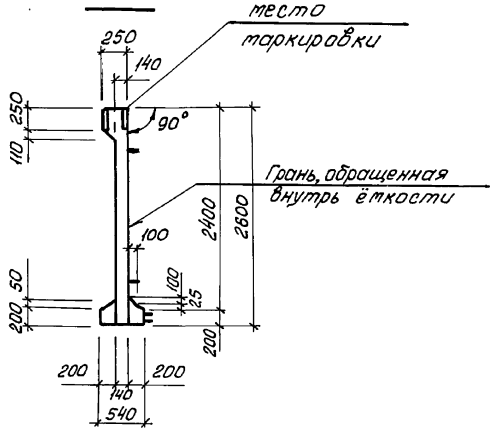

3-3

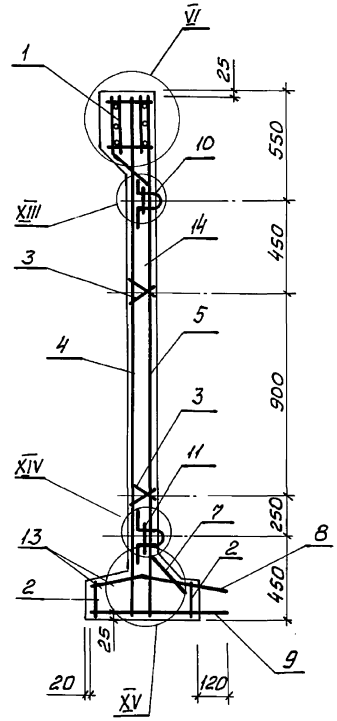

5-5

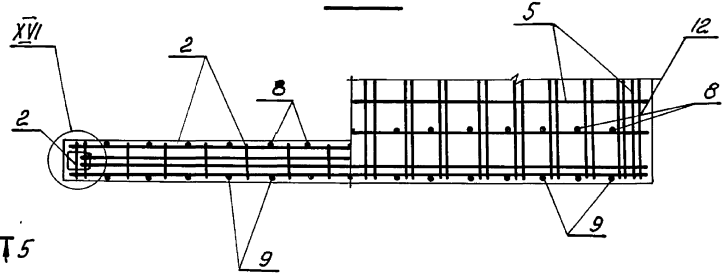

1-1

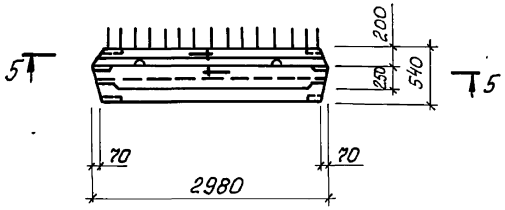

Спецификацию см. лист 3

Разраб.	Новгородцев			3.900.1-10.2-7 – 01.00	
Пров.	Лыгин				
Зав. гр.	Мазалова				
Гл. спец.	Власенко			Панель стеновая ПСП 24	Стадия: Р; Лист: 1; Листов: 3
Н. контр.	Сокальская				Госстрой СССР Союзводоканалниипроект Харьковский Водоканалпроект
Нач. отд.	Шейко				

24399-01 6

Копировал

Формат А3

Инв. № подл. | Подпись и дата | Взам. инв. №

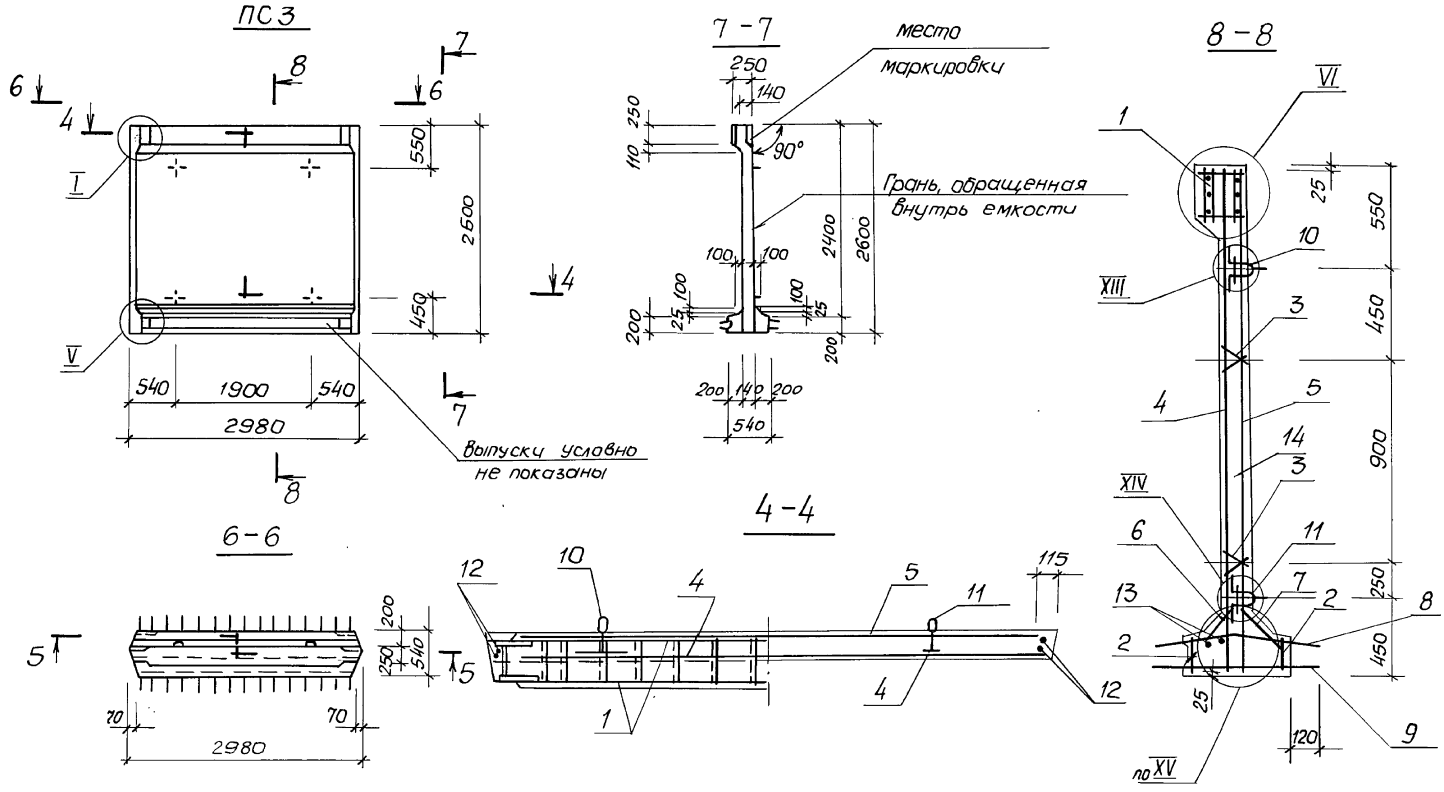

1. Сетки поз. 4.5 установить анкерующими стержнями к нижнему торцу панели.
2. Каркасы (Кр) и закладные изделия (МН) привязать к сеткам.
3. При установке строповочных петель допускается перерезать поперечный стержень сетки.
4. Узлы см. докум. 10.00.

Инв. № подл. | Подпись и дата | Взам. инв. №

поз.	Наименование		Кол. на панель пс 1	2	3	4			Обозначение документа
1	Изделие закладное	МН1	1						3.900.1-10.2-8-01.00
		МН2		1	1	1			
2		МН3Т	2	2	2	2			-03.00
3	Каркас	КР1	4	4	4	4			-00.01
4	Сетка	С1	1						-00.07
		С3		1	1				
		С91				1			-00.19
5		С2	1	1					-00.08
		С4			1	1			
6		С90а			1				-00.13
7		С90	1	1	1	1			-00.14
8		С101	1	1		1			-00.15
		С111			1				-00.16
9		С121	1	1					-00.17
		С141			1				-00.18
		С151				1			-00.20
10	Изделие закладное	МН23	2	2	2	2			-00.23
11		МН30	2	2	2	2			
12	ф8AIII, ℓ=2550; 1,0кг		4	4	4	4			без черт.
13	ф6AI, ℓ=2850; 0,63кг		2	2	2	2			без черт.
14	Бетон класса В15, W6, м³		1,38	1,38	1,39	1,39			
	Масса панели, т		3.5	3.5	3.5	3.5			
			ПСП24-Б1-К	ПСП24-Б2-К	ПСП24-Б2-К1	ПСП24-Б5-К			

1. Технические условия см. 3.900.1-10.2-10
2. Арматура: классов A-I и A-III по ГОСТ5781-82*

Инв.№подл. | Подпись и дата | Взам. инв.№

3.900.1-10.2-7 01.00

Лист 3

Формат А3

поз.	Наименование		Кол. на панель пс 1	2	3	4			Обозначение документа
1	Изделие закладное	МН3	1						3.900.1-10.2-8-01.00
		МН4		1	1	1			
2		МН38	2	2	2	2			-03.00
3	Каркас	КР1а	6	6	6	6			-00.01
4	Сетка	С5	1						-00.07
		С7		1					
		С9			1				
		С93				1			-00.19
5		С6	1	1					-00.08
		С8			1	1			
6		С51			1	1			-00.09
7		С88а			1				-00.13
8		С88	1	1	1	1			-00.14
9		С102	1	1		1			-00.15
		С112			1				-00.16
10		С122	1	1					-00.17
		С142			1				-00.18
		С152				1			-00.20
11		С52			1				-00.10
12	Изделие закладное	МН24	2	2	2	2			-00.23
13		МН31	2	2	2	2			
14	ф8AIII, ℓ=3150; 1,20кг		4	4	4	4			без черт.
15	ф6AI, ℓ=2850; 0,63кг		2	2	2	2			без черт
16	Бетон класса В15, W6 м³		1,98	1,98	1,99	1,99			
	Масса панели, т		5,0	5,0	5,0	5,0			
			ПСП30-Б1-К	ПСП30-Б2-К	ПСП30-Б2-К1	ПСП30-Б5-К			

1. Технические условия см. 3.900.1-10.2-10
2. Арматура: классов A-I и A-III по ГОСТ5781-82*

Инв.№подл. | Подпись и дата | Взам. инв.№

3.900.1-10.2-7 -02.00

Лист 3

Формат А4

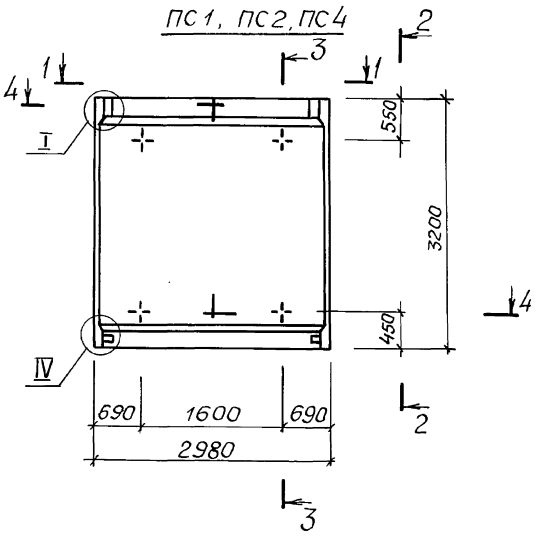

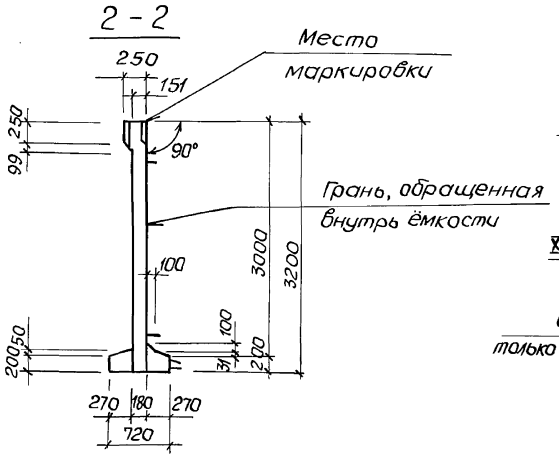

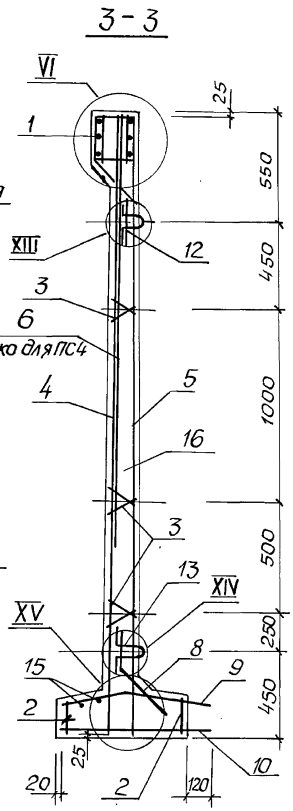

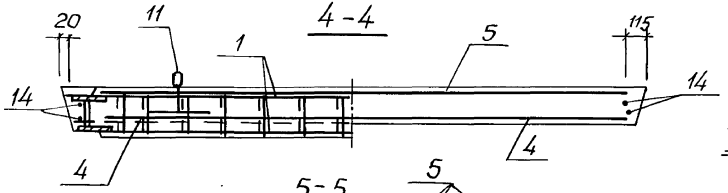

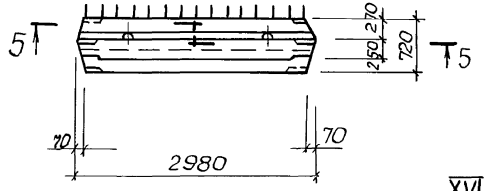

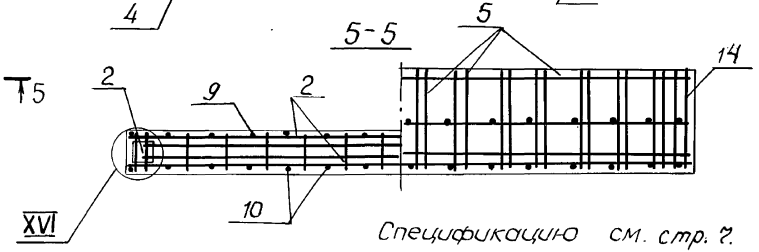

Спецификацию см. стр. 7.

Разраб.	Новгородцева		3.900.1-10.2-7 -02.00
Пров.	Лыгин		
Зав. гр.	Мозолова		Панель стеновая ПСП30
Гл. спец.	Власенко		Стадия: Р; Лист: 1; Листов: 3
Н. контр.	Сокольская		Госстрой СССР Союзводоканалниипроект Харьковский Водоканалпроект
Нач. отд.	Шейко		

24399-01 9 Копир. Мейстренко Формат А3

Инв. № подл. | Подпись и дата | Взам. инв. №

ПС3

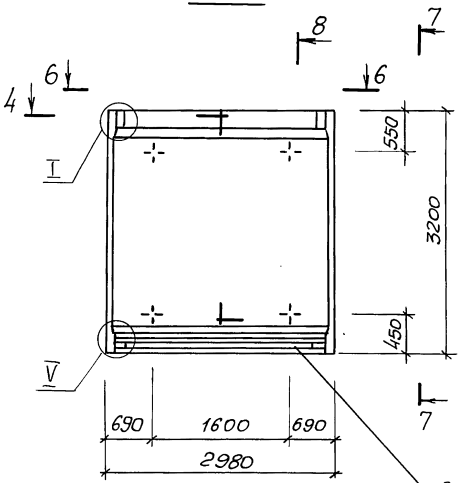

7 – 7

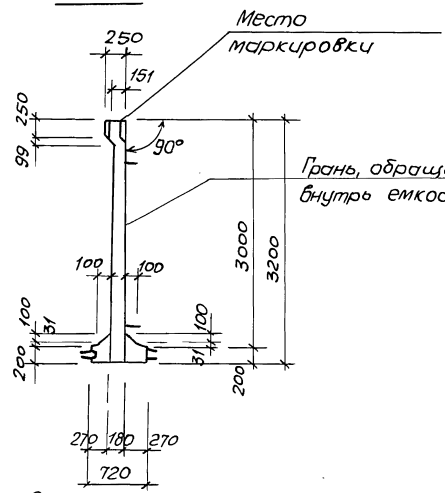

8 – 8

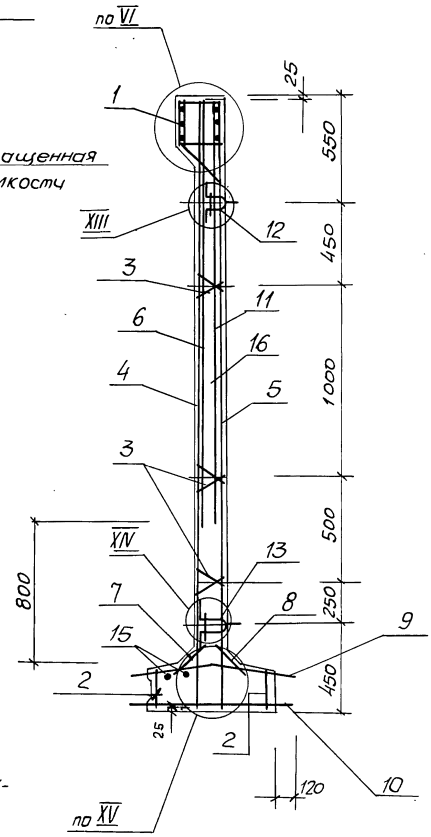

6 – 6

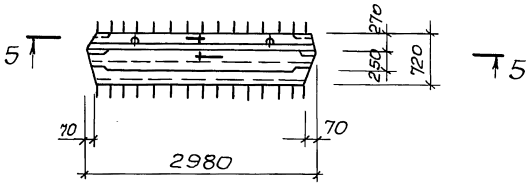

Выпуски условно не показаны

1. Сетки поз. 3, 4 установить анкерующими стержнями к нижнему торцу панели.
2. Каркасы (КР) и закладные изделия (Мн) привязать к сеткам.
3. При установке строповочных петель допускается перерезать поперечный стержень сетки.
4. Узлы см. докум. 10.00.

	3.900.1-10.2-7 – 02.00	Лист 2

24399-01 10 формат А3

Инв. № подл. | Подпись и дата | Взам. инв. №

3-3
для ПС1...ПС4, ПС8, ПС9

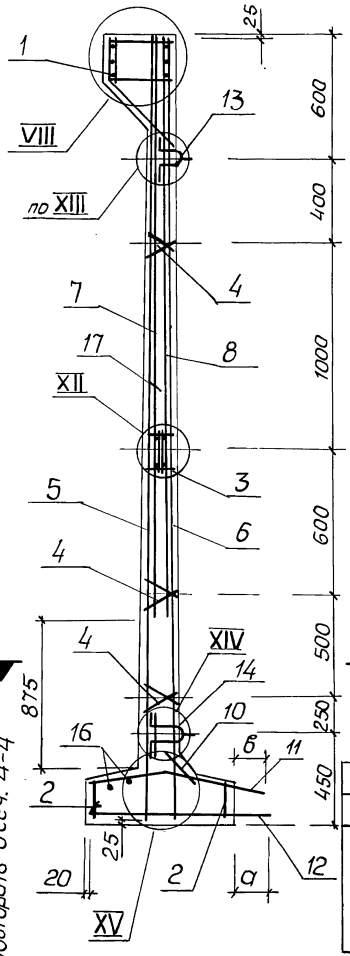

повторить в сеч. 4-4

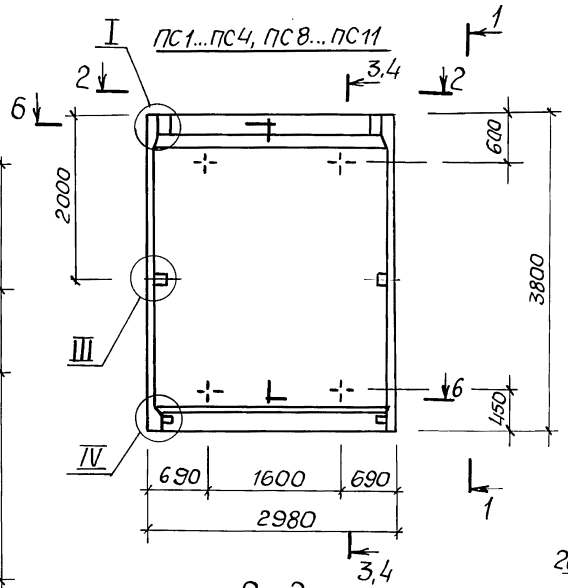

2-2

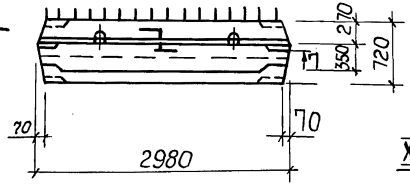

1-1

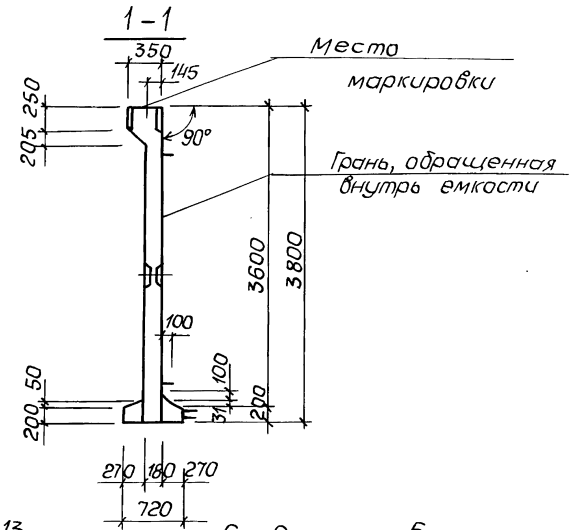

6-6

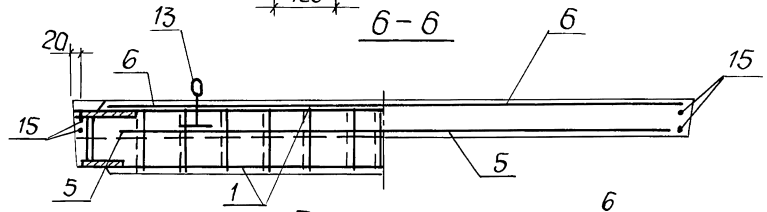

7-7

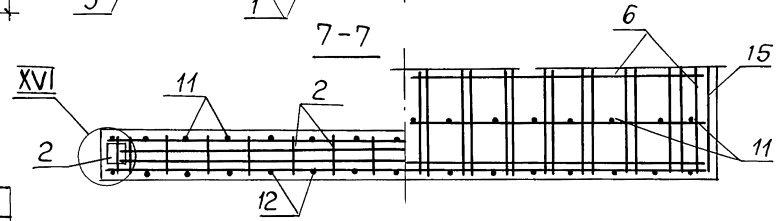

ПАНЕЛЬ ПС											
1	2	3	4	5	6	7	8	9	10	11	12
ПСП36-Б1-К	ПСП36-Б2-К	ПСП36-Б3-К	ПСП36-Б4-К	ПСП36-Б3-К4	ПСП36-Б4-К4	ПСП36-Б2-К1	ПСП36-Б3-К3	ПСП36-Б4-К3	ПСП36-Б5-К	ПСП36-Б5-К3	ПСП36-Б5-К4

Спецификацию см. лист 4

Разраб.	Новгородцева	
Пров.	Лыгин	
Зав. гр.	Мазалова	
Гл. спец.	Власенко	
Н. контр.	Сокольская	
Нач. отд.	Шейко	

3.900.1-10.2-7 - 03.00

Панель стеновая ПСП36

Стадия	Лист	Листов
Р	1	4

Госстрой СССР Союзводоканалниипроект Харьковский Водоканалпроект

Копир. Майстренко 24399-01 11 Формат А3

Инв. № подл. | Подпись и дата | Взам. инв. №

ПС 7

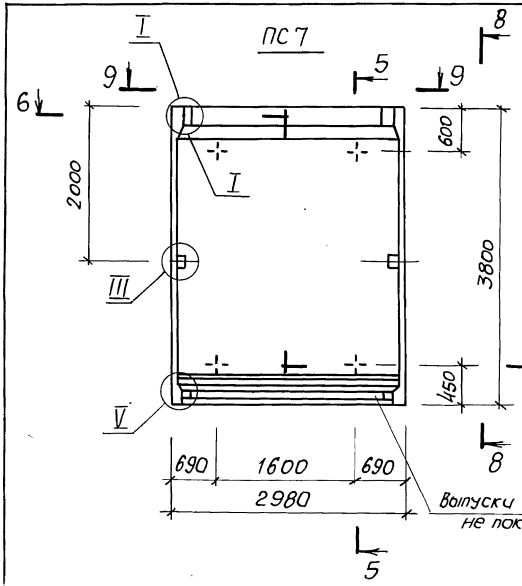

8 - 8

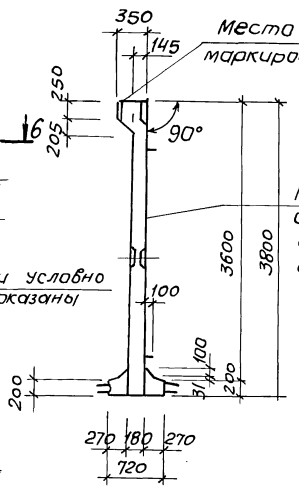

Выпуски условно не показаны

9 - 9

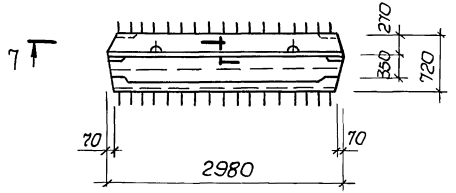

4 - 4

для ПС10, ПС11

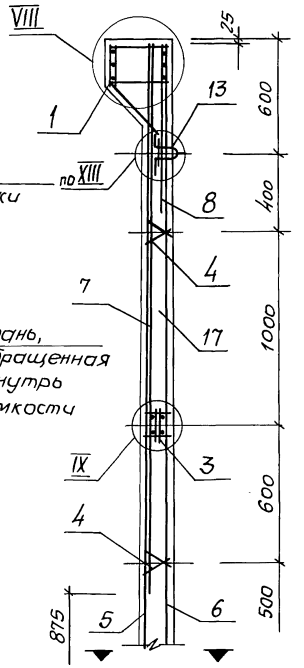

Остальное см. сечение 3-3

5 - 5

ПС 7

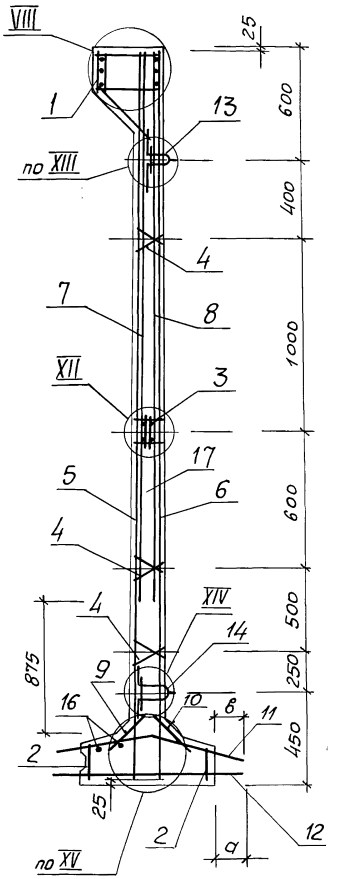

1. Сетки поз. 6, 5 установить анкерующими стержнями к нижнему торцу панели.
2. Каркасы (Кр) и закладные изделия (Мн) привязать к сеткам.
3. При установке строповочных петель допускается перерезать поперечный стержень сетки.
4. Узлы см. докум. 10.00.

Инв. № подл. | Подпись и дата | Взам. инв. №

ПС 5, ПС 6, ПС 12

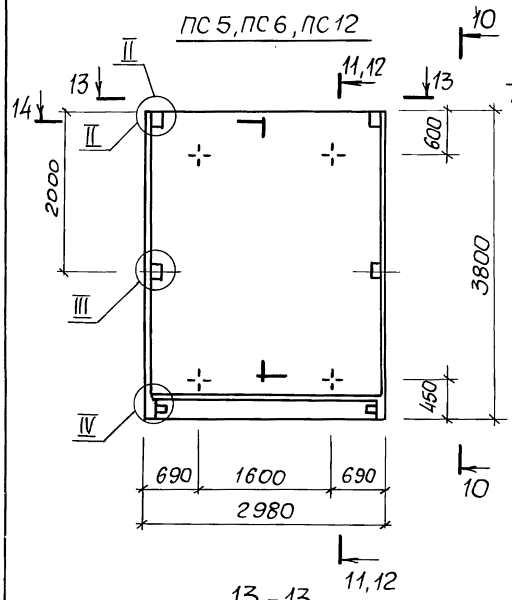

10 – 10

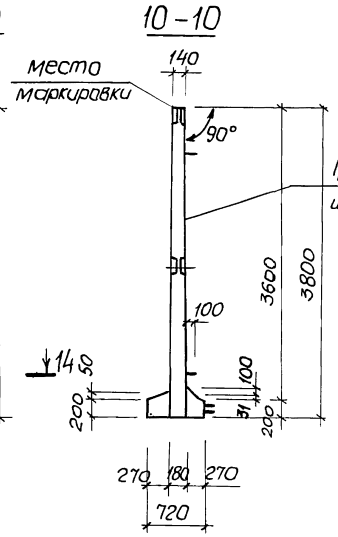

11 – 11

для ПС 5, ПС 6

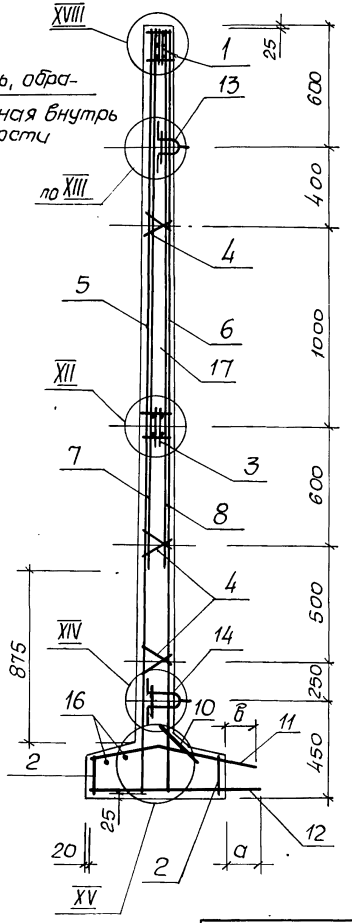

12 – 12

ПС 12

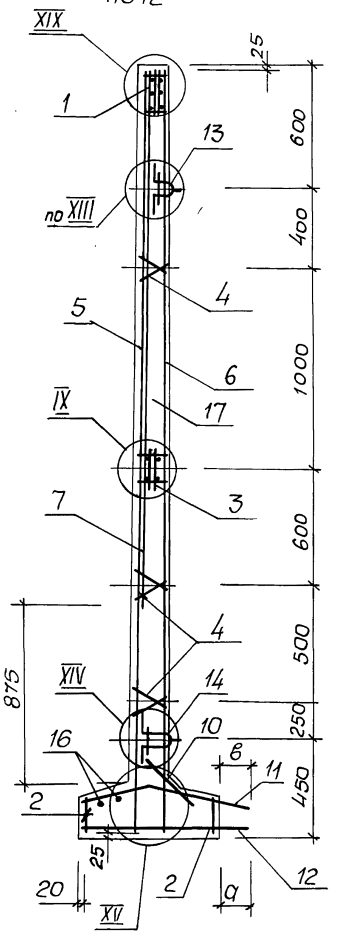

13 – 13

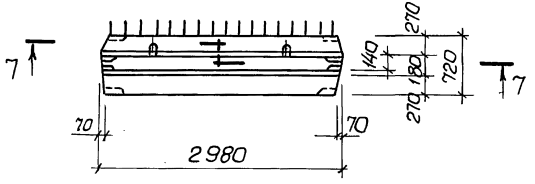

14 – 14

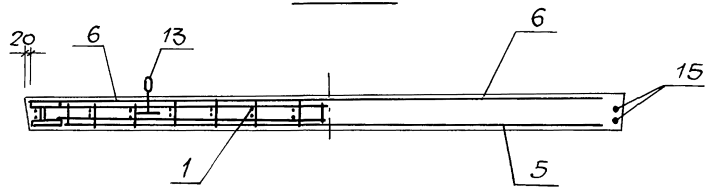

Инв. № подл. | Подпись и дата | Взам. инв. №

3.900.1-10.2-7 – 03.00

Лист 3

24399-01 13

Формат А3

Инв. № подл.	Подпись и дата	Взам. инв. №

Поз.	Наименование	Кол. на панель ПС 1	2	3	4	5	6	7	8	9	10	11	12	Обозначение документа
1	Изделие закладное МН5	1												3.900.1-10.2-В.01.00
	МН6		1					1						
	МН7			1										
	МН8				1									
	МН46								1		1	1		
	МН47									1				
	МН51					1	1						1	-04.00
2	МН39	2	2	2	2	2	2	2	2	2	2	2	2	-03.00
3	МН15	1	1	1	1	1	1	1	1	1	1	1	1	-02.00
4	Каркас КР1а	6	6	6	6	6	6	6	6	6	6	6	6	-00.01
5	Сетка С11	1												-00.07
	С13		1											
	С15			1		1			1					
	С17				1		1			1				
	С19							1						
	С81										1	1	1	-00.11
6	С10	1	1											-00.08
	С12			1	1	1	1		1	1				
	С14							1			1	1	1	
7	С53	1	1					1			1	1	1	-00.09
	С55			1		1			1					
8	С54	1												-00.10
	С56		1	1		1		1	1					
	С58				1		1			1				
	С82										1	1	1	-00.12
9	С88а							1						-00.13
10	С88	1	1	1	1	1	1	1	1	1	1	1	1	-00.14
11	С103	1	1	1	1	1	1		1	1				-00.15
	С105										1	1	1	
	С113							1						-00.16
12	С123	1	1											-00.17
	С125			1		1			1					
	С126				1		1			1				
	С143							1						-00.18
	С124										1	1	1	-00.17
13	Изделие закладное МН25	2	2	2	2	2	2	2	2	2	2	2	2	-00.23
14	МН32	2	2	2	2	2	2	2	2	2	2	2	2	
15	ф10AIII, ℓ=3750; 2,3кг	4	4	4	4	4	4	4	4	4	4	4	4	без черт.
16	ф8AI, ℓ=2850; 1,1кг	2	2	2	2	2	2	2	2	2	2	2	2	без черт.
	Размер в мм, а	120	120	140	160	140	160	140	140	160	140	140	140	
	в	120	120	120	120	120	120	140	120	120	140	140	140	
17	Бетон класса В15, W6, м³	2,35	2,35	2,35	2,35	2,16	2,16	2,35	2,35	2,35	2,35	2,35	2,16	
	Масса панели, т	5,9	5,9	5,9	5,9	5,4	5,4	5,9	5,9	5,9	5,9	5,9	5,4	

1. Технические условия см. 3.900.1-10.2-10
2. Арматура: классов А-I и А-III по ГОСТ 5781-82*
3. Маркировка панелей на листе 1.

24359-01 14

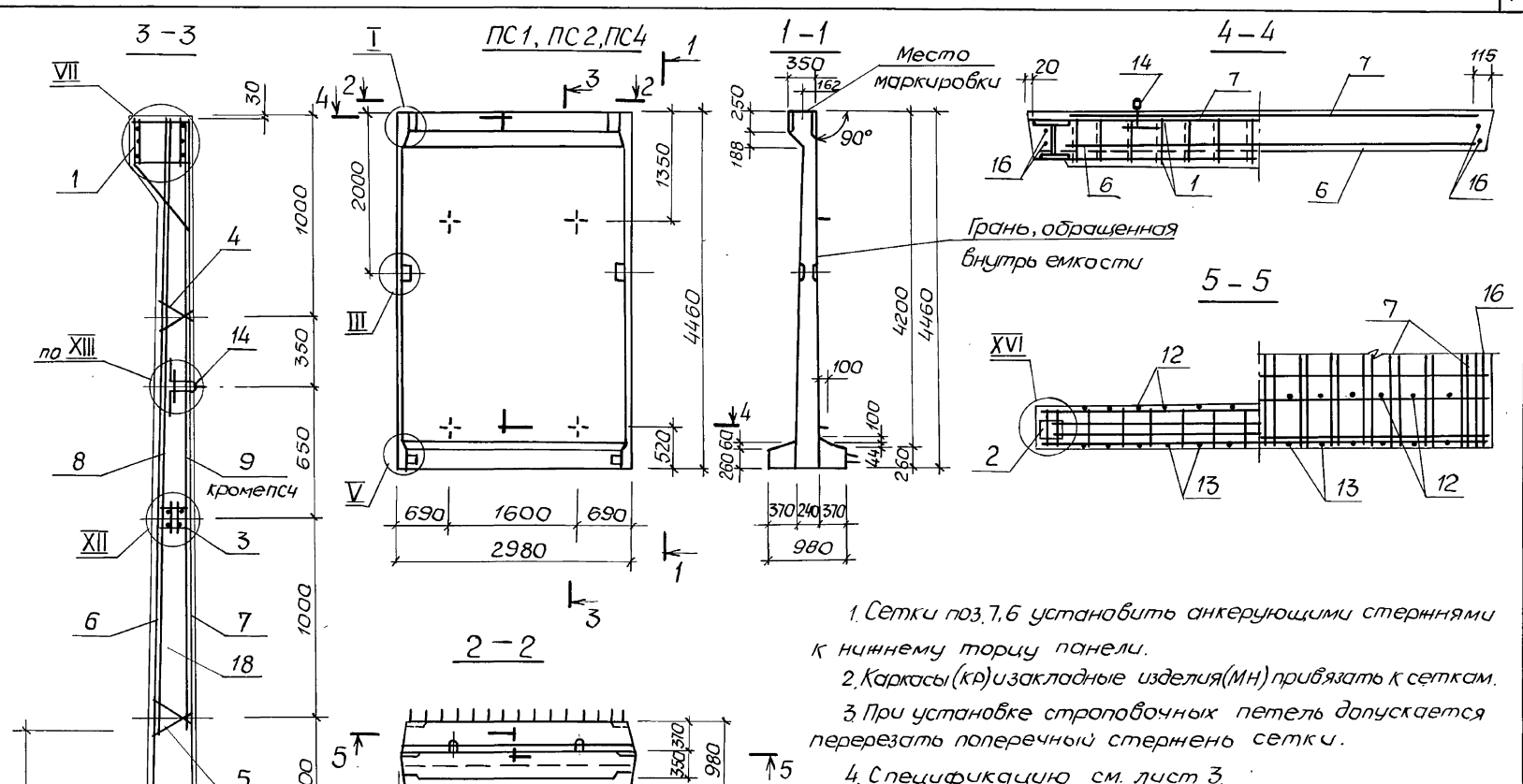

1. Сетки поз. 7, 6 установить анкерующими стержнями к нижнему торцу панели.
2. Каркасы (КР) и закладные изделия (МН) привязать к сеткам.
3. При установке строповочных петель допускается перерезать поперечный стержень сетки.
4. Спецификацию см. лист 3.
5. Узлы см. докум. 10.00.

Разраб.	Новгородцева		3.900.1-10.2-7 –04.00
Пров.	Лыгин		
Зав. гр.	Мазалова		Панель стеновая ПСП 42
Гл. спец.	Власенка		Стадия: Р; Лист: 1; Листов: 3
Н. контр.	Сокольская		Госстрой СССР Союзводоканалниипроект Харьковский Водоканалпроект
Нач. отд.	Шейка		

Копир. Мастерская 24399-01 15 Формат А3

Инв. № подл. | Подпись и дата | Взам. инв. №

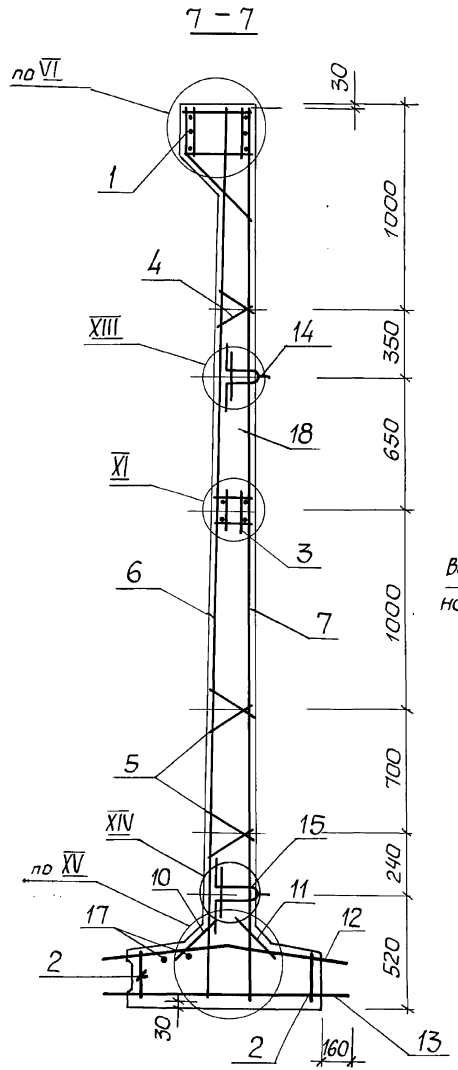

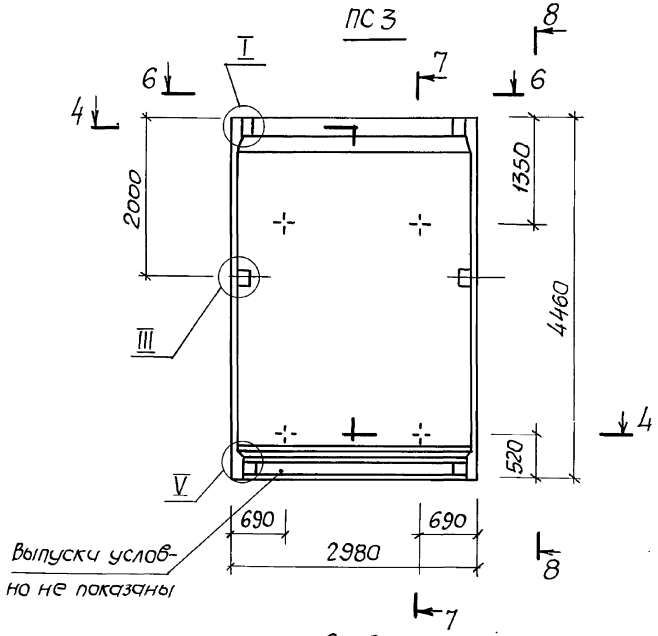

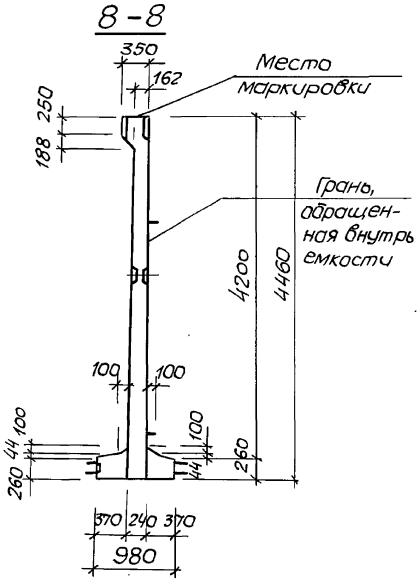

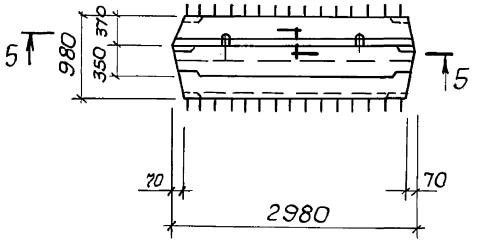

Инв.№подл. | Подпись и дата | Взам.инв.№

Инв. № подл.	Подпись и дата	Взам. инв. №

Поз.	Наименование	Кол. на панель ПС				Обозначение документа
		1	2	3	4	
1	Изделие закладное МН9	1				3.900.1-10.2-8 01.00
	МН10		1	1	1	
2	МН40	2	2	2	2	03.00
3	МН16	1	1	1	1	02.00
4	Каркас Кр1[а]	2	2	2	2	00.01
5	Кр2	4	4	4	4	
6	Сетка С21	1				00.07
	С23		1			
	С25			1		
	С95				1	00.19
7	С16	1				00.08
	С18		1			
	С20			1		
	С36				1	00.20
8	С57	1	1			00.09
	С73				1	
9	С62	1	1			00.10
10	С88[а]			1		00.13
11	С88	1	1	1	1	00.14
12	С104	1	1			00.15
	С114			1		00.16
	С161				1	00.21
13	С127	1				00.17
	С128		1			
	С144			1		00.18
	С153				1	00.20
14	Изделие закладное МН26	2	2	2	2	00.23
15	МН33	2	2	2	2	
16	Ф10 AIII, ℓ=4400; 2,7 кг	4	4	4	4	без черт.
17	Ф10 AI, ℓ=2850; 1,8 кг	2	2	2	2	без черт.
18	Бетон класса В15, W6, м³	3,43	3,43	3,44	3,44	
	Масса панели, т	8,6	8,6	8,6	8,6	
		ПС 42-61-К	ПС 42-62-К	ПС 42-62-К1	ПС 42-65-К	

1. Технические условия см. 3.900.1-10.2-10.
2. Арматура: классов A-I и A-III по ГОСТ 5781-82*.

24399-01 17

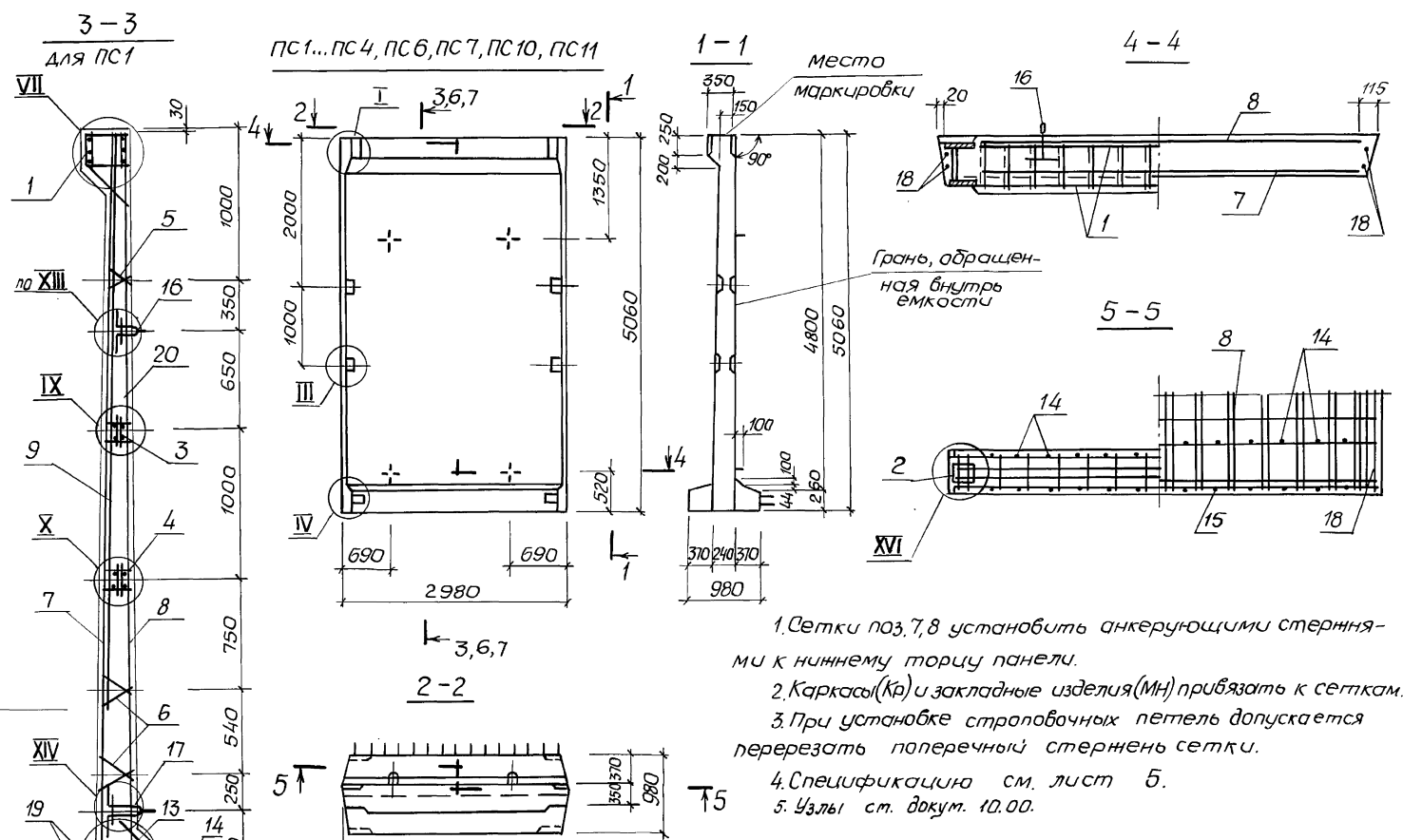

Разраб.	Новгородцева		
Пров	Лыгин		
Зав. гр.	Маслова		
Гл. спец.	Власенко		
Н. контр.	Сокольская		
Нач. отд.	Шейко		

3.900.1-10.2-7 -05.00

Панель стеновая ПСП48

Стадия	Лист	Листов
Р	1	5

Госстрой СССР Союзводоканалниипроект Харьковский Водоканалпроект

Копир. Майстренко 24399-01 18 Формат А3

Инв. № подл. | Подпись и дата | Взам. инв. №

6 – 6

для ПС2 ... ПС4, ПС6, ПС7

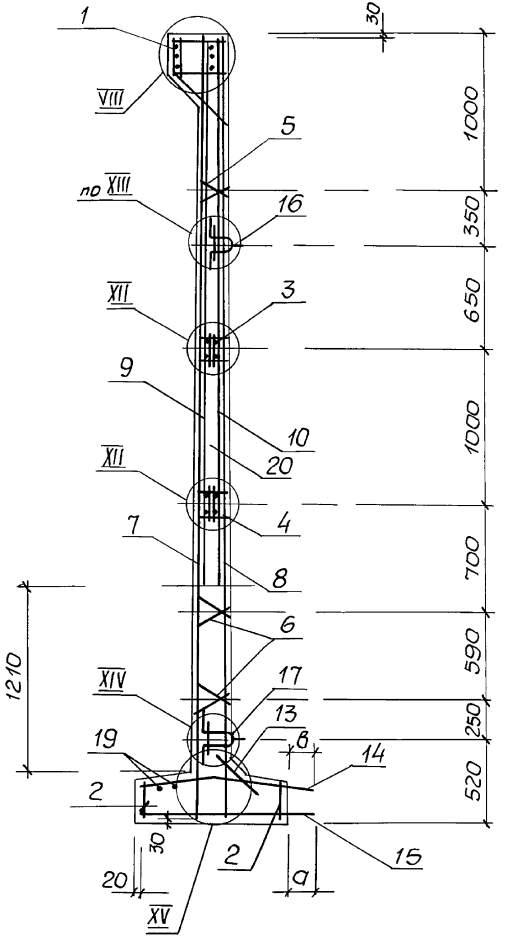

7 – 7

ПС10, ПС11

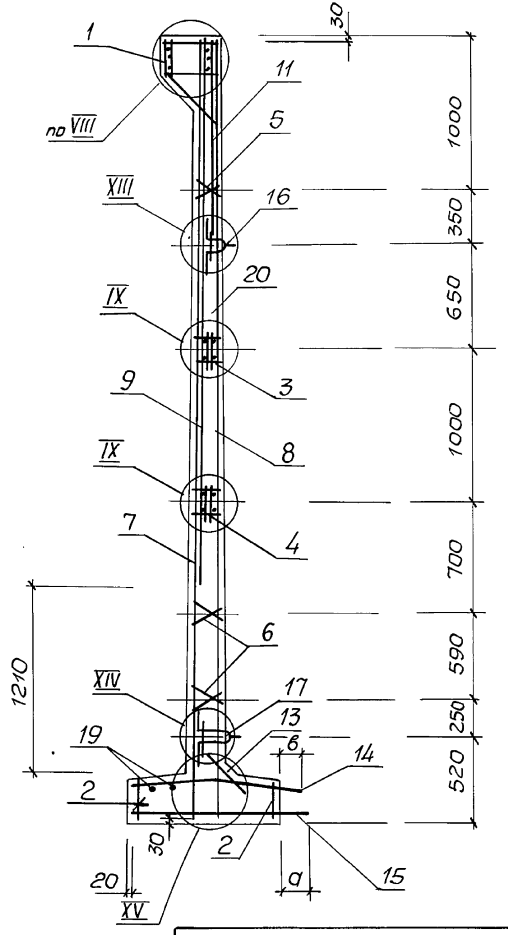

Инв. № подл. | Подпись и дата | Взам. инв. №

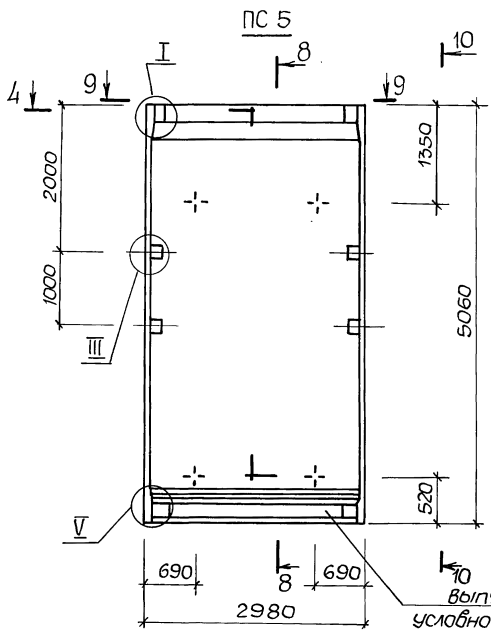

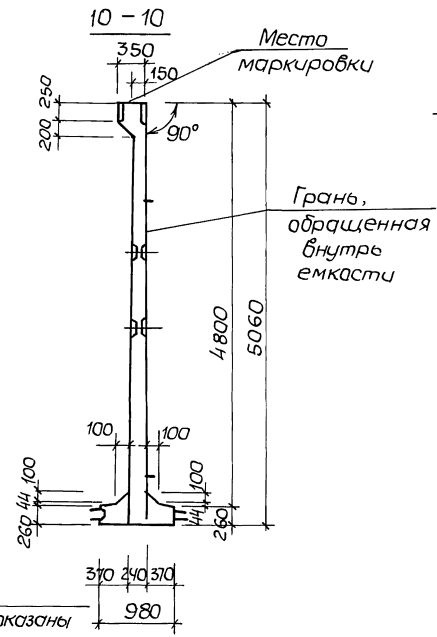

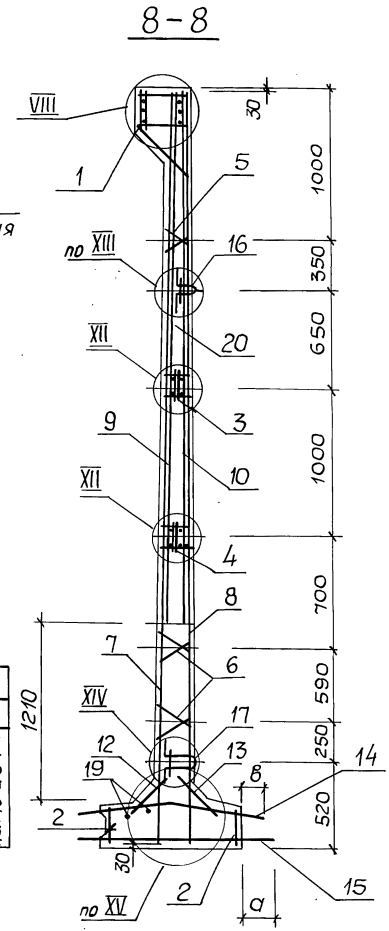

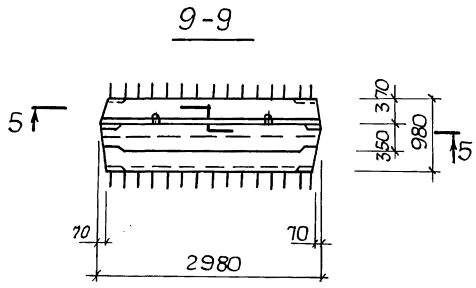

ПАНЕЛЬ ПС											
1	2	3	4	5	6	7	8	9	10	11	12
ПСП48-Б1-К	ПСП48-Б2-К	ПСП48-Б3-К	ПСП48-Б4-К	ПСП48-Б2-К1	ПСП48-Б3-К3	ПСП48-Б4-К3	ПСП48-Б3-К4	ПСП48-Б4-К4	ПСП48-Б5-К	ПСП48-Б5-К3	ПСП48-Б5-К4

Спецификацию см. лист 5

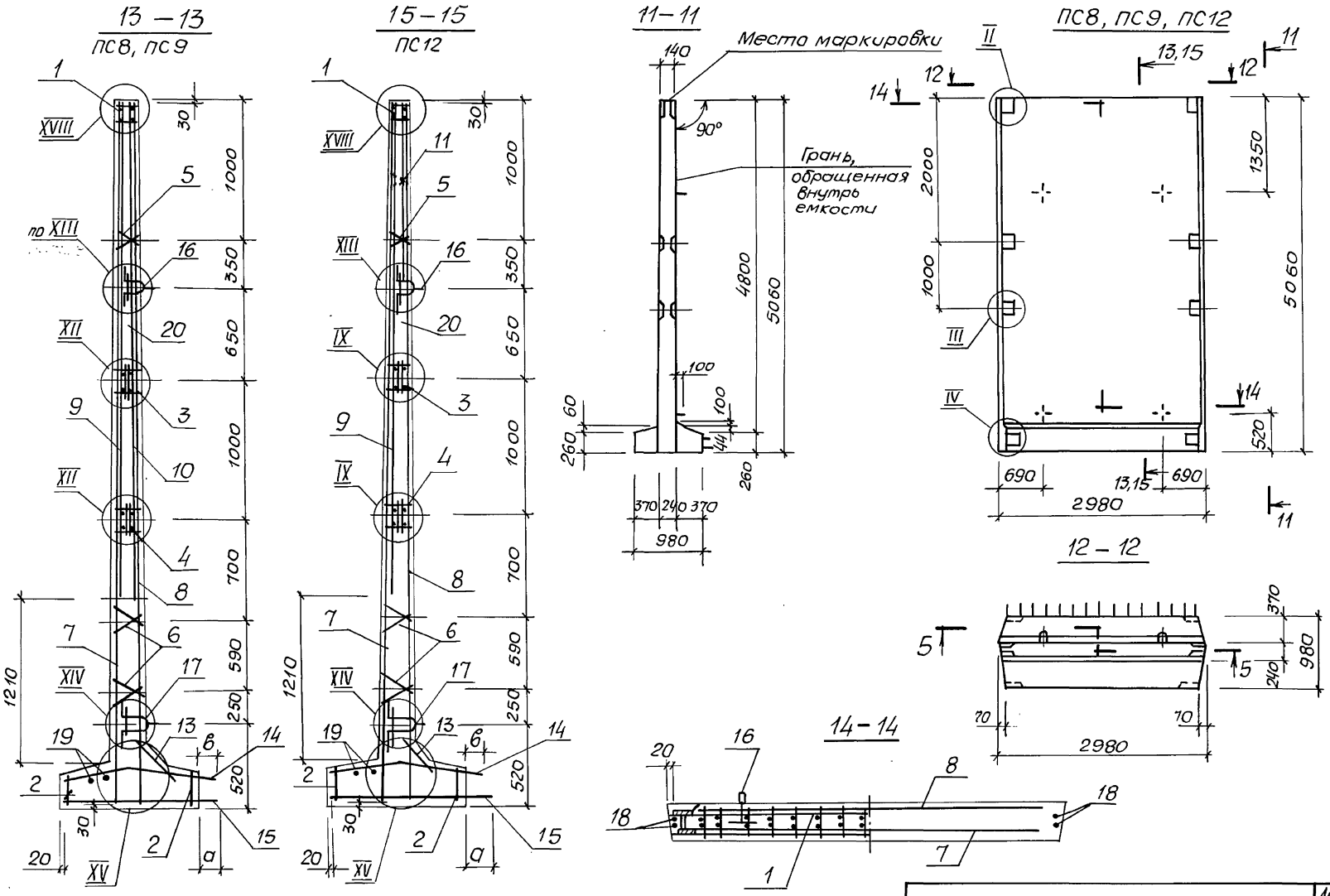

Инв. № подл.	Подпись и дата	Взам. инв. №

Поз.	Наименование	Кол. на панель ПС 1	2	3	4	5	6	7	8	9	10	11	12	Обозначение документа
1	Изделие закладное МН11	1												3.900.1-10.2-8-01.00
	МН12		1			1					1			
	МН13			1										
	МН14				1									
	МН48						1	1				1		
	МН52								1	1			1	-04.00
2	МН41	2	2	2	2	2	2	2	2	2	2	2	2	-03.00
3	МН17	1	1	1	1	1	1	1	1	1	1	1	1	-02.00
4	МН18	1	1	1	1	1	1	1	1	1	1	1	1	
5	Каркас КР1	2	2	2	2	2	2	2	2	2	2	2	2	-00.01
6	КР2	4	4	4	4	4	4	4	4	4	4	4	4	
7	Сетка С27	1												-00.07
	С29		1											
	С31			1			1		1					
	С33				1			1		1				
	С35					1								
	С83										1	1	1	-00.11
8	С22	1	1	1	1		1	1	1	1				-00.08
	С24					1					1	1	1	
9	С59	1												-00.09
	С61		1	1	1	1	1	1	1	1	1	1	1	
10	С64		1			1								-00.10
	С66			1	1		1	1	1	1				
11	С84										1	1	1	-00.12
12	С88а					1								-00.13
13	С88	1	1	1	1	1	1	1	1	1	1	1	1	-00.14
14	С106	1	1	1	1		1	1	1	1				-00.15
	С108										1	1	1	
	С115					1								-00.16
15	С128										1	1	1	-00.17
	С130	1												
	С131		1											
	С135			1			1		1					
	С137				1			1		1				
	С145					1								-00.18
16	Изделие закладное МН27	2	2	2	2	2	2	2	2	2	2	2	2	-00.23
17	МН33	2	2	2	2	2	2	2	2	2	2	2	2	
18	ф10 AIII, ℓ=5000; 3,09кг	4	4	4	4	4	4	4	4	4	4	4	4	Без черт.
19	ф12 AI, ℓ=2850; 2,53кг	2	2	2	2	2	2	2	2	2	2	2	2	Без черт.
	Размеры в мм, а	160	160	180	200	140	180	200	180	200	120	120	120	
	б	160	160	160	160	120	160	160	160	160	120	120	120	
20	Бетон класса В15, W6, м³	3,69	3,69	3,69	3,69	3,70	3,69	3,69	3,48	3,48	3,69	3,69	3,48	
	Масса, панели, т	9,2	9,2	9,2	9,2	9,2	9,2	9,2	8,7	8,7	9,2	9,2	8,7	

1. Технические условия см. 3.900.1-10.2-10.
2. Арматура: классов AI и A-III по ГОСТ 5781-82*
3. Маркировку панелей см. лист 3.

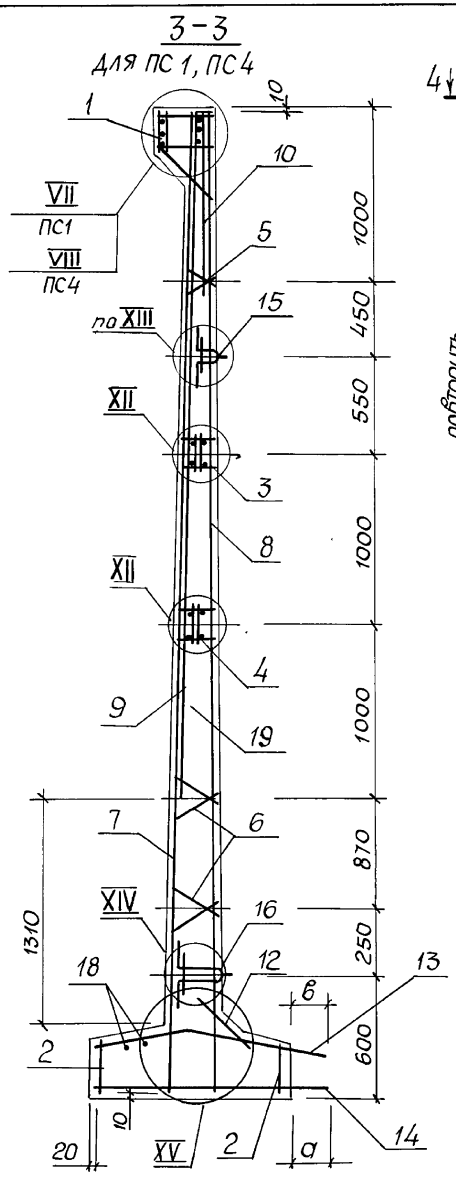

Узлы см. докум. 10.00.

Спецификацию см. лист 3.

Разраб.	Новгородцева		3.900.1-10.2-7 -06.00		
Пров.	Мыгин				
Зав. гр.	Мазолова		Панель стеновая ПСП 54	Стадия	Лист	Листов
Гл. спец.	Власенко			Р	1	3
Н. контр.	Сокольская			Госстрой СССР Союзводоканалниипроект Харьковский Водоканалпроект		
Нач. отд.	Шейко					

Копир. Майстренко 24399-01 23 Формат А3

Инв. № подл. | Подпись и дата | Взам. инв. №

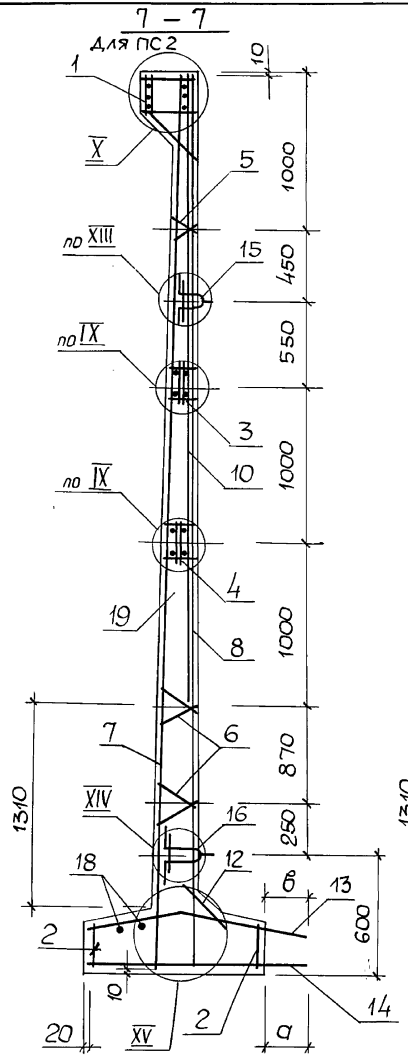

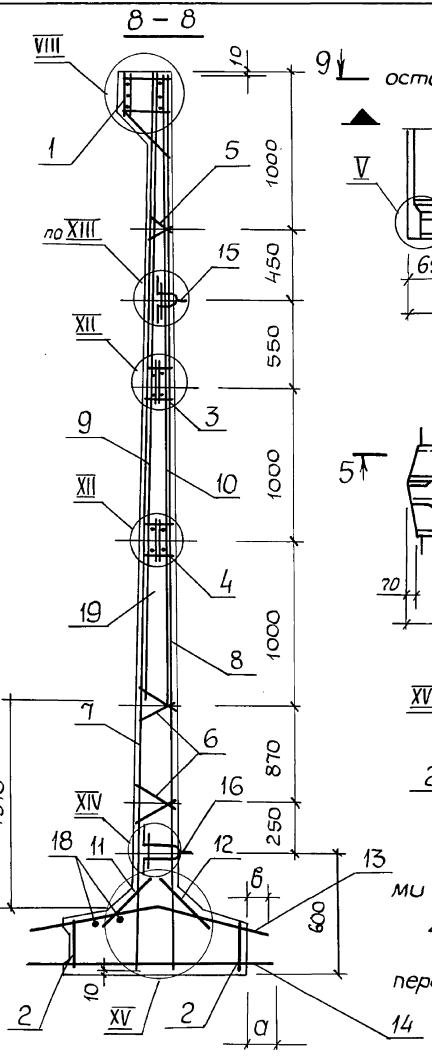

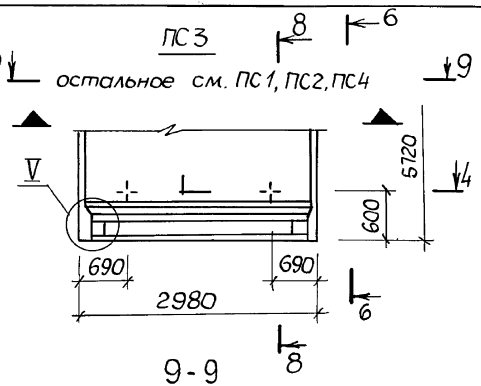

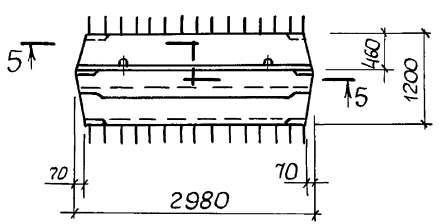

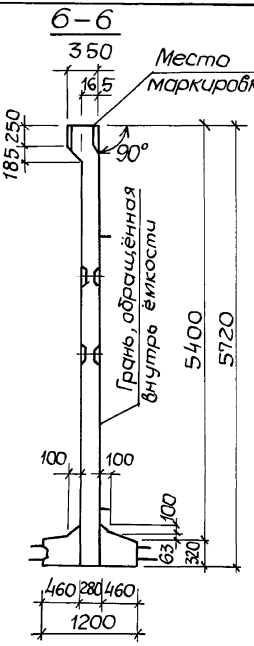

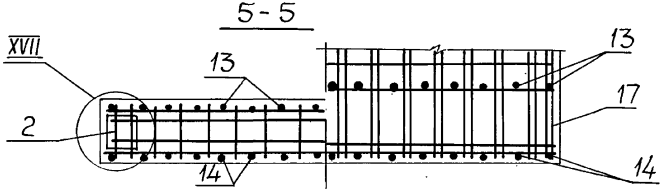

1. Сетки поз.7, 8 установить анкерующими стержнями к нижнему торцу панели.
2. Каркасы (Кр) и закладные изделия (МН) привязать к сеткам.
3. При установке строповочных петель допускается перерезать поперечный стержень сетки

Инв.№подл.	Подпись и дата	Взам.инв.№

3.900.1-10.2-7 – 06.00	Лист 2

Поз.	Наименование		Кол. на панель ПС				Обозначение документа
			1	2	3	4	
1	Изделие закладное	МН44	1				3.900.1-10.2-8.01.00
		МН45		1	1	1	
2		МН42	2	2	2	2	03.00
3		МН19	1	1	1	1	02.00
4		МН20	1	1	1	1	
5	Каркас	КР1а	2	2	2	2	00.01
6		КР3	4	4	4	4	
7	Сетка	С37	1				00.07
		С39		1			
		С41			1		
		С85				1	00.11
8		С26	1	1			00.08
		С28			1	1	
9		С63	1				00.09
		С65			1	1	
10		С68		1	1		00.10
		С86	1			1	00.12
11		С88а			1		00.13
12		С88	1	1	1	1	00.14
13		С107	1	1			00.15
		С110				1	
		С116			1		00.16
14		С132				1	00.17
		С133	1				
		С134		1			
		С146			1		00.18
15	Изделие закладное	МН28	2	2	2	2	00.23
16		МН34	2	2	2	2	
17	Ф10 AIII, ℓ=5780; 3.52 кг		4	4	4	4	без черт.
18	Ф12 AI, ℓ=2850; 2.53 кг		2	2	2	2	без черт.
	Размеры в мм	а	160	160	180	160	
		в	160	160	180	120	
19	Бетон класса В15, W6, м³		4,84	4,84	4,85	4,84	
	Масса панели, т		12,1	12,1	12,1	12,1	
			ПСП54-61-К	ПСП54-62-К	ПСП54-62-К1	ПСП54-65-К	

1. Технические условия см. 3.900.1-10.2-10.
2. Арматура: классов A-I и A-III по ГОСТ 5781-82*.

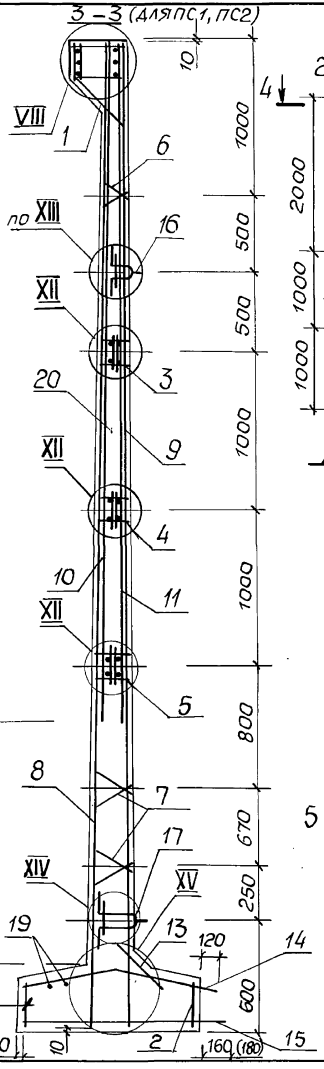

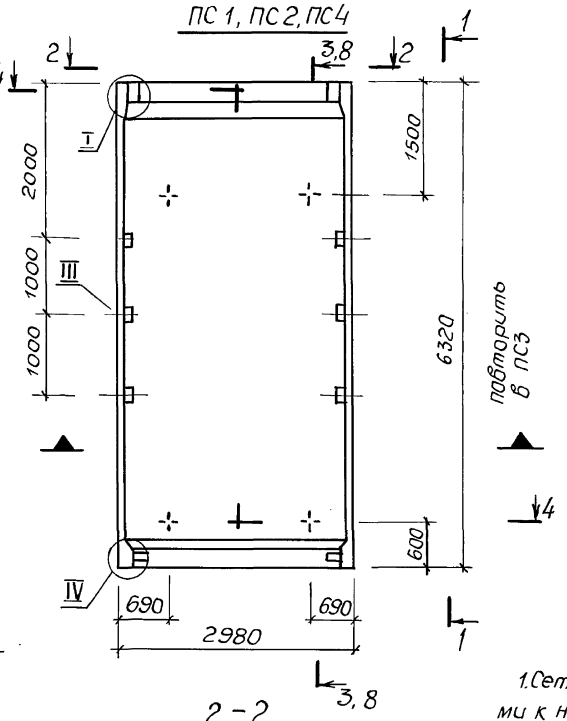

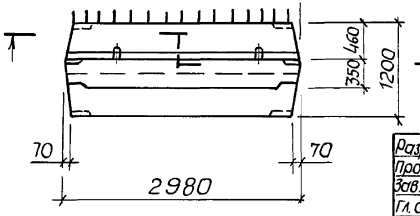

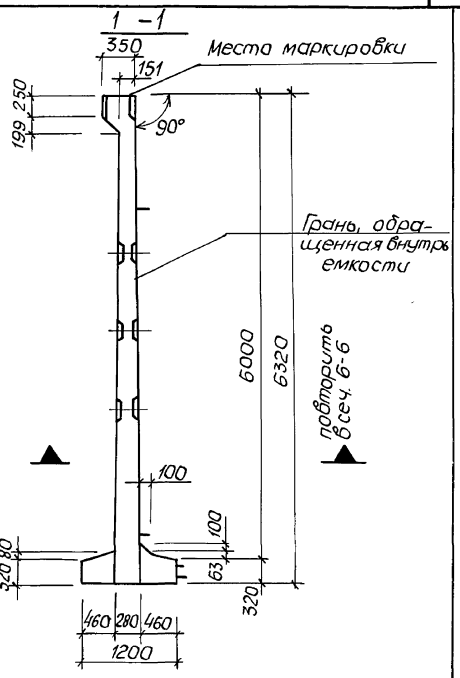

1. Сетки поз. 8,9 установить анкерующими стержнями к нижнему торцу панели.
2. Каркасы (КР) и закладные изделия (МН) привязать к сеткам.
3. При установке строповочных петель допускается перерезать поперечный стержень сетки.
4. Спецификацию см. лист 3.
5. Размер в скобках для ПС2
6. Узлы см. докум. 10.00.

Разраб.	Новгородцева		
Пров.	Лыгин		
Зав. гр.	Мазалова		
Гл. спец.	Власенко		
Н. контр.	Окольская		
Нач. отд.	Шейко		

3.900.1-10.2-7 – 07.00

Панель стеновая ПСП 60

Стадия	Лист	Листов
Р	1	3

Госстрой СССР Союзводоканалниипроект Харьковский Водоканалпроект

Инв. № подл. | Подпись и дата | Взам. инв. №

Копир. Майстренко 24399-01 26 Формат А3

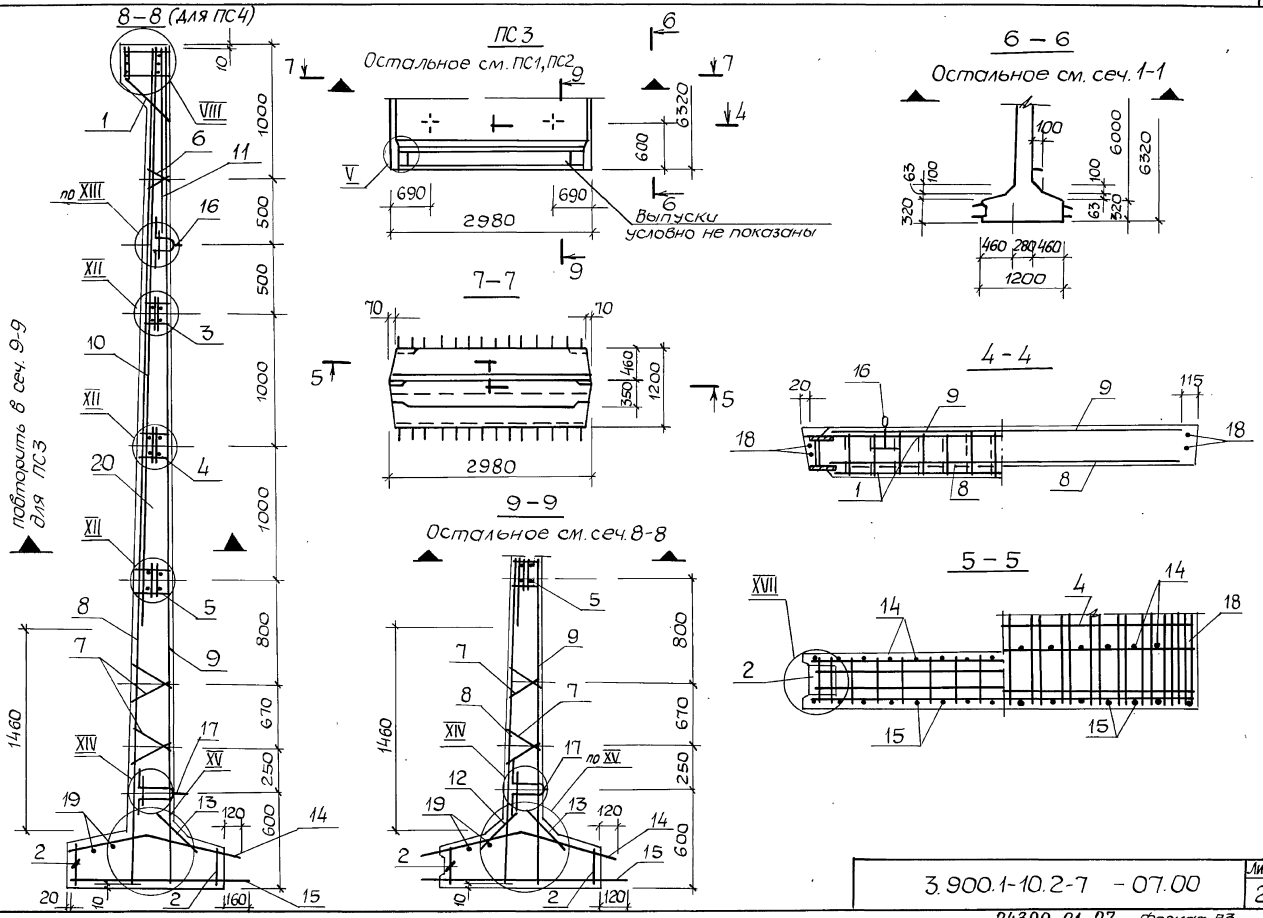
8–8 (для ПС4)
повторить в сеч. 9-9 для ПС3
ПС3
Остальное см. ПС1, ПС2
Выпуски условно не показаны
6 – 6
Остальное см. сеч. 1-1
7–7
4 - 4
9–9
Остальное см. сеч. 8-8
5 – 5
2980
690
1200
1460

Инв. № подл.	Подпись и дата	Взам. инв. №

Поз.	Наименование	Кол. на панель ПС 1	2	3	4											Обозначение документа
1	Изделия закладные МН49	1														3.900.1-10.2-8-01.00
	МН50		1	1	1											
2	МН43	2	2	2	2											– 03.00
3	МН21	1	1	1	1											– 02.00
4	МН22	1	1	1	1											
5	МН22а	1	1	1	1											
6	Каркас Кр1	2	2	2	2											– 00.01
7	Кр3	4	4	4	4											
8	Сетка С43	1														– 00.07
	С45		1													
	С47			1												
	С97				1											– 00.19
9	С30	1														– 00.07
	С32		1													
	С34			1	1											
10	С67	1														– 00.09
	С69		1													
	С71			1	1											
11	С70	1														– 00.10
	С72		1													
	С74			1												
	С86				1											– 00.12
12	С88а			1												– 00.13
13	С88	1	1	1	1											– 00.14
14	С109	1	1													– 00.15
	С117			1												– 00.16
	С162				1											– 00.21
15	С134	1														– 00.17
	С136		1													
	С147			1												– 00.18
	С154				1											– 00.20
16	Изделие закладное МН29	2	2	2	2											– 00.23
17	МН35	2	2	2	2											
18	Ф10 AIII, ℓ=6300; 3,89 кг	4	4	4	4											без черт.
19	Ф12 AI, ℓ=2850; 2,53 кг	2	2	2	2											без черт.
20	Бетон класса В15, W6, м³	5,14	5,14	5,14	5,14											
	Масса панели, т	12,9	12,9	12,9	12,9											
		ПСП60-Б1-К	ПСП60-Б2-К	ПСП60-Б2-К1	ПСП60-Б5-К											

1. Технические условия см. 3.900.1-10. 2-10.
2. Арматура: классов А-I и А-III по ГОСТ 5781-82*.

24299-01 28

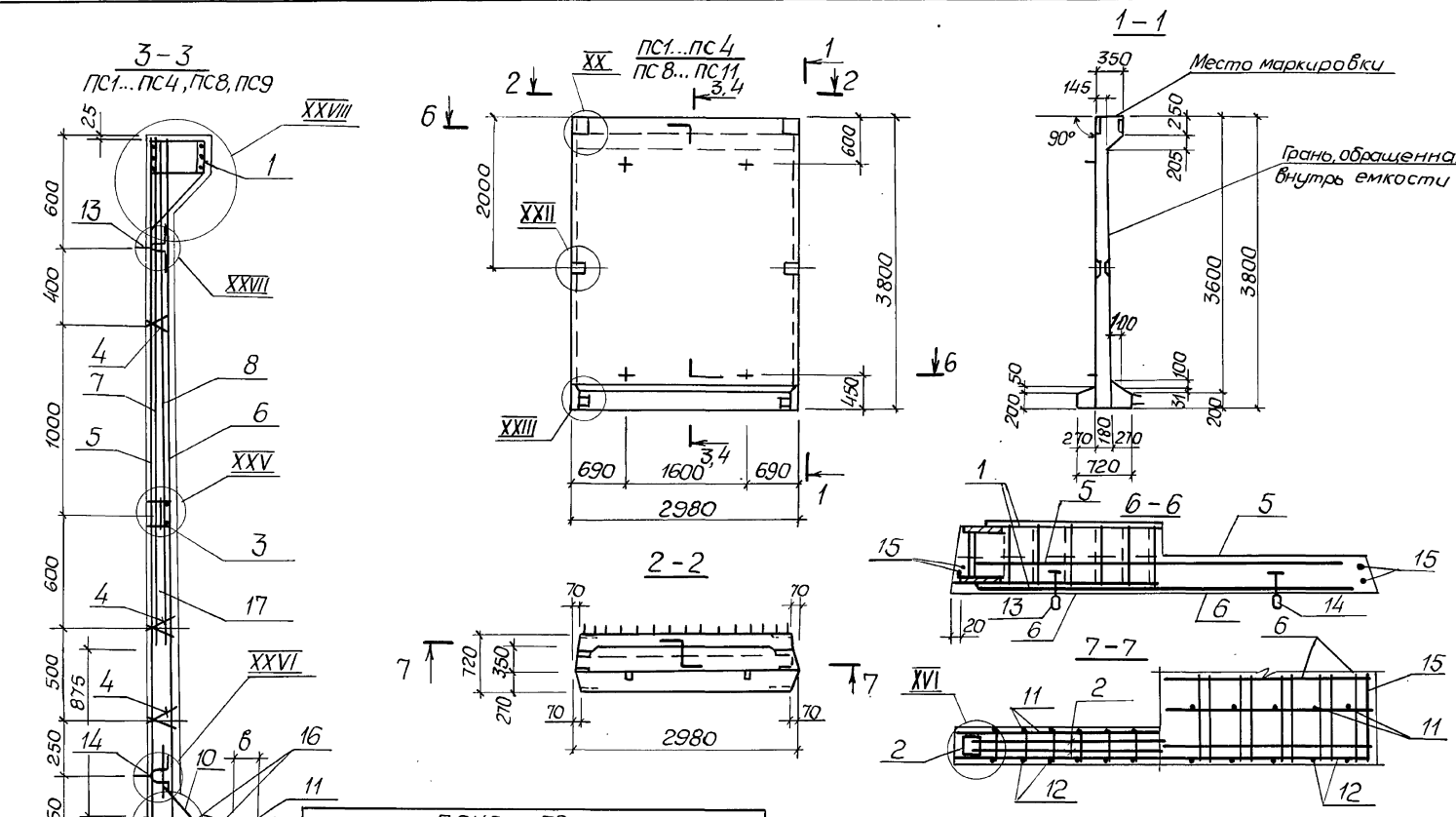

Спецификацию см. лист 4.

ПАНЕЛЬ ПС											
1	2	3	4	5	6	7	8	9	10	11	12
ПСП 1.36-Б1-К	ПСП1.36-Б2-К	ПСП1.36-Б3-К	ПСП1.36-Б4-К	ПСП1.36-Б3-К4	ПСП1.36-Б4-К4	ПСП1.36-Б2-К1	ПСП1.36-Б3-К3	ПСП1.36-Б4-К3	ПСП1.36-Б5-К	ПСП1.36-Б5-К3	ПСП1.31-Б5-К4

Разраб.	Подзамков	
Пров.	Лыгин	
Зав.гр.	Мазалова	
Гл.спец.	Власенко	
Н.контр.	Сокольская	
Нач.отд.	Шейко	

3.900.1-10.2-7 – 08.00

Панель стеновая ПСП 1.36

Стадия	Лист	Листов
Р	1	4

Госстрой СССР Союзводоканалниипроект Харьковский Водоканалпроект

Копир. Майстренко 24399-01 29 Формат А3

Инв. № подл. | Подпись и дата | Взам. инв. №

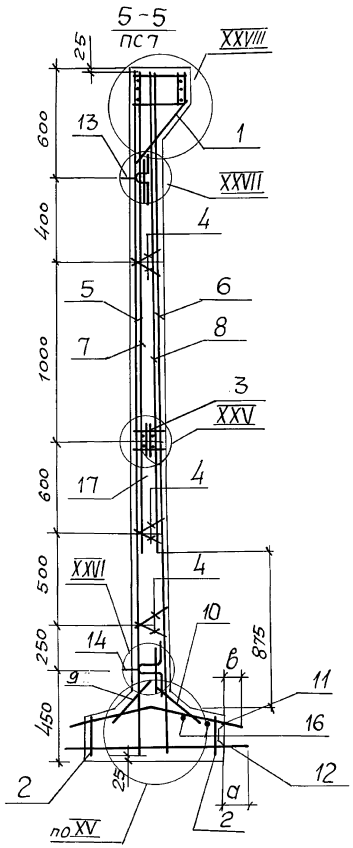

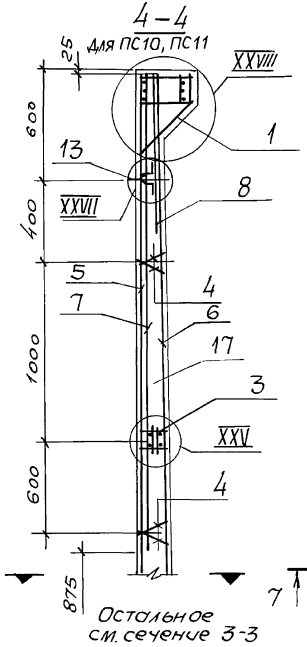

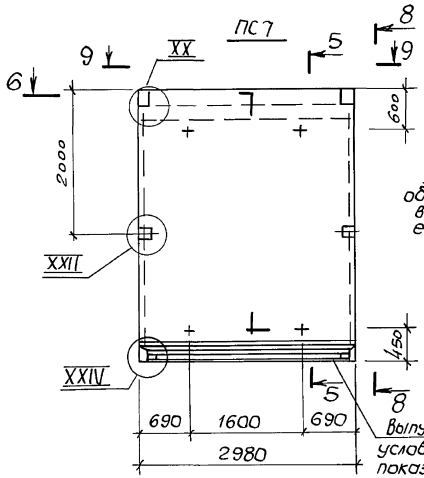

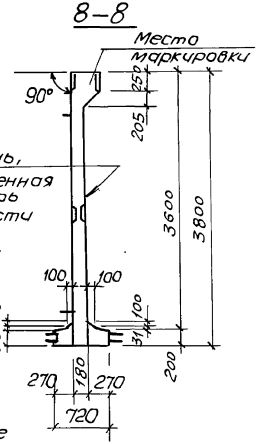

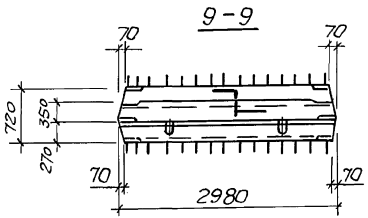

1. Сетки поз. 5,6 установить анкерующими стержнями к нижнему торцу панели.
2. Каркасы (Кр) и закладные изделия (МН) привязать к сеткам.
3. При установке строповочных петель допускается перерезать поперечный стержень сетки.
4. Спецификацию см. лист 4.
5. Узлы см. докум. 11.00.

Инв.№подл. | Подпись и дата | Взам.инв.№

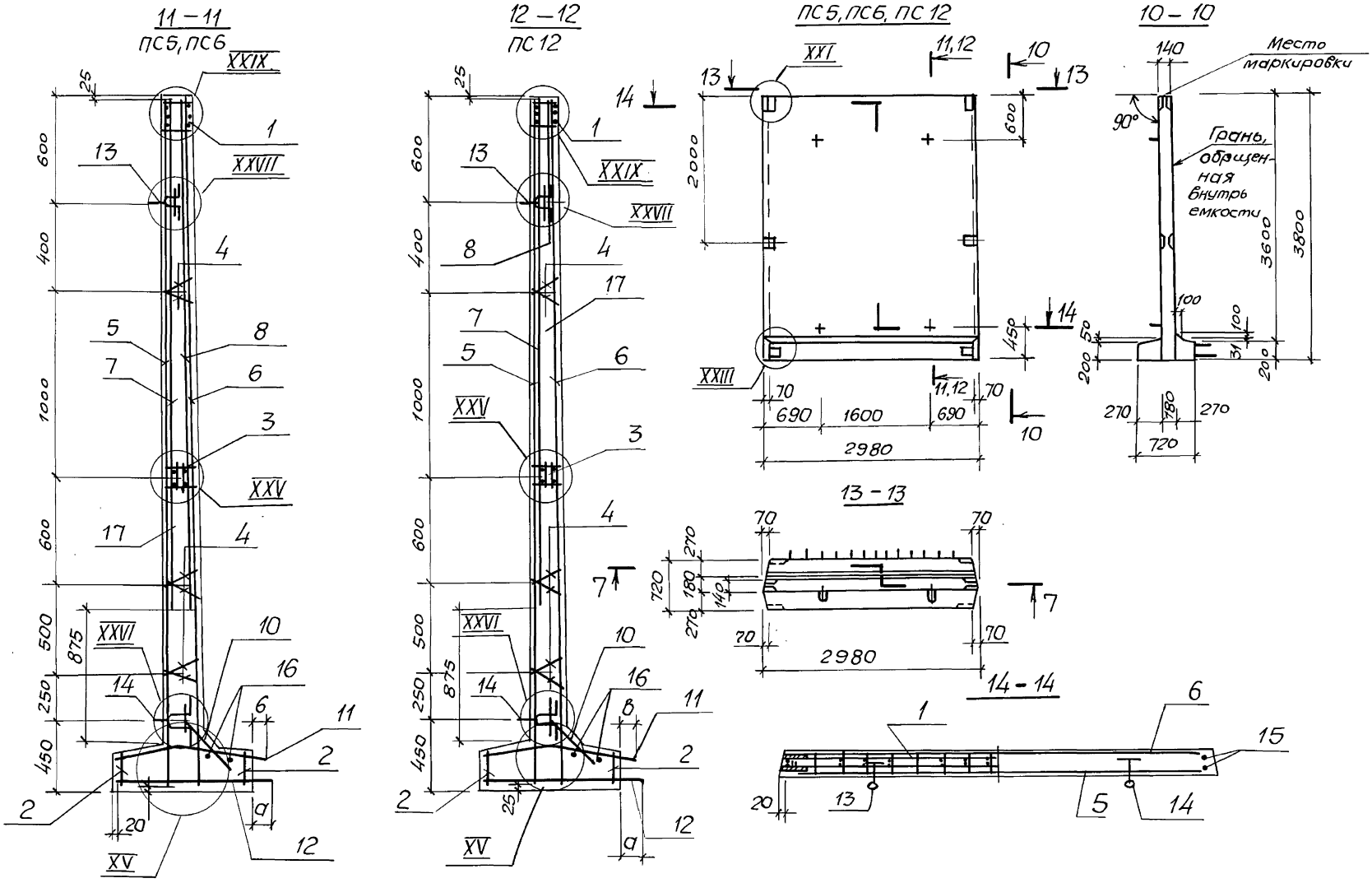

3. 900.1-10.2-7	-08.00	Лист 3

24399-01 31 формат А3

Инв. № подл. | Подпись и дата | Взам. инв. №

Инв. № подл.	Подпись и дата	Взам. инв. №

Поз.	Наименование		Кол. на панель ПС												Обозначение документа
			1	2	3	4	5	6	7	8	9	10	11	12	
1	Изделие закладное	МН5	1												3.900.1-10.2-8-01.00
		МН6		1					1			1			
		МН7			1										
		МН8				1									
		МН46								1			1		
		МН47									1				
		МН51					1	1						1	-04.00
2		МН39	2	2	2	2	2	2	2	2	2	2	2	2	-03.00
3		МН15	1	1	1	1	1	1	1	1	1	1	1	1	-02.00
4	Каркас	КР1а	6	6	6	6	6	6	6	6	6	6	6	6	-00.01
5	Сетка	С11	1												-00.07
		С13		1											
		С87			1		1			1					
		С17				1		1			1				
		С19							1						
		С81										1	1	1	-00.11
6		С10	1	1											-00.08
		С38			1	1	1	1		1	1				
		С14							1			1	1	1	
7		С53	1	1					1			1	1	1	-00.09
		С75			1	1	1	1		1	1				
8		С54	1												-00.10
		С56		1	1		1		1	1					
		С58				1		1			1				
		С82										1	1	1	-00.12
9		С88а							1						-00.13
10		С88	1	1	1	1	1	1	1	1	1	1	1	1	-00.14
11		С171	1	1	1	1	1	1		1	1				-00.22
		С113							1						-00.16
		С172										1	1	1	-00.20
												1	1	1	
12		С123	1	1											-00.17
		С125			1		1			1					
		С126				1		1			1				
		С143							1						-00.18
		С124										1	1	1	-00.17
13	Изделие закладное	МН25	2	2	2	2	2	2	2	2	2	2	2	2	-00.23
14		МН32	2	2	2	2	2	2	2	2	2	2	2	2	
15	Ф10AIII, ℓ=3750; 2,3кг		4	4	4	4	4	4	4	4	4	4	4	4	без черт.
16	Ф8AI, ℓ=2850; 1,1кг		2	2	2	2	2	2	2	2	2	2	2	2	без черт.
	Размер в мм,	а	120	120	140	160	140	160	140	140	160	140	140	140	
		в	120	120	120	120	120	120	140	120	120	140	140	140	
17	Бетон класса В15, W6, м³		2,35	2,35	2,35	2,35	2,16	2,16	2,35	2,35	2,35	2,35	2,35	2,16	
	Масса панели, т		5,9	5,9	5,9	5,9	5,4	5,4	5,9	5,9	5,9	5,9	5,9	5,4	

1. Технические условия см. 3.900.1-10.2-10
2. Арматура: классов A-I и A-III по ГОСТ 5781-82*
3. Маркировка панелей на листе 1

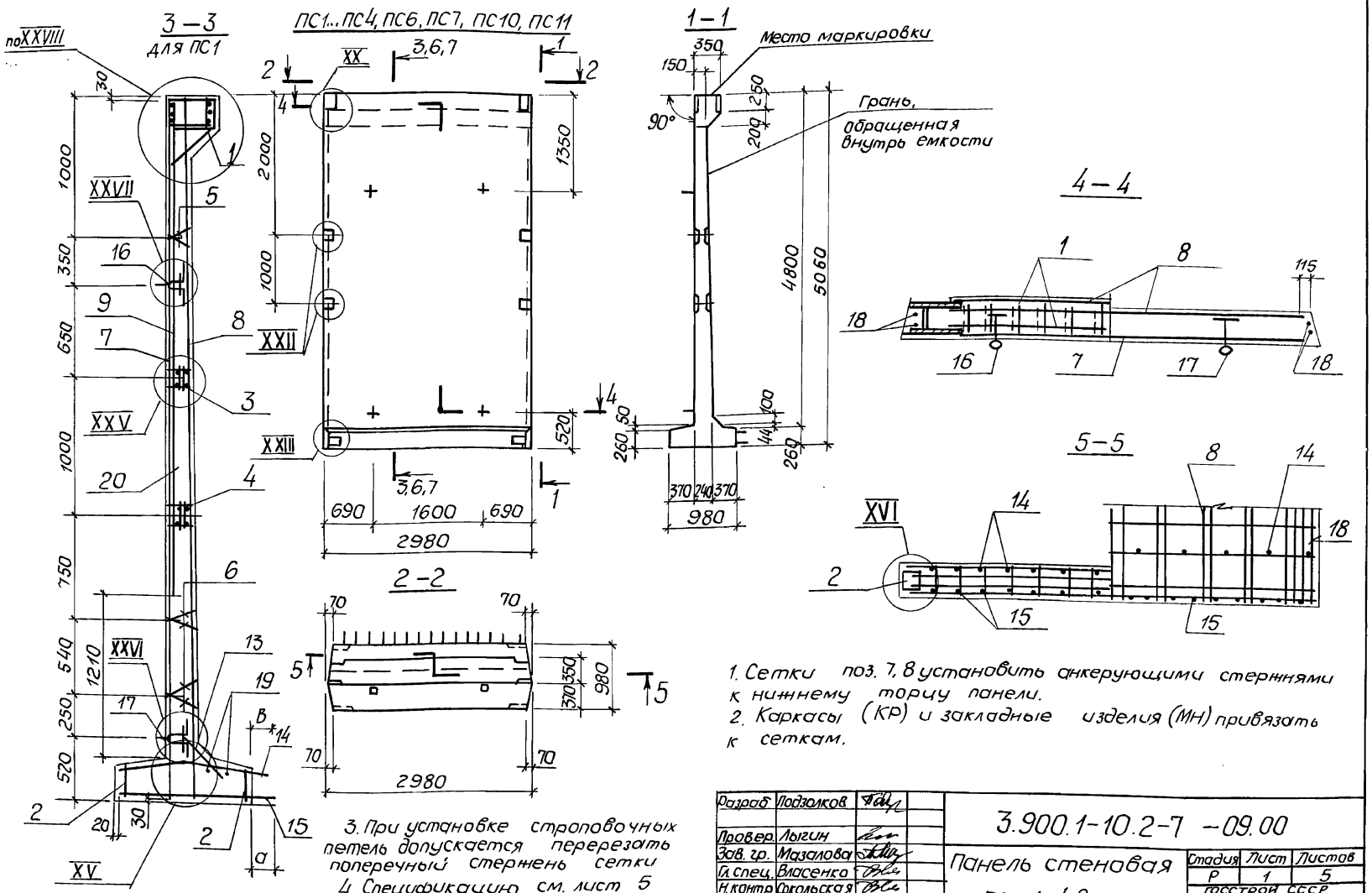

1. Сетки поз. 7, 8 установить анкерующими стержнями к нижнему торцу панели.
2. Каркасы (КР) и закладные изделия (МН) привязать к сеткам.
3. При установке строповочных петель допускается перерезать поперечный стержень сетки
4. Спецификацию см. лист 5
5. Узлы см. докум. 11.00

Разраб.	Подзолков		3.900.1-10.2-7 –09.00
Провер.	Лыгин		Панель стеновая ПСП 1. 48
Зав. гр.	Мазалова		Стадия Р; Лист 1; Листов 5
Гл. спец.	Власенко		Госстрой СССР Союзводоканалниипроект Харьковский Водоканалпроект
Н. контр.	Окольская		
Нач. отд.	Шейко		

Инв. № подл. | Подпись и дата | Взам. инв. №

Копир. Майстренко 24399-01 33 формат А3

6 – 6

для ПС2.. ПС4, ПС6, ПС7

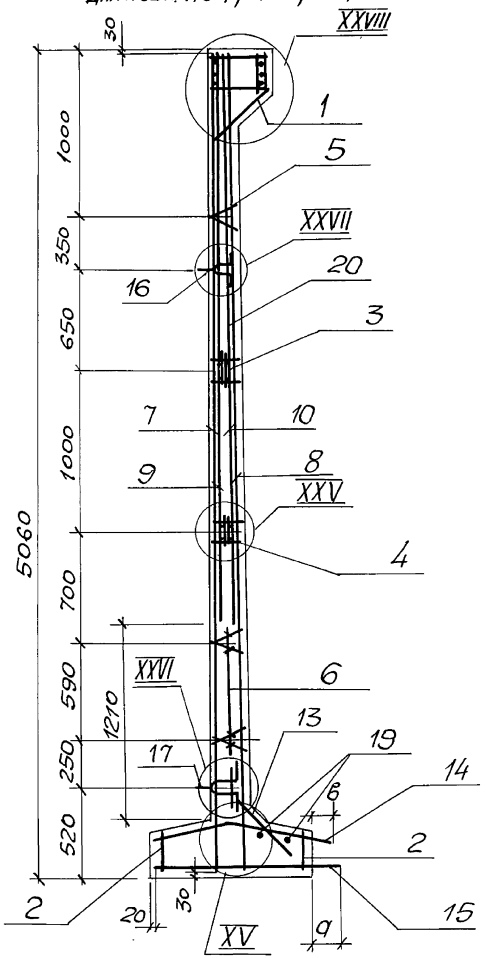

7 – 7

для ПС10, ПС11

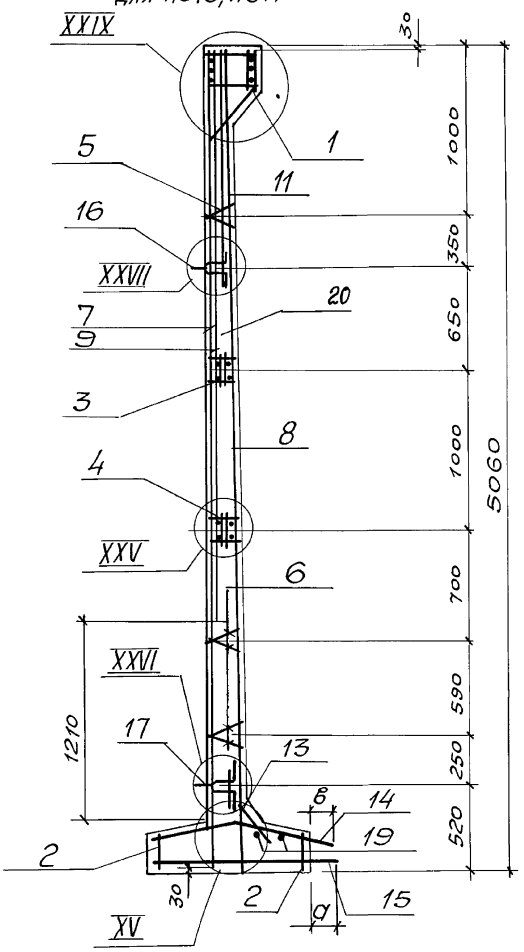

Инв.№подл. | Подпись и дата | Взам.инв.№

ПС 5

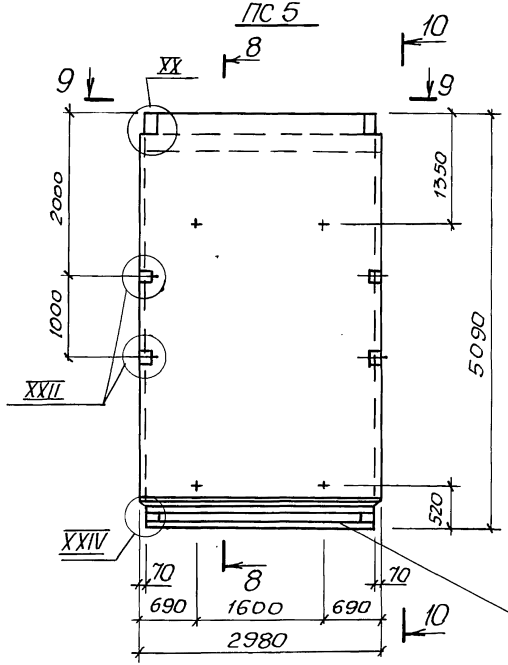

10 – 10

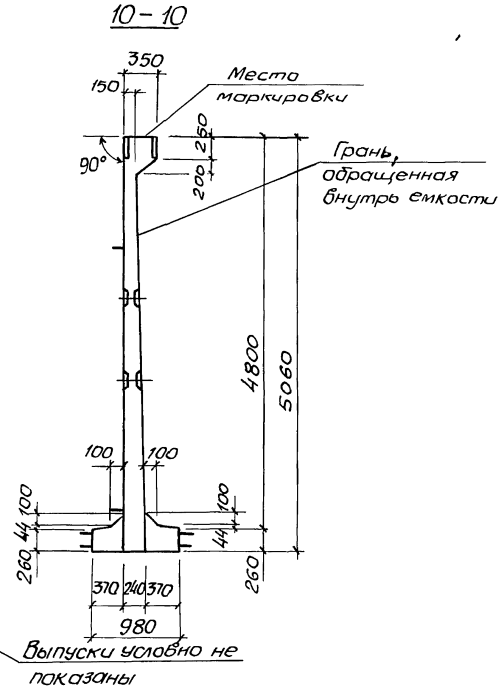

8 – 8

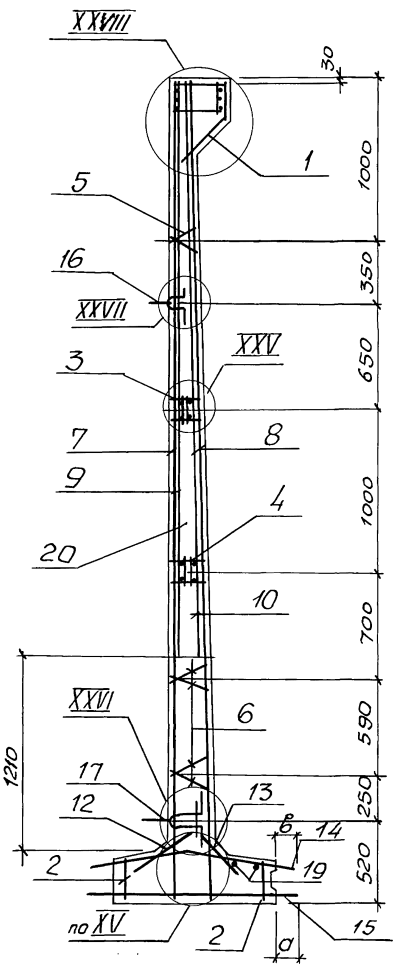

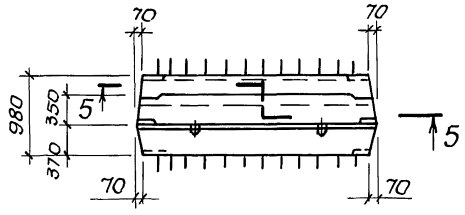

ПАНЕЛЬ ПС											
1	2	3	4	5	6	7	8	9	10	11	12
ПСП1.48-Б1-К	ПСП1.48-Б2-К	ПСП1.48-Б3-К	ПСП1.48-Б4-К	ПСП1.48-Б2-К1	ПСП1.48-Б3-К3	ПСП1.48-Б4-К3	ПСП1.48-Б3-К4	ПСП1.48-Б4-К4	ПСП1.48-Б5-К	ПСП1.48-Б5-К3	ПСП1.48-Б5-К4

Спецификацию см. лист 4

Инв. № подл. | Подпись и дата | Взам. инв. №

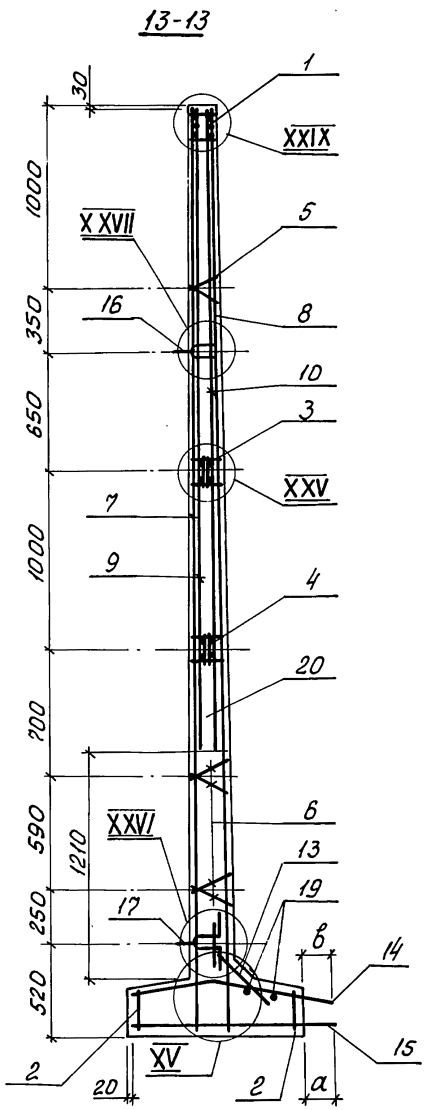

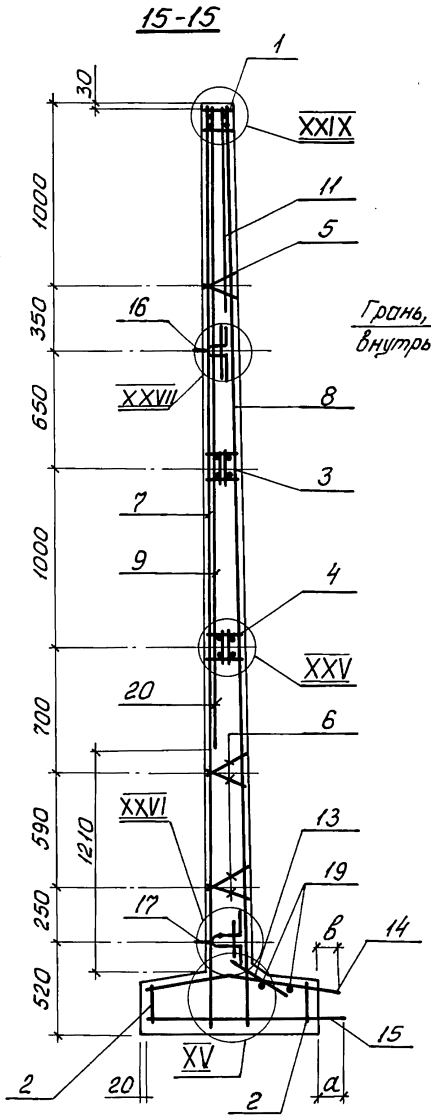

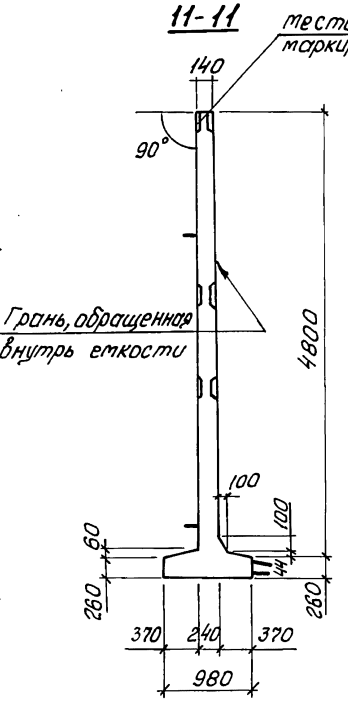

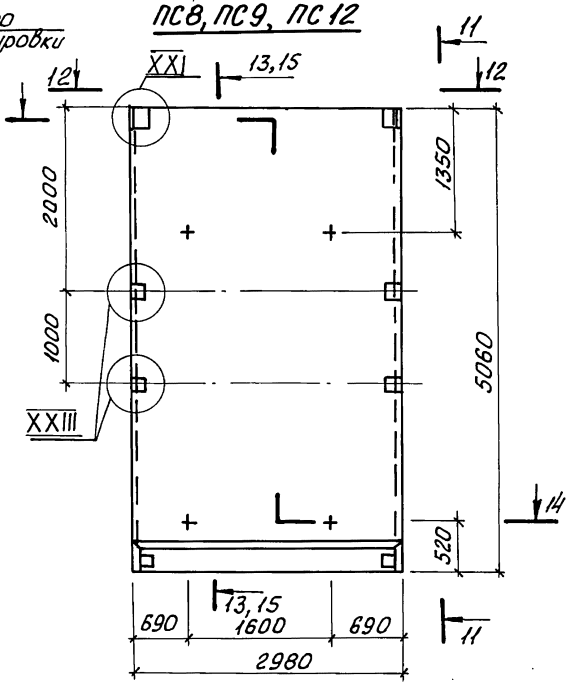

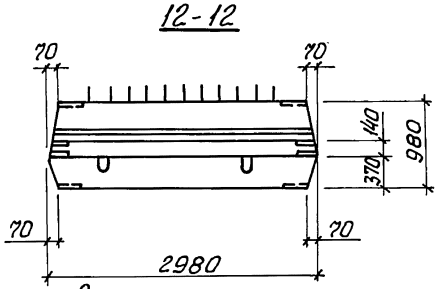

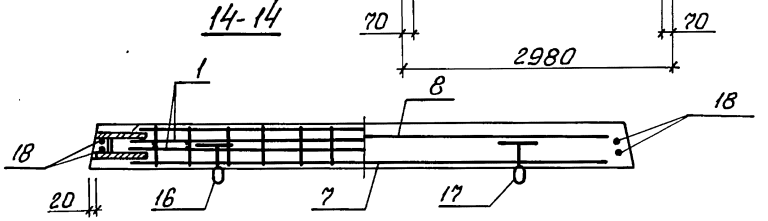

Инв. № подл. | Подпись и дата | Взам. инв. №

3.900.1-10.2-7	-09.00	Лист 4

24399-01 36

Копир. Формат А3

Инв. № подл.	Подп. и дата	Взам. инв. №

Поз.	Наименование		Кол. на панель ПС 1	2	3	4	5	6	7	8	9	10	11	12	Обозначение документа
1	Изделие закладное	МН11	1												3.900.1-102-8-01.00
		МН12		1			1					1			
		МН13			1										
		МН14				1									
		МН48						1	1				1		
		МН52								1	1			1	-04.00
2		МН41	2	2	2	2	2	2	2	2	2	2	2	2	-03.00
3		МН17	1	1	1	1	1	1	1	1	1	1	1	1	-02.00
4		МН18	1	1	1	1	1	1	1	1	1	1	1	1	
5	Каркас	КР1	2	2	2	2	2	2	2	2	2	2	2	2	-00.01
6		КР2	4	4	4	4	4	4	4	4	4	4	4	4	
7	Сетка	С27	1												-00.07
		С29		1											
		С89			1			1		1					
		С49				1			1		1				
		С35					1								
		С83										1	1	1	-00.11
8		С22	1	1											-00.08
		С40			1	1		1	1	1	1				
		С24					1					1	1	1	
9		С59	1												-00.09
		С61		1			1					1	1	1	
		С77			1	1		1	1	1	1				
10		С64		1			1								-00.10
		С66			1	1		1	1	1	1				
11		С84										1	1	1	-00.12
12		С88а					1								-00.13
13		С88	1	1	1	1	1	1	1	1	1	1	1	1	-00.14
14		С173	1	1	1	1		1	1	1	1				-00.22
		С115					1								-00.16
		С174										1	1	1	-00.22
15		С130	1												-00.17
		С131		1											
		С135			1			1		1					
		С137				1			1		1				
		С145					1								
		С128										1	1	1	
16	Изделие закладное	МН27	2	2	2	2	2	2	2	2	2	2	2	2	-00.23
17		МН33	2	2	2	2	2	2	2	2	2	2	2	2	
18	ф10AIII, ℓ=5000; 3,09кг		4	4	4	4	4	4	4	4	4	4	4	4	Без черт.
19	ф12AI, ℓ=2850; 2,53кг		2	2	2	2	2	2	2	2	2	2	2	2	Без черт.
	Размер	в мм. в	160	160	160	160	120	160	160	160	160	120	120	120	
		а	160	160	180	200	140	180	200	180	200	120	120	120	
20	Бетон класса В15, W6, м³		3,69	3,69	3,69	3,69	3,69	3,69	3,69	3,48	3,48	3,69	3,69	3,48	
	Масса панели, т		9,2	9,2	9,2	9,2	9,2	9,2	9,2	8,7	8,7	9,2	9,2	8,7	

1. Технические условия см. 3.900.1-10.2-10
2. Арматура: классов A-I и A-III по ГОСТ 5781-82*
3. Маркировку панелей см. лист 3

3.900.1-10.2-7-09.00	Лист 5

Формат А3

24399-01 37

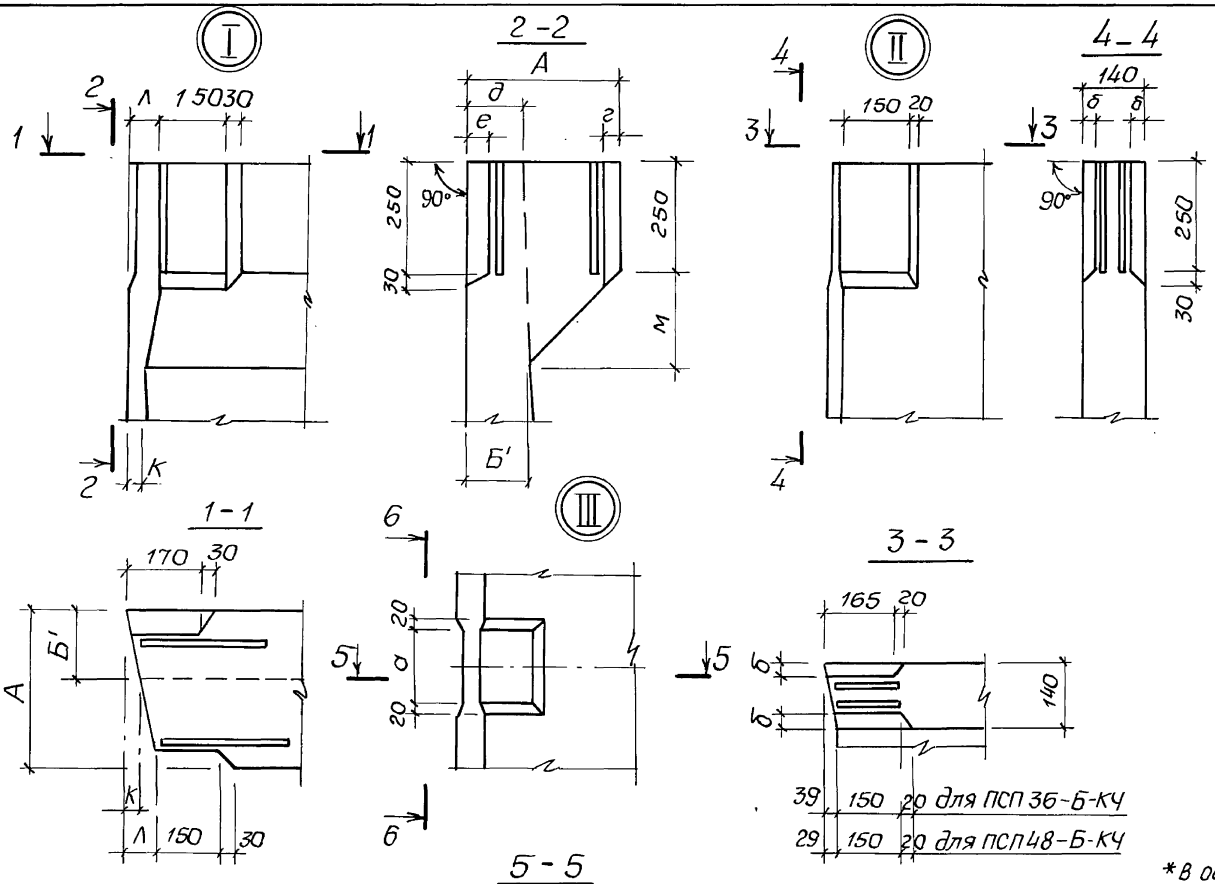

Таблица размеров (мм)

Буквенный индекс / Марка панели	ПСП24-Б-К	ПСП30-Б-К	ПСП36-Б-К	ПСП42-Б-К	ПСП48-Б-К	ПСП54-Б-К	ПСП60-Б-К
А	250	250	350	350	350	350	350
Б	140	180	180	240	240	280	280
Б'	140	151	145	162	150	165	151
В	200	200	200	260	260	320	320
Г	50	50	50	60	60	80	80
Д	540	720	720	980	980	1200	1200
Е	200	270	270	370	370	460	460
Ж	50	50	50	50	50	50	50
К	50	42	40	34	31	29	27
Л	89	70	97	73	73	63	63
М	110	99	205	188	200	185	199
а	160	160	160	180	180	200	200
б	32	32	32	34	34	36	36
в	48	48	54	56	56	62	70
г	40	40	42	44	44	46	48
д	140	147	140	153	140	154	140

*в обозначении марок опущены последующие индексы

Разраб.	Новгородцева		
Пров.	Тыгин		
Зав. гр.	Мазалова		
Гл. спец.	Власенко		
Н. контр.	Соколовская		
Нач. отд.	Шейко		

3.900.1-10.2-7 -10.00

Узлы I ... XXIX

Стадия	Лист	Листов
Р	1	8

Госстрой СССР Союзводоканалниипроект Харьковский водоканалпроект

Инв. № подл. | Подпись и дата | Взам. инв. №

копир. Майстренко 24399-01 38 Формат А3

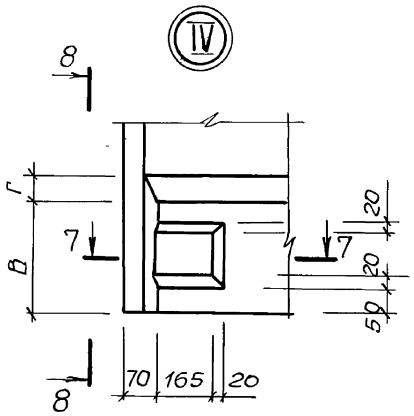

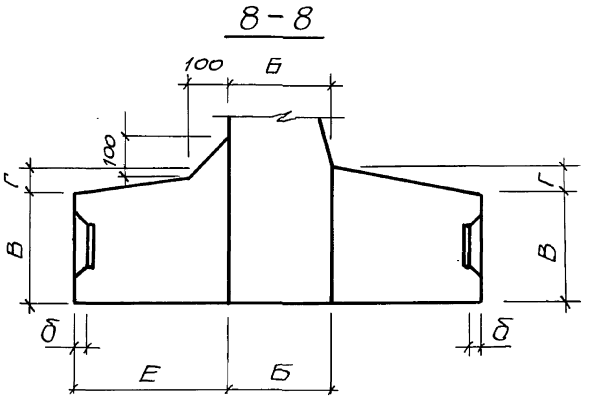

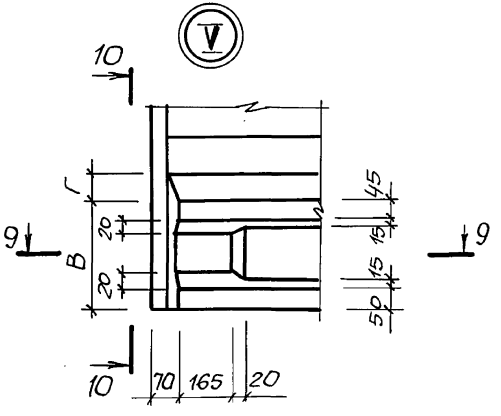

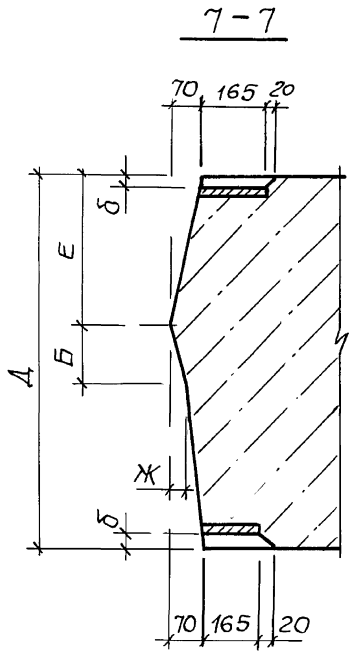

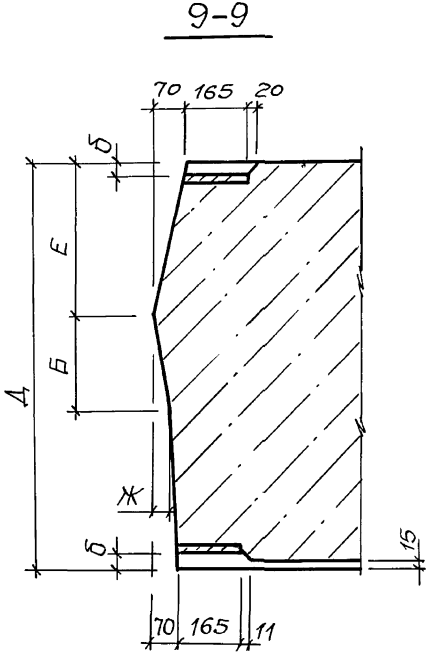

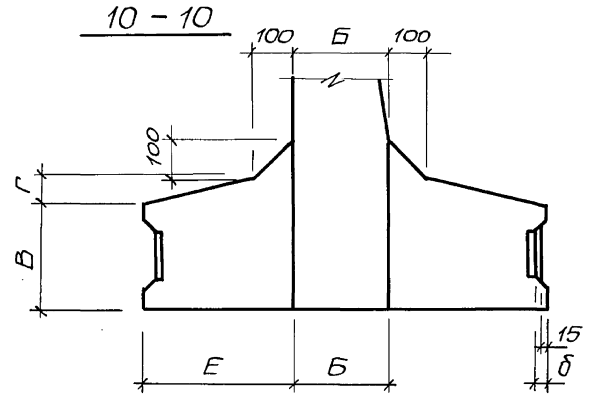

1. Таблицу размеров см. лист 1.

2. В зазоре между пластиной и гнездообразователем допускается наплыв бетона, который впоследующем должен быть удалён. Рекомендуется в зазор устанавливать прокладку по месту.

Инв. №подл. | Подпись и дата | Взам. инв. №

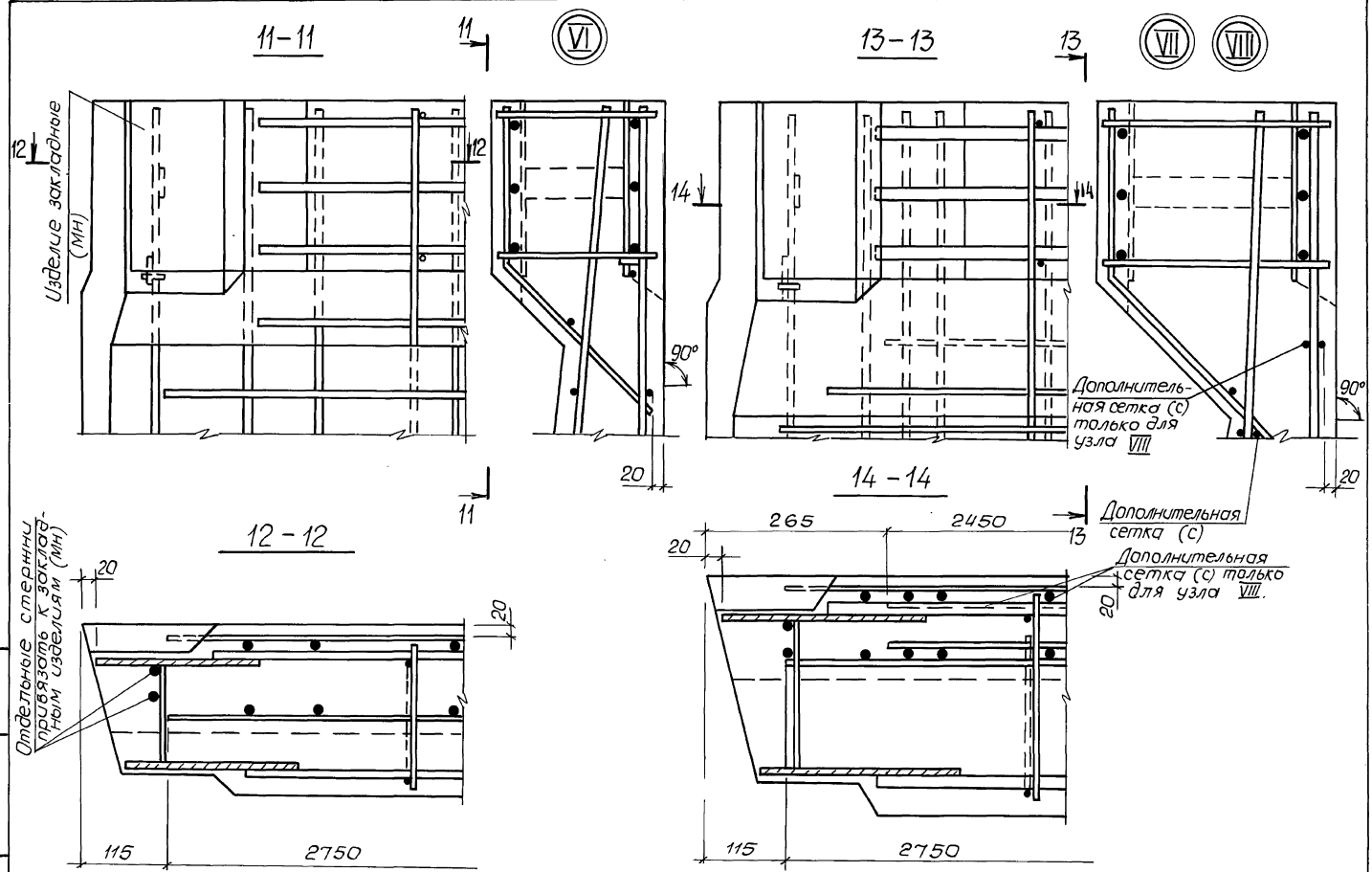

Инв.№подл. | Подпись и дата | Взам.инв.№

3.900.1-10.2-7 – 10.00

Лист 3

24399-01 40 формат А3

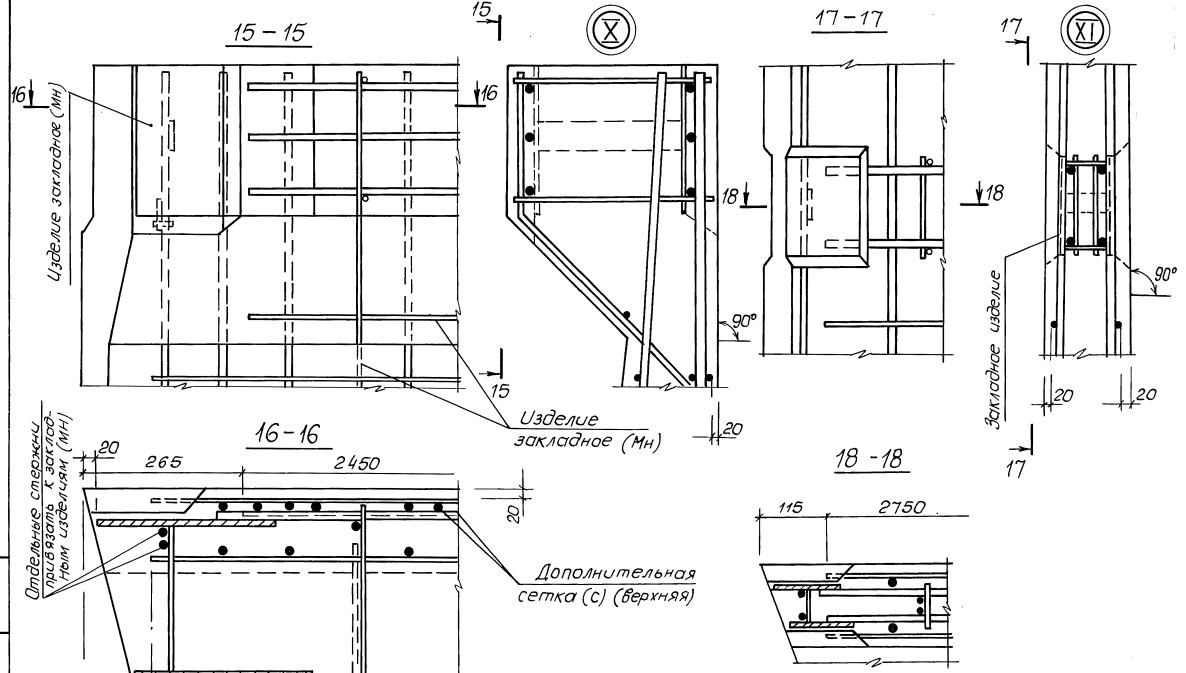
15 – 15
15
X
17 – 17
17
XI
16
16
Изделие закладное (Мн)
18
18
90°
90°
15
Изделие закладное (Мн)
20
20
20
Закладное изделие
17
16 – 16
Отдельные стержни привязать к закладным изделиям (Мн)
20
265
2450
20
Дополнительная сетка (С) (верхняя)
115
2760
18 – 18
115
2750

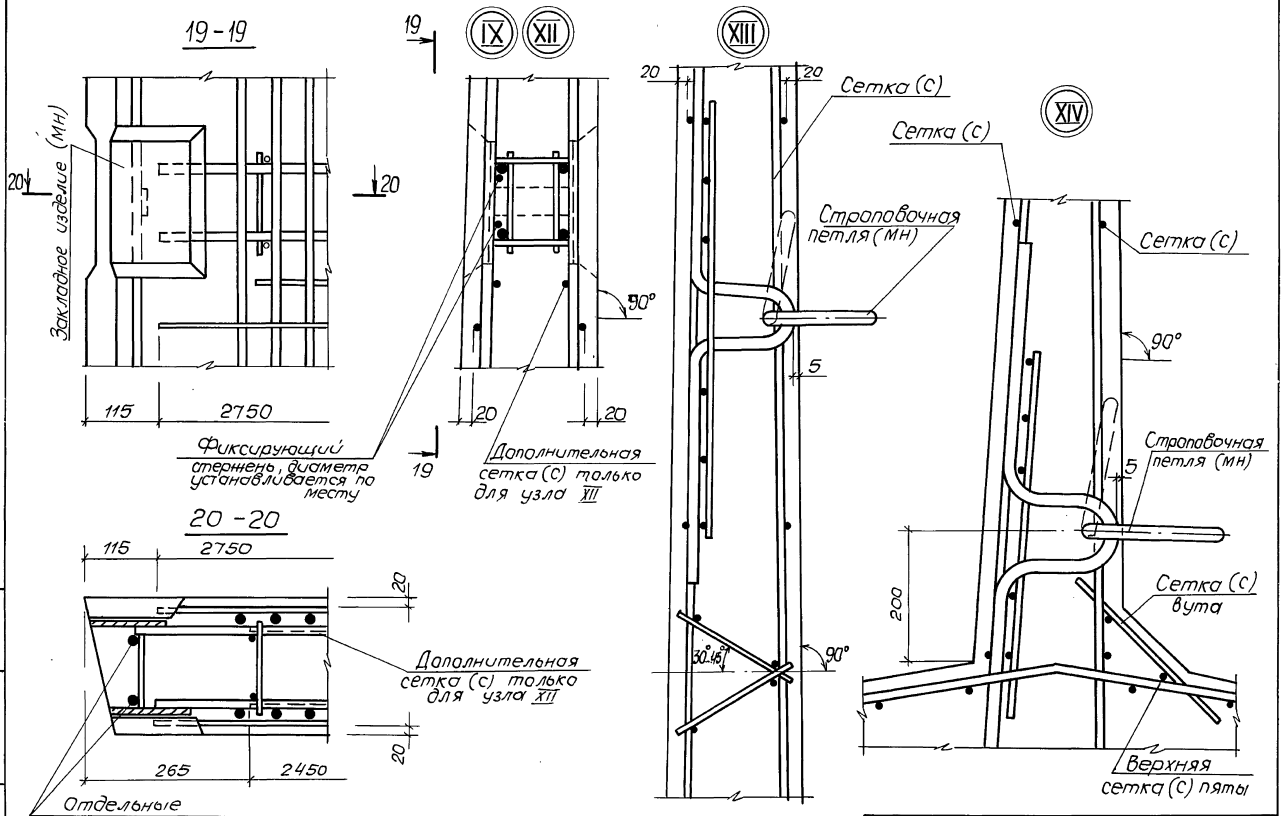

Инв. № подл. | Подпись и дата | Взам. инв. №

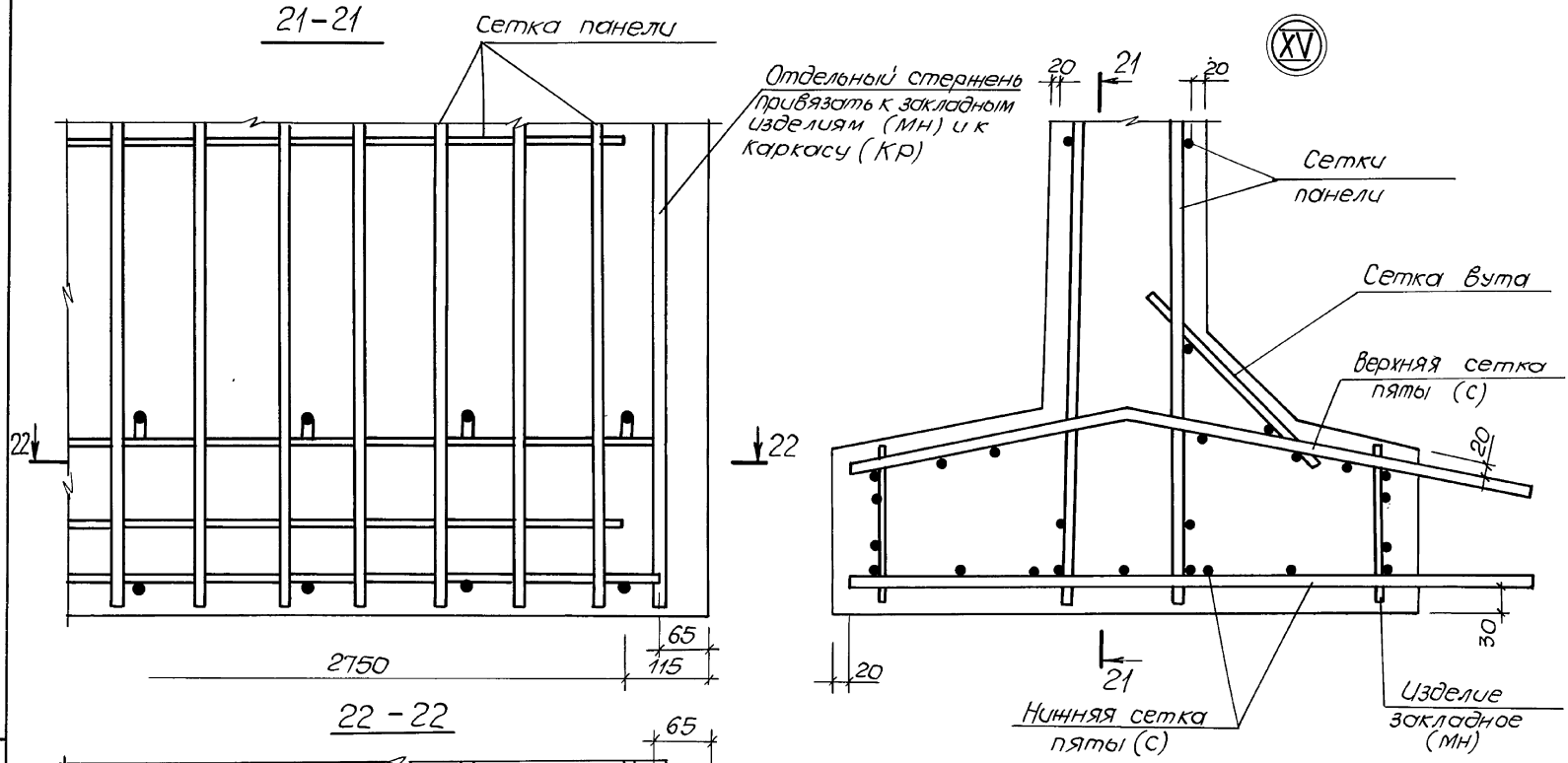

Инв. № подл. | Подпись и дата | Взам. инв. №

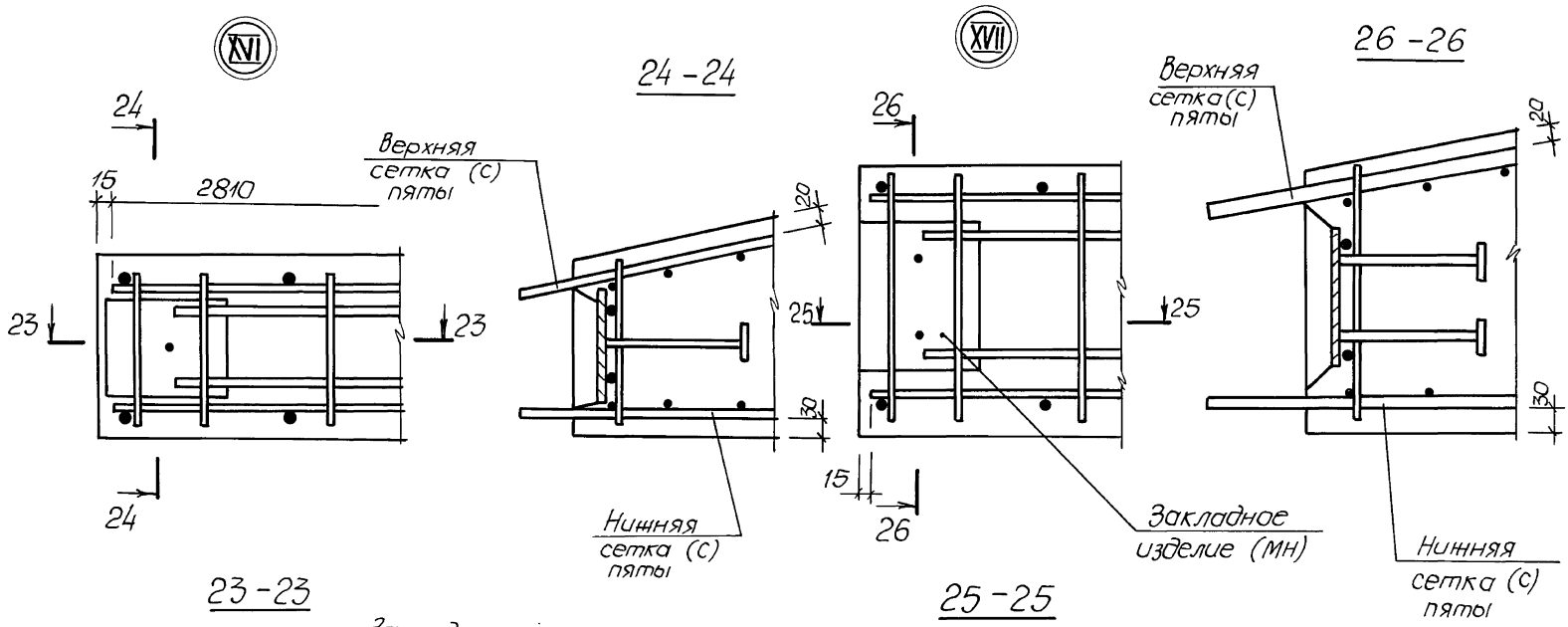

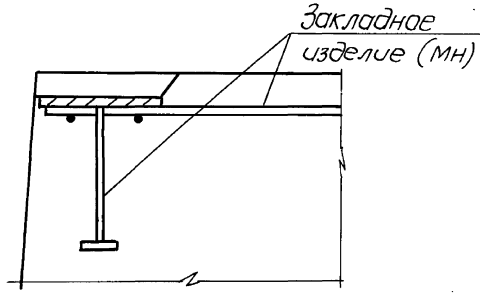

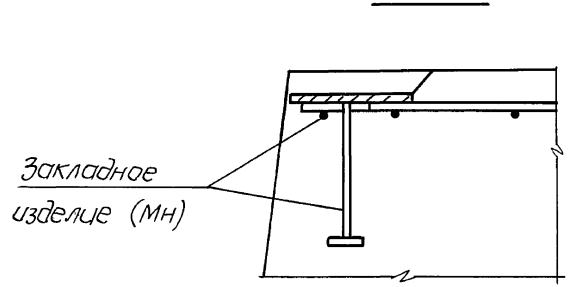

Инв.№подл. | Подпись и дата | Взам. инв.№

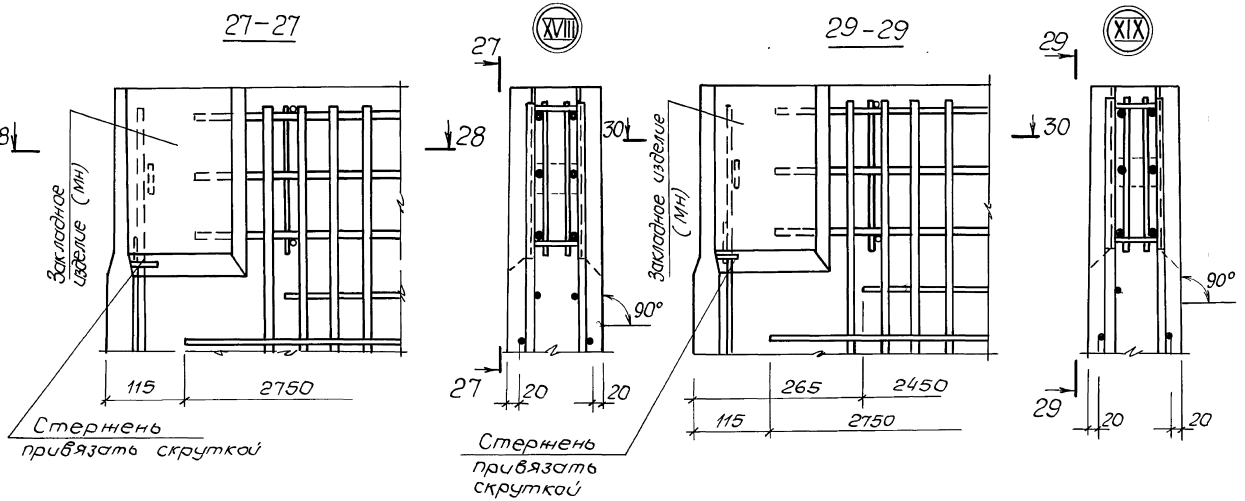
27-27
28
28
Закладное изделие (МН)
115
2750
Стержень привязать скруткой
XVIII
27
27
30
90°
20
20
Стержень привязать скруткой
29-29
Закладное изделие (МН)
265
2450
115
2750
XIX
29
29
30
90°
20
20
28-28
265
2450
Дополнительная сетка (С) (верхняя)
20
20
115
2750
Отдельные стержни
Сетка (С)
30-30
115
2750
Сетка (С)
Отдельные стержни
265
2450
Дополнительная сетка (С) (верхняя)

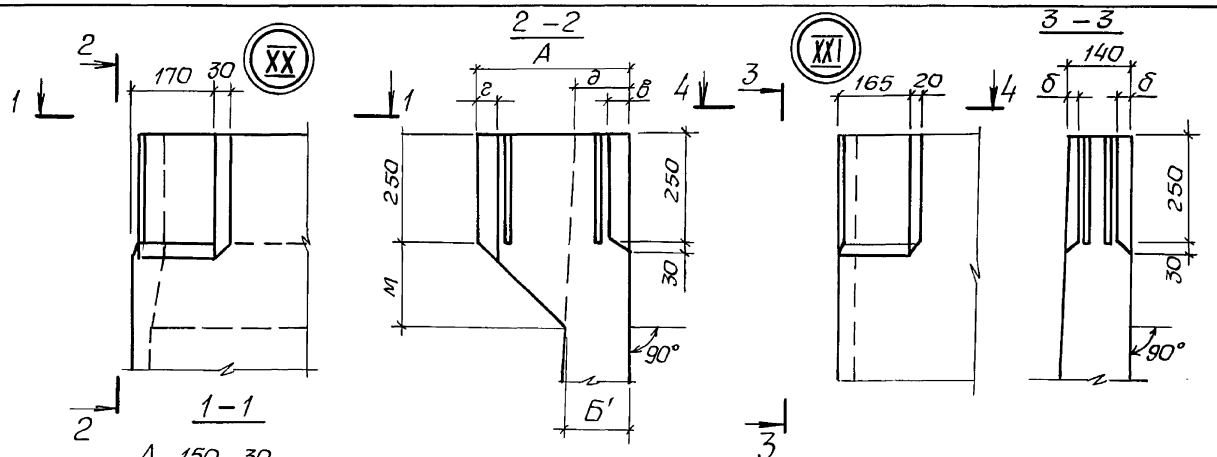

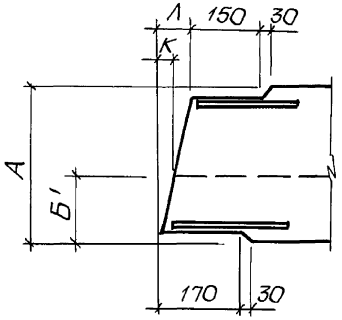

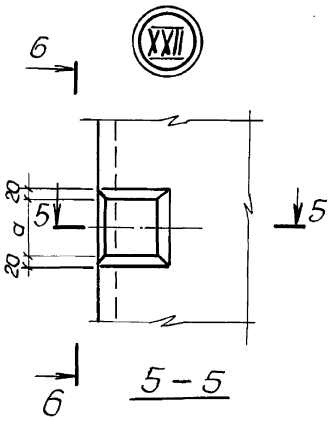

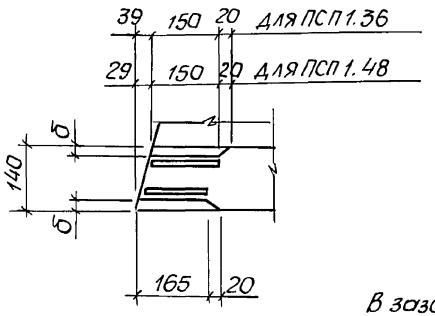

Таблица размеров (мм)

Марка панели / буквенный индекс	ПСП 1.36	ПСП 1.48	
А	350	350	
Б	180	240	
Б'	145	150	
В	200	260	
Г	50	60	
Д	720	980	
Е	270	370	
Ж	50	50	
К	40	31	
Л	97	73	
М	205	200	
а	160	180	
б	32	34	
в	54	56	
г	42	44	
д	140	140	

В зазоре между пластиной и гнездообразователем допускается наплыв бетона, который в последующем должен быть удалён. Рекомендуется в зазор устанавливать прокладку по месту.

Разраб.	Подзолков		
Пров.	Лыгин		
Зав. гр.	Мазалова		
Гл. спец.	Власенко		
Н. контр.	Соколовская		
Нач. отд.	Шейко		

3.900.1-10.2-7 –11.00

Узлы XX ... XXIX

Стадия	Лист	Листов
Р	1	5

ГОССТРОЙ СССР СОЮЗВОДОКАНАЛМОНТАЖПРОЕКТ ХАРЬКОВСКИЙ ВОДОКАНАЛПРОЕКТ

Инв. № подл. | Подпись и дата | Взам. инв. №

Копир. Майстренко 24399-01 46 Формат А3

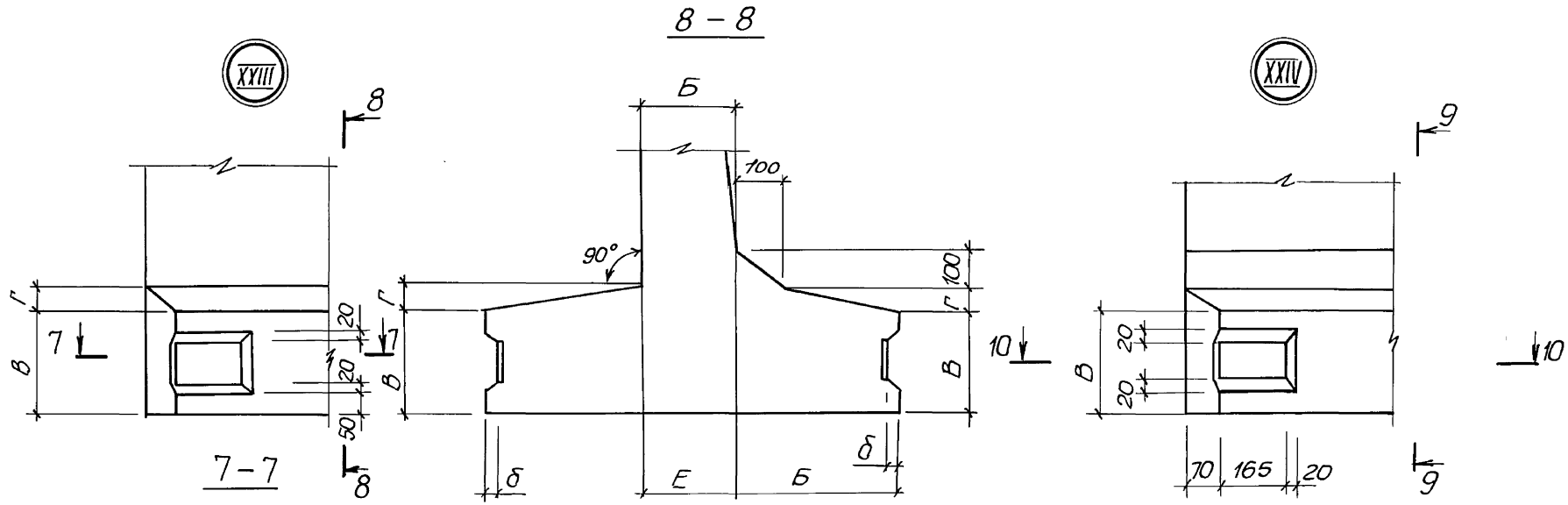

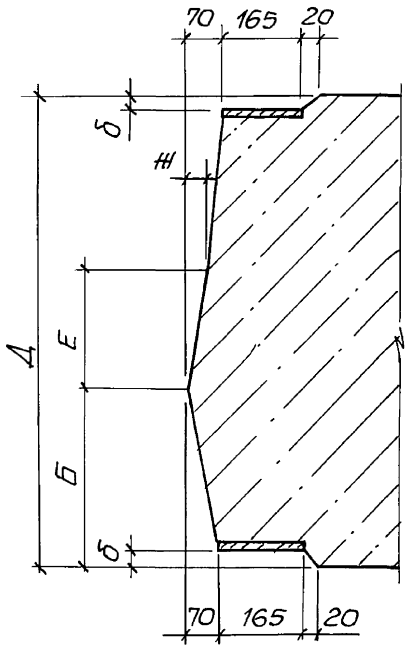

10 – 10

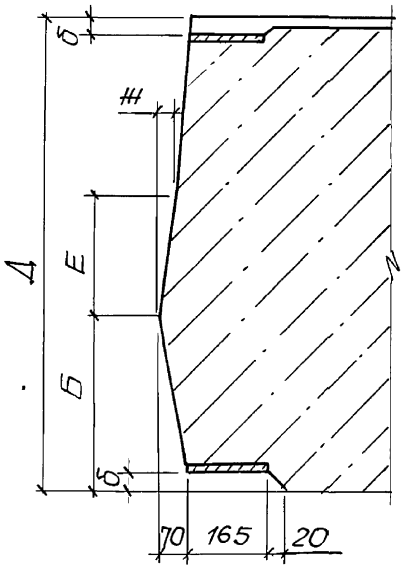

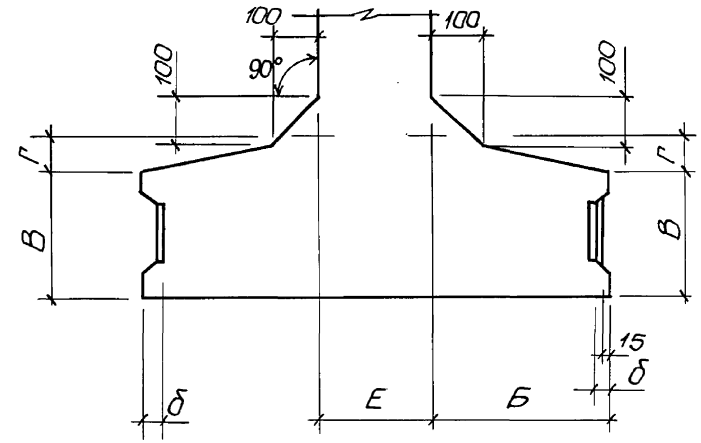

Инв.№подл. | Подпись и дата | Взам.инв.№

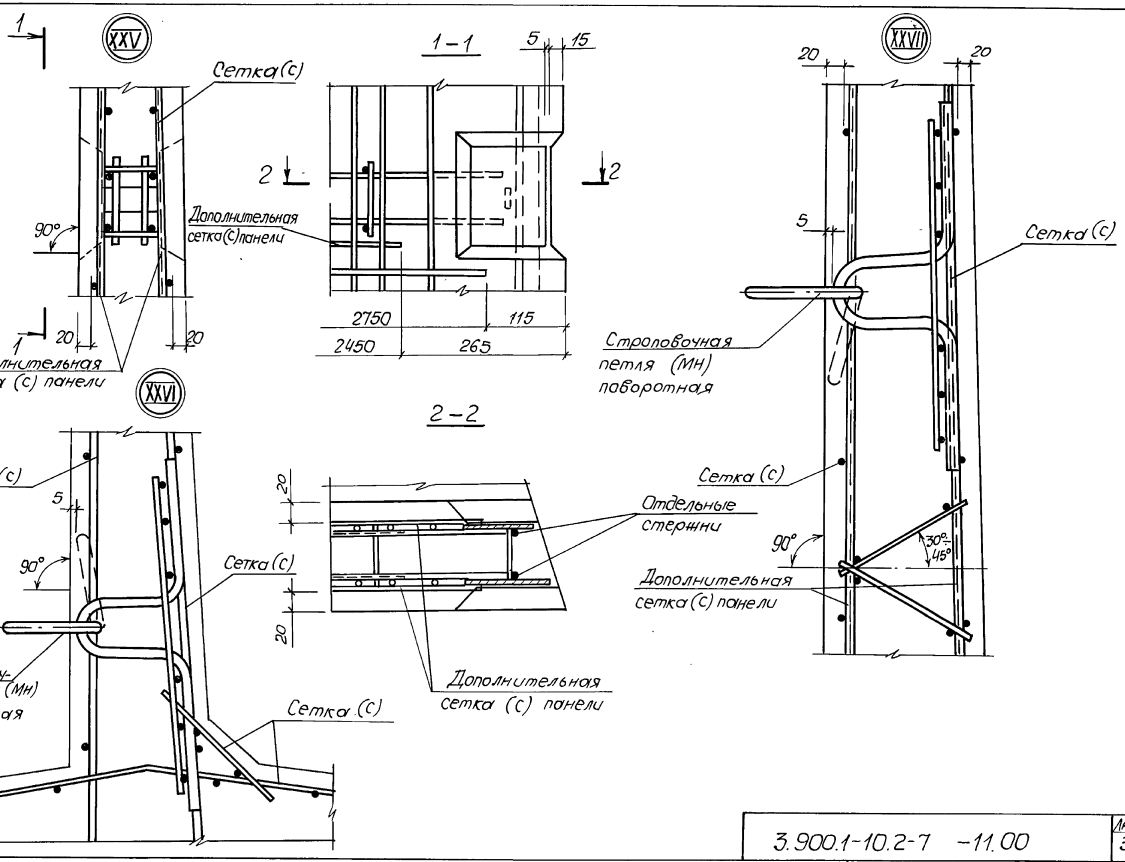

Инв.№ подл. | Подпись и дата | Взам. инв. №

5-5

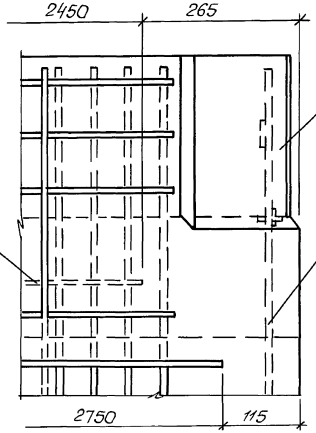

6-6

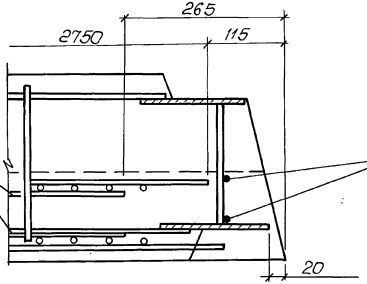

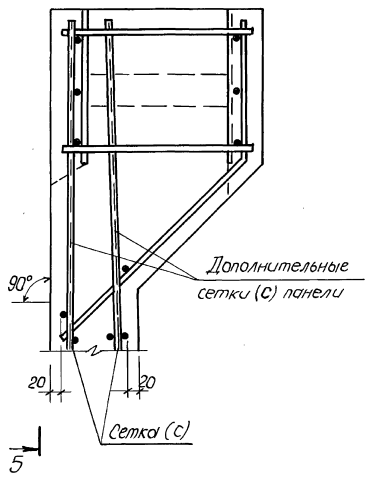

Инв. № подл. | Подпись и дата | Взам. инв. №

7–7

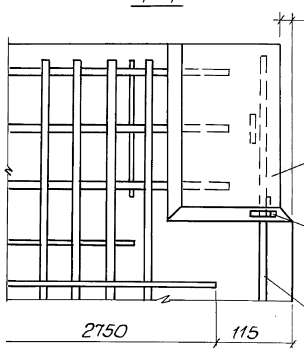

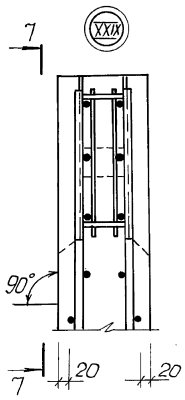

8–8

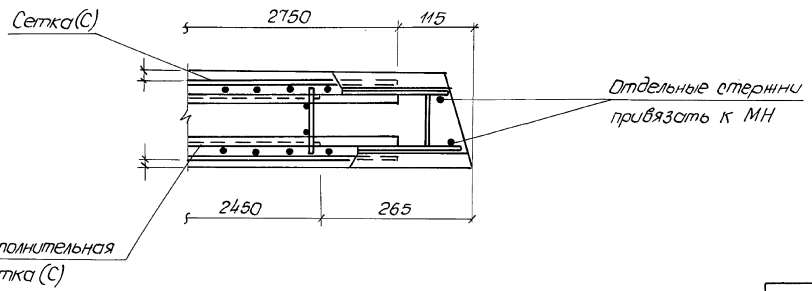

Инв. № подл. | Подпись и дата | Взам. инв. №

Ведомость расхода стали на элемент, кг

Марка элемента	Изделия арматурные. Арматура класса Вр-I ГОСТ 6727-80			Арматура класса А-I ГОСТ 5781-82*						Арматура класса А-III ГОСТ 5781-82*									Всего	
	ф5		Итого	ф6	ф8	ф10	ф12	ф14		Итого	ф6	ф8	ф10	ф12	ф14				Итого	
ПСП24-Б1-К	4,4		4,4	13,9						13,9	21,4	11,5							32,9	51,2
ПСП24-Б2-К	4,4		4,4	13,9						13,9	19,9	14,4							34,3	52,6
ПСП24-Б2-К1	5,2		5,2	15,4						15,4	17,2	21,1							38,3	58,9
ПСП24-Б5-К	4,4		4,4	13,9						13,9	18,1	12,6							30,7	49,0
ПСП30-Б1-К	6,7		6,7	16,2						16,2	6,0	44,3	7,7						58,0	80,9
ПСП30-Б2-К	6,7		6,7	16,2						16,2	20,3	32,5	7,7						60,5	83,4
ПСП30-Б2-К1	7,5		7,5	22,5						22,5	17,2	51,7	8,9						77,8	107,8
ПСП30-Б5-К	6,7		6,7	18,3						18,3	11,3	42,7	3,8						57,8	82,8
ПСП36-Б1-К	6,7		6,7	21,0	2,2					23,2	8,9	63,2	21,6	19,2					112,9	142,8
ПСП36-Б2-К	6,7		6,7	21,0	2,2					23,2		72,9	21,6	33,9					128,4	158,3
ПСП36-Б3-К	6,7		6,7	13,6	15,5					29,1	8,9	18,6	79,5	17,5	26,9				151,4	187,2
ПСП36-Б4-К	6,7		6,7	6,5	15,5					22,0	4,7	2,8	71,9	56,9		46,5			182,8	211,5
ПСП36-Б3-К4	6,7		6,7	13,6	15,5					29,1	8,9	18,6	79,5	17,5	26,9				151,4	187,2
ПСП36-Б4-К4	6,7		6,7	6,5	15,5					22,0	4,7	2,8	71,9	56,9		46,5			182,8	211,5
ПСП36-Б2-К1	7,5		7,5	24,7	9,8					34,5		31,5	83,1	43,0					157,6	199,6
ПСП36-Б3-К3	6,7		6,7	13,6	15,5					29,1	8,9	18,6	79,5	17,5	26,9				151,4	187,2
ПСП36-Б4-К3	6,7		6,7	6,5	15,5					22,0	4,7	2,8	71,9	56,9		46,5			182,8	211,5
ПСП36-Б5-К	6,7		6,7	17,2	5,6					22,8		21,5	86,2	8,6	15,6				131,9	161,4
ПСП36-Б5-К3	6,7		6,7	17,2	5,6					22,8		21,5	86,2	8,6	15,6				131,9	161,4
ПСП36-Б5-К1	6,7		6,7	17,2	5,6					22,8		21,5	86,2	8,6	15,6				131,9	161,4

Разраб.	Ткаченко	
Пров.	Лыгин	
Зав. гр.	Маслова	
Гл. спец.	Власенко	
Н. контр.	Сокольская	
Нач. отд.	Шейко	

3.900.1-10.2-7 – РС

Ведомость расхода стали, кг

Стадия	Лист	Листов
Р	1	6

Госстрой СССР Союзводоканалниипроект Харьковский водоканалпроект

Инв. № подл. | Подпись и дата | Взам. инв. №

24300

Ведомость расхода стали на элемент, кг

Марка элемента	Изделия арматурные																												Всего
	Арматура класса																												
	Вр-I			A-I								A-III																	
	ГОСТ 6727-80			ГОСТ 5781-82*																									
	ф5		Итого	ф6	ф8	ф10	ф12	ф14	ф16	ф18		Итого	ф6	ф8	ф10	ф12	ф14	ф16	ф18	ф20	ф22	ф25	ф28	ф32			Итого	
ПСП 42-Б1-К	7,0		7,0	19,1	8,7	3,6						31,4	21,2	27,9	65,6	32,3											147,0	185,4
ПСП 42-Б2-К	7,0		7,0	19,1	8,7	3,6						31,4	19,7		92,0	54,7											166,4	204,8
ПСП 42-Б2-К1	7,8		7,8	3,9	28,7	3,6						36,2		7,0	24,6		194,5										226,1	270,1
ПСП 42-Б5-К	7,0		7,0	18,2	4,5	3,6						26,3		24,9	10,8	126,3		27,0									189,0	222,3
ПСП 48-Б1-К	7,0		7,0	4,7	30,9		5,1					40,7			89,1	96,0	27,0	27,0									239,1	286,8
ПСП 48-Б2-К	7,0		7,0	7,9	30,8		5,1					43,8		41,7	12,4	123,2	74,4	27,0									278,7	329,5
ПСП 48-Б3-К	7,0		7,0	7,9	15,4	24,1	5,1					52,5		21,0	45,4	123,2	27,0	27,0	80,7								324,3	383,8
ПСП 48-Б4-К	7,0		7,0	7,9	15,4	24,1	5,1					52,5		21,0	45,4	123,2	27,0	27,0		98,6							342,2	401,7
ПСП 48-Б2-К1	7,8		7,8	9,8	19,9	17,0	5,1					51,8		41,7	12,4		196,0	101,8									351,9	411,5
ПСП 48-Б3-К3	7,0		7,0	7,9	15,4	24,1	5,1					52,5		21,0	45,4	123,2	27,0	27,0	80,7								324,3	383,8
ПСП 48-Б4-К3	7,0		7,0	7,9	15,4	24,1	5,1					52,5		21,0	45,4	123,2	27,0	27,0		98,6							342,2	401,7
ПСП 48-Б3-К4	7,0		7,0	7,9	15,4	24,1	5,1					52,5		21,0	45,4	123,2	27,0	27,0	80,7								324,3	383,8
ПСП 48-Б4-К4	7,0		7,0	7,9	15,4	24,1	5,1					52,5		21,0	45,4	123,2	27,0	27,0		98,6							342,2	401,7
ПСП 48-Б5-К	7,0		7,0	8,9	9,0	24,0	5,1					47,0		28,1	12,4	12,2	183,4	20,2		40,8							297,1	351,1
ПСП 48-Б5-К3	7,0		7,0	8,9	9,0	24,0	5,1					47,0		28,1	12,4	12,2	183,4	20,2		40,8							297,1	351,1
ПСП 48-Б5-К4	7,0		7,0	8,9	9,0	24,0	5,1					47,0		28,1	12,4	12,2	183,4	20,2		40,8							297,1	351,1
ПСП 54-Б1-К	7,3		7,3	5,2	21,1	18,7	5,1					50,1	13,4		14,1	152,7	41,7	72,6									294,5	351,9
ПСП 54-Б2-К	7,3		7,3	5,7	21,1	18,7	5,1					50,6		24,0	14,1	70,8	111,3	126,8									347,0	404,9
ПСП 54-Б2-К1	8,1		8,1	10,9		51,5	5,1					67,5		47,7	14,1		193,2		198,2								453,2	528,8
ПСП 54-Б5-К	7,3		7,3	6,8	15,7	18,7	15,2					56,4		31,2	14,1		217,2		53,3		59,0						374,8	438,5
ПСП 60-Б1-К	9,0		9,0	10,1	5,7	25,7	33,9					75,4		52,8	15,6	11,2	124,8	170,4		115,7							490,5	574,9
ПСП 60-Б2-К	9,0		9,0	10,1		34,5	33,9					78,5	30,9		15,6			277,9	154,2	48,9							527,5	615,0
ПСП 60-Б2-К1	9,8		9,8	12,0		15,8	60,3					88,2			98,1			277,9		170,0	91,2						637,2	735,1
ПСП 60-Б5-К	9,0		9,0	10,5	12,0		44,0					66,5		7,5	69,0			277,9		31,2	45,6	76,8					508,0	583,5

Инв. № подл. | Подпись и дата | Взам. инв. №

Ведомость расхода стали на элемент, кг

Марка элемента	Изделия арматурные																													Всего
	Арматура класса																													
	Вр-I			A-I										A-III																
	ГОСТ 6727-80			ГОСТ 5781-82*																										
	Ф5		Итого	Ф6	Ф8	Ф10	Ф12	Ф14	Ф16	Ф18			Итого	Ф6	Ф8	Ф10	Ф12	Ф14	Ф16	Ф18	Ф20	Ф22	Ф25	Ф28	Ф32			Итого	
ПСП1.36-Б1-К	6,7		6,7	21,0	2,2								23,2	8,9	63,2	21,6	19,2											112,9	142,8
ПСП1.36-Б2-К	6,7		6,7	21,0	2,2								23,2		72,9	21,6	33,9											128,4	158,3
ПСП1.36-Б3-К	7,5		7,5	13,6	15,5								29,1		31,6	52,5	72,3	15,3										171,7	208,3
ПСП1.36-Б4-К	6,7		6,7	8,7	15,5								24,2	4,7	15,8	77,1	56,9		46,5									204,0	231,9
ПСП1.36-Б3-К4	7,5		7,5	13,6	15,5								29,1		31,6	52,5	72,3	15,3										171,7	208,3
ПСП1.36-Б4-К4	6,7		6,7	8,7	15,5								24,2	4,7	15,8	77,1	56,9		46,5									204,0	231,9
ПСП1.36-Б2-К1	7,5		7,5	24,7	9,8								34,5		31,5	83,1	43,0											182,8	211,5
ПСП1.36-Б3-К3	7,5		7,5	13,6	15,5								29,1		31,6	52,5	72,3	15,3										171,7	208,3
ПСП1.36-Б4-К3	6,7		6,7	8,7	15,5								24,2	4,7	15,8	77,1	56,9		46,5									200,8	231,9
ПСП1.36-Б5-К	6,7		6,7	17,2	5,6								22,8		21,5	86,2	8,6	15,6										131,9	161,4
ПСП1.36-Б5-К3	6,7		6,7	17,2	5,6								22,8		21,5	86,2	8,6	15,6										131,9	161,4
ПСП1.36-Б5-К4	6,7		6,7	17,2	5,6								22,8		21,5	86,2	8,6	15,6										131,9	161,4
ПСП1.48-Б1-К	7,0		7,0	4,7	30,9		5,1						40,7			89,1	96,0	27,0	27,0									239,1	286,8
ПСП1.48-Б2-К	7,0		7,0	7,9	30,8		5,1						43,8		41,7	12,4	123,2	74,4	27,0									278,7	329,5
ПСП1.48-Б3-К	7,0		7,0	7,9	15,4	24,1	5,1						52,5			78,4	60,6	111,7	27,0	55,9								333,6	393,1
ПСП1.48-Б4-К	7,0		7,0	7,9	15,4	24,1	5,1						52,5			78,4	61,6	111,7	27,0	24,0	69,0							371,7	431,2
ПСП1.48-Б2-К1	7,8		7,8	9,8	19,9	17,0	5,1						51,8		41,7	12,4	61,6	196,0	101,8									351,9	411,5
ПСП1.48-Б3-К3	7,0		7,0	7,9	15,4	24,1	5,1						52,5			78,4	60,6	111,7	27,0	55,9								333,6	393,1
ПСП1.48-Б4-К3	7,0		7,0	7,9	15,4	24,1	5,1						52,5			78,4	61,6	111,7	27,0	24,0	69,0							371,7	431,2
ПСП1.48-Б3-К4	7,0		7,0	7,9	15,4	24,1	5,1						52,5			78,4	60,6	111,7	27,0	55,9								333,6	393,1
ПСП1.48-Б4-К4	7,0		7,0	7,9	15,4	24,1	5,1						52,5			78,4	61,6	111,7	27,0	24,0	69,0							371,7	431,2
ПСП1.48-Б5-К	7,0		7,0	8,9	9,0	24,0	5,1						47,0		28,1	12,4	12,2	183,4	20,2		40,8							297,1	351,1
ПСП1.48-Б5-К3	7,0		7,0	8,9	9,0	24,0	5,1						47,0		28,1	12,4	12,2	183,4	20,2		40,8							297,1	351,1
ПСП1.48-Б5-К4	7,0		7,0	8,9	9,0	24,0	5,1						47,0		28,1	12,4	12,20	183,4	20,2		40,8							297,1	351,1

Инв. № подл. | Подпись и дата | Взам. инв. №

Ведомость расхода стали на элемент, кг

Марка элемента	Изделия закладные																																		Всего	Общий расход
	Арматура класса																													Прокат марки							
	Вр-I		А-I							Ас-II								А-III											ВСт3кп2							
	ГОСТ 6727-80		ГОСТ 5781-82*																										ГОСТ 103-76*							
	ф5	Итого	ф6	ф8	ф10	ф16	ф18	ф22	Итого	ф12	ф14	ф16	ф18	ф20	ф22	ф25	Итого	ф6	ф8	ф10	ф12	ф14	ф16	ф18	ф20	ф22	ф28	Итого	40×5	80×6	80×8	100×6	150×6	250×6	250×8	Итого		
ПСП 24-Б1-К	2,9	2,9			15,0				15,0	1,4	3,4	1,6					6,4		0,4	6,6	13,5						20,5	0,2	1,1			2,8	11,6		15,7	60,5	111,7
ПСП 24-Б2-К	2,9	2,9			15,0				15,0	1,4	3,4	1,6					6,4		0,4	6,6	6,9	8,6					22,5	0,2	1,1			2,8	5,9	9,4	19,4	66,2	118,8
ПСП 24-Б2-К1	2,9	2,9			15,0				15,0	1,4	3,4	1,6					6,4		0,4	6,6	6,9	8,6					22,5	0,2	1,1			2,8	5,9	9,4	19,4	66,2	125,1
ПСП 24-Б5-К	2,9	2,9			15,0				15,0	1,4	3,4	1,6					6,4		0,4	6,6	6,9	8,6					22,5	0,2	1,1			2,8	5,9	9,4	19,4	66,2	115,2
ПСП 30-Б1-К	2,7	2,7	0,3		15,2				15,5		2,2	3,8	2,5				8,5		0,4	6,6		8,8	12,0				27,8	0,2		1,4		2,8		18,8	23,2	77,7	158,6
ПСП 30-Б2-К	2,3	2,3	1,0		15,2				16,2		2,2	3,8	2,5				8,5		0,4	6,6			23,6				30,6	0,2		1,4		2,8		18,8	23,2	80,8	164,2
ПСП 30-Б2-К1	2,3	2,3	1,0		15,2				16,2		2,2	3,8	2,5				8,5		0,4	6,6			23,6				30,6	0,2		1,4		2,8		18,8	23,2	80,8	188,6
ПСП 30-Б5-К	2,3	2,3	1,0		15,2				16,2		2,2	3,8	2,5				8,5		0,4	6,6			23,6				30,6	0,2		1,4		2,8		18,8	23,2	80,8	163,6
ПСП 36-Б1-К	2,5	2,5	1,2		15,4				16,6		2,2	1,6	4,7	3,2			11,7	1,5	0,4	13,5		8,5	12,0				35,9	0,5		2,4	3,6	2,8		18,8	28,1	94,8	237,6
ПСП 36-Б2-К	2,5	2,5	1,2		15,4				16,6		2,2	1,6	4,7	3,2			11,7	1,5	0,4	13,5			23,3				38,7	0,5		2,4	3,6	2,8		18,8	28,1	97,6	255,9
ПСП 36-Б3-К	2,5	2,5	0,3	1,6	15,4				17,3		2,2	1,6	4,7	3,2			11,7	1,5	0,4	13,5			12,0		18,0		45,4	0,5		2,4	3,6	2,8		18,8	28,1	105,0	292,2
ПСП 36-Б4-К	2,5	2,5		2,2	15,4				17,6		2,2	1,6	4,7	3,2			11,7		3,3	13,5			12,0			21,7	50,5	0,5		2,4	3,6	2,8		18,8	28,1	110,4	321,9
ПСП 36-Б3-К4	2,9	2,9			15,4				15,4		2,2	1,6	4,7	3,2			11,7	0,6	0,4	23,6							24,6	0,5		0,6	3,6	2,8	7,0		14,5	69,1	256,3
ПСП 36-Б4-К4	2,9	2,9			15,4				15,4		2,2	1,6	4,7	3,2			11,7	0,6	0,4	23,6							24,6	0,5		0,6	3,6	2,8	7,0		14,5	69,1	280,6
ПСП 36-Б2-К1	2,5	2,5	1,2		15,4				16,6		2,2	1,6	4,7	3,2			11,7	1,5	0,4	13,5			23,3				38,7	0,5		2,4	3,6	2,8		18,8	28,1	97,6	297,2
ПСП 36-Б3-К3	3,3	3,3			15,4				15,4		2,2	1,6	4,7	3,2			11,7	1,5	6,3	13,5							21,3	0,5		2,4	3,6	2,8	11,8		21,1	72,8	260,0
ПСП 36-Б4-К3	3,3	3,3			15,4				15,4		2,2	1,6	4,7	3,2			11,7	1,5	3,5	17,9							22,9	0,5		2,4	3,6	2,8	11,8		21,1	74,5	286,0
ПСП 36-Б5-К	2,5	2,5	1,2		15,4				16,6		2,2	1,6	4,7	3,2			11,7	1,5	0,4	13,5			23,3				38,7	0,5		2,4	3,6	2,8		18,8	28,1	97,6	259,0
ПСП 36-Б5-К3	3,3	3,3			15,4				15,4		2,2	1,6	4,7	3,2			11,7	1,5	6,3	13,5							21,3	0,5		2,4	3,6	2,8	11,8		21,1	72,8	234,2
ПСП 36-Б5-К4	2,9	2,9			15,4				15,4		2,2	1,6	4,7	3,2			11,7	0,6	0,4	23,6							24,6	0,5		0,6	3,6	2,8	7,0		14,5	69,1	230,5
ПСП 42-Б1-К	2,5	2,5	0,9	0,5	16,4				17,8				4,6	3,2	8,5	6,7	23,0	1,5	0,4		19,5		11,6	15,9			48,9	0,6		2,3	4,4	4,2		18,8	30,3	122,5	307,9
ПСП 42-Б2-К	2,5	2,5		2,1	16,4				18,5				4,6	3,2	8,5	6,7	23,0	1,5	0,4		19,5			15,9	18,4		55,7	0,6		2,3	4,4	4,2		18,8	30,3	130,0	334,8
ПСП 42-Б2-К1	2,5	2,5		2,1	16,4				18,5				4,6	3,2	8,5	6,7	23,0	1,5	0,4		19,5			15,9	18,4		55,7	0,6		2,3	4,4	4,2		18,8	30,3	130,0	400,1
ПСП 42-Б5-К	2,5	2,5		2,1	16,4				18,5				4,6	3,2	8,5	6,7	23,0	1,5	0,4		19,5			15,9	18,4		55,7	0,6		2,3	4,4	4,2		18,8	30,3	130,0	352,3

Инв. № подл. | Подпись и дата | Взам. инв. №

Ведомость расхода стали на элемент, кг

Изделия закладные

Марка элемента	Арматура класса																								Прокат марки ВСт3кп2 ГОСТ 103-76*										Всего	Общий расход
	Вр-I ГОСТ 6727-80*		A-I ГОСТ 5781-82*										AC-II ГОСТ 5781-82*										A-III ГОСТ 5781-82*														
	ф5	Итого	ф6	ф8	ф10	ф22			Итого	ф18	ф20	ф22	ф25	ф28	ф32		Итого	ф6	ф8	ф10	ф12	ф14	ф16	ф18	ф20	ф22	ф25	Итого	-140×5	-80×6	-80×6	-120×6	-150×6	-250×6	-250×8	Итого		
ПСП 48-Б1-К	3,3	3,3	0,9	0,5	16,4				17,8	4,7	3,2	8,6	6,7				23,2	1,5	0,4		29,6		11,6		19,1			62,2	0,9		2,3	8,2	4,2			18,8	34,4	140,9	427,7
ПСП 48-Б2-К	3,3	3,3		2,1	16,4				18,5	4,7	3,2	8,6	6,7				23,2	1,5	0,4		29,6			15,3	19,1			65,9	0,9		2,3	8,2	4,2			18,8	34,4	145,3	474,8
ПСП 48-Б3-К	3,3	3,3		2,2	16,4				18,6	4,7	3,2	8,6	6,7				23,2		3,3		29,6				19,1	14,9	9,6	76,5	0,9		2,3	8,2	4,2			18,8	34,4	156,0	539,8
ПСП 48-Б4-К	3,3	3,3		2,2	16,4				18,6	4,7	3,2	8,6	6,7				23,2		3,3		29,6				19,1	7,4	19,2	78,6	0,9		2,3	8,2	4,2			18,8	34,4	158,1	559,8
ПСП 48-Б2-К1	3,3	3,3		2,1	16,4				18,5	4,7	3,2	8,6	6,7				23,2	1,5	0,4		29,6			15,3	19,1			65,9	0,9		2,3	8,2	4,2			18,8	34,4	145,3	556,8
ПСП 48-Б3-К3	4,1	4,1			16,4				16,4	4,7	3,2	8,6	6,7				23,2	1,5	0,4	4,7	36,2							42,8	0,9		2,3	8,2	4,2	11,8		27,4	113,9	497,7
ПСП 48-Б4-К3	4,1	4,1			16,4				16,4	4,7	3,2	8,6	6,7				27,2	1,5	0,4	4,7	36,2							42,8	0,9		2,3	8,2	4,2	11,8		27,4	113,9	515,6
ПСП 48-Б3-К4	3,7	3,7			16,4				16,4	4,7	3,2	8,6	6,7				23,2	0,6	0,4	5,1	36,9							43,0	0,9		0,5	8,2	4,2	7,0		20,8	107,1	490,9
ПСП 48-Б4-К4	3,7	3,7			16,4				16,4	4,7	3,2	8,6	6,7				23,2	0,6	0,4	5,1	36,9							43,0	0,9		0,5	8,2	4,2	7,0		20,8	107,1	508,8
ПСП 48-Б5-К	3,3	3,3		2,1	16,4				18,5	4,7	3,2	8,6	6,7				23,2	1,5	0,4		29,6			15,3	19,1			65,9	0,9		2,3	8,2	4,2			18,8	34,4	145,3	496,4
ПСП 48-Б5-К3	4,1	4,1			16,4				16,4	4,7	3,2	8,6	6,7				23,2	1,5	0,4	4,7	36,2							42,8	0,9		2,3	8,2	4,2			11,8	27,4	113,9	465,0
ПСП 48-Б5-К4	3,7	3,7			16,4				16,4	4,7	3,2	8,6	6,7				23,2	0,6	0,4	5,1	36,9							43,0	0,9		0,5	8,2	4,2			7,0	20,8	107,1	458,2
ПСП 54-Б1-К	2,8	2,8	2,0		17,4				19,4			7,7	16,0	8,4			32,1	1,5	0,4			42,8		15,4		23,0		83,1	1,0		2,3	9,0	5,6			18,8	36,7	174,1	526,3
ПСП 54-Б2-К	2,8	2,8	1,1	1,8	17,4				20,4			7,7	16,0	8,4			32,1		3,3			42,8			18,5	23,0		87,6	1,0		2,3	9,0	5,6			18,8	36,7	179,6	584,5
ПСП 54-Б2-К1	2,8	2,8	1,1	1,8	17,4				20,4			7,7	16,0	8,4			32,1		3,3			42,8			18,5	23,0		87,6	1,0		2,3	9,0	5,6			18,8	36,7	179,6	708,4
ПСП 54-Б5-К	2,8	2,8	1,1	1,8	17,4				20,4			7,7	16,0	8,4			32,1		3,3			42,8			18,5	23,0		87,6	1,0		2,3	9,0	5,6			18,8	36,7	179,6	618,1
ПСП 60-Б1-К	3,4	3,4	1,6	1,8	16,8				20,2			8,6	6,7	17,6	12,1		45,0		3,3			57,7			18,5	15,4	9,9	104,8	1,3		2,1	13,6	5,6			18,8	41,4	214,8	789,7
ПСП 60-Б2-К	3,4	3,4	1,6	1,8	16,8				20,2			8,6	6,7	17,6	12,1		45,0		3,3			57,7				30,4	19,6	111,0	1,3		2,1	13,6	5,6			18,8	41,4	221,0	836,0
ПСП 60-Б2-К1	3,4	3,4	1,6	1,8	16,8				20,2			8,6	6,7	17,6	12,1		45,0		3,3			57,7				30,4	19,6	111,0	1,3		2,1	13,6	5,6			18,8	41,4	221,0	956,1
ПСП 60-Б5-К	3,4	3,4	1,6	1,8	16,8				20,2			8,6	6,7	17,6	12,1		45,0		3,3			57,7				30,4	19,6	111,0	1,3		2,1	13,6	5,6			18,8	41,4	221,0	804,5

Инв. № подл. | Подпись и дата | Взам. инв. №

Ведомость расхода стали на элемент, кг

Марка элемента	Изделия закладные																															Прокат марки								Всего	Общий расход
	Арматура класса																															ВСт3кп2 ГОСТ 103-76*									
	Вр-I		A-I							Ac-II								A-III																							
	ГОСТ 6727-80*		ГОСТ 5781-82*																																						
	ф5	Итого	ф6	ф8	ф10	ф16	ф18	ф22	Итого	ф12	ф14	ф16	ф18	ф20	ф22	ф25	Итого	ф6	ф8	ф10	ф12	ф14	ф16	ф18	ф20	ф22	ф25	Итого	40×5	80×6	80×8	120×6	150×6	150×8	250×8	Итого		
ПСП1.36-Б1-К	2,5	2,5	1,2		15,4				16,6		2,2	1,6	4,7	3,2			11,7	1,5	0,4	13,5		8,5	12,0					35,9	0,5		2,4	3,6	2,8		18,8	28,1	94,8	237,6
ПСП1.36-Б2-К	2,5	2,5	1,2		15,4				16,6		2,2	1,6	4,7	3,2			11,7	1,5	0,4	13,5			23,3					38,7	0,5		2,4	3,6	2,8		18,8	28,1	97,6	255,9
ПСП1.36-Б3-К	2,5	2,5	0,3	1,6	15,4				17,3		2,2	1,6	4,7	3,2			11,7	1,5	0,4	13,5			12,0		18,0			45,4	0,5		2,4	3,6	2,8		18,8	28,1	105,0	313,3
ПСП1.36-Б4-К	2,5	2,5		2,2	15,4				17,6		2,2	1,6	4,7	3,2			11,7		3,3	13,5			12,0			21,7		50,5	0,5		2,4	3,6	2,8		18,8	28,1	110,4	342,3
ПСП1.36-Б3-К4	2,9	2,9			15,4				15,4		2,2	1,6	4,7	3,2			11,7	0,6	0,4	23,6								24,6	0,5		0,6	3,6	2,8	7,0		14,5	69,1	277,4
ПСП1.36-Б4-К4	2,9	2,9			15,4				15,4		2,2	1,6	4,7	3,2			11,7	0,6	0,4	23,6								24,6	0,5		0,6	3,6	2,8	7,0		14,5	69,1	301,0
ПСП1.36-Б2-К1	2,5	2,5	1,2		15,4				16,6		2,2	1,6	4,7	3,2			11,7	1,5	0,4	13,5			23,3					38,7	0,5		2,4	3,6	2,8		18,8	28,1	97,6	309,1
ПСП1.36-Б3-К3	3,3	3,3			15,4				15,4		2,2	1,6	4,7	3,2			11,7	1,5	6,3	13,5								21,3	0,5		2,4	3,6	2,8	11,8		21,1	72,8	284,1
ПСП1.36-Б4-К3	3,3	3,3			15,4				15,4		2,2	1,6	4,7	3,2			11,7	1,5	3,5	17,9								22,9	0,5		2,4	3,6	2,8	11,8		21,1	74,5	306,4
ПСП1.36-Б5-К	2,5	2,5	1,2		15,4				16,6		2,2	1,6	4,7	3,2			11,7	1,5	0,4	13,5			23,3					38,7	0,5		2,4	3,6	2,8		18,8	28,1	97,6	259,0
ПСП1.36-Б5-К3	3,3	3,3			15,4				15,4		2,2	1,6	4,7	3,2			11,7	1,5	6,3	13,5								21,3	0,5		2,4	3,6	2,8	11,8		21,1	72,8	234,2
ПСП1.36-Б5-К4	2,9	2,9			15,4				15,4		2,2	1,6	4,7	3,2			11,7	0,6	0,4	23,6								24,6	0,5		0,6	3,6	2,8	7,0		14,5	69,1	230,5
ПСП1.48-Б1-К	3,3	3,3	0,9	0,5	16,4				17,8				4,7	3,2	8,6	6,7	23,2	1,5	0,4		29,6		11,6		19,1			62,2	0,9		2,3	8,2	4,2		18,8	34,4	140,9	427,7
ПСП1.48-Б2-К	3,3	3,3		2,1	16,4				18,5				4,7	3,2	8,6	6,7	23,2	1,5	0,4		29,6			15,3	19,1			65,9	0,9		2,3	8,2	4,2		18,8	34,4	145,3	474,8
ПСП1.48-Б3-К	3,3	3,3		2,2	16,4				18,6				4,7	3,2	8,6	6,7	23,2		3,3		29,6				19,1	14,9	9,6	76,5	0,9		2,2	8,2	4,2		18,8	34,4	156,0	549,1
ПСП1.48-Б4-К	3,3	3,3			16,4				16,4				4,7	3,2	8,6	6,7	23,2		3,3		29,6				19,1	7,4	19,2	78,6	0,9		2,2	8,2	4,2		18,8	34,4	158,1	583,3
ПСП1.48-Б2-К1	3,3	3,3		2,1	16,4				18,5				4,7	3,2	8,6	6,7	23,2	1,5	0,4		29,6			15,3	19,1			65,9	0,9		2,3	8,2	4,2		18,8	34,4	145,3	556,8
ПСП1.48-Б3-К3	4,1	4,1			16,4				16,4				4,7	3,2	8,6	6,7	23,2	1,5	0,4	4,7	36,2							42,8	0,9		2,3	8,2	4,2	11,8		27,4	113,9	507,0
ПСП1.48-Б4-К3	4,1	4,1			16,4				16,4				4,7	3,2	8,6	6,7	23,2	1,5	0,4	4,7	36,2							42,8	0,9		2,3	8,2	4,2	11,8		27,4	113,9	545,1
ПСП1.48-Б3-К4	3,7	3,7			16,4				16,4				4,7	3,2	8,6	6,7	23,2	0,6	0,4	5,1	36,9							43,0	0,9		0,5	8,2	4,2	7,0		20,8	107,1	500,2
ПСП1.48-Б4-К4	3,7	3,7			16,4				16,4				4,7	3,2	8,6	6,7	23,2	0,6	0,4	5,1	36,9							43,0	0,9		0,5	8,2	4,2	7,0		20,8	107,1	538,3
ПСП1.48-Б5-К	3,3	3,3		2,1	16,4				18,5				4,7	3,2	8,6	6,7	23,2	1,5	0,4		29,6			15,3	19,1			65,9	0,9		2,3	8,2	4,2		18,8	34,4	145,3	496,4
		4,1			16,4				16,4				4,7	3,2	8,6	6,7	23,2	1,5	0,4		36,2							42,8	0,9		2,3	8,2	4,2	11,8		27,4	113,9	465,0
ПСП1.48-Б5-К4	3,7	3,7			16,4				16,4				4,7	3,2	8,6	6,7	23,2	0,6	0,4		36,2							43,0	0,9		2,3	8,2	4,2	7,0		20,8	107,1	458,2

gost.e-ecolog.ru