ТИПОВЫЕ СТРОИТЕЛЬНЫЕ КОНСТРУКЦИИ, ИЗДЕЛИЯ И УЗЛЫ

СЕРИЯ 3.900.1-10

КОНСТРУКЦИИ ЖЕЛЕЗОБЕТОННЫЕ ПРЯМОУГОЛЬНЫХ ЕМКОСТНЫХ СООРУЖЕНИЙ ДЛЯ ВОДОСНАБЖЕНИЯ И КАНАЛИЗАЦИИ

Выпуск 2-1

ПАНЕЛИ СТЕНОВЫЕ КОНСОЛЬНЫЕ С ОПОРНОЙ ПЯТОЙ СО ШПОНОЧНЫМ СТЫКОМ.

РАБОЧИЕ ЧЕРТЕЖИ

24395-02
ЦЕНА 4-18

gost.e-ecolog.ru

ЦЕНТРАЛЬНЫЙ ИНСТИТУТ ТИПОВОГО ПРОЕКТИРОВАНИЯ
ГОССТРОЯ СССР

Москва, А-445, Смольная ул., 22

Сдано в печать V 1991 года

Заказ № 5075 Тираж 1200 экз.

ТИПОВЫЕ СТРОИТЕЛЬНЫЕ КОНСТРУКЦИИ, ИЗДЕЛИЯ И УЗЛЫ

СЕРИЯ 3.900.1-10

КОНСТРУКЦИИ ЖЕЛЕЗОБЕТОННЫЕ ПРЯМОУГОЛЬНЫХ ЕМКОСТНЫХ СООРУЖЕНИЙ ДЛЯ ВОДОСНАБЖЕНИЯ И КАНАЛИЗАЦИИ

ВЫПУСК 2-1

ПАНЕЛИ СТЕНОВЫЕ КОНСОЛЬНЫЕ С ОПОРНОЙ ПЯТОЙ СО ШПОНОЧНЫМ СТЫКОМ. РАБОЧИЕ ЧЕРТЕЖИ

РАЗРАБОТАНЫ
Союзводоканалниипроект
Харьковский Водоканалпроект

Гл. инженер института Г.А. Бондаренко
Нач. отдела В.Е. Шейко
Гл. инженер проекта Т.П. Мазалова

ЦНИИпромзданий
Зам. директора В.В. Гранев
Нач. отдела В.Т. Ильин
Гл. инженер проекта А.П. Черномаз

С участием НИИЖБ
Директор института Л.Л. Серых
И.О. зав. лабораторией Ф.А. Иссерс
Ст. научн. сотрудник С.И. Докудовский

УТВЕРЖДЕНЫ
Главным управлением организации проектирования Госстроя СССР
письмо от 29.03.90 № 5/5-289

Введены в действие 01.10.90
институтом Харьковский Водоканалпроект
приказ от 22.03.90 №27

© ЦИТП Госстроя СССР, 1990

Обозначение документа	Наименование	Стр.
3.900.1-10.2-1-ПЗ	Пояснительная записка	3
-01.00	Панель стеновая ПСП 24	5
-02.00	Панель стеновая ПСП 30	8
-03.00	Панель стеновая ПСП 36	11
-04.00	Панель стеновая ПСП 42	15
-05.00	Панель стеновая ПСП 48	18
-06.00	Панель стеновая ПСП 54	22
-07.00	Панель стеновая ПСП 60	25
-08.00	Панель стеновая ПСП 1.48	28
-09.00	Панель стеновая ПСП 1.54	31
-10.00	Узлы I...XIV	34
-11.00	Узлы XV...XXV	40
-РС	Ведомость расхода стали, кг	44

Разраб.	Остапченко	
Зав.гр.	Мазалова	
Гл.спец.	Власенко	
Н.контр.	Сокольская	
Нач.отд.	Шейко	

3.900.1-10.2-1

Содержание

Стадия	Лист	Листов
Р		1

Госстрой
Союзводоканалниипроект
Харьковский
Водоканалпроект

Инв. № подл. Подпись и дата. Взам. инв. №

24395-02 3

1. ОБЩАЯ ЧАСТЬ

1.1. Настоящий выпуск содержит рабочие чертежи сборных железобетонных стеновых панелей консольного типа с опорной пятой и шпоночным стыком, предназначенных для применения в прямоугольных емкостных сооружениях. Выпуск разработан взамен выпуска 10, части 1 серии 3.900-3.

1.2. Марки, присвоенные каждому изделию, состоят из буквенно-цифровых групп, разделенных дефисом (например: ПСП36-К1-Ш1, ПСП1.48-К12-Ш2).

Первая группа содержит буквы ПСП, что обозначает „панель стеновая с опорной пятой" и цифры.

Первая цифра 1 обозначает, что панель повернута к воде гранью, обращенной к металлической опалубке, при обратной ориентации цифра 1 отсутствует.

Вторые цифры через точку обозначают высоту панели в дециметрах.

Вторая группа включает букву „К", обозначающую схему работы панели - „консольная" и цифры, обозначающие схему нагрузки (однозначные цифры соответствуют рядовым панелям, двузначные - панелям, применяемым в угловых зонах).

Третья группа включает букву „Ш", обозначающую тип стыка панелей - „шпоночный", и цифру:

1 - наличие выпусков арматуры пяты для связи с днищем с обеих сторон по схеме нагрузок „вода-вода";

2 - наличие выпусков арматуры пяты с одной стороны для связи с днищем, с другой - для домонолитки по схеме нагрузок „грунт-вода" или „воздух-вода".

При наличии выпусков арматуры пяты с одной стороны по схеме нагрузок „грунт-вода" или „воздух-вода" цифровой индекс 1 или 2 отсутствует.

1.3. Схемы нагрузок см. выпуск 0-2 данной серии.

1.4. При применении бетонов пониженной проницаемости к соответствующей марке изделия должно быть добавлено обозначение проницаемости - буква „П".

2. КОНСТРУКЦИЯ ПАНЕЛЕЙ

2.1 По форме вертикального сечения панели приняты двух типов: прямоугольные - высотой 2,4м и трапециевидные - высотой 3,0... 6,0м, увеличивающиеся по толщине к низу. Ширина панелей всех типоразмеров - 2980мм. Боковые грани панелей имеют пазы для образования омоноличиваемого стыка.

2.2 Для восприятия в сооружении усилий в горизонтальной плоскости в панелях имеются закладные изделия, соединяемые при монтаже приваркой накладок.

Разраб.	Остапченко			3.900.1-10.2-1 -ПЗ		
Пров.	Лыгин					
Зав. гр.	Мазалова					
Гл. спец.	Власенко			Пояснительная записка	Стадия	Лист	Листов
Н. контр.	Сокольская				Р	1	2
Нач. отд.	Шейко				ГОССТРОЙ СССР СОЮЗВОДОКАНАЛНИИПРОЕКТ ХАРЬКОВСКИЙ ВОДОКАНАЛПРОЕКТ	

Копир. Майстренко 24395-02 4 Формат А3

2.3. Армирование панелей принято сварными сетками:
-для консоли основной сеткой на всю высоту панели и дополнительной в нижней зоне;
-для пяты плоскими и гнутыми сетками.

2.4. Для фиксации сеток в проектном положении используются каркасы закладных изделий и специальные фиксирующие каркасы.

2.5. В панелях предусмотрены строповочные петли с подкладным кольцом. Кольца после обработки поверхности изделия необходима поднять в вертикальное положение, а выемку заделать.

2.6. Защитный слой бетона до арматуры нижних сеток пяты-30мм, для остальной арматуры - 20мм.

2.7. Чертежи арматурных изделий приведены в выпуске 2-2 данной серии.

2.8. В сооружениях хозяйственно-питьевого водоснабжения для достижения гладкой поверхности при изготовлении изделий в заводских условиях производится обработка этих поверхностей вакуумными и дисковыми машинами.

2.9. Торцевые поверхности пяты со стороны грани, обращенной внутрь емкости, не подвергаются обработке, поверхности должны быть шероховатыми.

Условные обозначения

В групповых чертежах при необходимости установления границы изображения, общего для всех исполнений, но не имеющего точной привязки к какой-либо общей части изображения, применено изображение согласно рис.1.

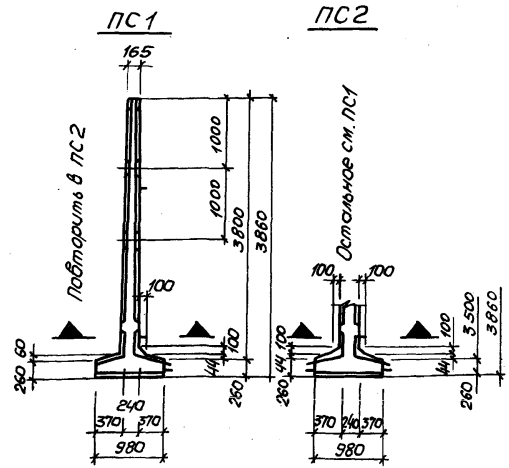

Рис.1

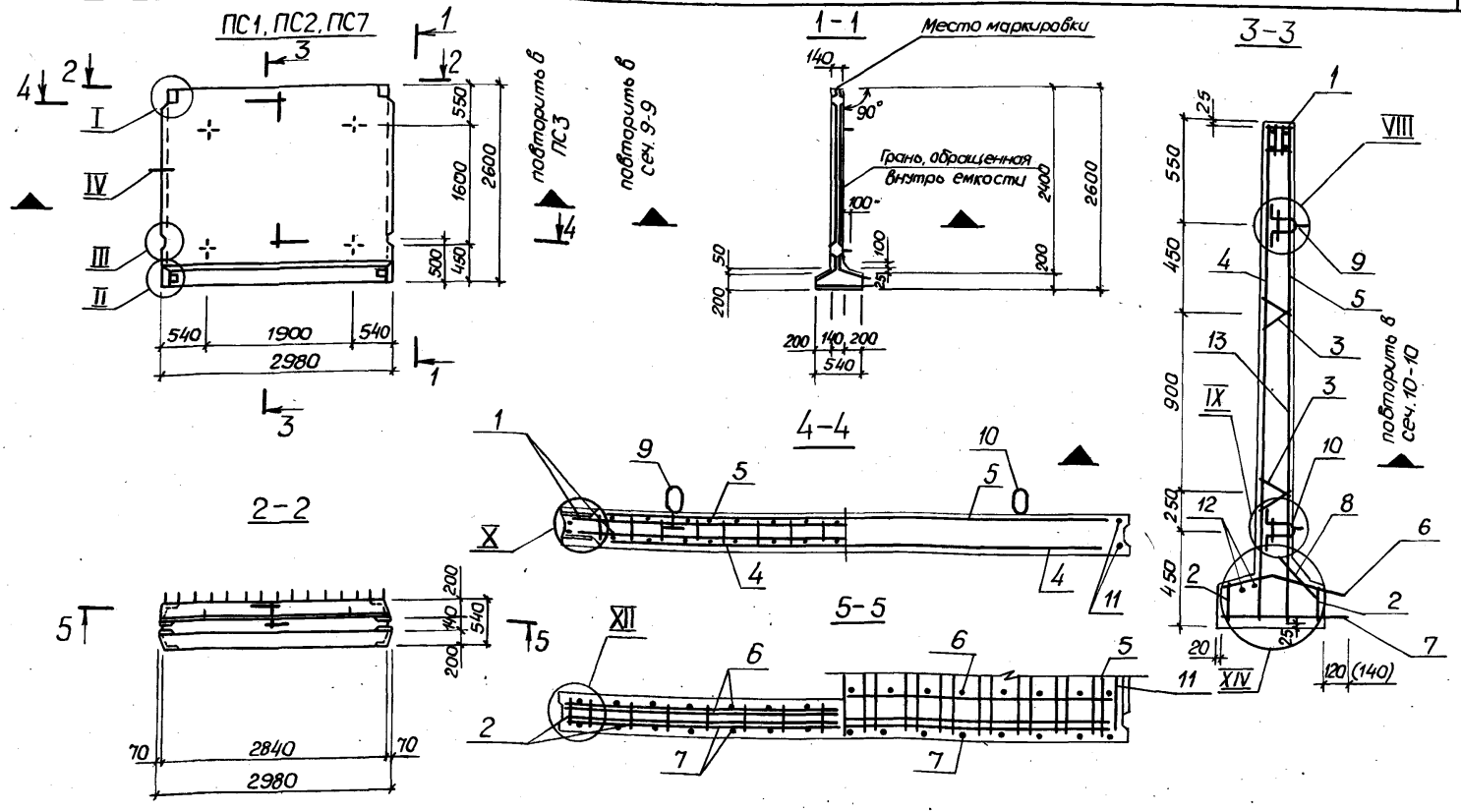

1. Сетки поз.4, 5 установить анкерующими стержнями к нижнему торцу панели.
2. Каркасы КР и закладные изделия МН привязать к сеткам.
3. При установке строповочных петель допускается перерезать поперечный стержень сетки.
4. Спецификацию см. лист 3.
5. Размеры в скобках для панелей ПС7 и ПС8.

Разраб.	Остапенко		3.900.1-10.2-1-01.00
Пров.	Лыгин		
Зав.гр.	Маслова		Панель стеновая ПСП24
Гл.спец.	Власенко		Стадия: Р; Лист: 1; Листов: 3
Н.контр.	Сокольская		Госстрой СССР Союзводоканалниипроект Харьковский Водоканалпроект
Нач.отд.	Шейко		

Копир. Майстренко 24395-02 6 Формат А3

ПС4, ПС5, ПС8

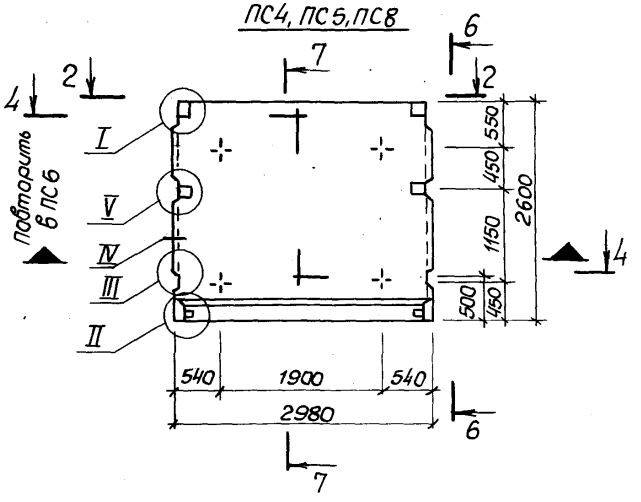

6-6

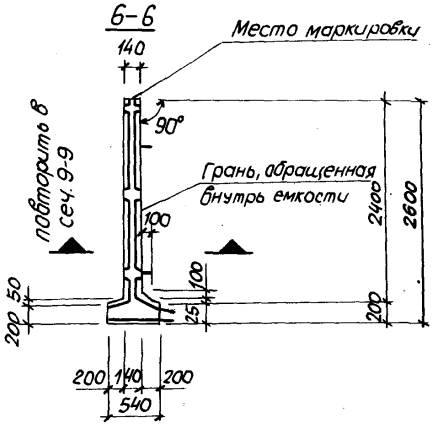

7-7

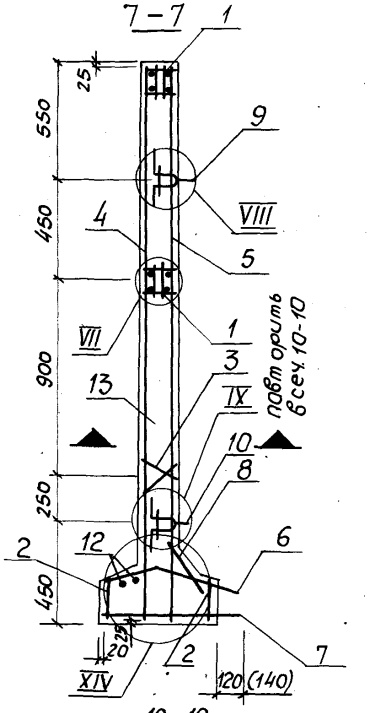

10-10

3-3 для ПС3

остальное см. сеч. 7-7 для ПС6

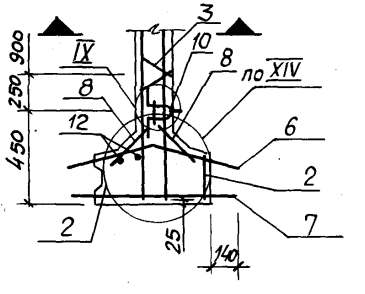

ПС3, ПС6,

остальное см. ПС1, ПС4

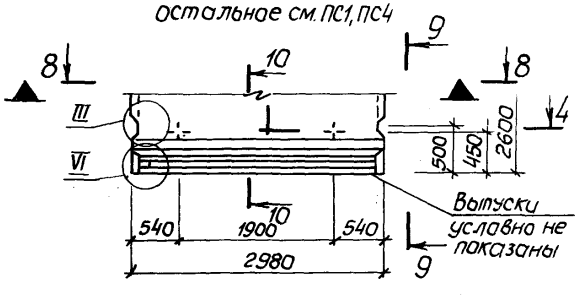

9-9

1-1 для ПС3

остальное см. сеч. 6-6 для ПС6

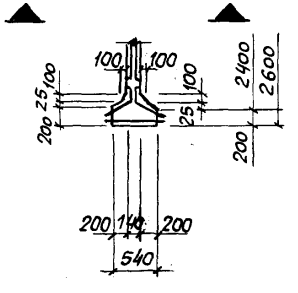

8-8

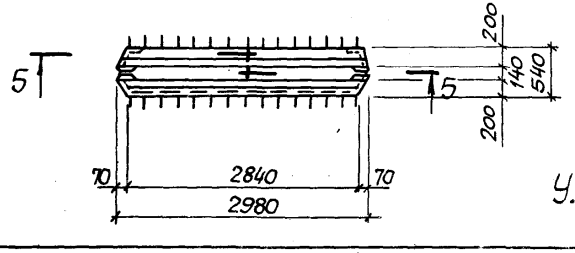

Узлы см. докум. 10.00

Инв. №подл. | Подпись и дата | Взам. инв. №

Поз.	Наименование	Кол. на панель ПС 1	2	3	4	5	6	7	8	Обозначение документа
1	Изделие закладное МН1	1	1	1	2	2	2	1	2	
2	МН11	2	2	2	2	2	2	2	2	3.900.1-10.2-2-01.00
3	Каркас КР1	4	4	4	2	2	2	4	2	-02.00
										-00.01
4	Сетка С1	1			1					-00.04
	С3		1			1				
	С2			1			1			
	С2а							1	1	
										-00.05
5	С1	1	1		1	1				
	С2			1			1	1	1	-00.04
6	С101	1	1		1	1				
	С111			1			1			-00.09
	С171							1	1	-00.10
7	С131	1	1		1	1				-00.09
	С151			1			1			-00.12
	С143							1	1	-00.13
8	С62	1	1	2	1	1	2	1	1	-00.12
9	Изделие закладное МН15	2	2	2	2	2	2	2	2	-00.08
10	МН22	2	2	2	2	2	2	2	2	-00.17
11	ф8А-III, ℓ=2850; 1,01кг	4	4	4	4	4	4	4	4	
12	ф6А-I, ℓ=2850; 0,63кг	2	2	2	2	2	2	2	2	Без черт.
13	Бетон класса В15, W6, м³	1,35	1,35	1,36	1,35	1,35	1,36	1,35	1,35	Без черт.
	Масса панели, Т	3,38	3,38	3,38	3,38	3,38	3,38	3,38	3,38	
		ПСП24-К1-Ш	ПСП24-К2-Ш	ПСП24-К1-Ш1	ПСП24-К1Н-Ш	ПСП24-К2-Ш	ПСП24-К1Н-Ш1	ПСП24-К5-Ш	ПСП24-К15-Ш	

1. Технические условия см. 3.900.1-10.2-10.
2. Арматура классов А-I и А-III по ГОСТ 5781-82*.

24395-02 8

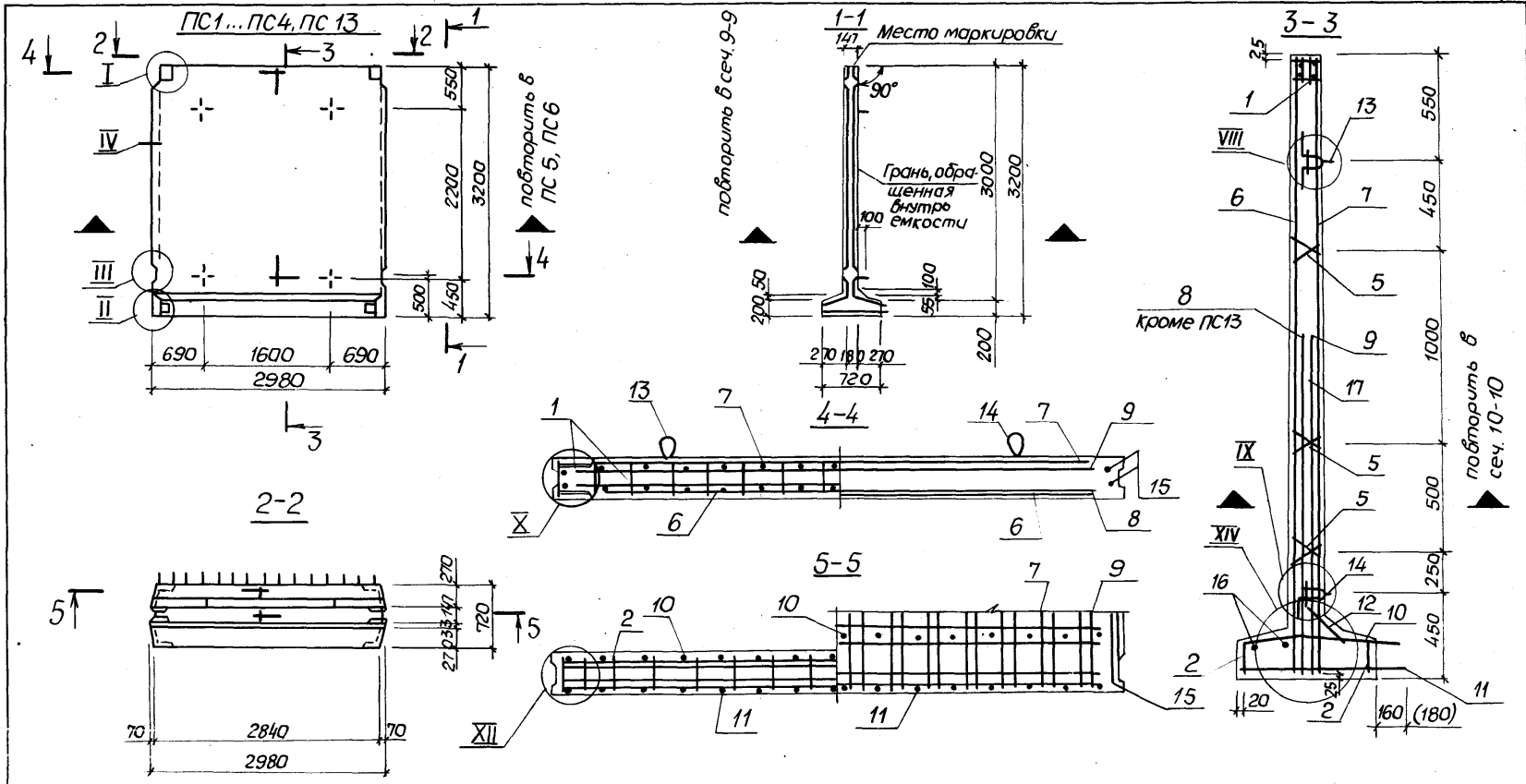

Спецификации см. лист 3

Разраб.	Остапченко		3.900.1-10.2-1-02.00
Пров.	Лыгин		
Зав. гр.	Мазалова		Панель стеновая ПСП30
Гл. спец.	Власенко		Стадия: Р; Лист: 1; Листов: 3
Н. контр.	Сокольская		Госстрой СССР Союзводоканалниипроект Харьковский Водоканалпроект
Нач. отд.	Шейко		

Копир. Майстренко 24395-02 9 Формат А3

Инв. № подл. | Подпись и дата | Взам. инв. №

ПС7...ПС10, ПС14

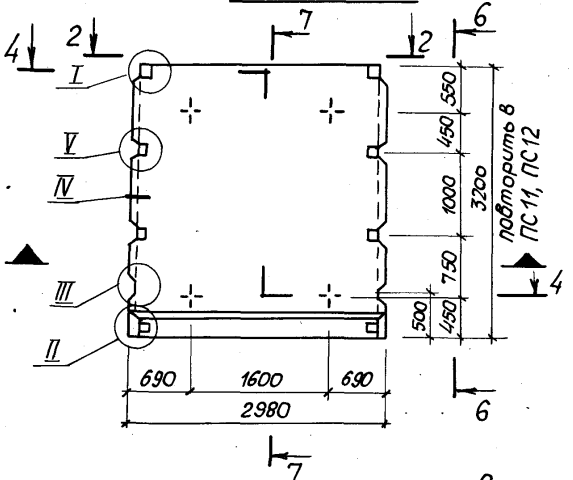

6-6

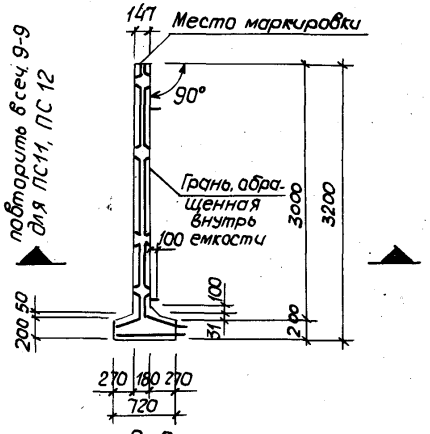

9-9

7-7

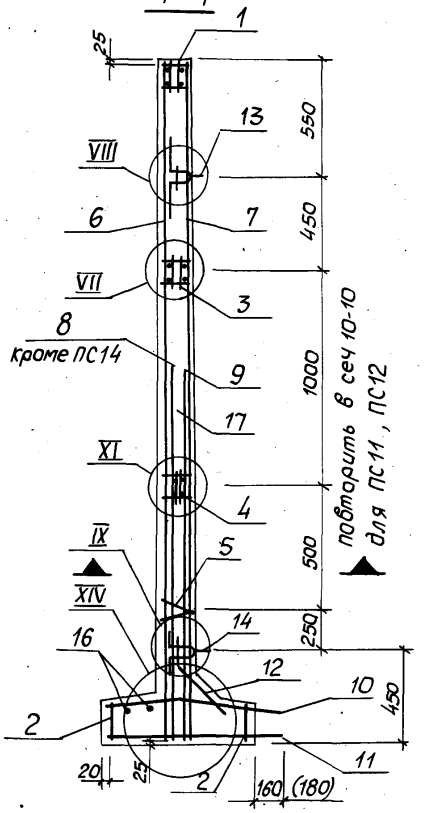

ПС5, ПС6, ПС11, ПС12

остальное см ПС1, ПС7

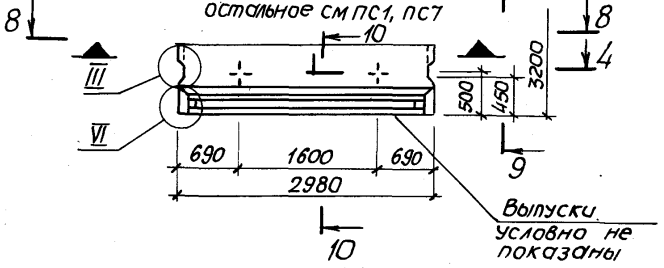

1-1 для ПС5, ПС6

Остальное см. сеч. 6-6 для ПС11, ПС12

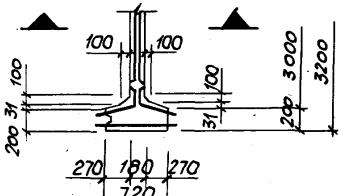

10-10

3-3 для ПС5, ПС6

Остальное см. сеч. 7-7 для ПС11, ПС12

8-8

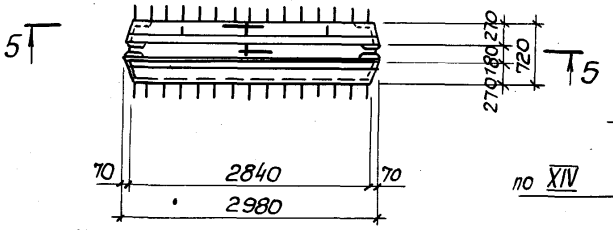

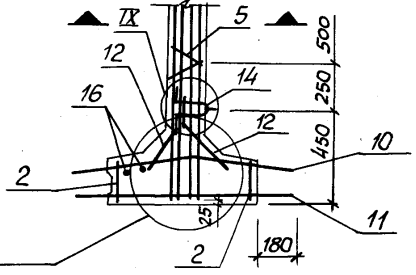

1. Сетки поз. 6...9 установить анкерующими стержнями к нижнему торцу панели.
2. Каркасы Кр и закладные изделия МН привязать к сеткам.
3. При установке строповочных петель допускается перерезать поперечный стержень сетки.
4. Размеры в скобках для панелей ПС13 и ПС14
5. Узлы см. докум. 10.00.

Поз.	Наименование	Кол. на панель ПС														Обозначение документа
		1	2	3	4	5	6	7	8	9	10	11	12	13	14	
1	Изделие закладное МН1а	1	1	1	1	1	1	1	1	1	1	1	1	1	1	3.900.1-10.2-20.00
2	МН11	2	2	2	2	2	2	2	2	2	2	2	2	2	2	-02.00
3	МН29							1	1	1	1	1	1		1	-03.00
4	МН30							1	1	1	1	1	1		1	
5	Каркас КР2	6	6	6	6	6	6	2	2	2	2	2	2	6	2	-00.01
6	Сетка С11	1	1	1		1		1	1	1		1				-00.06
	С12				1		1				1		1	1	1	
7	С11	1	1			1		1	1			1				
	С12			1	1		1			1	1		1	1	1	
8	С21	1														-00.07
	С25		1		1											
	С24			1												
	С23					1	1									
	С21а							1								
	С25а								1		1					
	С24а									1						
	С23а											1	1			
9	С22	1	1	1	1									1		
	С23					1	1									
	С22а							1	1	1	1					
	С23а											1	1		1	
10	С102	1	1	1	1			1	1	1	1					-00.09
	С112					1	1					1	1			-00.10
	С172													1	1	-00.09
11	С132	1		1				1		1						-00.12
	С135		1						1							
	С139				1						1					
	С152					1	1					1	1			-00.13
	С144													1	1	-00.12
12	С62	1	1	1	1	2	2	1	1	1	1	2	2	1	1	-00.08
13	Изделие закладное МН16	2	2	2	2	2	2	2	2	2	2	2	2	2	2	-00.17
14	МН23	2	2	2	2	2	2	2	2	2	2	2	2	2	2	
15	Ф10А-III, ℓ=3180; 2,0 кг	4	4	4	4	4	4	4	4	4	4	4	4	4	4	без черт.
16	Ф8А-I, ℓ=2850; 1,13 кг	2	2	2	2	2	2	2	2	2	2	2	2	2	2	без черт.
17	Бетон класса В15, W6, м³	1,91	1,91	1,91	1,91	1,92	1,92	1,91	1,91	1,91	1,91	1,92	1,92	1,91	1,91	
	Масса панели, т	4,78	4,78	4,78	4,78	4,78	4,78	4,78	4,78	4,78	4,78	4,78	4,78	4,78	4,78	
		ПСП30-К1-Ш	ПСП30-К2-Ш	ПСП30-К3-Ш	ПСП30-К4-Ш	ПСП30-К11-Ш1	ПСП30-К3-Ш1	ПСП30-К11-Ш	ПСП30-К12-Ш	ПСП30-К13-Ш	ПСП30-К14-Ш	ПСП30-К11-Ш1	ПСП30-К13-Ш1	ПСП30-К6-Ш	ПСП30-К15-Ш	

1. Технические условия см. 3.900.1-10.2-10
2. Арматура: классов A-I и A-III по ГОСТ 5781-82*

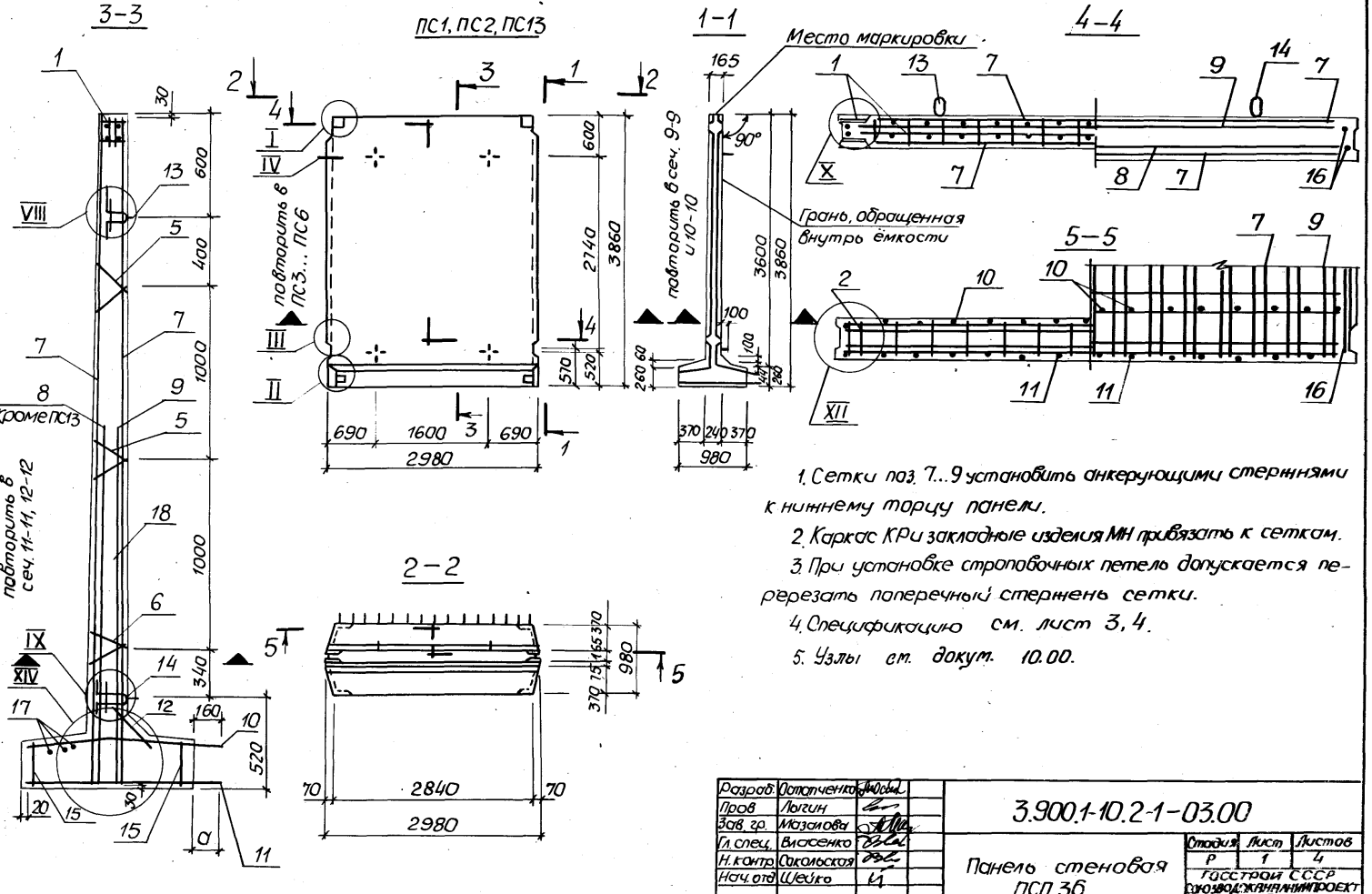

1. Сетки поз. 7...9 установить анкерующими стержнями к нижнему торцу панели.
2. Каркас КР и закладные изделия МН привязать к сеткам.
3. При установке строповочных петель допускается перерезать поперечный стержень сетки.
4. Спецификацию см. лист 3, 4.
5. Узлы см. докум. 10.00.

Разраб.	Остапченко		
Пров.	Лугин		
Зав. гр.	Мазанова		
Гл. спец.	Власенко		
Н. контр.	Окольская		
Нач. отд.	Шейко		

3.900.1-10.2-1-03.00

Панель стеновая ПСП 36

Стадия	Лист	Листов
Р	1	4

Госстрой СССР Союзводоканалниипроект Харьковский Водоканалпроект

Копир. Майстренко 24395-02 12 Формат А3

7-7

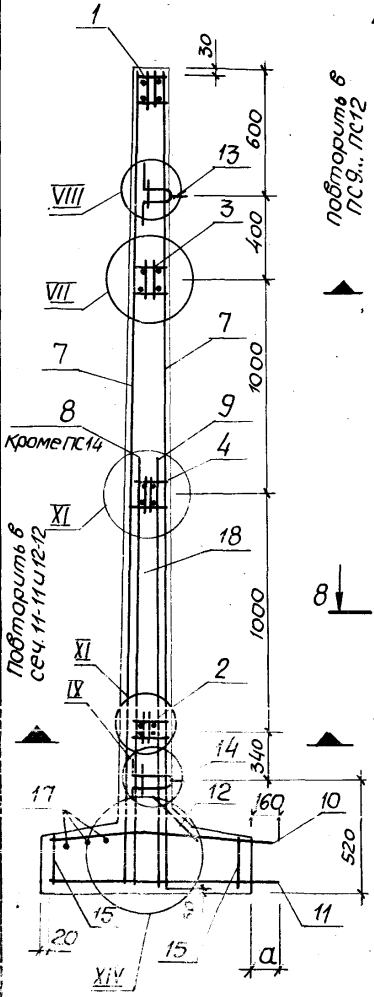

ПС7, ПС8, ПС14

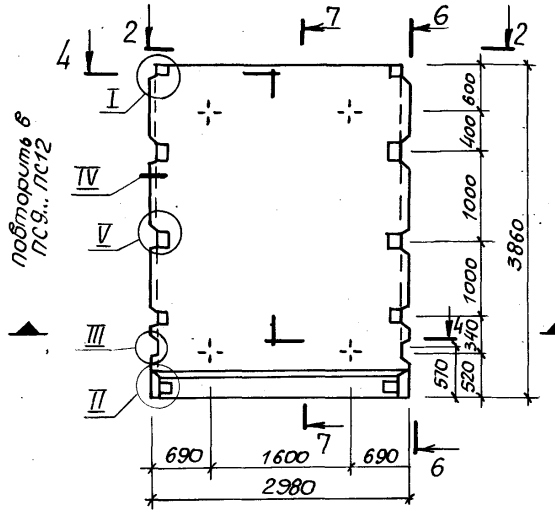

ПС3...ПС6, ПС9...ПС12

Остальное см ПС1, ПС7

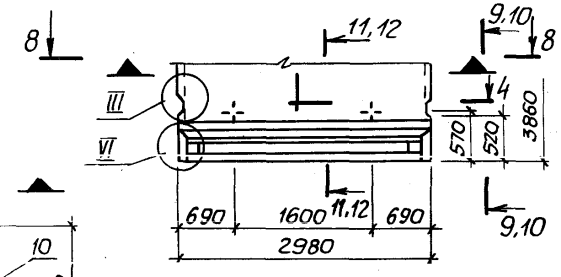

8-8

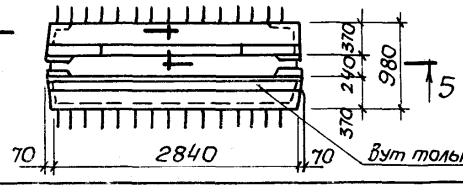

Вут только для ПС3, ПС4, ПС9, ПС10

6-6

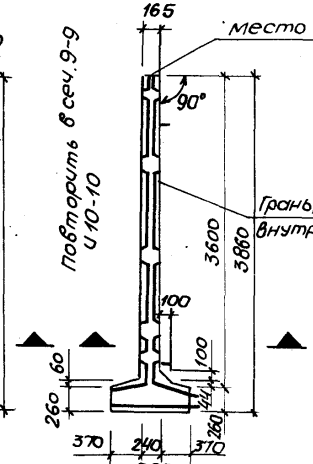

9-9

Остальное см. сеч. 1-1 для ПС5, ПС6 и сеч. 6-6 для ПС11, ПС12

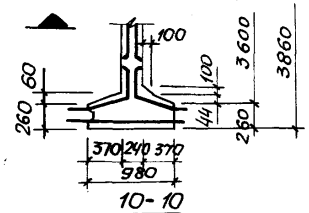

10-10

Остальное см. сеч. 1-1 для ПС3, ПС4 и сеч. 6-6 для ПС9, ПС10

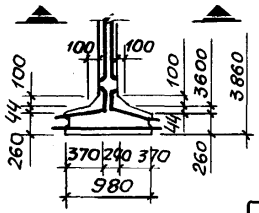

11-11

Остальное см. сеч. 3-3 для ПС5, ПС6
сеч. 7-7 для ПС11, ПС12

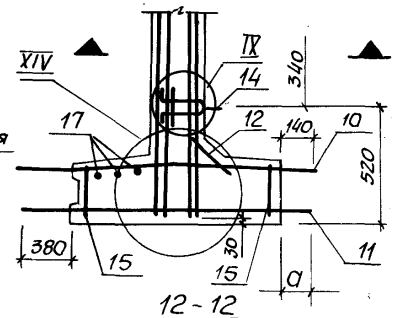

12-12

Остальное см. сеч. 3-3 для ПС3, ПС4
сеч. 7-7 для ПС9, ПС10

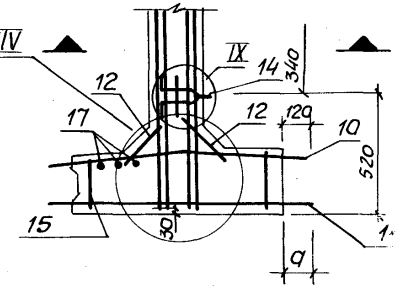

Инв. № подл. | Подпись и дата | Взам. инв. №

Поз.	Наименование	Кол. на панель ПС														Обозначение документа
		1	2	3	4	5	6	7	8	9	10	11	12	13	14	
1	Изделие закладное МН2	1	1	1	1	1	1							1		3.900.1-10.2-2-01.00
	МН2а							1	1	1	1	1	1		1	
2	МН32а							1	1	1	1	1	1		1	-03.00
3	МН31							1	1	1	1	1	1		1	
4	МН32							1	1	1	1	1	1		1	
5	Каркас КР3	4	4	4	4	4	4							4		-00.01
6	КР4	2	2	2	2	2	2							2		
7	Сетка С13	2	2	2	2	2	2	2	2	2	2	2	2	2	2	-00.06
8	С26	1														-00.07
	С28		1													
	С30			1												
	С31				1											
	С32					1										
	С33						1									
	С26а							1								
	С28а								1							
	С30а									1						
	С31а										1					
	С32а											1				
	С33а												1			
9	С27	1				1										
	С29		1				1									
	С30			1												
	С31				1									1		
	С27а							1				1				
	С29а								1				1			
	С30а									1						
	С31а										1				1	
10	С103	1	1					1	1							-00.09
	С113			1	1					1	1					-00.10
	С121					1	1					1	1			-00.11
	С173													1	1	-00.09
11	С133	1						1								-00.12
	С136		1						1							
	С153			1	1					1	1					-00.13
	С145													1	1	-00.12
	С161					1						1				-00.14
	С163						1						1			
12	С61	1	1	2	2	1	1	1	1	2	2	1	1	1	1	-00.08

24395-02 14

Поз.	Наименование	Кол. на панель ПС														Обозначение документа
		1	2	3	4	5	6	7	8	9	10	11	12	13	14	
	Сетка С61	2	2	2	2	2	2	2	2	2	2	2	2	2	2	-00.17
14	МН24	2	2	2	2	2	2	2	2	2	2	2	2	2	2	
15	МН12	2	2	2	2	2	2	2	2	2	2	2	2	2	2	-02.00
16	ф10А-III, ℓ=3840; 2,4кг	4	4	4	4	4	4	4	4	4	4	4	4	4	4	без черт.
17	ф8А-I, ℓ=2810; 1,1кг	3	3	3	3	3	3	3	3	3	3	3	3	3	3	без черт.
	Размер в мм, а	160	160	120	140	140	160	160	160	120	140	140	160	120	120	
18	Бетон класса В15, W6, м³	3,04	3,04	3,06	3,05	3,04	3,04	3,04	3,04	3,05	3,05	3,04	3,04	3,04	3,04	
	Масса панели, т	7,57	7,57	7,58	7,58	7,57	7,57	7,57	7,57	7,58	7,58	7,57	7,57	7,57	7,57	
		ПСП36-К1-Ш	ПСП36-К3-Ш	ПСП36-К1-Ш	ПСП36-К3-Ш	ПСП36-К2-Ш2	ПСП36-К4-Ш2	ПСП36-К1Н-Ш	ПСП36-К8-Ш	ПСП36-К1Н-Ш	ПСП36-К13-Ш	ПСП36-К12-Ш2	ПСП36-К14-Ш2	ПСП36-К5-Ш	ПСП36-К15-Ш	

1. Технические условия см. 3.900.1-10.2-10
2. Арматура классов А-I и А-III по ГОСТ 5781-82*

Поз.	Наименование	Кол. на панель ПС														Обозначение документа
		1	2	3	4	5	6	7	8	9	10	11	12	13	14	
14	Сетка С61	2	2	1	1	1	1	2	2	1	1	1	1	1	1	3.900.1-10.2-2 00.08
15	Изделие закладное МН18	2	2	2	2	2	2	2	2	2	2	2	2	2	2	-00.17
16	МН25	2	2	2	2	2	2	2	2	2	2	2	2	2	2	
17	ф10А-III, ℓ=4440; 2,75кг	4	4	4	4	4	4	4	4	4	4	4	4	4	4	без черт.
18	ф10А-I, ℓ=2850; 1,75кг	3	3	3	3	3	3	3	3	3	3	3	3	3	3	без черт.
	Размер в мм, а	140	180	180	180	180	180	140	180	180	180	180	180	120	120	
19	Бетон класса В15, W6, м³	3,27	3,27	3,26	3,26	3,26	3,26	3,27	3,27	3,26	3,26	3,26	3,26	3,26	3,26	
	Масса панели, т	8,15	8,15	8,15	8,15	8,15	8,15	8,15	8,15	8,15	8,15	8,15	8,15	8,15	8,15	
		ПСП42-К1-Ш1	ПСП42-К3-Ш1	ПСП42-К1-Ш2	ПСП42-К2-Ш2	ПСП42-К3-Ш2	ПСП42-К4-Ш2	ПСП42-К1Н-Ш1	ПСП42-К13-Ш1	ПСП42-К1Н-Ш2	ПСП42-К12-Ш2	ПСП42-К13-Ш2	ПСП42-К14-Ш2	ПСП42-К5-Ш2	ПСП42-К15-Ш2	

1. Технические условия см. 3.900.1-10.2-10
2. Арматура: классов А-I и А-III по ГОСТ 5781-82*

2439-05

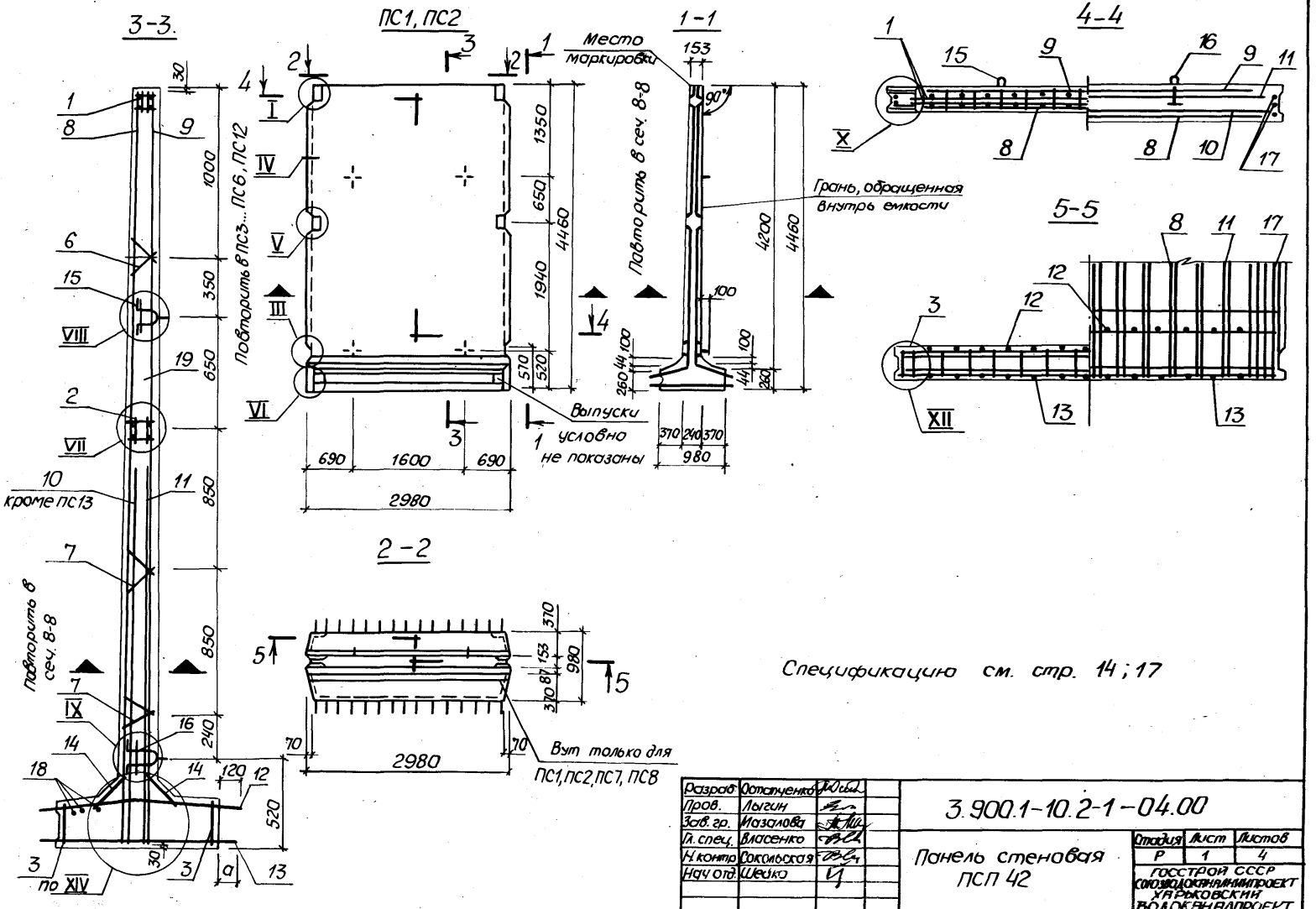

Спецификацию см. стр. 14; 17

Разраб.	Остапенко	
Пров.	Лыгин	
Зав. гр.	Иозалова	
Гл. спец.	Власенко	
Н. контр.	Соколовская	
Нач. отд.	Шейко	

3.900.1-10.2-1-04.00

Панель стеновая ПСП 42

Стадия	Лист	Листов
Р	1	4

ГОССТРОЙ СССР СОЮЗСЕЛЬХОЗПРОЕКТ ХАРЬКОВСКИЙ ВОДОКАНАЛПРОЕКТ

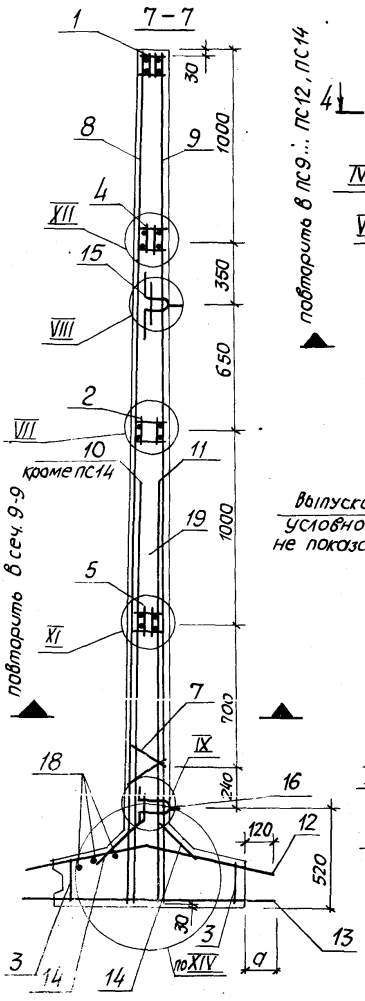

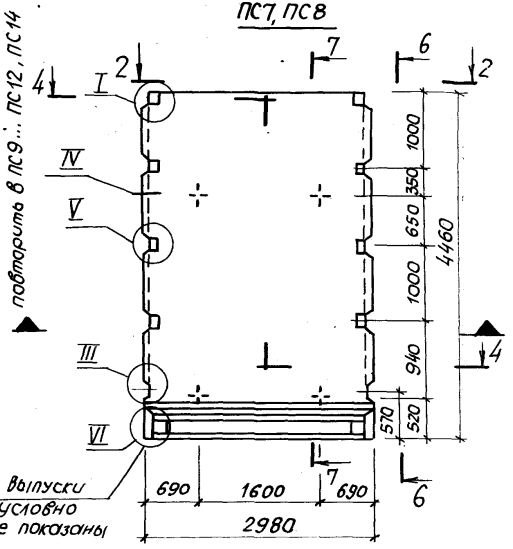

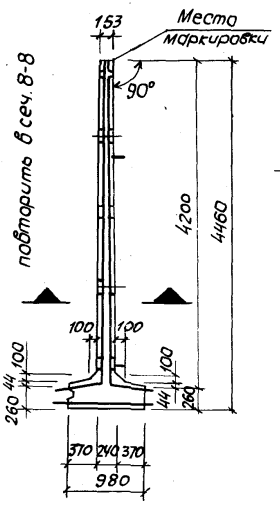

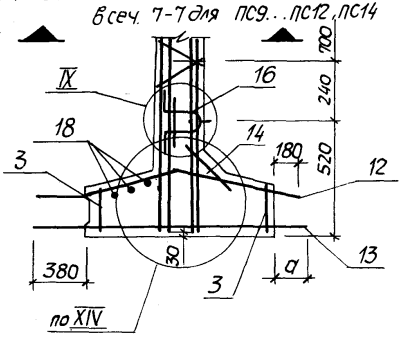

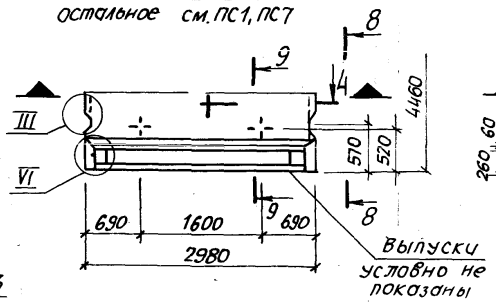

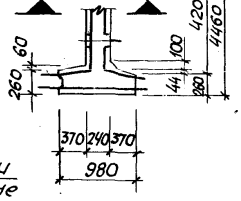

1. Сетки поз. 8...11 установить анкерующими стержнями к нижнему торцу панели.
2. Каркасы КР и закладные изделия МН привязать к сеткам.
3. При установке строповочных петель допускается перерезать поперечный стержень сетки.
4. Узлы см. докум. 10.00.

Поз	Наименование	Кол. на панель ПС 1	2	3	4	5	6	7	8	9	10	11	12	13	14	Обозначение документа
1	Изделие закладное МН3	1	1	1	1	1	1							1		3.900.1-10.2-2-01.00
	МН3а							1	1	1	1	1	1		1	
2	МН7	1	1	1	1	1	1							1		
	МН7а							1	1	1	1	1	1		1	
3.	МН12	2	2	2	2	2	2	2	2	2	2	2	2	2	2	-02.00
4	МН33							1	1	1	1	1	1		1	-03.00
5	МН34							1	1	1	1	1	1		1	
6	Каркас КР2	2	2	2	2	2	2							2		-00 01
7	КР3	4	4	4	4	4	4	2	2	2	2	2	2	4	2	
8	Сетка С14	1	1	1	1	1		1	1	1	1	1		1	1	-00.06
	С15						1						1			
9	С14	1	1	1	1	1	1	1	1	1	1	1	1	1	1	
10	С37	1														-00.07
	С39		1													
	С34			1												
	С41				1											
	С35					1										
	С40						1									
	С37а							1								
	С39а								1							
	С34а									1						
	С41а										1					
	С35а											1				
	С40а												1			
11	С37	1														
	С39		1											1		
	С36			1	1											
	С38					1	1									
	С37а							1								
	С39а								1						1	
	С36а									1	1					
	С38а											1	1			
12	С114	1	1					1	1							-00.10
	С122			1	1	1	1			1	1	1	1			-00.11
	С124													1	1	
13	С154	1	1					1	1							-00.13
	С162			1						1						-00.14
	С165				1	1	1				1	1	1			
	С166													1	1	

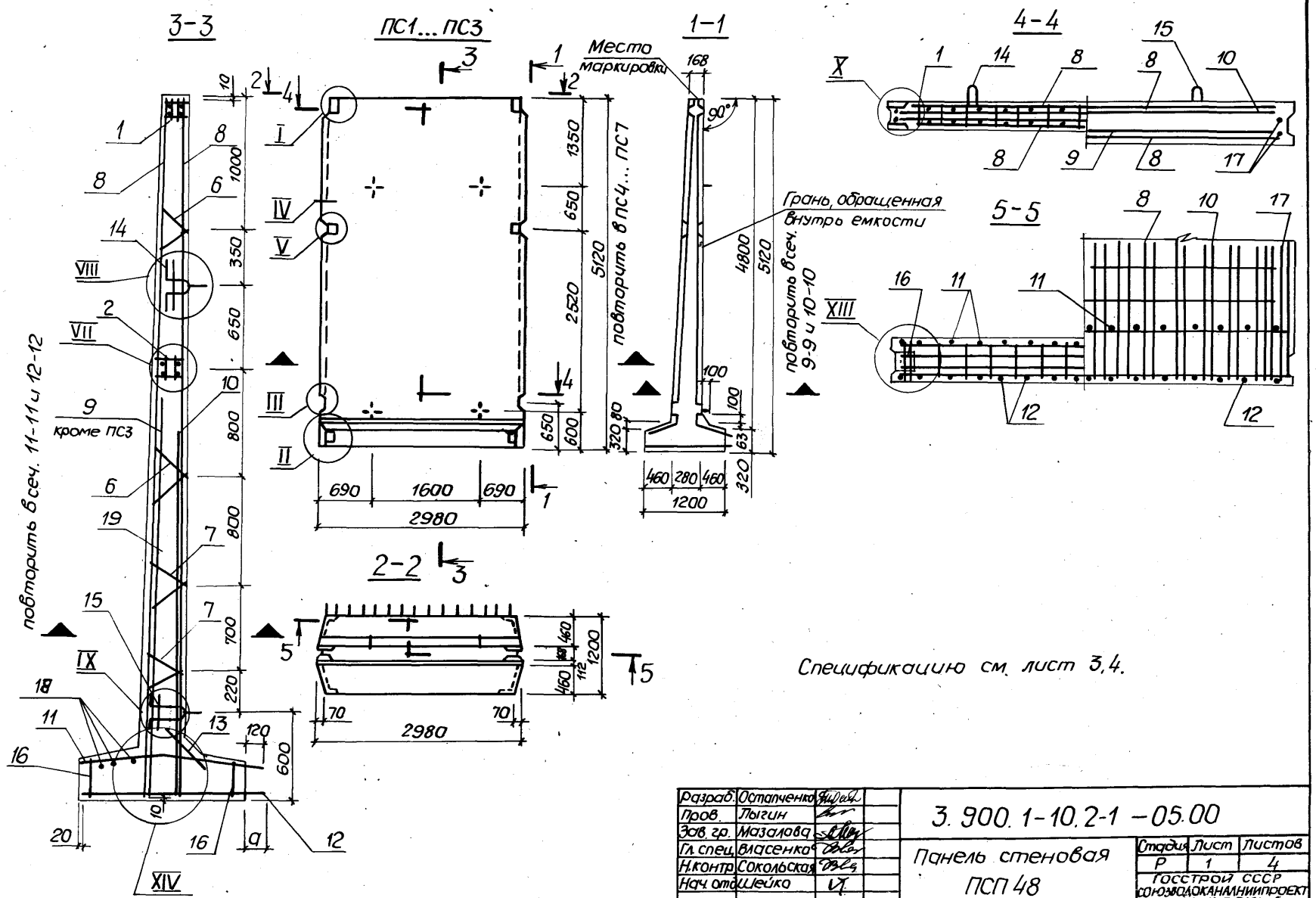

Разраб.	Остапченко		3.900.1-10.2-1 – 05.00	
Пров.	Лыгин			
Зав. гр.	Мазалова		Панель стеновая ПСП 48	Стадия: Р; Лист: 1; Листов: 4
Гл. спец.	Власенко			Госстрой СССР Союзводоканалниипроект Харьковский водоканалпроект
Н. контр.	Сокольская			
Нач. отд.	Шейко			

Копир. Майстренко 24395-02 19 Формат А3

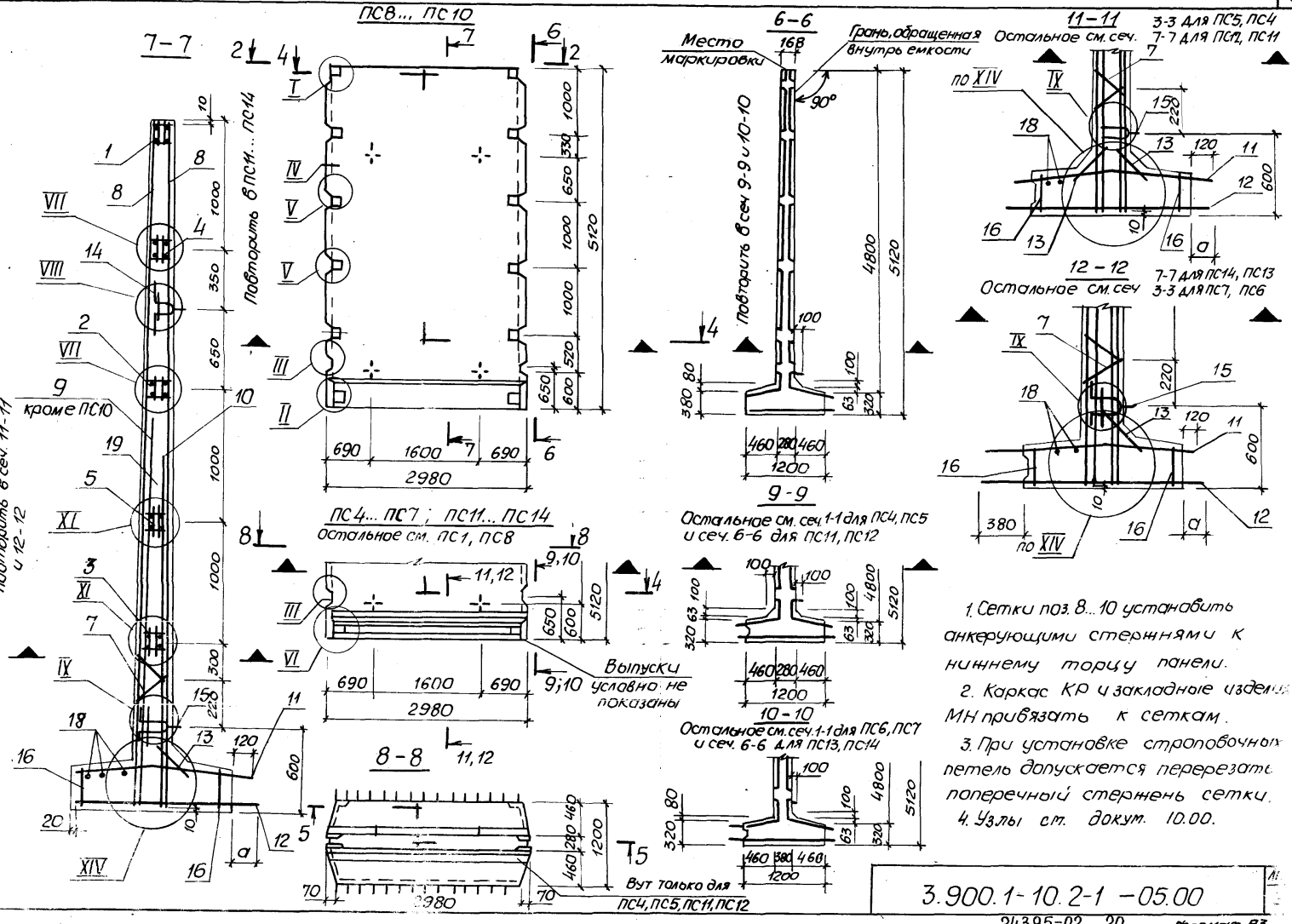

1. Сетки поз. 8...10 установить анкерующими стержнями к нижнему торцу панели.
2. Каркас КР и закладные изделия МН привязать к сеткам.
3. При установке строповочных петель допускается перерезать поперечный стержень сетки.
4. Узлы см. докум. 10.00.

3.900.1-10.2-1 -05.00

Поз	Наименование	Кол. на панель ПС														Обозначение документа
		1	2	3	4	5	6	7	8	9	10	11	12	13	14	
1	Изделие закладное МН4	1	1	1	1	1	1	1								3.900.1-10.2-2-01.00
	МН4а								1	1	1	1	1	1	1	
2	МН8	1	1	1	1	1	1	1								
	МН8а								1	1	1	1	1	1	1	
3	МН36а								1	1	1	1	1	1	1	-03.00
4	МН35								1	1	1	1	1	1	1	
5	МН36								1	1	1	1	1	1	1	
6	Каркас КР3	4	4	4	4	4	4	4								-00.01
7	КР4	4	4	4	4	4	4	4	2	2	2	2	2	2	2	
8	Сетка С16	2	2	2	2	2	2	2	2	2	2	2	2	2	2	-00.06
9	С42	1														-00.07
	С43		1													
	С48				1											
	С49					1										
	С45						1									
	С47							1								
	С42а								1							
	С43а									1						
	С48а											1				
	С49а												1			
	С45а													1		
	С47а														1	
10	С44	1					1									
	С46		1					1								
	С49			1		1										
	С48				1											
	С44а								1					1		
	С46а									1					1	
	С49а										1		1			
	С48а											1				
11	С105	1	1						1	1						-00.09
	С107			1							1					
	С115				1	1						1	1			-00.10
	С123						1	1						1	1	-00.11
12	С137	1							1							-00.12
	С140		1							1						
	С134			1							1					
	С155				1	1						1	1			-00.13
	С164						1	1						1	1	-00.14
13	С61	1	1	1	2	2	1	1	1	1	1	2	2	1	1	-00.08

Поз.	Наименование	Кол. на панель ПС														Обозначение документа
		1	2	3	4	5	6	7	8	9	10	11	12	13	14	
14	Изделие закладное МН19	2	2	2	2	2	2	2	2	2	2	2	2	2	2	3.900.1-10.2-2-00.17
15	Изделие закладное МН26	2	2	2	2	2	2	2	2	2	2	2	2	2	2	
16	МН12[а]	2	2	2	2	2	2	2	2	2	2	2	2	2	2	-02.00
17	ф10 AIII, ℓ=5100 ; 3,15 кг	4	4	4	4	4	4	4	4	4	4	4	4	4	4	без черт.
18	ф14 А-I, ℓ=2850 ; 3,4 кг	3	3	3	3	3	3	3	3	3	3	3	3	3	3	без черт.
	размер в мм , a	140	160	120	160	160	160	160	140	160	120	160	160	160	160	
19	Бетон класса В15, W6, м³	4,41	4,41	4,41	4,42	4,42	4,41	4,41	4,41	4,41	4,41	4,42	4,42	4,41	4,41	
	Масса панели, т	11,02	11,02	11,02	11,02	11,02	11,02	11,02	11,02	11,02	11,02	11,02	11,02	11,02	11,02	
		ПСП 8-К1-Ш	ПСП 8-К3-Ш	ПСП 8-К5-Ш	ПСП 8-К2-Ш1	ПСП 8-К4-Ш1	ПСП 8-К2-Ш2	ПСП 8-К4-Ш2	ПСП 8-К11-Ш	ПСП 8-К13-Ш	ПСП 8-К15-Ш	ПСП 8-К12-Ш1	ПСП 8-К14-Ш1	ПСП 8-К12-Ш2	ПСП 8-К14-Ш2	

1. Технические условия см. 3.900.1-10.2-10
2. Арматура : классов А-I и А-III по ГОСТ 5781-82*

Поз.	Наименование	Кол. на панель ПС														Обозначение документа
		1	2	3	4	5	6	7	8	9	10	11	12	13	14	
14	Изделие закладное МН19	2	2	2	2	2	2	2	2	2	2	2	2	2	2	3.900.1-10.2-2-00.17
15	Изделие закладное МН26	2	2	2	2	2	2	2	2	2	2	2	2	2	2	
16	МН12[а]	2	2	2	2	2	2	2	2	2	2	2	2	2	2	-02.00
17	ф10 AIII, ℓ=5100; 3,15кг	4	4	4	4	4	4	4	4	4	4	4	4	4	4	без черт.
18	ф14 А-I, ℓ=2850; 3,4кг	3	3	3	3	3	3	3	3	3	3	3	3	3	3	без черт.
	Размер в мм , a	140	160	120	160	160	160	160	140	160	120	160	160	160	160	
19	Бетон класса В15, W6, м³	4,41	4,41	4,41	4,42	4,42	4,41	4,41	4,41	4,41	4,41	4,42	4,42	4,41	4,41	
	Масса панели, т	11,02	11,02	11,02	11,02	11,02	11,02	11,02	11,02	11,02	11,02	11,02	11,02	11,02	11,02	
		ПСП 1,V8-К1-Ш	ПСП 1,V8-К3-Ш	ПСП 1,V8-К5-Ш	ПСП 1,V8-К2-Ш1	ПСП 1,V8-К4-Ш1	ПСП 1,V8-К2-Ш2	ПСП 1,V8-К4-Ш2	ПСП 1,V8-К11-Ш	ПСП 1,V8-К13-Ш	ПСП 1,V8-К15-Ш	ПСП 1,V8-К12-Ш1	ПСП 1,V8-К14-Ш1	ПСП 1,V8-К12-Ш2	ПСП 1,V8-К14-Ш2	

1. Технические условия см. 3.900.1-10.2-10.
2. Арматура : классов А-I и А-III по ГОСТ 5781-82*

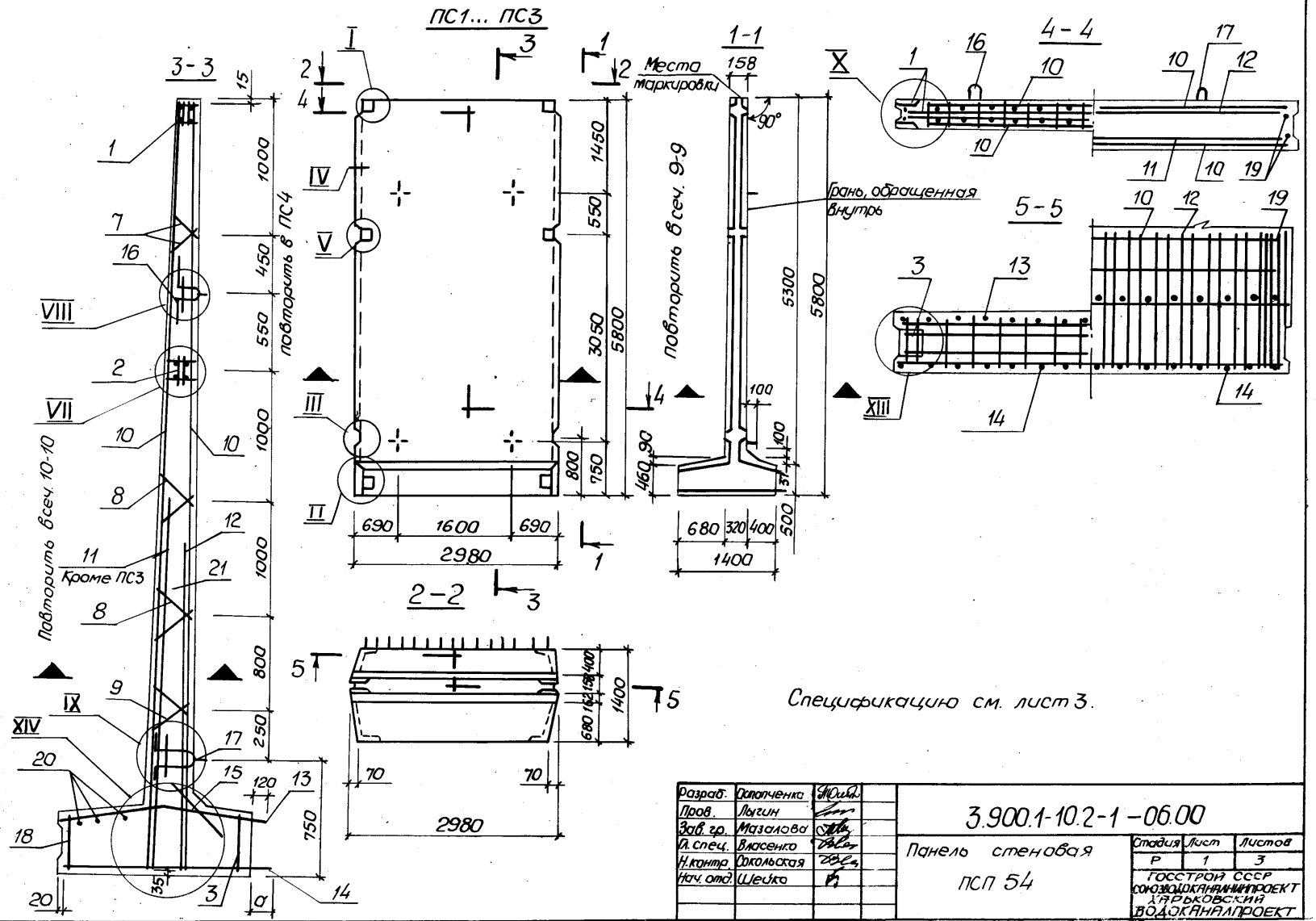

Разраб.	Скапченко	
Пров.	Лыгин	
Зав. гр.	Мазалова	
Гл. спец.	Власенко	
Н. контр.	Сокольская	
Нач. отд.	Шейко	

3.900.1-10.2-1-06.00

Панель стеновая ПСП 54

Стадия	Лист	Листов
Р	1	3

ГОССТРОЙ СССР СОЮЗВОДОКАНАЛПРОЕКТ ХАРЬКОВСКИЙ ВОДОКАНАЛПРОЕКТ

Копир. Мыстренко 24395-02 23 Формат А3

Инв. № подл. | Подпись и дата | Взам. инв. №

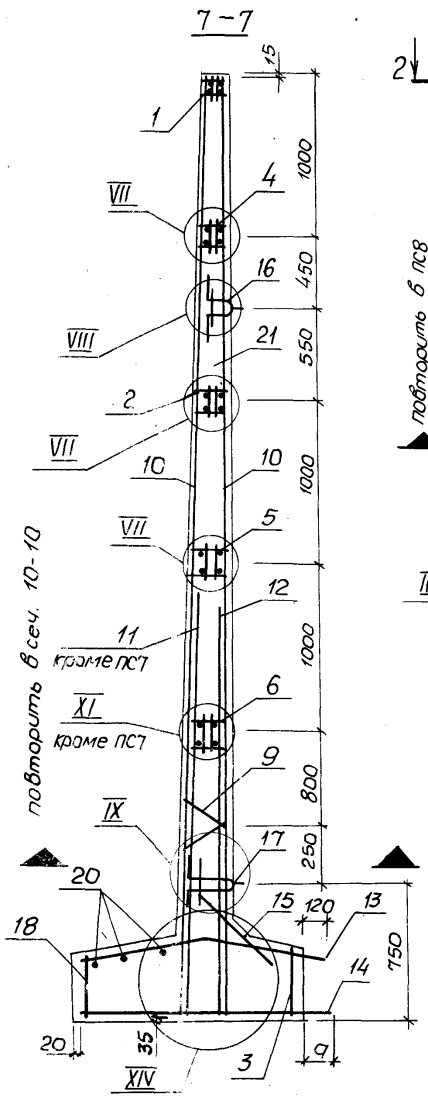

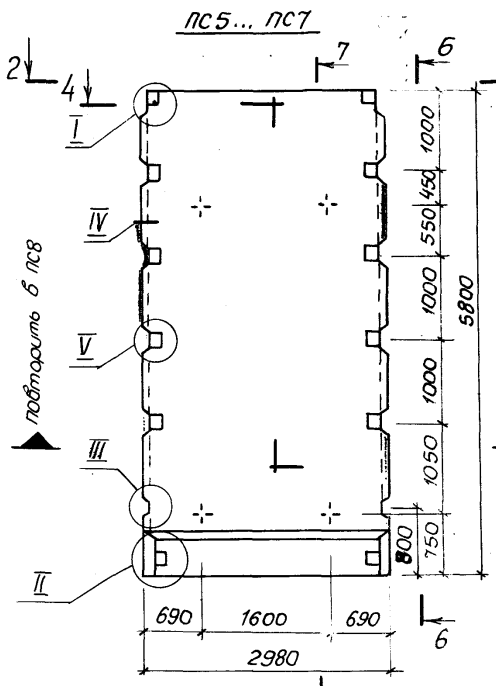

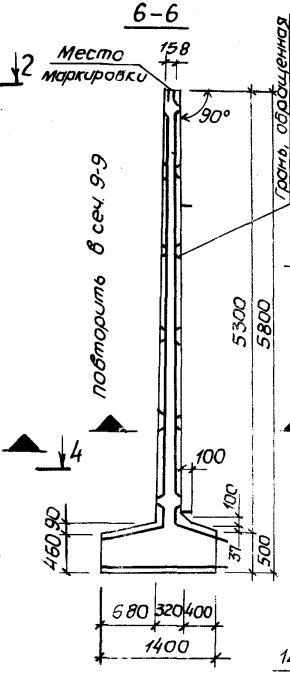

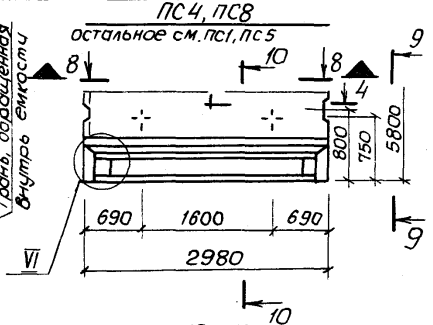

10-10
Остальное см. сеч 3-3 для ПС4
7-7 для ПС8

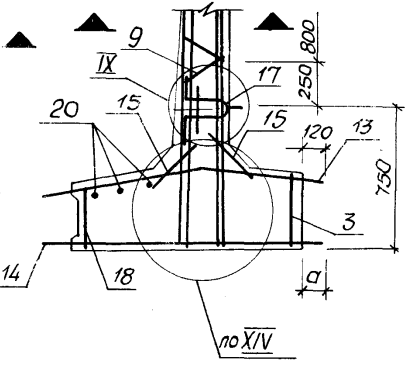

8-8

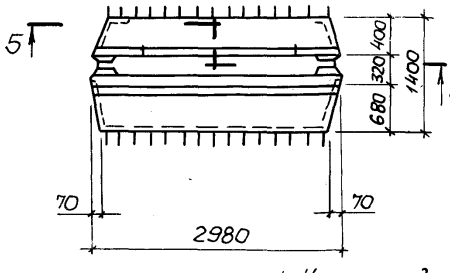

9-9
Остальное см. сеч 1-1
для ПС4, 6-6 для ПС8

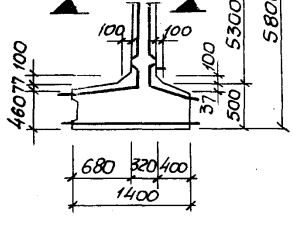

1. Сетки поз 10... 12 установить анкерующими стержнями к нижнему торцу панели.
2. Каркасы Кр изокладные изделия МН привязать к сеткам
3. При установке строповочных петель допускается перерезать поперечный стержень сетки
4. Узлы см. докум. 10.00.

Инв. № подл. | Подпись и дата | Взам. инв. №

3.900.1-10.2-1 -06.00

24395-02 24

Формат А3

поз.	Наименование	кол. на панель ПС								обозначение документа
		1	2	3	4	5	6	7	8	
1	Изделие закладное МН5	1	1	1	1					3.900.1-10.2-2-01.00
	МН5а					1	1	1	1	
2	МН9	1	1	1	1					
	МН9а					1	1	1	1	
3	МН14	1	1	1	1	1	1	1	1	-02.00
4*	МН37					1	1	1	1	-03.00
5	МН38					1	1	1	1	
6	МН39					1	1	1	1	
7	Каркас КР3	2	2	2	2					-00.01
8	КР4	4	4	4	4					
9	КР4а	2	2	2	2	2	2	2	2	
10	Сетка С17	2	2	2	2	2	2	2	2	-00.06
11	С50	1								-00.07
	С52		1							
	С53				1					
	С50а					1				
	С52а						1			
	С53а								1	
12	С51	1	1							
	С53			1	1					
	С51а					1	1			
	С53а							1	1	
13	С104	1	1			1	1			-00.09
	С108			1				1		
	С116				1				1	-00.10
14	С138	1				1				-00.12
	С141		1				1			
	С146			1				1		
	С156				1				1	-00.13
15	С61	1	1	1	2	1	1	1	2	-00.08
16	Изделие закладное МН20	2	2	2	2	2	2	2	2	-00.17
17	МН27	2	2	2	2	2	2	2	2	
18	МН13	1	1	1	1	1	1	1	1	-02.00
19	Ф12 AIII, ℓ=5780; 5,13кг	4	4	4	4	4	4	4	4	без черт.
20	Ф14 AI, ℓ=2870; 3,47кг	3	3	3	3	3	3	3	3	без черт.
	Размер в мм, а	140	180	120	180	140	180	120	180	
21	Бетон класса В15, W6, м³	5,82	5,82	5,82	5,83	5,82	5,82	5,82	5,83	
	Масса панели, т	14,55	14,55	14,55	14,55	14,55	14,55	14,55	14,55	
		ПСП54-К1-III	ПСП54-К2-III	ПСП54-К5-III	ПСП54-К2-IIн	ПСП54-К1-III	ПСП54-К12-III	ПСП54-К15-III	ПСП54-К12-IIн	

1. Технические условия см 3.900.1-10.2-10
2. Арматура: классов A-I и A-III по ГОСТ 5781-82*

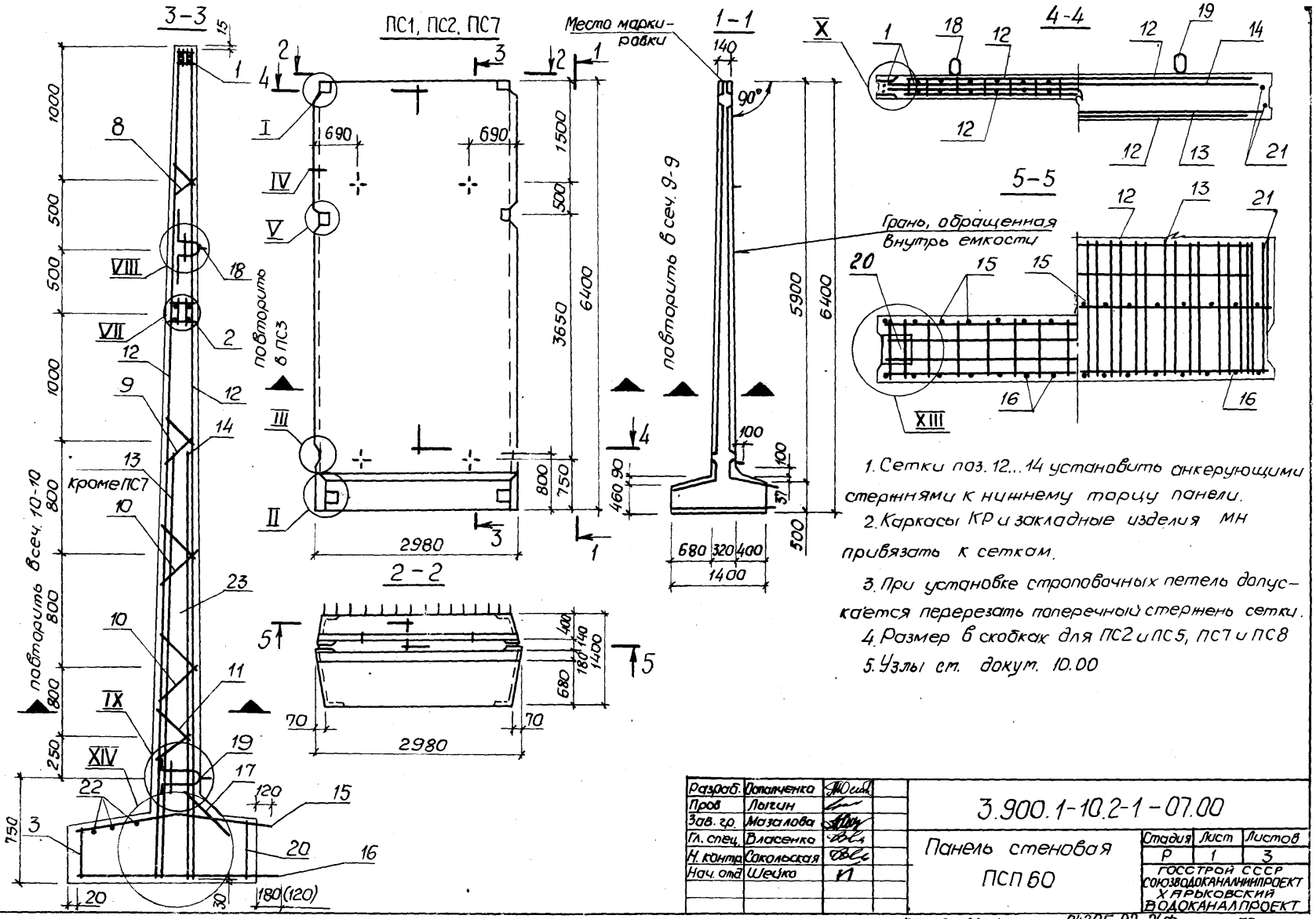

Разраб.	Потапенко		
Пров	Лыгин		
Зав. гр.	Мазалова		
Гл. спец.	Власенко		
Н. контр.	Сакольская		
Нач. отд.	Шейко		

3.900.1-10.2-1-07.00

Панель стеновая ПСП 60

Стадия	Лист	Листов
Р	1	3

ГОССТРОЙ СССР СОЮЗВОДОКАНАЛНИИПРОЕКТ ХАРЬКОВСКИЙ ВОДОКАНАЛПРОЕКТ

Инв. № подл. | Подпись и дата | Взам. инв. №

Копир. Майстренко 24395-02 26 Формат А3

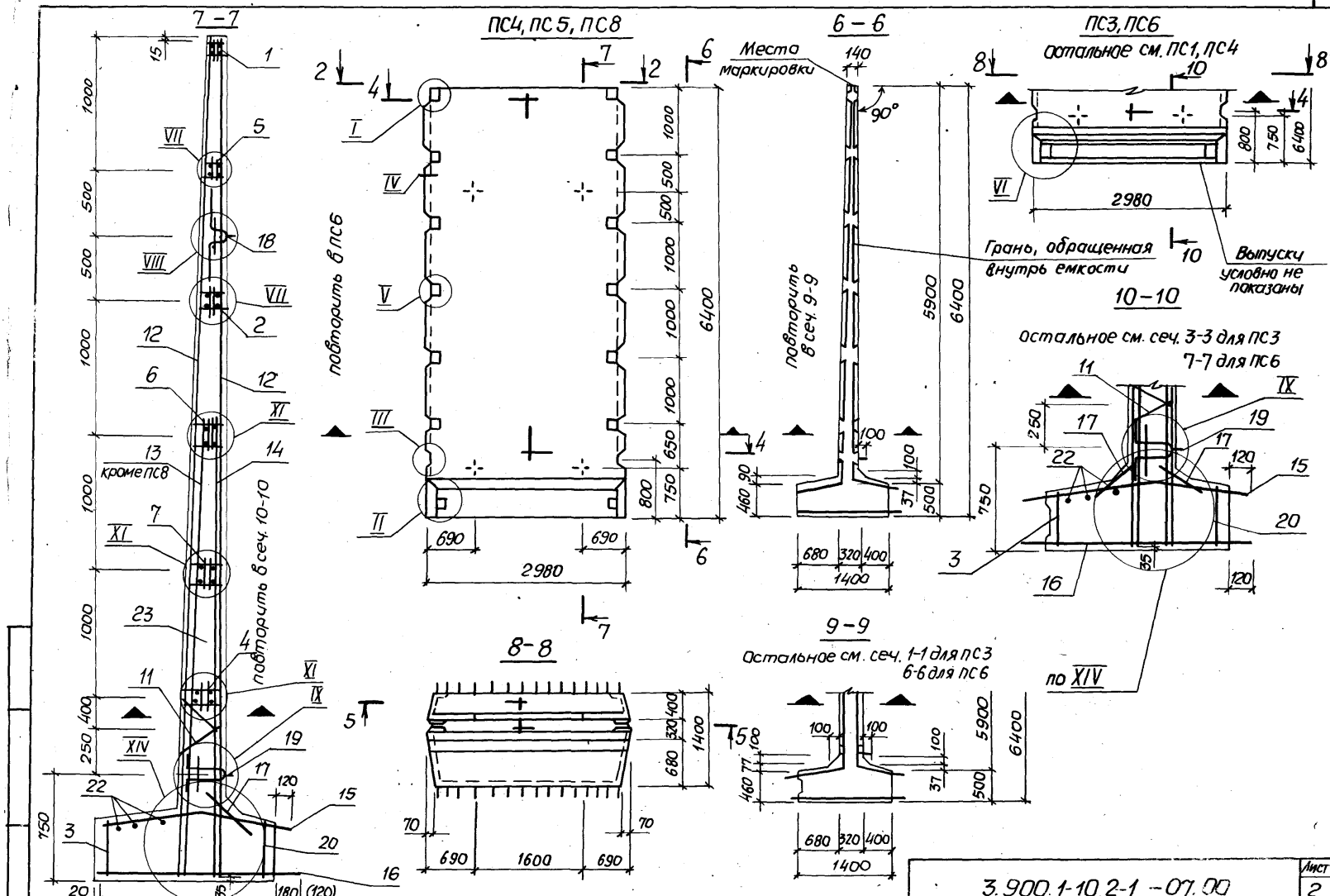
7-7
ПС4, ПС5, ПС8
6-6
ПС3, ПС6
Остальное см. ПС1, ПС4
Места маркировки
повторить в ПС6
повторить в сеч. 9-9
Грань, обращенная внутрь емкости
Выпуски условно не показаны
10-10
Остальное см. сеч. 3-3 для ПС3
7-7 для ПС6
по XIV
кроме ПС8
повторить в сеч. 10-10
8-8
9-9
Остальное см. сеч. 1-1 для ПС3
6-6 для ПС6
3.900.1-10.2-1 -07.00
Лист
2
24395-02 27
Формат А3

Инв. № подл. | Подпись и дата | Взам. инв. №

Поз.	Наименование	Кол. на панель по								Обозначение документа
		1	2	3	4	5	6	7	8	
1	Изделие закладное МН6	1	1	1				1		3.900.1-10.2-201.00
	МН6а				1	1	1		1	
2	МН10	1	1	1				1		
	МН10а				1	1	1		1	
3	МН13	1	1	1	1	1	1	1	1	-02.00
4	МН43				1	1	1		1	
5	МН40				1	1	1		1	-03.00
6	МН41				1	1	1		1	
7	МН42				1	1	1		1	
8	Каркас КР2	2	2	2				2		-00.01
9	КР3	2	2	2				2		
10	КР4	4	4	4				4	2	
11	КР4а	2	2	2	2	2	2	2	2	
12	Сетка С18	2	2	2	2	2	2	2	2	-00.06
13	С54	1								-00.07
	С56		1							
	С57			1						
	С54а				1					
	С56а					1				
	С57а						1			
14	С55	1	1							
	С57			1				1		
	С55а				1	1				
	С57а						1		1	
15	С106	1	1		1	1				-00.09
	С117			1			1			-00.10
	С174							1	1	-00.09
16	С141	1			1					-00.18
	С142		1			1				
	С157			1			1			-00.13
	С146							1	1	-00.12
17	С61	1	1	2	1	1	2	1	1	-00.08
18	Изделие закладное МН21	2	2	2	2	2	2	2	2	-00.17
19	МН27	2	2	2	2	2	2	2	2	
20	МН14	1	1	1	1	1	1	1	1	
21	ф12 AIII, ℓ=6380; 5,7кг	4	4	4	4	4	4	4	4	без черт.
22	ф14 AT, ℓ=2870; 3,47кг	3	3	3	3	3	3	3	3	без черт.
23	Бетон класса В25, W6, м³	6,08	6,08	6,09	6,08	6,08	6,09	6,08	6,08	
	Масса панели, т	15,2	15,2	15,2	15,2	15,2	15,2	15,2	15,2	
		ПСП60-К1-Ш	ПСП60-К2-Ш	ПСП60-К2-Ш1	ПСП60-К11-Ш	ПСП60-К12-Ш	ПСП60-К12-Ш1	ПСП60-К5-Ш	ПСП60-К15-Ш	

Технические условия см. 3.900.1-10.2-10

Арматура: классов A-I и A-III по ГОСТ 5781-82*

24395-02 28

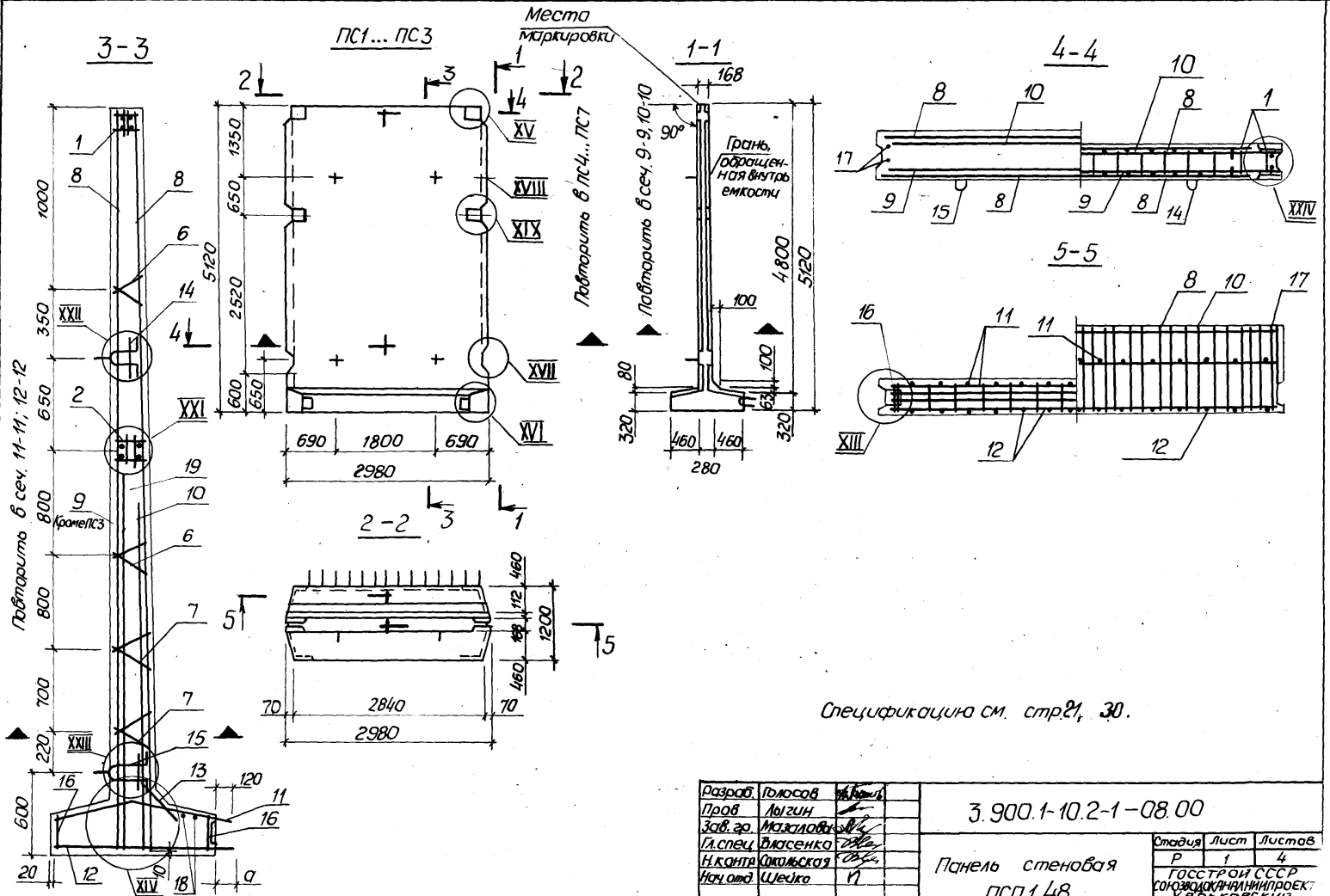

Спецификации см. стр. 21, 30.

Разраб.	Голосов		3.900.1-10.2-1-08.00		
Пров.	Лыгин				
Зав. гр.	Мазлова				
Гл. спец.	Власенко		Панель стеновая ПСП 1.48	Стадия: Р	Лист: 1	Листов: 4
Н. контр.	Соколовская				
Нач. отд.	Шейко				

Госстрой СССР Союзводоканалниипроект Харьковский Водоканалпроект

Копир. Майстренко 24395-02 29 Формат А3

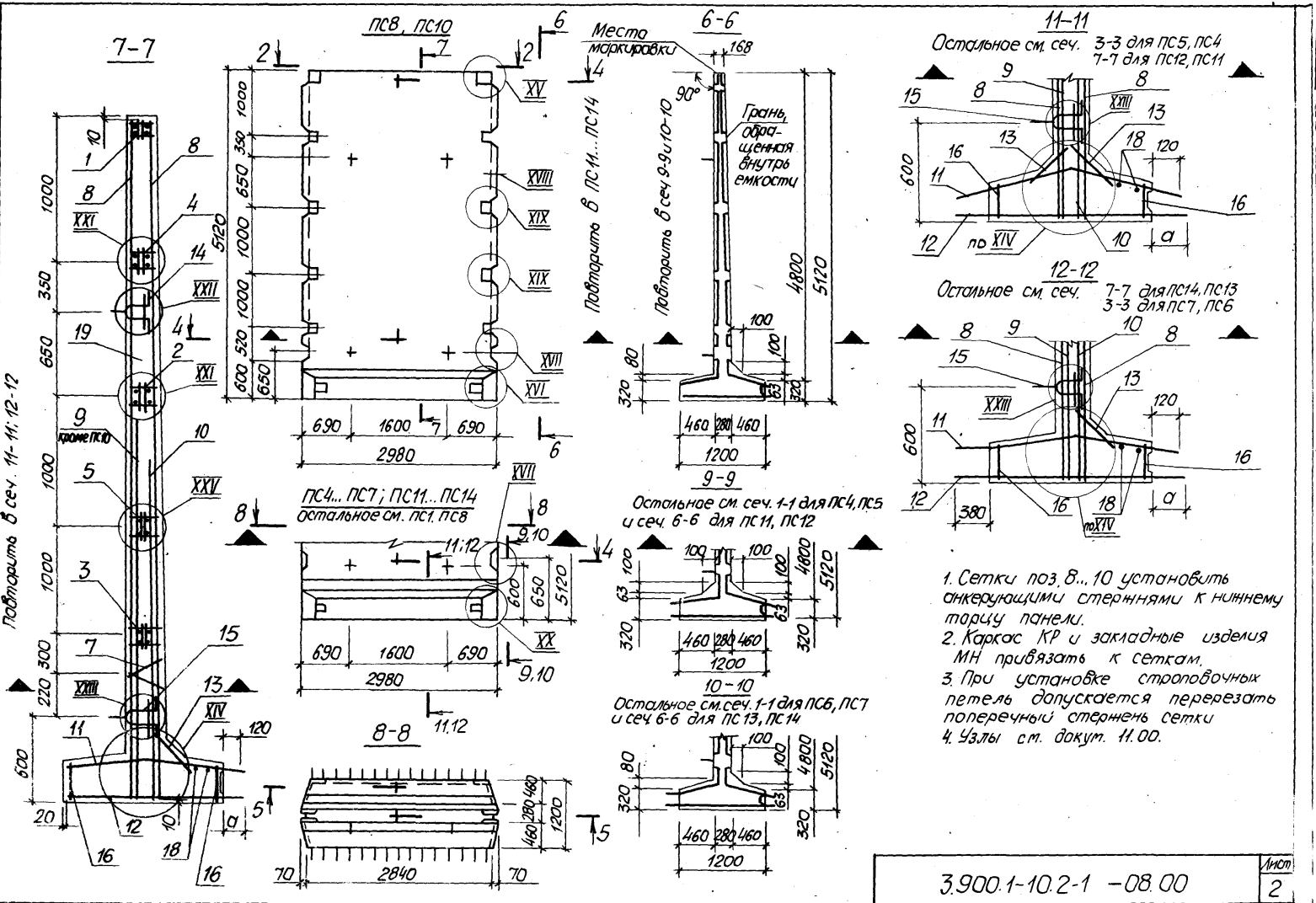

1. Сетки поз. 8..., 10 установить анкерующими стержнями к нижнему торцу панели.
2. Каркас КР и закладные изделия МН привязать к сеткам.
3. При установке строповочных петель допускается перерезать поперечный стержень сетки
4. Узлы см. докум. 11.00.

Инв. № подл. | Подпись и дата | Взам. инв. №

3.900.1-10.2-1 -08.00

Лист 2

24395-02 30

Формат А3

Инв. №подл. | Подпись и дата

Поз.	Наименование	Кол. на панель ПС														Обозначение документа
		1	2	3	4	5	6	7	8	9	10	11	12	13	14	
1	Изделие закладное МН4	1	1	1	1	1	1	1								3.900.1-10.2-2-01.00
	МН4а								1	1	1	1	1	1	1	
2	МН8	1	1	1	1	1	1	1								
	МН8а								1	1	1	1	1	1	1	
3	МН36а								1	1	1	1	1	1	1	-03.00
4	МН35								1	1	1	1	1	1	1	
5	МН36								1	1	1	1	1	1	1	
6	Каркас КР3	4	4	4	4	4	4	4								-00.01
7	КР4	4	4	4	4	4	4	4	2	2	2	2	2	2	2	
8	Сетка С16	2	2	2	2	2	2	2	2	2	2	2	2	2	2	-00.06
9	С42	1														-00.07
	С43		1													
	С48				1											
	С49					1										
	С45						1									
	С47							1								
	С42а								1							
	С43а									1						
	С48а											1				
	С49а												1			
	С45а													1		
	С47а														1	
10	С44	1					1									
	С46		1					1								
	С49			1		1										
	С48				1											
	С44а								1					1		
	С46а									1					1	
	С49а										1		1			
	С48а											1				
11	С181	1	1						1	1						-00.15
	С182			1							1					
	С115				1	1						1	1			-00.10
	С191						1	1						1	1	-00.16
12	С137	1							1							-00.12
	С140		1							1						
	С134			1							1					
	С155				1	1						1	1			-00.13
	С164						1	1						1	1	-00.14
13	С61	1	1	1	2	2	1	1	1	1	1	2	2	1	1	-00.08

24395-02 31

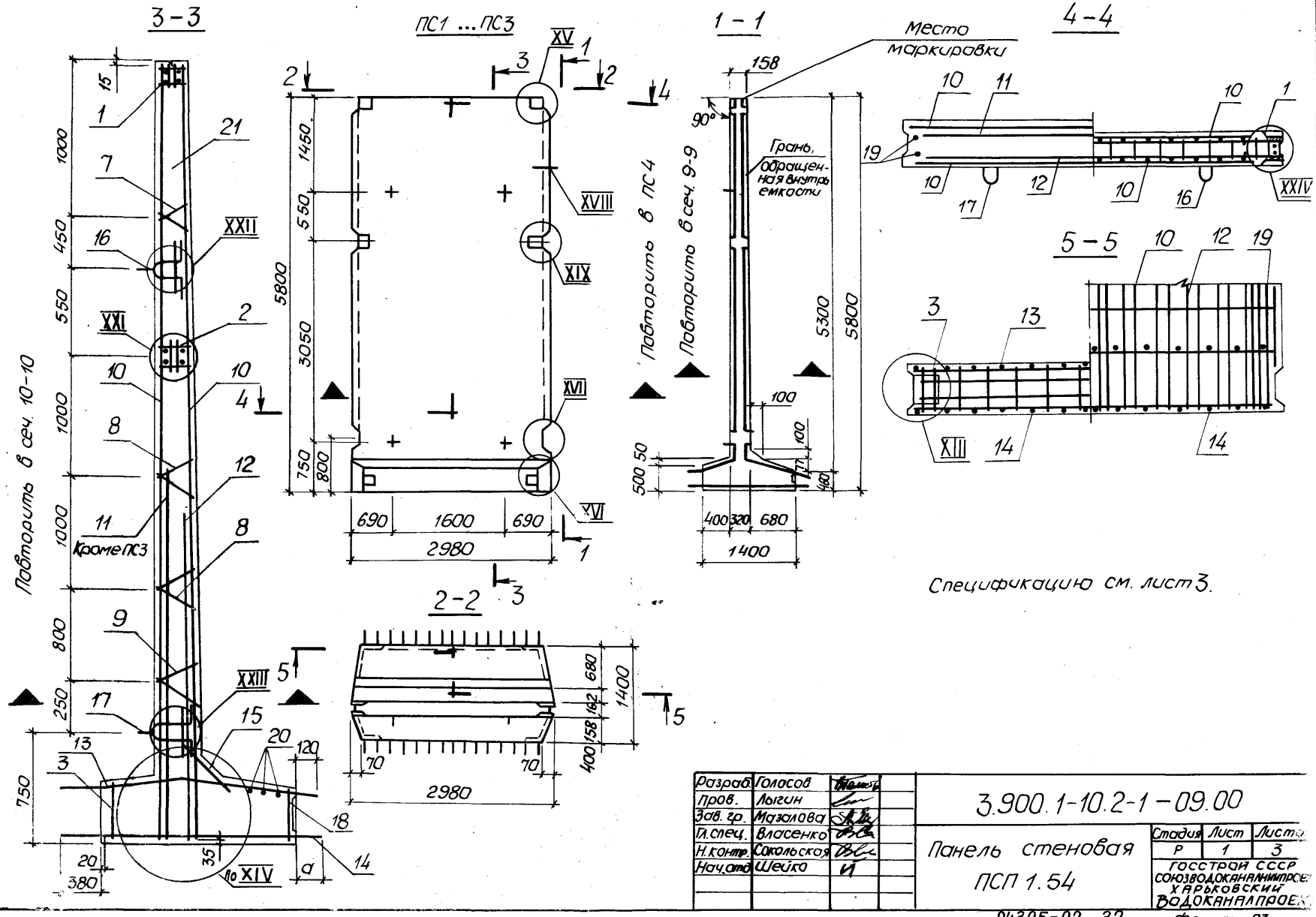

Разраб.	Голосов		
Пров.	Лыгин		
Зав. гр.	Мазалова		
Гл. спец.	Власенко		
Н. контр.	Сокольская		
Нач. отд.	Шейко		

3.900.1-10.2-1-09.00

Панель стеновая ПСП 1.54

Стадия	Лист	Листов
Р	1	3

ГОССТРОЙ СССР СОЮЗВОДОКАНАЛМОНТАЖПРОЕКТ ХАРЬКОВСКИЙ ВОДОКАНАЛПРОЕКТ

24395-02 32

Формат А3

Инв. № подл. | Подпись и дата | Взам. инв. №

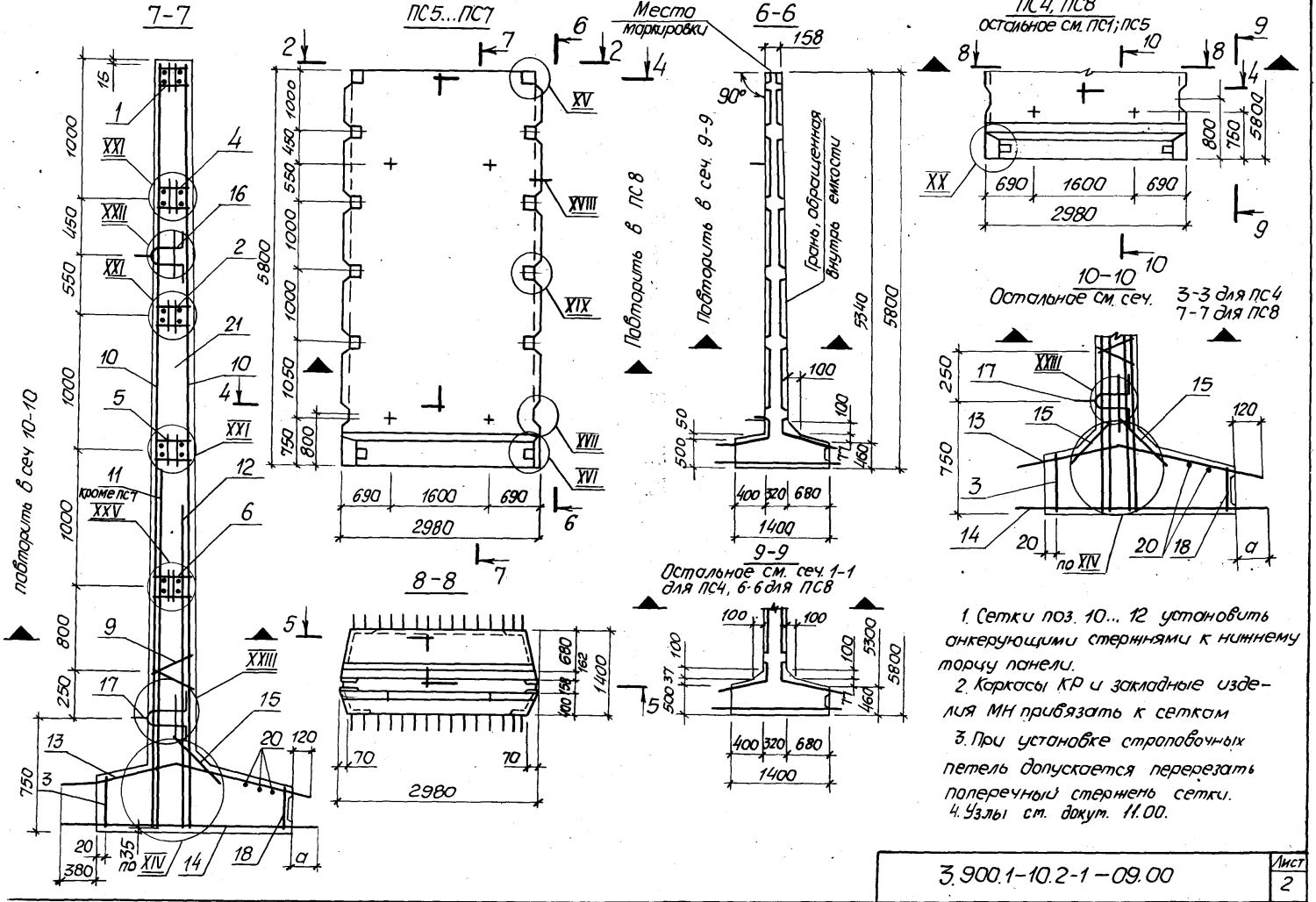
7-7
повторить в сеч 10-10
ПС5...ПС7
Место маркировки
6-6
Повторить в сеч. 9-9
Грань, обращенная внутрь емкости
ПС4, ПС8
остальное см. ПС1; ПС5
10-10
Остальное см. сеч. 3-3 для ПС4
7-7 для ПС8
8-8
9-9
Остальное см. сеч. 1-1 для ПС4, 6-6 для ПС8
по XIV
1. Сетки поз. 10... 12 установить анкерующими стержнями к нижнему торцу панели.
2. Каркасы КР и закладные изделия МН привязать к сеткам
3. При установке строповочных петель допускается перерезать поперечный стержень сетки.
4. Узлы см. докум. 11.00.

Инв. № подл. | Подпись и дата | Взам. инв. №

Поз	Наименование	Кол на панель пс 1	2	3	4	5	6	7	8	Обозначение документа
1	Изделие закладное МН5	1	1	1	1					3.900.1-10.2-1-01.00
	МН5а					1	1	1	1	
2	МН9	1	1	1	1					
	МН9а					1	1	1	1	
3	МН14	1	1	1	1	1	1	1	1	-02.00
4	МН37					1	1	1	1	-03.00
5	МН38					1	1	1	1	
6	МН39					1	1	1	1	
7	Каркас КР3	2	2	2	2					-00.01
8	КР4	4	4	4	4					
9	КР4а	2	2	2	2	2	2	2	2	
10	Сетка С17	2	2	2	2	2	2	2	2	-00.06
11	С50	1								-00.07
	С52		1							
	С53				1					
	С50а					1				
	С52а						1			
	С53а								1	
12	С51	1	1							
	С53			1	1					
	С51а					1	1			
	С53а							1	1	
13	С192	1	1			1	1			-00.16
	С193			1				1		
	С116				1				1	-00.10
14	С167	1				1				-00.14
	С168		1				1			
	С169			1				1		
	С156				1				1	
15	С61	1	1	1	2	1	1	1	2	-00.13
16	Изделие закладное МН20	2	2	2	2	2	2	2	2	-00.08
17	МН27	2	2	2	2	2	2	2	2	-00.17
18	МН13	1	1	1	1	1	1	1	1	-02.00
19	ф12 AIII, ℓ=5780, 5,13кг	4	4	4	4	4	4	4	4	без черт.
20	ф14 AI, ℓ=2870, 3,47кг	3	3	3	3	3	3	3	3	без черт.
	Размер в мм, а	140	180	120	180	140	180	120	180	
21	Бетон класса В15, W6, м³	5,82	5,82	5,82	5,83	5,82	5,82	5,82	5,83	
	Масса панели, т	14,55	14,55	14,55	14,55	14,55	14,55	14,55	14,55	
		ПСП 1.54-К1-В12	ПСП 1.54-К2-В12	ПСП 1.54-К5-В12	ПСП 1.54-К2-В11	ПСП 1.54-К11-В12	ПСП 1.54-К12-В12	ПСП 1.54-К15-В12	ПСП 1.54-К12-В11	

1. Технические условия см. 3.900.1-10.2-10
2. Арматура: классов A-I и A-III по ГОСТ 5781-82*

24395-02 34

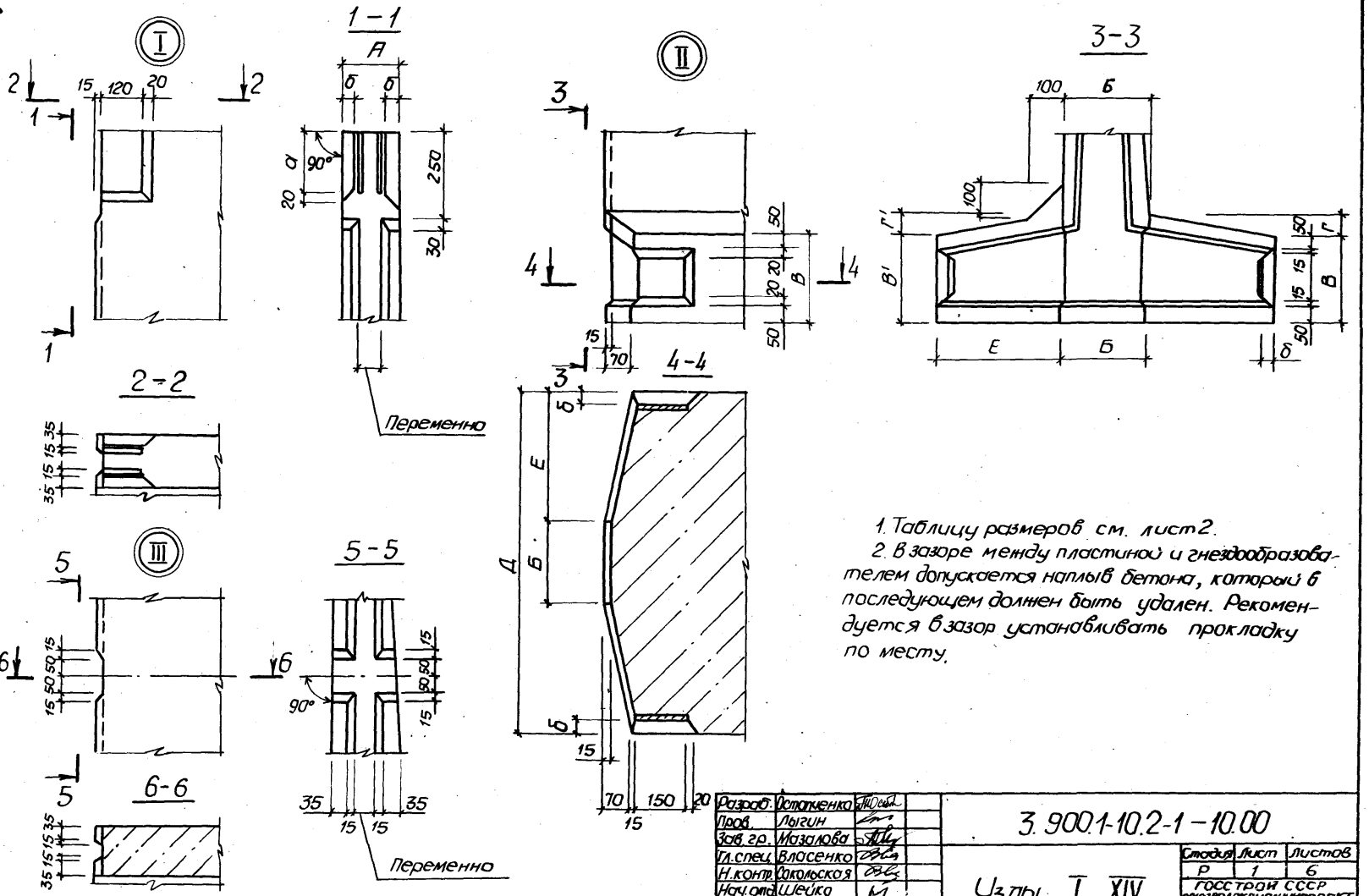

1. Таблицу размеров см. лист 2.

2. В зазоре между пластиной и гнездообразователем допускается наплыв бетона, который в последующем должен быть удален. Рекомендуется зазор устанавливать прокладку по месту.

Разраб.	Остапенко		
Пров.	Лыгин		
Зав. гр.	Мазалова		
Гл. спец.	Власенко		
Н. контр.	Сокольская		
Нач. отд.	Шейко		

3.900.1-10.2-1-10.00

Узлы I...XIV

Стадия	Лист	Листов
Р	1	6

Госстрой СССР Союзводоканалниипроект Харьковский Водоканалпроект

Копир. Майстренко 24395-02 35 Формат А3

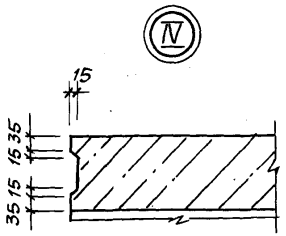

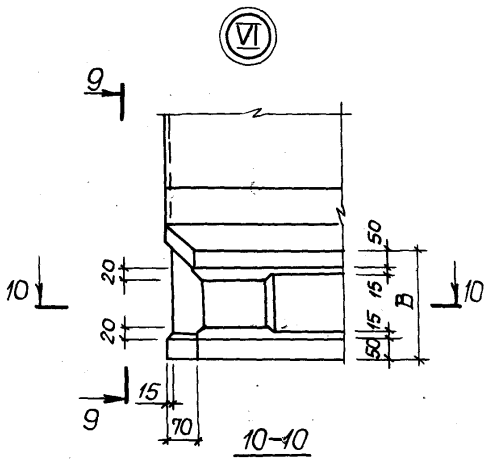

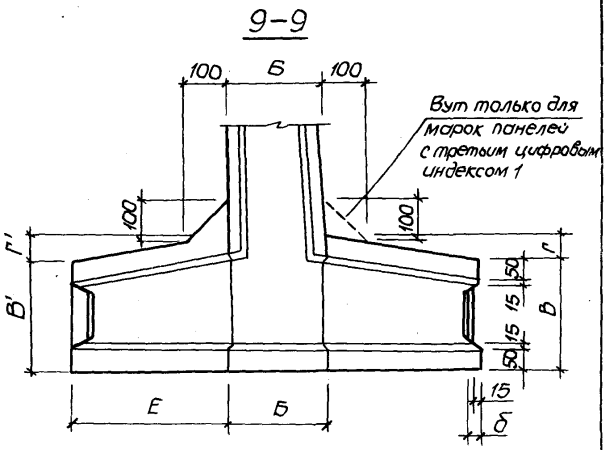

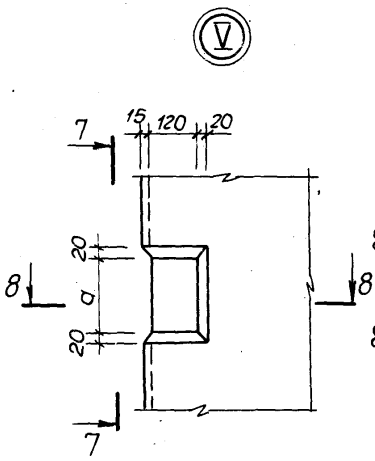

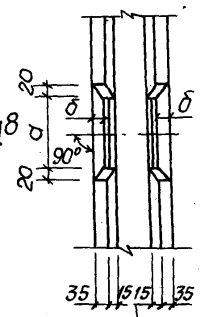

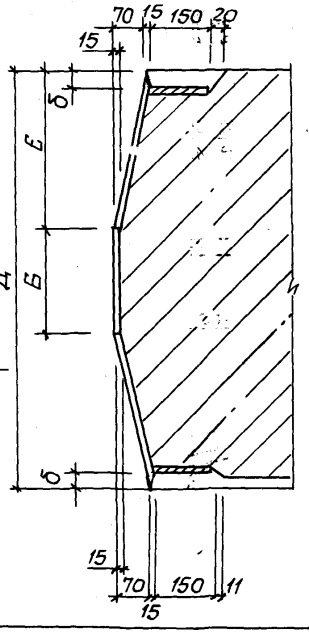

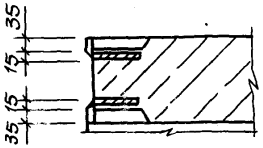

Переменно

Таблица размеров (мм)

Марка панели / Буквенные индексы	ПСП24-К-Ш	ПСП30-К-Ш	ПСП36-К-Ш	ПСП42-К-Ш	ПСП48-К-Ш	ПСП54-К-Ш	ПСП60-К-Ш
А	140	147	165	153	168	158	140
Б	140	180	240		280	320	
В	200		260		320	460	
В'						500	
Г	50		60		80	90	
Г'						50	
Д	540	720	980		1200	1400	
Е	200	270	370		460	400	
а	160		180		200		
б	32		34		36		

Инв. № подл. | Подпись и дата | Взам. инв. №

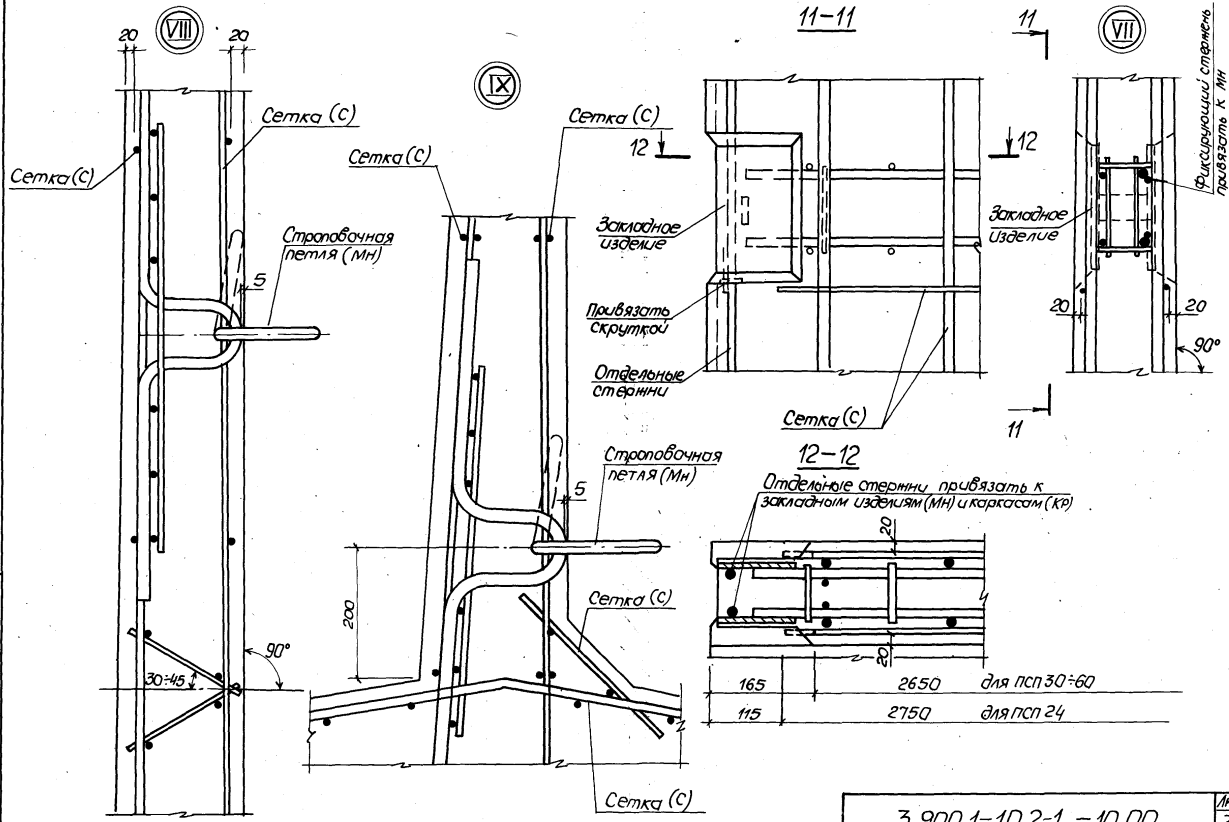
VIII
20
20
Сетка (С)
Сетка (С)
Строповочная петля (Мн)
5
90°
30÷45
IX
Сетка (С)
Сетка (С)
12
Закладное изделие
Привязать скруткой
Отдельные стержни
Строповочная петля (Мн)
5
200
Сетка (С)
Сетка (С)
11–11
11
12
Сетка (С)
11
VII
12
Закладное изделие
Фиксирующий стержень привязать к МН ф. установить по месту
20
20
90°
12–12
Отдельные стержни привязать к закладным изделиям (МН) и каркасам (КР)
20
20
165
2650
для ПСП 30÷60
115
2750
для ПСП 24

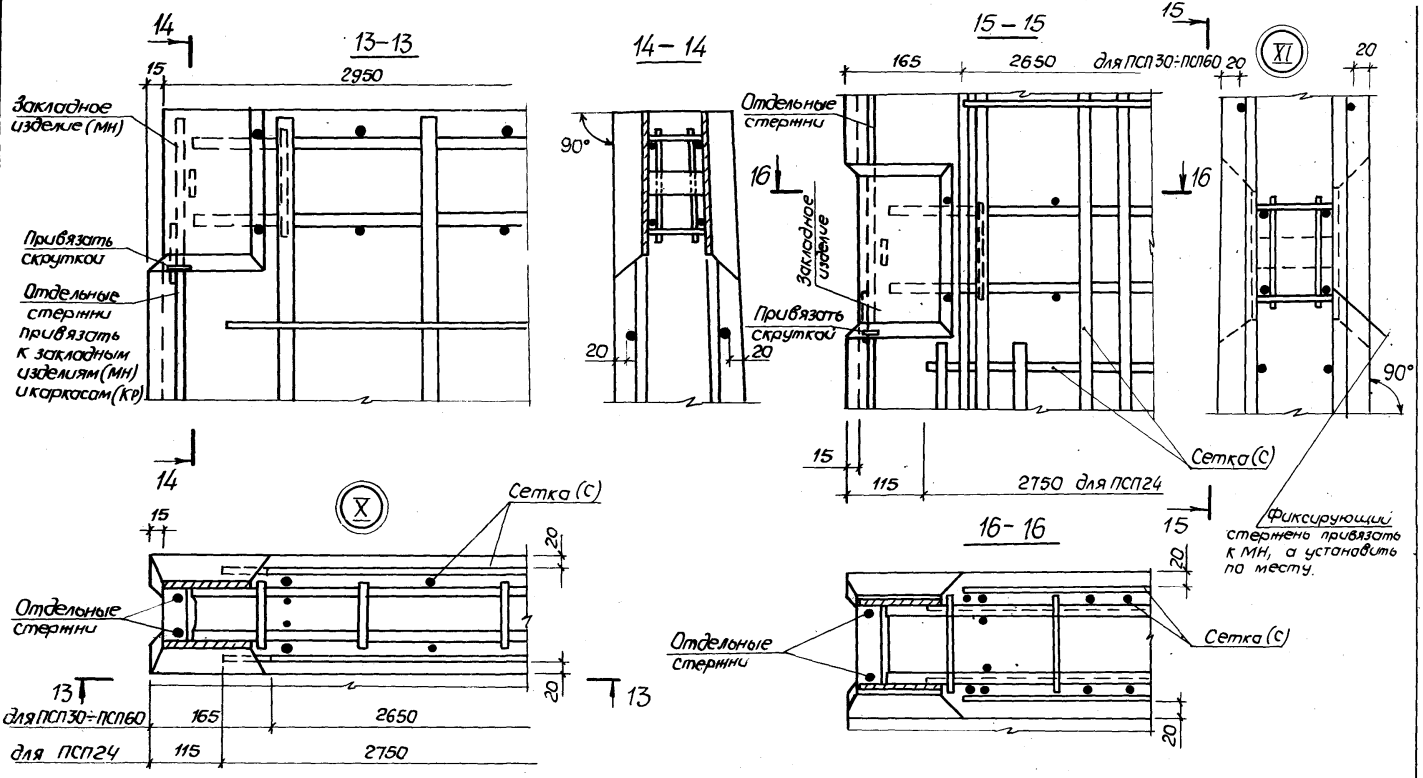

Инв.№подл. | Подпись и дата | Взам.инв.№

XII

18 – 18

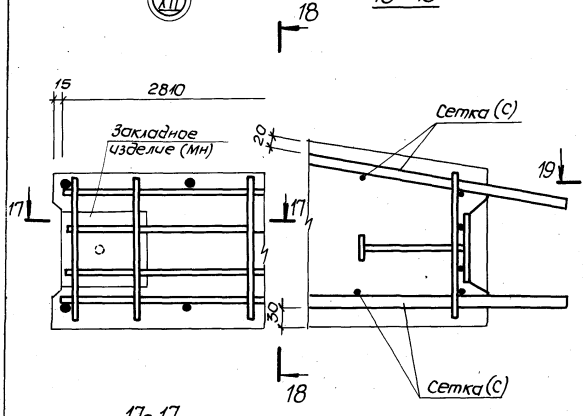

XIII

20 – 20

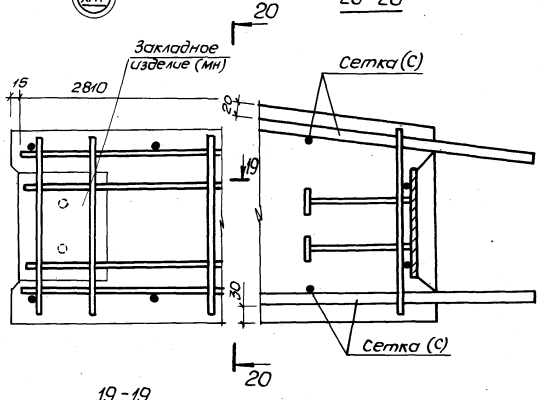

17 – 17

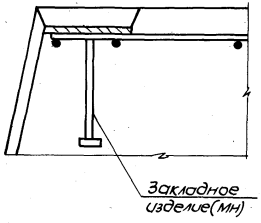

19 – 19

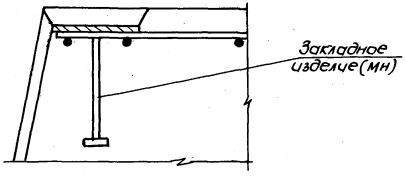

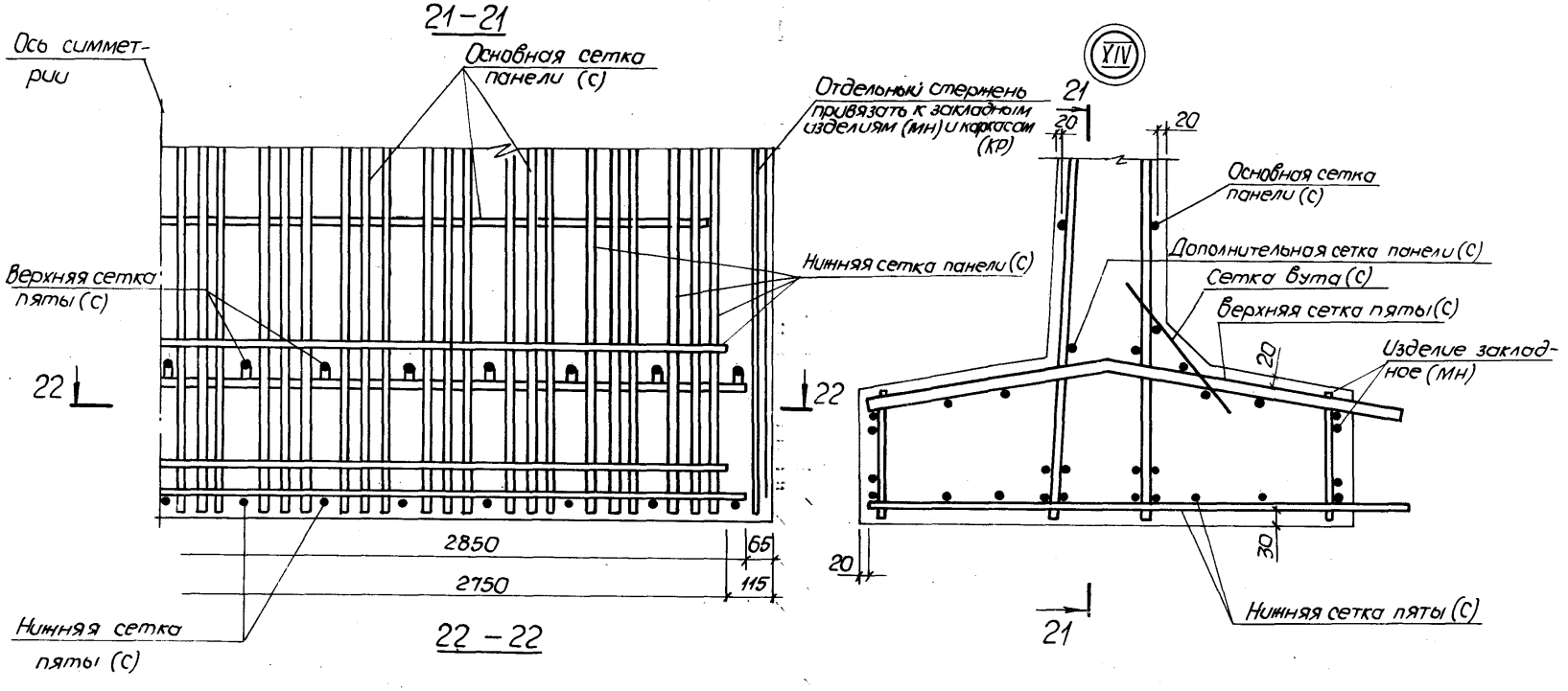

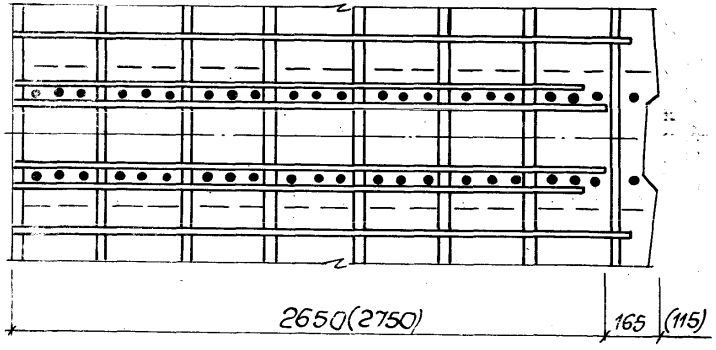

1. Дополнительная сетка панели только для ПСП 30 ÷ ПСП 60.
2. Размеры в скобках для ПСП 24.

Инв. № подл. | Подпись и дата | Взам. инв. №

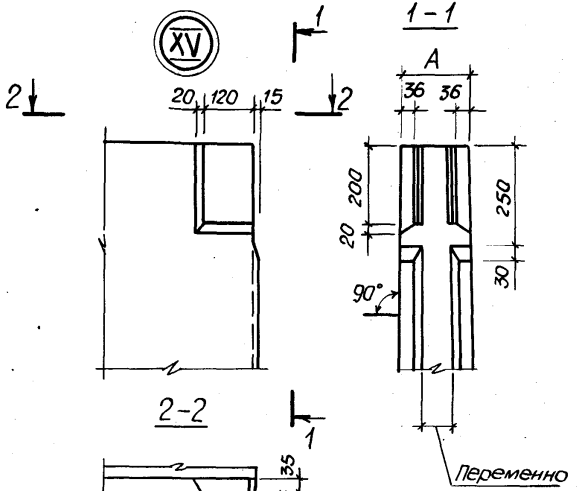

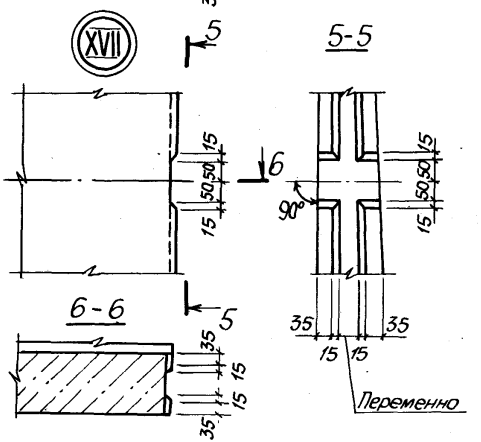

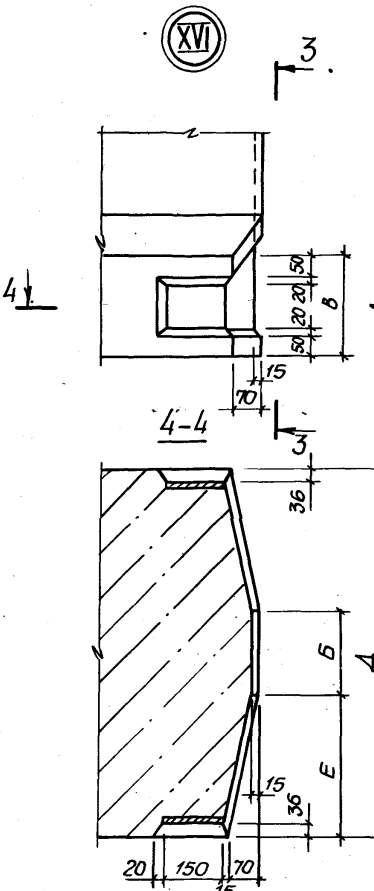

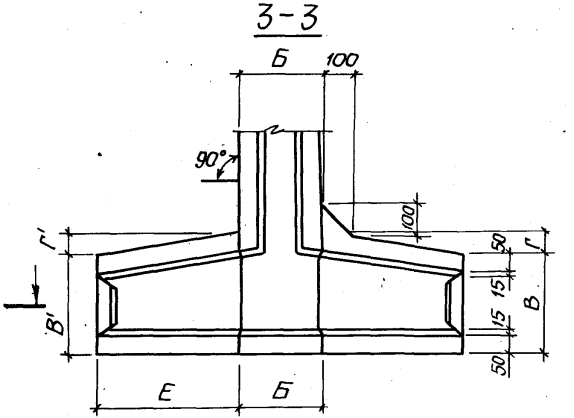

1. Таблицу размеров см. лист 2.
2. В зазоре между пластиной и гнездообразователем допускается наплыв бетона, который в последующем должен быть удален. Рекомендуется в зазор устанавливать прокладку по месту.

Разраб.	Остапенко		3.900.1-10.2-1 – 11.00		
Пров.	Лыгин				
Зав. гр	Мазалова		Узлы XV ... XXV	Стадия	Лист	Листов
Гл. спец.	Власенко			Р	1	4
Н. контр.	Соколовская			Госстрой СССР Союзводоканалниипроект Ульяновский Водоканалпроект		
Нач. отд.	Шейко					

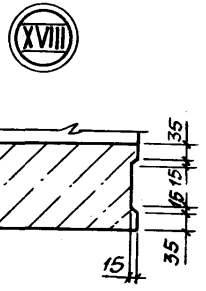

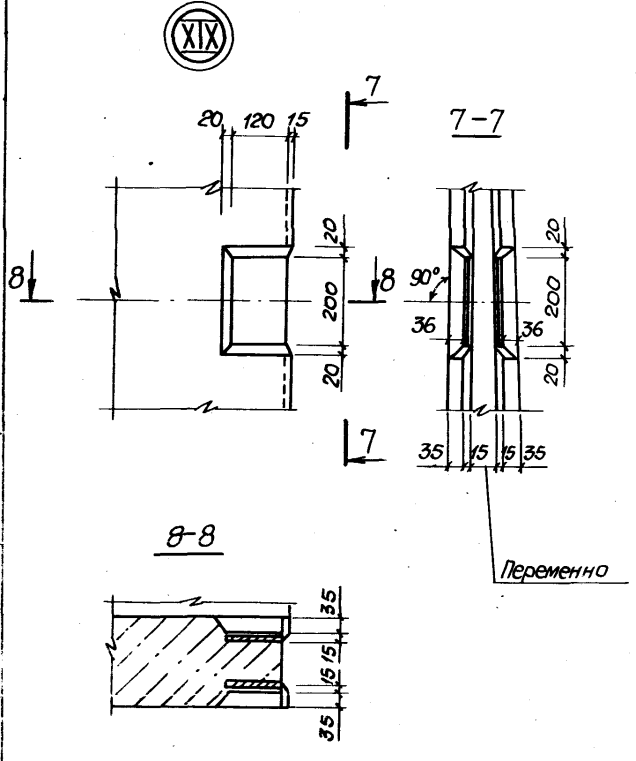

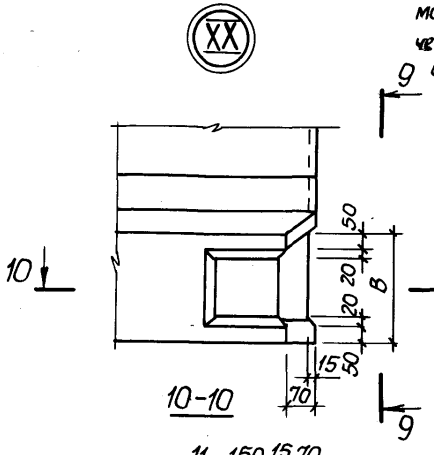

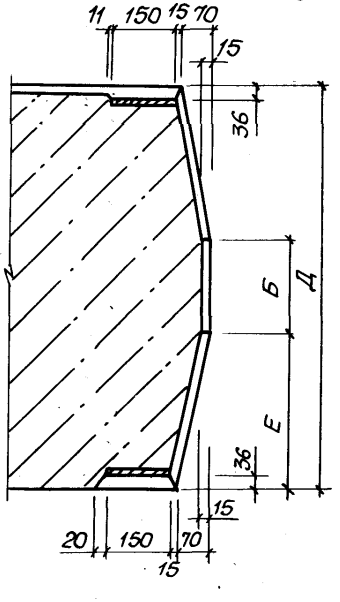

Вут толоко для марок панелей четвертым цифровым индексом 1

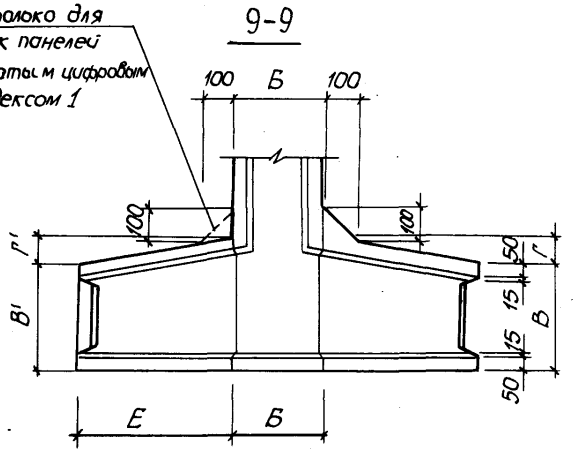

Буквенные индексы \ Марка панели	ПСП 1.48	ПСП 1.54
А	168	158
Б	280	320
В	320	460
В'		500
Г	80	90
Г'		50
Д	1200	1400
Е	460	400

Инв. № подл. | Подпись и дата | Взам. инв. №

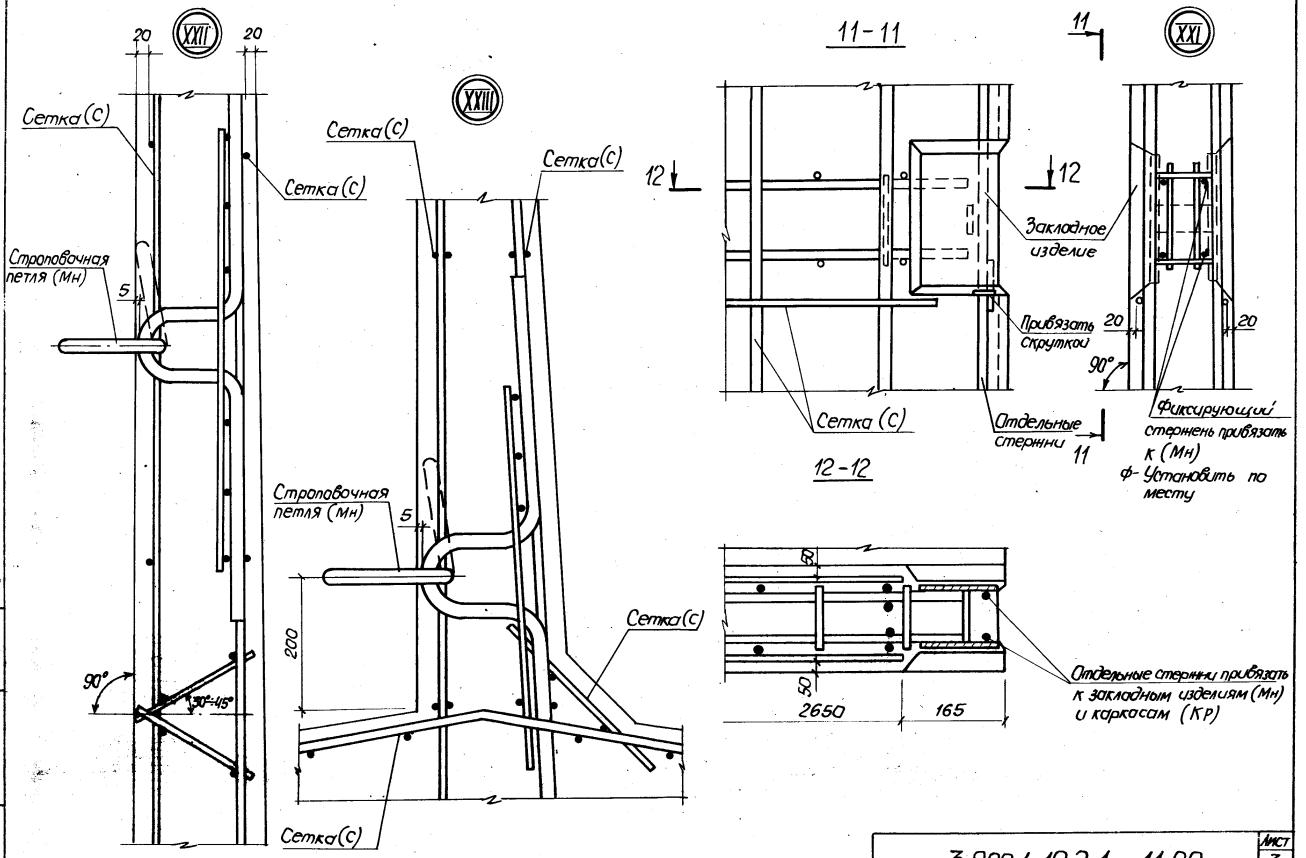

3.900.1-10.2-1 -11.00	Лист 3

24395-02 43 Формат А3

13-13

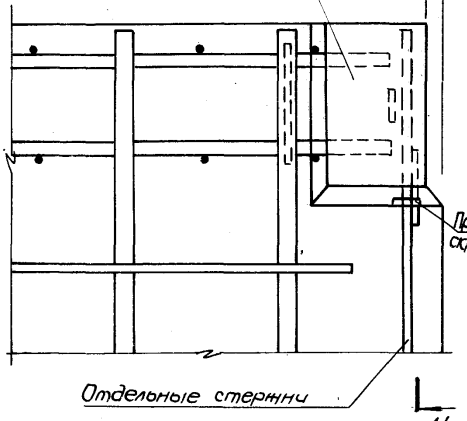

14-14

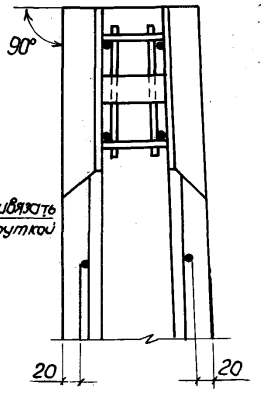

15-15

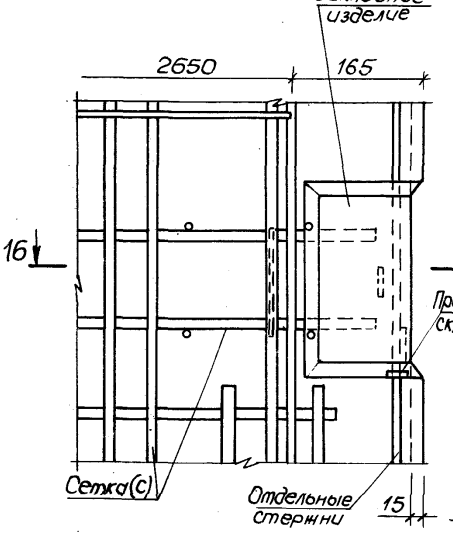

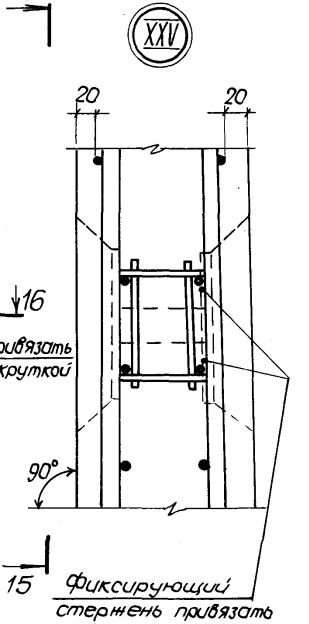

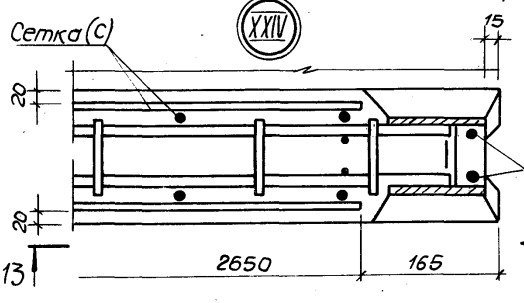

16-16

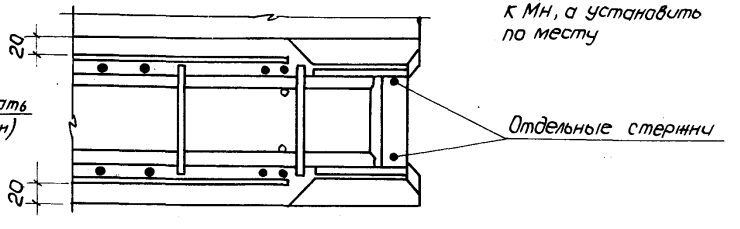

Инв.№ подл. | Подпись и дата | Взам. инв.№

Ведомость расхода стали на элемент, кг.

Марка элемента	Изделия арматурные. Арматура класса																													Всего
	Вр-I		A-I										A-III																	
	ГОСТ 6727-80*		ГОСТ 5781-82*																											
	ф5	Итого	ф6	ф8	ф10	ф12	ф14	ф16	ф18			Итого	ф6	ф8	ф10	ф12	ф14	ф16	ф18	ф20	ф22	ф25	ф28	ф32			Итого	
ПСП24-К1-Ш	4,6	4,8	15,8	2,3								18,1		40,4	16,4	8,9											65,7	88,6
ПСП24-К2-Ш	4,6	4,8	15,8	2,3								18,1		22,2	39,6	16,4											78,2	101,1
ПСП24-К1-Ш1	5,6	5,6	18,8									18,8		32,2	28,0	15,0											75,2	99,6
ПСП24-К11-Ш	2,8	2,6	15,8	2,3								18,1		40,4	16,4	8,9											65,7	86,6
ПСП24-К12-Ш	2,8	2,8	15,8	2,3								18,1		22,2	39,6	16,4											78,2	99,1
ПСП24-К11-Ш1	3,6	3,6	18,8									18,6		32,2	28,0	15,0											75,2	97,6
ПСП24-К5-Ш	4,8	4,8	16,8	2,3								18,1		35,9	6,4	7,5	12,3										62,1	85,0
ПСП24-К15-Ш	2,8	2,8	15,8	2,3								18,1		35,9	6,4	7,5	12,3										62,1	83,0
ПСП30-К1-Ш	6,8	6,8	18,6	5,6								24,2		55,0	29,7	11,4		20,9									117,0	148,0
ПСП30-К2-Ш	6,8	6,8	16,0	11,3								27,3		41,5	43,4	18,0	15,6	20,9									139,4	173,5
ПСП30-К3-Ш	6,8	6,8	19,3	5,6								24,9		27,5	75,2	11,4		20,9									135,0	166,7
ПСП30-К4-Ш	6,8	6,8	16,0	12,4								28,4		6,7	97,8	18,0		41,3									163,8	199,0
ПСП30-К1-Ш1	7,6	7,6	17,0	11,3								28,3		41,4	51,8		37,0										130,2	166,1
ПСП30-К3-Ш1	7,6	7,6	17,0	11,3								28,3		6,6	106,2		37,0										149,8	185,7
ПСП30-К11-Ш	2,8	2,8	18,6	5,6								24,2		55,0	29,7	11,4		20,9									117,0	144,0
ПСП30-К12-Ш	2,8	2,8	16,0	11,3								27,3		41,5	43,4	18,0	15,6	20,9									139,4	169,5
ПСП30-К13-Ш	2,8	2,8	19,3	5,6								24,9		27,5	75,2	11,4		20,9									135,0	162,7
ПСП30-К14-Ш	2,8	2,8	16,0	12,4								28,4		6,7	97,8	18,0		41,3									163,8	195,0
ПСП30-К11-Ш1	3,6	3,6	17,0	11,3								28,3		41,4	51,8		37,0										130,2	162,1
ПСП30-К13-Ш1	3,6	3,6	17,0	11,3								28,3		6,6	106,2		37,0										149,8	181,7

Ведомость расхода стали на закладные изделия см. листы 6-10

Разраб.	Остапченко	
Пров.	Лыгин	
Зав. гр.	Маслова	
Гл. спец.	Власенко	
Н. контр.	Сокольская	
Нач. отд.	Шейко	

3.900.1-10.2-1 -РС

Ведомость расхода стали, кг

Стадия	Лист	Листов
Р	1	10

Госстрой СССР Союзводоканалниипроект Харьковский Водоканалпроект

Копир. Мастеренко 24395-02 45 Формат А3

Ведомость расхода стали на элемент, кг.

Изделия арматурные

Марка элемента	Арматура класса																									Всего
	Вр-I		A-I									A-III														
	ГОСТ 6727-80*		ГОСТ 5781-82*																							
	ф5	Итого	ф6	ф8	ф10	ф12	ф14	ф16	ф18		Итого	ф6	ф8	ф10	ф12	ф14	ф16	ф18	ф20	ф22	ф25	ф28	ф32		Итого	
ПСП30-К5-Ш	6,8	6,8	16,0	2,3	5,3						23,6	3,4	4,7	84,2				26,9							119,2	149,6
ПСП30-К15-Ш	2,8	2,8	16,0	2,3	5,3						23,6	3,4	4,7	84,2				26,9							119,2	145,6
ПСП36-К1-Ш	7,4	7,4	21,2	7,8							29,0	4,4	8,0	113,0	14,9		27,0								167,3	203,7
ПСП36-К3-Ш	7,4	7,4	17,9	13,5							31,4		12,7	122,0		21,0	27,0								182,7	221,5
ПСП36-К1-Ш1	8,2	8,2	20,3	13,3							33,6			138,0			62,0								200,0	241,8
ПСП36-К2-Ш2	7,4	7,4	17,9	13,5							31,4		8,0	108,5	31,4	54,9									202,8	241,6
ПСП36-К3-Ш1	8,2	8,2	20,0	13,0							33,0			115,2	38,8		62,0								216,0	257,2
ПСП36-К4-Ш	7,4	7,4	18,5	13,5							32,0		4,1	113,4	42,6	27,6	36,0								223,7	263,1
ПСП36-К11-Ш	0,8	0,8	21,2	7,8							29,0	4,4	8,0	113,0	14,9		27,0								167,3	197,1
ПСП36-К13-Ш	0,8	0,8	17,9	13,5							31,4		12,7	122,0		21,0	27,0								182,7	214,9
ПСП36-К11-Ш1	1,7	1,7	20,3	13,3							33,6			138,0			62,0								200,0	235,3
ПСП36-К12-Ш2	0,8	0,8	17,9	13,5							31,4		8,0	108,5	31,4	54,9									202,8	235,0
ПСП36-К13-Ш1	1,7	1,7	20,0	13,0							33,0			115,2	38,8		62,0								216,0	250,7
ПСП36-К14-Ш2	0,8	0,8	18,5	13,5							32,0		4,1	110,4	42,6	27,6	36,0								220,7	253,5
ПСП36-К5-Ш	7,4	7,4	18,5	3,3	7,0						28,8			105,7	19,4				40,7						165,8	202,0
ПСП36-К15-Ш	0,8	0,8	18,5	3,3	7,0						28,8			105,7	19,4				40,7						165,8	195,4
ПСП42-К1-Ш1	8,0	8,0	15,0	12,7	21,3						49,0			87,2		165,4			91,0						343,6	400,6
ПСП42-К3-Ш1	8,0	8,0	15,0	13,0	21,3						49,3			87,2		136,6	46,8		91,0						361,6	418,9
ПСП42-К1-Ш2	7,2	7,2	16,6	12,2	12,3						41,1			99,6	82,7	60,6		49,5							292,4	340,7
ПСП42-К2-Ш2	7,2	7,2	12,9	14,1	21,1						48,1			87,2	36,6	51,3	103,7	97,8							376,6	431,9
ПСП42-К3-Ш2	7,2	7,2	12,9	13,0	21,1						47,0			87,2	48,1	103,7		97,8							336,8	391,0
ПСП42-К4-Ш2	7,2	7,2	12,9	13,0	21,1						47,0			49,1	54,7	102,0	84,4	97,8							388,0	442,2

Инв. № подл. | Подпись и дата | Взам. инв. №

Ведомость расхода стали на элемент, кг

Марка элемента	Изделия арматурные																											Всего
	Арматура класса																											
	Вр-I		A-I									A-III																
	ГОСТ 6727-80*		ГОСТ 5781-82*																									
	ф5	Итого	ф6	ф8	ф10	ф12	ф14	ф16	ф18	Итого	ф6	ф8	ф10	ф12	ф14	ф16	ф18	ф20	ф22	ф25	ф28	ф32	ф36	Итого		
ПСП42-К11-Ш1	3,8	3,8	15,0	12,7	21,3					49,0			87,2		165,4			91,0						343,6	396,4	
ПСП42-К13-Ш1	3,8	3,8	15,0	13,0	21,3					49,3			87,2		136,6	46,0		91,0						360,8	413,9	
ПСП42-К11-Ш2	3,0	3,0	16,6	12,2	12,3					41,1			99,6	82,7	60,6		49,5							292,4	336,5	
ПСП42-К12-Ш2	3,0	3,0	12,9	14,1	21,1					48,1			87,2	36,6	51,3	103,7	97,8							376,6	427,7	
ПСП42-К13-Ш2	3,0	3,0	12,9	13,0	21,1					47,0			87,2	48,1	103,7		97,8							336,8	386,8	
ПСП42-К14-Ш2	3,0	3,0	12,9	13,0	21,1					47,0			49,1	54,7	102,0	84,4	97,8							388,0	438,0	
ПСП42-К5-Ш	7,2	7,2	12,9	11,1	14,1					38,1			100,7		68,3	23,5				86,4				278,9	324,2	
ПСП42-К15-Ш	3,0	3,0	12,9	11,1	14,1					38,1			100,7		68,3	23,5				86,4				278,9	329,0	
ПСП48-К1-Ш	9,6	9,6	17,8	13,3		10,1	10,2			51,4			100,8	63,3	65,7	81,8				76,2				387,8	448,8	
ПСП48-К3-Ш	9,6	9,6	14,1	19,8		10,1	10,2			54,2			100,8	51,8	38,7	145,0				76,2				412,5	476,3	
ПСП48-К2-Ш1	10,4	10,4	16,2	15,2	16,0		10,2			57,6			100,8			272,4		54,0	65,0					492,2	560,2	
ПСП48-К4-Ш1	10,4	10,4	16,2		39,6		10,2			66,0			100,8			221,4	77,0	54,0	65,0					518,2	594,6	
ПСП48-К2-Ш2	9,6	9,6	14,1	19,8	7,0		10,2			51,1			100,8		80,5	207,3		63,6						452,2	512,9	
ПСП48-К4-Ш2	9,6	9,6	14,1	23,1	7,0		10,2			54,4			100,8		41,4	273,7		63,6						479,6	543,5	
ПСП48-К5-Ш	9,6	9,6	18,0	7,6			24,0			49,6			100,8	17,3		136,2					95,7			350,0	409,2	
ПСП48-К11-Ш	5,2	5,2	17,8	13,3		10,1	10,2			51,4			100,8	63,3	65,7	81,8				76,2				387,8	444,4	
ПСП48-К13-Ш	5,2	5,2	14,1	19,8		10,1	10,2			54,2			100,8	51,8	38,7	145,0				76,2				412,5	471,9	
ПСП48-К12-Ш1	6,0	6,0	16,2	15,2	16,0		10,2			57,6			100,8			272,4		54,0	65,0					492,2	555,8	
ПСП48-К14-Ш1	6,0	6,0	16,2		39,6		10,2			66,0			100,8			221,4	77,0	54,0	65,0					518,2	590,2	
ПСП48-К12-Ш2	5,2	5,2	14,1	19,8	7,0		10,2			51,1			100,8		80,5	207,3		63,6						452,2	508,5	
ПСП48-К14-Ш2	5,2	5,2	14,1	23,1	7,0		10,2			54,4			100,8		41,4	273,7		63,6						479,5	539,1	
ПСП48-К15-Ш	5,2	5,2	18,0	7,6			24,0			49,6			100,8	17,3		136,1					95,7			350,0	404,8	

Ведомость расхода стали на элемент, кг.

Изделия арматурные

Марка элемента	Арматура класса																									Всего
	Вр-I ГОСТ 6727-80*		A-I ГОСТ 5781-82*										A-III ГОСТ 5781-82*													
	ф5	Итого	ф6	ф8	ф10	ф12	ф14	ф16	ф18		Итого	ф6	ф8	ф10	ф12	ф14	ф16	ф18	ф20	ф22	ф25	ф28	ф32	ф36	Итого	
ПСП 54-К1-Ш	9,8	9,8	15,3	20,9		10,1	10,5				56,8				214,8	46,0	139,8			68,0					468,6	535,7
ПСП 54-К2-Ш	9,8	9,8	15,3	16,3	10,6	10,1	10,5				62,8				164,4		288,0	48,9		68,0					569,3	641,9
ПСП 54-К2-Ш1	10,6	10,6	17,4		41,6		10,5				69,5				164,4		168,4	70,0	90,8	147,0					640,6	720,7
ПСП 54-К5-Ш	9,8	9,8	15,3	11,8	10,6		24,3				62,0				187,1		84,2	35,2	45,4			110,3			462,2	534,0
ПСП 54-К11-Ш	3,2	3,2	15,3	20,9		10,1	10,5				56,8				214,8	45,0	139,8			68,0					468,6	528,6
ПСП 54-К12-Ш	3,2	3,2	15,3	16,3	10,6	10,1	10,5				62,8				164,4		288,0	48,9		68,0					569,3	635,3
ПСП 54-К12-Ш1	4,0	4,0	17,4		41,6		10,5				69,5				164,4		168,4	70,0	90,8	147,0					640,6	714,1
ПСП 54-К15-Ш	3,2	3,2	15,3	11,8	10,6		24,3				62,0				187,1		84,2	35,2	45,4			110,3			462,2	527,4
ПСП 60-К1-Ш	11,8	11,8	16,5		37,6	10,1	10,4				74,6				180,8	62,6	26,0	217,7	105,6		87,7				682,4	768,6
ПСП 60-К2-Ш	11,8	11,8	16,5		30,4	25,3	10,4				82,6				180,8			272,7	214,9	67,2	87,7				823,3	917,7
ПСП 60-К2-Ш1	12,6	12,6	18,6		45,6	25,0	10,4				99,6				180,8				526,0		191,0				897,8	1010,0
ПСП 60-К11-Ш	5,4	5,4	16,5		37,6	10,1	10,4				74,6				180,8	62,6	26,0	219,7	105,6		87,7				682,4	762,4
ПСП 60-К12-Ш	5,4	5,4	15,5		30,4	25,3	10,4				82,6				180,8			272,4	214,9	67,2	87,7				823,3	911,3
ПСП 60-К12-Ш1	6,2	6,2	18,6		45,6	25,0	10,4				99,6				180,8				526,0		191,0				897,8	1003,6
ПСП 60-К5-Ш	11,8	11,8	16,5		25,8		24,3				66,6				207,1				263,0				182,1		652,2	730,6
ПСП 60-К15-Ш	5,4	5,4	16,5		25,8		24,3				66,6				207,1				263,0				182,1		652,2	724,2
ПСП 1,48-К1-Ш	9,6	9,6	17,8	13,3		10,1	10,2				51,4			100,8	63,3	65,7	81,8				76,2				387,8	448,8
ПСП 1,48-К3-Ш	9,6	9,6	14,1	19,8		10,1	10,2				54,2			100,8	51,8	38,7	145,0				76,2				412,5	476,3
ПСП 1,48-К2-Ш1	10,4	10,4	16,2	15,2	16,0		10,2				57,6			100,8			272,4		54,0	65,0					492,2	560,2
ПСП 1,48-К4-Ш1	10,4	10,4	16,2		39,6		10,2				66,0			100,8			221,4	77,0	54,0	65,0					518,2	594
ПСП 1,48-К2-Ш2	9,6	9,6	14,1	19,8	7,0		10,2				51,1			100,8		80,5	207,3		63,6						452,7	512,9
ПСП 1,48-К4-Ш2	9,6	9,6	14,1	23,1	7,0		10,2				54,4			100,8		41,4	273,7		63,6						479,5	543,

Инв. № подл. | Подпись и дата | Взам. инв. №

Ведомость расхода стали на элемент, кг.

Марка элемента	Изделия арматурные																													Всего
	Арматура класса																													
	Вр-I			A-I										A-III																
	ГОСТ 6727-80*			ГОСТ 5781-82*																										
	ф5		Итого	ф6	ф8	ф10	ф12	ф14	ф16	ф18			Итого	ф6	ф8	ф10	ф12	ф14	ф16	ф18	ф20	ф22	ф25	ф28	ф32	ф36			Итого	
ПСП 1,48-К5-Ш	9,6		9,6	18,0	7,6			24,0					49,6			100,8	17,3		136,2					95,7					350,0	409,2
ПСП 1,48-К11-Ш	5,2		5,2	17,8	13,3		10,1	10,2					51,4			100,8	63,3	65,7	81,8				76,2						387,8	444,4
ПСП 1,48-К13-Ш	5,2		5,2	14,1	19,8		10,1	10,2					54,2			100,8	51,8	38,7	145,0				76,2						412,5	471,9
ПСП 1,48-К12-Ш1	6,0		6,0	16,2	15,2	16,0		10,2					57,6			100,8			272,4		54,0	65,0							492,2	555,8
ПСП 1,48-К14-Ш1	6,0		6,0	16,2		39,6		10,2					66,0			100,8			221,4	77,0	54,0	65,0							518,2	590,2
ПСП 1,48-К12-Ш2	5,2		5,2	14,1	19,8	7,0		10,2					51,1			100,8		80,5	207,3		63,6								452,2	508,5
ПСП 1,48-К14-Ш2	5,2		5,2	14,1	23,1	7,0		10,2					54,4			100,8		41,4	273,7		63,6								479,5	539,1
ПСП 1,48-К15-Ш	5,2		5,2	18,0	7,6			24,0					49,6			100,8	17,3		136,2				95,7						350,0	404,8
ПСП 1,54-К1-Ш2	9,8		9,8	15,3	22,0		10,1	10,5					57,9				214,8	53,2	139,8			85,0							492,8	560,5
ПСП 1,54-К2-Ш2	9,8		9,8	15,3	16,3	12,4	10,1	10,5					64,6				164,4		288,0	58,5		85,0							595,9	670,3
ПСП 1,54-К2-Ш1	10,6		10,6	17,4		41,6		10,5					69,5				164,4		168,4	70,0	90,8	147,0							640,6	720,7
ПСП 1,54-К5-Ш2	9,8		9,8	15,3	11,8	12,4		24,3					63,8				189,3		84,2	35,2	45,4			138,3					492,4	566,0
ПСП 1,54-К11-Ш2	3,2		3,2	15,3	22,0		10,1	10,5					57,9				214,8	53,2	139,8			85,0							492,8	553,9
ПСП 1,54-К12-Ш2	3,2		3,2	15,3	16,3	12,4	10,1	10,5					64,6				164,4		288,0	58,5		85,0							595,9	663,7
ПСП 1,54-К12-Ш1	4,0		4,0	17,4		41,6		10,5					69,5				164,4		168,4	70	90,8	147,0							640,6	714,1
ПСП 1,54-К15-Ш2	3,2		3,2	15,3	11,8	12,4		24,3					63,8				189,3		84,2	35,2	45,4			138,3					492,4	559,4

Ведомость расхода стали на элемент, кг

Марка элемента	Изделия закладные																											Общий расход
	Арматура класса																			Прокат марки							Всего	
	Вр I			А-I				Ас-II								А-III				ВСт3кп2								
	ГОСТ 6727-80*			ГОСТ 5781-82*																ГОСТ 103-76*								
	Ф5		Итого	Ф6	Ф10	Ф18	Итого	Ф12	Ф14	Ф16	Ф20	Ф22	Ф25	Ф18	Итого	Ф10	Ф8	Ф14	Итого	-40×5	-40×6	-120×5	-120×6	-150×6		Итого		
ПСП24-К1-Ш	3,6		3,6		17,0		17,0	1,4	3,3	1,5					6,2	13,6	0,3		13,9		0,6		3,6	3,2		7,4	48,1	136,7
ПСП24-К2-Ш	3,6		3,6		17,0		17,0	1,4	3,3	1,5					6,2	13,6	0,3		13,9		0,6		3,6	3,2		7,4	48,1	149,2
ПСП24-К1-Ш1	3,6		3,6		17,0		17,0	1,4	3,3	1,5					6,2	13,6	0,3		13,9		0,6		3,6	3,2		7,4	48,1	147,7
ПСП24-К11-Ш	4,6		4,6		17,0		17,0	1,4	3,3	1,5					6,2	20,5	0,3		20,8		0,8		7,2	3,2		11,2	59,8	146,4
ПСП24-К12-Ш	4,6		4,6		17,0		17,0	1,4	3,3	1,5					6,2	20,5	0,3		20,8		0,8		7,2	3,2		11,2	59,8	158,9
ПСП24-К11-Ш1	4,6		4,6		17,0		17,0	1,4	3,3	1,5					6,2	20,5	0,3		20,8		0,8		7,2	3,2		11,2	59,8	157,4
ПСП24-К5-Ш	3,6		3,6		17,0		17,0	1,4	3,3	1,5					6,2	13,6	0,3		13,9		0,6		3,6	3,2		7,4	48,1	133,1
ПСП24-К15-Ш	4,6		4,6		17,0		17,0	1,4	3,3	1,5					6,2	20,5	0,3		20,8		0,8		7,2	3,2		11,2	59,8	142,8
ПСП30-К1-Ш	3,6		3,6		17,0		17,0		2,2	3,3				2,1	7,6	13,6	0,3		13,9		0,7		3,6	3,2		7,5	49,6	197,6
ПСП30-К2-Ш	3,6		3,6		17,0		17,0		2,2	3,3				2,1	7,6	13,6	0,3		13,9		0,7		3,6	3,2		7,5	49,6	223,1
ПСП30-К3-Ш	3,6		3,6		17,0		17,0		2,2	3,3				2,1	7,6	13,6	0,3		13,9		0,7		3,6	3,2		7,5	49,6	216,3
ПСП30-К4-Ш	3,6		3,6		17,0		17,0		2,2	3,3				2,1	7,6	13,6	0,3		13,9		0,7		3,6	3,2		7,5	49,6	248,6
ПСП30-К1-Ш1	3,6		3,6		17,0		17,0		2,2	3,3				2,1	7,6	13,6	0,3		13,9		0,7		3,6	3,2		7,5	49,6	215,7
ПСП30-К3-Ш1	3,6		3,6		17,0		17,0		2,2	3,3				2,1	7,6	13,6	0,3		13,9		0,7		3,6	3,2		7,5	49,6	235,3
ПСП30-К11-Ш	5,6		5,6		17,0		17,0		2,2	3,3				2,1	7,6	27,4	0,3		27,7		1,3		10,8	3,2		15,3	73,2	217,2
ПСП30-К12-Ш	5,6		5,6		17,0		17,0		2,2	3,3				2,1	7,6	27,4	0,3		27,7		1,3		10,8	3,2		15,3	73,2	242,7
ПСП30-К13-Ш	5,6		5,6		17,0		17,0		2,2	3,3				2,1	7,6	27,4	0,3		27,7		1,3		10,8	3,2		15,3	73,2	235,9
ПСП30-К14-Ш	5,6		5,6		17,0		17,0		2,2	3,3				2,1	7,6	27,4	0,3		27,7		1,3		10,8	3,2		15,3	73,2	268,2
ПСП30-К11-Ш1	5,6		5,6		17,0		17,0		2,2	3,3				2,1	7,6	27,4	0,3		27,7		1,3		10,8	3,2		15,3	73,2	235,3
ПСП30-К13-Ш1	5,6		5,6		17,0		17,0		2,2	3,3				2,1	7,6	27,4	0,3		27,7		1,3		10,8	3,2		15,3	73,2	254,9
ПСП30-К5-Ш	3,6		3,6	1,6	17,0		17,0		2,2	3,3				2,1	7,6	13,6	0,3		13,9		0,7		3,6	3,2		7,5	49,6	199,2
ПСП30-К15-Ш	5,6		5,6	1,6	17,0		17,0		2,2	3,3				2,1	7,6	27,4	0,3		27,7		1,3		10,8	3,2		15,3	73,2	218,8

Инв. № подл. | Подпись и дата | Взам. инв. №

Копировал [illegible] 24395-02 50 Формат А3

Ведомость расхода стали на элемент, кг.

Марка элемента	Изделия закладные																										Общий расход
	Арматура класса																			Прокат марки						Всего	
	Вр-I			А-I			АС-II								А-III					ВСТ3 Кп2							
	ГОСТ 6727-80*			ГОСТ 5781-82*																ГОСТ 103-76*							
	ф5		Итого	ф6	ф10		Итого	ф16	ф18	ф20	ф22	ф25	ф28	ф32	Итого	ф8	ф10	ф12	ф14	Итого	-40х6	-120х5	-120х6	-150х6		Итого		
ПСП 36-К1-Ш	3,6		3,6		17,4		17,4	3,3	2,1	6,4	3,9				15,7	0,3	13,6			13,9	0,7		3,6	4,2		8,5	59,1	262,8
ПСП 36-К3-Ш	3,6		3,6		17,4		17,4	3,3	2,1	6,4	3,9				15,7	0,3	13,6			13,9	0,7		3,6	4,2		8,5	59,1	280,6
ПСП 36-К1-Ш1	3,6		3,6		17,4		17,4	3,3	2,1	6,4	3,9				15,7	0,3	13,6			13,9	0,7		3,6	4,2		8,5	59,1	301,0
ПСП 36-К2-Ш2	3,6		3,6		17,4		17,4	3,3	2,1	6,4	3,9				15,7	0,3	13,6			13,9	0,7		3,6	4,2		8,5	59,1	300,7
ПСП 36-К3-Ш1	3,6		3,6		17,4		17,4	3,3	2,1	6,4	3,9				15,7	0,3	13,6			13,9	0,7		3,6	4,2		8,5	59,1	316,3
ПСП 36-К4-Ш2	3,6		3,6		17,4		17,4	3,3	2,1	6,4	3,9				15,7	0,3	13,6			13,9	0,7		3,6	4,2		8,5	59,1	322,2
ПСП 36-К11-Ш	5,6		5,6		17,4		17,4	3,3	2,1	6,4	3,9				15,7	0,3	6,5	20,3	27,6	54,7	1,6		15,3	4,2		21,1	114,5	311,6
ПСП 36-К13-Ш	5,6		5,6		17,4		17,4	3,3	2,1	6,4	3,9				15,7	0,3	6,5	20,3	27,6	54,7	1,6		15,3	4,2		21,1	114,5	329,4
ПСП 36-К11-Ш1	5,6		5,6		17,4		17,4	3,3	2,1	6,4	3,9				15,7	0,3	6,5	20,3	27,6	54,7	1,6		15,3	4,2		21,1	114,5	349,8
ПСП 36-К12-Ш2	5,6		5,6		17,4		17,4	3,3	2,1	6,4	3,9				15,7	0,3	6,5	20,3	27,6	54,7	1,6		15,3	4,2		21,1	114,5	349,5
ПСП 36-К13-Ш1	5,6		5,6		17,4		17,4	3,3	2,1	6,4	3,9				15,7	0,3	6,5	20,3	27,6	54,7	1,6		15,3	4,2		21,1	114,5	365,2
ПСП 36-К14-Ш2	5,6		5,6		17,4		17,4	3,3	2,1	6,4	3,9				15,7	0,3	6,5	20,3	27,6	54,7	1,6		15,3	4,2		21,1	114,5	368,0
ПСП 36-К5-Ш	3,6		3,6		17,4		17,4	3,3	2,1	6,4	3,9				15,7	0,3	13,6			13,9	0,7		3,6	4,2		8,5	59,1	261,1
ПСП 36-К15-Ш	5,6		5,6		17,4		17,4	3,3	2,1	6,4	3,9				15,7	0,3	6,5	20,3	27,6	54,7	1,6		15,3	4,2		21,1	114,5	309,9
ПСП 42-К1-Ш1	4,6		4,6		17,4		17,4		5,0	3,0	8,6	6,4			23,0	0,3		29,7		30,0	1,1		8,0	4,2		13,3	88,3	488,9
ПСП 42-К3-Ш1	4,6		4,6		17,4		17,4		5,0	3,0	8,6	6,4			23,0	0,3		29,7		30,0	1,1		8,0	4,2		13,3	88,3	507,2
ПСП 42-К1-Ш2	4,6		4,6		17,4		17,4		5,0	3,0	8,6	6,4			23,0	0,3		29,7		30,0	1,1		8,0	4,2		13,3	88,3	429,0
ПСП 42-К2-Ш2	4,6		4,6		17,4		17,4		5,0	3,0	8,6	6,4			23,0	0,3		29,7		30,0	1,1		8,0	4,2		13,3	88,3	520,2
ПСП 42-К3-Ш2	4,6		4,6		17,4		17,4		5,0	3,0	8,6	6,4			23,0	0,3		29,7		30,0	1,1		8,0	4,2		13,3	88,3	479,3
ПСП 42-К4-Ш2	4,6		4,6		17,4		17,4		5,0	3,0	8,6	6,4			23,0	0,3		29,7		30,0	1,1		8,0	4,2		13,3	88,3	530,5
ПСП 42-К11-Ш1	6,6		6,6	2,0	17,4		19,4		5,0	3,0	8,6	6,4			23,0	0,3		9,5	55,2	65,0	2,0		16,2	4,2		22,4	136,4	532,8
ПСП 42-К13-Ш1	6,6		6,6	2,0	17,4		19,4		5,0	3,0	8,6	6,4			23,0	0,3		9,5	55,2	65,0	2,0		16,2	4,2		22,4	136,4	550,3
ПСП 42-К11-Ш2	6,6		6,6	2,0	17,4		19,4		5,0	3,0	8,6	6,4			23,0	0,3		9,5	55,2	65,0	2,0		16,2	4,2		22,4	136,4	472,9

Ведомость расхода стали на элемент, кг.

Марка элемента	Изделия закладные																		Прокат марки Вст3кп2 ГОСТ 103-76*						Всего	Общий расход
	Арматура класса																									
	Вр-I ГОСТ 6727-80*			A-I			AC-II ГОСТ 5781-82*						A-III													
	ф5		Итого	ф6	ф10	Итого	ф18	ф20	ф22	ф25	ф28	ф32	Итого	ф8	ф10	ф12	ф14	ф16	Итого	40х5	40х6	120х5	120х6	150х6	Итого		
ПСП42-К12-Ш2	6,6		6,6	2,0	17,4	19,4	5,0	3,0	8,6	6,4			23,0	0,3		9,5	55,2		65,0		2,0		16,2	4,2	22,4	136,4	564,1
ПСП42-К13-Ш2	6,6		6,6	2,0	17,4	19,4	5,0	3,0	8,6	6,4			23,0	0,3		9,5	55,2		65,0		2,0		16,2	4,2	22,4	136,4	523,2
ПСП42-К14-Ш2	6,6		6,6	2,0	17,4	19,4	5,0	3,0	8,6	6,4			23,0	0,3		9,5	55,2		65,0		2,0		16,2	4,2	22,4	136,4	574,4
ПСП42-К5-Ш	4,6		4,6		17,4	17,4	5,0	3,0	8,6	6,4			23,0	0,3		29,7			30,0		1,1		8,0	4,2	13,3	88,3	412,5
ПСП42-К15-Ш	6,6		6,6	2,0	17,4	19,4	5,0	3,0	8,6	6,4			23,0	0,3		9,5	55,2		65,0		2,0		16,2	4,2	22,4	136,4	456,4
ПСП48-К1-Ш	4,8		4,8		18,4	18,4		6,4	3,9	12,5	8,6		31,4	0,3		29,7			30,0		1,2		8,0	5,0	14,2	98,8	547,6
ПСП48-К3-Ш	4,8		4,8		18,4	18,4		6,4	3,9	12,5	8,6		31,4	0,3		29,7			30,0		1,2		8,0	5,0	14,2	98,8	575,1
ПСП48-К2-Ш1	4,8		4,8		18,4	18,4		6,4	3,9	12,5	8,6		31,4	0,3		29,7			30,0		1,2		8,0	5,0	14,2	98,8	659,0
ПСП48-К4-Ш1	4,8		4,8		18,4	18,4		6,4	3,9	12,5	8,6		31,4	0,3		29,7			30,0		1,2		8,0	5,0	14,2	98,8	693,4
ПСП48-К2-Ш2	4,8		4,8		18,4	18,4		6,4	3,9	12,5	8,6		31,4	0,3		29,7			30,0		1,2		8,0	5,0	14,2	98,8	611,7
ПСП48-К4-Ш2	4,8		4,8		18,4	18,4		6,4	3,9	12,5	8,6		31,4	0,3		29,7			30,0		1,2		8,0	5,0	14,2	98,8	642,3
ПСП48-К5-Ш	4,8		4,8		18,4	18,4		6,4	3,9	12,5	8,6		31,4	0,3		29,7			30,0		1,2		8,0	5,0	14,2	98,8	508,0
ПСП48-К11-Ш	7,0		7,0	2,0	18,4	20,4		6,4	3,9	12,5	8,6		31,4	0,3		9,1	69,0		78,4		2,2		20,2	5,0	27,4	164,6	609,0
ПСП48-К13-Ш	7,0		7,0	2,0	18,4	20,4		6,4	3,9	12,5	8,6		31,4	0,3		9,1	69,0		78,4		2,2		20,2	5,0	27,4	164,6	636,5
ПСП48-К12-Ш1	7,0		7,0	2,0	18,4	20,4		6,4	3,9	12,5	8,6		31,4	0,3		9,1	69,0		78,4		2,2		20,2	5,0	27,4	164,6	720,4
ПСП48-К14-Ш1	7,0		7,0	2,0	18,4	20,4		6,4	3,9	12,5	8,6		31,4	0,3		9,1	69,0		78,4		2,2		20,2	5,0	27,4	164,6	754,8
ПСП48-К12-Ш2	7,0		7,0	2,0	18,4	20,4		6,4	3,9	12,5	8,6		31,4	0,3		9,1	69,0		78,4		2,2		20,2	5,0	27,4	164,6	673,1
ПСП48-К14-Ш2	7,0		7,0	2,0	18,4	20,4		6,4	3,9	12,5	8,6		31,4	0,3		9,1	69,0		78,4		2,2		20,2	5,0	27,4	164,6	703,7
ПСП48-К15-Ш	7,0		7,0	2,0	18,4	20,4		6,4	3,9	12,5	8,6		31,4	0,3		9,1	69,0		78,4		2,2		20,2	5,0	27,4	164,6	569,4
ПСП54-К1-Ш	2,1		2,1	5,3	18,4	23,7			8,6	6,3	17,6	12,2	44,7	0,6			40,6		41,2		1,4		9,0	7,0	17,4	129,1	664,3
ПСП54-К2-Ш	2,1		2,1	5,3	18,4	23,7			8,6	6,3	17,6	12,2	44,7	0,6			40,6		41,2		1,4		9,0	7,0	17,4	129,1	771,0
ПСП54-К2-Ш1	2,1		2,1	5,3	18,4	23,7			8,6	6,3	17,6	12,2	44,7	0,6			40,6		41,2		1,4		9,0	7,0	17,4	129,1	849,8

Инв. № подл. | Подпись и дата | Взам. инв. №

Ведомость расхода стали на элемент, кг

Марка элемента	Изделия закладные																											Общий расход
	Арматура класса																			Прокат марки							Всего	
	Вр-I			А-I			АС-II						А-III							Вст3кп2								
	ГОСТ 6727-80*			ГОСТ 5781-82*																ГОСТ 103-76*								
	ф5		Итого	ф6	ф10	Итого	ф20	ф22	ф25	ф28	ф32	Итого	ф8	ф12	ф14	ф16	ф18	ф20	Итого	-40х5	-40х6	-120х5	-120х6	-150х6		Итого		
ПСП54-К5-Ш	2,1		2,1	5,3	18,4	23,7		8,6	6,3	17,6	12,2	44,7	0,6		40,6				41,2		1,4		9,0	7,0		17,4	129,1	663,1
ПСП54-К11-Ш	2,1		2,1	10,1	18,4	28,5		8,6	6,3	17,6	12,2	44,7	0,6		13,0	54,5	45,9		114,0		3,1		22,6	7,0		32,7	222,0	750,6
ПСП54-К12-Ш	2,1		2,1	10,1	18,4	28,5		8,6	6,3	17,6	12,2	44,7	0,6		13,0	54,5	45,9		114,0		3,1		22,6	7,0		32,7	222,0	857,3
ПСП54-К12-Ш1	2,1		2,1	10,1	18,4	28,5		8,6	6,3	17,6	12,2	44,7	0,6		13,0	54,5	45,9		114,0		3,1		22,6	7,0		32,7	222,0	936,1
ПСП54-К15-Ш	2,1		2,1	10,1	18,4	28,5		8,6	6,3	17,6	12,2	44,7	0,6		13,0	54,5	45,9		114,0		3,1		22,6	7,0		32,7	222,0	749,4
ПСП60-К1-Ш	2,1		2,1	5,5	19,2	24,7			12,5	26,2	12,2	50,9	0,6		40,7				41,3		1,3		9,0	7,0		17,3	136,3	905,1
ПСП60-К2-Ш	2,1		2,1	5,5	19,2	24,7			12,5	26,2	12,2	50,9	0,6		40,7				41,3		1,3		9,0	7,0		17,3	136,3	1054,0
ПСП60-К2-Ш1	2,1		2,1	5,5	19,2	24,7			12,5	26,2	12,2	50,9	0,6		40,7				41,3		1,3		9,0	7,0		17,3	136,3	1146,3
ПСП60-К11-Ш	2,1		2,1	10,6	19,2	29,8			12,5	26,2	12,2	50,9	0,6		13,4		91,8	57,0	162,8		2,8		26,9	7,0		36,7	282,3	1044,7
ПСП60-К12-Ш	2,1		2,1	10,6	19,2	29,8			12,5	26,2	12,2	50,9	0,6		13,4		91,8	57,0	162,8		2,8		26,9	7,0		36,7	282,3	1193,6
ПСП60-К12-Ш1	2,1		2,1	10,6	19,2	29,8			12,5	26,2	12,2	50,9	0,6		13,4		91,8	57,0	162,8		2,8		26,9	7,0		36,7	282,3	1285,9
ПСП60-К5-Ш	2,1		2,1	5,5	19,2	24,7			12,5	26,2	12,2	50,9	0,6		40,7				41,3		1,3		9,0	7,0		17,3	136,3	866,9
ПСП60-К15-Ш	2,1		2,1	10,6	19,2	29,8			12,5	26,2	12,2	50,9	0,6		13,4		91,8	57,0	162,8		2,8		26,9	7,0		36,7	282,3	1006,5
ПСП1,48-К1-Ш	4,8		4,8		18,4	18,4	6,4	3,9	12,5	8,6		31,4	0,3	29,7					30,0		1,2		8,0	5,0		14,2	98,8	547,6
ПСП1,48-К3-Ш	4,8		4,8		18,4	18,4	6,4	3,9	12,5	8,6		31,4	0,3	29,7					30,0		1,2		8,0	5,0		14,2	98,8	575,1
ПСП1,48-К2-Ш1	4,8		4,8		18,4	18,4	6,4	3,9	12,5	8,6		31,4	0,3	29,7					30,0		1,2		8,0	5,0		14,2	98,8	659,0
ПСП1,48-К4-Ш1	4,8		4,8		18,4	18,4	6,4	3,9	12,5	8,6		31,4	0,3	29,7					30,0		1,2		8,0	5,0		14,2	98,8	693,4
ПСП1,48-К2-Ш2	4,8		4,8		18,4	18,4	6,4	3,9	12,5	8,6		31,4	0,3	29,7					30,0		1,2		8,0	5,0		14,2	98,8	611,7
ПСП1,48-К4-Ш2	4,8		4,8		18,4	18,4	6,4	3,9	12,5	8,6		31,4	0,3	29,7					30,0		1,2		8,0	5,0		14,2	98,8	642,3
ПСП1,48-К5-Ш	4,8		4,8		18,4	18,4	6,4	3,5	12,5	8,6		31,4	0,3	29,7					30,0		1,2		8,0	5,0		14,2	98,8	508,0
ПСП1,48-К11-Ш	7,0		7,0	2,0	18,4	20,4	6,4	3,9	12,5	8,6		31,4	0,3	9,1	69,0				78,4		2,2		20,2	5,0		27,4	164,6	609,0
ПСП1,48-К13-Ш	7,0		7,0	2,0	18,4	20,4	6,4	3,9	12,5	8,6		31,4	0,3	9,1	69,0				78,4		2,2		20,2	5,0		27,4	164,6	636,5

Ведомость расхода стали на элемент, кг

Изделия закладные

Марка элемента	Арматура класса Вр-I ГОСТ 6727-80* ф5		Итого	A-I ГОСТ 5781-82* ф6	ф10	Итого	Ас-II ГОСТ 5781-82* ф18	ф20	ф22	ф25	ф28	ф32	Итого	A-III ГОСТ 5781-82* ф8	ф12	ф14	ф16	ф18	Итого	Прокат марки Вст3кп2 ГОСТ 103-76* -40х5	-40х6	-120х5	-120х6	-150х6	Итого	Всего	Общий расход
ПСП1,48-К12-Ш1	7,0		7,0	2,0	18,4	20,4		6,4	3,9	12,5	8,6		31,4	0,3	9,1	69,0			78,4		2,2		20,2	5,0	27,4	164,6	720,4
ПСП1,48-К14-Ш1	7,0		7,0	2,0	18,4	20,4		6,4	3,9	12,5	8,6		31,4	0,3	9,1	69,0			78,4		2,2		20,2	5,0	27,4	164,6	754,8
ПСП1,48-К12-Ш2	7,0		7,0	2,0	18,4	20,4		6,4	3,9	12,5	8,6		31,4	0,3	9,1	69,0			78,4		2,2		20,2	5,0	27,4	164,6	673,1
ПСП1,48-К14-Ш2	7,0		7,0	2,0	18,4	20,4		6,4	3,9	12,5	8,6		31,4	0,3	9,1	69,0			78,4		2,2		20,2	5,0	27,4	164,6	703,7
ПСП1,48-К15-Ш	7,0		7,0	2,0	18,4	20,4		6,4	3,9	12,5	8,6		31,4	0,3	9,1	69,0			78,4		2,2		20,2	5,0	27,4	164,6	569,4
ПСП1,54-К1-Ш2	2,1		2,1	5,3	18,4	23,7			8,6	6,3	17,6	12,2	44,7	0,6		40,6			41,2		1,4		9,0	7,0	17,4	129,1	689,6
ПСП1,54-К2-Ш2	2,1		2,1	5,3	18,4	23,7			8,6	6,3	17,6	12,2	44,7	0,6		40,6			41,2		1,4		9,0	7,0	17,4	129,1	799,4
ПСП1,54-К2-Ш1	2,1		2,1	5,3	18,4	23,7			8,6	6,3	17,6	12,2	44,7	0,6		40,6			41,2		1,4		9,0	7,0	17,4	129,1	849,8
ПСП1,54-К5-Ш2	2,1		2,1	5,3	18,4	23,7			8,6	6,3	17,6	12,2	44,7	0,6		40,6			41,2		1,4		9,0	7,0	17,4	129,1	690,5
ПСП1,54-К11-Ш2	2,1		2,1	10,1	18,4	28,5			8,6	6,3	17,6	12,2	44,7	0,6		13,0	54,5	45,9	114,0		3,1		22,6	7,0	32,7	222,0	775,9
ПСП1,54-К12-Ш2	2,1		2,1	10,1	18,4	28,5			8,6	6,3	17,6	12,2	44,7	0,6		13,0	54,5	45,9	114,0		3,1		22,6	7,0	32,7	222,0	885,7
ПСП1,54-К12-Ш1	2,1		2,1	10,1	18,4	28,5			8,6	6,3	17,6	12,2	44,7	0,6		13,0	54,5	45,9	114,0		3,1		22,6	7,0	32,7	222,0	936,1
ПСП1,54-К15-Ш2	2,1		2,1	10,1	18,4	28,5			8,6	6,3	17,6	12,2	44,7	0,6		13,0	54,5	45,9	114,0		3,1		22,6	7,0	32,7	222,0	781,4

Инв. № подл. | Подпись и дата | Взам. инв. №

gost.e-ecolog.ru