ТИПОВЫЕ СТРОИТЕЛЬНЫЕ КОНСТРУКЦИИ, ИЗДЕЛИЯ И УЗЛЫ

СЕРИЯ 3.900.1-10

КОНСТРУКЦИИ ЖЕЛЕЗОБЕТОННЫЕ ПРЯМОУГОЛЬНЫХ ЕМКОСТНЫХ СООРУЖЕНИЙ ДЛЯ ВОДОСНАБЖЕНИЯ И КАНАЛИЗАЦИИ

ВЫПУСК 1-1

ПАНЕЛИ СТЕНОВЫЕ ПЛОСКИЕ

РАБОЧИЕ ЧЕРТЕЖИ

24394 — 02

gost.e-ecolog.ru

ТИПОВЫЕ СТРОИТЕЛЬНЫЕ КОНСТРУКЦИИ, ИЗДЕЛИЯ И УЗЛЫ

СЕРИЯ 3.900.1-10

КОНСТРУКЦИИ ЖЕЛЕЗОБЕТОННЫЕ ПРЯМОУГОЛЬНЫХ ЕМКОСТНЫХ СООРУЖЕНИЙ ДЛЯ ВОДОСНАБЖЕНИЯ И КАНАЛИЗАЦИИ

ВЫПУСК 1-1

ПАНЕЛИ СТЕНОВЫЕ ПЛОСКИЕ

РАБОЧИЕ ЧЕРТЕЖИ

РАЗРАБОТАНЫ
ЦНИИПРОМЗДАНИЙ ГОССТРОЯ СССР
Зам директора ин-та В.В.Гранев
Зав отделом В.Т. Ильин
Гл инж проекта А.П. Черномаз

С УЧАСТИЕМ НИИЖБА
Зам директора ин-та Т.И. Мамедов
И.О зав лабораторией Ф.А. Иссерс
Ст науч сотрудник С.И. Докудовский

УТВЕРЖДЕНЫ
Главным управлением организации проектирования Госстроя СССР
письмо от 29.03.90 № 5/5-289
Введены в действие
с 01.10.90 ЦНИИпромзданий
приказ от 29.03.90 № 49

Обозначение	Наименование	Стр.
3.900.1-10.1-1-ПЗ	Пояснительная записка	2
3.900.1-10.1-1-1	Панель стеновая ПС1-24-Б...	6
3.900.1-10.1-1-2	Панель стеновая ПС1-30-Б...	8
3.900.1-10.1-1-3	Панель стеновая ПС1-36-Б...	10
3.900.1-10.1-1-4	Панель стеновая ПС2-36-Б...	13
3.900.1-10.1-1-5	Панель стеновая ПС1-42-Б...	16
3.900.1-10.1-1-6	Панель стеновая ПС1-48-Б...	19
3.900.1-10.1-1-7	Панель стеновая ПС2-48-Б...	22
3.900.1-10.1-1-8	Панель стеновая ПС1-54-Б...	25
3.900.1-10.1-1-9	Панель стеновая ПС1-60-Б...	28
3.900.1-10.1-1-10	Панель стеновая ПВ2-24-К...	31
3.900.1-10.1-1-11	Панель стеновая ПС2-24-К... У	33
3.900.1-10.1-1-12	Панель стеновая ПС2-30-К...	35
3.900.1-10.1-1-13	Панель стеновая ПС2-30-К... У	37
3.900.1-10.1-1-14	Панель стеновая ПС2-36-К...	39
3.900.1-10.1-1-15	Панель стеновая ПС2-36-К... У	41
3.900.1-10.1-1-16	Панель стеновая ПС2-42-К...	43
3.900.1-10.1-1-17	Панель стеновая ПС2-42-К... У	45
3.900.1-10.1-1-18	Панель стеновая ПС2-48-К...	48
3.900.1-10.1-1-19	Панель стеновая ПС2-48-К... У	51
3.900.1-10.1-1-20	Панель стеновая ПС2-54-К...	54
3.900.1-10.1-1-21	Панель стеновая ПС2-54-К... У	56
3.900.1-10.1-1-22	Панель стеновая ПС2-60-К...	59
3.900.1-10.1-1-23	Панель стеновая ПС2-60-К... У	62
3.900.1-10.1-1-24	Панель стеновая ПС... Узлы	65
3.900.1-10.1-1-РС	Ведомость расхода стали	70

Инв. № подл. | Подпись и дата | Взам. инв. №

Разраб.	Черномаз		3.900.1-10.1-1	
Чертил	Антифеева			
Провер.	Гаврилова			
Н. контр.	Черномаз		Содержание	Стадия: Р; Лист: 1; Листов: 1
				ЦНИИПРОМЗДАНИЙ

1. Выпуск 1-1 серии 3.900.1-10 содержит рабочие чертежи плоских стеновых панелей для прямоугольных емкостных сооружений водоснабжения и канализации высотой от 2,4 до 6,0м через 0,6м (см. таблицу).

2. Панели по настоящим рабочим чертежам должны изготавливаться в соответствии с техническими условиями, изложенными в выпуске 1-2.

3. Для изготавления панелей следует использовать металлические опалубочные формы по проекту ПИ-1 (190000, Ленинград, Майорова, 1/12) и распространяемые ЛенЦНТИ (191011, Ленинград, Садовая, 2)

Для всей номенклатуры панелей предусмотрено четыре опалубочных формы

1-для панелей высотой 2,4 и 3,0 м

2-для панелей высотой 3,6м

3-для панелей высотой 4,2м и 4,8м

4-для панелей высотой 5,4м и 6,0м.

Могут быть применены также существующие формы для панелей по серии 3.900-3, так как размеры панелей по настоящей и ранее действующим сериям одинаковы, а изменения касаются в основном их бетонирования, а именно:

-изменена ориентация панелей при бетонировании (сторона панелей, контактирующая с водой, при бетонировании обращена к поддону);

-изменен угол наклона бута (скоса)

Разраб.	Черномаз		3.900.1-10.1-1-ПЗ	
Чертил	Антифеева			
Провер.	Гаврилова			
Н. контр.	Черномаз		Пояснительная записка	Стадия: Р; Лист: 1; Листов: 4
				ЦНИИПРОМЗДАНИЙ

Основные размеры стеновых панелей

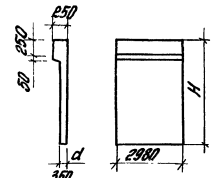

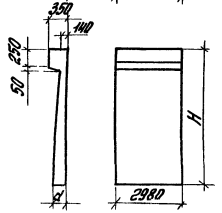

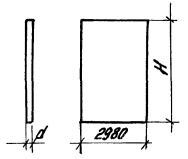

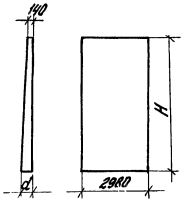

Марка	Размеры H	Размеры d	Объем бетона, м³	Масса, т
ПС1-24-Б...	2400	140	1,08	2,7
ПС1-30-Б...	3000	140	1,33	3,3
ПС1-36-Б...	3600	180	1,85	4,7
ПС1-42-Б...	4200	230	2,45	6,1
ПС1-48-Б...	4800	240	2,85	7,1
ПС1-54-Б...	5400	300	3,66	9,2
ПС1-60-Б...	6000	320	4,23	10,6
ПС2-24-К..	2400	140	0,99	2,5
ПС2-30-К...	3000	140	1,24	3,1
ПС2-36-К...	3600	180	1,70	4,3
ПС2-36-Б...	3600	180	1,70	4,3
ПС2-42-К...	4200	230	2,29	5,7
ПС2-48-К...	4800	240	2,69	6,7
ПС2-48-Б...	4800	240	2,69	6,7
ПС2-54-К...	5400	300	3,50	8,8
ПС2-60-К...	6000	320	4,07	10,2

обвязочной балки панелей типа ПС1;

- унифицированы и приняты единые размеры ниш для закладных изделий.

3.1. При использовании имеющихся форм панелей по серии 3.900-3, панели типа ПС2 допускается бетонировать без всякого изменения форм.

Для изготовления в существующих формах панелей типа ПС1 они должны быть дополнены по рекомендациям института ПИ1 насадкой, обеспечивающей формование обвязочной балки, обращенной вверх, с изменением угла наклона торцевых граней форм. При использовании существующих форм должен применяться комплект не унифицированных каркасов КР6 и КР7, размеры которых соответствуют гнездам этих форм (см. документ 3.900.1-10.1-2-15)

3.2. В исключительных случаях, при обязательном согласовании с проектной организацией, допускается бетонирование панелей ПС1 в существующих формах без переналадки обвязочной балкой, обращенной вниз. При этом необходимо обеспечить:

- соответствующую ориентацию арматурных сеток и каркасов, учитывая, что обвязочная балка в сооружении всегда обращена наружу, в сторону грунта;
- установленное техническими условиями качество бетонной поверхности, обращенной к воде;
- изменения конструкции каркасов КП в связи с другим уклоном бута обвязочной балки;
- и армирование панелей предусмотрено плоскими арматурными сетками по ГОСТ 23279-85 и

Инв.№подл. | Подпись и дата | Взам.инв.№

плоскими арматурными каркасами. Пространственные каркасы используются только для обвязочной балки панелей типа ПО1. Рабочие чертежи арматурных изделий приведены в выпуске 1-2.

5. Сборка арматурных изделий в пространственный каркас предусмотрена непосредственно в опалубочной форме. Для фиксации арматурных изделий в проектном положении предусмотрены плоские арматурные каркасы и фиксаторы из цементно-песчаного раствора или пластмассовые фиксаторы. Применение стальных фиксаторов, выходящих на поверхность изделий, не допускается. Проектное положение закладных изделий должно обеспечиваться предусмотренными в формах фиксаторами-шпырями.

6. Расположение закладных изделий по высоте панелей должно соответствовать рабочим чертежам. По соглосованию с заказчиком допускается при ограниченном объеме производства изготавливать панели с нишами, не имеющими закладных изделий. Количество ниш, не имеющих закладных изделий, не должно превышать двух пар с каждой стороны панели.

7. Получение гладких поверхностей панелей необходимого качество, предусмотренного техническими условиями, может быть достигнуто применением смазок форм ОЛ-с и ЖЖ-с, разработанных ВНИИжелезобетоном (111524. Москва Плехановка 7)

При использовании опалубочных форм панелей по отмененной серии 3.900-3 без переналадки, т.е. когда обвязочная балка обращена в сторону поддона, допускается гладкую поверхность, обращенную в сооружении к воде, получить путем механической затирки дисковыми машинами до термо-влажностной обработки. В этом случае необходимо обеспечить соответствующую ориентацию арматуры панелей.

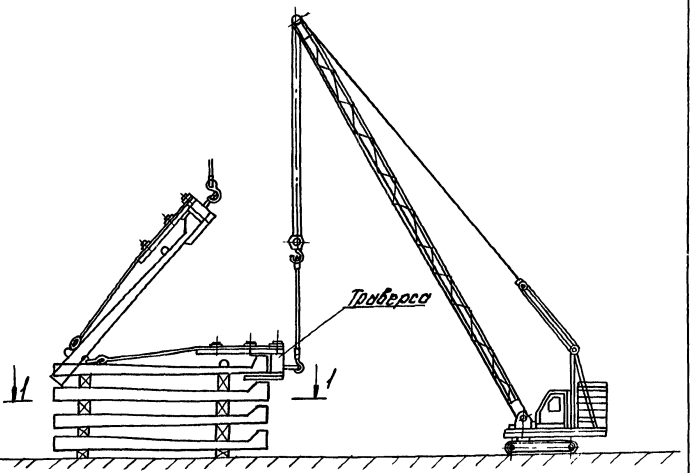

Схема складирования и подъема панелей

8. Подъем стеновых панелей в горизонтальном положении предусмотрен за три петли.

При складировании и транспортировании панели должны устанавливаться на четыре деревянные прокладки, расположенные в местах строповочных петель одна над другой строго по вертикали

9 Перекантовка панелей из горизонтального положения в вертикальное и их монтаж предусмотрен за две нижние строповочные петли при помощи специальной траверсы Рабочие чертежи траверсы и технология монтажа панелей разработаны и распространяются ЦНИИпромзданий.
(127238, Москва, Дмитровское шоссе, 46)

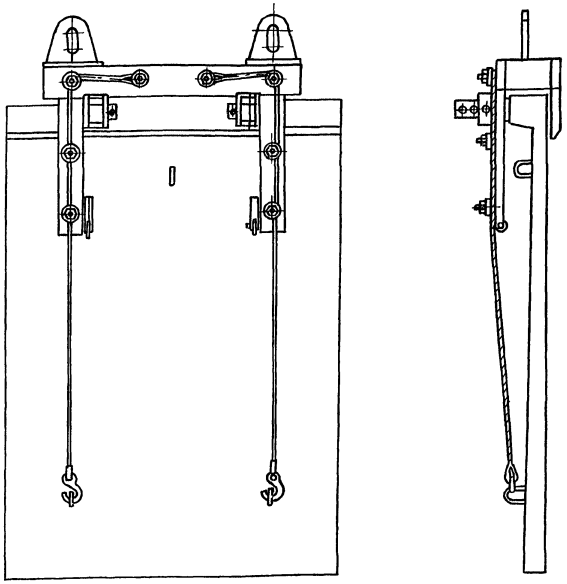

Траверса для монтажа панелей.
(Заявка на изобретение №4724562/11 Положительное решение от 6.03.90г.)

Инв.№подл. | Подпись и дата | Взам.инв.№

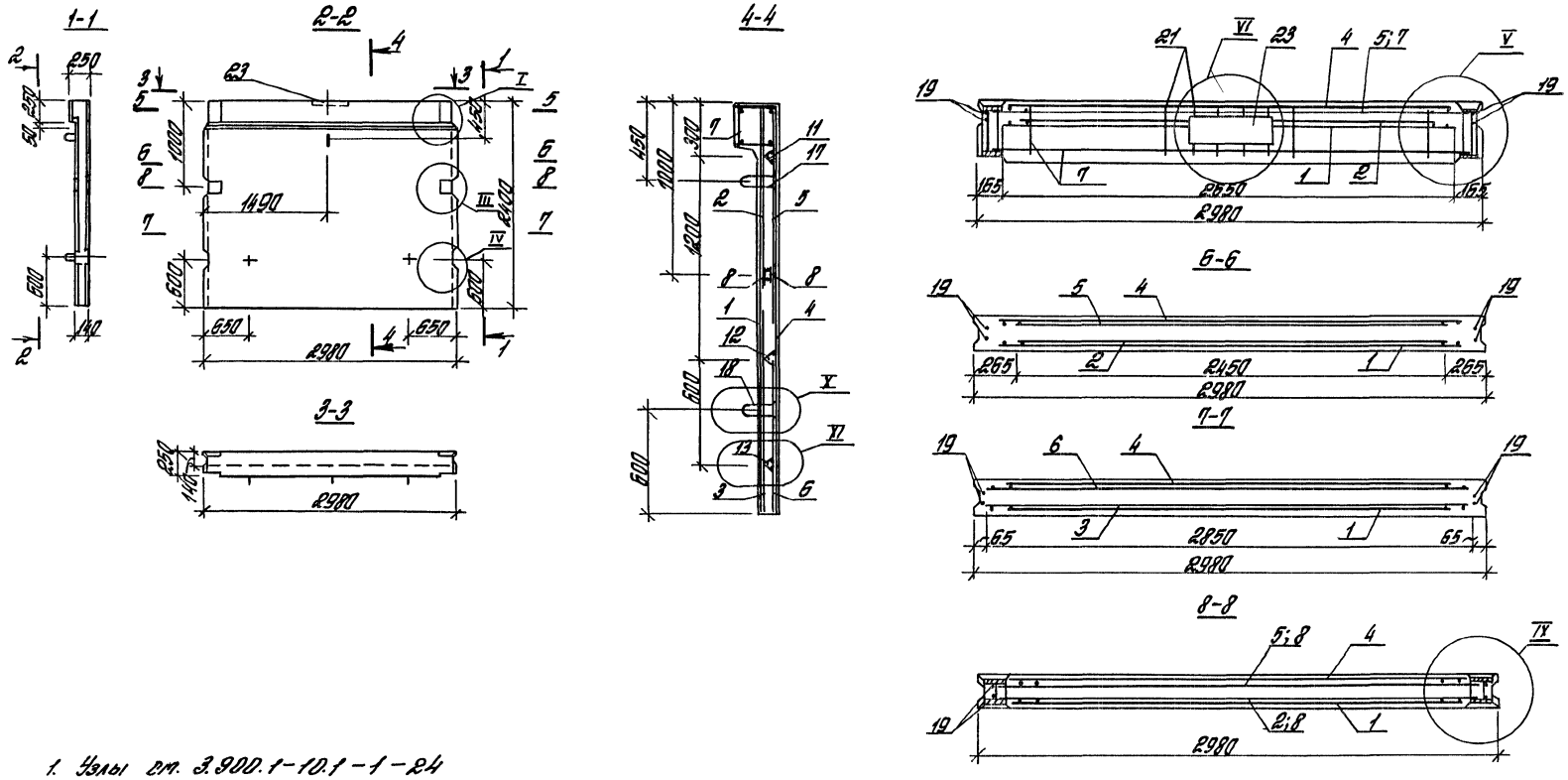

1. Узлы см. 3.900.1-10.1-1-24
2. Спецификацию см. лист 2
3. Сетки поз. 1...6 ориентировать выпусками длиной 225мм к верхнему торцу панели.
4. Защитный слой до любой арматуры не менее 20мм.

Разраб.	Шишкина	
Чертил	Литкарева	
Проверил	Чернатаэ	
Н.контр	Чернатаэ	

3.900. 1- 10. 1-1-1

Панель стеновая ПС 1-24-Б...

Стадия	Лист	Листов
Р	1	2

ЦНИИПРОМЗДАНИЙ

Инв.№ подл. | Подпись и дата | Взам. инв.№

Исполнение	Поз	Наименование	Кол	Обозначение документа	Масса, кг
Г1	1	Сетка С4 – 24.26 – 6	1	3.900.1-10.1-2 – 3	98,73
	2	—	—	—	
	3	С5-9.28-6	1	–3	
	4	С4-24.26-6	1	–3	
	5	—	—	—	
	6	С5-9.28-6	1	–3	
	7	Каркас КП1-8.10	1	–15	
	8	КР1-10а	2	–9	
	11	КР5-2	1	–12	
	12	КР5-2	1	–12	
	13	КР5-2	1	–12	
	17	Изделие закладное МН1-10	1	–13	
	18	МН1-10	2	–13	
	19	Стержень арматурный ø 5 AIII L=2350; 0,52 кг	4	без черт.	
	21	Сетка С13-7,8-6	1	3.900.1-10.1-2 –8	
	23	Изделие закладное МН14-14	1	–14	
Г1П	Поз.	1÷8; 11÷13; 17÷19 по „Г1"			69,75
Г2	Поз.	1; 2; 4÷8; 11÷13; 17÷19; 21÷23 по „Г"			83,04
	3	Сетка С5-12.28-8	1	3.900.1-10.1-2 – 3	
Г2П	Поз	1,2; 4÷8; 11÷13; 17÷19; по „Г1"			72,06
	3	Сетка С5-12.28-8	1	3.900.1-10.1-2 – 3	
Г3	Поз	1÷2; 4÷6; 8; 11÷13; 17÷19; 21÷23 по „Г1"			88,22
	3	Сетка С5-12.28-10	1	3.900.1-10.1-2 – 3	
	7	Каркас КП1-10.10	1	–15	

Исполнение	Поз	Наименование	Кол	Обозначение документа	Масса, кг
Г3П	Поз	1; 2; 4÷6; 8; 11÷13; 17÷19 по „Г1"			75,96
	3	Сетка С5-12.28-10	1	3.900.1-10.1-2 – 3	
	7	Каркас КП1-8.10	1	–15	
В1	Поз	1÷6; 8; 11÷13; 17÷19; 21; 23 по „Г1"			80,01
	7	Каркас КП1-10.10	1	3.900.1-10.1-2 – 15	
В1П	Поз	1÷6; 8; 11÷13; 17÷19 по „Г1"			69,03
	7	Каркас КП1-10.10	1	3.900.1-10.1-2 – 15	
В2	Поз.	1; 4; 5; 8; 11÷13; 17÷19; 21, 23 по „Г"			98,27
	2	Сетка С1-21.24-8	1	3.900.1-10.1-2 – 1	
	3	—	—	—	
	6	С5-12.28-10	1	–3	
	7	Каркас КП1-10.12	1	–15	
В2П	Поз.	1; 4; 5; 8; 11÷13; 17÷19 по „Г1"			85,73
	2	Сетка С1-21.24-8	1	3.900.1-10.1-2 – 1	
	3	—	—	—	
	6	С5-12.28-10	1	–3	
	7	Каркас КП1-10.10	1	–15	

Бетон класса В15, 1,08 м³
Арматура класса AIII по ГОСТ 5781-82
Масса панели 2,7 т
Технические условия см. 3.900.1-10.1-3-ТУ

Инв. № подл. | Подпись и дата | Взам. инв. №

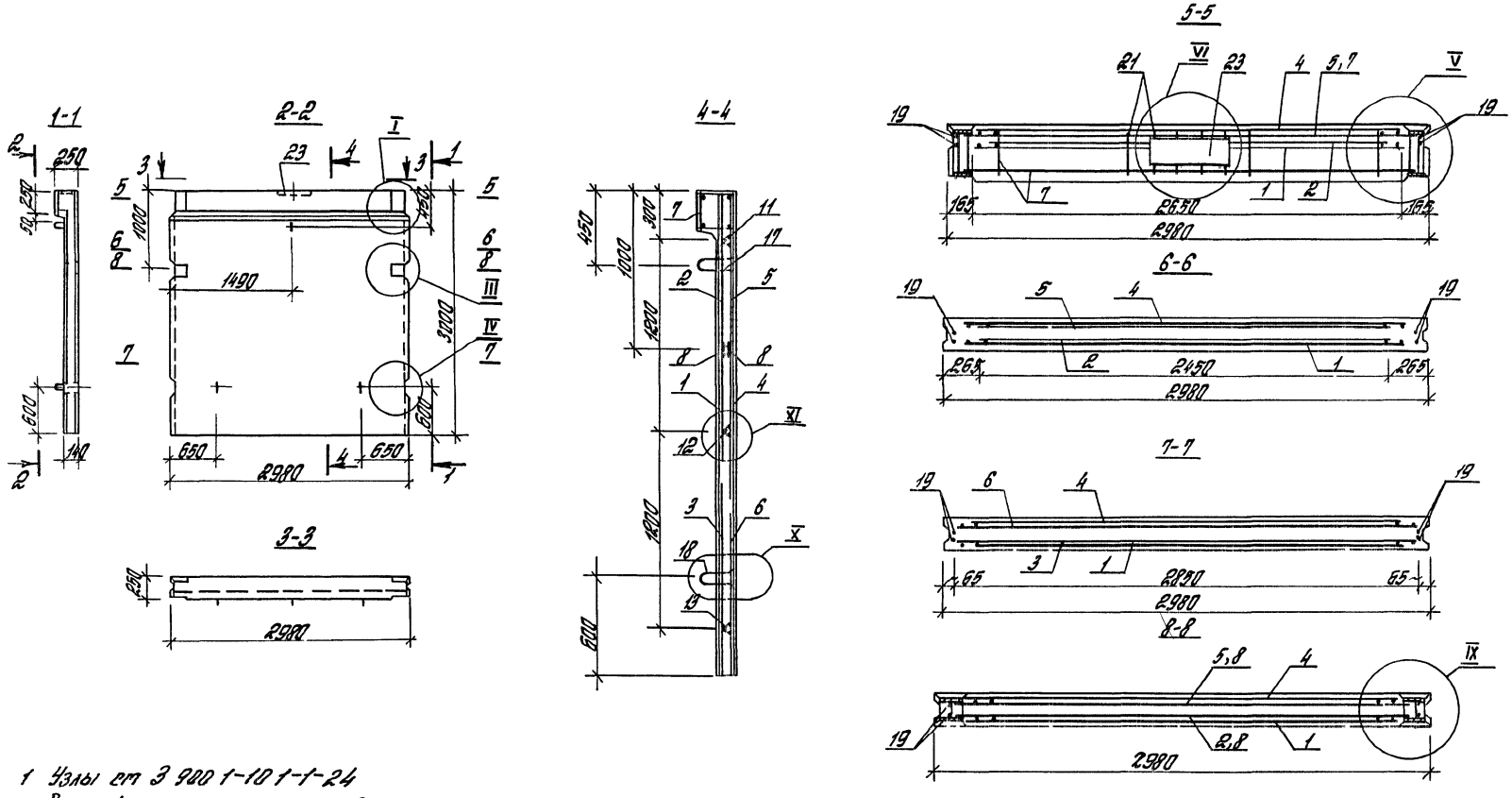

1 Узлы см 3 900 1-10 1-1-24
2 Спецификацию см лист 2
3 Сетки поз. 1...6 ориентировать выпусками длиной 225 мм к верхнему торцу панели
4 Защитный слой до любой арматуры не менее 20 мм

Разраб	Шишкина		3 900 1-10. 1-1-2
Чертил	Антюфеева		Панель стеновая ПС1-30-Б
Провер	Черномаз		Стадия Р · Лист 1 · Листов 2
Н контр	Черномаз		ЦНИИПРОМЗДАНИЙ

Инв № подл | Подпись и дата | Взам инв №

Исполнение	Поз.	Наименование	Кол.	Обозначение документа	Масса, кг
Г1	1	Сетка С4-30.26-8	1	3.900.1-10.1-2-3	98,75
	2	—	—	—	
	3	С5-9.28-6	1	-3	
	4	С4-30.26-6	1	-3	
	5	—	—	—	
	6	С5-9.28-8	1	-3	
	7	Каркас КП1-8.12	1	-15	
	8	Кр1-100	2	-9	
	11	Кр5-2	1	-12	
	12	Кр5-2	1	-12	
	13	Кр5-2	1	-12	
	17	Изделие закладное МН-12	1	-13	
	18	МН1-12	2	-13	
	19	Стержень арматурный ф8 А-III, ℓ=2950; 1,17кг	4	без черт.	
	21	Сетка С15-7,8-6	1	3.900.1-10.1-2-8	
	23	Изделие закладное МН-14	1	-14	
Г1П	Поз.	1-6; 8; 11÷13; 17÷19 по Г1"			86,21
	7	Каркас КП1-8.10	1	3.900.1-10.1-2-15	
Г2	Поз.	1;2;4÷6;8;11÷13;17÷19;21;23 по Г1"			104,34
	3	Сетка С5-12.28-8	1	3.900.1-10.1-2-3	
	7	Каркас КП1-10.12	1	-15	
Г2П	Поз.	1;2;4÷6;8;11÷13;17÷19 по Г1"			90,52
	3	Сетка С5-12.28-8	1	3.900.1-10.1-2-3	
	7	Каркас КП1-8.10	1	-15	
Г3	Поз.	1;2;4;6;8;11÷13;17÷19;21;23 по Г1"			116,97
	3	Сетка С5-12.28-10	1	3.900.1-10.1-2-3	
	5	С1-18.24-6	1	-1	
	7	Каркас КП1-12.12	1	-15	
Г3П	Поз.	1;2;4;6;8;11÷13;17÷19;21,23 по Г1"			103,15
	3	Сетка С5-12.28-10	1	3.900.1-10.1-2-3	
	5	С1-18.24-6	1	-1	
	7	Каркас КП1-8.12	1	-15	
В1	Поз.	2;4÷6;8;11÷13;17;18 по Г1"			94,48
	1	Сетка С4-30.26-6	1	3.900.1-10 1-2-3	
	3	С5-9.28-8	1	-3	
	7	Каркас КП1-12.12	1	-15	
	19	Стержень арматурный ф6 А-III, ℓ=2950; 0,65кг	4	без черт.	
В1П	Поз.	2;4÷6;8;11÷13 17, 18 по Г1"			80,38
	1	Сетка С4-30.26-6	1	3.900.1-10.1-2-3	
	3	С5-9.28-8	1	-3	
	7	Каркас КП1-10.10	1	-15	
	19	Стержень арматурный ф6 А-III; ℓ=2950; 0,65кг	4	без черт.	
В2	Поз.	1;4;5;11÷13;17÷19;21;23 по Г1"			137,42
	2	Сетка С1-24.24-8	1	3.900.1-10.1-2-1	
	3	—	—	—	
	6	С14-12.28-14	1	-7	
	7	Каркас КП1-14.14	1	-15	
	8	Кр1-120	2	-9	
В2П	Поз.	1;4;5;11÷13;17÷19 по Г1"			124,6
	2	Сетка С1-24.24-8	1	3.900.1-10.1-2-1	
	3	—	—	—	
	6	С14-12.28-14	1	-7	
	7	Каркас КП1-12.14	1	-15	
	8	Кр1-120	2	-9	
		Бетон класса В15;	1,33 м3		
		Арматура класса А-III		по ГОСТ 5781-82	
		Масса панели 3,3т			

Технические условия см. 3.900.1-10.1-3-ТУ

3.900.1-10.1-1-2

Лист 2

Инв.№ подл. | Подпись и дата | Взам.инв.№

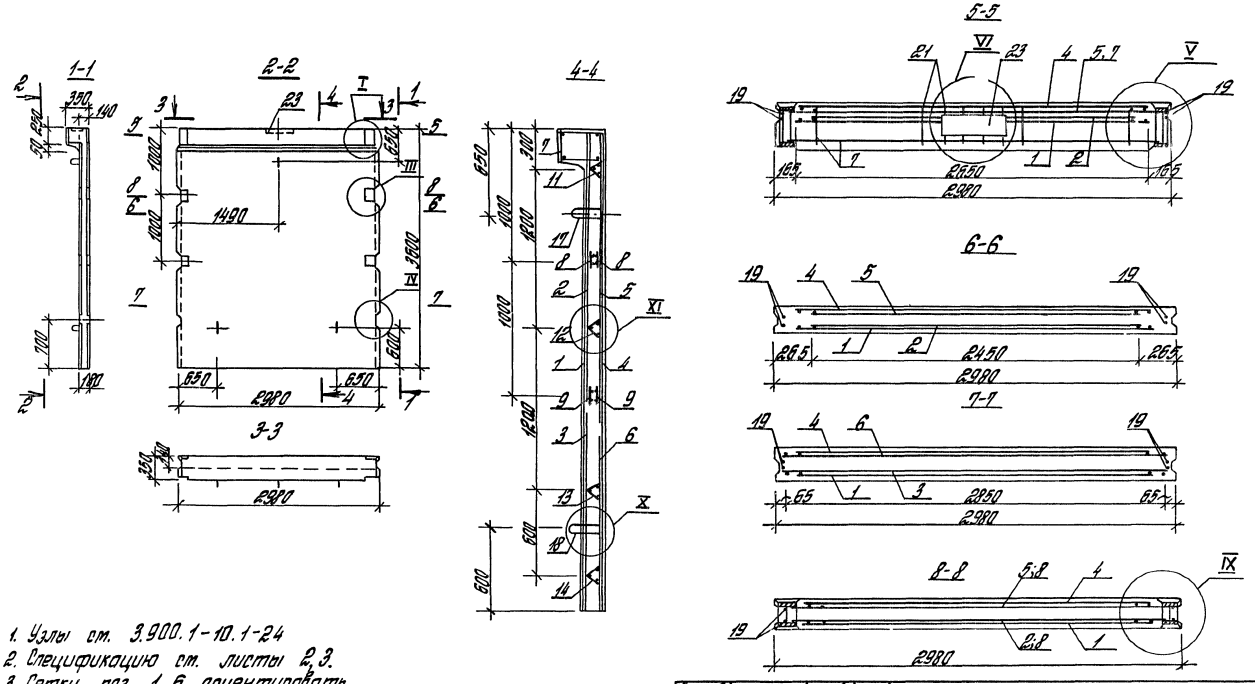

1. Узлы ст. 3.900.1-10.1-24
2. Спецификацию ст. листы 2,3.
3. Сетки поз. 1...6 ориентировать выпусками длиной 225 мм к верхнему торцу панели.
4. Защитный слой до любой арматуры не менее 20 мм.

Разраб.	Габбасова	Габба	3.900.1-10.1-1-3
Чертил.	Антюфеева		
Провер.	Черномаз		Панель стеновая ПС1-36-Б...
Н. контр.	Черномаз		

Стадия	Лист	Листов
Р	1	3

ЦНИИПРОМЗДАНИЙ

Инв. № подл. | Подпись и дата | Взам. инв. №

24394-02 11

Исполнение	Поз.	Наименование	Кол.	Обозначение документа	Масса, кг
Г1	1	Сетка С4-36.26-8	1	3.900.1-10.1-2-3	148,35
	2	С1-27.24-6	1	-1	
	3	С5-9.28-8	1	-3	
	4	С4-36.26-8	1	-3	
	5	—	—	—	
	6	С5-9.28-8	1	-3	
	7	Каркас КП2-10.12	1	-15	
	8	Кр1-100	2	-9	
	9	Кр1-100	2	-9	
	11	Кр5-2	1	-12	
	12	Кр5-2	1	-12	
	13	Кр5-2,5	1	-12	
	14	Кр5-2,5	1	-12	
	17	Изделие закладное МН1-14	1	-13	
	18	МН1-14	2	-13	
	19	Стержень арматурный Ø8 А-III, ℓ=3550; 1,4кг	4	без чертежа	
	21	Сетка С16-8,8-6	1	3.900.1-10.1-2-8	
	23	Изделие закладное МН4-14	1	-14	
Г1П	Поз.	1÷6;8;9;11÷14;17÷19 по „Г1"			135,63
	7	Каркас КП2-10.10	1	3.900.1-10.1-2-15	
Г2	Поз.	1;2;4÷6;8;9;11÷14;17÷19;21;23 по „Г1"			152,61
	3	Сетка С5-9.28-10	1	3.900.1-10.1-2-3	
	7	Каркас КП2-12.12	1	-15	
Г2П	Поз.	1;2;4÷6;8;9;11÷14;17÷19 по „Г1"			138,33
	3	Сетка С5-9.28-10	1	3.900.1-10.1-2-3	
	7	Каркас КП2-10.10	1	-15	
Г3	Поз.	1;2;4;6;8;9;11÷14;17÷19;21;23 по „Г1"			173,13
	3	Сетка С14-12.28-12	1	3.900.1-10.1-2-7	
	5	С1-21.24-6	1	-1	
	7	Каркас КП2-14.12	1	-15	
Г3П	Поз.	1;2;4;6;8;9;11÷14;17÷19 по „Г1"			157,01
	3	Сетка С14-12,28-12	1	3.900.1-10.1-2-7	
	5	С1-21.24-6	1	-1	
	7	Каркас КП2-10.10	1	-15	
Г4	Поз.	1;2;4;6;8;9;11÷14;17÷19;21 по „Г1"			184,43
	3	Сетка С9-15.28-14	1	3.900.1-10.1-2-5	
	5	С1-21.24-6	1	-1	
	7	Каркас КП2-14.12	1	-15	
	23	Изделие закладное МН4-16	1	-14	
Г4П	Поз.	1;2;4;6;8;9;11÷14;17÷19 по „Г1"			167,96
	3	Сетка С9-15.28-14	1	3.900.1-10.1-2-5	
	5	С1-21.24-6	1	-1	
	7	Каркас КП2-10.10	1	-15	
Г5	Поз.	1;2;4;6;8;9;11÷14;17÷19;21 по „Г1"			206,90
	3	Сетка С9-15.28-16	1	3.900.1-10.1-2-5	
	5	С1-21.24-8	1	-1	
	7	Каркас КП2-16.12	1	-15	
	23	Изделие закладное МН4-20	1	-14	
Г5П	Поз.	1;2;4;6;8;9;11÷14;17÷19 по „Г1"			184,82
	3	Сетка С9-15.28-16	1	3.900.1-10.1-2-5	
	5	С1-21.24-8	1	-1	
	7	Каркас КП2-10.12	1	-15	
		Арматура класса А-III по ГОСТ 5781-82			

Продолжение спецификации см. лист 3.

Исполнение	Поз	Наименование	Кол.	Обозначение документа	Масса, кг
В1	1	Сетка С4-38 26-8	1	3.900 1-10 1-2-3	139,09
	2	—	—	—	
	3	С5-9 28-8	1	-3	
	4	С4-36 26-8	1	-3	
	5	—	—	—	
	6	С5-9 28-8	1	-3	
	7	Каркас КП2-12.12	1	-15	
	8	Кр1-10д	2	-9	
	9	Кр1-10д	2	-9	
	11	Кр5-2	1	-12	
	12	Кр5-2	1	-12	
	13	Кр5-2,5	1	-12	
	14	Кр5-2,5	1	-12	
	17	Изделие закладное МН1-14	1	-13	
	18	МН1-14	2	-13	
	19	Стержень арматурный Ø8 AIII, ℓ=3550, 1,4 кг	4	без чертежа	
	21	Сетка С16-8,8-6	1	3.900.1-10.1-2-8	
	23	Изделие закладное МН4-14	1	-14	
В1П	Поз	1÷9; 11÷14, 17÷19 по „В1"			124,81
	7	Каркас КП2-10 10	1	3.900 1-10 1-2-15	
В2	Поз	1,4,8,9, 11÷14, 17÷19, 21; 23 по „В1"			201,32
	2	Сетка С10-30.24-12	1	3 900 1-10.1-2-5	
	6	С14-12.28-14	1	-7	
	7	Каркас КП2-16.16	1	-15	
В2-П	Поз.	1,4; 5; 8, 9; 11÷14; 17÷19 по „В1"			184,93
	2	Сетка С10-30.24-12	1	3.900.1-10 1-2-5	
	6	С14-12 28-14	1	-7	
	7	Каркас КП2-16 12	1	-15	
		Бетон класса В15; 1,86 м³			
		Арматура класса А-III по ГОСТ 5781-82			
		Масса панели 4,7 т			

Исполнение	Поз	Наименование	Кол.	Обозначение документа	Масса, кг
		Технические условия		см 3.900.1-10.1-3 - ТУ	

Инв. № подл. | Подпись и дата | Взам. инв. №

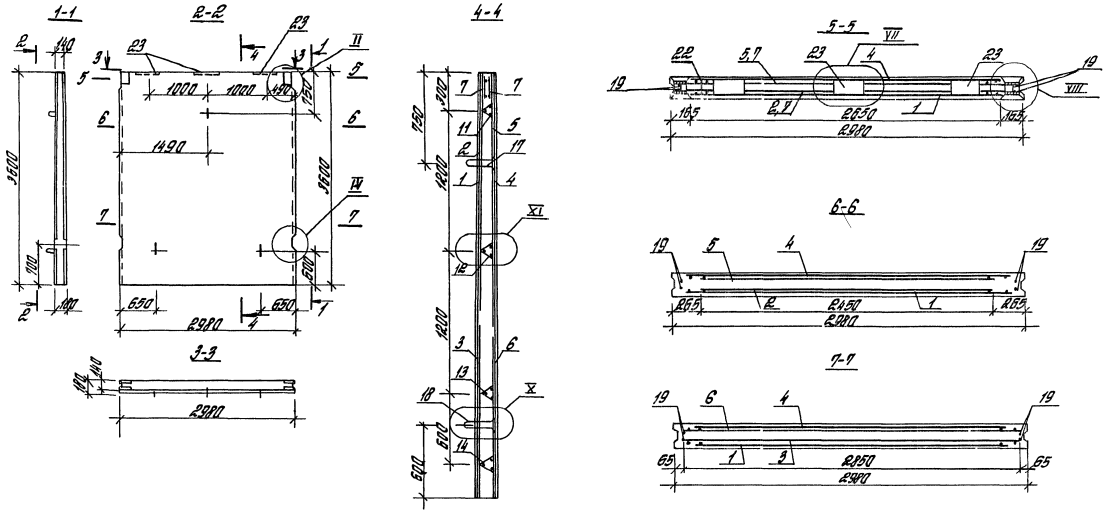

1 Узлы см 3.900 1-10 1-1-24
2 Спецификацию см листы 2,3
3 Сетки поз 1...6 ориентировать выпусками длиной 225мм, к верхнему торцу панели
4 Защитный слой до любой арматуры не менее 20мм

Разраб	Габбасова	Габбас	3.900.1-10.1-1-4
Чертил	Антонофеева		Панель стеновая ПС2-36-6..
Провер	Черномаз		
Н контр	Черномаз		

Стадия	Лист	Листов
Р	1	3

ЦНИИПРОМЗДАНИЙ

Инв № подл | Подпись и дата | Взам инв №

24394-02 14

Исполнение	Поз.	Наименование	Кол.	Обозначение документа	Масса, кг
Г1	1	Сетка С4-36.26-8	1	3.900.1-10.1-2-3	118,97
	2	С1-24.24-6	1	-1	
	3	С5-9.28-8	1	-3	
	4	С4-36.26-8	1	-3	
	5	—	—	—	
	6	С5-9.28-8	1	-3	
	7	Каркас Кр1-10а	2	-9	
	11	Кр5-2	1	-12	
	12	Кр5-2	1	-12	
	13	Кр5-2.5	1	-12	
	14	Кр5-2.5	1	-12	
	17	Изделие закладное МН1-14	1	-13	
	18	МН1-14	2	-13	
	19	Стержень арматурный ⌀8 A-III, ℓ=3550; 1,4 кг	4	без чертежа	
	22	Сетка С17-8.26-8	1	3.900.1-10.1-2-8	
	23	Изделие закладное МН2-8	3	-14	
Г1-а	Поз.	1÷7; 11÷14; 17÷19; 22 по „Г1"			116,65
	23	Изделие закладное МН2-8	2	3.900.1-10.1-2-14	
Г2	Поз.	1;2;4÷7;11÷14;17÷19;22;23 по „Г1"			124,93
	3	Сетка С5-12.28-10	1	3.900.1-10.1-2-3	
Г2-а	Поз.	1;2;4÷7;11÷14;17÷19;22 по „Г1"			122,61
	3	Сетка С5-12.28-10	1	3.900.1-10.1-2-3	
	23	Изделие закладное МН2-8	2	-14	
Г3	Поз.	1;2;4;6;7;11÷14;17÷19;22;23 по „Г1"			140,35
	3	Сетка С14-12.28-12	1	3.900.1-10.1-2-7	
	5	С1-21.24-6	1	-1	
Г3-а	Поз.	1;2;4;6;7;11÷14;17÷19;22 по „Г1"			138,21
	3	Сетка С14-12.28-12	1	3.900.1-10.1-2-7	
	5	С1-21.24-6	1	-1	
	23	Изделие закладное МН3-8	2	-14	

Исполнение	Поз.	Наименование	Кол.	Обозначение документа	Масса, кг
Г4	Поз.	1;2;4;6;7;11÷14;17÷19;22;23 по „Г1"			152,49
	3	Сетка С14-12.28-14	1	3.900.1-10.1-2-7	
	5	С1-24.24-8	1	-1	
Г4-а	Поз.	1;2;4;6;7;11÷14;17÷19;22 по „Г1"			150,35
	3	Сетка С9-15.28-14	1	3.900.1-10.1-2-5	
	5	С1-24.24-8	1	-1	
	23	Изделие закладное МН3-8	2	-14	
Г5	Поз.	1;2;4;6;7;11÷14;17÷19;22 по „Г1"			159,52
	3	Сетка С14-12.28-14	1	3.900.1-10.1-2-7	
	5	С1-24.24-10	1	-1	
	23	Изделие закладное МН3-8	3	-14	
Г5-а	Поз.	1;2;4;6;7;11÷14;17÷19;22 по „Г1"			157,11
	3	Сетка С14-12.28-14	1	3.900.1-10.1-2-7	
	5	С1-24.24-10	1	-1	
	23	Изделие закладное МН3-8	2	-14	
Б1	Поз.	1÷4;6;7;11÷14;17÷19;22;23 по „Г1"			128,53
	5	Сетка С1-24.24-6	1	3.900.1-10.1-2-1	
Б1-а	Поз.	1;3;4÷7;11÷14;17÷19;22 по „Г1"			126,21
	5	Сетка С1-24.24-6	1	3.900.1-10.1-2-1	
	23	Изделие закладное МН2-8	2	-14	
		Арматура класса А-III по ГОСТ 5781-82			

Продолжение спецификации см. лист 3.

Исполнение	Поз	Наименование	Кол.	Обозначение документа	Масса, кг
В2	1	Сетка С4-36 26-8	1	3.900 1-101-2-3	135,04
	2	С1-27 24-10	1	-1	
	3	—	—	—	
	4	С4-36 26-8	1	-3	
	5	—	—	—	
	6	С9-9.28-12	4	-5	
	7	Каркас КР1-10а	2	-9	
	11	КР5-2	1	-12	
	12	КР5-2	1	-12	
	13	КР5-2.5	1	-12	
	14	КР5-25	1	-12	
	17	Изделие закладное МН1-14	1	-13	
	18	МН1-14	2	-13	
	19	Стержень арматурный Ø8 AIII, ℓ=3550, 1,4 кг	4	Без чертежа	
	22	Сетка С17-8.26-8	1	3.900 1-101-2-8	
	23	Изделие закладное МН2-8	3	-14	
В2-0	Поз. 1÷7; 11÷14; 17÷19; 22 по „В2"				132,72
	23	Изделие закладное МН2-8	2	3.900 1-10 1-2-14	
	Арматура класса A-III по ГОСТ 5781-82				
	Бетон класса В15; 1,7 м³				
	Масса панели 4,3 т				
	Технические условия см 3.900.1-10 1-3-ТУ				

Исполнение	Поз	Наименование	Кол	Обозначение документа	Масса, кг

Инв. № подл. | Подп. и дата | Взам. инв. №

3 900 1-10 1-1-4

Лист 3

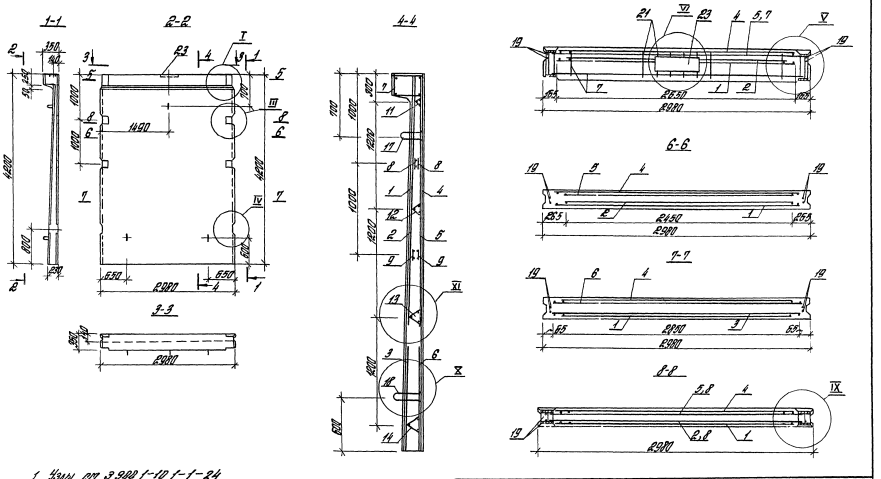

1 Узлы см 3900 1-10 1-1-24
2 Спецификацию см листы 2,3
3 Сетки поз 1..6 ориентировать выпусками длиной 235мм к верхнему торцу панели
4 Защитный слой до любой арматуры не менее 20мм

Разраб.	Мишкина		3900 1-10. 1-1-5
Чертил	Антюфеева		Панель стеновая ПС 1-42-Б
Проверил	Чернотаз		
Н контр.	Чернотаз		

Стадия	Лист	Листов
Р	1	9

ЦНИИПРОМЗДАНИЙ

24394-02 17

Инв. № подл. | Подпись и дата | Взам. инв. №

Исполнение	Поз.	Наименование	Кол.	Обозначение документа	Масса, кг
Г1	1	Сетка С4-42.26-8	1	3.900.1-10.1-2-3	174,36
	2	С1-30.24-6	1	-1	
	3	С5-12.28-6	1	-3	
	4	С4-42.26-8	1	-3	
	5	—			
	6	С5-12.28-10	1	-3	
	7	Каркас КП2-10,14	1	-15	
	8	Кр1-12а	2	-9	
	9	Кр1-12б	2	-9	
	11	Кр5-2	1	-12	
	12	Кр5-2,5	1	-12	
	13	Кр5-3,5	1	-12	
	14	Кр5-3,5	1	-12	
	17	Изделие закладное МН1-16а	1	-13	
	18	МН1-16б	2	-13	
	19	Стержень арматурный Ø8 А III, L=4150 мм 1,64 кг	4	Без чертежа	
	21	Сетка С16-3.8-6	1	3.900.1-10.1-2-8	
	23	Изделие закладное МН4-14	1	-14	
Г1П	Поз.	1-6; 9; 11÷14; 17÷19 по Г1"			164,36
	7	Каркас КП2-10.12	1	3.900.1-10.1-2-15	
Г2	Поз.	1;2;4;6÷9;11÷14;17÷19;21;23 по Г1"			186,77
	3	Сетка С5-12.28-8	1	3.900.1-10.1-2-3	
	5	С1-24.24-6	1	-1	
Г2П	Поз.	1;2;4;6;8;9;11÷14;17÷19			173,77
	3	Сетка С5-12.28-8	1	3.900.1-10.1-2-3	
	5	С4-24.24-6	1	-1	
	7	Каркас КП2-10.12	1	-15	

Исполнение	Поз.	Наименование	Кол.	Обозначение документа	Масса, кг
Г3	Поз.	1;2;4;6;8;9;11÷14;17÷19;21;23 по Г1"			197,56
	3	Сетка С5-12.28-10	1	3.900.1-10.1-2-3	
	5	С1-24.24-8	1	-1	
	7	Каркас КП2-12.14	1	-15	
Г3П	Поз.	1;2;4;6;8;9;11÷14;17÷19 по Г1"			183,00
	3	Сетка С5-12.28-10	1	3.900.1-10.1-2-3	
	5	С1-24.24-8	1	-1	
	7	Каркас КП2-10.12	1	-15	
Г4	Поз.	1;2;4;6;8;9;11÷14;17÷19 по Г1"			209,32
	3	Сетка С14-12.28-12		3.900.1-10.1-2-7	
	5	С1-27.24-8		-1	
	7	Каркас КП2-14.14		-15	
	21	Сетка С16-3.8-6		-8	
	23	Изделие закладное МН5-14		-14	
Г4П	Поз.	1;2;4;6;8;9;11÷14;17÷19 по Г1"			193,87
	3	Сетка С14-12.28-12	1	3.900.1-10.1-2-7	
	5	С1-27.24-8	1	-1	
	7	Каркас КП2-10.14	1	-15	

Продолжение спецификации см. лист 3

Инв.№ подл. | Подпись и дата | Взам.инв.№

Исполнение	Поз.	Наименование	Кол	Обозначение документа	Масса, кг
В1	1	Сетка С4-42 26-8	1	3900 1-101-2-3	191,68
	2	С1-24 24-6	1	-1	
	3	С5-12.28-10	1	-3	
	4	С4-42 26-8	1	-3	
	5	С1-24 24-6	1	-1	
	6	С5-12 28-10	1	-3	
	7	Каркас КП2-14 14	1	-15	
	8	Кр1-12а	2	-9	
	9	Кр1-12б	2	-9	
	11	Кр5-2	1	-12	
	12	Кр5-2.5	1	-12	
	13	Кр5-3.5	1	-12	
	14	Кр5-3.5	1	-12	
	17	Изделие закладное МН1-16а	2	-13	
	18	МН1-16б	2	-13	
	19	Стержень арматурный Ø8 AIII, ℓ=4150, 1.64кг	4	без чертежа	
	21	Сетка С16-88-6	1	3.900 1-101-2-8	
	23	Изделие закладное МН4-14	1	-14	
В1П	Поз	1-6, 8, 9, 11-14, 17-19 по „В1"			176,84
	7	Каркас КП2-12 12	1	3.900 1-101-2-15	
В2	Поз.	1, 4; 11÷14, 17÷19, 21, 23 по „В1"			276,80
	2	Сетка С10-36 24-14	1	3900. 1-101-2-5	
	6	С9-15.28-16	1	-5	
	7	Каркас КП2-16 18	1	-15	
	8	Кр1-16а	2	-9	
	9	Кр1-14б	2	-9	
	21	Сетка С16-88-6	1	-8	
	23	Изделие закладное МН5-14	1	-14	

Исполнение	Поз	Наименование	Кол	Обозначение документа	Масса, кг
В2П	Поз.	1, 4; 11÷14, 17÷19 по „В1"			253,94
	2	Сетка С13-36 24-14	1	3900 1-101-2-7	
	6	С9-15 28-16	1	-6	
	7	Каркас КП2-14 16	1	-15	
	8	Кр1-16а	2	-9	
	9	Кр1-14б	2	-9	
		Арматура класса AIII по ГОСТ 5781-82			3900 1-101-3-ТУ
		Бетон класса В15; 2,45 м³			
		Масса панели 6,1т			
		Технические условия см 3900 1-101			

Инв. № подл. | Подпись и дата | Взам. инв. №

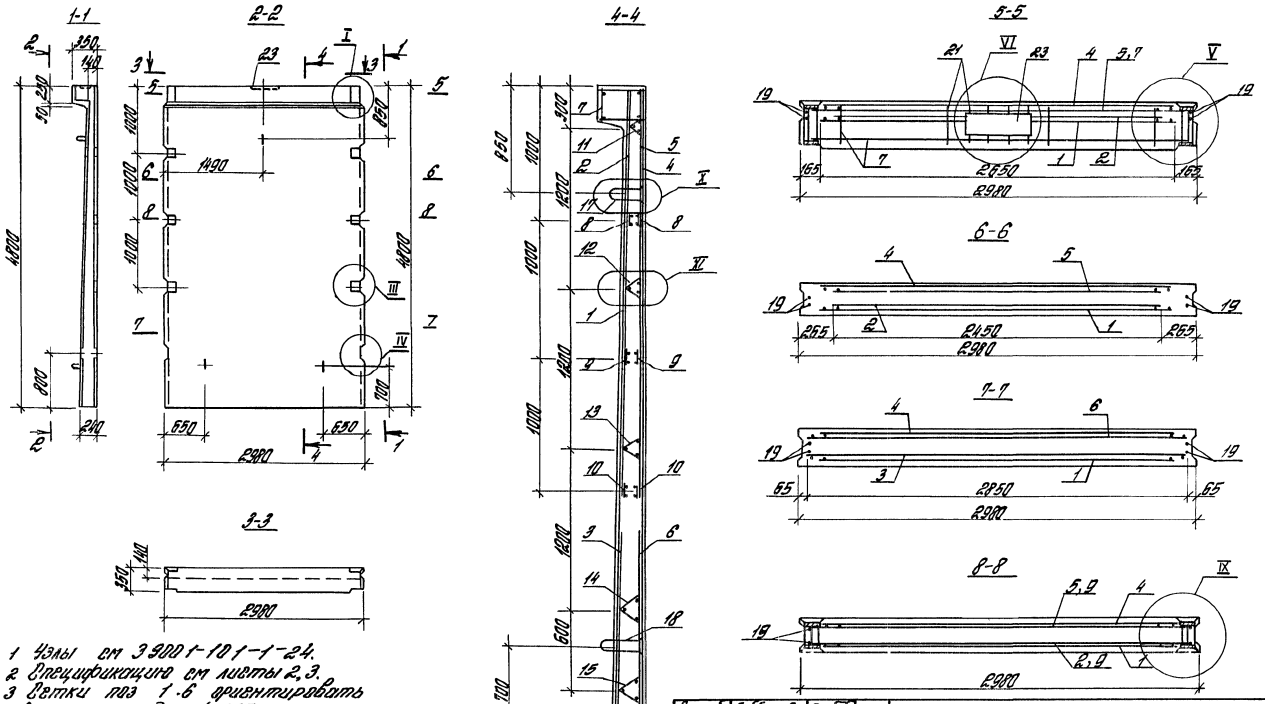

1 Узлы см 3 900 1-10 1-1-24.
2 Спецификацию см листы 2, 3.
3 Сетки поз 1-6 ориентировать выпусками длиной 225 мм к верхнему торцу панели
4 Защитный слой до любой арматуры не менее 20 мм

Разраб.	Лаббасова	Гадд	3 900 1-10 1-1-6
Чертил	Антюфеева		Панель стеновая ПС1-48-Б
Провер.	Черномаз		Стадия Р · Лист 1 · Листов 3
Н.контр.	Черномаз		ЦНИИПРОМЗДАНИЙ

Инв. № подл. | Подпись и дата | Взам. инв. №

Исполнение	Поз.	Наименование	Кол.	Обозначение документа	Масса, кг
Г1	1	Сетка С4-48.26-10	1	3.900.1-10.1-2-3	259,57
	2	С1-33.24-8	1	-1	
	3	С5-12.28-8	1	-3	
	4	С4-48.26-10	1	-3	
	5	—	—	—	
	6	С14-12.28-12	1	-7	
	7	Каркас КП2-12.14	1	-15	
	8	Кр1-12п	2	-9	
	9	Кр1-12б	2	-9	
	10	Кр1-12б	2	-9	
	11	Кр5-2	1	-12	
	12	Кр5-2,5	1	-12	
	13	Кр5-3,5	1	-12	
	14	Кр5-3,5	1	-12	
	15	Кр5-3,5	1	-12	
	17	Изделие закладное МН1-18а	1	-13	
	18	МН1-18б	2	-13	
	19	Стержень арматурный ф10,9 III, ℓ=4750, 2,93кг	4	без чертежа	
	21	Сетка С16-8.8-8	1	3.900.1-10.1-2-8	
	23	Изделие закладное МН4-14	1	-14	
Г1П		Поз 1÷6; 8÷15; 17÷19 по „Г1"			245,79
	7	Каркас КП2-12 12	1	3.900.1-10 1-2-15	
Г2		Поз. 1; 2; 4÷15; 17÷19; 21;	23	по „Г1"	263,47
	3	Сетка С5-12 28-10	1	3.900.1-10.1-2-3	
Г2П		Поз. 1; 2; 4÷6; 8÷15; 17÷19		по „Г1"	249,69
	3	Сетка С5-12.28-10	1	3.900.1-10 1-2-3	
	7	Каркас КП2-12 12	1	-15	
Г3		Поз. 1; 2; 4; 8; 8÷15; 17÷19;	21	по „Г1"	283,60
	3	Сетка С14-12.28-12	1	3.900.1-10.1-2-7	
	5	С1-27.24-6	1	-1	
	7	Каркас КП2-14.14	1	-15	
	23	Изделие закладное МН4-18	1	-14	

Исполнение	Поз	Наименование	Кол.	Обозначение документа	Масса, кг
Г3П		Поз. 1; 2; 4; 6; 8÷15; 17÷19 по „Г1"			267,63
	3	Сетка С14-12.28-12	1	3.900.1-10.1-2-7	
	5	С1-27.24-6	1	-1	
	7	Каркас КП2-12.12	1	-15	
Г4		Поз. 1; 2; 4; 6; 8÷15; 17÷19; 21 по „Г1"			307,89
	3	Сетка С9-15.28-14	1	3.900.1-10.1-2-5	
	5	С1-30.24-8	1	-1	
	7	Каркас КП2-16.14	1	-15	
	23	Изделие закладное МН4-18	1	-14	
Г4П		Поз. 1; 2; 4; 6; 8÷15; 17÷19 по „Г1"			286,47
	3	Сетка С9-15.28-14	1	3.900.1-10.1-2-5	
	5	С1-30.24-8	1	-1	
	7	Каркас КП2-12.12	1	-15	
Г5		Поз. 1; 2; 4, 6, 8÷15; 17÷19;	21	по „Г1"	320,23
	3	Сетка С9-15.28-16	1	3.900 1-10.1-2-5	
	5	С1-30.24-8	1	-1	
	7	Каркас КП2-16.14	1	-15	
	23	Изделие закладное МН4-20	1	-14	
Г5П		Поз. 1; 2; 4; 6; 8÷15; 17÷19 по „Г1"			297,09
	3	Сетка С9-15.28-16	1	3.900 1-10 1-2-5	
	5	С1-30.24-8	1	-1	
	7	Каркас КП2-12.12	1	-15	

Продолжение спецификации от. лист 3

Инв.№ подл. | Подпись и дата | Взам.инв.№

Исполнение	Поз	Наименование	Кол.	Обозначение документа	Масса, кг
Г6	1	Сетка С4-48 26-10	1	3.900 1-10.1-2-3	353,72
	2	С1-33 24-8	1	-1	
	3	С9-15 28-18	1	-5	
	4	С4-48.26-10	1	-3	
	5	С1-30.24-10	1	-1	
	6	С14-12 28-12	1	-7	
	7	Каркас КП2-18.14	1	-15	
	8	Кр1-14а	2	-9	
	9	Кр1-14б	2	-9	
	10	Кр2-14б	2	-10	
	11	Кр5-2	1	-12	
	12	Кр5-2,5	1	-12	
	13	Кр5-3,5	1	-12	
	14	Кр5-3,5	1	-12	
	15	Кр5-3,5	1	-12	
	17	Изделие закладное МН1-18а	1	-13	
	18	МН1-18б	2	-13	
	19	Стержень арматурный Ø10 А III, ℓ=4750, 2,93 кг	4	Без чертежа	
	21	Сетка С16-8.8-8	1	3.900.1-10.1-2-8	
	23	Изделие закладное МН5-20	1	-14	
Г6П		Поз.1÷6; 8÷15; 17÷19 по „Г6"			328,61
	7	Каркас КП2-12.14	1	3.900.1-10 1-2-15	
Г7		Поз.1÷4; 6; 8÷15; 17÷19, 21; 23		по „Г6"	372,65
	5	Сетка С6-33.24-12	1	3.900.1-10 1-2-4	
	7	Каркас КП2-20 14	1	-15	
Г7П		Поз.1÷4; 6; 8-15; 17÷19		по „Г6"	344,84
	5	Сетка С6-33.24-12	1	3.900 1-10 1-2-4	
	7	Каркас КП2-12.14	1	-15	

Исполнение	Поз	Наименование	Кол	Обозначение документа	Масса, кг
В1		Поз.1;4;6;11÷15;17÷19;21	по „Г6"		285,89
	2	Сетка С1-27 24-8	1	3.900.1-10 1-2-1	
	3	С14-12 28-12	1	-7	
	5	С1-27 24-8	1	-1	
	7	Каркас КП2-14 14	1	-15	
	8	Кр1-12а	2	-9	
	9	Кр1-12б	2	-9	
	10	Кр1-12б	2	-9	
	23	Изделие.закладное МН4-16	1	-14	
В1П		Поз.1,4;6,11÷15,17÷19	по „Г6"		269,92
	2	Сетка С1-27.24-8	1	3.900 1-10 1-2-1	
	3	С14-12.28-12	1	-7	
	5	С1-27.24-8	1	-1	
	7	Каркас КП2-12 12	1	-15	
	8	Кр1-12а	2	-9	
	9	Кр1-12б	2	-9	
	10	Кр1-12б	2	-9	
В2		Поз 1;4;8;9;11÷15,17÷19;	21	по „Г6"	359,47
	2	Сетка С6-39 24-14	1	3.900 1-10 1-2-4	
	6	С9-15.28-18	1	-5	
	7	Каркас КП2-20.20	1	-15	
	10	Кр1-14 б	2	-9	
	23	Изделие.закладное МН5-16	1	-14	
В2П		Поз.1,4,8,9;11÷15;17÷19 по	„	Г6"	337,69
	2	Сетка С6-39.24-14	1	3.900 1-10 1-2-4	
	6	С9-15.28-18	1	-5	
	7	Каркас КП2-20 14	1	-15	
	10	Кр1-14 б	2	-9	
		Арматура класса А-III		по ГОСТ 5781-82	

Бетон класса В15; 2,85 м³
Масса панели 7,1 т

3.900.1-10.1-1-6

Лист 3

Инв.№ подл. | Подпись и дата | Взам.инв.№

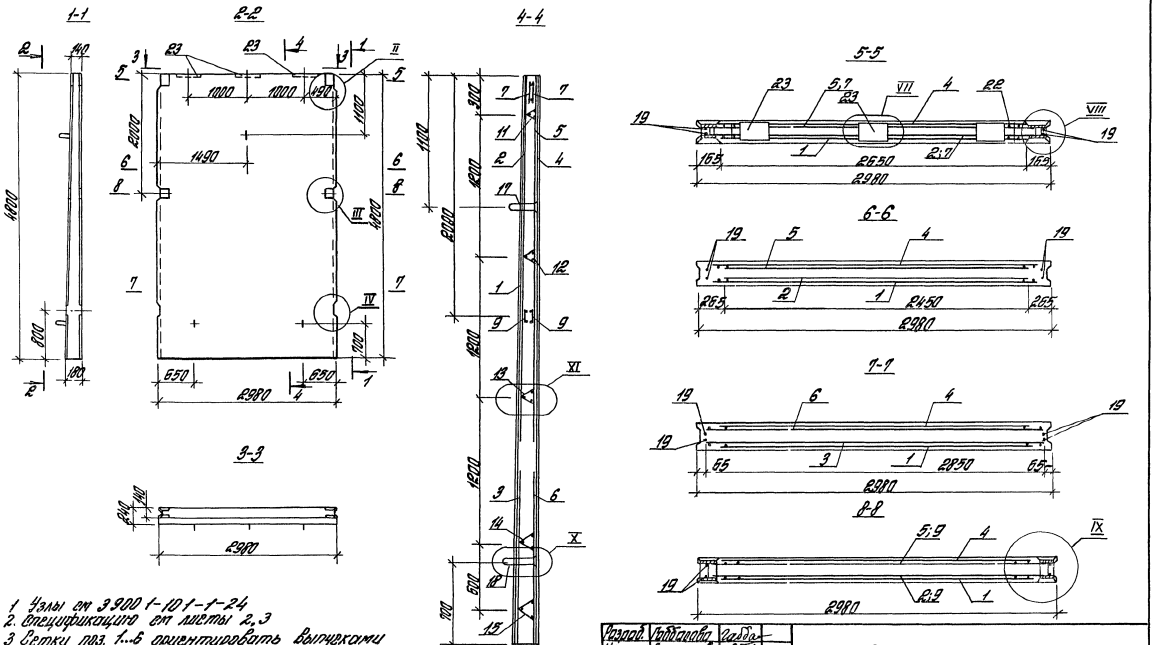

1. Узлы см 3.900 1-10 1-1-24
2. Спецификацию см листы 2, 3
3. Сетки поз. 1...6 ориентировать выпусками длиной 225 мм к верхнему торцу панели.
4. Защитный слой до любой арматуры не менее 20 мм.

Разраб.	Габбасова	Габба	3.900 1-10 1-1-7
Чертил.	Антюфеева		
Проверил	Чернатаз		Панель стеновая ПС2-48-Б...
Н. контр.	Чернатаз		

Стадия	Лист	Листов
Р	1	3

ЦНИИПРОМЗДАНИЙ

Инв. № подл. | Подпись и дата | Взам. инв. №

24394-02 23

Исполнение	Поз.	Наименование	Кол.	Обозначение документа	Масса, кг
Г1	1	Сетка С4-48.26-10	1	3.900.1-10.1-2-3	224,15
	2	С1-33.24-8	1	-1	
	3	С5-12.28-8	1	-3	
	4	С4-48.26-10	1	-3	
	5	—	—	—	
	6	С14-12.28-12	1	-7	
	7	Каркас Кр1-12а	2	-9	
	9	Кр1-12б	2	-9	
	11	Кр5-2	1	-12	
	12	Кр5-2,5	1	-12	
	13	Кр5-3,5	1	-12	
	14	Кр5-3,5	1	-12	
	15	Кр5-3,5	1	-12	
	17	Изделие закладное МН1-18а	1	-13	
	18	МН1-18б	2	-13	
	19	Стержень арматурный ф10 AIII, L=4750; 2,93кг	4	без чертежа	
	22	Сетка С17-8.26-8	1	3.900.1-10.1-2-8	
	23	Изделие закладное МН2-8	3	-14	
Г1-а	Поз.	1÷7;9;11÷15;17÷19;22 по „Г1"			221,81
	23	Изделие закладное МН2-8	2	3.900.1-10.1-2-14	
Г2	Поз.	1;2;4÷7;9;11÷15;17÷19;22;23 по „Г1"			228,05
	3	Сетка С5-12.28-10	1	3.900.1-10.1-2-3	
Г2-а	Поз.	1;2;4÷7;9;11÷15;17÷19;22 по „Г1"			225,73
	3	Сетка С5-12.28-10	1	3.900.1-10.1-2-3	
	23	Изделие закладное МН2-8	2	-14	
Г3	Поз.	1;2;4;6;7;9;11÷15;17÷19;22;23 по „Г1"			245,99
	3	Сетка С14-12.28-12	1	3.900.1-10.1-2-7	
	5	С1-27.24-6	1	-1	
Г3-а	Поз.	1;2;4;6;7;9;11÷15;17÷19;22 по „Г1"			243,85
	3	Сетка С14-12.28-12	1	3.900.1-10.1-2-7	
	5	С1-27.24-6	1	-1	
	23	Изделие закладное МН3-8	2	-14	
Г4	Поз.	1;2;4;6;7;9;11÷15;17÷19;22;23 по „Г1"			257,52
	3	Сетка С14-12.28-14	1	3.900.1-10.1-2-7	
	5	С1-27.24-8	1	-1	
Г4-а	Поз.	1;2;4;6;7;9;11÷15;17÷19;22 по „Г1"			255,38
	3	Сетка С14-12.28-14	1	3.900.1-10.1-2-7	
	5	С1-27.24-8	1	-1	
	23	Изделие закладное МН3-8	2	-14	
Г5	Поз.	1;2;4;6;7;9;11÷15;17÷19;22 по „Г1"			266,61
	3	Сетка С14-12.28-16	1	3.900.1-10.1-2-7	
	5	С1-27.24-8	1	-1	
	23	Изделие закладное МН3-8	3	-14	
Г5-а	Поз.	1;2;4;6;7;9;11÷15;17÷19;22 по „Г1"			264,20
	3	Сетка С14-12.28-16	1	3.900.1-10.1-2-7	
	5	С1-27.24-8	1	-1	
	23	Изделие закладное МН3-8	2	-14	
Г6	Поз.	1;2;4;6;7;9;11÷15;17÷19;22 по „Г1"			276,97
	3	Сетка С14-12.28-16	1	3.900.1-10.1-2-7	
	5	С1-30.24-10	1	-1	
	23	Изделие закладное МН3-8	3	-14	
Г6-а	Поз.	1;2;4;6;7;9;11÷15;17÷19;22 по „Г1"			274,56
	3	Сетка С14-12.28-16	1	3.900.1-10.1-2-7	
	5	С1-30.24-10	1	-1	
	23	Изделие закладное МН3-8	2	-14	

Продолжение спецификации см. лист 3

Исполнение	Поз	Наименование	Кол	Обозначение документа	Масса, кг
Г7	1	Сетка С4-48 26-10	1	3900 1-10 1-2-3	293,20
	2	С1-33 24-8	1	-1	
	3	С14-12 28-16	1	-7	
	4	С4-48 26-10	1	-3	
	5	С6-33 24-12	1	-4	
	6	С14-12 28-12	1	-7	
	7	Каркас Кр1-12а	2	-9	
	9	Кр1-12б	2	-9	
	11	Кр5-2	1	-12	
	12	Кр5-2 5	1	-12	
	13	Кр5-3 5	1	-12	
	14	Кр5-3,5	1	-12	
	15	Кр5-3 5	1	-12	
	17	Изделие закладное МН1-18а	1	-13	
	18	МН1-18б	2	-13	
	19	Стержень арматурный Ф10 А III, ℓ=4750; 2,93 кг	4	без чертежа	
	22	Сетка С17-8 26-8	1	3.900 1-10 1-2-8	
	23	Изделие закладное МН3-8	3	-14	
Г7-а	Поз	1÷7;9, 11÷15;17÷19, 22 по „Г7"			290,79
	23	Изделие закладное МН3-8	2	3900 1-10 1-2-14	
В1	Поз.	1,4,6,7,9,11-15;17-19, 22 по „Г7"			248,28
	2	Сетка С1-27 24-8	1	3.900 1-10 1-2-1	
	3	С14-12 28-12	1	-7	
	5	С1-27 24-8	1	-1	
	23	Изделие закладное МН2-8	3	-14	
В1-а	Поз.	1;4;6;7;9;11÷15;17÷19, 22 по „Г7"			246,14
	2	Сетка С1-27.24-8	1	3900.1-10 1-2-1	
	3	С14-12 28-12	1	-7	
	5	С1-27.24-8	1	-1	
	23	Изделие закладное МН3-8	2	-14	

Исполнение	Поз	Наименование	Кол	Обозначение документа	Масса, кг
В2	Поз	1;4,7;9, 11-15, 17-19, 22 по „Г7"			292,82
	2	Сетка С6-39 24-14	1	3900 1-10 1-2-4	
	6	С9-15 28-18	1	-5	
	23	Изделие закладное МН2-8	3	-14	
В2-а	Поз.	1;4;7;9;11-15;17÷19;22 по „Г7"			290,68
	2	Сетка С6-39.24-14	1	3.900.1-10.1-2-4	
	6	С9-15 28-18	1	-5	
	23	Изделие закладное МН3-8	2	-14	

Арматура класса А-III по ГОСТ 5781-82

Бетон класса В15; 2,69 м³

Масса панели 6,7т

Технические условия см 3900 1-101-3-ТУ

Инв № подл | Подпись и дата | Взам инв №

3.900.1-10.1-1-7

Лист 3

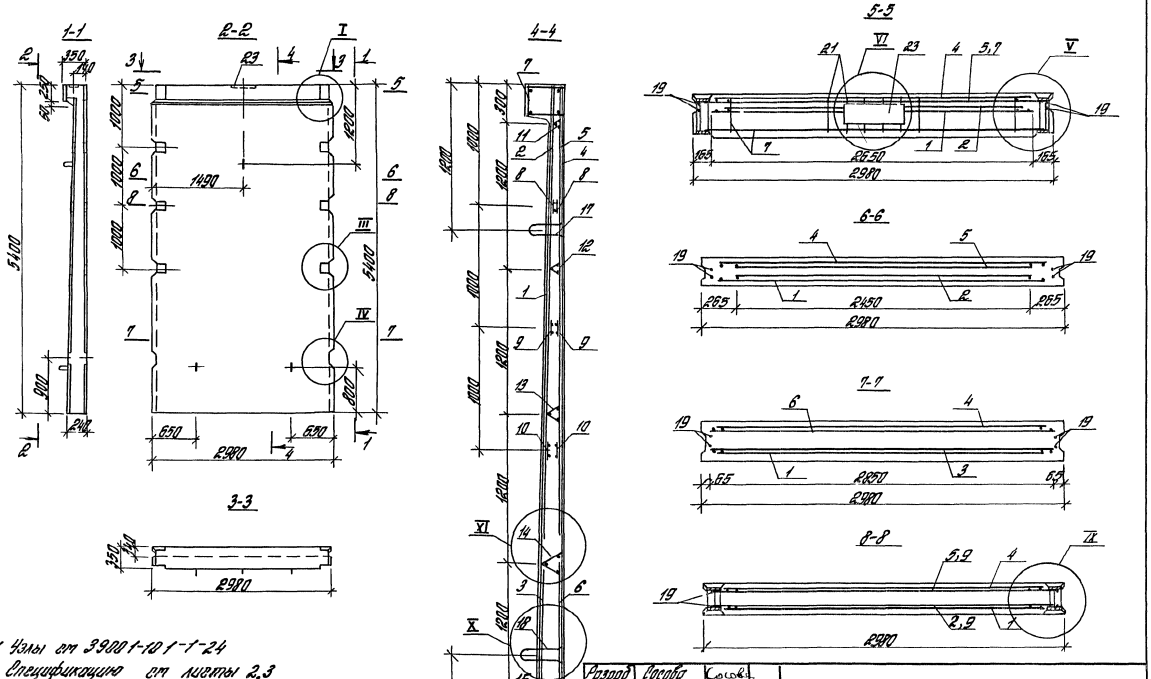

1 Узлы см 3900 1-10 1-1-24
2 Спецификацию см листы 2,3
3 Сетки поз 1...6 ориентировать выпусками длиной 225мм к верхнему торцу панели
4 Защитный слой до любой арматуры не менее 20мм

Разраб	Сосова	Сосова	3900.1-10 1-1-8
Чертил	Антюфеева		Панель стеновая ПС1-54-Б
Провер	Черномаз		
Н контр	Черномаз		

Стадия	Лист	Листов
Р	1	3

ЦНИИПРОМЗДАНИЙ

Инв № подл | Подпись и дата | Взам инв №

Исполнение	Поз.	Наименование	Кол.	Обозначение документа	Масса, кг
Г1	1	Сетка С4-54.26-10	1	3.900.1-10.1-2-3	333,68
	2	С10-42.24-12	1	-5	
	3	С5-12.28-8	1	-3	
	4	С4-54.26-10	1	-3	
	5	—	—	—	
	6	С9-15.28-12	1	-5	
	7	Каркас КП2-12.16	1	-15	
	8	КР1-14а	2	-9	
	9	КР1-14б	2	-9	
	10	КР1-14б	2	-9	
	11	КР5-2	1	-12	
	12	КР5-2.5	1	-12	
	13	КР5-3.5	1	-12	
	14	КР5-4.5	1	-12	
	15	КР5-5.5	1	-12	
	17	Изделие закладное МН4-20а	1	-13	
	18	МН4-20б	2	-13	
	19	Стержень арматурный Ф10 А III; L=5350; 3,3 кг	4	без чертежа	
	21	Сетка С16-8.8-10	1	3.900.1-10.1-2-8	
	23	Изделие закладное МН4-18	1	-14	
Г1П		Поз. 1÷6; 8÷15; 17÷19 по „Г1"			313,35
	7	Каркас КП2-12.12	1	3.900.1-10.1-2-15	
Г2	Поз.	1; 2; 4; 6÷15; 17÷19; 21; 23	по „Г1"		350,79
	3	Сетка С5-12.28-10	1	3.900.1-10.1-2-3	
	5	С1-33.24-6	1	-1	
Г2П	Поз.	1; 2; 4; 6; 8÷15; 17÷19 по „Г1"			330,46
	3	Сетка С5-12.28-10	1	3.900.1-10.1-2-3	
	5	С1-33.24-6	1	-1	
	7	Каркас КП2-12.12	1	-15	

Исполнение	Поз.	Наименование	Кол.	Обозначение документа	Масса, кг
Г3	Поз.	1; 2; 4; 6; 8÷15; 17÷19; 21; 23	по „Г1"		371,08
	3	Сетка С9-15.28-12	1	3.900.1-10.1-2-5	
	5	С1-33.24-8	1	-1	
	7	Каркас КП2-14.16	1	-15	
Г3П	Поз.	1; 2; 4; 6; 8÷15; 17÷19 по „Г1"			350,75
	3	Сетка С9-15.28-12	1	3.900.1-10.1-2-5	
	5	С1-33.24-8	1	-1	
	7	Каркас КП2-12.14	1	-15	
Г4	Поз.	1; 2; 4; 6; 8÷15; 17÷19; 21; 23 по „Г1"			383,96
	3	Сетка С9-15.28-14	1	3.900.1-10.1-2-5	
	5	С1-33.24-10	1	-1	
	7	Каркас КП2-16.16	1	-15	
Г4П	Поз.	1; 2; 4; 6; 8÷15; 17÷19 по „Г1"			363,63
	3	Сетка С9-15.28-14	1	3.900.1-10.1-2-5	
	5	С1-33.24-10	1	-1	
	7	Каркас КП2-12.16	1	-15	
Г5	Поз.	1; 2; 4; 6; 8÷15; 17÷19; 21 по „Г1"			421,17
	3	Сетка С9-15.28-16	1	3.900.1-10.1-2-5	
	5	С10-36.24-12	1	-5	
	7	Каркас КП2-16.16	1	-15	
	23	Изделие закладное МН4-20	1	-14	
Г5П	Поз.	1; 2; 4; 6; 8÷15; 17÷19 по „Г1"			398,91
	3	Сетка С9-15.28-16	1	3.900.1-10.1-2-5	
	5	С10-36.24-12	1	-5	
	7	Каркас КП2-12.16	1	-15	

Продолжение спецификации см. лист 3

Инв. № подл. | Подпись и дата | Взам. инв. №

Исполнение	Поз.	Наименование	Кол.	Обозначение документа	Масса, кг
В1	1	Сетка С4-54.26-10	1	3.900.1-10.1-2-3	405,40
	2	С1-36 24-10	1	-1	
	3	С9-15.28-16	1	-5	
	4	С4-54 26-10	1	-3	
	5	С1-36 24-10	1	-1	
	6	С9-15 28-16	1	-5	
	7	Каркас КП2-18.18	1	-15	
	8	КР1-14а	2	-9	
	9	КР1-14б	2	-9	
	10	КР1-14б	2	-9	
	11	КР5-2	1	-12	
	12	КР5-2.5	1	-12	
	13	КР5-3.5	1	-12	
	14	КР5-4.5	1	-12	
	15	КР5-5.5	1	-12	
	17	Изделие закладное МН1-20а	1	-13	
	18	МН1-20б	2	-13	
	19	Стержень арматурный ф10 Ат, ℓ=3350, 8,3кг	4	без чертежа	
	21	Сетка С16-8.8-10	1	3.900.1-10.1-2-8	
	23	Изделие закладное МН4-20	1	-14	
В1П	Поз.	1÷6, 8÷15, 17-19 по „В1"			376,75
	7	Каркас КП2-14.14	1	3.900 1-10.1-2-15	
		Арматура класса А-III по ГОСТ 5781-82			
		Бетон класса В 15; 3,66 м³			
		Масса панели 9,2т			

Исполнение	Поз	Наименование	Кол	Обозначение документа	Масса, кг

Инв. № подл. | Подпись и дата | Взам. инв. №

3.900.1-10.1-1-8

Лист 3

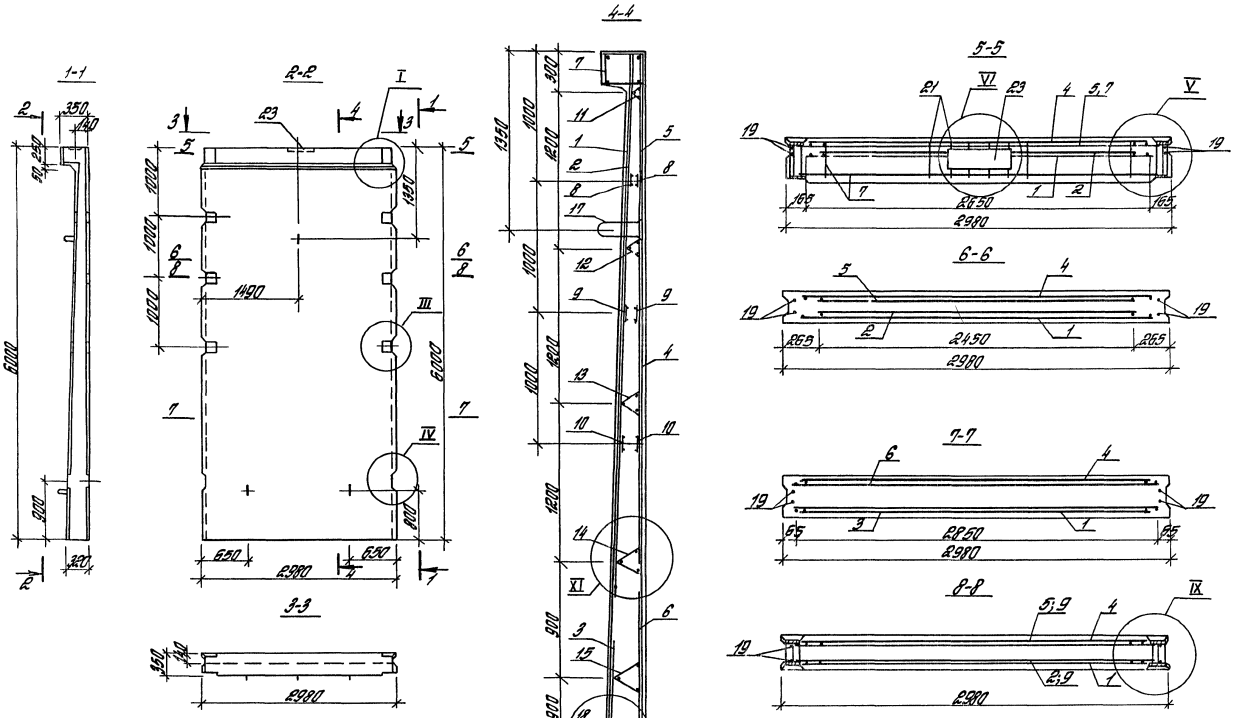

1 Узлы см 3.900.1-10.1-1-24
2 Спецификацию см листы 2,3
3 Сетки поз 1...6 ориентировать выпусками длиной 225 мм к верхнему торцу панели
4 Защитный слой до любой арматуры не менее 20 мм

Разраб.	Сосова	Сосова	3.900.1-10.1-1-9
Уполн.	Антюфеева		Панель стеновая ПС1-60-Б
Провер.	Черномаз		
Н.контр.	Черномаз		

Стадия	Лист	Листов
Р	1	4

ЦНИИПРОМЗДАНИЙ

Инв. № подл. | Подпись и дата | Взам. инв. №

Исполнение	Поз	Наименование	Кол	Обозначение документа	Масса, кг
Г1	1	Сетка С13-60.26-12	1	3.900.1-10 1-2-7	413,47
	2	С6-45 24-12	1	-4	
	3	С5-12 28-8	1	-3	
	4	С4-60 26-10	1	-3	
	6	С14-18.28-16	1	-7	
	7	Каркас КП2-14 18	1	-15	
	8	КР1-14а	2	-9	
	9	КР1-14б	2	-9	
	10	КР1-14б	2	-9	
	11	КР5-2	1	-12	
	12	КР5-2,5	1	-12	
	13	КР5-3,5	1	-12	
	14	КР5-4,5	1	-12	
	15	КР5-5,5	1	-12	
	16	КР5-5,5	1	-12	
	17	Изделие закладное МН1.22а	1	-13	
	18	МН1-22б	2	-13	
	19	Стержень арматурный ф10А III, L=5950, 3,67кг	4	Без чертежа	
	21	Сетка С16-8 8-10	1	3.900.1-10.1-2-8	
	23	Изделие закладное МН5-18	1	-14	
Г1П	Поз.	1÷4;6;8÷19 по „Г1"			391,38
	7	Каркас КП2-14 14	1	3.900 1-10 1-2-15	
Г2	Поз.	1;2;4;6÷19,21;23 по „Г1"			442,88
	3	Сетка С5-15 28-10	1	3.900.1-10.1-2-3	
	5	С1-36 24-8	1	-1	
Г2П	Поз	1;2;4;6;8÷19 по „Г1"			420,79
	3	Сетка С5-15.28-10	1	3.900 1-10.1-2-3	
	5	С1-36 24-8	1	-1	
	7	Каркас КП2-14.14	1	-15	

Исполнение	Поз	Наименование	Кол.	Обозначение документа	Масса, кг
Г3	Поз.	1;2;4;6;8÷19;21;23 по „Г1"			454,33
	3	Сетка С9-15 28-12	1	3.900 1-10 1-2-5	
	5	С1-36 24-8	1	-1	
	7	Каркас КП2-16 18	1	-15	
Г3П	Поз.	1;2;4;6;8÷19 по „Г1"			432,24
	3	Сетка С9-15.28-12	1	3.900 1-10 1-2-5	
	5	С1-36 24-8	1	-1	
	7	Каркас КП2-14.16	1	-15	
Г4	Поз.	1;2;4;6;8÷19,21,23			474,32
	3	Сетка С9-15,28-14	1	3.900.1-10 1-2-5	
	5	С1-39,24-10	1	-1	
	7	Каркас КП2-16.18	1	-15	
Г4П	Поз	1;2;4;6;8÷19 по „Г1"			452,23
	3	Сетка С9-15.28-14	1	3.900.1-10 1-2-5	
	5	С1-39 24-10	1	-1	
	7	Каркас КП2-14.16	1	-15	
Г5	Поз.	1;2;4;6;8÷19;21,23 по „Г1"			514,93
	3	Сетка С14-18 28-16	1	3.900 1-10 1-2-7	
	5	С6-39,24-12	1	-4	
	7	Каркас КП2-18 18	1	-15	
Г5П	Поз.	1;2;4;6;8÷19 по „Г1"			489,84
	3	Сетка С14-18.28-16	1	3.900.1-10 1-2-7	
	5	С6-39 24-12	1	-4	
	7	Каркас КП2-14 18	1	-15	

Продолжение спецификации см. лист 3

Исполнение	Поз	Наименование	Кол	Обозначение документа	Масса, кг
Г6	1	Сетка С13-6026-12	1	3900 1-101-2-7	549,51
	2	С6-45.24-12	1	-4	
	3	С14-18 28-18	1	-7	
	4	С4-60.26-10	1	-3	
	5	С10-42.24-14	1	-5	
	6	С14-18 28-16	1	-7	
	7	Каркас КП2-20 18	1	-15	
	8	КР1-14а	2	-9	
	9	КР1-14б	2	-9	
	10	КР1-14б	2	-9	
	11	КР5-2	1	-12	
	12	КР5-2,5	1	-12	
	13	КР5-3,5	1	-12	
	14	КР5-4,5	1	-12	
	15	КР5-5,5	1	-12	
	16	КР5-5,5	1	-12	
	17	Изделие закладное МН1-22а	1	-13	
	18	МН1-22б	2	-13	
	19	Стержень арматурный Ф10 A III, L=5950; 3,67кг	4	без чертежа	
	21	Сетка С16-8.8-10	1	3.900.1-10.1-2-8	
	23	Изделие закладное МН5-20	1	-14	
	Поз.	1÷6, 8÷19 по „Г6"			
Г6П	7	Каркас КП2-14.20	1	3.900.1-10.1-2-15	525,28

Исполнение	Поз	Наименование	Кол	Обозначение документа	Масса, кг
В1	1	Сетка С13-6026-12	1	3.900 1-101-2-7	527,29
	2	С1-39 24-10	1	-1	
	3	С14-18.28-18	1	-7	
	4	С13-60.26-12	1	-7	
	5	С1-39 24-10	1	-1	
	6	С14-18.28-18	1	-7	
	7	Каркас КП2-20 20	1	-16	
	8	КР1-14а	2	-9	
	9	КР1-14б	2	-9	
	10	КР1-14б	2	-9	
	11	КР5-2	1	-12	
	12	КР5-2.5	1	-12	
	13	КР5-3.5	1	-12	
	14	КР5-4.5	1	-12	
	15	КР5-5.5	1	-12	
	16	КР5-55	1	-12	
	17	Изделие закладное МН1-22а	1	-13	
	18	МН1-22б	2	-13	
	19	Стержень арматурный Ф10 A III, L=5950; 3,67кг	4	без чертежа	
	21	Сетка С16-88-10	1	3.900 1-101-2-8	
	23	Изделие закладное МН5-20	1	-14	
	Поз.	1÷6, 8÷19 по „В1"			
В1П	7	Каркас КП2-16.16	1	3.900 1-10.1-2-15	498,63
		Бетон класса В15; 4,23 м³			
		Арматура класса A-III по ГОСТ 5781-82			
		Масса панели 10,6 т.			
		Технические условия см 3.900 1-101-3-ТУ			

Инв. № подл. | Подпись и дата | Взам. инв. №

ПС2-24-КГ1...КГ3, КВ1, КВ2

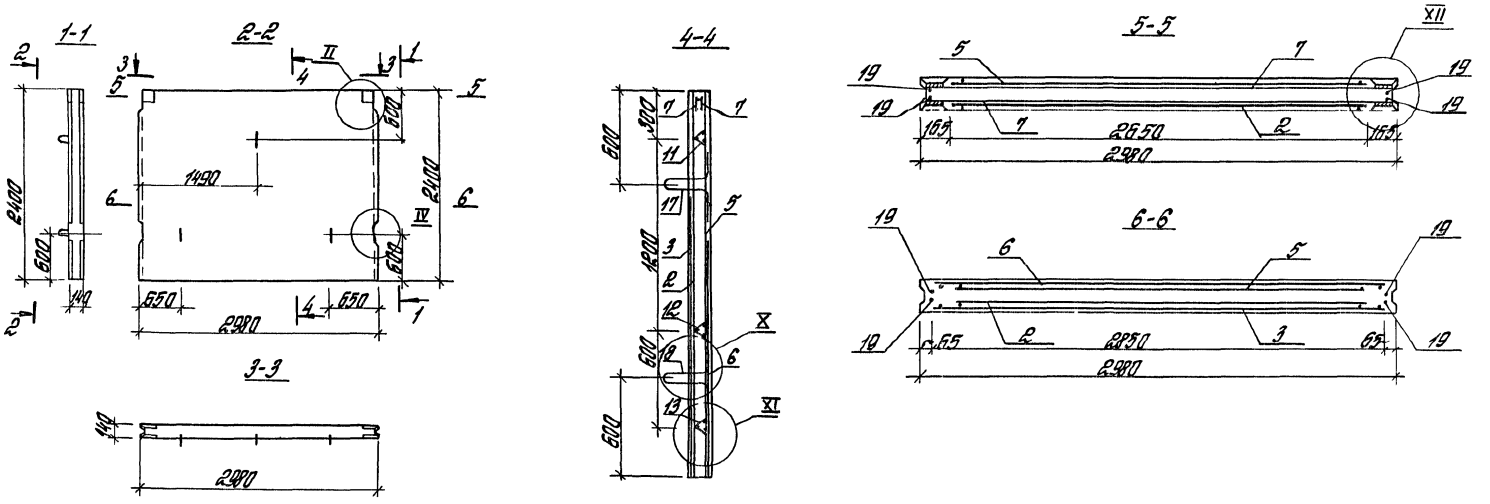

1 Узлы см 3900 1-10 1-1-24.
2 Спецификацию см. лист 2.
3 Сетки поз 2,3,5,6 ориентировать выпусками длиной 225мм к верхнему торцу панели
4 Защитный слой до любой арматуры не менее 20мм

Разраб	Преображенская		
Чертил	Антюфеева		
Провер	Чернотаз		
Н.контр	Чернотаз		

3900 1-10 1-1-10

Панель стеновая ПС2-24-К

Стадия	Лист	Листов
Р	1	2

ЦНИИПРОМЗДАНИЙ

Инв.№ подл | Подпись и дата | Взам.инв.№

24394-02 32

Исполнение	Поз.	Наименование	Кол	Обозначение документа	Масса, кг
Г1	2	Сетка С2-24.26-8	1	3.900.1-10.1-2-2	56,35
	5	С2-24.26-8	1	-2	
	7	Каркас К01-10а	2	-9	
	11	КР5-2	1	-12	
	12	КР5-2	1	-12	
	13	КР5-2	1	-12	
	17	Изделие закладное МН1-10	1	-13	
	18	МН1-10	2	-13	
	19	Отвержень арматурный ф38 III, ℓ=2350, 0,93 кг	4	Без чертежа	
Г2	Поз.	2;5;7;11÷13;17÷19 по „Г1"			62,68
	3	Сетка С3-9.28-8	1	3.900.1-10.1-2-2	
Г3	Поз.	2;5;7;11÷13;17÷19 по „Г1"			80,22
	3	Сетка С9-15.28-12	1	3.900.1-10.1-2-5	
В1	Поз.	7;11÷13;17÷19 по „Г1"			70,91
	2	Сетка С2-24.26-10	1	3.900.1-10.1-2-2	
	5	С2-24.26-10	1	-2	
В2	Поз.	2;5;7;11÷13;17÷19 по „Г1"			79,09
	6	Сетка С8-15.28-12	1	3.900.1-10.1-2-4	
	Арматура класса А-III по ГОСТ 5781-82				
	Бетон класса В15, 0,99 м³				
	Масса панели 2,5 т				
	Технические условия см. 3.900.1-10.1-3-ТУ				

Исполнение	Поз	Наименование	Кол.	Обозначение документа	Масса, кг

Инв. № подл. | Подп. и дата | Взам. инв. №

3.900.1-10.1-1-10

Лист 2

ПС2-24-КГ1У... КГ3У, КВ1У, КВ2У

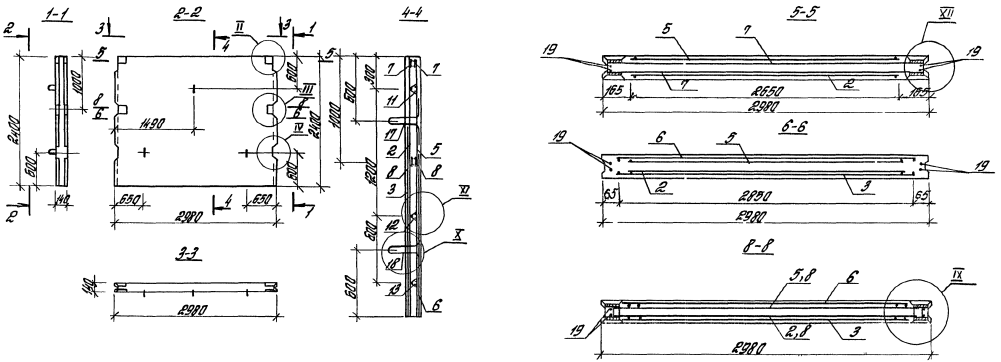

1 Узлы см 3.900 1-10 1-1-24
2 Спецификацию см лист 2.
3 Сетки поз 2,3,5,6 ориентировать выпусками длиной 225 мм к верхнему торцу панели
4 Защитный слой до любой арматуры не менее 20 мм

Разраб.	Преображенская		3.900 1-10 1-1-11
Чертил	Антюфеева		Панель стеновая ПС2-24-К. У
Провер.	Чернотаз		
Н. контр.	Чернотаз		

Стадия	Лист	Листов
Р	1	2

ЦНИИПРОМЗДАНИЙ

Инв. № подл. | Подпись и дата | Взам. инв. №

24394-02 34

Исполнение	Поз.	Наименование	Кол	Обозначение документа	Масса, кг
Г1	2	Сетка С2-24 26-8	1	3.900 1-10.1-2-2	70,05
	5	С2-24.26-8	1	-2	
	7	Каркас КР1-10а	2	-9	
	8	КР1-10а	2	-9	
	11	КР5-2	1	-12	
	12	КР5-2	1	-12	
	13	КР5-2	1	-12	
	17	Изделие закладное МН1-10	1	-13	
	18	МН1-10	2	-13	
	19	Стержень арматурный ф8 А III; L=2350; 0,93 кг	4	Без чертежа	
Г2	Поз.	2;5;7;8;11÷13;17÷19 по „Г1"			76,38
	3	Сетка С3-9 28-8	1	3.900 1-10.1-2-2	
Г3	Поз.	2;5;7;8;11÷13;17÷19 по „Г1"			93,92
	3	Сетка С9-15.28-12	1	3.900.1-101-2-5	
В1	Поз.	7;8;11÷13;17÷19 по „Г1"			84,61
	2	Сетка С2-24.26-10	1	3.900.1-10.1-2-2	
	5	С2-24 26-10	1	-2	
В2	Поз.	2;5;7;8;11÷13;17÷19 по „Г1"			92,79
	6	Сетка С8-15.28-12	1	3.900.1-10.1-2-4	
		Арматура класса A-III по ГОСТ 5781-82			1,99 м³
		Бетон класса В15; 0,99 м³			
		Масса панели 2,5 т.			
		Технические условия см 3.900.1-10.1-3-ТУ			

Исполнение	Поз.	Наименование	Кол	Обозначение документа	Масса, кг

Инв. № подл. | Подпись и дата | Взам. инв. №

3.900.1-101-1-11

Лист 2

ПС2-30- КГ1...КГ4, КВ1, КВ2

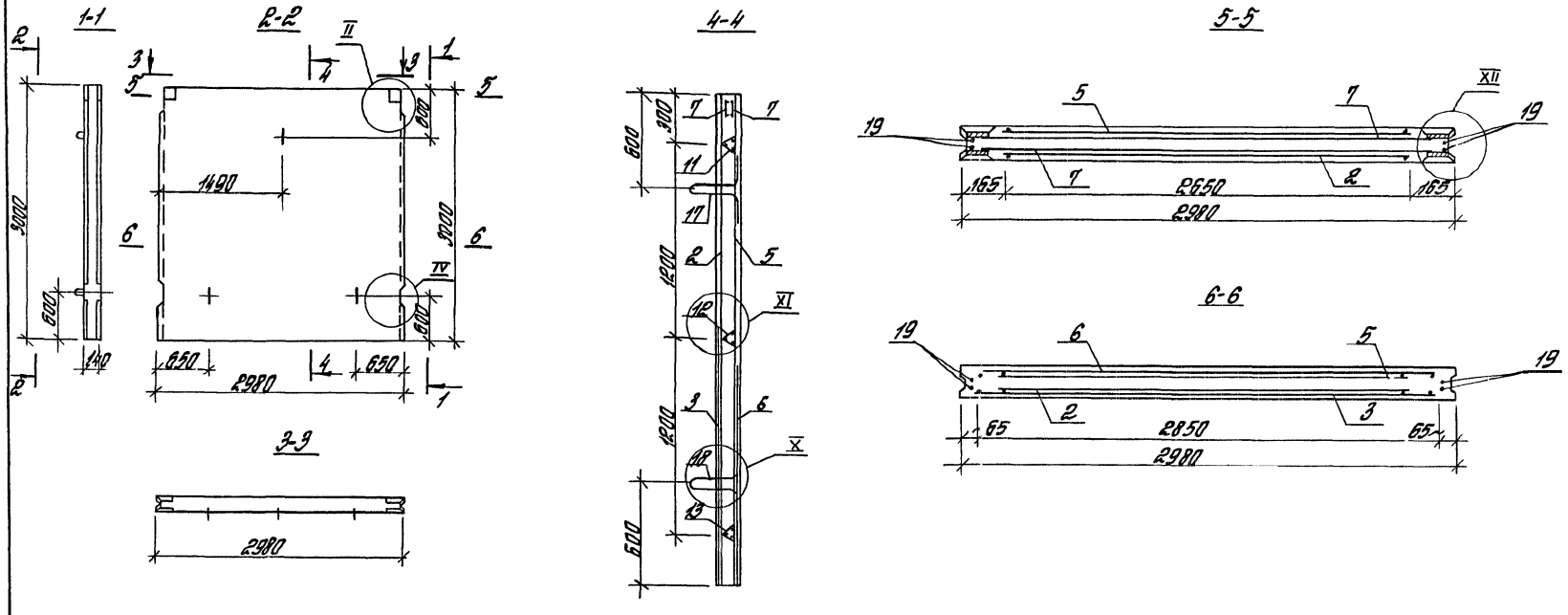

1 Узлы см 3900 1-10 1-1-24.
2. Спецификацию см лист 2.
3 Сетки поз 2,3,5,6 ориентировать выпусками длиной 225мм к верхнему торцу панели
4 Защитный слой до любой арматуры не менее 20 мм

Разраб	Преображенская		3900. 1-10 1-1-12
Чертил	Антюфеева		
Проверил	Черномаз		Панель стеновая ПС2-30-К.
Н.контр	Черномаз		

Стадия	Лист	Листов
Р	1	2

ЦНИИПРОМЗДАНИЙ

Инв № подл. | Подпись и дата | Взам. инв. №

Исполнение	Поз	Наименование	Кол	Обозначение документа	Масса, кг
	2	Сетка С2-30 26-10	1	3.900 1-10 1-2-2	
	5	С2-30 26-10	1	-2	
	6	С3-12 28-8	1	-2	
	7	Каркас КР1-100	2	-9	
	11	КР5-2	1	-12	
Г1	12	КР5-2	1	-12	95,91
	13	КР5-2	1	-12	
	17	Изделие закладное МН1-12	1	-13	
	18	МН1-12	2	-13	
	19	Стержень арматурный ф10 А-III, ℓ=2950, 1,82 кг	4	Без чертежа	
	Поз	2,5÷7, 11÷13, 17÷19 по „Г1"			
Г2	3	Сетка С3-12 28-8	1	3.900 1-10 1-2-2	104,30
	Поз	2,5÷7; 11÷13, 17÷19 по „Г1"			
Г3	3	Сетка С9-15.28-14	1	3.900 1-10.1-2-5	126,68
	Поз	2,5-7, 11-13, 17-19 по „Г1"			
Г4	3	Сетка С9-21 28-18	1	3.900 1-10 1-2-5	166,21
	Поз	2,5,7, 11-13, 17-19 по „Г1"			
В1	3	Сетка С9-15 28-12	1	3.900 1-10 1-2-5	135,26
	6	С9-15.28-12	1	3.900 1-10 1-2-5	
	Поз	2,5,7, 11-13,17-19 по „Г1"			
В2	6	Сетка С9-21.28-18	1	3.900 1-10 1-2-5	157,82
		Арматура класса А-III	по	ГОСТ 5781-82	
		Технические условия		3.900 1-10 1-3-74	
		Бетон класса В15, 1,24 м³			
		Масса панели 3,1 т			

Исполнение	Поз	Наименование	Кол	Обозначение документа	Масса, кг

3.900 1-10 1-1-12

Лист 2

ПС2-30-КГ4У...КГ4Ч, КВ4Ч, КВ2Ч

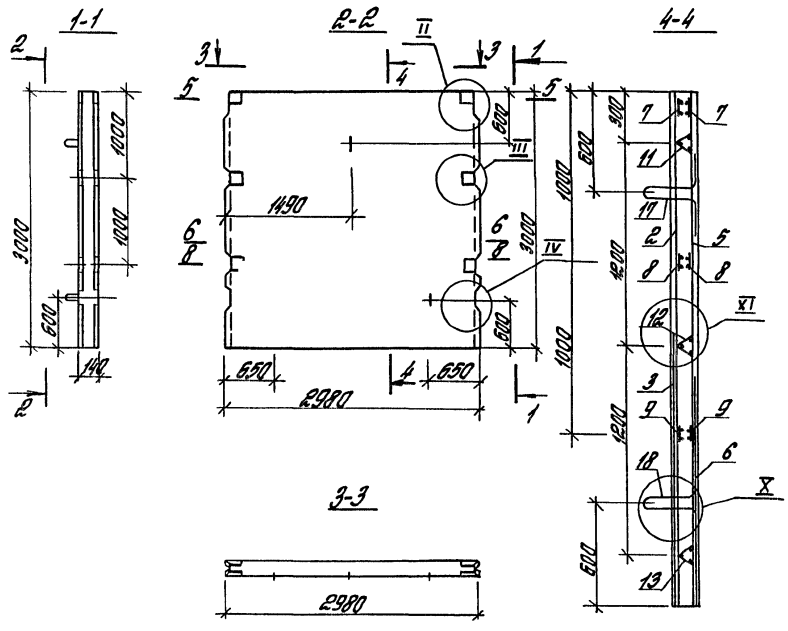

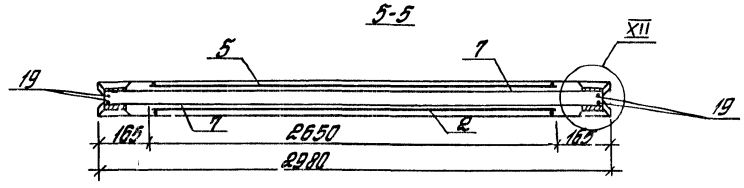

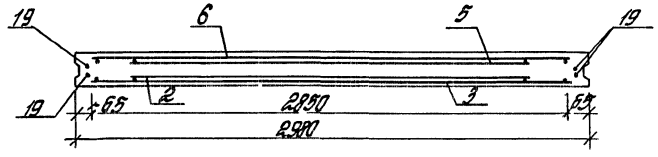

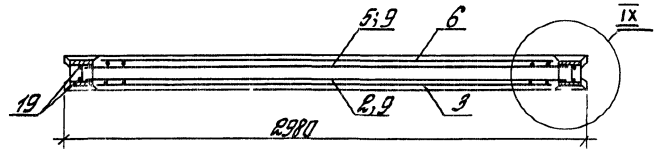

1 Узлы см. 3.900.1-10 1-1-24
2 Спецификацию от лист 2
3 Сетки поз 2,3,5,6 ориентировать выпусками длиной 225мм к верхнему торцу панели.
4 Защитный слой до любой арматуры не менее 20мм

Разраб.	Преображенских			3.900.1-10 1-1-13
Чертил	Янтарева			
Проверил	Чернатаэ			Панель стеновая ПС2-30-К..У
Н.контр.	Чернатаэ			Стадия Р; Лист 1; Листов 2
				ЦНИИПРОМЗДАНИЙ

Инв.№ подл. | Подпись и дата | Взам.инв.№

Исполнение	Поз.	Наименование	Кол.	Обозначение документа	Масса, кг
Г1	2	Сетка С2-30.26-10	1	3.900.1-10.1-2-2	123,31
	5	С2-30.26-10	1	-2	
	6	С3-12.28-8	1	-2	
	7	Каркас Кр1-10а	2	-9	
	8	Кр1-10а	2	-9	
	9	Кр1-10а	2	-9	
	11	Кр5-2	1	-12	
	12	Кр5-2	1	-12	
	13	Кр5-2	1	-12	
	17	Изделие закладное МН1-12	1	-13	
	18	МН1-12	2	-13	
	19	Стержень арматурный ф10 А-III; ℓ=2950; 1,82 кг	4	Без чертежа	
Г2	Поз.	2; 5÷9; 11÷13; 17÷19 по „Г1"	"		131,70
	3	Сетка С3-12.28-8	1	3.900.1-10.1-2-2	
Г3	Поз.	2; 5÷9; 11÷13; 17÷19 по „Г1"	"		154,08
	3	Сетка С9-15.28-14	1	3.900.1-10.1-2-5	
Г4	Поз.	2; 5÷8; 11÷13; 17÷19 по „Г1"	"		194,65
	3	Сетка С9-21.28-18	1	3.900.1-10.1-2-5	
	9	Каркас Кр2-10а	2	-10	
В1	Поз.	2; 5; 7÷9; 11÷13; 17÷19 по „Г1"	"		162,66
	3	Сетка С9-15.28-12	1	3.900.1-10.1-2-5	
	6	С9-15.28-12	1	-5	
В2	Поз.	2; 5; 7÷9; 11÷13; 17÷19 по „Г1"	"		185,22
	6	Сетка С9-21.28-18	1	3.900.1-10.1-2-5	
		Арматура класса А-III	по ГОСТ 5781-82		
		Технические условия		3.900.1-10.1-3-ТУ	

Исполнение	Поз.	Наименование	Кол.	Обозначение документа	Масса, кг
		Бетон класса В15; 1,24 м³			
		Масса панели 3,1 т			

3.900.1-10.1-1-13

Лист 2

Инв. № подл. | Подпись и дата | Взам. инв. №

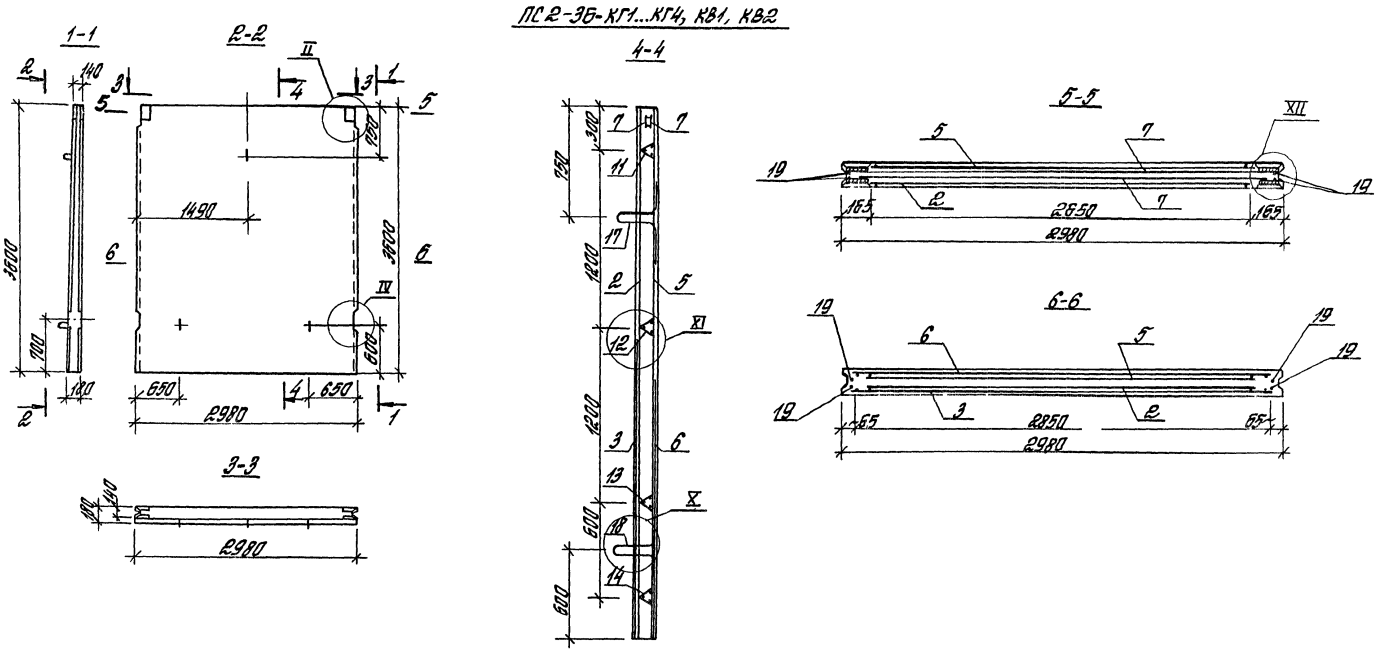

1. Узлы см 3.900.1-10.1-1-24.
2. Спецификацию см лист 2.
3. Сетки поз. 2, 3, 5, 6 ориентировать выпусками длиной 225 мм верхнему торцу панели.
4. Защитный слой до любой арматуры не менее 20 мм

Разраб.	Преображенская			3.900.1-10.1-1-14	
Чертил	Антюфеева				
Проверил	Чернотаз			Панель стеновая ПС2-36-К...	Стадия Р / Лист 1 / Листов 2
Н. контр.	Чернотаз				ЦНИИПРОМЗДАНИЙ

24394-02 40

Исполнение	Поз	Наименование	Кол	Обозначение документа	Масса, кг
Г1	2	Сетка С2-36 26-10	1	3.900 1-10 1-2-2	127,37
	5	С2-36 26-10	1	-2	
	6	С8-15 28-12	1	-4	
	7	Каркас КР1-10а	2	-9	
	11	КР5-2	1	-12	
	12	КР5-2	1	-12	
	13	КР5-2,5	1	-12	
	14	КР5-2,5	1	-12	
	17	Изделие закладное МН1-14	1	-13	
	18	МН1-14	2	-13	
	19	Стержень арматурный ф10 А III, ℓ=3550, ℓ 2,19кг	4	Без чертежа	
Г2	Поз	2,5-7,11-14,17-19 по „Г1"	"		150,11
	3	Сетка С8-15 28-12	1	3.900 1-10.1-2-4	
Г3	Поз	2,5÷7,11,12,14,17÷19 по „Г1"	"		184,62
	3	Сетка С9-21.28-16	1	3.900 1-10 1-2-5	
	13	Каркас КР5-2	1	-12	
Г4	Поз	2,5÷7,11,12,14,17÷19 по „Г1"	"		224,93
	3	Сетка С14-24.28-20	1	3.900.1-10.1-2-7	
	13	Каркас КР5-2	1	-12	
В1	Поз.	2,5,7,11,12,14,17÷19 по „Г1"	"		213,13
	3	Сетка С9-21 28-16	1	3.900 1-10.1-2-5	
	6	С9-21 28-16	1	-5	
	13	Каркас КР5-2	1	-12	
В2	Поз	2,5,7,11,12,14,17÷19 по „Г1"	"		154,83
	6	Сетка С14-18.28-16	1	3.900 1-10 1-2-7	
	13	Каркас КР5-2	1	-12	
		Арматура класса А-III по	ГОСТ 5781-82		

Исполнение	Поз.	Наименование	Кол	Обозначение документа	Масса, кг
		Технические условия	см	3.900 1-10 1-3-ТУ	
		Бетон класса В15,	1,7 м³		
		Масса панели 4,3т			

Инв. № подл. | Подпись и дата | Взам. инв. №

ПС2-36-КГ4У...КГ4У, КВ1У, КВ2У

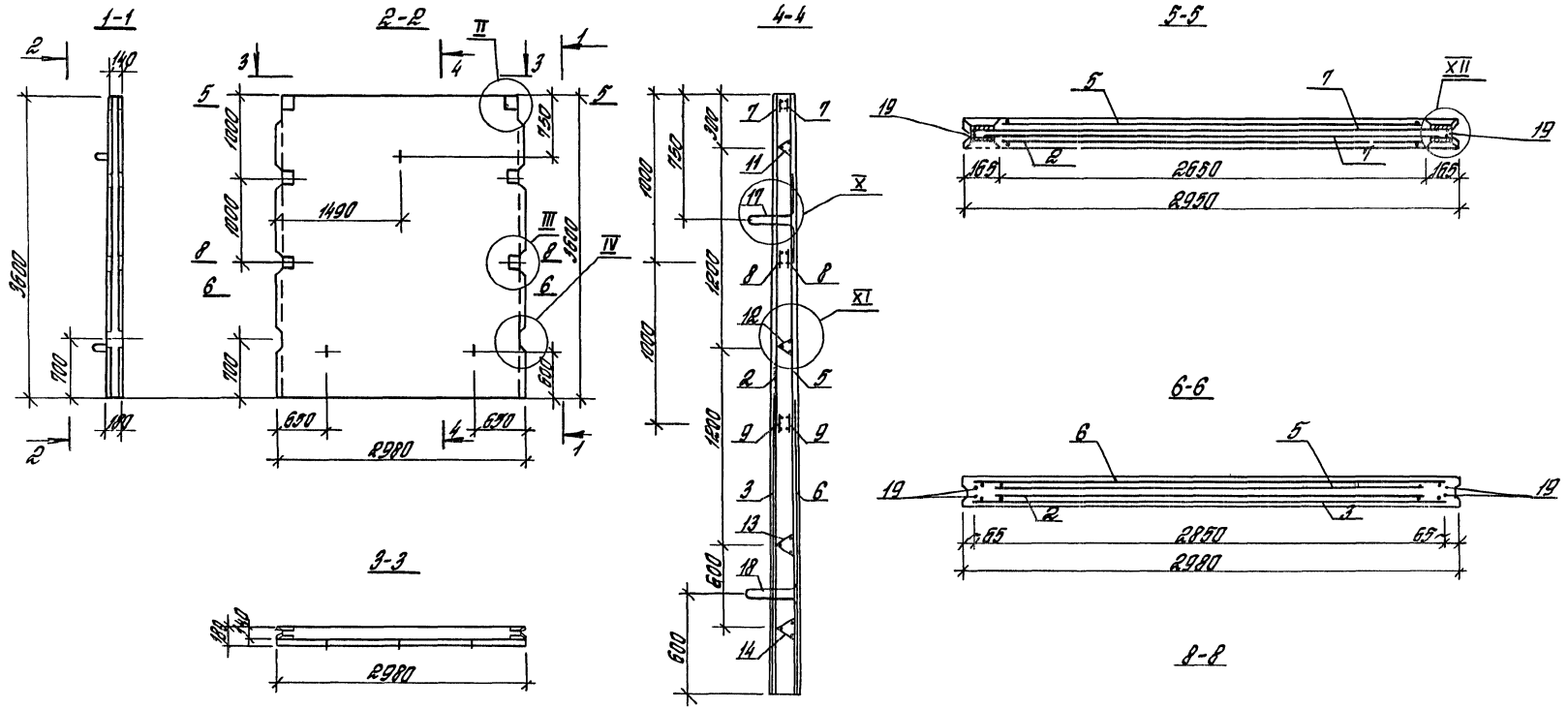

1 Узлы см 3.900.1-10.1-1-24
2 Спецификацию см лист 2
3 Сетки поз 2,3,5,6 ориентировать выпусками длиной 225 мм к верхнему торцу панели
4. Защитный слой до любой арматуры не менее 20мм

Разраб.	Преображенская		3.900.1-10.1-1-15
Чертил.	Антоненко		
Проверил	Черномаз		Панель стеновая ПС2-36-К У
Н.контр.	Черномаз		Стадия Р; Лист 1; Листов 2
			ЦНИИПромзданий

Инв.№ подл. | Подпись и дата | Взам.инв.№

24394-02 42

Исполнение	Поз	Наименование	Кол	Обозначение документа	Масса, кг
Г1	2	Сетка С2-36 26-10	1	3.900 1-10 1-2-2	154,77
	5	С2-36 26-10	1	-2	
	6	С8-15 28-12	1	-4	
	7	Каркас КР1-100	2	-9	
	8	КР1-100	2	-9	
	9	КР1-100	2	-9	
	11	КР5-2	1	-12	
	12	КР5-2	1	-12	
	13	КР5-2,5	1	-12	
	14	КР5-2,5	1	-12	
	17	Изделие закладное МН1-14	1	-13	
	18	МН1-14	2	-13	
	19	Стержень арматурный ф10 AIII, ℓ=3550, 2,19 кг	4	без чертежа	
Г2	Поз.	2; 5-9, 11-14; 17-19 по „Г1"	4		177,51
	3	Сетка С8-15 28-12	1	3.900 1-10 1-2-4	
Г3	Поз.	2,5÷9; 11, 12, 14, 17-19 по „Г1"			218,02
	3	Сетка С9-21 28-16	1	3.900 1-10 1-2-5	
	13	Каркас КР5-2	1	-12	
Г4	Поз	2,5-8, 11, 12; 14; 17÷19 по „Г1"			253,37
	3	Сетка С11-24, 28-20	1	3.900 1-10.1-2-6	
	9	Каркас КР2-100	2	-10	
	13	КР5-2	1	-12	
В1	Поз	2,5, 7-9; 11; 12, 14, 17÷19 по „Г1"			246,53
	3	Сетка С9-21 28-16	1	3.900 1-10 1-2-5	
	6	С9-21 28-16	1	-5	
	13	Каркас КР5-2	1	-12	

Исполнение	Поз	Наименование	Кол	Обозначение документа	Масса, кг
В2	Поз	2,5, 7, 8, 11, 12, 14, 17-19 по „Г1"			182,23
	6	Сетка С14-18, 28-16	1	3.900 1-10 1-2-7	
	9	Каркас КР2-100	2	-10	
	13	КР5-2	1	-12	
		Арматура класса AIII по ГОСТ 5781-82			
		Технические условия		ТУ 3.900 1-10 1-3-74	
		Бетон класса В15,	1,7	м³	
		Марка панели 4,3т			

ПС2-42-КГ1, КГ2, КВ2

ПС2-42-КГ3..КГ5, КВ1

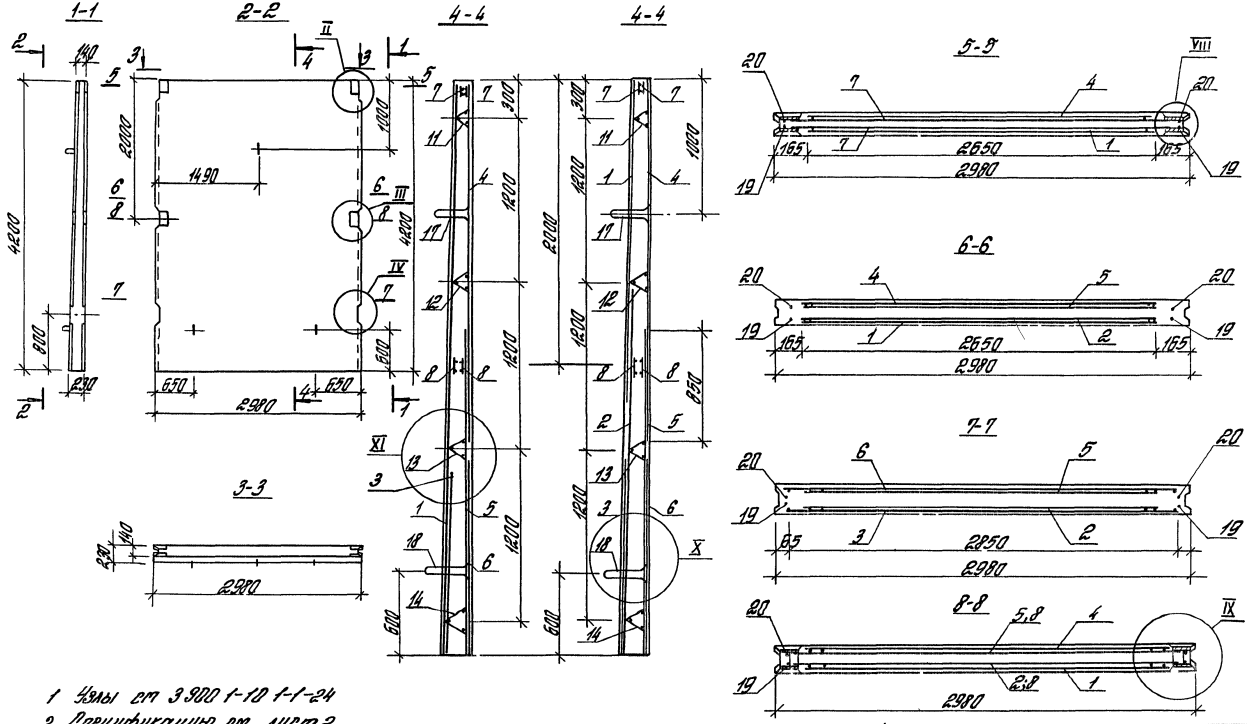

1 Узлы см 3900 1-10 1-1-24
2 Спецификацию см лист 2
3 Сетки поз 1...6 ориентировать выпусками длиной 225мм к верхнему торцу панели
4 Защитный слой до любой арматуры не менее 20мм

Разраб.	Преображенская		
Чертил	Антюфеева		
Провер	Чернотаз		
Н контр	Черномаз		

3900 1-10 1-1-16

Панель стеновая ПС2-42-К

Стадия	Лист	Листов
Р	1	2

ЦНИИПРОМЗДАНИЙ

Инв. № подл. | Подпись и дата | Взам. инв. №

Исполнение	Поз.	Наименование	Кол	Обозначение документа	Масса, кг
Г1	1	Сетка С2-42.26-10	1	3.900.1-10.1-2-2	184,34
	4	С2-27.26-10	1	-2	
	5	С11-24.26-12	1	-6	
	6	С8-15.28-12	1	-4	
	7	Каркас КР1-12а	2	-9	
	8	КР1-12б	2	-9	
	11	КР5-2	1	-12	
	12	КР5-2	1	-12	
	13	КР5-3.5	1	-12	
	14	КР5-3.5	1	-12	
	17	Изделие закладное МН1-16а	1	-13	
	18	МН1-16б	2	-13	
	19	Стержень арматурный ф10 А-III; ℓ=4150, 2.56кг	2	Без чертежа	
	20	ф12 А-III; ℓ=4150, 3.69кг	2	—"—	
Г2	Поз.	1; 4÷8, 11÷14; 17÷20 по „Г1"			200,34
	3	Сетка С3-15.28-10	1	3.900.1-10.1-2-2	
Г3	Поз.	4÷8; 11÷14; 17; 18; 20 по „Г1"			229,67
	1	Сетка С2-27.26-10	1	3.900.1-10.1-2-2	
	2	С11-24.26-12	1	-6	
	3	С8-15.28-12	1	-4	
	19	Стержень арматурный ф12 А-III; ℓ=4150; 3.69кг	2	Без чертежа	
Г4	Поз.	4÷8, 11÷14; 17, 18; 20 по „Г1"			249,71
	1	Сетка С2-27.26-10	1	3.900.1-10.1-2-2	
	2	С11-24.26-14	1	-6	
	3	С8-15.28-14	1	-4	
	19	Стержень арматурный ф14 А-III, ℓ=4150, 5.01кг	2	Без чертежа	
Г5	Поз	4÷8; 11, 12; 14; 17; 18, 20 по „Г1"			287,01
	1	Сетка С2-24.26-10	1	3 900.1-10.1-2-2	
	2	С7-27.26-16	1	-4	
	3	С12-18.28-16	1	-6	
	13	Каркас КР5-2.5	1	-12	
	19	Стержень арматурный ф16 А-III; ℓ=4150; 6.55кг	2	Без чертежа	

Исполнение	Поз	Наименование	Кол.	Обозначение документа	Масса, кг
В1	1	Сетка С2-27.26-10	1	3.900.1-10.1-2-2	269,45
	2	С11-24.26-14	1	-6	
	3	С8-15.28-14	1	-4	
	4	С2-27.26-10	1	-2	
	5	С11-24.26-14	1	-6	
	6	С8-15.28-14	1	-4	
	7	Каркас КР1-12а	2	-9	
	8	КР1-12б	2	-9	
	11	КР5-2	1	-12	
	12	КР5-2.5	1	-12	
	13	КР5-2.5	1	-12	
	14	КР5-3.5	1	-12	
	17	Изделие закладное МН1-16а	1	-13	
	18	МН1-16б	2	-13	
	19	Стержень арматурный ф14 А-III; ℓ=4150; 5.01кг	2	Без чертежа	
	20	ф14 А-III; ℓ=4150, 5.01кг	2	—"—	
В2	Поз.	1, 11÷14; 17; 18; 20 по „В1"			248,62
	1	Сетка С2-42.26-10	1	3.900.1-10.1-2-5	
	4	С2-24.26-10	1	-5	
	5	С7-27.26-14	1	-4	
	6	С8-21.28-18	1	-4	
	8	Каркас КР2-12б	2	-10	
	19	Стержень арматурный ф10 А-III; ℓ=4150; 2.56кг	2	Без чертежа	
		Арматура класса А-III по ГОСТ 5781-82			
		Технические условия	см	3.900.1-10.1-3-ТУ	
		Бетон класса В15, 1.24 м³			
		Масса панели 3.1 т			

Инв. № подл. | Подпись и дата | Взам. инв. №

ПС2-42-КГ1У, КГ2У, КВ2У ПС2-42-КГ3У... КГ5У, КВ1У

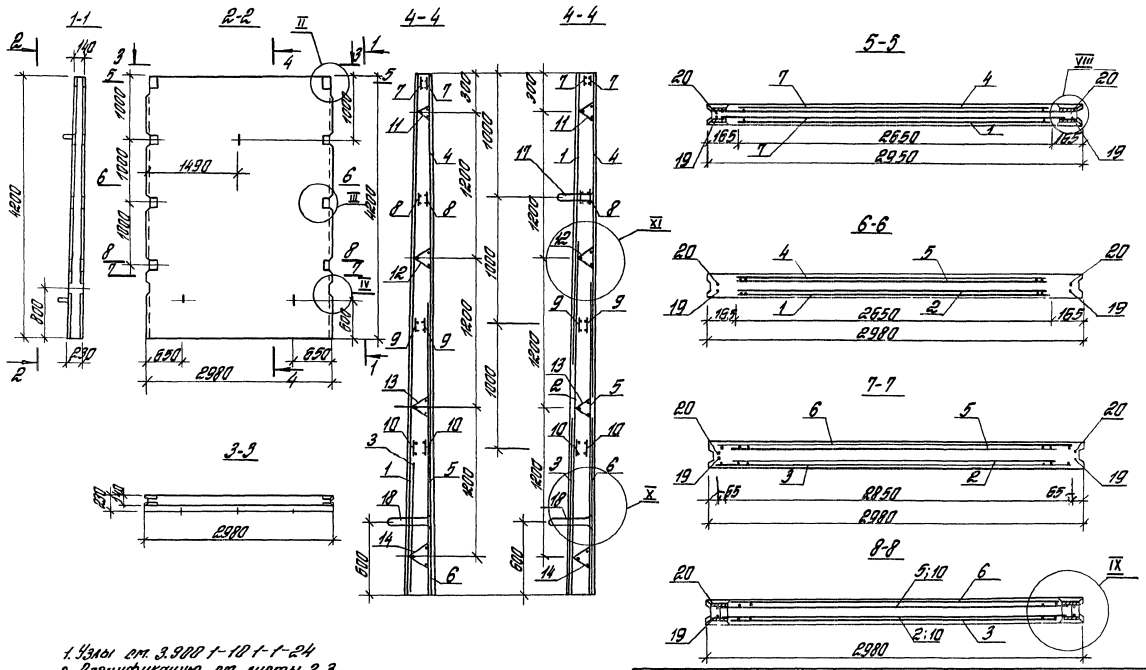

1. Узлы см. 3.900 1-10 1-1-24
2. Спецификацию см. листы 2, 3
3. Сетки поз. 1...6 ориентировать выпусками длиной 225 мм к верхнему торцу панели.
4. Защитный слой до любой арматуры не менее 20 мм.

Разраб.	Преображенская		
Чертил.	Антюфеева		
Провер.	Чернотаз		
Н. контр.	Чернотаз		

3.900.1-10.1-1-17

Панель стеновая ПС2-42-К... У

Стадия	Лист	Листов
Р	1	3

ЦНИИПРОМЗДАНИЙ

Инв. № подл. | Подпись и дата | Взам. инв. №

Исполнение	Поз.	Наименование	Кол.	Обозначение документа	Масса, кг
Г1	1	Сетка С2-42.26-10	1	3.900.1-10.1-2-2	218,58
	4	С2-27.26-10	1	-2	
	5	С11-24.26-12	1	-6	
	6	С8-15.28-12	1	-4	
	7	Каркас КР1-12а	2	-9	
	8	КР1-12а	2	-9	
	9	КР1-12б	2	-9	
	10	КР1-12б	2	-9	
	11	КР5-2	1	-12	
	12	КР5-2	1	-12	
	13	КР5-3,5	1	-12	
	14	КР5-3,5	1	-12	
	17	Изделие закладное МН1-16а	1	-13	
	18	МН1-16б	2	-13	
	19	Стержень арматурный ф10 AIII; ℓ=4150; 2,56кг	2	без чертежа	
	20	ф12 AIII; ℓ=4150; 3,69кг	2	——"——	
Г2	Поз.	1;4÷14;17÷20 по „Г1"			233,98
	3	Сетка С3-15.28-10	1	3.900.1-10.1-2-2	
Г3	Поз.	4÷14;17;18;20 по „Г1"			263,31
	1	Сетка С2-27.26-10	1	3.900.1-10.1-2-2	
	2	С11-24.26-12	1	-6	
	3	С8-15.28-12	1	-4	
	19	Стержень арматурный ф12 AIII; ℓ=4150; 3,69кг	2	без чертежа	
Г4	Поз.	4÷9;11÷14;17;18;20 по „Г1"			284,39
	1	Сетка С2-27.26-10	1	3.900.1-10.1-2-2	
	2	С11-24.26-14	1	-6	
	3	С8-15.28-14	1	-4	
	10	Каркас КР2-12б	2	-10	
	19	Стержень арматурный ф14 AIII; ℓ=4150; 5,01кг	2	без чертежа	

Исполнение	Поз.	Наименование	Кол.	Обозначение документа	Масса, кг
Г5	Поз.	4÷9;11÷14;17;18;20 по „Г1"			321,99
	1	Сетка С2-24.26-10	1	3.900.1-10.1-2-2	
	2	С7-27.26-16	1	-4	
	3	С12-18.28-16	1	-6	
	10	Каркас КР2-12б	2	-10	
	19	Стержень арматурный ф16 AIII; ℓ=4150; 6,53кг	2	без чертежа	
В1	1	Сетка С2-27.26-10	1	3.900.1-10.1-2-2	304,26
	2	С11-24.26-14	1	-6	
	3	С8-15.28-14	1	-4	
	4	С2-27.26-10	1	-2	
	5	С11-24.26-14	1	-6	
	6	С8-15.28-14	1	-4	
	7	Каркас КР1-12а	2	-9	
	8	КР1-12а	2	-9	
	9	КР1-12б	2	-9	
	10	КР2-12б	2	-10	
	11	КР5-2	1	-12	
	12	КР5-2,5	1	-12	
	13	КР5-2,5	1	-12	
	14	КР5-3,5	1	-12	
	17	Изделие закладное МН1-16а	1	-13	
	18	МН1-16б	2	-13	
	19	Стержень арматурный ф14 AIII; ℓ=4150; 5,01кг	2	без чертежа	
	20	ф14 AIII; ℓ=4150; 5,01кг	2	——"——	
		Арматура класса A-III по ГОСТ 5781-82			

Продолжение спецификации см. лист 3.

Исполнение	Поз	Наименование	Кол.	Обозначение документа	Масса, кг
	Поз	7;8,10÷14,17;18;20 по „В1"			
	1	Сетка С2-42.26-10	1	3.900.1-10.1-2-2	
	4	С2-24.26-10	1	-2	
В2	5	С7-27.26-14	1	-4	281,43
	6	С8-21.28-18	1	-4	
	9	Каркас КР2-12Б	2	-10	
	19	Стержень арматурный ф10А III; ℓ=4150; 2,56кг	2	без чертежа	
		Арматура класса А-III		по ГОСТ 5781-82	
		Технические условия		ст. 3.900.1-10.1-3-ТУ	
		Бетон класса В15; 2,29		$м^3$	
		Масса панели 5,7т.			

Исполнение	Поз.	Наименование	Кол.	Обозначение документа	Масса, кг

Инв. № подл. | Подпись и дата | Взам. инв. №

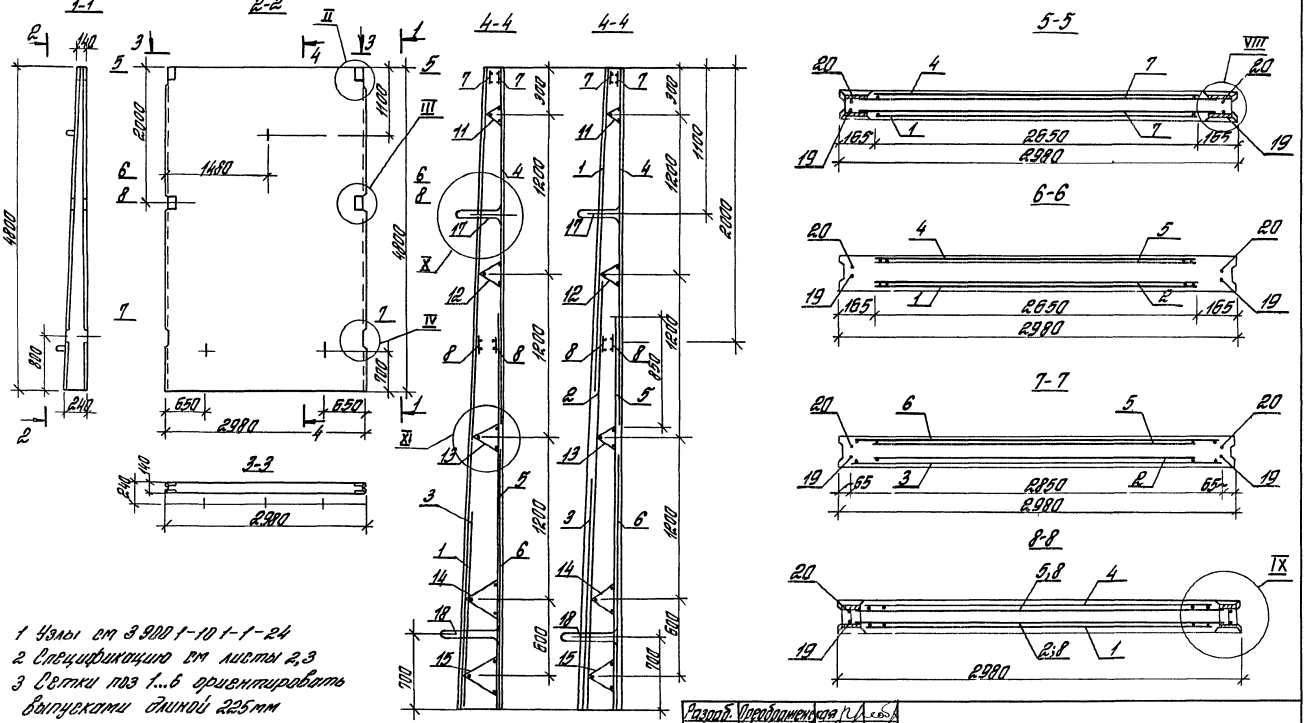

1 Узлы см 3 900 1-10 1-1-24
2 Спецификацию см листы 2,3
3 Сетки поз 1...6 ориентировать выпусками длиной 225мм к верхнему торцу панели
4 Защитный слой до любой арматуры не менее 20мм

Разраб.	Преображенская		
Чертил	Антюфеева		
Провер.	Черномаз		
Н контр.	Черномаз		

3 900. 1-10 1-1-18

Панель стеновая ПС2-48-К

Стадия	Лист	Листов
Р	1	3

ЦНИИПРОМЗДАНИЙ

Инв. № подл. | Подпись и дата | Взам. инв. №

Исполнение	Поз.	Наименование	Кол.	Обозначение документа	Масса, кг
Г1	1	Сетка С2-48.26-10	1	3.900.1-10.1-2-2	270,40
	4	С2-27.26-10	1	-2	
	5	С11-30.26-16	1	-6	
	6	С12-18.28-16	1	-6	
	7	Каркас Кр1-12а	2	-9	
	8	Кр1-12б	2	-9	
	11	Кр5-2	1	-12	
	12	Кр5-2.5	1	-12	
	13	Кр5-2.5	1	-12	
	14	Кр5-4.5	1	-12	
	15	Кр5-5.5	1	-12	
	17	Изделие закладное МН1-18а	1	-13	
	18	МН1-18б	2	-13	
	19	Стержень арматурный ф16 A-III; ℓ=4750; 2.93кг	2	Без чертежа	
	20	ф16 A-III; ℓ=4750; 7.5кг	2	——"——	
Г2	1	Сетка С2-48.26-10	1	3.900.1-10.1-2-2	285,50
	3	С3-15.28-10	1	-2	
	4	С2-27.26-10	1	-2	
	5	С11-30.26-16	1	-6	
	6	С12-18.28-16	1	-6	
	7	Каркас Кр1-12а	2	-9	
	8	Кр1-12б	2	-9	
	11	Кр5-2	1	-12	
	12	Кр5-2.5	1	-12	
	13	Кр5-2.5	1	-12	
	14	Кр5-3.5	1	-12	
	15	Кр5-3.5	1	-12	
	17	Изделие закладное МН1-18а	1	-13	
	18	МН1-18б	2	-13	
	19	Стержень арматурный ф10 A-III; ℓ=4750; 2.93кг	2	Без чертежа	
	20	ф16 A-III; ℓ=4750; 7.5кг	2	——"——	

Исполнение	Поз.	Наименование	Кол.	Обозначение документа	Масса, кг
	Поз.	4÷8; 11÷15; 17; 18; 20 по „Г2"	"		
Г3	1	Сетка С2-30.26-10	1	3.900.1-10.1-2-2	320,78
	2	С7-27.26-12	1	-4	
	3	С12-18.28-12	1	-6	
	19	Стержень арматурный ф12 A-III; ℓ=4750; 4.22кг	2	Без чертежа	
	Поз.	4÷8; 11÷15; 17; 18; 20 по „Г2"			
Г4	1	Сетка С2-30.26-10	1	3.900.1-10.1-2-2	344,12
	2	С7-27.26-14	1	-4	
	3	С12-18.28-14	1	-6	
	19	Стержень арматурный ф14 A-III; ℓ=4750; 5.74кг	2	Без чертежа	
	Поз.	4÷8; 11÷15; 17; 18; 20 по „Г2"			
Г5	1	Сетка С2-27.26-10	1	3.900.1-10.1-2-2	389,09
	2	С11-30.26-16	1	-6	
	3	С8-21.28-16	1	-4	
	19	Стержень арматурный ф16 A-III; ℓ=4750; 7.5кг	2	Без чертежа	
	Поз.	4÷8; 11÷15; 17; 18; 20 по „Г2"			
Г6	1	Сетка С2-24.26-10	1	3.900.1-10.1-2-2	441,22
	2	С7-33.26-18	1	-4	
	3	С14-24.28-18	1	-7	
	19	Стержень арматурный ф18 A-III; ℓ=4750; 9.49кг	2	Без чертежа	
		Арматура класса A-III по ГОСТ 5781-82			

Продолжение спецификации см. лист 3.

3.900.1-10.1-1-18 Лист 2

Исполнение	Поз.	Наименование	Кол.	Обозначение документа	Масса, кг
	1	Сетка С2-24.26-10	1	3.900.1-10.1-2-2	
	2	С7-33.26-16	1	-4	
	3	С14-24.28-18	1	-7	
	4	С2-24.26-10	1	-2	
	5	С7-33.26-16	1	-4	
	6	С14-24.28-18	1	-7	
В1	7	Каркас КР1-12а	2	-9	454,36
	8	КР1-12б	2	-9	
	11	КР5-2	1	-12	
	12	КР5-2.5	1	-12	
	13	КР5-2.5	1	-12	
	14	КР5-3.5	1	-12	
	15	КР5-3.5	1	-12	
	17	Изделие закладное МН1-18а	1	-13	
	18	МН1-18б	2	-13	
	19	Стержень арматурный ф16 AIII; ℓ=4750; 7,5кг	2	без чертежа	
	20	ф16 AIII; ℓ=4750; 7,5кг	2	——— " ———	
		Арматура класса AIII по ГОСТ 5781-82			
		Технические условия см. 3.900.1-10.1-3-14			
		Бетон класса В15; 2,69 м³			
		Масса панели 6,7т			

Исполнение	Поз.	Наименование	Кол.	Обозначение документа	Масса, кг

Инв.№ подл. | Подпись и дата | Взам. инв.№

ПСг-48-КГ1У, КГ2У

ПСг-48-КГ3У... КГ6У, КВ1У

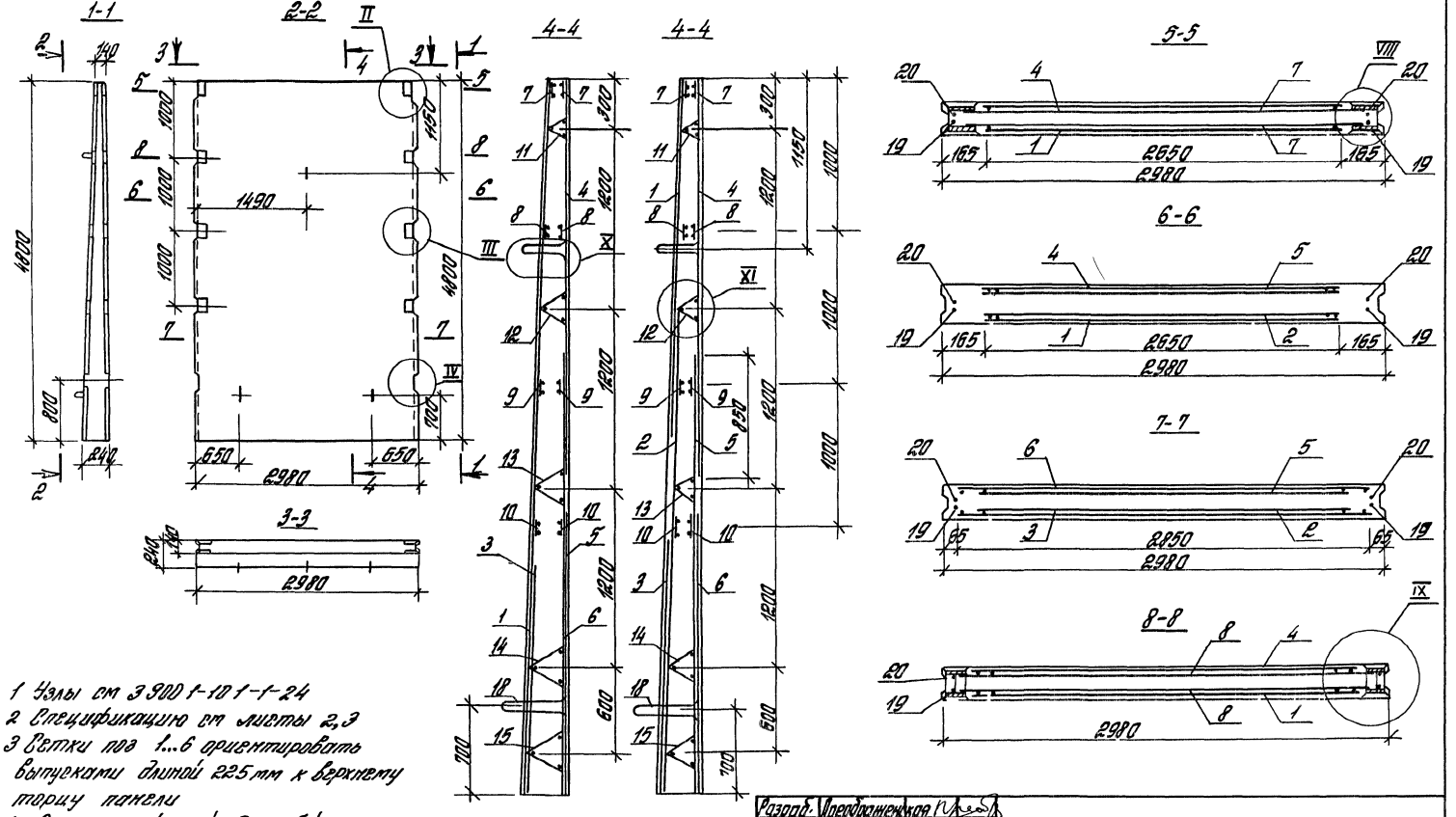

1 Узлы см 3.900.1-10.1-1-24

2 Спецификацию см листы 2,3

3 Сетки поз 1...6 ориентировать выпусками длиной 225мм к верхнему торцу панели

4 Защитный слой до любой арматуры не менее 20мм

Разраб.	Преображенская		
Чертил	Янтыкаева		
Провер.	Чернатаз		
Н.контр.	Чернатаз		

3.900.1-10.1-1-19

Панель стеновая ПСг-48-к У

Стадия	Лист	Листов
Р	1	3

ЦНИИПромзданий

Инв. № подл. | Подпись и дата | Взам. инв. №

Исполнение	Поз.	Наименование	Кол.	Обозначение документа	Масса, кг
Г1	1	Сетка С2-48.26-10	1	3.900.1-10.1-2-2	305,08
	4	С2-27.26-10	1	-2	
	5	С11-30.26-16	1	-6	
	6	С12-18.28-16	1	-6	
	7	Каркас Кр1-12а	2	-9	
	8	Кр1-12а	2	-9	
	9	Кр1-12б	2	-9	
	10	Кр2-12б	2	-10	
	11	Кр5-2	1	-12	
	12	Кр5-2,5	1	-12	
	13	Кр5-2,5	1	-12	
	14	Кр5-4,5	1	-12	
	15	Кр5-5,5	1	-12	
	17	Изделие закладное МН1-18а	1	-13	
	18	МН1-18б	2	-13	
	19	Стержень арматурный ф10,А III; ℓ=4750; 2,93кг	2	без чертежа	
	20	ф16,А III; ℓ=4750; 7,5кг	2	——— " ———	

Исполнение	Поз.	Наименование	Кол.	Обозначение документа	Масса, кг
Г2	1	Сетка С2-48.26-10	1	3.900.1-10.1-2-2	320,18
	3	С3-15.28-10	1	-2	
	4	С2-27.26-10	1	-2	
	5	С11-30.26-16	1	-6	
	6	С12-18.28-16	1	-6	
	7	Каркас Кр1-12а	2	-9	
	8	Кр1-12а	2	-9	
	9	Кр1-12б	2	-9	
	10	Кр2-12б	2	-10	
	11	Кр5-2	1	-12	
	12	Кр5-2,5	1	-12	
	13	Кр5-2,5	1	-12	
	14	Кр5-3,5	1	-12	
	15	Кр5-3,5	1	-12	
	17	Изделие закладное МН1-18а	1	-13	
	18	МН1-18б	2	-13	
	19	Стержень арматурный ф10,А III; ℓ=4750; 2,93кг	2	без чертежа	
	20	ф16,А III; ℓ=4750; 7,5кг	2	——— " ———	
Г3	Поз.	4÷15; 17; 18; 20 по „Г2"			355,46
	1	Сетка С2-30.28-10	1	3.900.1-10.1-2-2	
	2	С7-27.26-12	1	-4	
	3	С12-18.28-12	1	-6	
	19	Стержень арматурный ф12,А III; ℓ=4750; 4,22кг	2	без чертежа	
Г4	Поз.	4÷15; 17; 18; 20 по „Г2"			378,80
	1	Сетка С2-30.26-10	1	3.900.1-10.1-2-2	
	2	С7-27.26-14	1	-4	
	3	С12-18.28-14	1	-6	
	19	Стержень арматурный ф14,А III; ℓ=4750; 5,74кг	2	без чертежа	

Инв. № подл. | Подпись и дата | Взам. инв. №

Продолжение спецификации см. лист 3.

Исполнение	Поз.	Наименование	Кол	Обозначение документа	Масса, кг
	Поз.	4÷15, 17, 18, 20 по „Г2"			
	1	Сетка С2-27 26-10	1	3.900.1-101-2-2	
Г5	2	С11-30.26-16	1	-6	423,77
	3	С8-21 28-16	1	-4	
	19	Стержень арматурный ф16 AIII; ℓ=4750; 7.5кг	2	без чертежа	
	Поз.	4÷10; 11-15, 17, 18, 20 по „Г2"			
	1	Сетка С2-24 26-10	1	3.900.1-10.1-2-2	
Г6	2	С7-33.26-18	1	-4	475,90
	3	С14-24 28-18	1	-7	
	19	Стержень арматурный ф18 AIII; ℓ=4750; 9.49кг	2	без чертежа	
	1	Сетка С2-24 26-10	1	3 900 1-10.1-2-2	
	2	С7-33.26-16	1	-4	
	3	С14-24.28-18	1	-7	
	4	С2-24.26-10	1	-2	
	5	С7-33.26-16	1	-4	
	6	С14-24 28-18	1	-7	
	7	Каркас Кр1-12а	2	-9	
	8	Кр1-12а	2	-9	
В1	9	Кр1-12б	2	-9	489,04
	10	Кр2-12б	2	-10	
	11	Кр5-2	1	-12	
	12	Кр5-2 б	1	-12	
	13	Кр5-2.5	1	-12	
	14	Кр5-3,5	1	-12	
	15	Кр5-3,5	1	-12	
	17	Изделие закладное МН1-18а	1	-13	
	18	МН1-18б	2	-13	
	19	Стержень арматурный ф16 AIII; ℓ=4750, 7.5 кг	2	без чертежа	
	20	ф16 AIII; ℓ=4750, 7.5 кг	2	——— " ———	
		Арматура класса AIII по ГОСТ 5781-82			
		Технические условия		см 3.900.1-10.1-3-14	

Исполнение	Поз.	Наименование	Кол	Обозначение документа	Масса, кг
		Бетон класса В15; 2,69 м³			
		Масса панели 6.7т			

Инв. № подл. | Подпись и дата | Взам. инв. №

3.900-3.1-10.1-1-19 Лист 3

ПС2-54-КГ1, КГ2 ПС2-54-КГ3...КГ6, КВ1

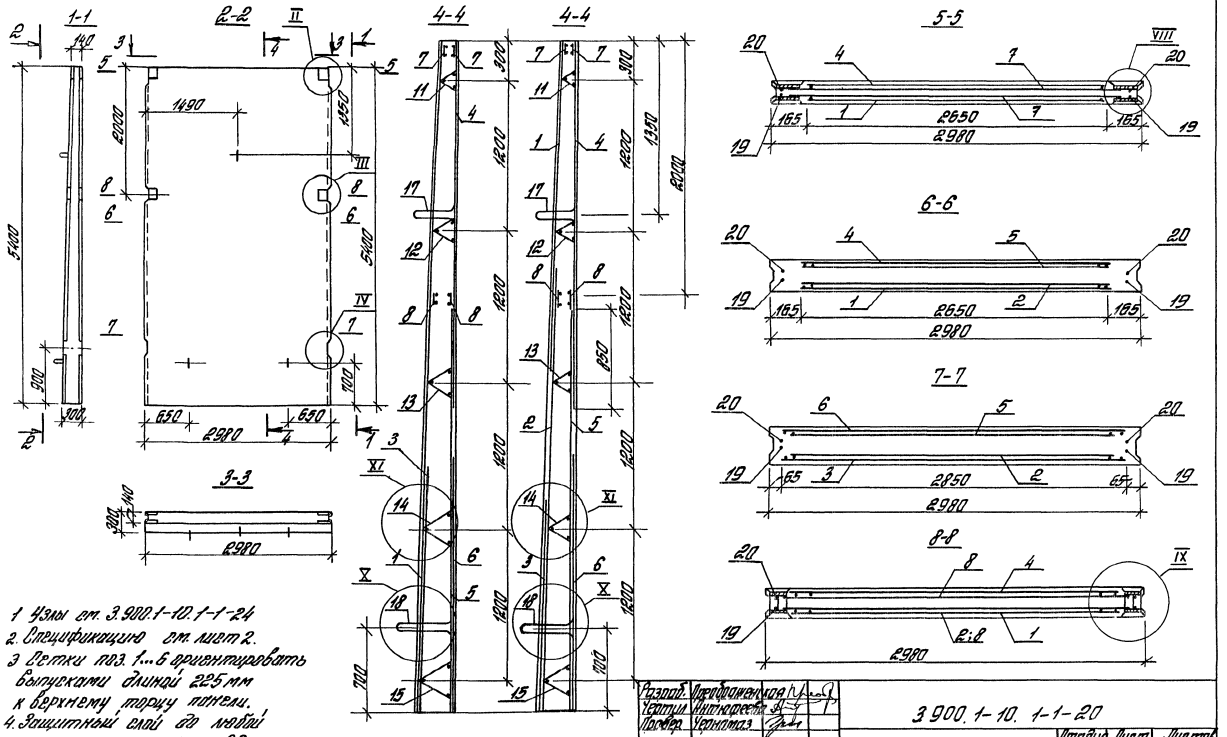

1 Узлы см. 3.900.1-10.1-1-24
2. Спецификацию см. лист 2.
3 Сетки поз. 1...6 ориентировать выпусками длиной 225 мм к верхнему торцу панели.
4. Защитный слой до любой арматуры не менее 20 мм.

Разраб.	Преображенская		
Чертил	Антифеева		
Провер.	Черномаз		
Н. контр.	Черномаз		

3.900.1-10. 1-1-20

Панель стеновая ПС2-54-К...

Стадия	Лист	Листов
Р	1	2

ЦНИИПРОМЗДАНИЙ

Инв. № подл. | Подпись и дата | Взам. инв. №

24394-02 SS

Исполнение	Поз.	Наименование	Кол.	Обозначение документа	Масса, кг
Г1	1	Сетка С2-54.26-10	1	3.900.1-10.1-2-2	303,18
	4	С2-33.26-10	1	-2	
	5	С11-30.26-16	1	-6	
	6	С8-21.28-16	1	-4	
	7	Каркас КР1-14а	2	-9	
	8	КР1-14б	2	-9	
	11	КР5-2	1	-12	
	12	КР5-2,5	1	-12	
	13	КР5-3,5	1	-12	
	14	КР5-4,5	1	-12	
	15	КР5-5,5	1	-12	
	17	Изделие закладное МН1-20а	1	-13	
	18	МН1-20б	2	-13	
	19	Стержень арматурный ф10 А-III; ℓ=5350; 3,3кг	2	без чертежа	
	20	ф16 А-III; ℓ=5350; 8,44кг	2	——— " ———	
Г2	Поз.	1;4÷8; 11÷15; 17÷20 по „Г1"			324,95
	3	Сетка С3-21.28-10	1	3.900.1-10.1-2-2	
Г3	Поз.	4÷8; 11÷15; 17; 18; 20 по „Г1"			365,34
	1	Сетка С2-33.26-10	1	3.900.1-10.1-2-2	
	2	С11-30.26-12	1	-6	
	3	С12-24.28-12	1	-6	
	19	Стержень арматурный ф12 А-III; ℓ=5350; 4,75кг	2	без чертежа	
Г4	Поз.	4÷8; 11÷15; 17; 18; 20 по „Г1"			393,17
	1	Сетка С2-33.26-10	1	3.900.1-10.1-2-2	
	2	С11-30.26-14	1	-6	
	3	С12-24.28-14	1	-6	
	19	Стержень арматурный ф14 А-III; ℓ=5350; 6,46кг	2	без чертежа	
Г5	Поз.	4÷8; 11÷15; 17; 18; 20 по „Г1"			450,66
	1	Сетка С2-30.26-10	1	3.900.1-10.1-2-2	
	2	С7-33.26-16	1	-4	
	3	С12-24.28-18	1	-6	
	19	Стержень арматурный ф16 А-III; ℓ=5350; 8,44кг	2	без чертежа	

Исполнение	Поз.	Наименование	Кол.	Обозначение документа	Масса, кг
Г6	Поз.	4÷7; 11÷15; 17; 18; 20 по „Г1"			498,88
	1	Сетка С2-27.26-10	1	3.900.1-10.1-2-2	
	2	С11-36.26-18	1	-6	
	3	С12-24.28-20	1	-6	
	8	Каркас КР2-14б	2	-10	
	19	Стержень арматурный ф18 А-III; ℓ=5350; 10,69кг	2	без чертежа	
В1	1	Сетка С2-27.26-10	1	3.900.1-10.1-2-2	518,89
	2	С11-36.26-18	1	-6	
	3	С8-21.28-18	1	-4	
	4	С2-27.26-10	1	-2	
	5	С11-36.26-18	1	-6	
	6	С8-21.28-18	1	-4	
	7	Каркас КР1-14а	2	-9	
	8	КР2-14б	2	-10	
	11	КР5-2	1	-12	
	12	КР5-2.5	1	-12	
	13	КР5-3.5	1	-12	
	14	КР5-4.5	1	-12	
	15	КР5-5.5	1	-12	
	17	Изделие закладное МН1-20а	1	-13	
	18	МН1-20б	2	-13	
	19	Стержень арматурный ф18 А-III; ℓ=5350; 10,69кг	2	без чертежа	
	20	ф18 А-III; ℓ=5350; 10,69кг	2	——— " ———	
		Арматура класса А-III по ГОСТ 5781-82			
		Технические условия см. 3.900.1-10.1-3-ТУ			
		Бетон класса В15; 3,5 м³			
		Масса панели 8,8т			

Инв. № подл. | Подпись и дата | Взам. инв. №

ПС2-54-КГ1У, КГ2У

ПС2-54-КГ3У...КГ6У, КВ1У

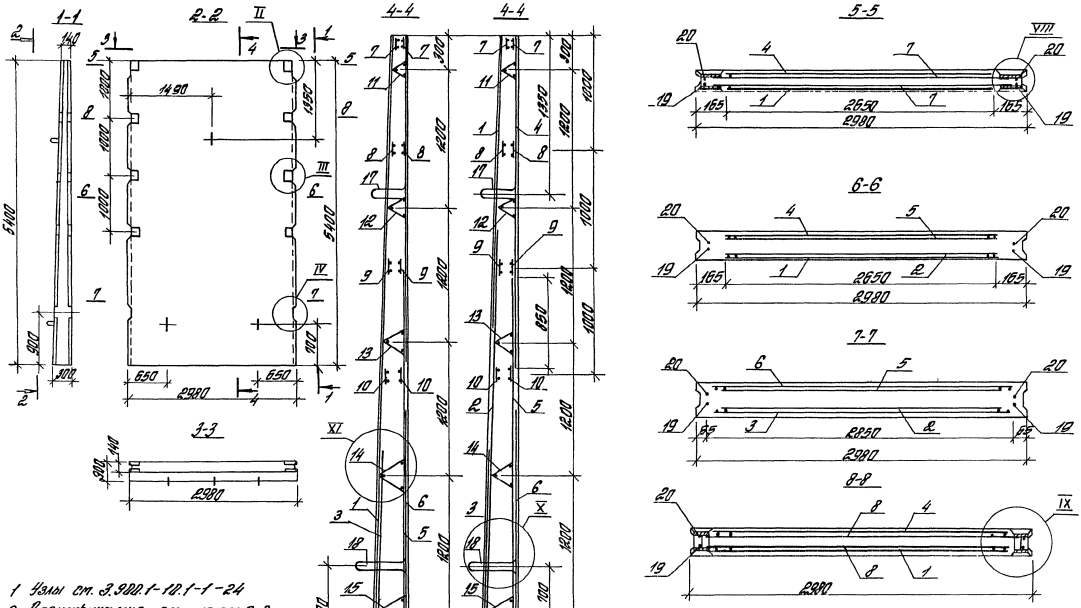

1 Узлы см. 3.900.1-10.1-1-24
2 Спецификацию см. листы 2,3
3 Сетки поз. 1...6 ориентировать выпусками длиной 225мм. к верхнему торцу панели.
4. Защитный слой до любой арматуры не менее 20мм.

Разраб.	Преображенская		
Чертил	Янтюфеева		
Проверил	Чернотаз		
Н. контр.	Чернотаз		

3.900.1-10.1-1-21

Панель стеновая ПС2-54-К... У

Стадия	Лист	Листов
Р	1	9

ЦНИИПРОМЗДАНИЙ

Инв. № подл. | Подпись и дата | Взам. инв. №

24394-02 57

Исполнение	Поз.	Наименование	Кол.	Обозначение документа	Масса, кг
Г1	1	Сетка С2-54.26-10	1	3.900.1-10.1-2-2	344,18
	4	С2-33.26-10	1	-2	
	5	С11-30.26-16	1	-6	
	6	С8-21.28-16	1	-4	
	7	Каркас кр1-14а	2	-9	
	8	кр1-14а	2	-9	
	9	кр1-14б	2	-9	
	10	кр1-14б	2	-9	
	11	кр5-2	1	-12	
	12	кр5-2.5	1	-12	
	13	кр5-3.5	1	-12	
	14	кр5-4.5	1	-12	
	15	кр5-5.5	1	-12	
	17	Изделие закладное МН1-20а	1	-13	
	18	МН1-20б	2	-13	
	19	Стержень арматурный ф10 А-III; ℓ=5350; 3.3кг	2	без чертежа	
	20	ф16 А-III; ℓ=5350; 8.44кг	2	——— // ———	
Г2	Поз.	1; 4÷15; 17÷20 по „Г1"			365,95
	3	Сетка С3-21.28-10	1	3.900.1-10.1-2-2	
Г3	Поз.	4÷15; 17; 18; 20 по „Г1"			406,34
	1	Сетка С2-33.26-10	1	3.900.1-10.1-2-2	
	2	С11-30.26-12	1	-6	
	3	С12-24.28-12	1	-6	
	19	Стержень арматурный ф12 А-III; ℓ=5350; 4.75кг	2	без чертежа	
Г4	Поз.	4÷15; 17; 18; 20 по „Г1"			434,17
	1	Сетка С2-33.26-10	1	3.900.1-10.1-2-2	
	2	С11-30.28-14	1	-6	
	3	С12-24.28-14	1	-6	
	19	Стержень арматурный ф14 А-III; ℓ=5350; 6.48кг	2	без чертежа	

Исполнение	Поз.	Наименование	Кол.	Обозначение документа	Масса, кг
Г5	Поз.	4÷15; 17; 18; 20 по „Г1"			491,66
	1	Сетка С2-30.26-10	1	3.900.1-10.1-2-2	
	2	С7-33.26-16	1	-4	
	3	С12-24.28-18	1	-6	
	19	Стержень арматурный ф16 А-III; ℓ=5350; 8.44кг	2	без чертежа	
Г6	Поз.	4÷8; 11÷15; 17; 18; 20 по „Г1"			540,92
	1	Сетка С2-27.26-10	1	3.900.1-10.1-2-2	
	2	С11-36.26-18	1	-6	
	3	С12-24.28-20	1	-6	
	9	Каркас кр2-14б	2	-10	
	10	кр2-14б	2	-10	
	19	Стержень арматурный ф18 А-III; ℓ=5350; 10.69кг	2	без чертежа	
		Арматура класса	А-III по ГОСТ 5781-	82	

Продолжение спецификации см. лист 3.

3.900.1-10.1-1-21

Лист 2

Инв. № подл. | Подпись и дата | Взам. инв. №

Исполнение	Поз.	Наименование	Кол.	Обозначение документа	Масса, кг
В1	1	Сетка С2-27.26-10	1	3.900.1-10.1-2-2	560,93
	2	С11-36.26-18	1	-6	
	3	С8-21.28-18	1	-4	
	4	С2-27.26-10	1	-2	
	5	С11-36.26-18	1	-6	
	6	С8-21.28-18	1	-4	
	7	Каркас КР1-14а	2	-9	
	8	КР1-14д	2	-9	
	9	КР2-14б	2	-10	
	10	КР2-14б	2	-10	
	11	КР5-2	1	-12	
	12	КР5-2.5	1	-12	
	13	КР5-3.5	1	-12	
	14	КР5-4.5	1	-12	
	15	КР5-5.5	1	-12	
	17	Изделие закладное МН1-20а	1	-13	
	18	МН1-20б	2	-13	
	19	Стержень арматурный ϕ18 А-III; ℓ=5350; 10.69кг	2	без чертежа	
	20	ϕ18 А-III; ℓ=5350; 10.69кг	2	——— " ———	
		Арматура класса А-III		по ГОСТ 5781-82	
		Технические условия		см. 3.900.1-10.1-3-ТУ	
		Бетон класса В15; 3,5 м³			
		Масса панели 8,8 т			

Исполнение	Поз.	Наименование	Кол.	Обозначение документа	Масса, кг

Инв. № подл. | Подпись и дата | Взам. инв. №

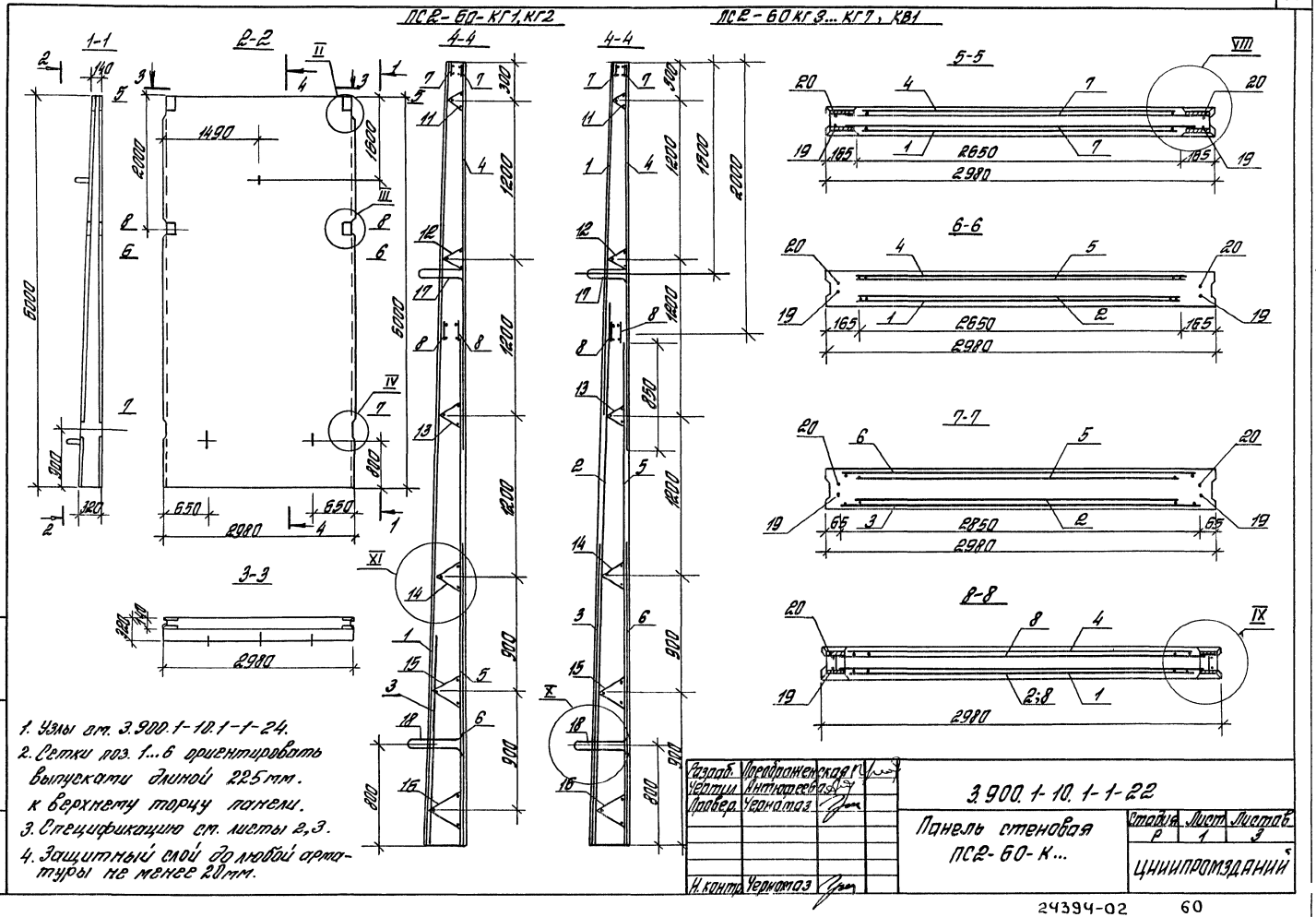

1. Узлы см. 3.900.1-10.1-1-24.
2. Сетки поз. 1...6 ориентировать выпусками длиной 225 мм. к верхнему торцу панели.
3. Спецификацию см. листы 2,3.
4. Защитный слой до любой арматуры не менее 20 мм.

Разраб.	Преображенская		
Чертил	Антюфеева		
Провер.	Черномаз		
Н. контр.	Черномаз		

3.900.1-10.1-1-22

Панель стеновая ПС2-60-К...

Стадия	Лист	Листов
Р	1	3

ЦНИИПРОМЗДАНИЙ

Инв. № подл. | Подпись и дата | Взам. инв. №

Исполнение	Поз	Наименование	Кол.	Обозначение документа	Масса, кг
Г1	1	Сетка С2-60.26-10	1	3.900.1-10.1-2-2	389,81
	4	С2-30.26-10	1	-2	
	5	С7-39.26-18	1	-4	
	6	С12-24.28-18	1	-6	
	7	Каркас КР1-14п	2	-9	
	8	КР1-14б	2	-9	
	11	КР5-2	1	-12	
	12	КР5-2.5	1	-12	
	13	КР5-3.5	1	-12	
	14	КР5-4.5	1	-12	
	15	КР5-5.5	1	-12	
	16	КР5-5.5	1	-12	
	17	Изделие закладное МН1-22а	1	-13	
	18	МН1-22б	2	-13	
	19	Стержень арматурный ф10 А-III; ℓ=5950; 3,67кг	2	Без чертежа	
	20	ф18 А-III, ℓ=5950, 11,39кг	2	——— " ———	
Г2	Поз.	1÷4÷8; 11÷20 по „Г1"			414,84
	3	Сетка С3-24.28-10	1	3.900.1-10.1-2-2	
Г3	Поз.	4÷8; 11÷18; 20 по „Г1"			453,03
	1	Сетка С2-36.26-10	1	3.900.1-10.1-2-2	
	2	С7-33.26-12	1	-4	
	3	С12-24.28-12	1	-6	
	19	Стержень арматурный ф12 А-III; ℓ=5950; 5,28кг	2	Без чертежа	
Г4	Поз	4÷8, 11÷18; 20 по „Г1"			482,66
	1	Сетка С2-36.26-10	1	3.900.1-10.1-2-2	
	2	С7-33.26-14	1	-4	
	3	С12-24.28-14	1	-6	
	19	Стержень арматурный ф14 А-III, ℓ=5950, 7,19кг	2	Без чертежа	

Исполнение	Поз	Наименование	Кол.	Обозначение документа	Масса, кг
Г5	Поз.	4÷8; 11÷18, 20 по „Г1"			528,92
	1	Сетка С2-33.26-10	1	3.900.1-10.1-2-2	
	2	С11-36.26-16	1	-6	
	3	С12-24.28-16	1	-6	
	19	Стержень арматурный ф16 А-III; ℓ=5950; 9,39кг	2	Без чертежа	
Г6	Поз	4÷8, 11÷18, 20 по „Г1"			574,99
	1	Сетка С2-30.26-10	1	3.900.1-10.1-2-2	
	2	С7-39.26-18	1	-4	
	3	С12-24.28-18	1	-6	
	19	Стержень арматурный ф18 А-III; ℓ=5950; 11,39кг	2	Без чертежа	
Г7	Поз	4÷7; 11÷18; 20 по „Г1"			635,79
	1	Сетка С2-27.26-10	1	3.900.1-10.1-2-2	
	2	С13-42.26-20	1	-7	
	3	С14-24.28-20	1	-7	
	8	Каркас КР2-14б	2	-10	
	19	Стержень арматурный ф20 А-III; ℓ=5950; 14,67кг	2	Без чертежа	
Г8	Поз	4÷7; 11-18, 20 по „Г1"			701,21
	1	Сетка С2-27.26-10	1	3.900.1-10.1-2-2	
	2	С13-42.26-22	1	-7	
	3	С14-24.28-22	1	-7	
	8	Каркас КР2-14б	2	-10	
	19	Стержень арматурный ф22 А-III; ℓ=5950, 17,75кг	2	Без чертежа	
		Арматура класса А-III		по ГОСТ 5781-82	

Инв. № подл. | Подпись и дата | Взам. инв. №

Продолжение спецификации см. лист 3

3.900.1-10.1-1-22

Лист 2

Исполнение	Поз	Наименование	Кол.	Обозначение документа	Масса, кг
	1	Сетка С2-27.26-10	1	3.900.1-10.1-2-2	
	2	С13-42.26-20	1	-7	
	3	С14-24.28-20	1	-7	
	4	С2-27.26-10	1	-2	
	5	С13-42.26-20	1	-7	
	6	С14-24.28-20	1	-7	
	7	Каркас КР1-14а	2	-9	
	8	КР2-14б	2	-10	
В1	11	КР5-2	1	-12	695,55
	12	КР5-2.5	1	-12	
	13	КР5-3.5	1	-12	
	14	КР5-4.5	1	-12	
	15	КР5-5.5	1	-12	
	16	КР5-5.5	1	-12	
	17	Изделие закладное МН1-22а	1	-13	
	18	МН1-22б	2	-13	
	19	Стержень арматурный Ф20 А-III; ℓ=5950; 14,67кг	2	без чертежа	
	20	Ф20 А-III; ℓ=5950; 14,67кг	2	——— " ———	
		Арматура класса А-III		по ГОСТ 5781-82	
		Технические условия		см. 3.900.1-10.1-3-ТУ	
		Бетон класса В15; 4,07 м³			
		Масса панели 10,2 т			

Исполнение	Поз	Наименование	Кол.	Обозначение документа	Масса, кг

Инв. № подл. | Подпись и дата | Взам. инв. №

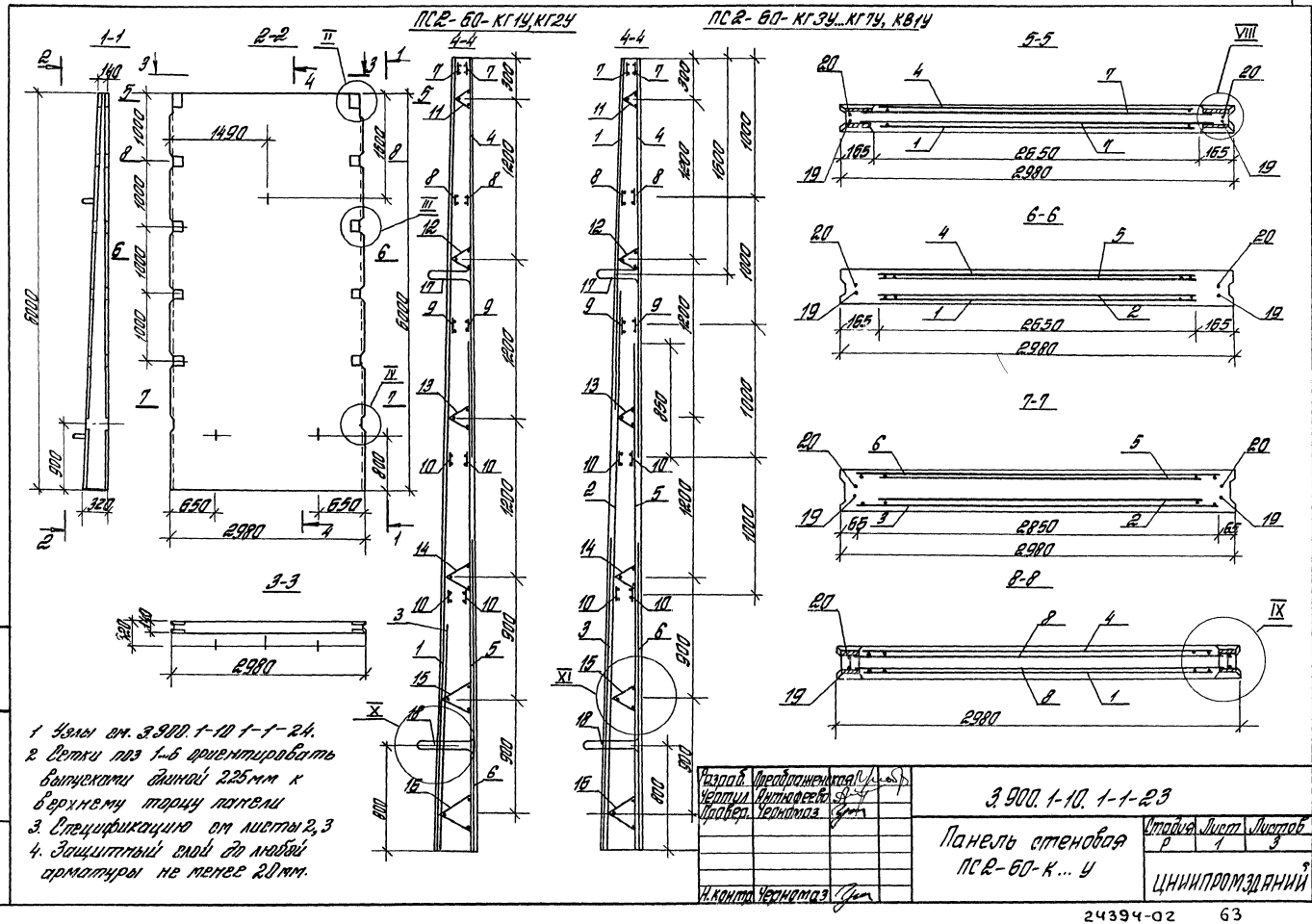
ПС2-60-КГ1У,КГ2У
ПС2-60-КГ3У...КГ7У, КВ1У
1-1
2-2
3-3
4-4
5-5
6-6
7-7
8-8
1490
2980
2650
2850
6000
900
1000
1200
1600
800
850
320
140
165
65
1 Узлы см. 3.900.1-10 1-1-24.
2 Сетки поз 1...6 ориентировать выпусками длиной 225мм к верхнему торцу панели
3. Спецификацию см листы 2,3
4. Защитный слой до любой арматуры не менее 20мм.
Разраб. Преображенская
Чертил. Антюфеева
Провер. Черномаз
Н.контр. Черномаз
3.900.1-10. 1-1-23
Панель стеновая ПС2-60-К... У
Стадия Р
Лист 1
Листов 3
ЦНИИПРОМЗДАНИЙ
Инв. № подл. Подпись и дата Взам.инв.№

Исполнение	Поз.	Наименование	Кол.	Обозначение документа	Масса, кг
Г1	1	Сетка С2-60.26-10	1	3.900.1-10.1-2-2	453,39
	4	С2-30.26-10	1	-2	
	5	С7-39.26-18	1	-4	
	6	С12-24.28-18	1	-6	
	7	Каркас кр1-14а	2	-9	
	8	кр1-14а	2	-9	
	9	кр1-14б	2	-9	
	10	кр2-14б	4	-10	
	11	кр5-2	1	-12	
	12	кр5-2.5	1	-12	
	13	кр5-3.5	1	-12	
	14	кр5-4.5	1	-12	
	15	кр5-5.5	1	-12	
	16	кр5-5.5	1	-12	
	17	Изделие закладное МН1-22а	1	-13	
	18	МН1-22б	2	-13	
	19	Стержень арматурный ф10 А-III; ℓ=5950; 3.67кг	2	без чертежа	
	20	ф18 А-III; ℓ=5950; 11.89кг	2	——"——	
Г2	Поз.	1; 4÷20 по „Г1"			478,42
	3	Сетка С3-24.28-10	1	3.900.1-10.1-2-2	
Г3	Поз.	4÷18; 20 по „Г1"			516,61
	1	Сетка С2-36.26-10	1	3.900.1-10.1-2-2	
	2	С7-33.26-12	1	-4	
	3	С12-24.28-12	1	-6	
	19	Стержень арматурный ф12 А-III; ℓ=5950; 5.28кг	2	без чертежа	
Г4	Поз.	4÷18; 20 по „Г1"			546,24
	1	Сетка С2-36.26-10	1	3.900.1-10.1-2-2	
	2	С7-33.26-14	1	-4	
	3	С12-24.28-14	1	-6	
	19	Стержень арматурный ф14 А-III; ℓ=5950; 7.19кг	2	без чертежа	
Г5	Поз.	4÷18; 20 по „Г1"			592,50
	1	Сетка С2-33.26-10	1	3.900.1-10.1-2-2	
	2	С11-36.26-16	1	-6	
	3	С12-24.28-16	1	-6	
	19	Стержень арматурный ф16 А-III; ℓ=5950; 9.39кг	2	без чертежа	
Г6	Поз.	4÷18; 20 по „Г1"			638,57
	1	Сетка С2-30.26-10	1	3.900.1-10.1-2-2	
	2	С7-39.26-18	1	-4	
	3	С12-24.28-18	1	-6	
	19	Стержень арматурный ф18 А-III; ℓ=5950; 11.89кг	2	без чертежа	
Г7	Поз.	4÷8; 10÷18; 20 по „Г1"			699,37
	1	Сетка С2-27.26-10	1	3.900.1-10.1-2-2	
	2	С13-42.26-20	1	-7	
	3	С14-24.28-20	1	-7	
	9	Каркас кр2-14б	2	-10	
	19	Стержень арматурный ф20 А-III; ℓ=5950; 14.67кг	2	без чертежа	
Г8	Поз.	4÷8; 10÷18; 20 по „Г1"			764,79
	1	Сетка С2-27.26-10	1	3.900.1-10.1-2-2	
	2	С13-42.26-22	1	-7	
	3	С14-24.28-22	1	-7	
	9	Каркас кр2-14б	2	-10	
	19	Стержень арматурный ф22 А-III; ℓ=5950; 17.75кг	2	без чертежа	
		Арматура класса А-III		по ГОСТ 5781-82	

Продолжение спецификации см. лист 3

Исполнение	Поз.	Наименование	Кол.	Обозначение документа	Масса, кг
В1	1	Сетка С2-27.26-10	1	3.900.1-10.1-2-2	753,13
	2	С13-42.26-20	1	-7	
	3	С14-24.28-20	1	-7	
	4	С2-27.26-10	1	-2	
	5	С13-42.26-20	1	-7	
	6	С14-24.28-20	1	-7	
	7	Каркас КР1-14а	2	-9	
	8	КР1-14а	2	-9	
	9	КР2-14б	2	-10	
	10	КР2-14б	4	-10	
	11	КР5-2	1	-12	
	12	КР5-2.5	1	-12	
	13	КР5-3.5	1	-12	
	14	КР5-4.5	1	-12	
	15	КР5-5.5	1	-12	
	16	КР5-5.5	1	-12	
	17	Изделие закладное МН1-22а	1	-13	
	18	МН1-22б	2	-13	
	19	Стержень арматурный ф20 A III; ℓ=5950; 14,67кг	2	без чертежа	
	20	ф20 A III; ℓ=5950; 14,67кг	2	——— " ———	
		Арматура класса A III по ГОСТ 5781-82			
		Технические условия см. 3.900.1-10.1-3-ТУ			
		Бетон класса В15, 4,07 м³			
		Масса панели 10,2т			

Исполнение	Поз.	Наименование	Кол.	Обозначение документа	Масса, кг

Инв.№ подл. | Подпись и дата | Взам. инв.№

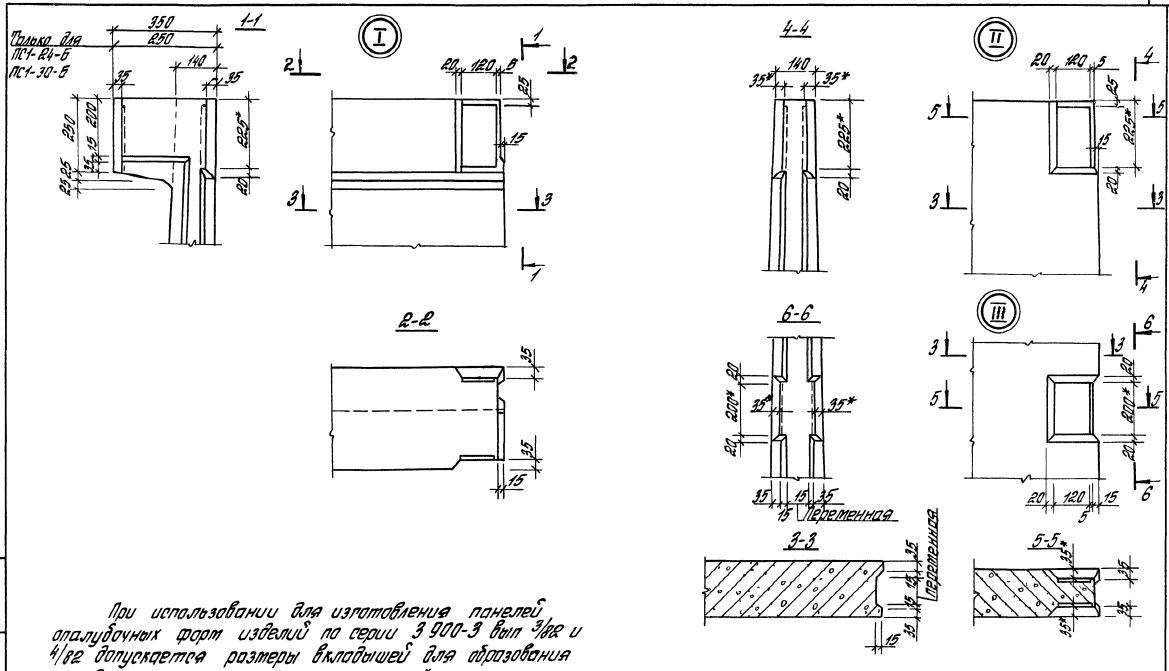

При использовании для изготовления панелей опалубочных форм изделий по серии 3 900-3 вып 3/82 и 4/82 допускается размеры вкладышей для образования гнезд, отмеченные на данном чертеже *, не изменять в этом случае предусмотренные чертежами каркасы КР1 и КР2 следует заменить на каркасы КР6 и КР7

Разраб.	Габбасова		3 900 1-10. 1-1-24			
Чертил	Антюфеева					
Провер.	Черномаз		Панель стеновая ПС Узлы	Стадия Р	Лист 1	Листов 5
				ЦНИИПРОМЗДАНИЙ		
Н. контр.	Черномаз					

Инв. № подл. | Подпись и дата | Взам. инв. №

24394-02 66

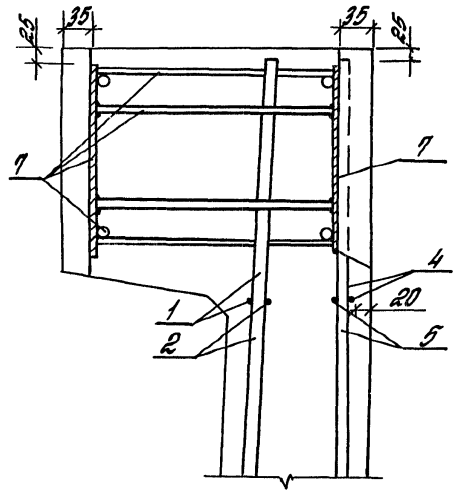

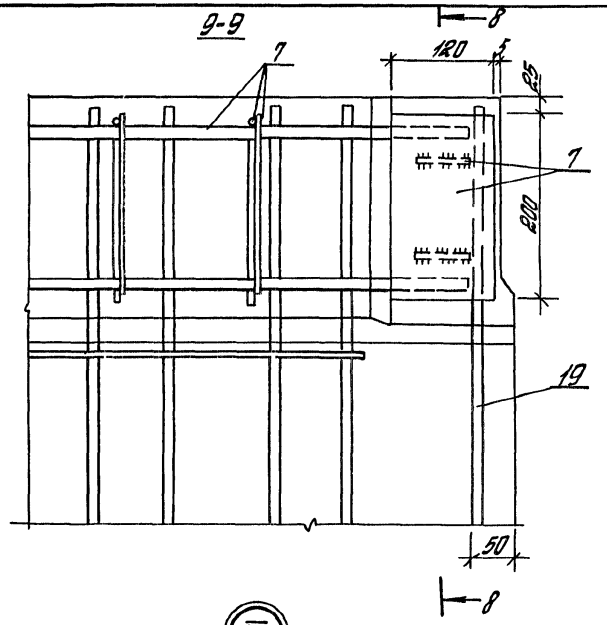

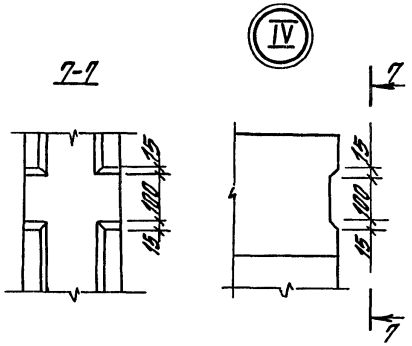

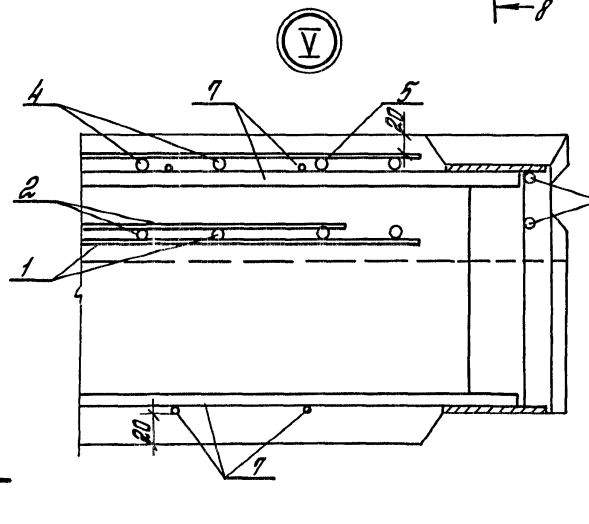

Инв.№ подл. | Подпись и дата | Взам.инв.№

3900 1-10 1-1- 24	Лист 2

10-10

Только для ПС1-24-Б... и ПС1-30-Б...

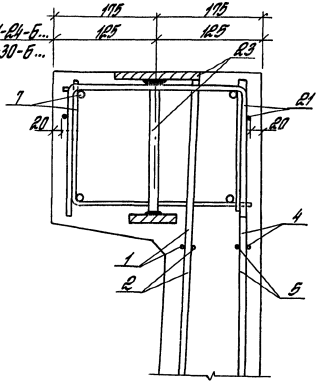

11-11

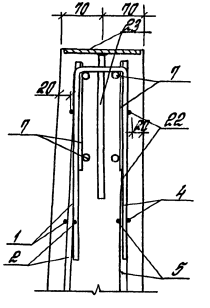

VI

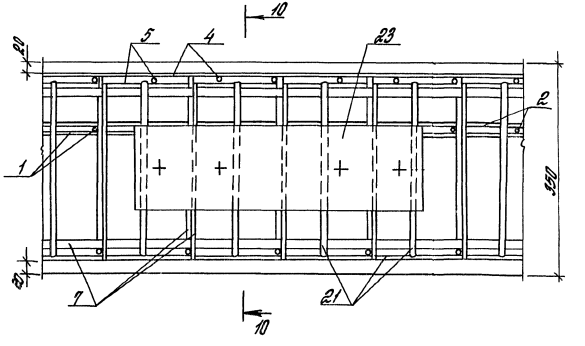

VII

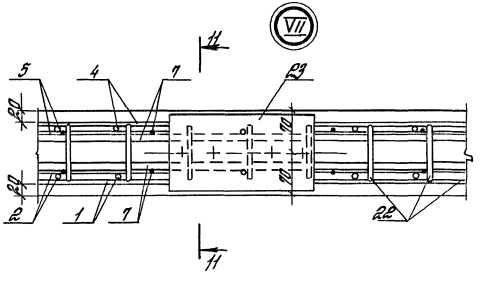

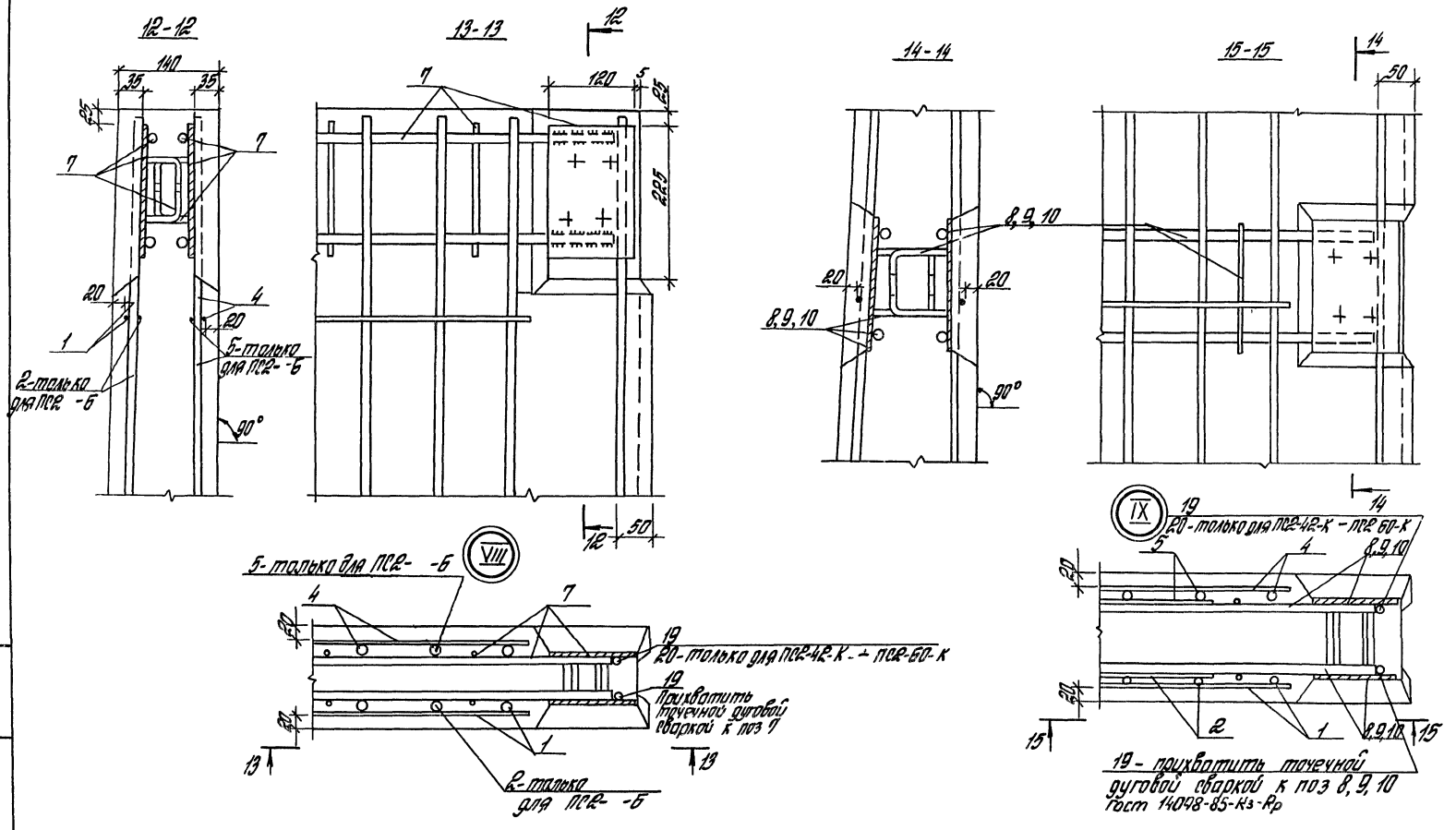

Инв.№ подл. | Подпись и дата | Взам. инв.№

3.900.1-10.1-1-24	Лист 4

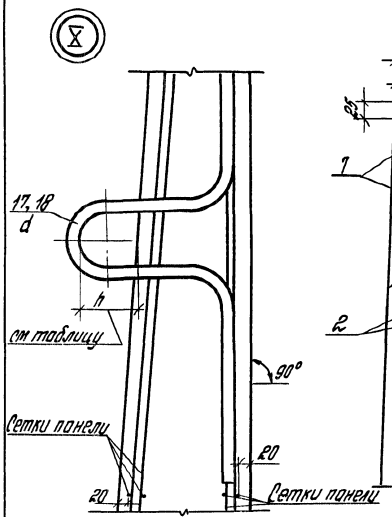

При установке строповочных петель допускается перерезать поперечный стержень сетки

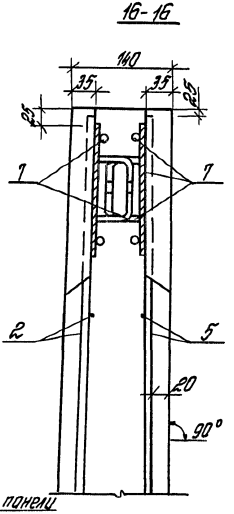

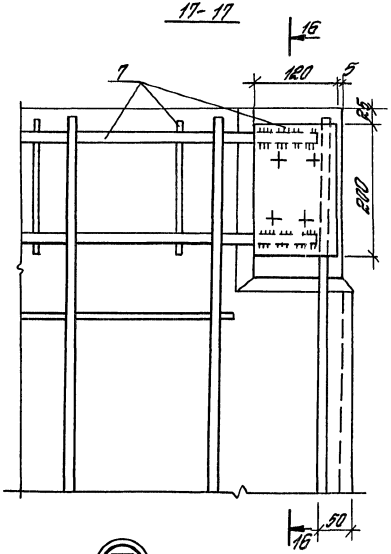

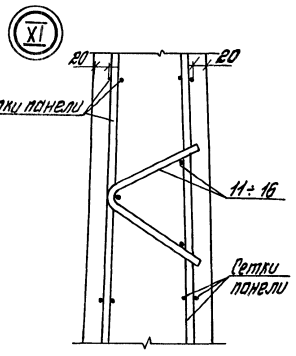

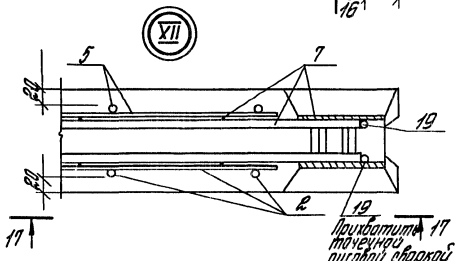

Марка панели	h, мм	d, мм
ПС1-24-Б.	80	10
ПС2-24-К...		10
ПС1-30-Б		12
ПС2-30-К...		12
ПС1-36-Б.		14
ПС2-36-Б..		14
ПС2-36-К...		14
ПС2-42-К..		16
ПС1-42-Б..		16
ПС1-48-Б...		18
ПС2-48-Б.		18
ПС2-48-К		18
ПС2-54-К...	90	20
ПС1-54-Б		20
ПС1-60-Б...		22
ПС2-60-К...		22

1. Толщина защитного слоя торцов продольной арматуры сеток - 25 мм.
2. Защитный слой рабочей арматуры сеток панели обеспечивается регулированием высоты каркасов поз 11 ÷ 16.

Инв. № подл. | Подпись и дата | Взам. инв. №

Марка элемента	Изделия арматурные: Арматура класса А-III ГОСТ 5781-82 ф6	ф8	ф10	ф12	ф14	ф16	ф18	ф20	Итого	Вр-I ГОСТ 6727-88 ф5	Итого	Всего	Изделия закладные: Прокат марки ВСт3 кп2 ГОСТ 19903-74* 6	8	12	Итого	Арматура класса А-III ГОСТ 5781-82 ф8	ф14	Итого	Ас-II ГОСТ 5781-82 ф10	ф12	Итого	Всего	Общий расход
ПС1-24-БГ1	23,18	2,28	11,18						36,64	18,22	18,22	54,86	10,92		8,73	19,65	1,28	1,17	2,45	1,77		1,77	23,87	78,73
ПС1-24-БГ1П	22,34	2,28	11,18						35,80	17,98	17,98	53,78	10,92			10,92	1,28		1,28	1,77		1,77	13,97	67,75
ПС1-24-БГ2	20,33	9,03	11,18						40,54	18,63	18,63	59,17	10,92		8,73	19,65	1,28	1,17	2,45	1,77		1,77	23,87	83,04
ПС1-24-БГ2П	19,49	9,03	11,18						39,70	18,39	18,39	58,09	10,92			10,92	1,28		1,28	1,77		1,77	13,97	72,06
ПС1-24-БГ3	20,33		25,39						45,72	18,63	18,63	64,35	10,92		8,73	19,65	1,28	1,17	2,45	1,77		1,77	23,87	88,22
ПС1-24-БГ3П	19,49	2,28	21,83						43,60	18,39	18,39	61,99	10,92			10,92	1,28		1,28	1,77		1,77	13,97	75,96
ПС1-24-БВ1	23,18		14,74						37,92	18,22	18,22	56,14	10,92		8,73	19,65	1,28	1,17	2,45	1,77		1,77	23,87	80,01
ПС1-24-БВ1П	22,34		14,74						37,08	17,98	17,98	55,06	10,92			10,92	1,28		1,28	1,77		1,77	13,97	69,03
ПС1-24-БВ2	17,48	10,53	21,83						54,96	19,44	19,44	74,40	10,92		8,73	19,65	1,28	1,17	2,45	1,77		1,77	23,87	98,27
ПС1-24-БВ2П	16,64	10,53	25,39						52,56	19,20	19,20	71,76	10,92			10,92	1,28		1,28	1,77		1,77	13,97	85,73
ПС1-30-БГ1	12,79	28,44	7,62	5,12					53,97	19,74	19,74	73,71	10,92		8,73	19,65	1,28	1,17	2,45		2,94	2,94	25,04	98,75
ПС1-30-БГ1П	11,95	28,44	11,18						51,57	19,50	19,50	71,07	10,92			10,92	1,28		1,28		2,94	2,94	15,14	86,21
ПС1-30-БГ2	9,94	32,91	11,18	5,12					59,15	20,15	20,15	79,30	10,92		8,73	19,65	1,28	1,17	2,45		2,94	2,94	25,04	104,34
ПС1-30-БГ2П	9,10	35,19	11,18						55,47	19,91	19,91	75,38	10,92			10,92	1,28		1,28		2,94	2,94	15,14	90,52
ПС1-30-БГ3	15,01	26,16	18,27	10,24					69,68	22,25	22,25	91,93	10,92		8,73	19,65	1,28	1,17	2,45		2,94	2,94	25,04	116,97
ПС1-30-БГ3П	14,17	28,44	18,27	5,12					66,00	22,01	22,01	88,01	10,92			10,92	1,28		1,28		2,94	2,94	15,14	103,15
ПС1-30-БВ1	21,64	10,20	7,62	10,24					49,70	19,74	19,74	69,44	10,92		8,73	19,65	1,28	1,17	2,45		2,94	2,94	25,04	94,48
ПС1-30-БВ1П	20,80	10,20	14,74						45,74	19,50	19,50	65,24	10,92			10,92	1,28		1,28		2,94	2,94	15,14	80,38
ПС1-30-БВ2	9,94	37,67	0,5	10,24	34,77				93,12	19,26	19,26	112,38	10,92		8,73	19,65	1,28	1,17	2,45		2,94	2,94	25,04	137,42
ПС1-30-БВ2П	9,10	37,67	0,5	15,36	27,81				90,44	19,02	19,02	109,46	10,92			10,92	1,28		1,28		2,94	2,94	15,14	124,60

Разраб.	Габбасова	Габба
Чертил	Антюфеева	[signature]
Провер.	Черномаз	[signature]
Н контр	Черномаз	[signature]

3 9001-10 1-1-РС

Ведомость расхода стали, кг

Стадия	Лист	Листов
Р	1	10

ЦНИИПРОМЗДАНИЙ

Инв. № подл. | Подпись и дата | Взам. инв. №

24394-02 71

Марка элемента	Изделия арматурные: Арматура класса A-III ГОСТ 5781-82 Ø6	Ø8	Ø10	Ø12	Ø14	Ø16	Итого	Bp-I ГОСТ 6727-80 Ø5	Итого	Всего	Изделия закладные: Прокат марки В Ст 3 кп 2 ГОСТ 19903-74* δ6	δ8	δ12	δ16	Итого	Арматура класса A-III ГОСТ 5781-82 Ø8	Ø14	Ø16	Ø20	Итого	Ас-II ГОСТ 5781-82 Ø14	Итого	Всего	Общий расход
ПС1-36-БГ1	8,69	55,0	18,3	5,12			87,11	27,51	27,51	114,62	16,56		8,73		25,29	2,56	1,17			3,73	4,71	4,71	33,73	148,35
ПС1-36-БГ1П	7,67	55,0	21,86				84,53	27,27	27,27	111,8	16,56				16,56	2,56				2,56	4,71	4,71	23,83	135,63
ПС1-36-БГ2	8,69	49,9	22,54	10,24			91,37	27,51	27,51	118,88	16,56		8,73		25,29	2,56	1,17			3,73	4,71	4,71	33,73	152,61
ПС1-36-БГ2П	7,67	49,9	29,66				87,23	27,27	27,27	114,5	16,56				16,56	2,56				2,56	4,71	4,71	23,83	138,33
ПС1-36-БГ3	14,54	54,42	14,74	20,42	6,96		111,08	28,32	28,32	139,4	16,56		8,73		25,29	2,56	1,17			3,73	4,71	4,71	33,73	173,13
ПС1-36-БГ3П	13,52	54,42	21,86	15,3			105,1	28,08	28,08	133,18	16,56				16,56	2,56				2,56	4,71	4,71	23,83	157,01
ПС1-36-БГ4	14,54	54,42	14,74	5,12	33,21		122,03	28,32	28,32	150,35	16,56		8,73		25,29	2,56		1,52		4,08	4,71	4,71	34,08	184,43
ПС1-36-БГ4П	13,52	54,42	21,86		26,35		116,05	28,08	28,08	144,13	16,56				16,56	2,56				2,56	4,71	4,71	23,83	167,96
ПС1-36-БГ5	10,39	60,43	24,78	3,12		43,43	141,15	27,13	27,13	168,28	14,3	3,02		11,64	28,96	2,56			2,39	4,95	4,71	4,71	38,62	206,9
ПС1-36-БГ5П	7,67	60,43	25,34	5,12		34,35	132,91	28,08	28,08	160,99	16,56				16,56	2,56				2,56	4,71	4,71	23,83	184,82
ПС1-36-БВ1	1,02	55,0	14,74	10,24			81,0	24,36	24,36	105,36	16,56		8,73		25,29	2,56	1,17			3,73	4,71	4,71	33,73	139,09
ПС1-36-БВ1П		55,0	21,86				76,86	24,12	24,12	100,98	16,56				16,56	2,56				2,56	4,71	4,71	23,83	124,81
ПС1-36-БВ2	4,42	55,14	14,74	34,06	20,85	18,16	147,37	18,7	18,7	166,07	12,04	6,04	8,73		26,81	2,56	1,17			3,73	4,71	4,71	35,25	201,32
ПС1-36-БВ2П	4,7	55,14	14,74	39,18	20,85	9,08	140,69	19,65	19,65	160,34	14,3	3,02			17,32	2,56				2,56	4,71	4,71	24,59	184,93
ПС2-36-БГ1	6,76	63,1	7,12				76,98	24,52	24,52	101,50	4,52	5,88			10,4	2,36				2,36	4,71	4,71	17,47	118,97
ПС2-36-БГ1а	6,76	63,1	7,12				76,98	24,52	24,52	101,50	4,52	3,92			8,44	2,0				2,0	4,71	4,71	15,15	116,65
ПС2-36-БГ2	6,76	58,0	17,77				82,53	24,93	24,93	107,46	4,52	5,88			10,4	2,36				2,36	4,71	4,71	17,47	124,93
ПС2-36-БГ2а	6,76	58,0	17,77				82,53	24,93	24,93	107,46	4,52	3,92			8,44	2,0				2,0	4,71	4,71	15,15	122,61
ПС2-36-БГ3	12,61	62,52	7,12	15,3			97,55	25,33	25,33	122,88	4,52	5,88			10,4	2,36				2,36	4,71	4,71	17,47	140,35
ПС2-36-БГ3а	12,61	62,52	7,12	15,3			97,55	25,33	25,33	122,88	4,52	3,92			8,44	2,18				2,18	4,71	4,71	15,33	138,21
ПС2-36-БГ4	6,76	74,61	7,12		20,85		109,34	25,68	25,68	135,02	4,52	5,88			10,4	2,36				2,36	4,71	4,71	17,47	152,49
ПС2-36-БГ4а	6,76	74,61	7,12		20,85		109,34	25,68	25,68	135,02	4,52	3,92			8,44	2,18				2,18	4,71	4,71	15,33	150,35
ПС2-36-БГ5	6,76	62,52	25,97		20,85		116,1	25,68	25,68	141,78	4,52	5,88			10,4	2,63				2,63	4,71	4,71	17,74	159,52
ПС2-36-БГ5а	6,76	62,52	25,97		20,85		116,1	25,68	25,68	141,78	4,52	3,92			8,44	2,18				2,18	4,71	4,71	15,33	157,11
ПС2-36-БВ1	13,52	63,1	7,12				83,74	27,32	27,32	111,06	4,52	5,88			10,4	2,36				2,36	4,71	4,71	17,47	128,53
ПС2-36-БВ1а	13,52	63,1	7,12				83,74	27,32	27,32	111,06	4,52	3,92			8,44	2,0				2,0	4,71	4,71	15,15	126,21
ПС2-36-БВ2		58,29	28,44	11,25			95,98	21,59	21,59	117,57	4,52	5,88			10,4	2,36				2,36	4,71	4,71	17,47	135,04
ПС2-36-БВ2а		58,29	28,44	11,25			95,98	21,59	21,59	117,57	4,52	3,92			8,44	2,0				2,0	4,71	4,71	15,15	132,72

Инв. № подл. | Подпись и дата | Взам. инв. №

Марка элемента	Изделия арматурные												Изделия закладные									Общий расход
	Арматура класса											Всего	Прокат марки				Арматура класса				Всего	
	A-III ГОСТ 5781-82									Вр-I ГОСТ 6727-80			В Ст 3 кп 2 ГОСТ 19903-74*				A-III ГОСТ 5781-82			A-II ГОСТ 5781-82				
	ф6	ф8	ф10	ф12	ф14	ф16	ф18	ф20	Итого	ф5	Итого		6	8	12	Итого	ф8	ф14	Итого	ф14	ф16	Итого		
ПСГ-42-БГ1	13,37	52,48	14,71	22,48	6,96				108,00	30,95	30,95	138,95	16,56		8,73	25,29	2,56	1,17	3,73		6,39	6,39	35,41	174,36
ПСГ-42-БГ1П	12,36	52,48	14,71	25,60					105,14	30,71	30,71	135,85	16,56			16,56	2,56		2,56		6,39	6,39	25,51	161,36
ПСГ-42-БГ2	16,23	59,23	14,71	22,48	6,96				117,61	33,68	33,68	151,29	16,56		8,73	25,29	2,56	1,17	3,73		6,39	6,39	35,41	186,77
ПСГ-42-БГ2П	15,21	59,23	14,71	25,60					114,75	33,51	33,51	148,26	16,56			16,56	2,56		2,56		6,39	6,39	25,51	173,77
ПСГ-42-БГ3	9,47	64,57	21,80	25,60	6,96				128,40	33,75	33,75	162,15	16,56		8,73	25,29	2,56	1,17	3,73		6,39	6,39	35,41	197,56
ПСГ-42-БГ3П	8,45	64,57	25,36	25,60					123,98	33,51	33,51	157,49	16,56			16,56	2,56		2,56		6,39	6,39	25,51	183,00
ПСГ-42-БГ4	9,47	70,65	14,15	35,78	13,92				140,97	32,05	32,05	173,02	16,56		9,33	25,89	2,56	1,46	4,02		6,39	6,39	36,30	209,32
ПСГ-42-БГ4П	8,45	70,65	14,71	25,78	6,96				136,55	31,81	31,81	168,36	16,56			16,56	2,56		2,56		6,39	6,39	25,51	193,87
ПСГ-42-БВ1	14,54	52,48	21,80	22,48	13,92				123,22	33,05	33,05	156,27	16,56		8,73	25,29	2,56	1,17	4,02		6,39	6,39	35,41	191,68
ПСГ-42-БВ1П	13,52	52,48	21,80	30,72					118,52	32,81	32,81	151,33	16,56			16,56	2,56		2,56		6,39	6,39	25,51	176,84
ПСГ-42-БВ2	4,42	59,27	7,54		69,69	65,59	11,50		218,01	20,97	20,97	238,98	12,04	6,04	9,73	27,41	2,56	1,46	4,02		6,39	6,39	37,82	276,80
ПСГ-42-БВ2П	1,70	59,27	7,54		76,65	65,59			210,75	21,92	21,92	232,67	14,38	3,02		17,32	2,56		2,56		6,39	6,39	26,27	258,94

Инв.№ подл. | Подпись и дата | Взам. инв.№

3.900-1-01-1-РД

Лист 3

Марка элемента	Изделия арматурные: Арматура класса A-III ГОСТ 5781-82 ф6	ф8	ф10	ф12	ф14	ф16	ф18	ф20	Итого	Вр-I ГОСТ 6727-88 ф5	Итого	Всего	Изделия закладные: Прокат марки ВСт3кп2 ГОСТ 19903-74* лист ф6	лист ф8	лист ф12	лист ф14	лист ф16	Итого	Арматура класса A-III ГОСТ 5781-82 ф8	ф14	ф16	ф18	ф20	Итого	Ас-II ГОСТ 5781-82 ф18	Итого	Всего	Общий расход
ПВ1-48-БГ1		29,71	94,26	54,14					182,07	33,68	33,68	215,75	21,08		8,73			29,81	3,84	1,17				5,01	9,0	9,0	43,82	259,57
ПВ1-48-БГ1П		27,91	94,26	56,26					178,43	33,44	33,44	211,87	21,08					21,08	3,84					3,84	9,0	9,0	33,92	245,79
ПВ1-48-БГ2		22,96	104,91	54,14	6,96				185,97	33,68	33,68	219,65	21,08		8,73			29,81	3,84	1,17				5,01	9,0	9,0	43,82	263,47
ПВ1-48-БГ2П		21,16	104,91	56,26					182,33	33,44	33,44	215,77	21,08					21,08	3,84					3,84	9,0	9,0	33,92	249,69
ПВ1-48-БГ3	7,67	27,48	94,26	64,32	13,92				204,65	34,78	34,78	239,43	21,08		8,73			29,81	3,84		1,52			5,36	9,0	9,0	44,17	283,60
ПВ1-48-БГ3П	7,67	25,68	94,26	71,56					199,17	34,54	34,54	233,71	21,08					21,08	3,84					3,84	9,0	9,0	33,92	267,63
ПВ1-48-БГ4	1,7	42,69	94,26	46,02	33,21	9,08			225,96	33,94	33,94	260,9	18,82	2,82		10,18		32,02	3,84					1,93	9,0	9,0	46,79	307,69
ПВ1-48-БГ4П		40,89	94,26	56,26	26,25				217,66	34,89	34,89	252,45	21,08					21,08	3,84					3,84	9,0	9,0	33,92	286,37
ПВ1-48-БГ5	1,7	38,17	104,3	46,02	6,96	43,43			237,58	33,94	33,94	271,52	18,82	3,02			11,64	33,48	3,84				2,39	6,23	9,0	9,0	48,71	320,23
ПВ1-48-БГ5П		36,37	104,3	56,26		34,35			228,28	34,89	34,89	263,17	21,08					21,08	3,84					3,84	9,0	9,0	33,92	297,09
ПВ1-48-БГ6	1,7	22,96	124,96	15,3	48,72		55,0		268,64	33,94	33,94	302,58	12,86	3,82			12,44	35,32	3,84				2,98	6,82	9,0	9,0	51,14	353,72
ПВ1-48-БГ6П		21,16	124,96	22,12	48,72		43,5		258,76	34,89	34,89	293,65	22,12					22,12	3,84					3,84	9,0	9,0	34,96	328,61
ПВ1-48-БГ7	1,7	28,71	104,3	52,87	48,72		43,5	14,2	291,07	30,44	30,44	321,51	12,86	3,82			12,44	35,32	3,84				2,98	6,82	9,0	9,0	51,14	372,65
ПВ1-48-БГ7П		26,98	104,3	57,99	48,72		43,5		279,49	31,39	31,39	302,88	22,12					22,12	3,84					3,84	9,0	9,0	34,96	344,84
ПВ1-48-БВ1		38,14	94,26	64,32	13,92				207,64	34,08	34,08	241,72	21,08		8,73			29,81	3,84		1,52			5,36	9,0	9,0	44,17	285,89
ПВ1-48-БВ1П		36,34	94,26	71,56					202,16	33,84	33,84	236,0	21,08					21,08	3,84					3,84	9,0	9,0	33,92	269,92
ПВ1-48-БВ2	3,4	8,59	104,3		102,21		43,5	28,4	287,4	25,4	25,4	312,8	16,58	6,04	9,33			31,93	3,84		1,9			5,74	9,0	9,0	46,67	359,47
ПВ1-48-БВ2П	1,7	6,79	104,3		102,17		43,5	14,2	276,66	26,35	26,35	303,01	18,82	3,02				21,84	3,84					3,84	9,0	9,0	34,68	337,69

Инв.№ подл. | Подпись и дата | Взам. инв.№

3.900.1-18.1-1-РС

Лист 4

Марка элемента	Изделия арматурные											Изделия закладные													Общий расход
	Арматура класса										Всего	Прокат марки						Арматура класса							Всего	
	A-III									Bp-I		Вст 3 кп2						A-III						Ac-II		
	ГОСТ 5781-82									ГОСТ 6727-80		ГОСТ 19903-74*						ГОСТ 5781-82						ГОСТ 5781-82		
	ф6	ф8	ф10	ф12	ф14	ф16	ф18	ф20	Итого	ф5	Итого							ф8	ф14	ф16	ф18	ф20	Итого	ф18	Итого		
ПС2-48-БГ1		36,01	93,76	35,78					165,55	31,04	31,04	196,59	9,04	5,88				14,92	3,64					3,64	9,0	9,0	27,56	224,15
ПС2-48-БГ1а		36,01	93,76	35,78					165,55	31,04	31,04	196,59	9,04	3,92				12,96	3,28					3,28	9,0	9,0	25,24	221,83
ПС2-48-БГ2		29,26	104,41	35,78					169,45	31,04	31,04	200,49	9,04	5,88				14,92	3,64					3,64	9,0	9,0	27,56	228,05
ПС2-48-БГ2а		29,26	104,41	35,78					169,45	31,04	31,04	200,49	9,04	3,92				12,96	3,28					3,28	9,0	9,0	25,24	225,73
ПС2-48-БГ3	7,67	33,78	93,76	51,08					186,29	32,14	32,14	218,43	9,04	5,88				14,92	3,64					3,64	9,0	9,0	27,56	245,99
ПС2-48-БГ3а	7,67	33,78	93,76	51,08					186,29	32,14	32,14	218,43	9,04	3,92				12,96	3,46					3,46	9,0	9,0	25,42	243,85
ПС2-48-БГ4		47,43	93,76	35,78	20,85				197,82	32,14	32,14	229,96	9,04	5,88				14,92	3,64					3,64	9,0	9,0	27,56	257,52
ПС2-48-БГ4а		47,43	93,76	35,78	20,85				197,82	32,14	32,14	229,96	9,04	3,92				12,96	3,46					3,46	9,0	9,0	25,42	255,38
ПС2-48-БГ5		48,95	93,76	35,78		27,15			205,64	32,14	32,14	238,78	9,04	5,88				14,92	3,91					3,91	9,0	9,0	27,83	266,61
ПС2-48-БГ5а		48,95	93,76	35,78		27,15			205,64	32,14	32,14	238,78	9,04	3,92				12,96	3,46					3,46	9,0	9,0	25,42	264,2
ПС2-48-БГ6		36,3	117,42	35,78		27,15			216,65	32,49	32,49	249,14	9,04	5,88				14,92	3,91					3,91	9,0	9,0	27,83	276,97
ПС2-48-БГ6а		36,3	117,42	35,78		27,15			216,65	32,49	32,49	249,14	9,04	3,92				12,96	3,46					3,46	9,0	9,0	25,42	274,56
ПС2-48-БГ7		42,12	93,76	79,35		27,15			236,38	28,99	28,99	265,37	9,04	5,88				14,92	3,91					3,91	9,0	9,0	27,83	293,20
ПС2-48 БГ7а		42,12	93,76	79,35		27,15			236,38	28,99	28,99	265,37	9,04	3,92				12,96	3,46					3,46	9,0	9,0	25,42	290,79
ПС2-48-БВ1		44,44	93,76	51,08					189,28	31,44	31,44	220,72	9,04	5,88				14,92	3,64					3,64	9,0	9,0	27,56	248,28
ПС2-48-БВ1а		44,44	93,76	51,08					189,28	31,44	31,44	220,72	9,04	3,92				12,96	3,46					3,46	9,0	9,0	25,42	246,14
ПС2-48-БВ2		14,89	100,8	20,48	60,45	43,5			240,12	25,14	25,14	265,26	9,04	5,88				14,92	3,64					3,64	9,0	9,0	27,56	292,82
ПС2-48-БВ2а		14,89	100,8	20,48	60,45	43,5			240,12	25,14	25,14	265,26	9,04	3,92				12,96	3,46					3,46	9,0	9,0	25,42	290,68

Инв. № подл. | Подпись и дата | Взам. инв. №

Марка элемента	Изделия арматурные: Арматура класса А-III ГОСТ 5781-82 ф6	ф8	ф10	ф12	ф14	ф16	ф18	ф20	ф22	Итого	Вр-I ГОСТ 6727-80 ф5	Итого	Всего	Изделия закладные: Прокат марки ВСт3 кп 2 ГОСТ 19903-74* лист б6	лист б8	лист б14	лист б16	Итого	Арматура класса А-III ГОСТ 5781-82 ф8	ф18	ф20	Итого	Ас-II ГОСТ 5781-82 ф20	ф22	Итого	Всего	Общий расход
ПС1-54-БГ1	1,70	19,03	108,86	72,44	41,76	9,08				252,87	30,46	30,46	283,33	18,82	3,02	10,18		32,02	3,84	1,92		5,76	12,57		12,57	50,35	333,68
ПС1-54-БГ1П		19,03	106,10	77,56	41,76					244,45	31,41	31,41	275,86	21,08				21,08	3,84			3,84	12,57		12,57	37,49	313,35
ПС1-54-БГ2	11,06	12,28	119,51	72,44	41,76	9,08				266,13	34,31	34,31	300,44	18,82	3,02	10,18		32,02	3,84	1,92		5,76	12,57		12,57	50,35	350,79
ПС1-54-БГ2П	9,36	12,28	116,75	77,56	41,76					257,71	35,26	35,26	292,97	21,08				21,08	3,84			3,84	12,57		12,57	37,49	330,46
ПС1-54-БГ3	1,70	33,44	108,86	86,67	48,72	9,08				288,47	32,26	32,26	320,73	18,82	3,02	10,18		32,02	3,84	1,92		5,76	12,57		12,57	50,35	371,08
ПС1-54-БГ3П		33,44	106,10	91,79	48,72					280,05	33,21	33,21	313,26	21,08				21,08	3,84			3,84	12,57		12,57	37,49	350,75
ПС1-54-БГ4	3,40	16,80	134,99	86,67	41,76	18,16				301,78	31,07	31,07	332,85	16,56	6,04	10,18		32,78	3,84	1,92		5,76	12,57		12,57	51,11	383,96
ПС1-54-БГ4П	1,70	16,80	132,25	91,79	41,76	9,08				293,36	32,02	32,02	325,38	18,82	3,02			21,84	3,84			3,84	12,57		12,57	38,25	363,63
ПС1-54-БГ5	3,40	19,07	115,90	108,27	41,76	52,51				340,91	27,22	27,22	368,13	16,56	6,04		11,64	34,24	3,84		2,39	6,23	12,57		12,57	53,04	421,17
ПС1-54-БГ5П	1,70	19,07	113,14	113,39	41,76	43,43				332,49	28,17	28,17	360,66	18,82	3,02			21,84	3,84			3,84	12,57		12,57	38,25	398,91
ПС1-54-БВ1	3,40		179,88		41,76	68,70	23,00			316,74	35,62	35,62	352,36	16,56	6,04		11,64	34,24	3,84		2,39	6,23	12,57		12,57	53,04	405,40
ПС1-54-БВ1П			177,12		55,68	68,70				301,50	37,76	37,76	339,26	21,08				21,08	3,84			3,84	12,57		12,57	37,49	376,75
ПС1-60-БГ1	1,70	22,96	78,12	125,32	48,72	41,40	11,50			329,72	26,43	26,43	356,15	18,82	3,02	10,88		32,72	3,84	2,40		6,24		18,36	18,36	57,32	413,47
ПС1-60-БГ1П		22,96	75,36	125,32	55,68	41,40				320,72	27,38	27,38	348,10	21,08				21,08	3,84			3,84		18,36	18,36	43,28	391,38
ПС1-60-БГ2	1,70	34,41	91,47	125,32	48,72	41,40	11,50			354,52	31,04	31,04	385,56	18,82	3,02	10,88		32,72	3,84	2,40		6,24		18,36	18,36	57,32	442,88
ПС1-60-БГ2П		34,41	88,71	125,32	55,68	41,40				345,52	31,99	31,99	377,51	21,08				21,08	3,84			3,84		18,36	18,36	43,28	420,79
ПС1-60-БГ3	3,40	46,91	78,12	144,67	41,76	50,48	11,50			376,84	19,41	19,41	396,25	16,56	6,04	10,88		33,48	3,84	2,40		6,24		18,36	18,36	58,08	454,33
ПС1-60-БГ3П	1,70	46,91	75,36	144,67	48,72	50,48				367,84	20,36	20,36	388,20	18,82	3,02			21,84	3,84			3,84		18,36	18,36	44,04	432,24
ПС1-60-БГ4	3,40	20,73	109,06	125,32	68,01	50,48	11,50			388,50	27,74	27,74	416,24	16,56	6,04	10,88		33,48	3,84	2,40		6,24		18,36	18,36	58,08	474,32
ПС1-60-БГ4П	1,70	20,73	106,30	125,32	74,97	50,48				379,50	28,69	28,69	408,19	18,82	3,02			21,84	3,84			3,84		18,36	18,36	44,04	452,23
ПС1-60-БГ5	3,40	23,00	86,92	169,78	41,76	82,80	29,00			430,66	23,19	23,19	453,85	16,56	6,04	10,88		33,48	3,84	2,40		6,24		18,36	18,36	58,08	511,93
ПС1-60-БГ5П	1,70	23,00	84,16	169,78	48,72	82,80	11,50			421,66	24,14	24,14	445,80	18,82	3,02			21,84	3,84			3,84		18,36	18,36	44,04	489,84
ПС1-60-БГ6	3,40	23,97	86,92	125,32	106,89	41,40	64,00	14,20		466,10	23,19	23,19	489,29	16,56	6,04		12,44	35,04	3,84		2,98	6,82		18,36	18,36	60,22	549,51
ПС1-60-БГ6П	1,70	23,97	84,16	125,32	113,85	41,40	52,50	14,20		457,10	24,14	24,14	481,24	18,82	3,02			21,84	3,84			3,84		18,36	18,36	44,04	525,28
ПС1-60-БВ1	3,40	18,84	97,42	147,94	41,76		105,00	28,40		442,76	24,31	24,31	467,07	16,56	6,04		12,44	35,04	3,84		2,98	6,82		18,36	18,36	60,22	527,29
ПС1-60-БВ1П	3,40	18,84	94,66	147,94	41,76	18,16	105,00			429,76	24,07	24,07	453,83	16,56	6,04			22,60	3,84			3,84		18,36	18,36	44,80	498,63

Инв. № подл. | Подпись и дата | Взам. инв. №

3.900.1-10.1-1-РС

Лист 6

Марка элемента	Изделия арматурные												Изделия закладные								Общий расход
	Арматура класса											Всего	Прокат марки		Арматура класса					Всего	
	AIII ГОСТ 5781-82										Вр-I ГОСТ 6727-80		ВСт3кп2 ГОСТ 19903-74*		AIII ГОСТ 5781-82			Ас-II ГОСТ 5781-82			
	ф8	ф10	ф12	ф14	ф16	ф18	ф20	ф22	Итого	ф5	Итого		δ=6	Итого	ф8	Итого	ф10	ф12	Итого		
ПС2-24-КГ1	29,76	7,12							36,88	11,9	11,9	48,78	4,52	4,52	1,28	1,28	1,77		1,77	7,57	56,35
ПС2-24-КГ2	34,86	7,12							41,98	13,13	13,13	55,11	4,52	4,52	1,28	1,28	1,77		1,77	7,57	62,68
ПС2-24-КГ3	34,28	7,12	19,35						60,75	11,9	11,9	72,65	4,52	4,52	1,28	1,28	1,77		1,77	7,57	80,22
ПС2-24-КВ1	3,72	47,72							51,44	11,9	11,9	63,34	4,52	4,52	1,28	1,28	1,77		1,77	7,57	70,91
ПС2-24-КВ2	33,15	7,12	19,35						59,62	11,9	11,9	71,52	4,52	4,52	1,28	1,28	1,77		1,77	7,57	79,09
ПС2-24-КГ1У	29,76	14,24							44,0	12,68	12,68	56,68	9,04	9,04	2,56	2,56	1,77		1,77	13,37	70,05
ПС2-24-КГ2У	34,86	14,24							49,1	13,91	13,91	63,01	9,04	9,04	2,56	2,56	1,77		1,77	13,37	76,38
ПС2-24-КГ3У	34,28	14,24	19,35						67,87	12,68	12,68	80,55	9,04	9,04	2,56	2,56	1,77		1,77	13,37	93,92
ПС2-24-КВ1У	3,72	54,84							58,56	12,68	12,68	71,24	9,04	9,04	2,56	2,56	1,77		1,77	13,37	84,61
ПС2-24-КВ2У	33,15	14,24	19,35						66,74	12,68	12,68	79,42	9,04	9,04	2,56	2,56	1,77		1,77	13,37	92,79
ПС2-30-КГ1	5,75	65,36							72,11	15,06	15,06	87,17	4,52	4,52	1,28	1,28		2,94	2,94	8,74	95,91
ПС2-30-КГ2	13,5	65,36							78,86	16,7	16,7	95,56	4,52	4,52	1,28	1,28		2,94	2,94	8,74	104,30
ПС2-30-КГ3	11,27	65,36		26,25					102,88	15,06	15,06	117,94	4,52	4,52	1,28	1,28		2,94	2,94	8,74	126,68
ПС2-30-КГ4	5,75	74,16				61,5			142,41	15,06	15,06	157,47	4,52	4,52	1,28	1,28		2,94	2,94	8,74	166,21
ПС2-30-КВ1	9,04	65,36	38,7						113,1	13,42	13,42	125,52	4,52	4,52	1,28	1,28		2,94	2,94	8,74	135,26
ПС2-30-КВ2		74,16				61,5			135,66	13,42	13,42	149,08	4,52	4,52	1,28	1,28		2,94	2,94	8,74	157,82
ПС2-30-КГ1У	5,75	79,6							85,35	16,62	16,62	102,97	13,56	13,56	3,84	3,84		2,94	2,94	20,34	123,31
ПС2-30-КГ2У	13,5	79,6							93,1	18,26	18,26	111,36	13,56	13,56	3,84	3,84		2,94	2,94	20,34	131,70
ПС2-30-КГ3У	11,27	79,6		26,25					117,12	16,62	16,62	133,74	13,56	13,56	3,84	3,84		2,94	2,94	20,34	154,08
ПС2-30-КГ4У	5,75	88,4				61,5			156,65	16,62	16,62	173,27	14,6	14,6	3,84	3,84		2,94	2,94	21,38	194,65
ПС2-30-КВ1У	9,04	79,6	38,7						127,34	14,98	14,98	142,32	13,56	13,56	3,84	3,84		2,94	2,94	20,34	162,66
ПС2-30-КВ2У		88,4				61,5			149,9	14,98	14,98	164,88	13,56	13,56	3,84	3,84		2,94	2,94	20,34	185,22

Инв. № подл. | Подпись и дата | Взам. инв. №

Марка элемента	Изделия арматурные. Арматура класса А-III ГОСТ 5781-82 ф8	ф10	ф12	ф14	ф16	ф18	ф20	ф22	Итого	Вр-I ГОСТ 6727-80 ф5	Итого	Всего	Изделия закладные. Прокат марки ВСт3 кп2 ГОСТ 19903-74* б=6	Итого	Арматура класса А-III ГОСТ 5781-82 ф8	Итого	А-II ГОСТ 5781-82 ф14	ф16	Итого	Всего	Общий расход
ПС2-36-КГ1	3,39	77,2	19,35						99,94	16,92	16,92	116,86	4,52	4,52	1,28	1,28	4,71		4,71	10,51	127,37
ПС2-36-КГ2	6,78	77,2	38,7						122,68	16,92	16,92	139,6	4,52	4,52	1,28	1,28	4,71		4,71	10,51	150,11
ПС2-36-КГ3	3,39	86,0	19,35		48,45				157,19	16,92	16,92	174,11	4,52	4,52	1,28	1,28	4,71		4,71	10,51	184,62
ПС2-36-КГ4	3,39	87,76	19,35				87,0		197,5	16,92	16,92	214,42	4,52	4,52	1,28	1,28	4,71		4,71	10,51	224,93
ПС2-36-КВ1		94,8			96,9				191,7	16,92	16,92	208,62	4,52	4,52	1,28	1,28	4,71		4,71	10,51	219,13
ПС2-36-КВ2		86,0			41,4				127,4	16,92	16,92	144,32	4,52	4,52	1,28	1,28	4,71		4,71	10,51	154,83
ПС2-36-КГ1У	3,39	91,44	19,35						114,18	18,48	18,48	132,66	13,56	13,56	3,84	3,84	4,71		4,71	22,11	154,77
ПС2-36-КГ2У	6,78	91,44	38,7						136,92	18,48	18,48	155,4	13,56	13,56	3,84	3,84	4,71		4,71	22,11	177,51
ПС2-36-КГ3У	3,39	100,24	19,35		48,45				171,43	18,48	18,48	189,91	13,56	13,56	3,84	3,84	4,71		4,71	22,11	212,02
ПС2-36-КГ4У	3,39	102,0	19,35				87,0		211,74	18,48	18,48	230,22	14,6	14,6	3,84	3,84	4,71		4,71	23,15	253,37
ПС2-36-КВ1У		109,04			96,9				205,94	18,48	18,48	224,42	13,56	13,56	3,84	3,84	4,71		4,71	22,11	246,53
ПС2-36-КВ2У		100,24			41,4				141,64	18,48	18,48	160,12	13,56	13,56	3,84	3,84	4,71		4,71	22,11	182,23
ПС2-42-КГ1	8,64	63,92	76,47						149,03	17,92	17,92	166,95	9,04	9,04	2,56	2,56		6,39	6,39	17,99	184,94
ПС2-42-КГ2	8,64	77,27	76,47						162,38	19,97	19,97	182,35	9,04	9,04	2,56	2,56		6,39	6,39	17,99	200,34
ПС2-42-КГ3	17,28	45,92	132,46						195,66	16,02	16,02	211,68	9,04	9,04	2,56	2,56		6,39	6,39	17,99	229,67
ПС2-42-КГ4	17,28	45,92	76,47	76,03					215,7	16,02	16,02	231,72	9,04	9,04	2,56	2,56		6,39	6,39	17,99	249,71
ПС2-42-КГ5	8,64	55,55	76,47		113,02				253,68	15,34	15,34	269,02	9,04	9,04	2,56	2,56		6,39	6,39	17,99	287,01
ПС2-42-КВ1	17,28	45,92	20,48	152,06					235,74	15,72	15,72	251,46	9,04	9,04	2,56	2,56		6,39	6,39	17,99	269,45
ПС2-42-КВ2	5,25	68,3	20,48	54,82		61,5			210,35	17,24	17,24	227,59	10,08	10,08	2,56	2,56		6,39	6,39	19,03	246,62
ПС2-42-КГ1У	8,64	63,92	96,95						169,51	19,48	19,48	188,99	18,08	18,08	5,12	5,12		6,39	6,39	29,59	218,58
ПС2-42-КГ2У	8,64	77,27	96,95						182,86	21,53	21,53	204,39	18,08	18,08	5,12	5,12		6,39	6,39	29,59	233,98
ПС2-42-КГ3У	17,28	45,92	152,94						216,14	17,58	17,58	233,72	18,08	18,08	5,12	5,12		6,39	6,39	29,59	263,31
ПС2-42-КГ4У	17,28	45,92	96,95	76,03					236,18	17,58	17,58	253,76	19,12	19,12	5,12	5,12		6,39	6,39	30,63	284,39
ПС2-42-КГ5У	8,64	55,55	96,95		113,02				274,16	17,2	17,2	291,36	19,12	19,12	5,12	5,12		6,39	6,39	30,63	321,99
ПС2-42-КВ1У	17,28	45,92	40,96	152,06					256,22	17,41	17,41	273,63	19,12	19,12	5,12	5,12		6,39	6,39	30,63	304,26
ПС2-42-КВ2У	5,25	68,3	40,96	54,82		61,5			230,83	18,93	18,93	249,76	20,16	20,16	5,12	5,12		6,39	6,39	31,67	281,43

Инв. № подл. | Подпись и дата | Взам. инв. №

Марка элемента	Изделия арматурные											Изделия закладные							Общий расход
	Арматура класса										Всего	Прокат марки		Арматура класса				Всего	
	A-III									Bp-I		Вст.3 кп2		A-III		Ac-II			
	ГОСТ 5781-82									ГОСТ 6727-80		ГОСТ 19903-74*		ГОСТ 5781-82					
	ф8	ф10	ф12	ф14	ф16	ф18	ф20	ф22	Итого	ф5	Итого	δ=6	Итого	ф18	Итого	ф18	ф20	Итого	
ПС2-48-КП1		86,72	20,48		121,64				228,84	20,96	20,96	249,8	9,04	9,04	2,56	2,56	9,0		9,0	20,6	270,40
ПС2-48-КП2		100,07	20,48		121,64				242,19	22,71	22,71	264,9	9,04	9,04	2,56	2,56	9,0		9,0	20,6	285,5
ПС2-48-КП3	9,77	85,32	85,07		121,64				281,8	18,38	18,38	300,18	9,04	9,04	2,56	2,56	9,0		9,0	20,6	320,78
ПС2-48-КП4	9,77	65,32	20,48	87,93	121,64				305,14	18,38	18,38	323,52	9,04	9,04	2,56	2,56	9,0		9,0	20,6	344,12
ПС2-48-КП5		79,68	20,48		250,33				350,49	18,0	18,0	368,49	9,04	9,04	2,56	2,56	9,0		9,0	20,6	389,09
ПС2-48-КП6		80,54	20,48		121,64	180,34			403,0	17,62	17,62	420,62	9,04	9,04	2,56	2,56	9,0		9,0	20,6	441,22
ПС2-48-КВ1		81,4	20,48		173,64	141,0			416,52	17,24	17,24	433,76	9,04	9,04	2,56	2,56	9,0		9,0	20,6	454,36
ПС2-48-КП1У		86,72	40,96		121,64				249,32	22,52	22,52	271,84	19,12	19,12	5,12	5,12	9,0		9,0	33,24	305,08
ПС2-48-КП2У		100,07	40,96		121,64				262,67	24,27	24,27	286,94	19,12	19,12	5,12	5,12	9,0		9,0	33,24	320,18
ПС2-48-КП3У	9,77	65,32	105,55		121,64				302,28	19,94	19,94	322,22	19,12	19,12	5,12	5,12	9,0		9,0	33,24	355,46
ПС2-48-КП4У	9,77	65,32	40,96	87,93	121,64				325,62	19,94	19,94	345,56	19,12	19,12	5,12	5,12	9,0		9,0	33,24	378,80
ПС2-48-КП5У		79,68	40,96		250,33				370,97	19,56	19,56	390,53	19,12	19,12	5,12	5,12	9,0		9,0	33,24	423,77
ПС2-48-КП6У		80,54	40,96		121,64	180,34			423,48	19,18	19,18	442,66	19,12	19,12	5,12	5,12	9,0		9,0	33,24	475,90
ПС2-48-КВ1У		81,4	40,96		173,64	144,0			437,0	18,8	18,8	455,8	19,12	19,12	5,12	5,12	9,0		9,0	33,24	489,04
ПС2-54-КП1		97,82		27,84	130,57				256,23	22,78	22,78	279,01	9,04	9,04	2,56	2,56		12,57	12,57	24,17	303,18
ПС2-54-КП2		116,72		27,84	130,57				275,13	25,65	25,65	300,78	9,04	9,04	2,56	2,56		12,57	12,57	24,17	324,95
ПС2-54-КП3	11,95	73,16	77,53	27,84	130,57				321,05	20,12	20,12	341,17	9,04	9,04	2,56	2,56		12,57	12,57	24,17	365,34
ПС2-54-КП4	11,95	73,16		133,2	130,57				348,88	20,12	20,12	369,0	9,04	9,04	2,56	2,56		12,57	12,57	24,17	393,17
ПС2-54-КП5		89,14		27,84	219,27	70,5			406,75	19,74	19,74	426,49	9,04	9,04	2,56	2,56		12,57	12,57	24,17	450,66
ПС2-54-КП6		88,26		27,84	130,57	120,64	87,0		454,31	19,36	19,36	473,67	10,08	10,08	2,56	2,56		12,57	12,57	25,21	498,88
ПС2-54-КВ1		82,96		27,84		364,28			475,08	18,6	18,6	493,68	10,08	10,08	2,56	2,56		12,57	12,57	25,21	518,89
ПС2-54-КП1У		97,82		55,68	130,57				284,07	24,34	24,34	308,41	18,08	18,08	5,12	5,12		12,57	12,57	35,77	344,18
ПС2-54-КП2У		116,72		55,68	130,57				302,97	27,21	27,21	330,18	18,08	18,08	5,12	5,12		12,57	12,57	35,77	365,95
ПС2-54-КП3У	11,95	73,16	77,53	55,68	130,57				348,89	21,68	21,68	370,57	18,08	18,08	5,12	5,12		12,57	12,57	35,77	406,34
ПС2-54-КП4У	11,95	73,16		161,04	130,57				376,72	21,68	21,68	398,4	18,08	18,08	5,12	5,12		12,57	12,57	35,77	434,17
ПС2-54-КП5У		89,14		55,68	219,27	70,5			434,59	21,3	21,3	455,89	18,08	18,08	5,12	5,12		12,57	12,57	35,77	491,66
ПС2-54-КП6У		88,26		55,68	130,57	120,64	87,0		482,15	20,92	20,92	503,07	20,16	20,16	5,12	5,12		12,57	12,57	37,65	540,92
ПС2-54-КВ1У		82,96		55,68		364,28			502,92	20,16	20,16	523,08	20,16	20,16	5,12	5,12		12,57	12,57	37,65	560,93

Инв.№ подл. | Подпись и дата | Взам. инв.№

Марка элемента	Изделия арматурные											Всего	Изделия закладные							Общий расход
	Арматура класса												Прокат марки	Арматура класса					Всего	
	A-III									Bp-I			Вст 3 кп 2	A-III		Ac-II				
	ГОСТ 5781-82									ГОСТ 6727-80			ГОСТ 19903-74*	ГОСТ 5781-82						
	Ф8	Ф10	Ф12	Ф14	Ф16	Ф18	Ф20	Ф22	Итого	Ф5	Итого		δ=6	Итого	Ф8	Итого	Ф22	Итого		
ПС2-60-КП1		104,48		27,84		201,94			334,26	25,59	25,59	359,85	9,04	9,04	2,56	2,56	18,36	18,36	29,96	389,81
ПС2-60-КП2		126,23		27,84		201,94			356,01	28,87	28,87	384,88	9,04	9,04	2,56	2,56	18,36	18,36	29,96	414,84
ПС2-60-КП3	11,95	76,42	82,37	27,84		201,94			400,52	22,55	22,55	423,07	9,04	9,04	2,56	2,56	18,36	18,36	29,96	453,03
ПС2-60-КП4	11,95	76,42		139,84		201,94			430,15	22,55	22,55	452,7	9,04	9,04	2,56	2,56	18,36	18,36	29,96	482,66
ПС2-60-КП5		94,18		27,84	152,83	201,94			476,79	22,17	22,17	498,96	9,04	9,04	2,56	2,56	18,36	18,36	29,96	528,92
ПС2-60-КП6		91,52		27,84		403,88			523,24	21,79	21,79	545,03	9,04	9,04	2,56	2,56	18,36	18,36	29,96	574,99
ПС2-60-КП7		94,04		27,84		201,94	259,56		583,38	21,41	21,41	604,79	10,08	10,08	2,56	2,56	18,36	18,36	31,0	635,79
ПС2-60-КП8		68,72	36,33	27,84		201,94		313,97	648,8	21,41	21,41	670,21	10,08	10,08	2,56	2,56	18,36	18,36	31,0	701,21
ПС2-60 КВ1		96,56		27,84			519,12		643,52	21,03	21,03	664,55	10,08	10,08	2,56	2,56	18,36	18,36	31,0	695,55
ПС2-60-КП1У		104,48		69,6		201,94			376,02	27,93	27,93	403,95	24,68	24,68	6,4	6,4	18,36	18,36	49,44	453,39
ПС2-60-КП2У		126,23		69,6		201,94			397,77	31,21	31,21	428,98	24,68	24,68	6,4	6,4	18,36	18,36	49,44	478,42
ПС2-60-КП3У	11,95	76,42	82,37	69,6		201,94			442,28	24,89	24,89	467,17	24,68	24,68	6,4	6,4	18,36	18,36	49,44	516,61
ПС2-60-КП4У	11,95	76,42		181,6		201,94			471,91	24,89	24,89	496,8	24,68	24,68	6,4	6,4	18,36	18,36	49,44	546,24
ПС2-60-КП5У		94,18		69,6	152,83	201,94			518,55	24,51	24,51	543,06	24,68	24,68	6,4	6,4	18,36	18,36	49,44	592,50
ПС2-60-КП6У		91,52		69,6		403,88			565,0	24,13	24,13	589,13	24,68	24,68	6,4	6,4	18,36	18,36	49,44	638,57
ПС2-60-КП7У		94,04		69,6		201,94	259,56		625,14	23,75	23,75	648,89	25,72	25,72	6,4	6,4	18,36	18,36	50,48	699,37
ПС2-60-КП8У		68,72	36,33	69,6		201,94		313,97	690,56	23,75	23,75	714,31	25,72	25,72	6,4	6,4	18,36	18,36	50,48	764,79
ПС2-60-КВ1У		96,56		69,6			519,12		685,28	23,37	23,37	708,65	25,72	25,72	6,4	6,4	18,36	18,36	50,48	759,13

Инв. № подл. | Подпись и дата | Взам. инв. №

gost.e-ecolog.ru