ТИПОВЫЕ СТРОИТЕЛЬНЫЕ КОНСТРУКЦИИ, ИЗДЕЛИЯ И УЗЛЫ

СЕРИЯ 3.820.3-78

ДЕТАЛИ СОЕДИНИТЕЛЬНЫЕ ДЛЯ СТАЛЬНЫХ ТОНКОСТЕННЫХ ТРУБ С АНТИКОРРОЗИОННЫМ ПОКРЫТИЕМ

ВЫПУСК 1

РАБОЧИЕ ЧЕРТЕЖИ

gost.e-ecolog.ru

ЦЕНА УКАЗАНА В СЧЕТ-НАКЛАДНОЙ

ТИПОВЫЕ СТРОИТЕЛЬНЫЕ КОНСТРУКЦИИ, ИЗДЕЛИЯ И УЗЛЫ

СЕРИЯ 3.820.3-78

ДЕТАЛИ СОЕДИНИТЕЛЬНЫЕ ДЛЯ СТАЛЬНЫХ ТОНКОСТЕННЫХ ТРУБ С АНТИКОРРОЗИОННЫМ ПОКРЫТИЕМ

ВЫПУСК 1

РАБОЧИЕ ЧЕРТЕЖИ

РАЗРАБОТАНЫ
П/О СОВИНТЕРВОД
ГЕНЕРАЛЬНЫЙ ДИРЕКТОР ИНСТИТУТА Н. Грищенко
ГЛАВНЫЙ ИНЖЕНЕР ПРОЕКТА И. Копельмян

УТВЕРЖДЕНЫ ГОСКОНЦЕРНОМ „ВОДСТРОЙ"
ПРОТОКОЛ ОТ 13.05.91 N 858
ВВЕДЕНЫ В ДЕЙСТВИЕ С 01.01.92 Г
В/О "СОЮЗВОДПРОЕКТ"
ПРИКАЗ ОТ 12.07.91 N 49

Содержание

Обозначение в документах	Наименование	Стр.
ТГФ.00.00 СБ	Тройник гладкий конец-фланец	3
КГФ.00.00.СБ	Крест гладкий конец-фланец	7
ОГ.00.00.СБ	Отвод гладкий конец α=30°;45°;90°	9
ПГФ.00.00.СБ	Переход гладкий конец-фланец	14
ПТГФ.00.00.СБ	Патрубок гладкий конец-фланец	17
ТРВ.00.00.СБ	Тройник раструб-втулка	18
ТРВФ.00.00.СБ	Тройник раструб-втулка-фланец	22
КРВ.00.00.СБ	Крест раструб-втулка	26
КРВФ.00.00.СБ	Крест раструб-втулка-фланец	28
ОРВ.00.00 СБ.	Отвод раструб втулка α=30;45;90°	32

Продолжение

Обозначение в документах	Наименование	Стр.
ПРГ.00.00 СБ	Переход раструб-гладкий конец	37
ПВГ.00.00 СБ	Переход втулка-гладкий конец	42
ПТРФ.00.00 СБ	Патрубок раструб-фланец	47
ПТВФ.00.00 СБ	Патрубок втулка-фланец	49
ТВОФ.00.00 СБ	Тройник втулка-обечайка-фланец	51
КВОФ.00.00 СБ	Крест, втулка-обечайка-фланец	55
ОВО.00.00 СБ	Отвод втулка-обечайка α=30,°45;90°	57
ПОГ.00.00 СБ	Переход, обечайка-гладкий конец	61
ПТОФ.00.00 СБ	Патрубок обечайка-фланец	63
ПТВФ.00.00 СБ	Патрубок втулка-фланец	

Изм.	Лист	№ докум.	Подп.	Дата
Разраб.		Чернов		5.09.90
Пров.		Мастыко		5.09.90
Н.контр		Платунина		11.09.90
Утв.		Асташкин		5.09.90

3.820.3-78.1

Содержание

Лит	Лист	Листов
		1

по „Совинтервод" г. Москва

Выпуск 1

Серия 3.820.3-78

Формат	Зона	Поз.	Обозначение	Наименование	Кол.	Примечание
				Документация		
А3			ТГФ. 00. 00 СБ	Сборочный чертеж		
				Переменные данные для исполнений		
				ТГФ-00-00		
				Детали		
		1	ТГФ. 00. 01-03	Ствол	1	
		2	ТГФ. 00. 02-03	Отросток	1	
				Стандартные изделия		
		3		Фланец 1-100-25 Ст.3	1	2.14 кг
				ГОСТ 12820-80		
				ТГФ-00-00-01		
				Детали		
		1	ТГФ. 00. 01-04	Ствол	1	
		2	ТГФ. 00. 02-04	Отросток	1	
				Стандартные изделия		
		3		Фланец 1-150-25 Ст.3	1	3.61 кг
				ГОСТ 12820-80		
				ТГФ-00-00-02		
				Детали		
		1	ТГФ. 00. 01-05	Ствол	1	
		2	ТГФ. 00. 02-05	Отросток	1	
				Стандартные изделия		
		3		Фланец 1-200-25 Ст.3	1	4.73 кг
				ГОСТ 12820-80		

Инв.№ подл. | Подп. и дата | Взам. инв.№ | Инв.№ дубл. | Подп. и дата

Изм.	Лист	№ докум.	Подп.	Дата
Разраб.		Чернов		
Пров.		Мастыко		
Н. контр.		Пластинина		
Утв.		Истрашкин		

ТГФ. 00. 00

Тройник главный конец-фланец

Лит.	Лист	Листов
	1	3

ПО СОЮЗНИПРОВОД г. Москва

Копировал: Чибрикина Формат А4

Формат	Зона	Поз.	Обозначение	Наименование	Кол.	Примечание
		-		ТГФ-00-00-03		
				Детали		
		1	ТГФ. 00. 01-06	Ствол	1	
		2	ТГФ. 00. 02-06	Отросток	1	
				Стандартные изделия		
		3		Фланец 1-250-25 Ст.3	1	6.95 кг
				ГОСТ 12820-80		
				ТГФ. 00. 00-04		
				Детали		
		1	ТГФ. 00. 01-08	Ствол	1	
		2	ТГФ. 00. 02-08	Отросток	1	
				Стандартные изделия		
		3		Фланец 1-100-25 Ст.3	1	2.14 кг
				ГОСТ 12820-80		
				ТГФ. 00. 00-05		
				Детали		
		1	ТГФ. 00. 01-09	Ствол	1	
		2	ТГФ. 00. 02-09	Отросток	1	
				Стандартные изделия		
		3		Фланец 1-150-25 Ст.3	1	3.61 кг
				ГОСТ 12820-80		
				ТГФ. 00. 00-06		
				Детали		
		1	ТГФ. 00. 01-10	Ствол	1	
		2	ТГФ. 00. 02-10	Отросток	1	
				Стандартные изделия		
		3		Фланец 1-200-25 Ст.3	1	4.73 кг
				ГОСТ 12820-80		
				ТГФ. 00. 00-07		
				Детали		
		1	ТГФ. 00. 01-11	Ствол	1	
		2	ТГФ. 00. 02-11	Отросток	1	

Инв.№ подл. | Подп. и дата | Взам. инв.№ | Инв.№ дубл. | Подп. и дата

Изм.	Лист	№ докум.	Подп.	Дата

ТГФ. 00. 00

Лист 2

Копировал: Чибрикина Формат А4

Формат	Зона	Поз.	Обозначение	Наименование	Кол.	Примечание
				Стандартные изделия		
		3		Фланец 1-250-25 Ст.3 ГОСТ 12820-80	1	6,95 кг

Инв. № подл. | Подп. и дата | Взам. инв. № | Инв. № дубл. | Подп. и дата

Изм. Лист № докум. Подп. Дата

ТГФ. 00.00

Лист 3

Копировал: Чибрикина Формат А4

Формат	Зона	Поз.	Обозначение	Наименование	Кол.	Примечание

Инв. № подл. | Подп. и дата | Взам. инв. № | Инв. № дубл. | Подп. и дата

Изм. Лист № докум. Подп. Дата

ТГФ. 00.00

Лист

Копировал: Чибрикина Формат А4

Выпуск 1

Серия 3.820.3-78

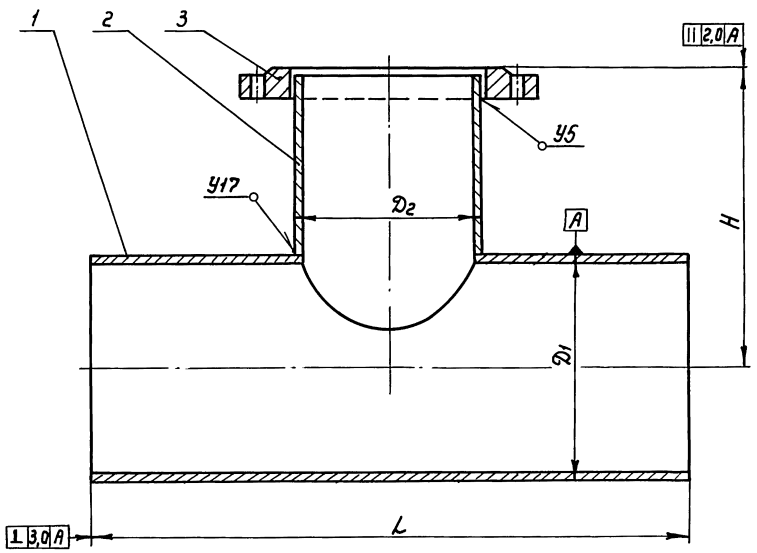

Размеры в мм

Обозначение	Диаметр условн. прохода ствола D_0	Диаметр условн. прохода отростка d_0	Наружн. диаметр ствола D_1	Наружн. диаметр отростка D_2	L	H	Масса, кг
ТГФ.00.00	300	100	299	108	700	336	24.0
-01		150		168		336	26.21
-02		200		219		338	28.43
-03		250		273		340	31.95
-04		100	325	108		336	25.76
-05		150		168		336	27.8
-06		200		219		338	29.73
-07		250		273		340	32.65

1. Сварка дуговая по ГОСТ 16037-80, Электроды Э42 по ГОСТ 9467-75.

2. Предельные отклонения размеров сварных соединений $\pm \frac{JT14}{2}$

3. Внутреннее и внешнее антикоррозионное покрытие по ТУ33-4664781-02-90.

Изм.	Лист	№ докум.	Подп.	Дата
Разраб.		Чернов		
Пров.		Мастыко		
Т.контр.				
Н.контр.		Платунина		
Утв.		Асташкин		

ТГФ.00.00 СБ

Тройник гладкий конец-фланец сборочный чертеж

Лит.	Масса	Масштаб
	См.табл.	—
Лист	Листов 1	

ПО СОВИНТЕРВОД г. Москва

Инв.№ подл. | Подпись и дата | Взам.инв.№ | Инв.№ дубл. | Подпись и дата

25029 6 Формат А3

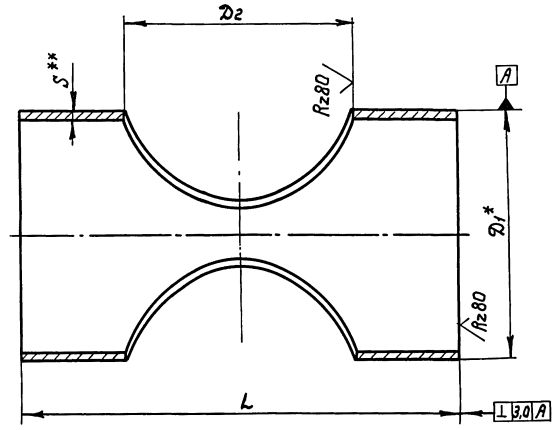

Обозначение	Размеры					Масса, кг	
	Диаметр условного прохода ствола D_0	Диаметр условного прохода отростка d_0	Наружн. диаметр ствола D_1*	Наружн. диаметр отростка D_2	L	Заготовки	Детали А	Детали В
ТГФ.00.01	250	100	254**	108	600	7,53	7,3	7,1
-01		150		168			7,1	6,7
-02		200		219			6,3	5,1
-03	300	100	299	108	700	20,37	19,9	19,4
-04		150		168			19,3	17,6
-05		200		219			18,7	16,7
-06		250		273			17,4	14,4
-07		300		299			16,5	12,3
-08		100	325	108		22,17	21,8	21,4
-09		150		168			21,1	20,1
-10		200		219			20,5	18,8
-11		250		273			19,2	16,3
-12		300		325			18,3	14,6

1. **Труба ТСЦ-250 ТУ14-3-1001-81. S=2,5мм
2. Допускается изготавливение детали из листа сваркой встык.
3. * Размеры для справок.
4. В графе „масса" указана масса детали А-с одним вырезам; детали В-с двумя вырезами.

Изм.	Лист	№ докум.	Подп.	Дата	ТГФ.00.01
Разраб.		Чернав			Ствол
Пров.		Мастыко			
Т.контр.					
Н.контр.		Платунина			Труба D_1х4хL ГОСТ10704-76 / Б-Ст.3сп ГОСТ10705-80
Утв.		Астошкин			

Лит. | Масса: См. табл. | Масштаб: —
Лист | Листов 1
ПО „Союзинтервод" г.Москва

25029 7

Формат А3

Инв.№ подл. | Подпись и дата | Взам.инв.№ | Инв.№ дубл. | Подпись и дата

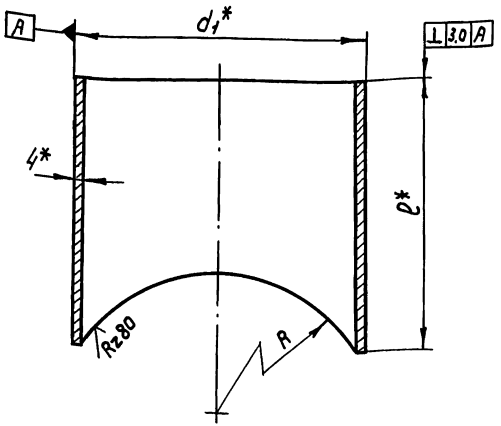

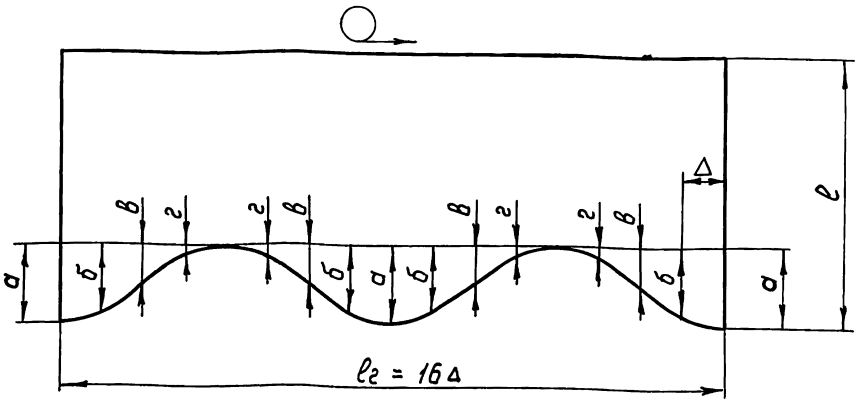

1.* Размеры для справок

2. Допускается изготавление детали из листа сваркой встык.

3. Предельные отклонения размеров $h14 \pm \frac{IT14}{2}$.

Размеры в мм

Обозначение	Диаметр условн. прохода ствола D_0	Наружн. диаметр ствола D_1	Диаметр условн. прохода отростка d_0	Наружн. диаметр отростка d_1	R	ℓ	Δ	$\ell_г$	Ординаты а	Ординаты б	Ординаты в	Ординаты г	Масса, кг
ГТФ.00.02	250	254	100	108	127	185	21	339	12.1	10.2	6.08	1.7	1.9
-01			150	168		201	33	528	26.6	22.2	13.4	4.0	3.2
-02			200	219		242	43	688	62.7	50.3	26.4	7.19	5,13
-03	300	299	100	108	149,5	192	21	339	8.7	7.4	4.3	1.4	1,96
-04			150	168		204	33	528	21.3	17.9	10.2	2.9	3.3
-05			200	219		236	43	688	50.9	41.4	22.3	6.2	5.0
-06			250	273		286	53,6	858	98.4	66.3	33.5	8.9	7.6
-07			300	299		336	58.7	939	149.5	99.7	50.0	11.5	9.7
-08		325	100	108	162,5	178	21	339	7.9	6.7	3.9	1.1	1.82
-09			160	168		191	33	528	21.1	17.8	10.2	2.9	3.09
-10			200	219		212	43	688	39.0	32.4	18.2	5.2	4.5
-11			250	273		245	53,6	858	72.3	58.3	30.8	8.4	6.5
-12			300	325		335	63.8	1021	162,5	92.0	44.8	11.7	10.6

Изм.	Лист	№ докум.	Подп.	Дата
Разраб.		Чернов		
Пров.		Мастыко		
Т. контр.				
Н. контр.		Платунина		
Утв.		Асташкин		

ТГФ. 00. 02

Отросток

Лит.	Масса	Масштаб
	См. табл.	—

Лист | Листов 1

Труба $d_1 \times 4 \times \ell$ ГОСТ 10704-76 / Б-Ст.3сп ГОСТ 10705-80

ПО „Совинтервод" г. Москва

25029 8 Формат А3

Подпись и дата | Взам. инв. № | Подпись и дата | Инв. № дубл. | Инв. № подл.

Серия 3.820.3 Выпуск 1

Формат	Зона	Поз.	Обозначение	Наименование	Кол.	Примечание
			Документация			
А3			КГФ. 00. 00 СБ	Сборочный чертеж		
			Переменные данные	для исполнений		
				КГФ. 00. 00		
				Детали		
		1	ТГФ. 00. 01-03	Ствол	1	
		2	ТГФ. 00. 02-03	Отросток	2	
				Стандартные изделия		
		3		Фланец 1-100-25 Ст. 3	2	2,14 кг
				ГОСТ 12820-80		
				КГФ 00 00-01		
				Детали		
		1	ТГФ. 00. 01-04	Ствол	1	
		2	ТГФ. 00. 02-04	Отросток	2	
				Стандартные изделия		
		3		Фланец 1-150-25 Ст. 3	2	3.61 кг
				ГОСТ 12820-80		
				КГФ 00 00-02		
				Детали		
		1	ТГФ. 00. 01-05	Ствол	1	
		2	ТГФ. 00. 02-05	Отросток	2	
				Стандартные изделия		
		3		Фланец 1-200-25 Ст. 3	2	4.73 кг
				ГОСТ 12820-80		

Инв. № подл. | Подп. и дата | Взам. инв. № | Инв. № дубл. | Подп. и дата

Изм.	Лист	№ докум.	Подп.	Дата
Разраб.	Чернов			
Пров.	Мастыко			
Н. контр.	Плетнина			
Утв.	Асташкин			

КГФ. 00. 00

Крест гладкий конец - фланец

Лит.	Лист	Листов
	1	3

ПО Союзнефтегазспецмонтаж г. Москва

Копировал: Чибрикина Формат А4

Формат	Зона	Поз.	Обозначение	Наименование	Кол.	Примечание
				КГФ 00 00-03		
				Детали		
		1	ТГФ. 00. 01-06	Ствол	1	
		2	ТГФ. 00. 02-06	Отросток	2	
				Стандартные изделия		
		3		Фланец 1-250-25 Ст. 3	2	6,95 кг
				ГОСТ 12820-80		
				КГФ 00 00-04		
				Детали		
		1	ТГФ. 00. 01-08	Ствол	1	
		2	ТГФ. 00. 02-08	Отросток	2	
				Стандартные изделия		
		3		Фланец 1-100-25 Ст. 3	2	2,14 кг
				ГОСТ 12820-80		
				КГФ 00 00-05		
				Детали		
		1	ТГФ. 00. 01-09	Ствол	1	
		2	ТГФ. 00. 02-09	Отросток	2	
				Стандартные изделия		
		3		Фланец 1-150-25 Ст. 3	2	3.61 кг
				ГОСТ 12820-80		
				КГФ 00 00-06		
				Детали		
		1	ТГФ. 00. 01-10	Ствол	1	
		2	ТГФ. 00. 02-10	Отросток	2	
				Стандартные изделия		
		3		Фланец 1-200-25 Ст. 3	2	4.73 кг
				ГОСТ 12820-80		
				КГФ 00 00-07		
				Детали		
		1	ТГФ. 00. 01-11	Ствол	1	
		2	ТГФ. 00. 02-11	Отросток	2	

Инв. № подл. | Подп. и дата | Взам. инв. № | Инв. № дубл. | Подп. и дата

Изм.	Лист	№ докум.	Подп.	Дата

КГФ. 00. 00

Лист 2

Копировал: Чибрикина Формат А4

Формат	Зона	Поз.	Обозначение	Наименование	Кол.	Примечание
				Стандартные изделия		
		3		Фланец 1-250-25 Ст.3 ГОСТ 12820-80	2	6.95 кг

Инв. № подл. | Подп. и дата | Взам. инв. № | Инв. № дубл. | Подп. и дата

Изм.	Лист	№ докум.	Подп.	Дата	КГФ. 00. 00	Лист 3

Формат А4

Формат	Зона	Поз.	Обозначение	Наименование	Кол.	Примечание

Инв. № подл. | Подп. и дата | Взам. инв. № | Инв. № дубл. | Подп. и дата

Изм.	Лист	№ докум.	Подп.	Дата	Лист

КГФ. 00. 00 СБ

Выпуск 1

Серия 3.820.3-78

Размеры в мм

Обозначение	Диаметр условн. прохода ствола D_0	Диаметр условн. прохода отростка d_0	Наружн. диаметр ствола D_1	Наружн. диаметр отростка D_2	L	H	Масса, кг
КГФ-00-00	300	100	299	108	700	336	28.0
-01		150		168		336	31.42
-02		200		219		338	36.26
-03		250		273		340	43.5
-04		100	325	108		336	29.32
-05		150		168		336	33.5
-06		200		219		338	37.26
-07		250		273		340	43.1

1. Сварка дуговая по ГОСТ 16037-80. Электроды Э42 по ГОСТ 9467-75.

2. Предельные отклонения размеров сварных соединений $\pm \frac{JT14}{2}$

3. Внутреннее и внешнее антикоррозионное покрытие по ТУ33-4664781-02-90

Изм.	Лист	№ докум.	Подп.	Дата
Разраб.		Чернов		
Пров.		Мастыко		
Т. контр.				
Н. контр.		Платунина		
Утв.		Асташкин		

КГФ. 00. 00 СБ

Крест - главный
Конец - фланец
Сварочный чертеж

Лит.	Масса	Масштаб
	См. табл	—
Лист	Листов 1	

ПО „Сибинтервал"
г. Москва

25029 11 Формат А3

Инв. № подл. | Подпись и дата | Взам. инв. № | Инв. № дубл. | Подпись и дата

Формат	Зона	Поз.	Обозначение	Наименование	Кол.	Примечание
			Документация			
А3			ОГ. 00. 00 СБ	Сборочный чертеж		
			Переменные данные	для исполнений		
				ОГ. 00. 00		
				Детали		
		1	ОГ. 00. 01-01	Крайняя секция 15°	2	
				ОГ. 00. 00-01		
				Детали		
		1	ОГ. 00. 01-02	Крайняя секция 15°	2	
				ОГ. 00. 00-02		
				Детали		
		2	ОГ. 00. 02-01	Крайняя секция 22°30'	2	
				ОГ. 00. 00-03		
				Детали		
		2	ОГ. 00. 02-02	Крайняя секция 22°30'	2	
				ОГ. 00. 00-04		
				Детали		
		1	ОГ. 00. 01-01	Крайняя секция 15°	2	
		3	ОГ. 00. 03-01	Средняя секция 15°	2	

Инв. № подл. | Подп. и дата | Взам. инв. № | Инв. № дубл. | Подп. и дата

Изм. Лист № докум. Подп. Дата

Разраб. Чернов

Пров. Мастыко

Н. контр. Платинина

Утв. Лесницкий

ОГ. 00. 00

Отвод гладкий конец (α=30°; 45°; 90°)

Лит.	Лист	Листов
	1	2

ПО Союзинтервод г. Москва

Копировал: Чибрикина Формат А4

Формат	Зона	Поз.	Обозначение	Наименование	Кол.	Примечание
				ОГ. 00. 00-05		
				Детали		
		1	ОГ. 00. 01-02	Крайняя секция 15°	2	
		3	ОГ. 00. 03-02	Средняя секция 15°	2	

Инв. № подл. | Подп. и дата | Взам. инв. № | Инв. № дубл. | Подп. и дата

Изм. Лист № докум. Подп. Дата

ОГ. 00. 00

Лист 2

ОГ. 00. 00 СБ

Выпуск 1

Серия 3.820.3-87

Рис.1

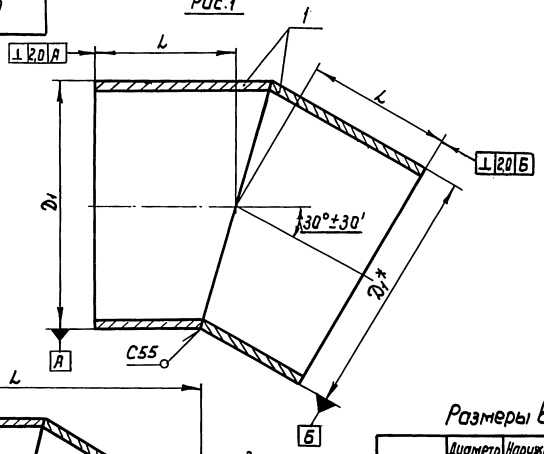

Рис.2

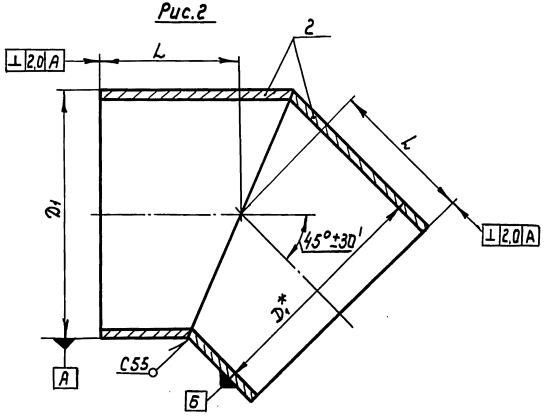

Рис.3

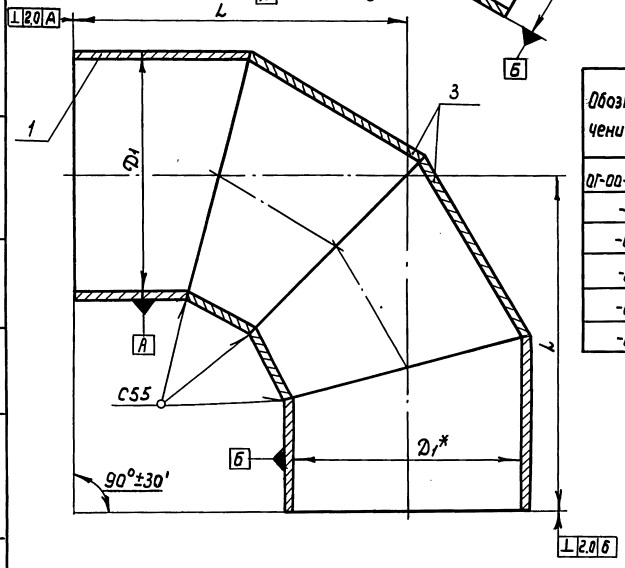

Размеры в мм

Обозначения	Диаметр условн. прохода D_0	Наружн. диаметр трубы D_1	Рис.	L	Масса, кг
ОГ-00-00	300	299	Рис.1	240	16,3
-01		325		243	18,2
-02		299	Рис.2	262	18,9
-03		325		267	21,2
-04		299	Рис.3	622	37,3
-05		325		637	42,5

1.* Размеры для справок

2. Сварка дуговая по ГОСТ 16037-80. Электроды Э42 по ГОСТ 9467-75.

3. Неуказанные предельные отклонения размеров сварных соединений $\pm \frac{JT14}{2}$

4. Внутреннее и внешнее антикоррозионное покрытие по ТУ33-4664781-02-90.

Изм.	Лист	№ докум.	Подп.	Дата
Разраб.		Чернов		
Пров.		Мостыко		
Т.контр.				
Н.контр.		Платунина		
Утв.		Асташкин		

ОГ. 00. 00 СБ

Отвод гладкий конец (α = 30°; 45°; 90°) Сборочный чертеж

Лит.	Масса	Масштаб
	См. табл.	—

Лист | Листов 1

по „Совинтервод" г. Москва

Инв. № подл. | Подпись и дата | Взам. инв. № | Инв. № дубл. | Подпись и дата

25029 13

Формат А3

ОГ.00.01

Выпуск 1

Серия 3.820.3-78

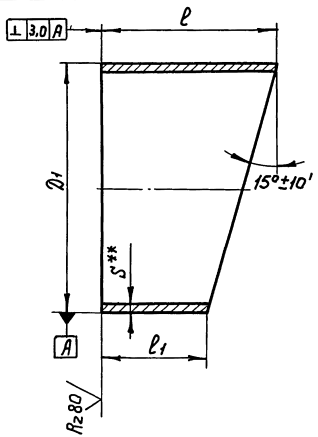

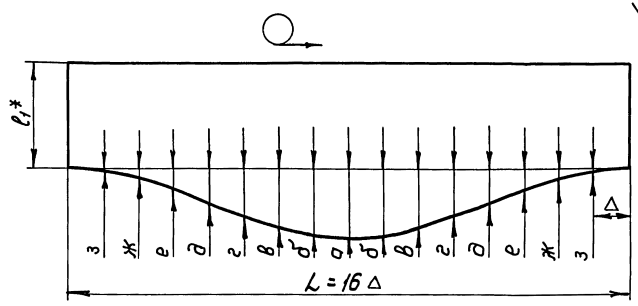

1.* Размеры для справок

2. Допускается изготовление детали из листа сваркой встык.

3.** Труба ТСЦ-250 ТУ14-3-1001-81. S=2,5мм.

Размеры в мм

Обозначение	Диаметр условн. прохода Dо	Наружн. диаметр D1	l	l1	Δ	Ординаты а	б	в	г	d	е	ж	з	Масса, кг
ОГ.00.01	250	254**	268	200	50,0	68,0	65,5	58,0	47,0	34,0	21,0	10,0	2,6	3,36
-01	300	299	280		58,7	80,0	77,0	68,4	55,4	40,0	24,7	11,7	3,0	8,15
-02		325	287		63,8	87,0	83,8	74,0	60,0	43,5	26,9	12,7	3,3	9,09

Изм.	Лист	№ докум.	Подп.	Дата
Разраб.		Чернов		
Пров.		Мастыко		
Т.контр.				
Н.контр.		Плотунина		
Утв.		Асташкин		

ОГ. 00. 01

Крайняя секция 15°

Лит.	Масса	Масштаб
	См.табл.	—

Лист | Листов 1

Труба D1х4хl ГОСТ10704-76 / Б-Ст.3сп ГОСТ10705-80

ПО СОВИНТЕРВОД г. Москва

25029 14

Формат А3

Инв.№ подл. | Подпись и дата | Взам.инв.№ | Инв.№ дубл. | Подпись и дата

ОГ.00.02

Выпуск 1

Серия 3.820.3-78

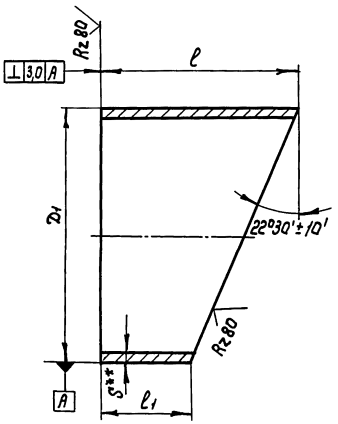

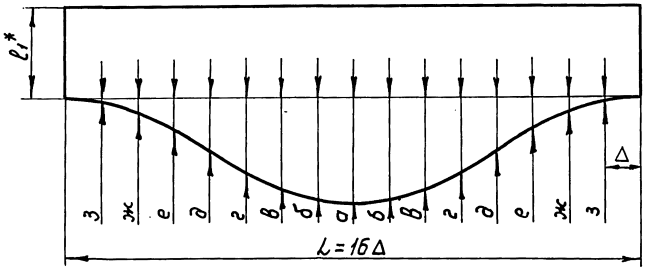

1.* Размеры для справок

2. Допускается изготовление детали на листа сваркой Встык.

3.** Труба ТСЦ-250 ТУ14-3-1001-81. S=2,5мм.

Размеры в мм

Обозначение	Диаметр условн. прохода Dо	Наружн. диаметр D1	ℓ	ℓ1	Δ	Ординаты а	б	в	г	д	е	ж	з	Масса, кг
ОГ.00.02	250	254**	305	200	50	105.0	101.0	90.0	72.7	52.6	32.5	15.4	4.0	3.83
-01	300	299	324		58.7	123.8	119.0	105.7	85.5	62.0	38.0	18.0	4.7	9.43
-02		325	335		63.8	134.6	129.5	115.0	93.0	67.0	41.5	19.7	5.0	10.6

Инв.№ подл. | Подпись и дата | Взам.инв.№ | Инв.№ дубл. | Подпись и дата

Изм.	Лист	№ докум.	Подп.	Дата
Разраб.		Чернов		
Пров.		Мастыко		
Т.контр.				
Н.контр.		Платунина		
Утв.		Асташкин		

ОГ.00.02

Крайняя секция 22°30'

Лит	Масса	Масштаб
	См. табл.	—
Лист	Листов 1	

Труба D1х4хℓ ГОСТ 10704-76 / Б-Ст.3сп ГОСТ 10705-80

ПО "Союзинтервод" г. Москва

25029-15

Формат А3

ОГ. 00.03

Выпуск 1

Серия 3.820.3-78

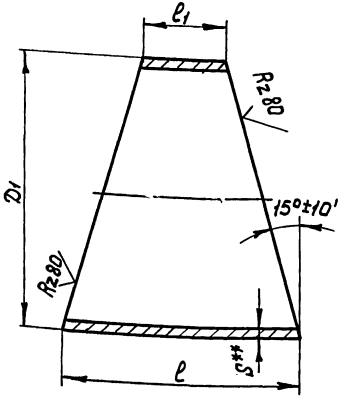

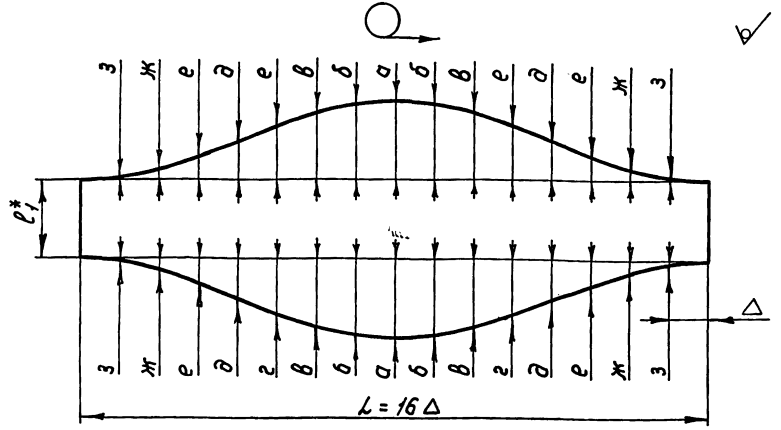

1.* Размеры для справок

2. Допускается изготовление детали из листа сваркой встык.

3.** Труба ТСЦ-250 ТУ14-3-1001-81. S=2,5мм

Размер в мм

Обозначение	Диаметр условн. прохода D_0	Наружн. диаметр D_1	ℓ	ℓ_1	Δ	Ординаты а	б	в	г	д	е	ж	з	Масса кг
ОГ-00-03	250	254**	336	200	50.0	68.0	65.5	58.0	47.0	34.0	21.0	10.0	2.6	4.2
-01	300	299	360		58.7	80.0	77.0	68.4	55.4	40.0	24.7	11.7	3.0	10.5
-02		325	374		63.8	87.0	83.8	74.0	60.0	43.5	26.9	12.7	3.3	11.8

Инв.№ подл. | Подпись и дата | Взам.инв.№ | Инв.№ дубл. | Подпись и дата

Изм.	Лист.	№ докум.	Подп.	Дата
Разраб.		Чернов		
Пров.		Мастыко		
Т.контр.				
Н.контр.		Платунина		
Утв.		Асташкин		

ОГ. 00.03

Средняя секция 15°

Лит.	Масса	Масштаб
	См. табл.	—

Лист | Листов 1

Труба $D_1 \times 4 \times \ell$ ГОСТ 10704-76 / б-Ст.3Сп ГОСТ 10705-80

ПО „Совинтервод" г. Москва

25029 16

Формат А3

Серия 3.820.3-78 Выпуск 1

Формат	Зона	Поз.	Обозначение	Наименование	Кол.	Примечание
				Документация		
А3			ПГФ.00.00 СБ	Сборочный чертеж		
				Переменные данные для исполнений		
				ПГФ.00.00		
				Детали		
БЧ		1	ПГФ.00.01	Конус 299×168	1	2.4 кг
				Ст3сп5 ГОСТ 380-88		
БЧ		2	ПГФ.00.02	Патрубок ℓ=100	1	2.9 кг
				Труба 299×У ГОСТ 10704-76 / Б-Ст3сп5 ГОСТ 10705-80		
БЧ		3	ПГФ.00.03	Патрубок ℓ=100	1	1.62 кг
				Труба 168×У ГОСТ 10704-76 / Б-Ст3сп5 ГОСТ 10705-80		
				Стандартные изделия		
		4		Фланец 1-150-25 Ст.3	1	3.61 кг
				ГОСТ 12820-80		
				ПГФ.00.00-01		
				Детали		
БЧ		1	ПГФ.00.01-01	Конус 299×219	1	3.9 кг
				Ст3сп5 ГОСТ 380-88		
БЧ		2	ПГФ.00.02	Патрубок ℓ=100	1	2.9 кг
				Труба 299×У ГОСТ 10704-76 / Б-Ст3сп5 ГОСТ 10705-80		
БЧ		3	ПГФ.00.03-01	Патрубок ℓ=100	1	2.1 кг
				Труба 219×У ГОСТ 10704-76 / Б-Ст3сп5 ГОСТ 10705-80		
				Стандартные изделия		
		4		Фланец 1-200-25 Ст.3	1	4.73 кг
				ГОСТ 12820-80		

Инв.№ подл. | Подп. и дата | Взам.инв.№ | Инв.№ дубл. | Подп. и дата

Изм.	Лист	№ докум.	Подп.	Дата	ПГФ.00.00		
Разраб.		Чернов			Переход гладкий конец - фланец	Лит.	Лист 1 / Листов 4
Пров.		Мастыко				ПО СОВИНТЕРВОД г. Москва	
Н.контр.		Пластунин					
Утв.		Асташкин					

Формат А4

Формат	Зона	Поз.	Обозначение	Наименование	Кол.	Примечание
				ПГФ.00.00-02		
				Детали		
БЧ		1	ПГФ.00.01-02	Конус 299×273	1	2.8 кг
				Ст3сп5 ГОСТ 380-88		
БЧ		2	ПГФ.00.02	Патрубок ℓ=100	1	2.9 кг
				Труба 299×У ГОСТ 10704-76 / Б-Ст3сп5 ГОСТ 10705-80		
БЧ		3	ПГФ.00.03-02	Патрубок ℓ=100	1	2.6 кг
				Труба 273×У ГОСТ 10704-76 / Б-Ст3сп5 ГОСТ 10705-80		
				Стандартные изделия		
		4		Фланец 1-250-25 Ст.3	1	6.95 кг
				ГОСТ 12820-80		
				ПГФ.00.00-03		
				Детали		
БЧ		1	ПГФ.00.01-03	Конус 299×426	1	4.2 кг
				Ст3сп5 ГОСТ 380-88		
БЧ		2	ПГФ.00.02	Патрубок ℓ=100	1	2.9 кг
				Труба 299×У ГОСТ 10704-76 / Б-Ст3сп5 ГОСТ 10705-80		
БЧ		3	ПГФ.00.03-03	Патрубок ℓ=100	1	4.16 кг
				Труба 426×У ГОСТ 10704-76 / Б-Ст3сп5 ГОСТ 10705-80		
				Стандартные изделия		
		4		Фланец 1-400-25 Ст.3	1	11.64 кг
				ГОСТ 12820-80		
				ПГФ.00.00-04		
				Детали		
БЧ		1	ПГФ.00.01-04	Конус 325×168	1	5.2 кг
				Ст3сп5 ГОСТ 380-88		
БЧ		2	ПГФ.00.02-04	Патрубок ℓ=100	1	3.16 кг
				Труба 325×У ГОСТ 10704-76 / Б-Ст3сп5 ГОСТ 10705-80		
БЧ		3	ПГФ.00.03	Патрубок ℓ=100	1	1.62 кг
				Труба 168×У ГОСТ 10704-76 / Б-Ст3сп5 ГОСТ 10705-80		

Инв.№ подл. | Подп. и дата | Взам.инв.№ | Инв.№ дубл. | Подп. и дата

Изм.	Лист	№ докум.	Подп.	Дата	ПГФ-00-00	Лист 2

Копировал: Чибрикина 25029 17 Формат А4

Серия 3.820.3-78 Выпуск 1

Формат	Зона	Поз.	Обозначение	Наименование	Кол.	Примечание
				Стандартные изделия		
		4		Фланец 1-150-25 Ст.3	1	3,61кг
				ГОСТ 12820-80		
				ПГФ.00.00-05		
				Детали		
БЧ		1	ПГФ.00.01-05	Конус 325×219	1	4,24кг
				Ст.3сп5 ГОСТ 380-88		
БЧ		2	ПГФ.00.02-04	Патрубок ℓ=100	1	3,16кг
				Труба 325хУ ГОСТ 10704-76 / 6-Ст3сп5 ГОСТ 10705-80		
БЧ		3	ПГФ.00.03-01	Патрубок ℓ=100	1	2,1кг
				Труба 325хУ ГОСТ 10704-76 / 6-Ст3сп5 ГОСТ 10705-80		
				Стандартные изделия		
		4		Фланец 1-200-25 Ст.3	1	4,73кг
				ГОСТ 12820-80		
				ПГФ.00.00-06		
				Детали		
БЧ		1	ПГФ.00.01-06	Конус 325×273	1	3,04кг
				Ст.3сп5 ГОСТ 380-88		
БЧ		2	ПГФ.00.02-04	Патрубок ℓ=100	1	3,16кг
				Труба 325хУ ГОСТ 10704-76 / 6-Ст3сп5 ГОСТ 10705-80		
БЧ		3	ПГФ.00.03-02	Патрубок ℓ=100	1	2,6кг
				Труба 273хУ ГОСТ 10704-76 / 6-Ст3сп5 ГОСТ 10705-80		
				Стандартные изделия		
		4		Фланец 1-250-25 Ст.3	1	6,95кг
				ГОСТ 12820-80		
				ПГФ.00.00-07		
				Детали		
БЧ		1	ПГФ.00.01-07	Конус 325×426	1	4,56кг
				Ст.3сп5 ГОСТ 380-88		
БЧ		2	ПГФ.00.02-04	Патрубок ℓ=100	1	3,16кг
				Труба 325хУ ГОСТ 10704-76 / 6-Ст3сп5 ГОСТ 10705-80		

Инв.№ подл. | Подп. и дата | Взам.инв.№ | Инв.№ дубл. | Подп. и дата

Изм. Лист № докум. Подп. Дата

ПГФ.00.00

Лист 3

Формат	Зона	Поз.	Обозначение	Наименование	Кол.	Примечание
БЧ		3	ПГФ.00.03-03	Патрубок ℓ=100	1	4,16кг
				Труба 426хУ ГОСТ 10704-76 / 6-Ст3сп5 ГОСТ 10705-80		
				Стандартные изделия		
		4		Фланец 1-400-25 Ст.3	1	11,64кг
				ГОСТ 12820-80		

Инв.№ подл. | Подп. и дата | Взам.инв.№ | Инв.№ дубл. | Подп. и дата

Изм. Лист № докум. Подп. Дата

ПГФ.00.00

Лист 4

Выпуск 1

Серия 3.820.3-78

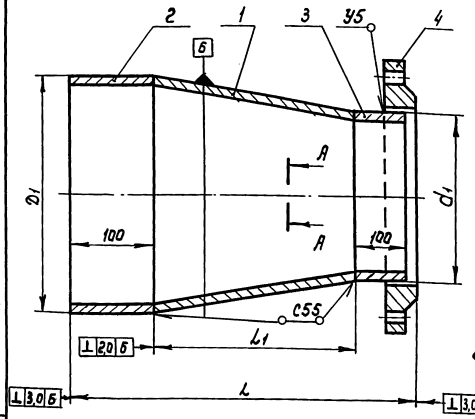

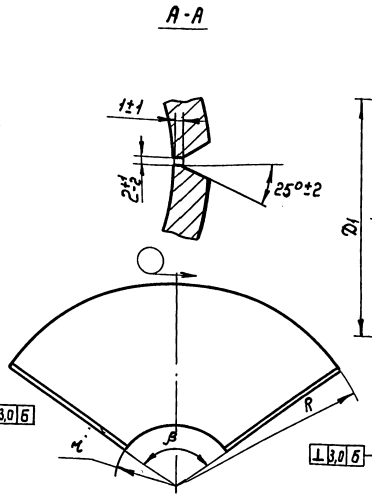

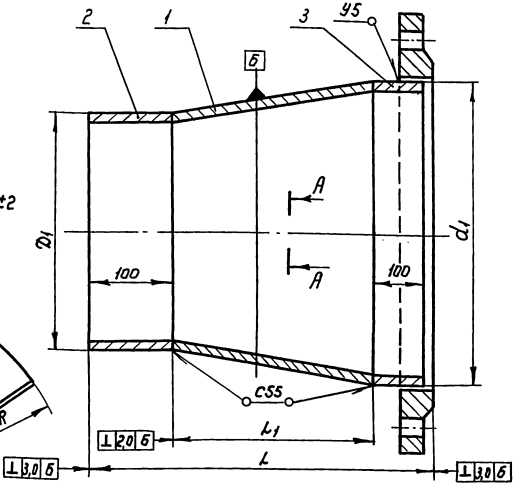

Размеры в мм

Обозначение	Диаметр условн. прохода D_0	Диаметр условн. прохода d_0	Наружн. диаметр D_1	Наружн. диаметр d_1	Общая длина L	Длина конуса L_1	Размеры развертки, мм R	r	β	Масса, кг
ПГФ.00.00	300	150	299	168	304	100	271,8	152,7	198°	10,6
-01		200		219	304	100	404,5	296	133°18'	13,6
-02		250		213	304	100	1150	1050	46°48'	15,25
-03		400		426	304	100	394	276,8	194°24'	22,9
-04		150	325	168	404	200	439	227	133°12'	13,6
-05		200		219	304	100	345,7	233	169°12'	14,2
-06		250		273	304	100	650	546	90°	15,75
-07		400		426	304	100	473	361	162°	23,5

1. Сварка дуговая по ГОСТ 16037-80. Электроды Э42 по ГОСТ 9467-75.

2. Предельные отклонения размеров сварных соединений $\pm \frac{IT14}{2}$

3. Внутреннее и внешнее антикоррозионное покрытие по ТУ33-4664781-02-90

Изм.	Лист	№ докум.	Подп.	Дата
Разраб.		Чернов		
Пров.		Козвчкин		
Т. контр.				
Н. контр.		Платунина		
Утв.		Асташкин		

ПГФ. 00.00 СБ

Переход гладкий конец - фланец Сборочный чертеж

Лит	Масса	Масштаб
	См. табл.	—
Лист	Листов 1	

ПО "Союзинтервод" г. Москва

Инв. № подл. | Подпись и дата | Взам. инв. № | Инв. № дубл. | Подпись и дата

Выпуск 1

Серия 3.820.3-78

Формат	Зона	Поз.	Обозначение	Наименование	Кол.	Примечание
			Документация			
А4			ПТГФ. 00.00 СБ	Сборочный чертеж		
			Переменные данные	для исполнения		
				ПТГФ.00.00		
				Детали		
Б4		1	ПГФ. 00. 02	Патрубок ℓ = 100	1	2,9кг
				Труба $\frac{299\times4\ \text{ГОСТ}\ 10704\text{-}76}{6\text{-Ст.3сп.5 ГОСТ}\ 10705\text{-}80}$		
				Стандартные изделия		
		2		Фланец 1-300-25 Ст.3	1	9,33кг
				ГОСТ 12820-80		
				ПТГФ. 00. 00-01		
				Детали		
Б4		1	ПГФ. 00. 02 - 04	Патрубок ℓ = 100	1	3,2кг
				Труба $\frac{325\times4\ \text{ГОСТ}\ 10704\text{-}76}{6\text{-Ст.3сп.5 ГОСТ}\ 10705\text{-}80}$		
				Стандартные изделия		
		2		Фланец 1-300-25 Ст.3	1	9,33кг
				ГОСТ 12820-80		

Инв.№подл. | Подпись и дата | Взам.инв.№ | Инв.№дубл. | Подпись и дата

Изм.	Лист	№ докум.	Подп.	Дата	ПТГФ. 00.00			
Разраб.		Чернов			Патрубок гладкий конец - фланец	Лит	Лист	Листов
Пров.		Мастыко						
Т.контр.						По „Совинтервод" г.Москва		
Н.контр.		Платунина						
Утв.		Асташкин						

Формат А4

ПГФ.00.00-ФЛИ

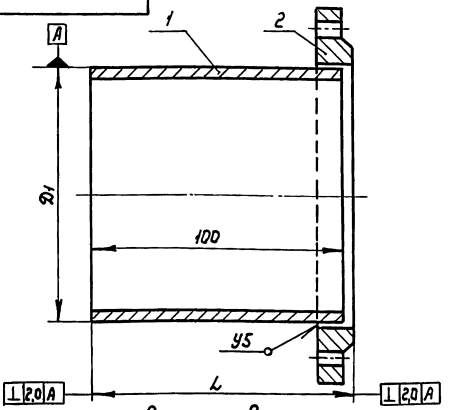

Размеры в мм

Обозначение	Диаметр условн. прохода Dо	Наружн. диаметр Dн	Общая длина L	Масса, кг
ПТГФ-00-00	300	299	104	12,5
-01		325		12,8

1. Сварка дуговая по ГОСТ 16037-80. Электроды Э42 по ГОСТ 9467-75.

2. Предельные отклонения размеров сварных соединений $\pm\frac{IT14}{2}$

4. Внутреннее и внешнее антикоррозионное покрытие по ТУ 33-4664781-02-90.

Инв.№подл. | Подпись и дата | Взам.инв.№ | Инв.№дубл. | Подпись и дата

Изм.	Лист	№ докум.	Подп.	Дата	ПТГФ. 00.00 СБ			
Разраб.		Чернов			Патрубок гладкий конец - фланец Сборочный чертеж	Лит.	Масса	Масштаб
Пров.		Мастыко					См. табл.	—
Т.контр.						Лист	Листов 1	
Н.контр.		Платунина				По „Совинтервод" г.Москва		
Утв.		Асташкин						

25029 20 Формат А3

Формат	Зона	Поз.	Обозначение	Наименование	Кол.	Примечание
			Документация			
А3			ТР8.00.00 СБ	Сборочный чертеж		
			Переменные данные	Для исполнения		
				ТР8.00.00		
				Детали		
		1	ТГФ.00.01-07	Ствол	1	
		2	ТГФ.00.02-07	Отросток	1	
А3		3	ТР8.00.03	Раструб	2	
А3		4	ТР8.00.04	Втулка	1	
				ТР8.00.00-01		
				Детали		
		1	ТГФ.00.01-07	Ствол	1	
		2	ТГФ.00.02-07	Отросток	1	
		3	ТР8.00.03-01	Раструб	2	
		4	ТР8.00.04-01	Втулка	1	
				ТР8.00.00-02		
				Детали		
		1	ТГФ.00.01-12	Ствол	1	
		2	ТГФ.00.02-12	Отросток	1	
		3	ТР8.00.03-02	Раструб	2	
		4	ТР8.00.04-02	Втулка	1	

Инв.№ подл. | Подпись и дата | Взам.инв.№ | Инв.№ дубл. | Подпись и дата

Изм.	Лист	№докум.	Подп.	Дата	ТР8.00.00			
Разраб.		Чернов			Тройник раструб-втулка	Лит	Лист 1	Листов 2
Пров.		Мастыко				ПО „Савинтервод" г. Москва		
Н.контр.		Платунина						
Утв.		Асташкин						

Формат А4

Формат	Зона	Поз.	Обозначение	Наименование	Кол.	Примечание
				ТР8.00.00-03		
				Детали		
		1	ТГФ.00.01-12	Ствол	1	
		2	ТГФ.00.02-12	Отросток	1	
		3	ТР8.00.03-03	Раструб	2	
		4	ТР8.00.04-03	Втулка	1	

Инв.№ подл. | Подпись и дата | Взам.инв.№ | Инв.№ дубл. | Подпись и дата

Изм.	Лист	№докум.	Подп.	Дата	ТР8.00.00	Лист 2

Формат А4

ТР8.00.00 СБ

Выпуск 1

Серия 3.820.3-78

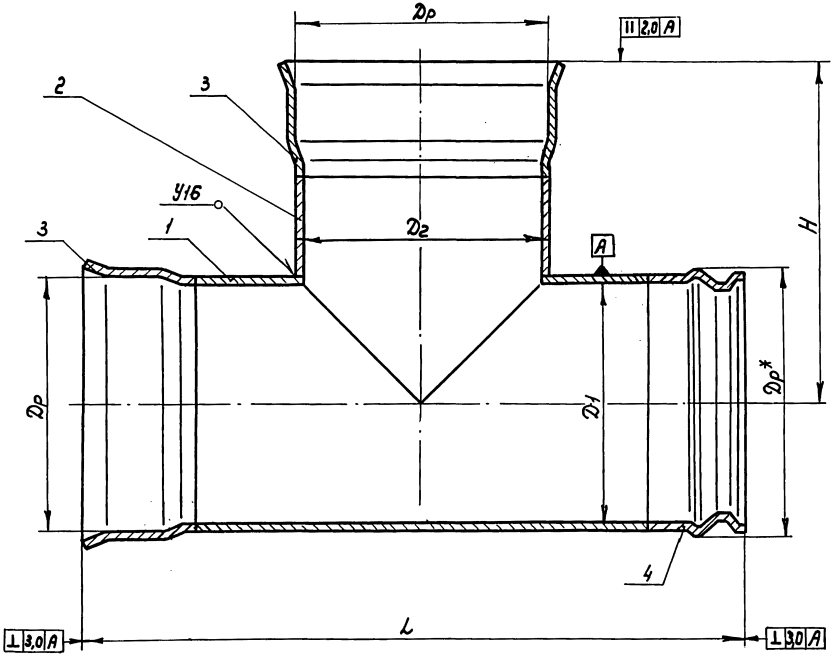

Размеры в мм

Обозначение	Диаметр условн. прохода ствола D_0	Диаметр условн. прохода отростка d_0	Внутр. диаметр раструба $D_р$	Наружн. диаметр ствола D_1	Наружн. диаметр отростка D_2	L	H	Масса, кг
ТР8.00.00	300	300	349^{+1}	299	299	920	448	39,53
-01			319±1			934	454	42,74
-02			349^{+1}	325	325	920	447	42,23
-03			337±1			934	453	46,52

1.* Размер для справок

2. Сварка дуговая по ГОСТ 16037-80. Электроды Э42 по ГОСТ 9467-75

3. Предельные отклонения размеров сварных соединений $\pm \frac{IT14}{2}$

4. Внутреннее и внешнее антикоррозионное покрытие по ТУ33-4664781-02-90

5. Узел приварки раструба и втулки см. соответственно сборочные чертежи ПРГ.00.00СБ и ПВГ.00.00СБ

Изм.	Лист	№ докум.	Подп.	Дата	ТР8.00.00 СБ
Разраб.		Чернов			Тройник раструб-втулка. Сборочный чертеж
Пров.		Козычкин			Лит. / Масса / Масштаб: — / См. табл. / —
Т.контр.					Лист / Листов 1
Н.контр		Платунина			ПО „Совинтервод" г. Москва
Утв.		Асташкин			

Инв.№ подл. | Подпись и дата | Взам. инв.№ | Инв.№ дубл. | Подпись и дата

ТРВ.00.03

Выпуск 1

Серия 3.820.3-78

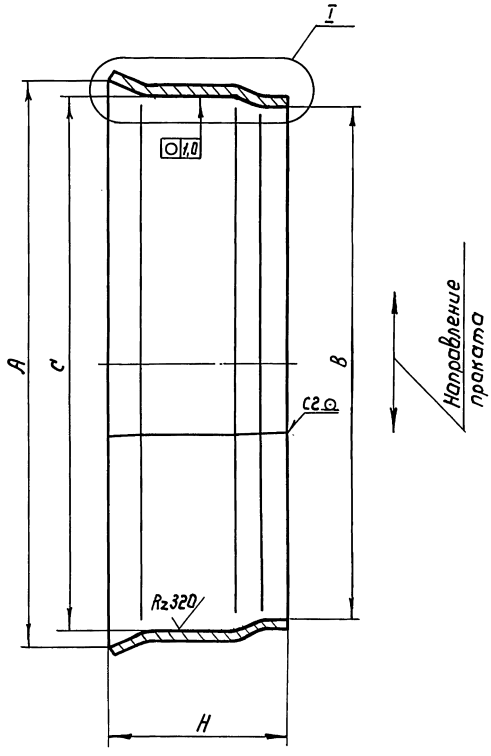

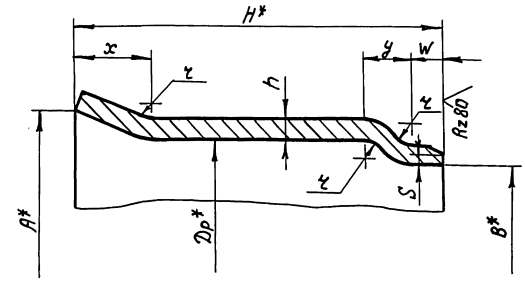

Обозначение	Диаметр условного прохода Dо, мм	Наружн. диаметр трубы D, мм	Размер раструба, мм										Масса, кг
			A	B	Dp	H	h	ч	S	x	y	W	
ТРВ.00.03	300	299	365+1	327+3	349+1	126±2	4	4	–	24	12	15	4,5
-01			329±2	291±2,5	319±1	118±1	6	7	4	23	19	10	5,59
-02		325	365+1	327+3	349+1	126±2	4	4	–	24	12	15	4,5
-03			347±2	317±2,5	337±1	118±1	6	7	4	23	18	10	5,98

1.* Размеры для справок.

2. Неуказанные предельные отклонения размеров по $\pm\frac{JT14}{2}$

3. Сварка ручная дуговая по ГОСТ 5264-80. Электроды Э42 по ГОСТ 9467-75

4. Раструбы ТРВ.00.03, ТРВ.00.03-02 соответствуют трубам по ТУ33-120-85, ТРВ.00.03-01 и ТРВ.00.03-03 - трубам по ТУ33.95-84

Изм.	Лист	№ докум.	Подп.	Дата
Разраб.		Чернов		
Пров.		Казачкин		
Т.контр.				
Н.контр.		Платунина		
Утв.		Асташкин		

ТРВ. 00. 03

Раструб

Лит.	Масса	Масштаб
	Ст.табл	—

Лист | Листов 1

Лист h ГОСТ 19904-74 Б Ст.3 Сп ГОСТ 16523-89

ПО „Сибинтервод" г. Москва

Формат А3 25029 23

Инв. № дубл. | Подпись и дата | Взам. инв. № | Инв. № подл. | Подпись и дата

ТРВ.00.04

Выпуск 1

Серия 3.820.3-78

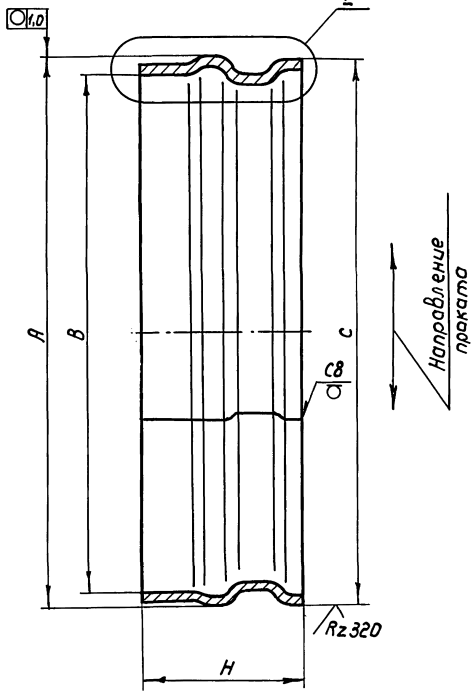

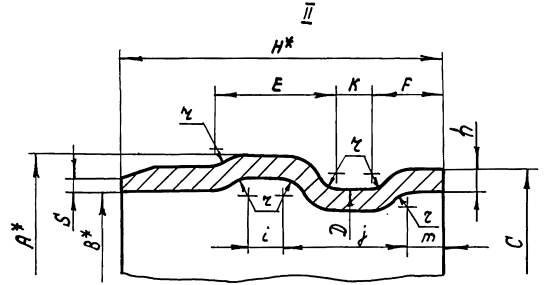

Обозначение	Диаметр условного прохода Dy, мм	Наружний диаметр трубы D, мм	Размеры втулки, мм												Масса, кг
			A	B	C	D	E	F	H	K	i	j	m	r	h	
ТРВ.00.04	300	299	349-0,5	300+3	315	531+1	35,5	19,5	122±2,5	9	7	32,5	8	4	4	4,33
-01			318±1	291±2	315±1	300±1,5	41	26	116±1	9	7	42	10	7	6	5,36
-02		325	349-0,5	327+3	315	331+1	35,5	19,5	122±2,5	9	7	32,5	8	4	4	4,33
-03			336±1	317±2	333±1	317±1,5	37	26	116±1	9	7	43	10	7	6	5,66

1. * Размеры для справок.

2. Неуказанные предельные отклонения размеров по ± JT14/2

3. Сварка ручная дуговая по ГОСТ 5264-80 Электроды 342 по ГОСТ 9467-75

4. Втулки ТРВ.00.04, ТРВ.00.04-02 соответствуют трубам по ТУ33-120-85, а ТРВ.00.04-01 и ТРВ.00.04-03 - трубам по ТУ33.95-84.

Изм.	Лист	№ докум.	Подп.	Дата
Разраб.		Чернов		
Пров.		Казачкин		
Т. контр.				
Н. контр.		Платунина		
Утв.		Астошкин		

ТРВ.00.04

Втулка

Лит.	Масса	Масштаб
	См. табл.	—

Лист | Листов 1

ПО „Сибинтервод" г. Москва

Инв. № подл. | Подпись и дата | Взам. инв. № | Инв. № дубл. | Подпись и дата

25029 24 Формат А3

Формат	Зона	Поз.	Обозначение	Наименование	Кол.	Примечание
			Документация			
А3			ТР8Ф. 00. 00 СБ	Сборочный чертеж		
			Переменные данные	Для исполнения		
				ТР8Ф. 00. 00		
				Детали		
		1	ТГФ. 00. 01-03	Ствол	1	
		2	ТГФ. 00. 02-03	Отросток	1	
А3		3	ТР8. 00. 03	Раструб	1	
А3		4	ТР8. 00. 04	Втулка	1	
				Стандартные изделия		
		5		Фланец 1-100-25 Ст.3	1	2,14 кг
				ГОСТ 12820-80		
				ТР8Ф. 00. 00-01		
				Детали		
		1	ТГФ. 00. 01-03	Ствол	1	
		2	ТГФ. 00. 02-03	Отросток	1	
		3	ТР8 00. 03-01	Раструб	1	
		4	ТР8. 00. 04-01	Втулка	1	
				Стандартные изделия		
				Фланец 1-100-25 Ст.3	1	2,14 кг
				ГОСТ 12820-80		
				ТР8Ф. 00. 00-02		
				Детали		
		1	ТГФ. 00. 01-04	Ствол		
		2	ТГФ. 00. 02-04	Отросток		
		3	ТР8 00. 03	Раструб		
		4	ТР8. 00. 04	Втулка		

Инв.№подл. | Подпись и дата | Взам.инв.№ | Инв.№дубл. | Подпись и дата

Изм.	Лист	№ докум.	Подп.	Дата	ТР8Ф. 00. 00		
Разраб.		Чернов			Тройник раструб-втулка-фланец	Лит.	Лист 1 / Листов 5
Пров.		Мостыко				ПО „Совинтервод" г. Москва	
Н.контр.		Платунина					
Утв.		Асташкин					

Формат А4

Формат	Зона	Поз.	Обозначение	Наименование	Кол.	Примечание
				Стандартные изделия		
				Фланец 1-150-25 Ст.3		3,61 кг
				ГОСТ 12820-80		
				ТР8Ф. 00. 00-03		
				Детали		
		1	ТГФ. 00. 01-04	Ствол	1	
		2	ТГФ. 00. 02-04	Отросток	1	
		3	ТР8. 00. 03-01	Раструб	1	
		4	ТР8. 00. 04-01	Втулка	1	
				Стандартные изделия		
				Фланец 1-150-25 Ст.3	1	3,61 кг
				ГОСТ 12820-80		
				ТР8Ф. 00. 00-04		
				Детали		
		1	ТГФ. 00. 01-05	Ствол	1	
		2	ТГФ. 00. 02-05	Отросток	1	
		3	ТР8. 00. 03	Раструб	1	
		4	ТР8. 00. 04	Втулка	1	
				Стандартные изделия		
				Фланец 1-200-25 Ст.3	1	4,73 кг
				ГОСТ 12820-80		
				ТР8Ф. 00. 00-05		
				Детали		
		1	ТГФ. 00. 01-05	Ствол	1	
		2	ТГФ. 00. 02-05	Отросток	1	
		3	ТВ8. 00. 03-01	Раструб	1	
		4	ТР8. 00. 04-01	Втулка	1	
				Стандартные изделия		
				Фланец 1-200-25 Ст.3	1	4,73 кг
				ГОСТ 12820-80		

Инв.№подл. | Подпись и дата | Взам.инв.№ | Инв.№дубл. | Подпись и дата

Изм.	Лист	№ докум.	Подп.	Дата	ТР8Ф. 00. 00	Лист 2

Формат А4

Формат	Зона	Поз.	Обозначение	Наименование	Кол.	Примечание
				ТРВФ. 00. 00-06		
				Детали		
				ТРВФ. 00.00		
		1	ТГФ. 00. 01-06	Ствол	1	
		2	ТГФ. 00. 02-06	Отросток	1	
А3		3	ТРВ. 00. 03	Раструб	1	
А3		4	ТРВ. 00. 04	Втулка	1	
				Стандартные изделия		
		5		Фланец 1-250-25 Ст. 3	1	6,95кг
				ГОСТ 12820-80		
				ТРВФ. 00. 00-07		
				Детали		
		1	ТГФ. 00. 01-06	Ствол	1	
		2	ТГФ. 00. 02-06	Отросток	1	
		3	ТРВ. 00. 03-01	Раструб	1	
		4	ТРВ. 00. 04-01	Втулка	1	
				Стандартные изделия		
		5		Фланец 1-250-25 Ст. 3	1	6,95 кг
				ГОСТ 12820-80		
				ТРВФ. 00. 00.-08		
				Детали		
		1	ТГФ. 00. 01-08	Ствол	1	
		2	ТГФ. 00. 02-08	Отросток	1	
		3	ТРВ. 00. 03-02	Раструб	1	
		4	ТРВ. 00. 04-02	Втулка	1	
				Стандартные изделия		
		5		Фланец 1-100-25 Ст. 3	1	2,14 кг
				ГОСТ 12820-80		
				ТРВФ. 00-00-09		
				Детали		
			ТГФ. 00. 01-08	Ствол	1	
			ТГФ. 00. 02-08	Отросток	1	

Выпуск 1

Серия 3.820-3-78

Инв.№ подл. | Подпись и дата | Взам.инв.№ | Инв.№ дубл. | Подпись и дата

Изм. Лист №докум. Подп. Дата

ТРВФ. 00.00

Лист 3

Формат А4

Формат	Зона	Кол.	Обозначение	Наименование	Кол.	Примечание
			ТРФ. 00. 08-08	Раструб	1	
			ТРВ. 00. 04-03	Втулка	1	
				Стандартные изделия		
		5		Фланец 1-100-25 Ст. 3	1	2,14кг
				ГОСТ 12820-80		
				ТРВФ. 00.00-10		
				Детали		
		1	ТГФ. 00. 01-09	Ствол	1	
		2	ТГФ. 00. 02-09	Отросток	1	
		3	ТРВ. 00. 03-02	Раструб	1	
		4	ТРВ. 00. 04-02	Втулка	1	
				Стандартные изделия		
		5		Фланец 1-150-25 Ст. 3	1	3,61кг
				ГОСТ 12820-80		
				ТРВФ. 00. 00-11		
				Детали		
		1	ТГФ. 00. 01-09	Ствол	1	
		2	ТГФ. 00. 02-09	Отросток	1	
		3	ТРВ. 00. 03-03	Раструб	1	
		4	ТРВ. 00. 04-03	Втулка	1	
				Стандартные изделия		
		5		Фланец 1-150-25 Ст. 3	1	3,61кг
				ГОСТ 12820-80		
				ТРВФ. 00-00-12		
				Детали		
		1	ТГФ. 00. 01-10	Ствол	1	
		2	ТГФ. 00. 02-10	Отросток	1	
		3	ТРВ. 00. 03-02	Раструб	1	
		4	ТВВ. 00. 04-02	Втулка	1	

Инв.№ подл. | Подпись и дата | Взам.инв.№ | Инв.№ дубл. | Подпись и дата

Изм. Лист №докум. Подп. Дата

ТРВФ. 00. 00

Лист 4

Выпуск 1

Серия 3.820-3-78

Формат	Зона	Поз.	Обозначение	Наименование	Кол.	Примечание
				Стандартные изделия		
		5		Фланец 1-200-25 Ст.3	1	4,73кг
				ГОСТ 12820-80		
				ТРВФ. 00. 00-13		
				Детали		
		1	ТГФ. 00. 01-10	Ствол	1	
		2	ТГФ. 00. 02-10	Отросток	1	
		3	ТРВ. 00. 03-03	Раструб	1	
		4	ТРВ. 00. 04-03	Втулка	1	
				Стандартные изделия		
		5		Фланец 1-200-25 Ст 3	1	4,73кг
				ГОСТ 12820-80		
				ТРВФ. 00. 00-14		
				Детали		
		1	ТГФ. 00. 01-11	Ствол	1	
		2	ТГФ. 00. 02-11	Отросток	1	
		3	ТРВ. 00. 03-02	Раструб	1	
		4	ТРВ. 00. 04-03	Втулка	1	
				Стандартные изделия		
		5		Фланец 1-250-25 Ст.3	1	6,95кг
				ГОСТ 12820-80		
				ТРВФ. 00. 00-15		
				Детали		
		1	ТГФ. 00. 01-11	Ствол	1	
		2	ТГФ. 00. 02-11	Отросток	1	
		3	ТРВ 00. 03-03	Раструб	1	
		4	ТРВ. 00. 04-03	Втулка	1	
				Стандартные изделия		
		5		Фланец 1-250-25 Ст 3	1	6,95кг
				ГОСТ 12820-80		

Инв.№ подл. | Подпись и дата | Взам.инв.№ | Инв.№ дубл. | Подпись и дата

Изм.	Лист	№ докум.	Подп.	Дата	ТРВФ. 00.00	Лист 5

Формат А4

Формат	Зона	Поз.	Обозначение	Наименование	Кол.	Примечание

Инв.№ подл. | Подпись и дата | Взам.инв.№ | Инв.№ дубл. | Подпись и дата

Изм.	Лист	№ докум.	Подп.	Дата	Лист

ТРВФ.00.00 СБ

Выпуск 1

Серия 3.820.3-78

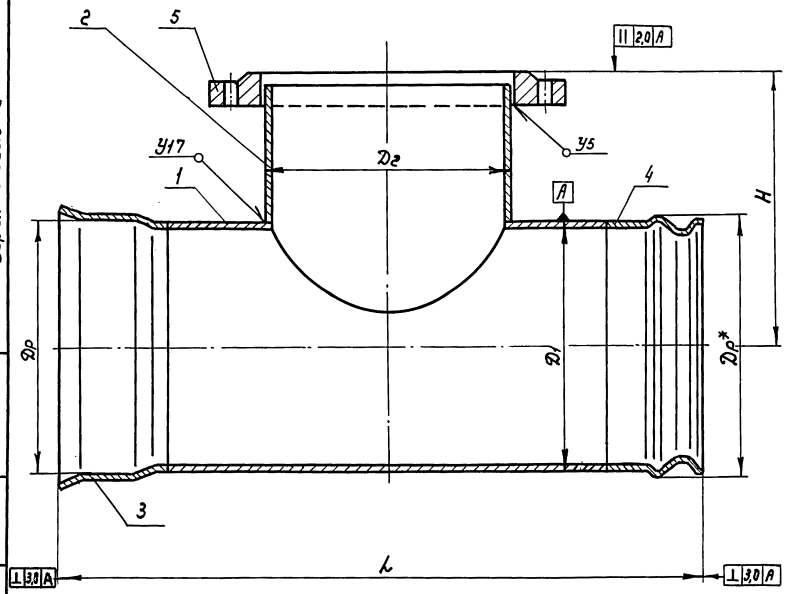

Размеры в мм

Обозначение	Диаметр условн. прохода ствола Dо	Диаметр условн. прохода отростка dо	Внутр. диаметр раструба Dр	Наружн. диаметр ствола D1	Наружн. диаметр отростка Dг	L	H	Масса, кг
ТРВФ.00.00	300	100	349+1 / 319±1	299	108	920 / 934	336	32,83
-01								34,95
-02		150	349+1 / 319±1		159	920 / 934	336	35,04
-03								37,16
-04		200	349+1 / 319±1		219	920 / 934	338	37,26
-05								39,38
-06		250	349+1 / 319±1		273	920 / 934	340	40,78
-07								42,9
-08		100	349+1 / 337±1	325	108	920 / 934	336	34,59
-09								37,4
-10		150	349+1 / 337±1		159	920 / 934	336	36,63
-11								39,44
-12		200	349+1 / 337±1		219	920 / 934	338	38,56
-13								41,87
-14		250	349+1 / 337±1		273	920 / 934	340	41,48
-15								44,29

1. * Размеры для справок

2. Сварка дуговая по ГОСТ 16037-80. Электроды Э42 по ГОСТ 9467-75.

3. Неуказанные предельные отклонения размеров сварных соединений $\pm \frac{IT14}{2}$

4. Внутреннее и внешнее антикоррозионное покрытие по ТУ33-4664781-02-90.

5. Узел приварки раструба и втулки см. соответственно сборочные чертежи ПРГ.00.00 СБ и ПВГ.00.00 СБ

Изм.	Лист.	№ докум.	Подп.	Дата
Разраб.		Чернов		
Пров.		Мастыко		
Т. контр.				
Н. контр.		Платунина		
Утв.		Астошкин		

ТРВФ.00.00 СБ

Тройник-раструб-втулка-фланец Сборочный чертеж

Лит.	Масса	Масштаб
	См. табл.	—
Лист	Листов 1	

ПО Совинтервод г. Москва

Инв. № подл. | Подпись и дата | Взам. инв. № | Инв. № дубл. | Подпись и дата

Выпуск 1

Серия 3.820-3-78

Формат	Зона	Поз.	Обозначение	Наименование	Кол.	Примечание
			Документация			
А3			КРВ. 00. 00 СБ	Сборочный чертеж		
			Переменные данные	для исполнения		
				КРВ. 00. 00		
				Детали		
		1	ТГФ. 00. 01-07	Ствол	1	
		2	ТГФ. 00. 02-07	Отросток	2	
А3		3	ТРВ. 00. 03	Раструб	2	
А3		4	ТРВ. 00. 04	Втулка	2	
				КРВ. 00. 00-01		
				Детали		
		1	ТГФ. 00. 01-07	Ствол	1	
		2	ТГФ. 00. 02-07	Отросток	2	
		3	ТРВ. 00. 03-01	Раструб	2	
		4	ТРВ. 00. 04-01	Втулка	2	
				КРВ. 00. 00.-02		
				Детали		
		1	ТГФ. 00. 01-12	Ствол	1	
		2	ТГФ. 00. 02-12	Отросток	2	
		3	ТРВ. 00. 03-02	Раструб	2	
		4	ТРВ. 00. 04-02	Втулка	2	

Инв. № подл. | Подпись и дата | Взам. инв. № | Инв. № дубл. | Подпись и дата

Изм.	Лист.	№ докум.	Подп.	Дата	КРВ. 00. 00		
Разраб.		Чернов			Крест раструб - Втулка	Лист	Листов
Пров.		Мастыко				1	2
Н. контр.		Латунина			по „Совинтервод" г. Москва		
Утв.		Асташкин					

Формат А4

Формат	Зона	Поз.	Обозначение	Наименование	Кол.	Примечание
				КРВ. 00. 00-03		
				Детали		
		1	ТГФ. 00. 01-12	Ствол	1	
		2	ТГФ. 00. 02-12	Отросток	2	
		3	ТРВ. 00. 03-03	Раструб	2	
		4	ТРВ. 00. 04-03	Втулка	2	

Инв. № подл. | Подпись и дата | Взам. инв. № | Инв. № дубл. | Подпись и дата

Изм.	Лист	№ докум.	Подп.	Дата	КРВ. 00. 00	Лист 2

КРВ.00.00СБ

Выпуск 1

Серия 3.820.3-78

Размеры в мм

Обозначение	Диаметр условн. прохода ствола D_0	Диаметр условн. прохода отростка d_0	Внутр. диаметр раструба D_p	Наружн. диаметр ствола D_1	Наружн. диаметр отростка D_2	L	H	H_1	Масса, кг
КРВ. 00.00	300	300	349+1	299	299	920	448	444	49.36
-01			319±1			934	454	450	53.6
-02			349+1	325	325	920	447	443	53.46
-03			337±1			934	453	449	59.08

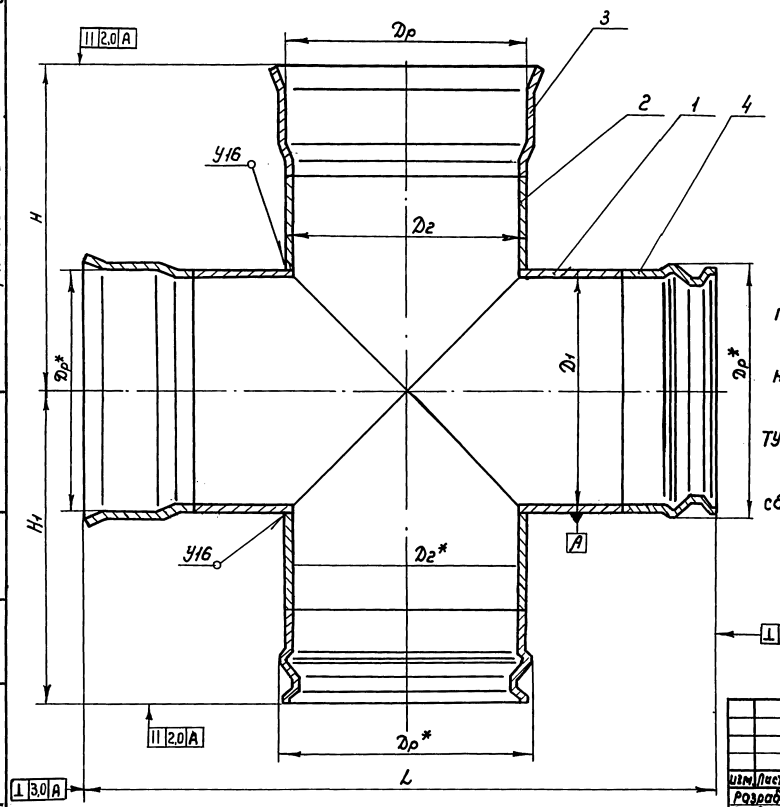

1*Размеры для справок.

2.Сварка дуговая по ГОСТ 16037-80. Электроды по ГОСТ 9467-75

3 Неуказанные предельные отклонения размеров сварных соединений $\pm \frac{IT14}{2}$

4. Внутреннее и внешнее антикоррозионное покрытие по ТУ33-4664781-90

5. Узел приварки раструба и втулки см. соответственно сборочные чертежи ПРГ.00.00СБ и ПВГ.00.00СБ

Изм.	Лист	№ докум.	Подп.	Дата
Разраб.		Чернов		
Пров.		Мастыко		
Т.контр.				
Н.контр.		Уллунина		
Утв.		Усташкин		

КРВ. 00. 00 СБ

Крест раструб-втулка
Сборочный чертеж

Лит	Масса	Масштаб
	см. табл.	—
Лист	Листов 1	

ПО „Сантехмонтаж" г.Москва

Инв.№подл. | Подпись и дата | Взам.инв.№ | Инв.№дубл. | Подпись и дата

25029 30 Формат А3

Формат	Зона	Поз.	Обозначение	Наименование	Кол.	Примечание
				Документация		
А3			КРВФ. 00. 00 СБ	Сборочный чертеж		
				Переменные данные для исполнения		
				КРВ Ф. 00. 00		
				Детали		
		1	ТГФ. 00. 01-03	Ствол	1	
		2	ТГФ. 00. 02-03	Отросток	2	
А3		3	ТРВ. 00. 03	Раструб	1	
А3		4	ТРВ. 00. 04	Втулка	1	
				Стандартные изделия		
		5		Фланец 1-100-25 Ст 3	2	2,14кг
				ГОСТ 12820-80		
				КРВ Ф. 00. 00-01		
				Детали		
		1	ТГФ. 00. 01-03	Ствол	1	
		2	ТГФ. 00. 02-03	Отросток	2	
		3	ТРВ. 00. 03-01	Раструб	1	
		4	ТРВ. 00. 04-01	Втулка	1	
				Стандартные изделия		
		5		Фланец 1-100-25 Ст.3	2	2,14кг
				ГОСТ 12820-80		
				КРВ Ф. 00. 00-02		
				Детали		
		1	ТГФ. 00. 01-04	Ствол	1	
		2	ТГФ. 00. 02-04	Отросток	2	
А3		3	ТРВ. 00. 03	Раструб	1	
А3		4	ТРВ. 00. 04	Втулка	1	

Инв. № подл. | Подпись и дата | Взам. инв. № | Инв. № дубл. | Подпись и дата

Изм.	Лист	№ докум.	Подп.	Дата
Разраб.		Чернов		
Пров.		Мастыко		
Н. контр.		Платунинов		
Утв.		Асташкин		

КРВФ. 00. 00

Крест раструб-втулка-фланец

Лит.	Лист	Листов
	1	5

ПО „Совинтервод" г. Москва

Формат А4

Формат	Зона	Поз.	Обозначение	Наименование	Кол.	Примечание
				Стандартные изделия		
		5		Фланец 1-150-25 Ст. 3	2	3,61кг
				ГОСТ 12820-80		
				КРВ Ф. 00. 00-03		
				Детали		
		1	ТГФ. 00. 01-04	Ствол	1	
		2	ТГФ. 00. 02-04	Отросток	2	
		3	ТРВ. 00. 03-01	Раструб	1	
		4	ТРВ. 00. 04-01	Втулка	1	
				Стандартные изделия		
		5		Фланец 1-150-25 Ст.3	2	3,61кг
				ГОСТ 12820-80		
				КРВ Ф. 00. 00-04		
				Детали		
		1	ТГФ. 00. 01-05	Ствол	1	
		2	ТГФ. 00. 02-05	Отросток	2	
А3		3	ТРВ. 00. 03	Раструб	1	
А3		4	ТРВ. 00. 04	Втулка	1	
				Стандартные изделия		
		5		Фланец 1-200-25 Ст. 3	2	4,73кг
				ГОСТ 12820-80		
				КРВ Ф. 00. 00-05		
				Детали		
		1	ТГФ. 00. 01-05	Ствол	1	
		2	ТГФ. 00. 02-05	Отросток	2	
		3	ТРВ. 00. 03-01	Раструб	1	
		4	ТРВ. 00. 04-01	Втулка	1	
				Стандартные изделия		
		5		Фланец 1-200-25 Ст.3	2	4,73кг
				ГОСТ 12820-80		

Инв. № подл. | Подпись и дата | Взам. инв. № | Инв. № дубл. | Подпись и дата

Изм.	Лист	№ докум.	Подп.	Дата

КРВФ. 00. 00

Лист 2

Формат	Зона	Поз.	Обозначение	Наименование	Кол.	Примечание
				КРВФ. 00. 00-06		
				Детали		
		1	ТГФ. 00. 01-06	Ствол	1	
		2	ТГФ. 00. 02-06	Отросток	2	
А3		3	ТРВ. 00. 03	Раструб	1	
А3		4	ТРВ. 00. 04	Втулка	1	
				Стандартные изделия		
		5		Фланец 1-250-25 Ст. 3	2	6,95 кг
				ГОСТ 12820-80		
				КРВФ. 00. 00-07		
				Детали		
		1	ТГФ. 00. 01-06	Ствол	1	
		2	ТГФ. 00. 02-06	Отросток	2	
		3	ТРВ. 00. 03-01	Раструб	1	
		4	ТРВ. 00. 04-01	Втулка	1	
				Стандартные изделия		
		5		Фланец 1-250-25 Ст. 3	2	6,95 кг
				ГОСТ 12820-80		
				КРВФ. 00. 00-08		
				Детали		
		1	ТГФ. 00. 01-08	Ствол	1	
		2	ТГФ. 00. 02-08	Отросток	2	
		3	ТРВ. 00. 03-02	Раструб	1	
		4	ТРВ. 00. 04-02	Втулка	1	
				Стандартные изделия		
		5		Фланец 1-100-25 Ст. 3	2	2,14 кг
				ГОСТ 12820-80		
				КРВ. Ф. 00. 00-09		
				Детали		
		1	ТГФ. 00.01-08	Ствол	1	
		2	ТГФ. 00.02-08	Отросток	2	
		3	ТРВ. 00. 03-03	Раструб	1	

Подпись и дата | Инв.№ дубл. | Взам. инв.№ | Подпись и дата | Инв.№ подл.

Изм.	Лист	№ докум.	Подп.	Дата	КРВФ. 00.00	Лист 3

Формат А4

Формат	Зона	Поз.	Обозначение	Наименование	Кол.	Примечание
		4	ТРВ. 00. 04-03	Втулка	1	
				Стандартные изделия		
				Фланец 1-100-25 Ст. 3	2	2,14 кг
				ГОСТ 12820-80		
				КРВФ. 00. 00-10		
				Детали		
		1	ТГФ. 00. 01-09	Ствол	1	
		2	ТГФ. 00. 02-09	Отросток	2	
		3	ТРВ. 00. 03-02	Раструб	1	
		4	ТРВ. 00. 04-02	Втулка	1	
		5		Стандартные изделия	2	
				Фланец 1-150-25 Ст. 3		3,61 кг
				ГОСТ 12820-80		
				КРВФ. 00. 00-11		
				Детали		
		1	ТГФ. 00. 01-09	Ствол	1	
		2	ТГФ. 00. 02-09	Отросток	2	
		3	ТРВ. 00. 03-03	Раструб	1	
		4	ТРВ. 00. 04-03	Втулка	1	
				Стандартные изделия		
		5		Фланец 1-150-25 Ст. 3	2	3,61 кг
				ГОСТ 12820-80		
				КРВФ. 00. 00-12		
				Детали		
		1	ТГФ. 00. 01-10	Ствол	1	
		2	ТГФ. 00. 02-10	Отросток	2	
		3	ТРВ. 00. 03-02	Раструб	1	
		4	ТРВ. 00. 04-02	Втулка	1	
				Стандартные изделия		
		5		Фланец 1-200-25 Ст. 3	2	4,73 кг
				ГОСТ 12820-80		

Подпись и дата | Инв.№ дубл. | Взам. инв.№ | Подпись и дата | Инв.№ подл.

Изм.	Лист	№ докум.	Подп.	Дата	КРВФ. 00.00	Лист 4

Формат А4

	Обозначение	Наименование	Кол	Примечание
		КРВ Ф. 00. 00- 13		
		Детали		
1	ТГФ. 00. 01-10	Ствол	1	
2	ТГФ. 00. 02-10	Отросток	2	
3	ТРВ. 00. 03-03	Раструб	1	
4	ТРВ. 00. 04-03	Втулка	1	
		Стандартные изделия		
5		Фланец 1-200-25 Ст.3	2	4,73кг
		ГОСТ 12820-80		
		КРВ Ф. 00. 00-14		
		Детали		
1	ТГФ. 00 01-11	Ствол	1	
2	ТГФ. 00 02-11	Отросток	2	
3	ТРВ. 00 03-02	Раструб	1	
4	ТРВ. 00 04-02	Втулка	1	
		Стандартные изделия		
5		Фланец 1-250-25 Ст.3	2	6,95кг
		ГОСТ 12820-80		
		КРВ Ф. 00. 00-15		
		Детали		
1	ТГФ. 00 01-11	Ствол	1	
2	ТГФ. 00 02-11	Отросток	2	
3	ТРВ. 00 03-03	Раструб	1	
4	ТРВ. 00 04-03	Втулка	1	
		Стандартные изделия		
5		Фланец 1-250-25 Ст.3	2	6,95кг
		ГОСТ 12820-80		

Инв.№ подл. | Подпись и дата | Взам. инв.№ | Инв.№ дубл. | Подпись и дата

Изм. Лист № докум. Подп. Дата

КРВ Ф. 00.00

Лист 5

Формат А4

Формат	Зона	Поз.	Обозначение	Наименование	Кол.	Примечание

Инв.№ подл. | Подпись и дата | Взам. инв.№ | Инв.№ дубл. | Подпись и дата

Изм. Лист № докум. Подп. Дата

Лист

КРВФ.00.00СБ

Выпуск 1

Серия 3.820.3-78

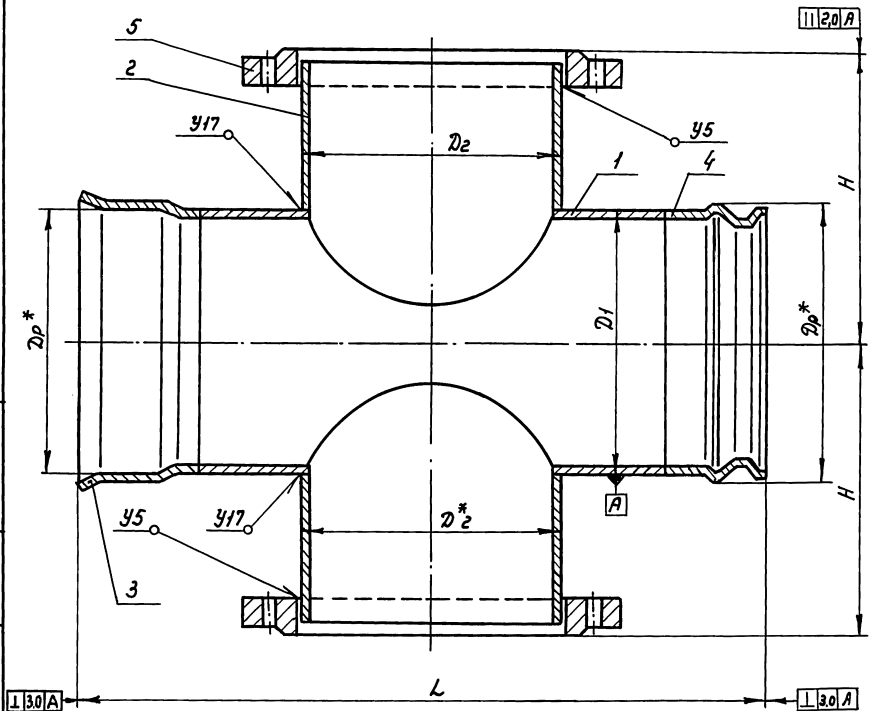

Размеры в мм.

Обозначение	Диаметр условн. прохода ствола Dо	Диаметр условн. прохода отростка dо	Внутр. диаметр раструба Dр	Наружн. диаметр ствола D1	Наружн. диаметр отростка Dг	L	H	Масса, кг
КРВФ.00.00	300	100	348+1	299	108	920	336	36.43
-01			319±1			934		38.55
-02		150	349+1		168	920	336	40.25
-03			319±1			934		42.37
-04		200	349+1		219	920	338	44.69
-05			319±1			934		46.81
-06		250	349+1		273	920	340	52.33
-07			319±1			934		54.45
-08		100	349+1	325	108	920	336	38.15
-09			337±1			934		40.96
-10		150	349+1		168	920	336	42.83
-11			337±1			934		45.14
-12		200	349+1		219	920	338	46.09
-13			337±1			934		48.9
-14		250	349+1		273	920	340	52.03
-15			337±1			934		54.84

1. Сварка дуговая по ГОСТ 16037-80. Электроды Э42 по ГОСТ 9467-75.

2. Неуказанные предельные отклонения размеров сварных соединений $\pm \frac{JT14}{2}$

3.* Размеры для справок.

4. Внутреннее и внешнее антикоррозионное покрытие по ТУ33-4664781-02-90

5. Узел приварки раструба и втулки см. соответственно сборочные чертежи ПРГ.00.00СБ и ПВГ.00.00СБ

Изм.	Лист	№докум.	Подп.	Дата	КРВ Ф. 00.00 СБ			
Разраб		Чернав			Крест раструб-Втулка - фланец Сборочный чертеж	Лит.	Масшт.	Масштаб
Пров.		Козачкин					См. табл.	—
Т.контр.						Лист	Листов 1	
Н.контр.		Платунина				по „Сантехмонтаж" г. Москва		
Утв.		Асташкин						

Инв.№подл. | Подпись и дата | Взам.инв.№ | Инв.№дубл. | Подпись и дата

Выпуск 1

Серия 3.820.3-78

Формат	Зона	Поз.	Обозначение	Наименование	Кол.	Примечание
			Документация			
А3			ОРВ30. 00.00СБ	Сборочный чертеж		
			Переменные данные	для исполнения		
				ОРВ30. 00.00		
				Детали		
		1	ОГ. 00. 01-01	Крайняя секция 15°	2	
А3		2	ТРВ. 00. 03	Раструб	1	
А3		3	ТРВ. 00. 04	Втулка	1	
				ОРВ30. 00.00-01		
				Детали		
		1	ОГ. 00. 01-01	Крайняя секция 15°	2	
		2	ТРВ. 00. 03-01	Раструб	1	
		3	ТРВ. 00. 04-01	Втулка	1	
				ОРВ30. 00.00-02		
				Детали		
		1	ОГ. 00. 01-02	Крайняя секция 15°	2	
		2	ТРВ. 00. 03-02	Раструб	1	
		3	ТРВ. 00. 04-02	Втулка	1	
				ОРВ30. 00.00-03		
				Детали		
		1	ОГ. 00. 01-02	Крайняя секция 15°	2	
		2	ТРВ. 00. 03-03	Раструб	1	
		3	ТРВ. 00. 04-03	Втулка	1	

Инв.№ подл. | Подпись и дата | Взам. инв.№ | Инв.№ дубл. | Подпись и дата

Изм.	Лист	№ докум.	Подп.	Дата
Разраб.		Чернов		
Пров.		Мастыко		
Н. контр.		Матынина		
Утв.		Асташкин		

ОРВ30. 00.00

Отвод раструб-втулка, $\alpha = 30°$

Лит	Лист	Листов
		1

ПО „Совинтервод" г. Москва

Формат А4

Формат	Зона	Поз.	Обозначение	Наименование	Кол.	Примечание
			Документация			
А3			ОРВ45. 00.00СБ	Сборочный чертеж		
			Переменные данные	для исполнения		
				ОРВ45. 00.00		
				Детали		
		1	ОГ. 00. 02-01	Крайняя секция 22°30′	2	
А3		2	ТРВ. 00. 03	Раструб	1	
А3		3	ТРВ. 00. 04	Втулка	1	
				ОРВ45. 00.00-01		
				Детали		
		1	ОГ. 00. 02-01	Крайняя секция 22°30′	2	
		2	ТРВ. 00. 03-01	Раструб	1	
		3	ТРВ. 00. 04-01	Втулка	1	
				ОРВ45. 00.00-02		
				Детали		
		1	ОГ. 00. 02-02	Крайняя секция 22°30′	2	
		2	ТРВ. 00. 03-02	Раструб	1	
		3	ТРВ. 00. 04-02	Втулка	1	
				ОРВ45. 00.00-03		
				Детали		
		1	ОГ. 00. 02-02	Крайняя секция 22°30′	2	
		2	ТРВ. 00. 03-03	Раструб	1	
		3	ТРВ. 00. 04-03	Втулка	1	

Инв.№ подл. | Подпись и дата | Взам. инв.№ | Инв.№ дубл. | Подпись и дата

Изм.	Лист	№ докум.	Подп.	Дата
Разраб.		Чернов		
Пров.		Мастыко		
Н. контр.		Матынина		
Утв.		Асташкин		

ОРВ45. 00.00

Отвод раструб-втулка, $\alpha = 45°$

Лит.	Лист	Листов
		1

ПО „Совинтервод" г. Москва

Формат	Зона	Поз.	Обозначение	Наименование	Кол.	Примечание
			Документация			
А3			ОРВ 90. 00. 00 СБ	Сборочный чертеж		
			Переменные данные	для исполнений		
				ОРВ 90. 00. 00		
				Детали		
		1	ОГ. 00. 01-01	Крайняя секция 15°	2	
		2	ОГ. 00. 03-01	Средняя секция 15°	2	
А3		3	ТРВ. 00. 03	Раструб	1	
А3		4	ТРВ. 00. 04	Втулка	1	
				ОРВ 90. 00. 00-01		
				Детали		
		1	ОГ. 00. 01-01	Крайняя секция 15°	2	
		2	ОГ. 00. 03-01	Средняя секция 15°	2	
		3	ТРВ. 00. 03-01	Раструб	1	
		4	ТРВ. 00. 04-01	Втулка	1	
				ОРВ 90. 00. 00-02		
				Детали		
		1	ОГ. 00. 01-02	Крайняя секция 15°	2	
		2	ОГ. 00. 03-02	Средняя секция 15°	2	
		3	ТРВ. 00. 03-02	Раструб	1	
		4	ТРВ. 00. 04-02	Втулка	1	

Инв. № подл. | Подпись и дата | Взам. инв. № | Инв. № дубл. | Подпись и дата

Изм.	Лист.	№ докум.	Подп.	Дата
Разраб.		Чернов		
Пров.		Мастыко		
Н. контр.		Плотникова		
Утв.		Асташкин		

ОРВ 90. 00. 00

Отвод раструб-втулка $\alpha = 90°$

Лит.	Лист	Листов
	1	2

ПО „Совинтервод" г. Москва

Формат А4

Формат	Зона	Поз.	Обозначение	Наименование	Кол.	Примечание
				ОРВ 90. 00. 00-03		
				Детали		
		1	ОГ. 00. 01-02	Крайняя секция 15°	2	
		2	ОГ. 00. 03-02	Средняя секция 15°	2	
		3	ТРВ. 00. 03-03	Раструб	1	
		4	ТРВ. 00. 04-03	Втулка	1	

Инв. № подл. | Подпись и дата | Взам. инв. № | Инв. № дубл. | Подпись и дата

Изм.	Лист.	№ докум.	Подп.	Дата

ОРВ 90. 00. 00

Лист 2

ОРВ30.00.00СБ

Выпуск 1

Серия 3.820.3-78

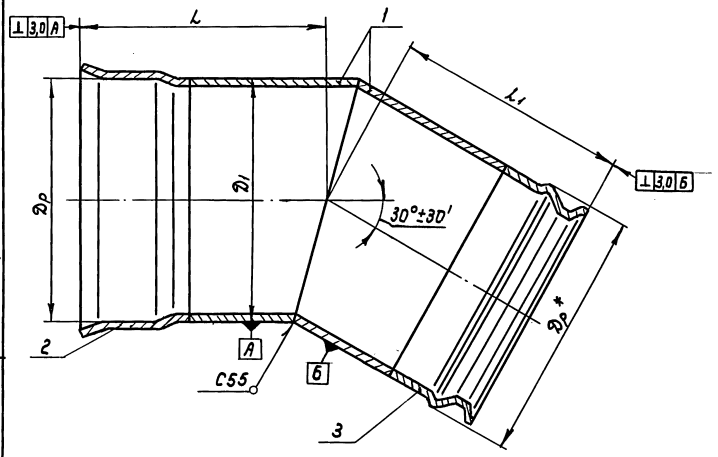

Размеры в мм

Обозначение	Диаметр условного прохода D_0	Внутрен. диаметр раструба $D_р$	Наружн. диаметр трубы D_1	L	L_1	Масса, кг
ОРВ30-00.00	300	348+1	299	352	348	24.83
-01		319±1		358	356	26.95
-02		349+1	325	355	351	26.83
-03		337±1		361	359	29.64

1.* Размеры для справок

2. Сварка дуговая по ГОСТ 16037-80. Электроды Э42 по ГОСТ 9467-75.

3. Неуказанные предельные отклонения размеров сварных соединений $\pm \frac{JT14}{2}$

4. Внутреннее и внешнее антикоррозионное покрытие по ТУ33-4664781-02-90

5. Узел приварки раструба и втулки см. соответственно сборочные чертежи ПРГ.00.00СБ и ПВГ.00.00СБ

Изм.	Лист	№ докум.	Подп.	Дата
Разраб.		Чернов		
Пров.		Мастыко		
Т. контр.				
Н. контр.		Платунина		
Утв.		Асташкин		

ОРВ30.00.00СБ

Отвод раструб-втулка $\alpha = 30°$ Сборочный чертеж

Лит.	Масса	Масштаб
	См. табл.	—
Лист	Листов 1	

по „Сантехмонтаж" г. Москва

Инв. № подл. | Подпись и дата | Взам. инв. № | Инв. № дубл. | Подпись и дата

ОРВ45.00.00СБ

Серия 1

Серия 3.820.3-78

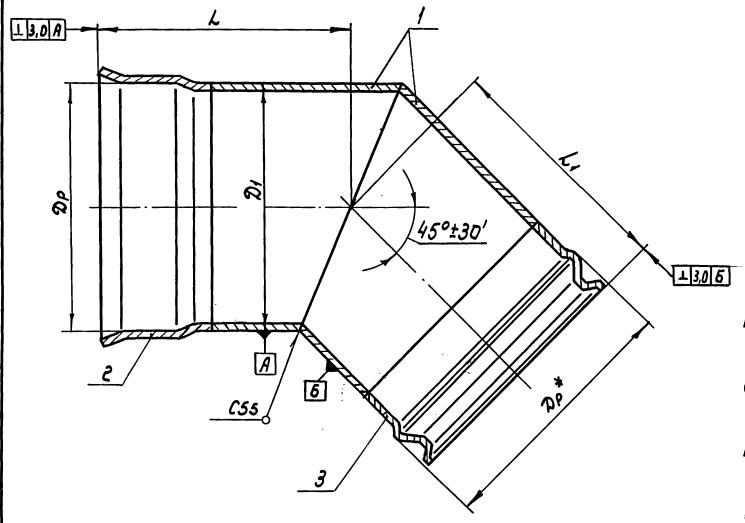

Размеры в мм

Обозначение	Диаметр условн. прохода Dа	Внутрен. диаметр раструба Dр	Наружн. диаметр трубы D1	L	L1	Масса, кг
ОРВ45.00-00	300	349+1	299	374	370	27,73
-01		319±1		380	378	29,85
-02		349+1	325	379	375	30,03
-03		337±1		385	383	32,84

1. *Размеры для справок

2. Сварка дуговая по ГОСТ 16037-80. Электроды Э42 по ГОСТ 9467-75.

3. Неуказанные предельные отклонения размеров сварных соединений $\pm \frac{IT14}{2}$

4. Внутреннее и внешнее антикоррозионное покрытие по ТУ33-4664781-02-90.

5. Узел приварки раструба и втулки см соответственно сборочные чертежи ПРГ.00.00СБ и ПВГ.00.00СБ

Изм.	Лист	№ докум.	Подп.	Дата
Разраб.		Чернов		
Пров.		Мастыка		
Т. контр.				
Н. контр.		Платунина		
Утв.		Асташкин		

ОРВ45.00.00СБ

Отвод раструб-втулка α=45°. Сборочный чертеж

Лит.	Масса	Масштаб
	См. табл.	—
Лист	Листов 1	

по „Совинтервод" г. Москва

Инв.№ подл. | Подпись и дата | Взам. инв.№ | Инв.№ дубл. | Подпись и дата

ОРВ90. 00. 00СБ

Выпуск 1

Серия 3.820.3-78

Размеры в мм.

Обозначение	Диаметр условн. прохода Dа	Внутрен. диаметр раструба Dр	Наружн. диаметр трубы D1	L	L1	Масса, кг
ОРВ 90.00.00	300	349+1	299	734	730	46,13
-01		349+1		740	738	48,25
-02		349+1	325	749	745	51,33
-03		337±1		755	753	54,14

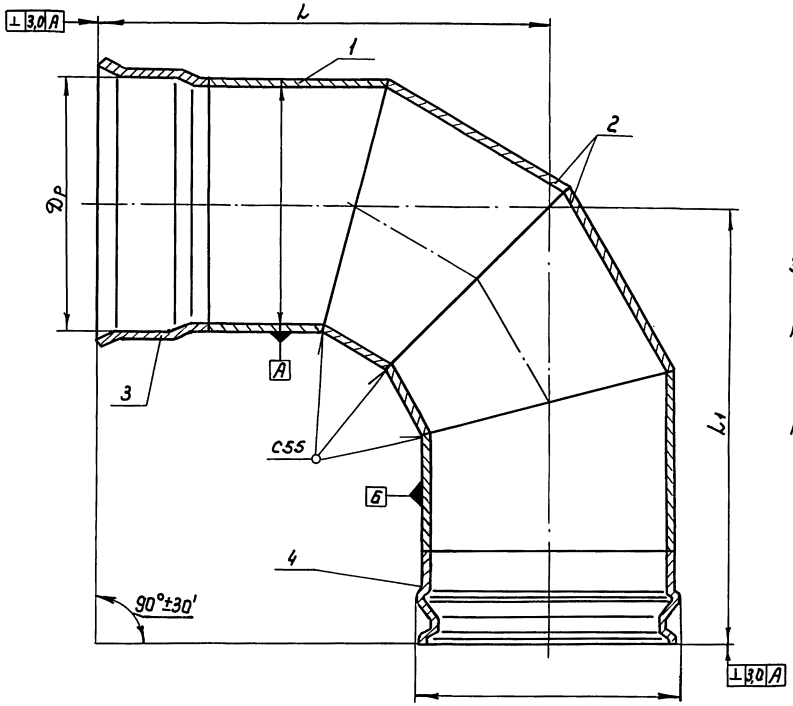

1. Сварка дуговая по ГОСТ 16037-80. Электроды Э42 по ГОСТ 9467-75.

2. Неуказанные предельные отклонения размеров сварных соединений $\pm \frac{JT14}{2}$

3. * Размеры для справок.

4. Внутреннее и внешнее антикоррозионное покрытие по ТУ33-4664781-02-90.

Изм.	Лист	№ докум.	Подп.	Дата
Разраб.		Чернов		
Пров.		Мостыко		
Т.контр.				
Н.контр.		Татункина		
Утв.		Асташкин		

ОРВ 90°. 00. 00 СБ

Отвод-раструб-втулка α = 90° Сборочный чертеж

Лит	Масса	Масштаб
	См. табл.	—

Лист 1 Листов 1

ПО СОВИНТЕРВОД г. Москва

Инв. № подл. | Подпись и дата | Взам. инв. № | Инв. № дубл. | Подпись и дата

Формат	Зона	Поз.	Обозначение	Наименование	Кол.	Примечание
				Документация		
А3			ПРГ. 00. 00 СБ	Сборочный чертеж		
				Переменные данные		
				ПРГ. 00. 00		
				Детали		
Б4		1	ПГФ. 00. 01	Конус 299×168	1	2,4 кг
				Ст3сп5 ГОСТ 380-88		
Б4		2	ПГФ. 00. 02	Патрубок ℓ=100	1	2,9 кг
				Труба 299×4 ГОСТ 10704-76 / Б-Ст3сп5 ГОСТ 10705-80		
Б4		3	ПГФ. 00. 03	Патрубок ℓ=100	1	1,62 кг
				Труба 168×4 ГОСТ 10704-76 / Б-Ст3сп5 ГОСТ 10705-80		
А3		4	ТРВ. 00. 03	Раструб	1	
				ПРГ. 00. 00-01		
				Детали		
Б4		1	ПГФ. 00. 01	Конус 299×168	1	2,4 кг
				Ст3сп5 ГОСТ 380-88		
Б4		2	ПГФ. 00. 02	Патрубок ℓ=100	1	2,9 кг
				Труба 299×4 ГОСТ 10704-75 / Б-Ст3сп5 ГОСТ 10705-80		
Б4		3	ПГФ. 00. 03	Патрубок ℓ=100	1	1,62 кг
				Труба 168×4 ГОСТ 10704-76 / Б-Ст3сп5 ГОСТ 10705-80		
		4	ТРВ. 00. 03-01	Раструб		

Подпись и дата | Инв.№ дубл. | Взам. инв.№ | Подпись и дата | Инв.№ подл.

Изм.	Лист	№ докум.	Подп.	Дата
Разраб.		Чернов		
Пров.		Мастыко		
Н. контр.		Платунина		
Утв.		Асташкин		

ПРГ. 00.00

Переход раструб--гладкий конец

Лит	Лист	Листов
	1	3

ПО „Совинтервод" г. Москва

Формат А4

Формат	Зона	Поз.	Обозначение	Наименование	Кол.	Примечание
				ПРГ. 00. 00-02		
				Детали		
Б4		1	ПГФ. 00. 01-01	Конус 299×219	1	3,9 кг
				Ст3сп5 ГОСТ 380-88		
Б4		2	ПГФ. 00. 02	Патрубок ℓ=100	1	2,9 кг
				Труба 299×4 ГОСТ 10704-76 / Б-Ст3сп5 ГОСТ 10705-80		
Б4		3	ПГФ. 00. 03-01	Патрубок ℓ=100	1	2,1 кг
				Труба 219×4 ГОСТ 10704-76 / Б-Ст3сп5 ГОСТ 10705-80		
А3		4	ТРВ. 00. 03	Раструб	1	
				ПРГ. 00. 00-03		
				Детали		
Б4		1	ПГФ. 00. 01-01	Конус 299×219	1	3,9 кг
				Ст3сп5 ГОСТ 380-88		
Б4		2	ПГФ. 00. 02	Патрубок ℓ=100	1	2,9 кг
				Труба 299×4 ГОСТ 10704-76 / Б-Ст3сп5 ГОСТ 10705-80		
Б4		3	ПГФ. 00. 03-01	Патрубок ℓ=100	1	2,1 кг
				Труба 219×4 ГОСТ 10704-76 / Б-Ст3сп5 ГОСТ 10705-80		
		4	ТРВ. 00. 03-01	Раструб	1	
				ПРГ. 00. 00-04		
				Детали		
Б4		1	ПГФ. 00. 01-04	Конус 325×168	1	5,2 кг
				Ст3сп5 ГОСТ 380-88		
Б4		2	ПГФ. 00. 02-04	Патрубок ℓ=100	1	3,16 кг
				Труба 325×4 ГОСТ 10704-76 / Б-Ст3сп5 ГОСТ 10705-80		
Б4		3	ПГФ. 00. 03	Патрубок ℓ=100	1	1,62 кг
				Труба 168×4 ГОСТ 10704-76 / Б-Ст3сп5 ГОСТ 10705-80		
		4	ТРВ. 00. 03-02	Раструб	1	

Подпись и дата | Инв.№ дубл. | Взам. инв.№ | Подпись и дата | Инв.№ подл.

Изм.	Лист	№ докум.	Подп.	Дата

ПРГ. 00.00

Лист 2

Формат	Зона	Поз.	Обозначение	Наименование	Кол.	Примечание
				ПРГ. 00.00-05		
				Детали		
БЧ		1	ПГФ.00.01-04	Конус 325х168	1	5,2кг
				Ст.3пс5 ГОСТ 380-88		
БЧ		2	ПГФ.00.02-04	Патрубок $\frac{325х4\ ГОСТ\ 10704-76}{Б-Ст3сп5\ ГОСТ\ 10705-80}$ ℓ=100	1	3,16кг
				Труба		
БЧ		3	ПГФ.00.03	Патрубок $\frac{168х4\ ГОСТ\ 10704-76}{Б-Ст3сп5\ ГОСТ\ 10705-80}$ ℓ=100	1	1,62кг
				Труба		
		4	ТРВ.00.03-03	Раструб	1	
				ПРГ. 00.00-06		
				Детали		
БЧ		1	ПГФ.00.01-05	Конус 325х219	1	4,24кг
				Ст.3сп5 ГОСТ 380-88		
БЧ		2	ПГФ.00.02-04	Патрубок $\frac{325х4\ ГОСТ\ 10704-76}{Б-Ст3сп5\ ГОСТ\ 10705-80}$ ℓ=100	1	3,16кг
				Труба		
БЧ		3	ПГФ.00.03-01	Патрубок $\frac{219х4\ ГОСТ\ 10704-76}{Б-Ст3сп5\ ГОСТ\ 10705-80}$ ℓ=100	1	2,1кг
				Труба		
		4	ТРВ.00.03-02	Раструб	1	
				ПРГ. 00.00-07		
				Детали		
БЧ		1	ПГФ.00.01-05	Конус 325х219	1	4,24кг
				Ст.3сп5 ГОСТ 380-88		
БЧ		2	ПГФ.00.02-04	Патрубок $\frac{325х4\ ГОСТ\ 10704-76}{Б-Ст3сп5\ ГОСТ\ 10705-80}$ ℓ=100	1	3,16кг
				Труба		
БЧ		3	ПГФ.00-03-01	Патрубок $\frac{219х4\ ГОСТ\ 10704-76}{Б-Ст3сп5\ ГОСТ\ 10705-80}$ ℓ=100	1	2,1кг
				Труба		
		4	ТРВ.00.08-03	Раструб	1	

Инв.№ подл. | Подпись и дата | Взам.инв.№ | Инв.№ дубл. | Подпись и дата

Изм.	Лист	№докум.	Подп.	Дата	ПРГ. 00.00	Лист 3

Формат А4

Формат	Зона	Поз.	Обозначение	Наименование	Кол.	Примечание

Инв.№ подл. | Подпись и дата | Взам.инв.№ | Инв.№ дубл. | Подпись и дата

Изм.	Лист	№докум.	Подп.	Дата	Лист

Выпуск 1

Серия 3.820.3-78

Формат	Зона	Поз.	Обозначение	Наименование	Кол.	Примечание
				Документация		
А3			ПРГ1.00.00СБ	Сборочный чертеж		
				Переменные данные для исполнений		
				ПРГ1.00.00		
				Детали		
БЧ		1	ПГФ.00.01-03	Конус 299×426	1	4,2кг
				Ст3сп5 ГОСТ 380-88		
БЧ		2	ПГФ.00.02	Патрубок $\frac{\text{Р=100}}{\text{Труба } \frac{299\times4\ \text{ГОСТ}\ 10704\text{-}76}{\text{Б-Ст3сп5 ГОСТ}\ 10705\text{-}89}}$	1	2,9кг
БЧ		3	ПГФ.00.03-03	Патрубок $\frac{\text{Р=100}}{\text{Труба } \frac{426\times4\ \text{ГОСТ}\ 10704\text{-}76}{\text{Б-Ст3сп5 ГОСТ}\ 10705\text{-}89}}$	1	4,16кг
А3		4	ТРВ.00.03	Раструб	1	
				ПРГ1.00.00-01		
				Детали		
БЧ		1	ПГФ.00.01-03	Конус 299×426	1	4,2кг
				Ст3сп5 ГОСТ 380-88		
БЧ		2	ПГФ.00.02	Патрубок $\frac{\text{Р=100}}{\text{Труба } \frac{299\times4\ \text{ГОСТ}\ 10704\text{-}76}{\text{Б-Ст3сп5 ГОСТ}\ 10705\text{-}89}}$	1	2,9кг
БЧ		3	ПГФ.00.03-03	Патрубок $\frac{\text{Р=100}}{\text{Труба } \frac{426\times4\ \text{ГОСТ}\ 10704\text{-}76}{\text{Б-Ст3сп5 ГОСТ}\ 10705\text{-}89}}$	1	4,16кг
		4	ТРВ.00.03-01	Раструб	1	

Инв.№ подл. | Подпись и дата | Взам.инв.№ | Инв.№ дубл. | Подпись и дата

Изм.	Лист	№ докум.	Подп.	Дата
Разраб.		Чернов		
Пров.		Мастыка		
Н.контр.		Платунина		
Утв.		Асташкин		

ПРГ1.00.00

Переход раструб -гладкий конец 1

Лит	Лист	Листов
	1	2

ПО „Совинтервод" г.Москва

Формат А4

Формат	Зона	Поз.	Обозначение	Наименование	Кол.	Примечание
				ПРГ1-00.00-02		
				Детали		
БЧ		1	ПГФ.00.01-07	Конус 325×426	1	4,56кг
				Ст3сп5 ГОСТ 380-88		
БЧ		2	ПГФ.00.02-04	Патрубок $\frac{\text{Р=100}}{\text{Труба } \frac{325\times4\ \text{ГОСТ}\ 10704\text{-}76}{\text{Б-Ст3сп5 ГОСТ}\ 10705\text{-}89}}$	1	3,16кг
БЧ		3	ПГФ.00.03-03	Патрубок $\frac{\text{Р=100}}{\text{Труба } \frac{426\times4\ \text{ГОСТ}\ 10704\text{-}76}{\text{Б-Ст3сп5 ГОСТ}\ 10705\text{-}89}}$	1	4,16кг
		4	ТРВ.00.03-02	Раструб	1	
				ПРГ1.00.00-03		
				Детали		
БЧ		1	ПГФ.00.01-07	Конус 325×426	1	4,56кг
				Ст.3сп5 ГОСТ 380-88		
БЧ		2	ПГФ.00.02-04	Патрубок $\frac{\text{Р=100}}{\text{Труба } \frac{325\times4\ \text{ГОСТ}\ 10704\text{-}76}{\text{Б-Ст3сп5 ГОСТ}\ 10705\text{-}89}}$	1	3,16кг
БЧ		3	ПГФ.00.03-03	Патрубок $\frac{\text{Р=100}}{\text{Труба } \frac{426\times4\ \text{ГОСТ}\ 10704\text{-}76}{\text{Б-Ст3сп5 ГОСТ}\ 10705\text{-}89}}$	1	4,16кг
		4	ТРВ.00.03-03	Раструб	1	

Инв.№ подл. | Подпись и дата | Взам.инв.№ | Инв.№ дубл. | Подпись и дата

Изм.	Лист	№ докум.	Подп.	Дата

ПРГ1.00.00

Лист 2

ПРГ.00.00СБ

Выпуск 1

Серия 3.820.3-78

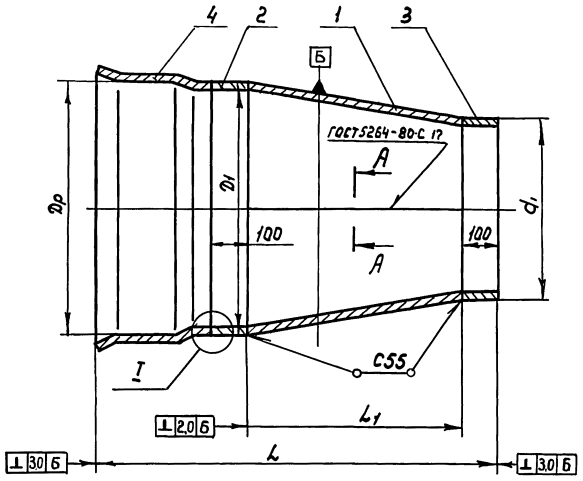

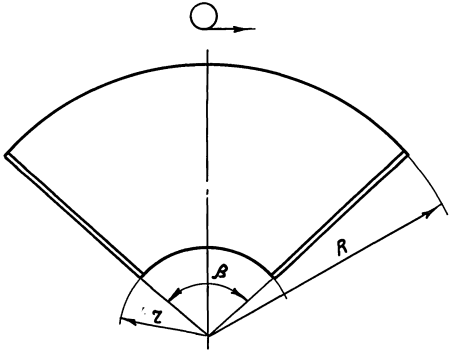

A-A

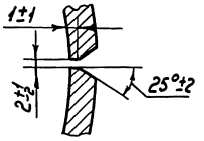

I

Раструб ТРВ.00.03-01 – для труб по ТУ33.95-84

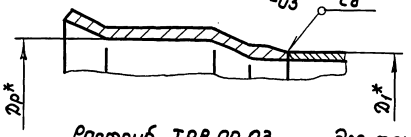

Раструб ТРВ.00.03-02 – для труб по ТУ33-120-85

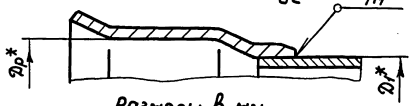

Размеры в мм

Обозначение	Диаметр условн. прохода Dо	Диаметр условн. прохода dо	Наружн. диаметр D1	Наружн. диаметр d1	Внутр. диаметр раструба Dр	Общая длина L	Длина конуса L1	Размеры развертки, мм R	r	β	Масса, кг
ПРГ-00-00	300	150	299	168	349+1	412	100	271,8	152,7	198°	11,42
-01					319±1	418					12,51
-02		200		219	349+1	412	100	404,5	296	133°18'	13,4
-03					319±1	418					14,49
-04		150	325	168	349+1	512	200	439	227	133°12'	14,48
-05					337±1	518					15,96
-06		200		219	349+1	412	100	345,7	233	169°12'	14,0
-07					337±1	418					15,48

1. Сварка дуговая по ГОСТ 16037-80. Электроды Э42 по ГОСТ 9467-75.

2. Неуказанные предельные отклонения размеров сварных соединений $\pm\frac{IT14}{2}$

3. * Размеры для справок

4. Внутреннее и внешнее антикоррозионное покрытие по ТУ33-4664781-02-90

Изм.	Лист	№ докум.	Подп.	Дата
Разраб.		Чернов		
Пров.		Козочкин		
Т.контр.				
Н.контр.		Платунина		
Утв.		Астошкин		

ПРГ. 00.00 СБ

Переход раструб-гладкий конец
Сборочный чертеж

Лит	Масса	Масштаб
	См. табл.	—

Лист | Листов 1

ПО "Совинтервод" г. Москва

Инв.№ подл. | Подпись и дата | Взам.инв.№ | Инв.№ дубл. | Подпись и дата

ПРГ1. 00. 00 СБ

Выпуск 1

Серия 3.820.3-78

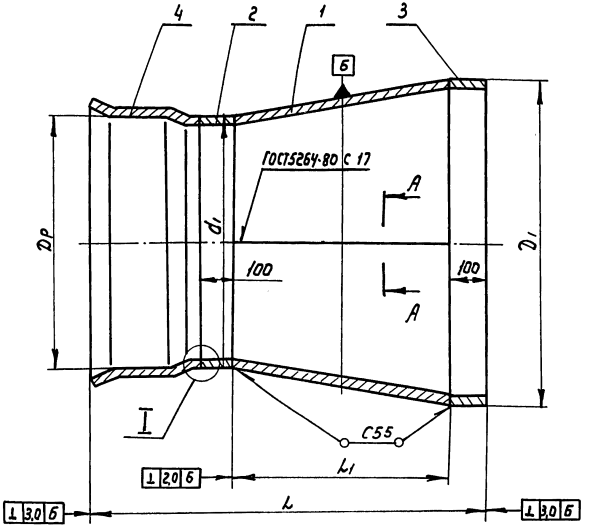

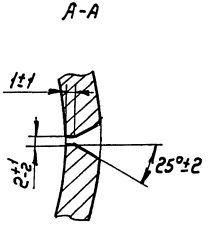

I

Раструб ТРВ. 00. 03-01 - для труб по ТУ33 95-84 -03

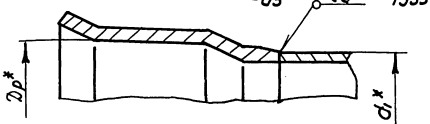

Раструб ТРВ. 00. 03 -02 - для труб по ТУ33-120-85.

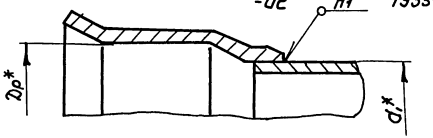

Размеры в мм

Обозначение	Диаметр условн. прохода d_o	Диаметр условн. прохода D_o	Наружн. диаметр d_1	Наружн. диаметр D_1	Внутр. диаметр раструб. $D_р$	Общая длина L	Длина конуса L_1	Размеры развертки, мм R	z	β	Масса, кг
ПРГ1-00-00-	300	400	299	426	349+1	412	100	394	276,8	194°24'	15,76
-01					319±1	418					16,85
-02			325		349+1	412		473	361	162°	16,38
-03					337±1	418					17,86

1. Сварка дуговая по ГОСТ 16037-80. Электроды Э-42 по ГОСТ 9467-75.
2. Неуказанные предельные отклонения сварных соединений $\pm \frac{IT14}{2}$
3. Размеры для справок.
4. Внутреннее и внешнее антикоррозионное покрытие по ТУ33-4664781-02-90.

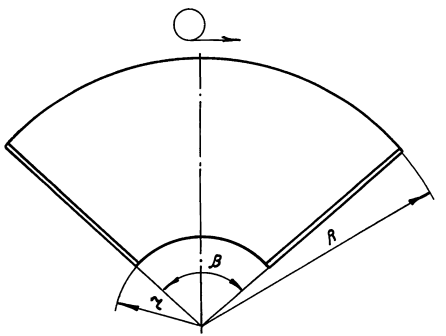

Изм.	Лист	№ докум.	Подп.	Дата
Разраб.		Чернав		
Пров.		Козочкин		
Т.контр.				
Н.контр.		Платунина		
Утв.		Асташкин		

ПРГ1. 00. 00 СБ

Переход раструб-гладкий конец 1
Сборочный чертеж

Лит.	Масса	Масштаб
	см. табл.	—
Лист	Листов 1	

по „Совинтервод" г. Москва

Инв. № подл. | Подпись и дата | Взам. инв. № | Инв. № дубл. | Подпись и дата

25029 44 Формат А3

Серия 3.820.3-78 Выпуск 1

Формат	Зона	Поз.	Обозначение	Наименование	Кол.	Примечание
				Документация		
А3			ПВГ. 00. 00 СБ	Сборочный чертеж		
				Переменные данные для исполнений		
				ПВГ. 00. 00		
				Детали		
БЧ		1	ПГФ. 00. 01	Конус 299×168	1	2,4 кг
				Ст.3 сп5 ГОСТ 380-88		
БЧ		2	ПГФ. 00. 02	Патрубок ℓ = 100	1	2,9 кг
				Труба 299×Y ГОСТ 10704-76 / Б-Ст.3 сп5 ГОСТ 10705-80		
БЧ		3	ПГФ. 00. 03	Патрубок ℓ = 100	1	1,62 кг
				Труба 168×Y ГОСТ 10704-76 / Б-Ст.3 сп5 ГОСТ 10705-80		
А3		4	ТРВ. 00. 04	Втулка	1	
				ПВГ. 00. 00-01		
				Детали		
БЧ		1	ПГФ. 00. 01	Конус 299×168	1	2,4 кг
				Ст.3 сп5 ГОСТ 380-88		
БЧ		2	ПГФ. 00. 02	Патрубок ℓ = 100	1	2,9 кг
				Труба 299×Y ГОСТ 10704-76 / Б-Ст.3 сп5 ГОСТ 10705-80		
БЧ		3	ПГФ. 00. 03	Патрубок ℓ = 100	1	1,62 кг
				Труба 168×Y ГОСТ 10704-76 / Б-Ст.3 сп5 ГОСТ 10705-80		
		4	ТРВ. 00. 04-01	Втулка	1	
				ПВГ. 00. 00-02		
				Детали		
БЧ		1	ПГФ. 00. 01-01	Конус 299×219	1	3,9 кг

Инв. № подл. | Подп. и дата | Взам. инв. № | Инв. № дубл. | Подп. и дата

Изм.	Лист	№ докум.	Подп.	Дата
Разраб.		Чернов		
Пров.		Мастыко		
Н. контр.		Платунина		
ГИП		Асташкин		

ПВГ. 00. 00

Переход Втулка--гладкий конец

Лит.	Лист	Листов
	1	3

ПО СОВИНТЕРВОД г. Москва

Формат А4

Формат	Зона	Поз.	Обозначение	Наименование	Кол.	Примечание
				Ст.3 сп5 ГОСТ 380-88		
БЧ		2	ПГФ. 00. 02	Патрубок ℓ = 100	1	2,9 кг
				Труба 299×Y ГОСТ 10704-76 / Б-Ст.3 сп5 ГОСТ 10705-80		
БЧ		3	ПГФ. 00. 03-01	Патрубок ℓ = 100	1	2,1 кг
				Труба 219×Y ГОСТ 10704-76 / Б-Ст.3 сп5 ГОСТ 10705-80		
А3		4	ТРВ. 00. 04	Втулка	1	
				ПВГ. 00. 00-03		
				Детали		
БЧ		1	ПГФ. 00. 01-01	Конус 299×219	1	3,9 кг
				Ст.3 сп5 ГОСТ 380-88		
БЧ		2	ПГФ. 00. 02	Патрубок ℓ = 100	1	2,9 кг
				Труба 299×Y ГОСТ 10704-76 / Б-Ст.3 сп5 ГОСТ 10705-80		
БЧ		3	ПГФ. 00. 03-01	Патрубок ℓ = 100	1	2,1 кг
				Труба 219×Y ГОСТ 10704-76 / Б-Ст.3 сп5 ГОСТ 10705-80		
		4	ТРВ. 00. 04-01	Втулка	1	
				ПВГ. 00. 00-04		
				Детали		
БЧ		1	ПГФ. 00. 01-04	Конус 325×168	1	5,2 кг
				Ст.3 сп5 ГОСТ 380-88		
БЧ		2	ПГФ. 00. 02-04	Патрубок ℓ = 100	1	3,16 кг
				Труба 325×Y ГОСТ 10704-76 / Б-Ст.3 сп5 ГОСТ 10705-80		
БЧ		3	ПГФ. 00. 03	Патрубок ℓ = 100	1	1,62 кг
				Труба 168×Y ГОСТ 10704-76 / Б-Ст.3 сп5 ГОСТ 10705-80		
		4	ТРВ. 00. 04-02	Втулка	1	
				ПВГ. 00. 00-05		
				Детали		
БЧ		1	ПГФ. 00. 01-04	Конус 325×168	1	5,2 кг
				Ст.3 сп5 ГОСТ 380-88		
БЧ		2	ПГФ. 00. 02-04	Патрубок ℓ = 100	1	3,16 кг

Инв. № подл. | Подп. и дата | Взам. инв. № | Инв. № дубл. | Подп. и дата

Изм.	Лист	№ докум.	Подп.	Дата

ПВГ. 00. 00

Лист 2

Серия 3.820.3-78 Выпуск 1

Формат	Зона	Поз.	Обозначение	Наименование	Кол.	Примечание
				Труба 325хУ ГОСТ 10704-76 / Б - Ст3сп5 ГОСТ 10705-80		
Б4		3	ПГФ.00.03	Патрубок ℓ = 100	1	1,62 кг
				Труба 168хУ ГОСТ 10704-76 / Б - Ст3сп5 ГОСТ 10705-80		
		4	ТР8.00.04-03	Втулка	1	
				ПВГ.00.00-06		
				Детали		
Б4		1	ПГФ.00.01-05	Конус 325 х 219		
				Ст3сп5 ГОСТ 380-88		
Б4		2	ПГФ.00.02-04	Патрубок ℓ = 100	1	3.16 кг
				Труба 325хУ ГОСТ 10704-76 / Б - Ст3сп5 ГОСТ 10705-80		
Б4		3	ПГФ.00.03-01	Патрубок ℓ = 100	1	2.1 кг
				Труба 219хУ ГОСТ 10704-76 / Б - Ст3сп5 ГОСТ 10705-80		
		4	ТР8.00.04-02	Втулка	1	
				ПВГ.00.00-07		
				Детали		
Б4		1	ПГФ.00.01-05	Конус 325 х 219		
				Ст3сп5 ГОСТ 380-88		
Б4		2	ПГФ.00.02-04	Патрубок ℓ = 100	1	3.16 кг
				Труба 325хУ ГОСТ 10704-76 / Б - Ст3сп5 ГОСТ 10705-80		
Б4		3	ПГФ.00.03-01	Патрубок ℓ = 100	1	2.1 кг
				Труба 219хУ ГОСТ 10704-76 / Б - Ст3сп5 ГОСТ 10705-80		
		4	ТР8.00.04-03	Втулка	1	

Инв. № подл. | Подп. и дата | Взам. инв. № | Инв. № дубл. | Подп. и дата

Изм. Лист № докум. Подп. Дата

ПВГ.00.00 Лист 3

Формат А4

Инв. № подл. | Подп. и дата | Взам. инв. № | Инв. № дубл. | Подп. и дата

Изм. Лист № докум. Подп. Дата

Лист

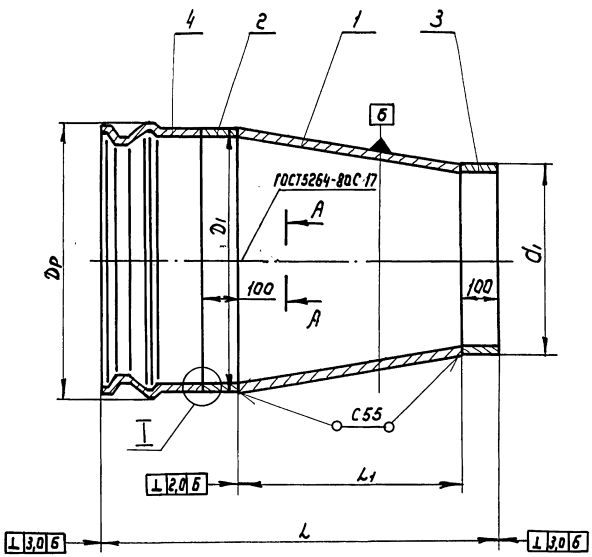

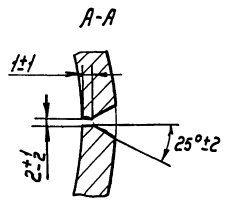

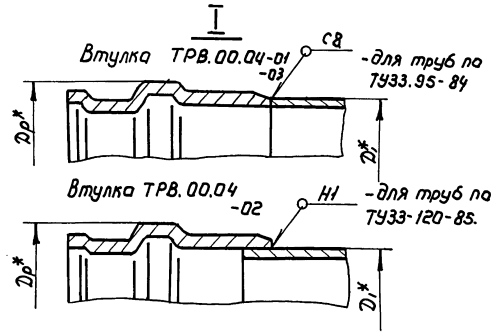

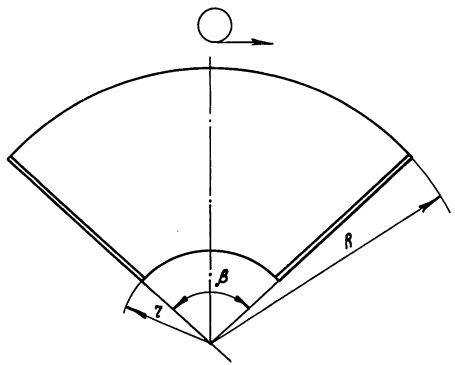

Размеры в мм

Обозначение	Диаметр условн. прохода D_o	Диаметр условн. прохода d_o	Наружн. диаметр D_1	Наружн. диаметр d_1	Внутрен. диаметр раструба D_p	Общая длина L	Длина конуса L_1	Размеры развертки, мм R	r	β	Масса, кг
ПВГ-00-00-	300	150	299	168	349+1	408	100	271.8	152,7	198°	11,25
-01					349±1	416					12,28
-02		200		219	349+1	408	100	404.5	296	133°18'	13. 23
-03					349±1	416					14. 26
-04		150	325	168	349+1	508	200	439	227	133°12'	14.31
-05					337±1	516					15.64
-06		200		219	349+1	408	100	345,7	233	169°12'	13. 83
-07					337±1	416					15.16

1. * Размеры для справок.

2. Сварка дуговая ручная по ГОСТ 16037-80 Электроды Э42 по ГОСТ 9467-75.

3. Неуказанные предельные отклонения размеров сварных соединений $\pm \frac{IT14}{2}$

4. Внутреннее и внешнее антикоррозионное покрытие по ТУ33-4664781-02-90.

Изм.	Лист	№ докум.	Подп.	Дата
Раструб		Чернов		
Пров.		Козочкин		
Т.контр.				
Н.контр.		Латунина		
Утв.		Асташкин		

ПВГ. 00.00 СБ

Переход Втулка-гладкий конец Сборочный чертеж

Лит.	Масса	Масштаб
	См. табл.	—

Лист | Листов 1

"Совинтервод" г. Москва

Инв. № подл. | Подпись и дата | Взам. инв. № | Инв. № дубл. | Подпись и дата

Формат	Зона	Поз.	Обозначение	Наименование	Кол.	Примечание
			Документация			
А3			ПВГ 1. 00. 00СБ	Сборочный чертеж		
			Переменные данные	для исполнения		
				ПВГ 1. 00. 00		
				Детали		
Б4		1	ПГФ. 00. 01 - 03	Конус 299х426	1	4,2кг
				Ст3Сп5 ГОСТ 389-88		
Б4		2	ПГФ. 00. 02	Патрубок ℓ=100	1	2,9кг
				Труба 299х4 ГОСТ 10704-76 / б-Ст3Сп5 ГОСТ 10705-80		
Б4		3	ПГФ. 00. 03 - 03	Патрубок ℓ=100	1	4,16кг
				Труба 426х4 ГОСТ 10704-76 / б-Ст3Сп5 ГОСТ 10705-80		
А3		4	ТРВ. 00. 04	Втулка	1	
				ПВГ1. 00. 00-01		
				Детали		
Б4		1	ПГФ. 00. 01 - 03	Конус 299х426	1	4,2кг
				Ст.3Сп5 ГОСТ 380-88		
Б4		2	ПГФ. 00. 02	Патрубок ℓ=100	1	2,9кг
				Труба 299х4 ГОСТ 10704-76 / б-Ст3Сп5 ГОСТ 10705-80		
Б4		3	ПГФ. 00. 03 - 03	Патрубок ℓ=100	1	4,16кг
				Труба 426х4 ГОСТ 10704-76 / б-Ст3Сп5 ГОСТ 10705-80		
		4	ТРВ. 00. 04 - 01	Втулка	1	

Подпись и дата | Инв.№ подл. | Подпись и дата | Взам. инв.№ | Инв.№ дубл. | Подпись и дата

Изм.	Лист	№ докум.	Подп.	Дата	ПВГ 1. 00. 00		
Разраб.		Чернов			Переход Втулка- -гладкий конец 1	Лит.	Лист 1 / Листов 2
Пров.		Мастыко					
Н.контр		Платунина				по „Совинтервод" г. Москва	
Утв.		Асташкин					

Формат А4

Формат	Зона	Поз.	Обозначение	Наименование	Кол.	Примечание
				ПВГ1. 00. 00-02		
				Детали		
Б4		1	ПГФ. 00. 01 - 07	Конус 325х426	1	4,56кг
				Ст3Сп5 ГОСТ 380-88		
Б4		2	ПГФ. 00. 02 - 04	Патрубок ℓ=100	1	3,16кг
				Труба 325х4 ГОСТ 10704-76 / б-Ст3Сп5 ГОСТ 10705-80		
Б4		3	ПГФ. 00. 03 - 03	Патрубок ℓ=100	1	4,16кг
				Труба 426х4 ГОСТ 10704-76 / б-Ст3Сп5 ГОСТ 10705-80		
		4	ТРВ. 00. 04 - 02	Втулка	1	
				ПВГ1. 00. 00-03		
				Детали		
Б4		1	ПГФ. 00. 01 - 07	Конус 325х426	1	4,56кг
				Ст3Сп5 ГОСТ 380-88		
Б4		2	ПГФ. 00. 02 - 04	Патрубок ℓ=325	1	3,16кг
				Труба 325х4 ГОСТ 10704-76 / б-Ст3Сп5 ГОСТ 10705-80		
Б4		3	ПГФ. 00. 03 - 03	Патрубок ℓ=100	1	4,16кг
				Труба 426х4 ГОСТ 10704-76 / б-Ст3Сп5 ГОСТ 10705-80		
		4	ТРВ. 00. 04-03	Втулка	1	

Подпись и дата | Инв.№ дубл. | Взам. инв.№ | Подпись и дата | Инв.№ подл.

Изм.	Лист	№ докум.	Подп.	Дата	ПВГ 1. 00. 00	Лист 2

Формат А4

ПВГ1.00.00СБ

Выпуск 1

Серия 3.820.3-78

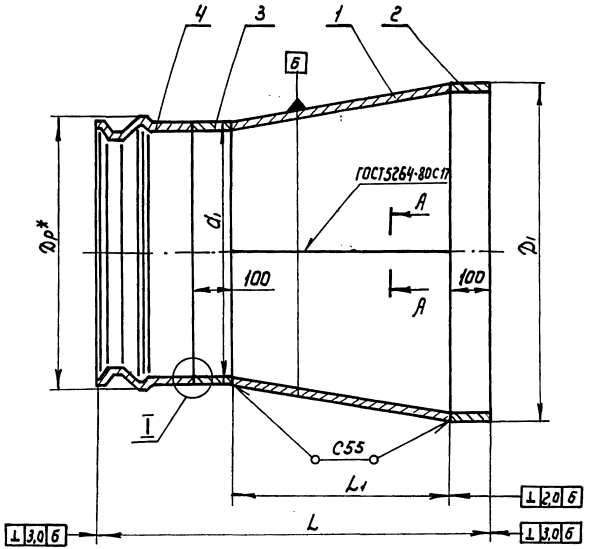

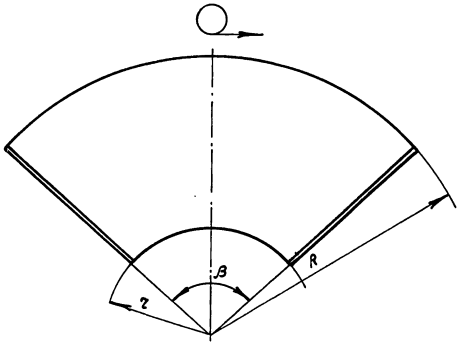

A-A

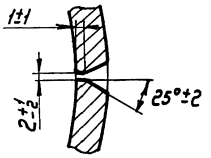

I

Втулка ТРВ.00.04-01 -03 - для труб по ТУ33.95-84.

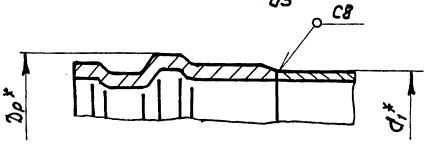

Втулка ТРВ.00.04-02 - для труб по ТУ33-120-85

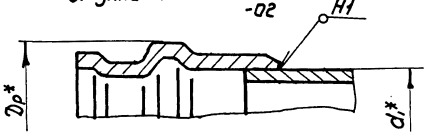

Размеры в мм

Обозначение	Диаметр условн. прохода Dо	Диаметр условн. прохода Dо	Наружн. диаметр d1	Наружн. диаметр D1	Внутр. диаметр раструба Dр	Общая длина L	Длина конуса L1	Размеры развертки, мм A	r	β	Масса, кг
ПВГ1-00-00	300	400	299	426	349+1	408	100	394	276,8	194°24'	16.59
-01					319±1	416					16.62
-02			325		349+1	408		473	361	162°	16.21
-03					337±1	416					17.54

1. Сварка дуговая по ГОСТ 16037-80. Электроды Э42 по ГОСТ 9467-75.
2. Неуказанные предельные отклонения размеров сварных соединений $\pm \frac{IT14}{2}$
3. Размеры для справок.
4. Внутреннее и внешнее антикоррозионное покрытие по ТУ33-4664781-02.-90

Изм.	Лист	№ докум.	Подп.	Дата	ПВГ1.00.00СБ			
Разраб.		Чернов			Переход втулка-гладкий конец 1 Сварочный чертеж	Лит.	Масса	Масштаб
Пров.		Козочкин					см. табл.	—
Т.контр.						Лист	Листов 1	
Н.контр.		Платунина				"Союзинтервод" г. Москва		
Утв.		Асташкин						

Инв.№ подл. | Подпись и дата | Взам.инв.№ | Инв.№ дубл. | Подпись и дата

Выпуск 1
Серия 3.820.3-78

Формат	Зона	Поз.	Обозначение	Наименование	Кол.	Примечание
				Документация		
А3			ПТРФ. 00. 00СБ	Сборочный чертеж		
				Переменные данные для исполнений		
				ПТРФ. 00. 00		
				Детали		
Б4		1	ПГФ. 00. 02	Патрубок ℓ=100	1	2,9кг
				Труба 299х4 ГОСТ 10704-76 / Б-Ст3сп5 ГОСТ 10705-80		
А3		2	РТВ. 00. 03	Раструб	1	
				Стандартные изделия		
		3		Фланец 1-300-25 Ст.3	1	9,33кг
				ГОСТ 12820-80		
				ПТРФ. 00. 00-01		
				Детали		
Б4		1	ПГФ. 00. 02	Патрубок ℓ=100	1	2,9кг
				Труба 299х4 ГОСТ 10704-76 / Б-Ст3сп5 ГОСТ 10705-80		
		2	РТВ. 00. 03-01	Раструб	1	
				Стандартные изделия		
		3		Фланец 1-300-25 Ст.3	1	9,33кг
				ГОСТ 12820-80		
				ПТРФ. 00. 00-02		
				Детали		
Б4		1	ПГФ. 00. 02-04	Патрубок ℓ=100	1	3,16кг
				Труба 325х4 ГОСТ 10704-76 / Б-Ст3сп5 ГОСТ 10705-80		
		2	РТВ. 00. 03-02	Раструб	1	

Инв.№подл. | Подпись и дата | Взам.инв.№ | Инв.№дубл. | Подпись и дата

Изм.	Лист	№ докум.	Подп.	Дата	ПТРФ-00.00			
Разраб.		Чернов			Патрубок раструб-фланец	Лит.	Лист 1	Листов 2
Пров.		Настыко				по Совинтервод г. Москва		
Н. контр.		Платунина						
Утв.		Асташкин						

Копировал

Формат А4

Формат	Зона	Поз.	Обозначение	Наименование	Кол.	Примечание
				Стандартные изделия		
		3		Фланец 1-300-25 Ст.3	1	9,33кг
				ГОСТ 12820-80		
				ПТРФ. 00. 00-03		
				Детали		
Б4		1	ПГФ. 00. 02-04	Патрубок ℓ=100	1	3,16кг
				Труба 325х4 ГОСТ 10704-76 / Ст3сп5 ГОСТ 10705-80		
		2	РТВ. 00. 03-03	Раструб	1	
				Стандартные изделия		
		3		Фланец 1-300-25 Ст.3	1	9,33кг
				ГОСТ 12820-80		

Инв.№подл. | Подпись и дата | Взам.инв.№ | Инв.№дубл. | Подпись и дата

Изм.	Лист	№ докум.	Подп.	Дата	ПТРФ. 00. 00	Лист 2

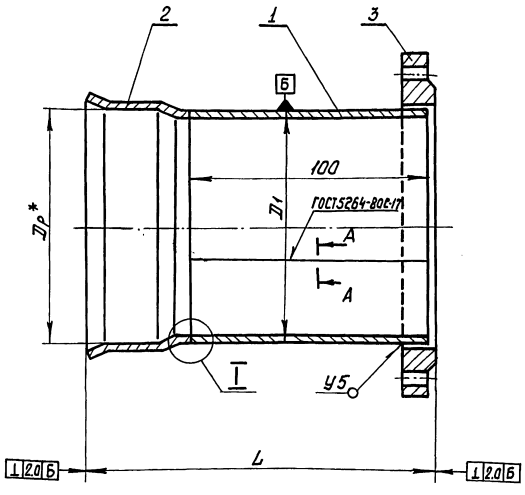

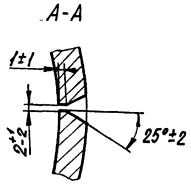

I

Раструб ТРВ.00.03-01 -03 – для труб по ТУ33.95-84

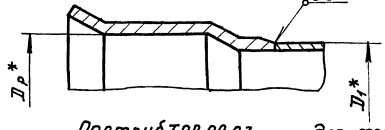

Раструб ТРВ.00.03-02 – для труб по ТУ33-120-85

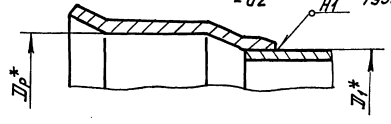

Размеры в мм

Обозначение	Диаметр условн. прохода Dо	Наружн. диаметр D1	Внутр. диаметр раструба Dр	Общая длина L	Масса, кг
ПТРФ.00.00	300	299	349+1		17.0
-01			319±1		18.09
-02		325	349+1		17.3
-03			337±1		18.78

1.* Размеры для справок.
2. Неуказанная сварка дуговая по ГОСТ 16037-80. Электроды Э42 по ГОСТ 9467-75.
3. Допускается изготовление патрубка поз.1 из листа.
4. Неуказанные предельные отклонения размеров сварных соединений $\pm\frac{IT14}{2}$
5. Внутреннее и внешнее антикоррозионное покрытие по ТУ33-4664781-02-90.

Изм.	Лист	№ докум.	Подп.	Дата	ПТРФ.00.00СБ			
Разраб.		Чернав			Патрубок раструб-фланец. Сборочный чертеж	Лит.	Масса	Масшт.
Пров.		Казачкин					см.табл.	–
Т. контр.						Лист	Листов 1	
Н. контр.		Пилтунина				Совинтервод г. Москва		
Утв.		Асташкин						

Инв.№ подл. | Подпись и дата | Взам.инв.№ | Инв.№ дубл. | Подпись и дата

Выпуск 1
Серия 3.820.3-78

Формат	Зона	Поз.	Обозначение	Наименование	Кол.	Примечание
				Документация		
А3			ПТВФ. 00. 00 СБ	Сборочный чертеж		
				Переменные данные		
				для исполнений		
				ПТВФ. 00. 00		
				Детали		
Б4		1	ПГФ. 00. 02	Патрубок ℓ=100	1	
				Труба 299х4 ГОСТ 10704-76 / Б-Ст3Сп5 ГОСТ 10705-80		2.9кг
А3		2	РТВ. 00. 04	Втулка	1	
				Стандартные изделия		
Б4		3		Фланец 1-300-25 Ст. 3	1	9,33кг
				ГОСТ 12820-80		
				ПТВФ. 00. 00-01		
				Детали		
Б4		1	ПГФ. 00. 02	Патрубок ℓ=100	1	2.9кг
				Труба 299х4 ГОСТ 10704-76 / Б-Ст3Сп5 ГОСТ 10705-80		
		2	РТВ. 00. 04-01	Втулка	1	
				Стандартные изделия		
Б4		3		Фланец 1-300-25 Ст. 3	1	9,33кг
				ГОСТ 12820-80		
				ПТВФ. 00. 00-02		
				Детали		
Б4		1	ПГФ. 00. 02-04	Патрубок ℓ=100	1	3.16кг
				Труба 325х4 ГОСТ 10704-76 / Б-Ст3Сп5 ГОСТ 10705-80		
		2	РТВ. 00. 04-02	Втулка	1	
				Стандартные изделия		
Б4		3		Фланец 1-300-25 Ст. 3	1	9,33кг
				ГОСТ 12820-80		

Инв.№ подл. | Подпись и дата | Взам. инв.№ | Инв.№ дубл. | Подпись и дата

Изм.	Лист	№ докум.	Подп.	Дата	ПТВФ. 00. 00		
Разраб.		Чернов			Патрубок Втулка-фланец	Лит	Лист 1 / Листов 2
Пров.		Мастыко				ПО „Союзинтервод" г. Москва	
Н. контр.		Матунина					
Утв.		Асташкин					

Формат А4

Формат	Зона	Поз.	Обозначение	Наименование	Кол.	Примечание
				ПТВФ. 00. 00-03		
				Детали		
Б4		1	ПГФ. 00. 02-04	Патрубок ℓ=100	1	3.16кг
				Труба 325х4 ГОСТ 10704-76 / Б-Ст3Сп5 ГОСТ 10705-80		
Б4		2	РТВ. 00. 04-03	Втулка	1	
				Стандартные изделия		
Б4		3		Фланец 1-300-25 Ст. 3	1	9,33кг
				ГОСТ 12820-80		

Инв.№ подл. | Подпись и дата | Взам. инв.№ | Инв.№ дубл. | Подпись и дата

Изм.	Лист	№ докум.	Подп.	Дата	ПТВФ. 00. 00	Лист 2

ПТВФ.00.00С6

Выпуск 1

Серия 3.820.3-78

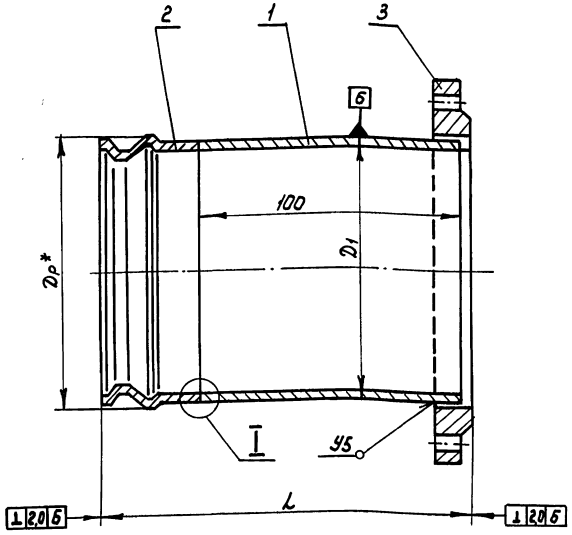

Размеры в мм

Обозначение	Диаметр условн. прохода Dу	Наружн. диаметр D1	Внутр. диаметр. расчет. Dр.	Общая длина L	Масса, кг
ПТВФ. 00. 00-	300	299	349+1		16.83
-01			319±1		17.86
-02		325	349+1		17.13
-03			337±1		18.46

I

Втулка ТРВ. 00. 04- 01 - для труб по ТУ33.95-84
- 03

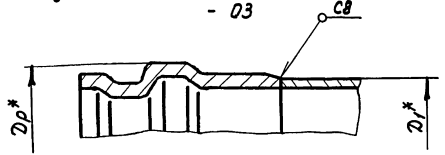

Втулка ТРВ. 00. 04 - для труб по ТУ33-120-85
-02

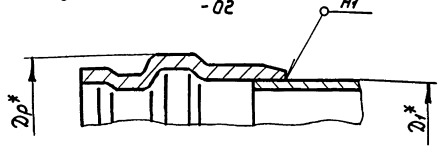

1. * Размеры для справок.

2. Сварка ручная дуговая по ГОСТ 16037-80. Электроды Э42 по ГОСТ 9467-75

3. Допускается изготовление патрубка пов. из листа сваркой встык.

4. Неуказанные предельные отклонения размеров сварных соединений $\pm \frac{JT14}{2}$

5. Внутреннее и внешнее антикоррозионное покрытие по ТУ33-4664781-02-90

					ПТВФ. 00. 00С6		
Изм.	Лист	№ докум.	Подп.	Дата			
Разраб.		Чернов			Патрубок втулка-фланец Сборочный чертеж	Лит.	Масса: См. табл.	Масштаб: —
Пров.		Козочкин				Лист	Листов 1	
Т.контр.								
Н.контр.		Платунина				По „Совинтервод" г. Москва		
Утв.		Асташин						

Инв. № подл. | Подпись и дата | Взам. инв. № | Инв. № дубл. | Подпись и дата

Выпуск 1
Серия 3.820.3-78

Формат	Зона	Поз.	Обозначение	Наименование	Кол.	Примечание
				Документация		
А3			ТВОФ. 00. 00СБ	Сборочный чертеж		
				Переменные данные для исполнений		
				ТВОФ. 00. 00		
				Детали		
А3		1	ТГФ. 00. 01	Ствол	1	
А3		2	ТГФ. 00. 02	Отросток	1	
А3		3	ТВОФ. 00. 03	Обечайка	1	
А3		4	ТВОФ. 00. 04	Втулка	1	
				Стандартные изделия		
		5		Фланец 1-100-25 Ст. 3	1	2,14кг
				ГОСТ 12820-80		
				ТВОФ. 00. 00-01		
				Детали		
		1	ТГФ. 00. 01-01	Ствол	1	
		2	ТГФ. 00. 02-01	Отросток	1	
А3		3	ТВОФ. 00. 03	Обечайка	1	
А3		4	ТВОФ. 00. 04	Втулка	1	
		5		Фланец 1-150-25 Ст. 3	1	3,61кг
				ГОСТ 12820-80		
				ТВОФ. 00. 00-02		
				Детали		
		1	ТГФ. 00. 01-02	Ствол	1	
		2	ТГФ. 00. 02-02	Отросток	1	
А3		3	ТВОФ. 00. 03	Обечайка	1	
А3		4	ТВОФ. 00. 04	Втулка	1	

Инв. № дубл. | Подпись и дата | Взам. инв. № | Инв. № дубл. | Подпись и дата

Изм.	Лист	№ докум.	Подп.	Дата	ТВОФ. 00. 00			
Разраб.		Чернов			Тройник втулка-обечайка-фланец	Лит.	Лист 1	Листов 2
Пров.		Настыко				по „Союзинтервод" г. Москва		
Н. контр.		Полунина						
Утв.		Асташкин						

Формат А4

Формат	Зона	Поз.	Обозначение	Наименование	Кол.	Примечание
				Стандартные изделия		
		5		Фланец 1-200-25 Ст.3	1	4,73кг
				ГОСТ 12820-80		

Инв. № подл. | Подпись и дата | Взам. инв. № | Инв. № дубл. | Подпись и дата

Изм.	Лист	№ докум.	Подп.	Дата	ТВОФ. 00. 00	Лист 2

ТВОФ. 00.00 СБ

Выпуск 1

Серия 3.820.3-78

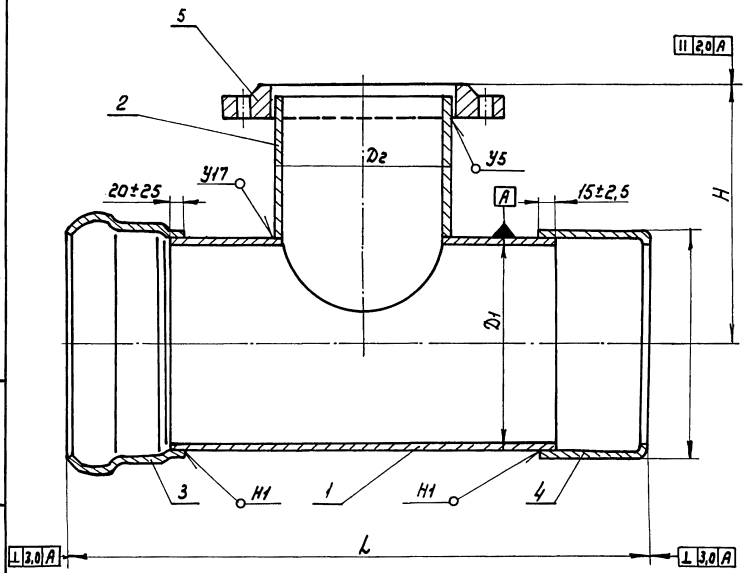

Размеры в мм.

Обозначение	Диаметр условн. прохода ствола Dо	Диаметр условн. прохода отростка dо	Наружн диаметр. ствола D1	Наружн. диаметр. отростка Dг	L	H	Масса, кг
ТВОФ. 00.00	250	100	254	108	805	303	17,43
-01		150		168		305	20,0
-02		200		219		307	22,25

1. Сварка дуговая по ГОСТ 16037-80. Электроды Э42 по ГОСТ 9467-75.

2. Неуказанные предельные отклонения размеров сварных соединений $\pm \frac{JT14}{2}$

3. Внутреннее и внешнее антикоррозионное покрытие по ТУ33-4664781-02-90

Изм.	Лист	№ докум.	Подп.	Дата
Разраб.		Чернов		
Пров.		Мастыка		
Т. контр.				
Н. контр.		Платунина		
Утв.		Асташкин		

ТВОФ. 00.00 СБ

Тройник-втулка-обечайка-фланец
Сварочный чертеж

Лит.	Масса	Масштаб
	См. табл.	—

Лист 1 Листов 2

по Савинтервод г. Москва

Инв. № подл. | Подпись и дата | Взам. инв. № | Инв. № дубл. | Подпись и дата

ТВОФ. 00.03

Выпуск 1

Серия 3.820.3-78

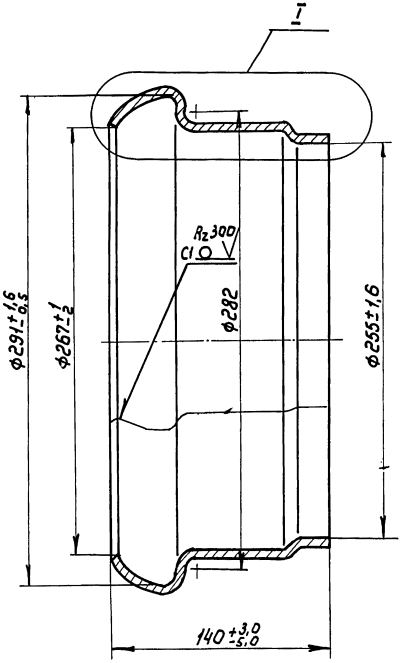

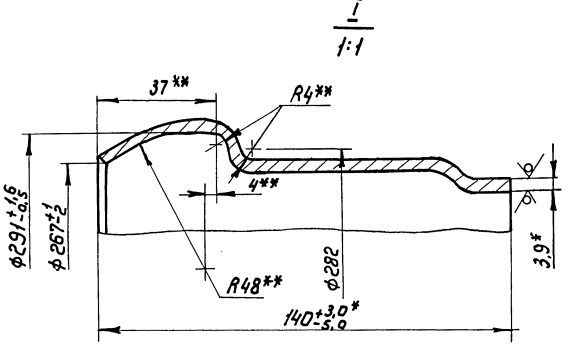

1. Сварка ручная дуговая по ГОСТ 5264-80. Электроды Э-42 по ГОСТ 9467-75
2. Неуказанные предельные отклонения размеров $\pm \frac{IT16}{2}$
3. * Размеры для справок
4. ** Размеры обеспечиваются инструментом.

					ТВОФ. 00. 03			
Изм.	Лист	№ докум.	Подп.	Дата	Обечайка	Лит.	Масса	Масштаб
Разраб.		Чернов					3,65	—
Пров.		Мастыко				Лист	Листов 1	
Т. контр.								
Н. Контр.		Платунина			6-ПН-0-3,9 ГОСТ 19903-74 Лист 5-III-Г-10 кп ГОСТ 16523-89	по „Совинтервод" г. Москва		
Утв.		Асташкин						

Инв. № подл. | Подпись и дата | Взам. инв. № | Инв. № дубл. | Подпись и дата

Серия 3.820.3-78 Выпуск 1

ТВОФ.00.04

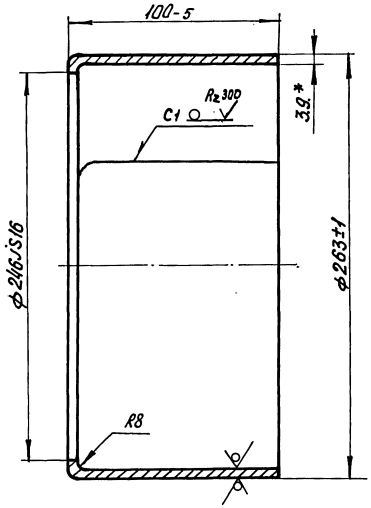

1. Неуказанные предельные отклонения размеров - H14.
2. * Размеры для справок.

Инв.№ подл. | Подп. и дата | Взам. инв.№ | Инв.№ дубл. | Подп. и дата

Изм.	Лист	№ докум.	Подп.	Дата
Разраб.		Чернов		
Пров.		Мастыко		
Т. контр.				
Н. контр.		Платунина		
Утв.		Асташкин		

ТВОФ.00.04

Втулка

Лит.	Масса	Масштаб
	2.44	—

Лист | Листов 1

Лист 6-ЛН-О-3.9 ГОСТ 19903-74
5-Ш-Г-10 кл ГОСТ 16523-89

ПО „Совинтервод"
г. Москва

Выпуск 1
Серия 3.820.3-78

Формат	Зона	Поз.	Обозначение	Наименование	Кол.	Примечание
			Документация			
А3			КВОФ. 00. 00 СБ	Сборочный чертеж		
			Переменные данные	для исполнений		
				КВОФ. 00. 00		
				Детали		
А3		1	ТГФ. 00. 01	Ствол	1	
А3		2	ТГФ. 00. 02	Отросток	2	
А3		3	ТВОФ. 00. 03	Обечайка	1	
		4	ТВОФ. 00. 04	Втулка	1	
				Стандартные изделия		
		5		Фланец 1-100-25 Ст. 3	2	2,14кг
				ГОСТ 12820-80		
				КВОФ 00. 00-01		
				Детали		
		1	ТГФ. 00. 01-01	Ствол	1	
		2	ТГФ. 00. 02-01	Отросток	2	
А3		3	ТВОФ. 00. 03	Обечайка	1	
А3		4	ТВОФ. 00. 04	Втулка	1	
				Стандартные изделия		
		5		Фланец 1-150-25 Ст. 3	2	3,61кг
				ГОСТ 12820-80		

Инв.№ подл. | Подпись и дата | Взам.инв.№ | Инв.№ дубл. | Подпись и дата

Изм.	Лист	№ докум.	Подп.	Дата	КВОФ. 00. 00			
Разраб.		Чернов			Крест Втулка - обечайка - фланец	Лит.	Лист 1	Листов 2
Пров.		Мастыко				ПО „Совинтервод" г. Москва		
Н. контр.		Платунина						
Утв.		Асташкин						

Формат А4

Формат	Зона	Поз.	Обозначение	Наименование	Кол.	Примечание
				КВОФ. 00. 00- 02		
				Детали		
		1	ТГФ. 00. 01-02	Ствол	1	
		2	ТГФ. 00. 02-02	Отросток	2	
А3		3	ТВОФ. 00. 03	Обечайка	1	
		4	ТВОФ. 00. 04	Втулка	1	
				Стандартные изделия		
		5		Фланец 1-200-25 Ст. 3	2	4,73кг
				ГОСТ 12820-80		

Инв.№ подл. | Подпись и дата | Взам.инв.№ | Инв.№ дубл. | Подпись и дата

Изм.	Лист	№ докум.	Подп.	Дата	КВОФ. 00. 00	Лист 2

КВОФ.00.00СБ

Выпуск 1

Серия 3.820.3-78

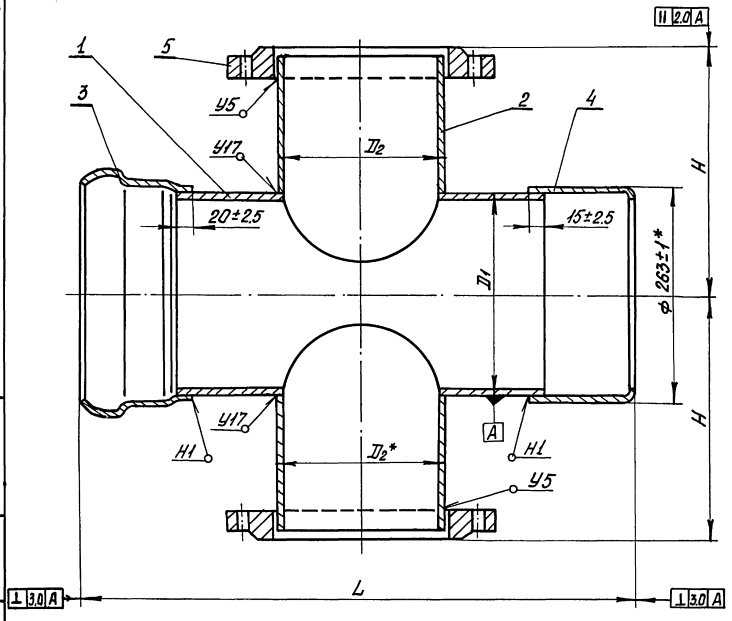

Размеры в мм.

Обозначение	Диаметр условн. прохода ствола До	Диаметр условн. прохода отростка dо	Наружн. диаметр ствола Д1	Наружн. диаметр отростка Д2	L	H	Масса, кг
КВОФ.00.00	250	100	254	108	805	303	21.47
-01		150		168		305	26.81
-02		200		219		307	32.11

1.* Размеры для справок.

2. Сварка дуговая по ГОСТ 16037-80.
Электроды Э42 по ГОСТ 9467-75.

3. Неуказанные предельные отклонения размеров сварных соединений $\pm \frac{JT14}{2}$.

4. Внутреннее и внешнее антикоррозионное покрытие по ТУ 33-4664-02-90.

Изм.	Лист.	№ докум.	Подп.	Дата
Разраб.		Чернов		
Пров.		Козачкин		
Т. контр.				
Н. контр.		Платунина		
Утв.		Асташкин		

КВОФ.00.00СБ

Крест втулка-обечайка-фланец. Сборочный чертеж

Лит.	Масса	Масшт.
	см. табл.	—

Лист 1 Листов 2

Совинтервод г. Москва

Инв. № подл. | Подп. и дата | Взам. инв. № | Инв. № дубл. | Подп. и дата

Формат	Зона	Поз.	Обозначение	Наименование	Кол.	Примечание
			Документация			
А3			08030. 00. 00 СБ	Сборочный чертеж		
			Переменные данные для исполнений			
				08030. 00. 00		
				Детали		
А3		1	07. 00. 01	Крайняя секция 15°	2	
А3		2	ТВ0Ф. 00. 03	Обечайка	1	
А3		3	ТВ0Ф. 00. 04	Втулка	1	

Изм.	Лист	№ докум.	Подп.	Дата
Разраб.		Чернов		
Пров.		Мостыко		
Н. контр.		Платунина		
Утв.		Асташенк		

08030. 00. 00

Отвод втулка - обечайка $\alpha = 30°$

Лит.	Лист	Листов
		1

ПО „Совинтервод" г. Москва

Инв. № подл. | Подпись и дата | Взам. инв. № | Инв. № дубл. | Подпись и дата

Формат А4

Формат	Зона	Поз.	Обозначение	Наименование	Кол.	Примечание
			Документация			
А3			08045. 00. 00 СБ	Сборочный чертеж		
			Переменные данные	для исполнений		
				08045. 00. 00		
				Детали		
А3		1	07. 00. 02	Крайняя секция 22°30'	2	
А3		2	ТВ0Ф. 00. 03	Обечайка	1	
А3		3	ТВ0Ф. 00. 04	Втулка	1	

Изм.	Лист	№ докум.	Подп.	Дата
Разраб.		Чернов		
Пров.		Мостыко		
Н. контр.		Платунина		
Утв.		Асташенк		

08045. 00. 00

Отвод втулка - обечайка $\alpha = 45°$

Лит.	Лист	Листов
		1

ПО „Совинтервод" г. Москва

Инв. № подл. | Подпись и дата | Взам. инв. № | Инв. № дубл. | Подпись и дата

ОВ030.00.00СБ

Выпуск 1

Серия 3.820.3-78

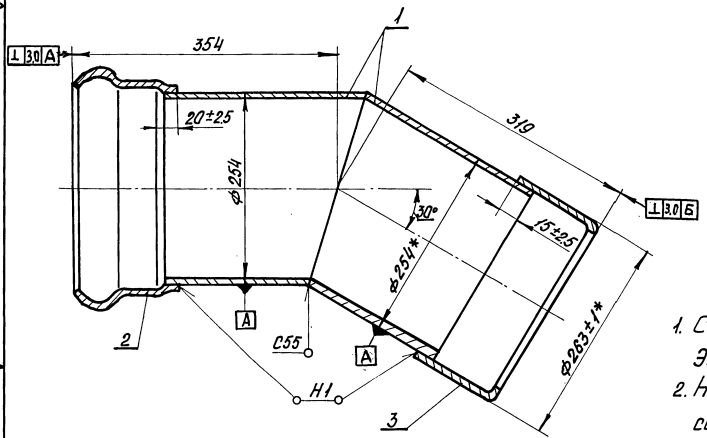

1. Сварка дуговая по ГОСТ 16037-80.
   Электроды Э42 по ГОСТ 9467-75.
2. Неуказанные предельные отклонения размеров сварных соединений $\pm\frac{IT14}{2}$.
3. * Размеры для справок.
4. Внутреннее и внешнее антикоррозионное покрытие по ТУ33-4664781-02-90.

Изм.	Лист	№ докум.	Подп.	Дата
Разраб.		Чернов		
Пров.		Мастыко		
Т. контр.				
Н. контр.		Платунина		
Утв.		Асташкин		

ОВ030.00.00СБ

Отвод втулка-обечайка α=30° Сварочный чертеж

Лит.	Масса	Масшт.
	12.81	—
Лист	Листов 1	

ПО „Сантехмонтаж" г. Москва

Формат А3 25029 61

Инв. № подл. | Подп. и дата | Взам. инв. № | Инв. № дубл. | Подп. и дата

0804.5. 00.00 СБ

Выпуск 1

Серия 3.820.3-78

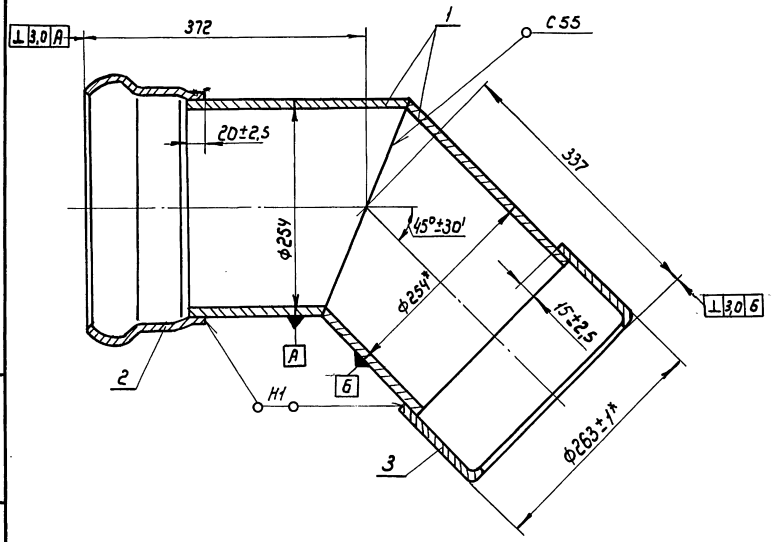

1. Сварка дуговая по ГОСТ 16037-80. Электроды Э 42 по ГОСТ 9467-75.

2. Неуказанные предельные отклонения размеров сварных соединений $\pm \frac{IT14}{2}$

3. * Размеры для справок.

4. Внутреннее и внешнее антикоррозионное покрытие по ТУ33-4664781-02-90.

					0804.5: 00.00 СБ		
Изм.	Лист	№ докум.	Подп.	Дата	Отвод-втулка-обечайка α =45° Сборочный чертеж	Лит	Масса 13,75 / Масштаб —
Разраб.		Чернов				Лист	Листов 1
Пров.		Мастыко				по Совинтервод г. Москва	
Т.контр.							
Н.контр.		Платунина					
Утв.		Асташкин					

Инв. № подл. | Подпись и дата | Взам. инв. № | Инв. № дубл. | Подпись и дата

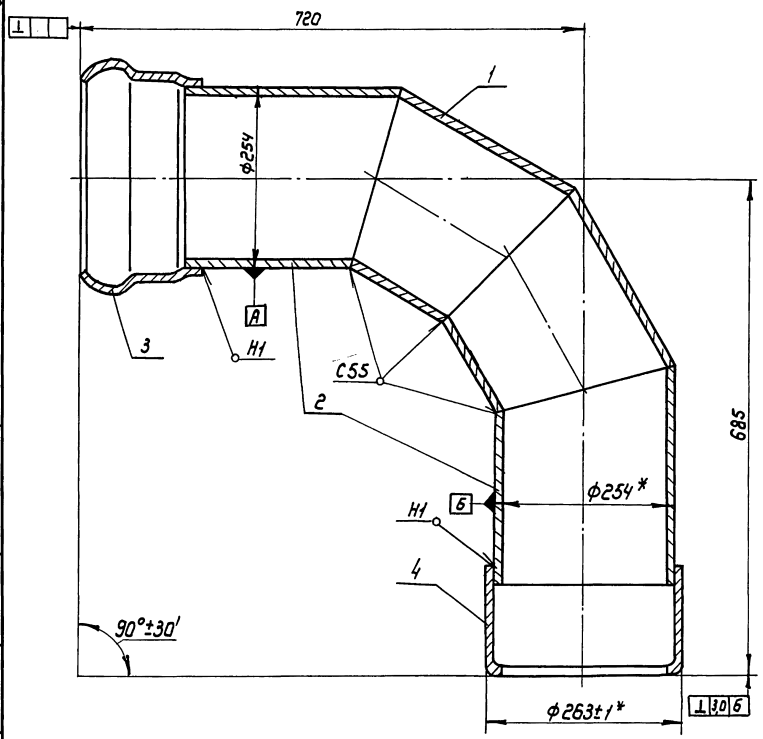

1. Сварка дуговая по ГОСТ 16037-80. Электроды Э42 по ГОСТ 9467-75.

2. Неуказанные предельные отклонения размеров сварных соединений $\pm \frac{IT14}{2}$

3. * Размеры для справок

4. Внутреннее и внешнее антикоррозионное покрытие по ТУ33-4664781-02-90.

					08090.00.00СБ		
Изм.	Лист	№ докум.	Подп.	Дата	Отвод втулка-обечайка α=90° Сборочный чертеж	Лит.	Масса 21.21 / Масштаб —
Разраб.		Чернов					
Пров.		Мастыко				Лист	Листов 1
Т.контр							
Н.контр		Плотунина				по Совинтервод г.Москва	
Утв		Асташкин					

Инв.№ подл. | Подпись и дата | Взам.инв.№ | Инв.№ дубл. | Подпись и дата

Выпуск 1

Серия 3.820.3-78

Формат	Зона	Поз.	Обозначение	Наименование	Кол.	Примечание
				Документация		
А3			08090. 00. 00 СБ	Сборочный чертеж		
				Переменные данные		
				для исполнений		
				08090. 00.00		
				Детали		
А3		1	ОГ. 00. 01	Крайняя секция 15°	2	
А3		2	ОГ. 00. 03	Крайняя секция 15°	2	
А3		3	ТВОФ. 00. 03	Обечайка	1	
А3		4	ТВОФ. 00. 04	Втулка	1	

Инв. № подл. | Подпись и дата | Взам. инв. № | Инв. № дубл. | Подпись и дата

Изм.	Лист	№ докум.	Подп.	Дата
Разраб.		Чернов		
Пров.		Мастыко		
Н. контр.		Платунина		
Утв.		Асташкин		

08090. 00. 00

Отвод втулка-обечайка $\alpha = 90°$

Лит.	Лист	Листов
		1

по „Совинтервод" г. Москва

Формат А4

Формат	Зона	Поз.	Обозначение	Наименование	Кол.	Примечание
				Документация		
А3			ПОГ. 00. 00 СБ	Сборочный чертеж		
				Переменные данные		
				для исполнений		
				ПОГ. 00. 00		
				Детали		
Б4		1	ПОГ. 00. 01	Конус 254×168	1	2,0 кг
				Ст3Сп5 ГОСТ 380-88		
Б4		2	ПОГ. 00. 02	Патрубок ℓ = 100	1	2,5 кг
				Ст3Сп5 ГОСТ 380-88		
Б4		3	ПОГ. 00. 03	Патрубок ℓ = 100	1	1,62 кг
				18×4 ГОСТ 10704-76 / Труба Б-Ст3Сп5 ГОСТ 10705-80		
		4	ТВОФ. 00. 03	Обечайка	1	
				ПОГ. 00. 00-01		
				Детали		
Б4		1	ПОГ. 00. 01-01	Конус 254×219	1	3,5 кг
				Ст3Сп5 ГОСТ 380-88		
Б4		2	ПОГ. 00. 02	Патрубок	1	2,5 кг
				Ст. 3 Сп5 ГОСТ 380-88		
Б4		3	ПОГ. 00. 03-01	Патрубок	1	2,1 кг
				219×4 ГОСТ 10704-76 / Труба Б-Ст3Сп5 ГОСТ 10705-80		
		4	ТВОФ. 00. 03	Обечайка	1	

Инв. № подл. | Подпись и дата | Взам. инв. № | Инв. № подл. | Подпись и дата

Изм.	Лист	№ докум.	Подп.	Дата
Разраб.		Чернов		
Пров.		Мастыко		
Н. контр.		Платунина		
Утв.		Асташкин		

ПОГ. 00. 00

Переход обечайка-гладкий конец

Лит.	Лист	Листов
		1

по „Совинтервод" г. Москва

ПОГ. 00. 00 СБ

Выпуск 1

Серия 3.820-3-78

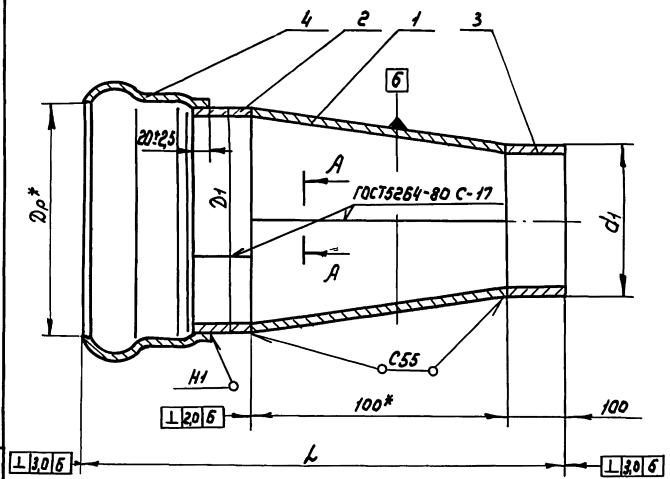

Деталь поз. 2

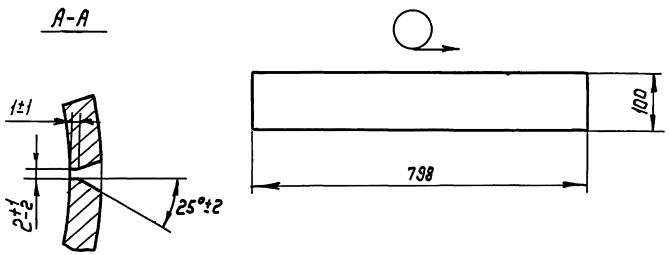

Размеры в мм

Обозначение	Диаметр условн. прохода Dо	Диаметр условн. прохода dо	Наружн. диаметр D1	Наружн. диаметр d1	Диаметр раструба обечайки Dр	Общая длина L	Длина конуса L1	Размеры развертки, мм R	r	B	Масса, кг
ПОГ 00.00	250	150	254	168	267±1/2	220	100	317,5	210	144°	9,77
-01		200		219				747	644	61°12'	11,75

Деталь поз. 1

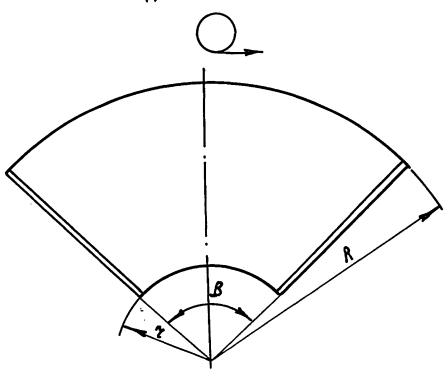

1. Сварка дуговая по ГОСТ 16037-80. Электроды Э42 по ГОСТ 9467-75.

2. Неуказанные предельные отклонения размеров сварных соединений $\pm \frac{IT14}{2}$

3. * Размеры для справок

4. Внутреннее и внешнее антикоррозионное покрытие по ТУ33-4664781-02-90

Изм.	Лист	№ докум.	Подп.	Дата
Разраб.		Чернов		
Пров.		Козочкин		
Т.контр				
Н.контр		Матунина		
Утв.		Асташкин		

ПОГ. 00. 00 СБ

Переход обечайка--гладкий конец
Сборочный чертеж

Лит	Масса	Масштаб
	См. табл.	—
Лист	Листов 1	

по Совинтервод" г. Москва

Инв. № подл. | Подпись и дата | Взам. инв. № | Инв. № дубл. | Подпись и дата

Выпуск 1

Серия 3.820.3-78

Формат	Зона	Поз.	Обозначение	Наименование	Кол.	Примечание
				Документация		
А3			ПТОФ.00.00 СБ	Сборочный чертеж		
				Переменные данные для исполнений		
				ПТОФ.00.00		
				Детали		
БУ		1	ПОГ.00.02	Патрубок ℓ=100	1	2,5кг
				8Ст3Сп5 ГОСТ 380-88		
А3		2	ТВОФ.00.03	Обечайка	1	
				Стандартные изделия		
		3		Фланец 1-250-25 Ст.3	1	6,95кг
				ГОСТ 12820-80		

Инв.№ подл. | Подпись и дата | Взам.инв.№ | Инв.№ дубл. | Подпись и дата

Изм.	Лист	№ докум.	Подп.	Дата	ПТОФ.00.00			
Разраб.		Чернов			Патрубок обечайка-фланец	Лит.	Лист	Листов 1
Пров.		Мастыко				ПО "Сантехмонтаж" г. Москва		
Н.контр.		Платунина						
Утв.		Асташкин						

Формат А4

Формат	Зона	Кол.	Обозначение	Наименование	Кол.	Примечание
				Документация		
А3			ПТВФ.00.00 СБ	Сборочный чертеж		
				Переменные данные для исполнений		
				ПТВФ.00.00		
				Детали		
БУ		1	ПОГ.00.02	Патрубок	1	2,5кг
				8Ст3Сп5 ГОСТ 380-88		
А3		2	ТВОФ.00.04	Втулка	1	
				Стандартные изделия		
		3		Фланец 1-250-25 Ст.3	1	6,95кг
				ГОСТ 12820-80		

Инв.№ подл. | Подпись и дата | Взам.инв.№ | Инв.№ дубл. | Подпись и дата

Изм.	Лист	№ докум.	Подп.	Дата	ПТВФ.00.00			
Разраб.		Чернов			Патрубок втулка-фланец	Лит.	Лист	Листов 1
Пров.		Мастыко				ПО "Сантехмонтаж" г. Москва		
Н.контр.		Платунина						
Утв.		Асташкин						

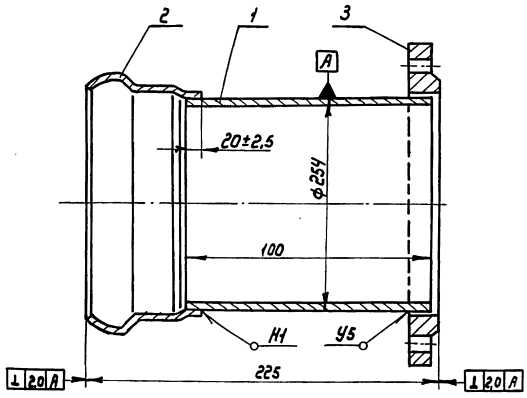

1. Неуказанные предельные отклонения размеров сварных соединений $\pm \frac{IT14}{2}$

2. Сварка дуговая по ГОСТ 16037-80. Электроды Э42 по ГОСТ 9467-75

3. Допускается изготовление детали поз. 1 из листа сваркой встык.

4. Внутреннее и внешнее антикоррозионное покрытие по ТУ33-4664781-02-90

Изм.	Лист	№ докум.	Подп.	Дата	ПТОФ. 00.00СБ	Лит.	Масса	Масштаб
Разраб.		Чернов			Патрубок обечайка - фланец Сварочный чертеж		13.1	—
Пров.		Казачкин				Лист	Листов 1	
Т.контр.						по Совинтервод г. Москва		
Н.контр.		Платунина						
Утв.		Асташкин						

Копировал Формат А4

gost.e-ecolog.ru

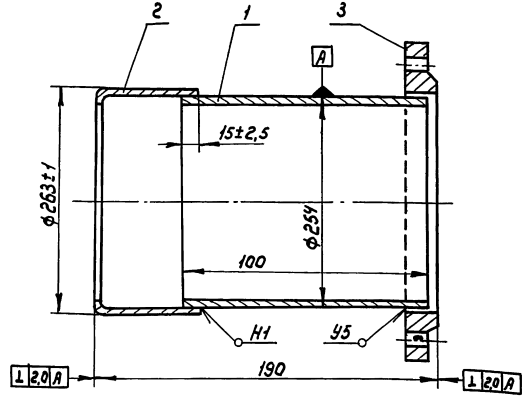

1. Неуказанные предельные отклонения размеров сварных соединений $\pm \frac{IT14}{2}$

2. Сварка дуговая по ГОСТ 16037-80. Электроды Э42 по ГОСТ 9467-75

3. Допускается изготовление детали поз. 1 из листа сваркой встык.

4. Внутреннее и внешнее антикоррозионное покрытие по ТУ33-4664781-02-90

Изм.	Лист	№ докум.	Подп.	Дата	ПТВФ. 00.00СБ	Лит.	Масса	Масштаб
Разраб.		Чернов			Патрубок Вилка - фланец Сварочный чертеж		11.89	—
Пров.		Козачкин				Лист	Листов 1	
Т.контр.						по Совинтервод г. Москва		
Н.контр.		Платунина						
Утв.		Асташкин						

Копировал Формат А4

Инв. № подл. | Подпись и дата | Взам. инв. № | Инв. № дубл. | Подпись и дата