ТИПОВЫЕ СТРОИТЕЛЬНЫЕ КОНСТРУКЦИИ, ИЗДЕЛИЯ И УЗЛЫ

СЕРИЯ 3.006.1-5

ТОННЕЛИ ИЗ МОНОЛИТНОГО ЖЕЛЕЗОБЕТОНА

ВЫПУСК I

АРМАТУРНЫЕ ИЗДЕЛИЯ

РАБОЧИЕ ЧЕРТЕЖИ

24249-02

gost.e-ecolog.ru

ТИПОВЫЕ СТРОИТЕЛЬНЫЕ КОНСТРУКЦИИ, ИЗДЕЛИЯ И УЗЛЫ

СЕРИЯ 3.006.1-5

ТОННЕЛИ ИЗ МОНОЛИТНОГО ЖЕЛЕЗОБЕТОНА

ВЫПУСК 1

АРМАТУРНЫЕ ИЗДЕЛИЯ

РАБОЧИЕ ЧЕРТЕЖИ

РАЗРАБОТАНЫ ИНСТИТУТАМИ
ЦНИИПРОМЗДАНИЙ

ГЛАВНЫЙ ИНЖЕНЕР ИНСТИТУТА В.В. ГРАНЁВ
ЗАВЕДУЮЩИЙ ОТДЕЛОМ В.Т. ИЛЬИН

ХАРЬКОВСКИЙ ПРОМСТРОЙНИИПРОЕКТ

ГЛАВНЫЙ ИНЖЕНЕР ИНСТИТУТА Н.Ф. ДОВГИЙ
ГЛАВНЫЙ ИНЖЕНЕР ПРОЕКТА А.М. МОНИН

Утверждены
Главным управлением организации
проектирования Госстроя СССР,
письмо от 29.11.89 № 4/5-1464
Введены в действие с 01.01.91
Цниипромзданий, приказ от 29.11.89 № 146

Обозначение документа	Наименование	Стр.
3.006.1-5.1-ТТ	Технические требования	7
-1	Каркас КП1	8
-2	Каркас КП1-1	8
-3	Каркас КП1-2	9
-4	Каркас КП1-3	9
-5	Каркас КП1-4	10
-6	Каркас КП1-5	10
-7	Каркас КП1-6	11
-8	Каркас КП1-7	11
-9	Каркас КП1-8	12
-10	Каркас КП1-9	12
-11	Каркас КП1-10	13
-12	Каркас КП1-11	13
-13	Каркас КП1-12	14
-14	Каркас КП1-13	14
-15	Каркас КП1-14	15
-16	Каркас КП1-15	15
-17	Каркас КП1-16	16
-18	Каркас КП1-17	16
-19	Каркас КП1-18	17
-20	Каркас КП1-19	17
-21	Каркас КП1-20	18
-22	Каркас КП1-21	18

Нач.отд.	Бродский		
Н.контр.	Арранович		
Гл.спец.	Коротецкий		
Зав.гр.	Арранович		
Вед.инж.	Челедева		
Провер.	Челедева		
Разраб.	Литвиненко		

3.006.1-5.1

Содержание

Стадия	Лист	Листов
Р	1	10

ХАРЬКОВСКИЙ ПРОМСТРОЙНИИПРОЕКТ

Формат А4

Инв.№ подл. | Подпись и дата | Взам.инв.№

Обозначение документа	Наименование	Стр.
3.006.1-5.1-23	Каркас КП1-22	19
-24	Каркас КП1-23	19
-25	Каркас КП1-24	20
-26	Каркас КП2	20
-27	Каркас КП2-1	21
-28	Каркас КП2-2	21
-29	Каркас КП2-3	22
-30	Каркас КП2-4	22
-31	Каркас КП2-5	23
-32	Каркас КП2-6	23
-33	Каркас КП2-7	24
-34	Каркас КП2-8, КП2-9	24
-35	Каркас КП2-10	25
-36	Каркас КП2-11	25
-37	Каркас КП2-12	26
-38	Каркас КП2-13	26
-39	Каркас КП2-14	27
-40	Каркас КП2-15	27
-41	Каркас КП2-16	28
-42	Каркас КП2-17	28
-43	Каркас КП2-18	29
-44	Каркас КП2-19	29
-45	Каркас КП2-20	30
-46	Каркас КП2-21	30
-47	Каркас КП2-22	31
-48	Каркас КП2-23	31
-49	Каркас КП3	32
-50	Каркас КП3-1	32
-51	Каркас КП3-2	33
-52	Каркас КП3-3	33

Обозначение документа	Наименование	Стр.
3.006.1-5.1-53	Каркас КП3-4	34
-54	Каркас КП3-5	34
-55	Каркас КП3-6	35
-56	Каркас КП3-7	35
-57	Каркас КП3-8	36
-58	Каркас КП3-9	36
-59	Каркас КП3-10	37
-60	Каркас КП3-11	37
-61	Каркас КП3-12	38
-62	Каркас КП3-13	38
-63	Каркас КП3-14	39
-64	Каркас КП3-15	39
-65	Каркас КП3-16	40
-66	Каркас КП3-17	40
-67	Каркас КП3-18	41
-68	Каркас КП3-19	41
-69	Каркас КП3-20	42
-70	Каркас КП3-21	42
-71	Каркас КП3-22	43
-72	Каркас КП3-23	43
-73	Каркас КП3-24	44
-74	Каркас КП3-25;	44
	КП3-26	45
-75	Сетка 1.4С $\frac{10АIII}{6АI}$ 285х205 $\frac{125}{25}$;	
	1.1С $\frac{12АIII}{6АI}$ 285х205 $\frac{125}{25}$	
-76	Сетка 1.1С $\frac{14АIII}{6АI}$ 285х205 $\frac{125}{25}$;	45
	1.1С $\frac{12АIII}{6АI}$ 285х265 $\frac{125}{25}$	

Формат А4

Обозначение документа	Наименование	Стр.
3.006.1-5.1-77	Сетка 1.1С $\frac{14АIII}{6АI}$ 285х265 $\frac{125}{25}$;	46
	1.1С $\frac{16АIII}{6АI}$ 285х275 $\frac{175}{25}$	
-78	Сетка 1.1С $\frac{12АIII}{6АI}$ 285х335 $\frac{175}{25}$	46
-79	Сетка 1.1С $\frac{14АIII}{6АI}$ 285х335 $\frac{175}{25}$	47
-80	Сетка 1.1С $\frac{16АIII}{6АI}$ 285х340 $\frac{200}{25}$;	47
	1.1С $\frac{18АIII}{6АI}$ 285х340 $\frac{200}{25}$	
-81	Сетка 1.1С $\frac{14АIII}{6АI}$ 285х390 $\frac{150}{25}$;	48
	1.1С $\frac{16АIII}{6АI}$ 285х390 $\frac{150}{25}$	
-82	Сетка 1.1С $\frac{18АIII}{6АI}$ 285х400 $\frac{200}{25}$;	48
	1.1С $\frac{20АIII}{6АI}$ 285х400 $\frac{200}{25}$	
-83	Сетка 1.1С $\frac{14АIII}{6АI}$ 285х460 $\frac{200}{25}$;	49
	1.1С $\frac{16АIII}{6АI}$ 285х460 $\frac{200}{25}$	
-84	Сетка 1.1С $\frac{20АIII}{6АI}$ 285х460 $\frac{200}{25}$;	49
	1.1С $\frac{22АIII}{6АI}$ 285х460 $\frac{200}{25}$	
-85	Сетка 2.4С $\frac{10АI}{6АI}$ 285х135 $\frac{75}{25}$;	50
	2.4С $\frac{10АI}{6АI}$ 285х145 $\frac{125}{25}$	
-86	Сетка 2.4С $\frac{10АI}{6АI}$ 285х185;	50
	2.1С $\frac{12АI}{6АI}$ 285х185	
-87	Сетка 2.4С $\frac{10АI}{6АI}$ 285х190 $\frac{50}{25}$;	51
	2.1С $\frac{12АI}{6АI}$ 285х190 $\frac{50}{25}$	
-88	Сетка 2.1С $\frac{12АI}{6АI}$ 285х200 $\frac{100}{25}$;	51
	2.4С $\frac{10АI}{6АI}$ 285х205 $\frac{125}{25}$	
-89	Сетка 2.1С $\frac{12АI}{6АI}$ 285х220 $\frac{200}{25}$;	52
	3.1С $\frac{12АIII}{6АI}$ 285х205 $\frac{125}{25}$	
-90	Сетка 3.1С $\frac{14АIII}{6АI}$ 285х205 $\frac{125}{25}$;	52
	3.1С $\frac{16АIII}{6АI}$ 285х205 $\frac{125}{25}$	

Инв.№ подл. | Подпись и дата | Взам.инв.№

Формат А4

Обозначение документа	Наименование	Стр.
3.006.1-5.1-91	Сетка 3.1С $\frac{7\text{ОАIII}}{6\text{АI}}$ 285×265 $\frac{125}{25}$;	53
	3.1С $\frac{16\text{АIII}}{6\text{АI}}$ 285×275 $\frac{175}{25}$	
-92	Сетка 3.1С $\frac{10\text{АIII}}{6\text{АI}}$ 285×275 $\frac{175}{25}$;	53
	3.1С $\frac{12\text{ОАIII}}{6\text{АI}}$ 285×335 $\frac{175}{25}$	
-93	Сетка 3.1С $\frac{16\text{АIII}}{6\text{АI}}$ 285×340 $\frac{200}{25}$;	54
	3.1С $\frac{10\text{АIII}}{6\text{АI}}$ 285×340 $\frac{200}{25}$	
-94	Сетка 3.1С $\frac{20\text{АIII}}{6\text{АI}}$ 285×340 $\frac{200}{25}$;	54
	3.1С $\frac{16\text{АIII}}{6\text{АI}}$ 285×390 $\frac{150}{25}$	
-95	Сетка 3.1С $\frac{18\text{АIII}}{6\text{АI}}$ 285×400 $\frac{200}{25}$;	55
	3.1С $\frac{20\text{АIII}}{6\text{АI}}$ 285×400 $\frac{200}{25}$	
-96	Сетка 3.1С $\frac{22\text{АIII}}{6\text{АI}}$ 285×405 $\frac{225}{25}$;	55
	3.1С $\frac{16\text{АIII}}{6\text{АI}}$ 285×460 $\frac{200}{25}$	
-97	Сетка 3.1С $\frac{18\text{АIII}}{6\text{АI}}$ 285×460 $\frac{200}{25}$;	56
	3.1С $\frac{22\text{АIII}}{6\text{АI}}$ 285×465 $\frac{225}{25}$	
-98	Сетка 3.1С $\frac{25\text{АIII}}{8\text{АI}}$ 285×470 $\frac{250}{25}$;	56
	4.1С $\frac{12\text{АIII}}{6\text{АI}}$ 285×220 $\frac{225+175}{25}$	
-99	Сетка 4.1С $\frac{12\text{АII}}{6\text{АI}}$ 285×255 $\frac{25+425}{25}$;	57
	4.1С $\frac{12\text{АIII}}{6\text{АI}}$ 285×320 $\frac{150+350}{25}$	
-100	Сетка 4.1С $\frac{12\text{АIII}}{6\text{АI}}$ 285×380 $\frac{225+275}{25}$;	57
	4.1С $\frac{12\text{АIII}}{6\text{АI}}$ 285×440 $\frac{225+275}{25}$	
-101	Сетка 4.1С $\frac{12\text{ОАI}}{6\text{ОАI}}$ 285×220 $\frac{175+225}{25}$	58
	4.1С $\frac{12\text{АIII}}{6\text{АI}}$ 285×220 $\frac{150+250}{25}$	
-102	Сетка 4.1С $\frac{12\text{ОАIII}}{6\text{ОАI}}$ 285×255 $\frac{50+400}{25}$	58
	4.1С $\frac{12\text{АII}}{6\text{АI}}$ 285×255 $\frac{25+425}{25}$	
-103	Сетка 4.1С $\frac{12\text{АIII}}{6\text{АI}}$ 285×255 $\frac{100+350}{25}$	59
	4.1С $\frac{12\text{АIII}}{6\text{ОАI}}$ 285×255 $\frac{150+300}{25}$	
	4.1С $\frac{12\text{АIII}}{6\text{АI}}$ 285×255 $\frac{300+150}{25}$	

Обозначение документа	Наименование	Стр.
3.006.1-5.1-104	Сетка 4.1С $\frac{12\text{АIII}}{6\text{АI}}$ 285×320 $\frac{225+275}{25}$	59
	4.1С $\frac{12\text{АIII}}{6\text{АI}}$ 285×320 $\frac{275+225}{25}$	
-105	Сетка 4.1С $\frac{12\text{АIII}}{6\text{АI}}$ 285×320 $\frac{175+325}{25}$	60
	4.1С $\frac{12\text{АIII}}{6\text{ОАI}}$ 285×320 $\frac{200+300}{25}$	
-106	Сетка 4.1С $\frac{12\text{АIII}}{6\text{АI}}$ 285×380 $\frac{125+375}{25}$	60
	4.1С $\frac{12\text{АIII}}{6\text{АI}}$ 285×380 $\frac{200+300}{25}$	
	4.1С $\frac{12\text{АIII}}{6\text{АI}}$ 285×440 $\frac{175+325}{25}$	
-107	Сетка 5.1С $\frac{12\text{АI}}{6\text{АI}}$ 285×155;	61
	5.1С $\frac{12\text{АI}}{6\text{АI}}$ 285×155 $\frac{175}{25}$	
-108	Сетка 5.1С $\frac{12\text{АI}}{6\text{АI}}$ 285×165 $\frac{225}{25}$;	61
	5.1С $\frac{12\text{АI}}{6\text{АI}}$ 285×170 $\frac{250}{25}$	
-109	Сетка 5.1С $\frac{12\text{АI}}{6\text{АI}}$ 285×175 $\frac{275}{25}$;	62
	5.1С $\frac{12\text{АI}}{6\text{АI}}$ 285×185 $\frac{175}{25}$	
-110	Сетка 5.1С $\frac{12\text{АI}}{6\text{АI}}$ 285×190 $\frac{200}{25}$;	62
	5.1С $\frac{12\text{АI}}{6\text{АI}}$ 285×195 $\frac{225}{25}$	
-111	Сетка 5.1С $\frac{12\text{АI}}{6\text{АI}}$ 285×200 $\frac{250}{25}$;	63
	5.1С $\frac{12\text{АI}}{6\text{АI}}$ 285×205 $\frac{275}{25}$	
-112	Сетка 5.1С $\frac{12\text{АI}}{6\text{АI}}$ 285×215	63
-113	Сетка 6.4С $\frac{10\text{АIII}}{6\text{АI}}$ 65×640 $\frac{500}{25}$;	64
	6.4С $\frac{10\text{АIII}}{6\text{АI}}$ 65×650 $\frac{550}{25}$	
-114	Сетка 6.4С $\frac{10\text{АIII}}{6\text{АI}}$ 85×640 $\frac{500}{25}$;	64
	6.4С $\frac{10\text{АIII}}{6\text{АI}}$ 85×650 $\frac{550}{25}$	
-115	Сетка 6.4С $\frac{10\text{АIII}}{6\text{АI}}$ 105×640 $\frac{500}{25}$;	65
	6.4С $\frac{10\text{АIII}}{6\text{АI}}$ 105×650 $\frac{550}{25}$	
-116	Сетка 6.4С $\frac{10\text{АIII}}{6\text{АI}}$ 125×640 $\frac{500}{25}$;	65
	6.4С $\frac{10\text{АIII}}{6\text{АI}}$ 125×650 $\frac{550}{25}$	
-117	Сетка 6.4С $\frac{10\text{АIII}}{6\text{АI}}$ 145×640 $\frac{500}{25}$;	66
	6.4С $\frac{10\text{АIII}}{6\text{АI}}$ 145×650 $\frac{550}{25}$	

Инв. № подл. | Подпись и дата | Взам. инв. №

Обозначение документа	Наименование	Стр.
3.006.1-5.1-118	Сетка 7.4С $\frac{10АIII}{6АI}$ 185×640 $\frac{500}{25}$;	66
	7.4С $\frac{10АIII}{6АI}$ 185×650 $\frac{550}{25}$	
-119	Сетка 7.4С $\frac{10АIII}{6АI}$ 245×640 $\frac{500}{25}$;	67
	7.4С $\frac{10АIII}{6АI}$ 245×650 $\frac{550}{25}$	
-120	Сетка 7.4С $\frac{10АIII}{6АI}$ 305×640 $\frac{500}{25}$;	67
	7.4С $\frac{10АIII}{6АI}$ 305×650 $\frac{550}{25}$	
-121	Сетка 7.4С $\frac{10АIII}{6АI}$ 365×640 $\frac{500}{25}$;	68
	7.4С $\frac{10АIII}{6АI}$ 365×650 $\frac{550}{25}$	
-122	Сетка 7.4С $\frac{10АIII}{6АI}$ 425×640 $\frac{500}{25}$;	68
	7.4С $\frac{10АIII}{6АI}$ 425×650 $\frac{550}{25}$	
-123	Сетка 8.4С $\frac{10АIII}{6АI}$ 285×45 $\frac{25+225}{25}$;	69
	8.4С $\frac{10АIII}{6АI}$ 285×50 $\frac{25+275}{25}$	
-124	Сетка 8.4С $\frac{10АIII}{6АI}$ 285×55 $\frac{25+325}{25}$;	69
	8.4С $\frac{10АIII}{6АI}$ 285×60 $\frac{25+375}{25}$	
-125	Сетка 8.4С $\frac{10АIII}{6АI}$ 285×65 $\frac{25+425}{25}$	70
-126	Сетка 9.4С $\frac{8АIII}{6АI}$ 65×635 $\frac{475}{25}$;	70
	9.4С $\frac{8АIII}{6АI}$ 65×640 $\frac{500}{25}$	
-127	Сетка 9.4С $\frac{8АIII}{6АI}$ 85×635 $\frac{475}{25}$;	71
	9.4С $\frac{8АIII}{6АI}$ 85×640 $\frac{500}{25}$	
-128	Сетка 9.4С $\frac{8АIII}{6АI}$ 105×635 $\frac{475}{25}$;	71
	9.4С $\frac{8АIII}{6АI}$ 105×640 $\frac{500}{25}$	
-129	Сетка 9.4С $\frac{8АIII}{6АI}$ 125×635 $\frac{475}{25}$;	72
	9.4С $\frac{8АIII}{6АI}$ 125×640 $\frac{500}{25}$	
-130	Сетка 9.4С $\frac{8АIII}{6АI}$ 145×635 $\frac{475}{25}$;	72
	9.4С $\frac{8АIII}{6АI}$ 145×640 $\frac{500}{25}$	
-131	Сетка 10.4С $\frac{8АIII}{6АI}$ 185×635 $\frac{475}{25}$;	73
	10.4С $\frac{8АIII}{6АI}$ 185×640 $\frac{500}{25}$	
-132	Сетка 10.4С $\frac{8АIII}{6АI}$ 245×635 $\frac{475}{25}$;	73

Обозначение документа	Наименование	Стр.
3.006.1-5.1-132	10.4С $\frac{8АIII}{6АI}$ 245×640 $\frac{500}{25}$	73
-133	Сетка 10.4С $\frac{8АIII}{6АI}$ 305×635 $\frac{475}{25}$;	74
	10.4С $\frac{8АIII}{6АI}$ 305×640 $\frac{500}{25}$	
-134	Сетка 10.4С $\frac{8АIII}{6АI}$ 365×635 $\frac{475}{25}$;	74
	10.4С $\frac{8АIII}{6АI}$ 365×640 $\frac{500}{25}$	
-135	Сетка 10.4С $\frac{8АIII}{6АI}$ 425×635 $\frac{475}{25}$;	75
	10.4С $\frac{8АIII}{6АI}$ 425×640 $\frac{500}{25}$	
-136	Сетка 11.4С $\frac{6АI}{6АI}$ 65×45 $\frac{75}{25}$;	75
	11.4С $\frac{6АI}{6АI}$ 95×45 $\frac{75}{25}$	
-137	Сетка 11.4С $\frac{6АI}{6АI}$ 125×45 $\frac{75}{25}$;	76
	11.4С $\frac{6АI}{6АI}$ 155×45 $\frac{75}{25}$	
-138	Сетка 12.4С $\frac{6АI}{6АI}$ 185×45 $\frac{75}{25}$;	76
	12.4С $\frac{6АI}{6АI}$ 215×45 $\frac{75}{25}$	
-139	Сетка 12.4С $\frac{6АI}{6АI}$ 275×45 $\frac{75}{25}$;	77
	12.4С $\frac{6АI}{6АI}$ 335×45 $\frac{75}{25}$	
-140	Сетка 12.4С $\frac{6АI}{6АI}$ 395×45 $\frac{75}{25}$	77
-141	Сетка 13.1С $\frac{12АIII}{6АI}$ 285×140 $\frac{100}{25}$;	78
	13.1С $\frac{12АIII}{6АI}$ 285×150 $\frac{150}{25}$	
-142	Сетка 13.1С $\frac{14АIII}{6АI}$ 285×150 $\frac{150}{25}$;	78
	13.1С $\frac{12АIII}{6АI}$ 285×180 $\frac{150}{25}$	
-143	Сетка 13.1С $\frac{12АIII}{6АI}$ 285×190 $\frac{50}{25}$;	79
	13.1С $\frac{14АIII}{6АI}$ 285×190 $\frac{150}{25}$	
-144	Сетка 13.1С $\frac{12АIII}{6АI}$ 285×200 $\frac{100}{25}$;	79
	13.1С $\frac{12АIII}{6АI}$ 285×210 $\frac{150}{25}$	
-145	Сетка 13.1С $\frac{14АIII}{6АI}$ 285×210 $\frac{150}{25}$;	80
	13.1С $\frac{16АIII}{6АI}$ 285×205 $\frac{125}{25}$	
-146	Сетка 13.1С $\frac{12АIII}{6АI}$ 285×230 $\frac{100}{25}$;	80
	13.1С $\frac{14АIII}{6АI}$ 285×230 $\frac{100}{25}$	

Инв. № подл. | Подпись и дата | Взам. инв. №

Обозначение документа	Наименование	Стр.
3.006.1-5.1-147	Сетка 13.1С $\frac{16АIII}{6АI}$ 285х225 $\frac{75}{25}$;	81
	13.1С $\frac{16АIII}{6АI}$ 285х220 $\frac{50}{25}$	
-148	Сетка 13.1С $\frac{14АIII}{6АI}$ 285х215;	81
	13.1С $\frac{14АIII}{6АI}$ 285х225 $\frac{75}{25}$	
-149	Сетка 13.1С $\frac{18АIII}{6АI}$ 285х220 $\frac{50}{25}$;	82
	13.1С $\frac{18АIII}{6АI}$ 285х235 $\frac{125}{25}$	
-150	Сетка 13.1С $\frac{14АIII}{6АI}$ 285х230 $\frac{100}{25}$;	82
	13.1С $\frac{14АIII}{6АI}$ 285х240 $\frac{150}{25}$	
-151	Сетка 13.1С $\frac{16АIII}{6АI}$ 285х240 $\frac{150}{25}$;	83
	13.1С $\frac{16АIII}{6АI}$ 285х275	
-152	Сетка 13.1С $\frac{14АIII}{6АI}$ 285х265 $\frac{125}{25}$;	83
	13.1С $\frac{14АIII}{6АI}$ 285х275	
-153	Сетка 13.1С $\frac{20АIII}{6АI}$ 285х275;	84
	13.1С $\frac{18АIII}{6АI}$ 285х290 $\frac{100}{25}$	
-154	Сетка 13.1С $\frac{16АIII}{6АI}$ 285х280 $\frac{50}{25}$;	84
	13.1С $\frac{16АIII}{6АI}$ 285х290 $\frac{100}{25}$	
-155	Сетка 13.1С $\frac{20АIII}{6АI}$ 285х290 $\frac{100}{25}$;	85
	13.1С $\frac{18АIII}{6АI}$ 285х310 $\frac{50}{25}$;	
	13.1С $\frac{20АIII}{6АI}$ 285х310 $\frac{50}{25}$	
-156	Сетка 13.1С $\frac{16АIII}{6АI}$ 285х305;	85
	13.1С $\frac{16АIII}{6АI}$ 285х315 $\frac{75}{25}$	
-157	Сетка 13.1С $\frac{14АIII}{6АI}$ 285х335;	86
	13.1С $\frac{16АIII}{6АI}$ 285х345 $\frac{75}{25}$	
-158	Сетка 13.1С $\frac{18АIII}{6АI}$ 285х345 $\frac{75}{25}$;	86
	13.1С $\frac{20АIII}{6АI}$ 285х345 $\frac{75}{25}$	

Обозначение документа	Наименование	Стр.
3.006.1-5.1-159	Сетка 14.4С $\frac{10АI}{8АI}$ 17х285 $\frac{25}{40+45}$;	87
	14.4С $\frac{10АI}{8АI}$ 21х285 $\frac{25}{40}$;	
	14.4С $\frac{10АI}{8АI}$ 27х285 $\frac{25}{40}$	
-160	Сетка 14.4С $\frac{10АI}{8АI}$ 33х285 $\frac{25}{40}$;	87
	14.4С $\frac{10АI}{8АI}$ 36х285 $\frac{25}{40}$;	
	15.4С $\frac{10АI}{8АI}$ 13х285	
-161	Сетка 15.4С $\frac{10АI}{8АI}$ 18х285;	88
	15.4С $\frac{10АI}{8АI}$ 23х285;	
	15.4С $\frac{10АI}{8АI}$ 28х285	
-162	Сетка 16.4С $\frac{10АIII}{6АIII}$ 25х340 $\frac{400}{25}$	88
	16.4С $\frac{10АIII}{6АIII}$ 25х350 $\frac{450}{25}$	
-163	Сетка 16.4С $\frac{10АIII}{6АIII}$ 30х340 $\frac{400}{25}$;	89
	16.4С $\frac{10АIII}{6АIII}$ 30х350 $\frac{450}{25}$	
-164	Сетка 17.4С $\frac{8АIII}{6АIII}$ 25х335 $\frac{375}{25}$;	89
	17.4С $\frac{8АIII}{6АIII}$ 25х340 $\frac{400}{25}$	
-165	Сетка 17.4С $\frac{8АIII}{6АIII}$ 30х335 $\frac{375}{25}$;	90
	17.4С $\frac{8АIII}{6АIII}$ 30х340 $\frac{400}{25}$	
-166	Стержень арматурный СТ1..СТ4	90

Инв.№подл. | Подпись и дата | Взам.инв.№

I. Настоящий выпуск содержит рабочие чертежи сварных сеток для армирования монолитных железобетонных тоннелей.

2. Изготовление, правила приемки, методы контроля, транспортирование и хранение сварных сеток производить в соответствии с требованиями ГОСТ 23279-85.

3. Пространственные каркасы выполняются из плоских арматурных сеток при помощи контактной точечной сварки с применением сварочных клещей.

4. Обозначения.

4.I. Обозначение арматурных сеток принято по ГОСТ 23279-85. При этом, в начале обозначения введены дополнительные индексы, определяющие место сетки в тоннеле:

I - верхняя сетка в днище;
2 - нижняя пролетная сетка в днище и верхняя пролетная сетка в перекрытии;
3 - нижняя сетка в перекрытии;
4 - внутренняя сетка в стене;
5 - наружная пролетная сетка в стене;
6 - нижняя сетка продольного армирования в днище;
7 - верхняя сетка продольного армирования в днище;
8 - сетка - выпуск из днища в шве бетонирования с внутренней стороны стены;
9 - верхняя сетка продольного армирования в перекрытии;
I0 - нижняя сетка продольного армирования в перекрытии;
II - наружная стыковая сетка в стене;
I2 - внутренняя стыковая сетка в стене;
I3 - угловая сетка;
I4 - сетка - фиксатор положения верхней арматуры в днище и перекрытии;
I5 - сетка - фиксатор положения внутренней и наружной арматуры в стенах;
I6 - сетка для армирования днища поперечной арматурой;
I7 - сетка для армирования перекрытия поперечной арматурой.

Пример: 3. $I\ C\ \frac{20\ A\ III}{6AI}\ I45 \times 275 - \frac{I75}{25}$

Индекс, характеризующий место сетки в тоннеле (см. выше)

Обозначение сетки по ГОСТ 23279-85

4.2. Маркировка пространственных каркасов имеет следующую структуру: КПХ - Х

каркас пространственный

индекс, характеризующий место каркаса в тоннеле: I - в днище; 2 - в перекрытии; 3 - в стене

порядковый номер каркаса данного типа

Пример: КП3-7 - каркас пространственный, располагаемый в стене с 7 порядковым номером данного типа.

5. В пространственных каркасах типа КП3 стержни позиций 4 и 5 устанавливаются попарно у торцов пространственных каркасов.

Нач.отд.	Бродский		3.006.1-5.1-ТТ
Н.контр.	Ираановну		
Гл.спец.	Коротецкий		Технические требования
Зав.гр.	Ираановну		Стадия Р; Лист; Листов 1
Вед.инж.	Челелева		Харьковский промстройниипроект

Инв.№ подл. | Подп. и дата | Взам.инв.№

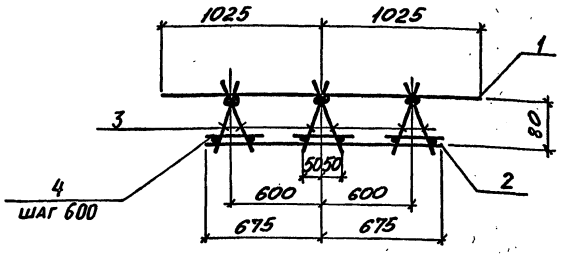

Марка каркаса	Поз.	Наименование	Кол.	Обозначение документа	Масса каркаса, кг
КП1	1	Сетка 1.4С $\frac{10\text{АIII}}{6\text{АI}}$ 285×205 $\frac{125}{25}$	1	3.006.1-5.1-75	63,9
	2	2.4С $\frac{10\text{АI}}{6\text{АI}}$ 285×135 $\frac{75}{25}$	1	-85	
	3	14.4С $\frac{10\text{АI}}{6\text{АI}}$ 17×285 $\frac{25}{40+45}$	6	-159	
	4	ф6АI ℓ=150; 0,03 кг	15	БЕЗ ЧЕРТ.	

Арматура класса А-I, А-III по ГОСТ 5781-82

Нач. отд.	Бродский		3.006.1-5.1-1
Н. контр.	Агранович		
Гл. спец.	Коротецкий		
Зав. гр.	Агранович		
Вед. инж.	Чепелева		Каркас КП1
Провер.	Чепелева		Стадия Р; Лист; Листов 1
Разраб.	Тремль		ХАРЬКОВСКИЙ ПРОМСТРОЙНИИПРОЕКТ

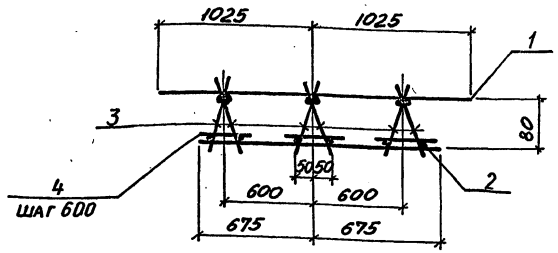

Марка каркаса	Поз.	Наименование	Кол.	Обозначение документа	Масса каркаса, кг
КП1-1	1	Сетка 1.1С $\frac{12\text{АIII}}{6\text{АI}}$ 285×205 $\frac{125}{25}$	1	3.006.1-5.1-75	72,3
	2	2.4С $\frac{10\text{АI}}{6\text{АI}}$ 285×135 $\frac{75}{25}$	1	-85	
	3	14.4С $\frac{10\text{АI}}{6\text{АI}}$ 17×285 $\frac{25}{40+45}$	6	-159	
	4	ф6АI ℓ=150; 0,03 кг	15	БЕЗ ЧЕРТ.	

Арматура класса А-I, А-III по ГОСТ 5781-82

Нач. отд.	Бродский		3.006.1-5.1-2
Н. контр.	Агранович		
Гл. спец.	Коротецкий		
Зав. гр.	Агранович		
Вед. инж.	Чепелева		Каркас КП1-1
Провер.	Чепелева		Стадия Р; Лист; Листов 1
Разраб.	Тремль		ХАРЬКОВСКИЙ ПРОМСТРОЙНИИПРОЕКТ

Инв. № подл. | Подпись и дата | Взам. инв. №

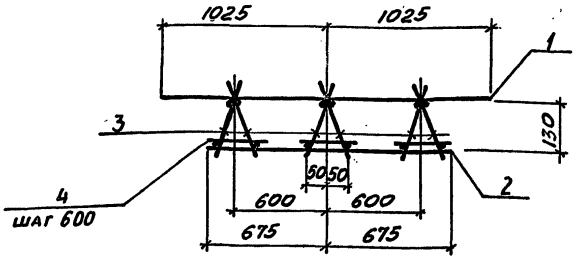

Марка каркаса	Поз.	Наименование	Кол.	Обозначение документа	Масса каркаса, кг
КП 1-2	1	Сетка 1.1С $\frac{12\,AIII}{6\,AI}$ 285×205 $\frac{125}{25}$	1	3.006.1-5.1-75	72,9
	2	2.4С $\frac{10\,AI}{6\,AI}$ 285×135 $\frac{75}{25}$	1	-85	
	3	14.4С $\frac{10\,AI}{8\,AI}$ 21×285 $\frac{25}{40}$	6	-159	
	4	ф6 AI ℓ=150; 0,03 кг	15	без черт.	

Арматура класса A-I, A-III по ГОСТ 5781-82

Нач. отд	Бродский		3.006.1-5.1-3
Н. контр.	Агранович		
Гл. спец.	Коротецкий		
Зав. гр.	Агранович		Стадия: Р; Лист: ; Листов: 1
Вед. инж.	Чепелева		Каркас КП 1-2
Провер.	Чепелева		Харьковский промстройниипроект
Разраб.	Тремль		

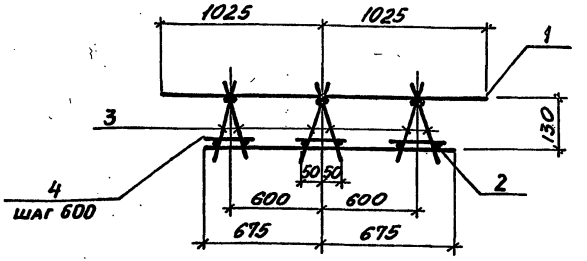

Марка каркаса	Поз.	Наименование	Кол.	Обозначение документа	Масса каркаса, кг
КП 1-3	1	Сетка 1.1С $\frac{14\,AIII}{6\,AI}$ 285×205 $\frac{125}{25}$	1	3.006.1-5.1-76	82,8
	2	2.4С $\frac{10\,AI}{6\,AI}$ 285×135 $\frac{75}{25}$	1	-85	
	3	14.4С $\frac{10\,AI}{8\,AI}$ 21×285 $\frac{25}{40}$	6	-159	
	4	ф6 AI ℓ=150; 0,03 кг	15	без черт.	

Арматура класса A-I, A-III по ГОСТ 5781-82

Нач. отд	Бродский		3.006.1-5.1-4
Н. контр.	Агранович		
Гл. спец.	Коротецкий		
Зав. гр.	Агранович		Стадия: Р; Лист: ; Листов: 1
Вед. инж.	Чепелева		Каркас КП 1-3
Провер.	Чепелева		Харьковский промстройниипроект
Разраб.	Тремль		

Взам. инв. № | Подпись и дата | Инв. № подл.

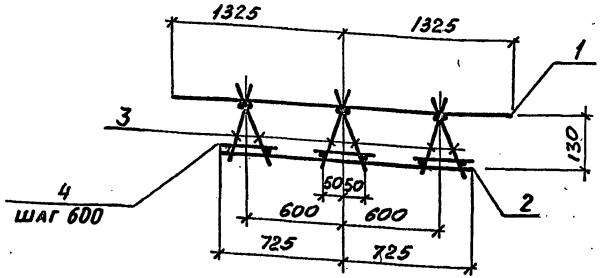

Марка каркаса	Поз.	Наименование	Кол.	Обозначение документа	Масса каркаса, кг
КП1-4	1	Сетка 1.1С $\frac{12AIII}{6AI}$ 285×265 $\frac{125}{25}$	1	3.006.1-5.1-76	82,4
	2	24С $\frac{10AI}{6AI}$ 285×145 $\frac{125}{25}$	1	-85	
	3	144С $\frac{10AI}{8AI}$ 21×285 $\frac{25}{40}$	6	-159	
	4	ф6AI ℓ=150; 0,03кг	15	БЕЗ ЧЕРТ.	

Арматура класса A-I, A-III по ГОСТ 5781-82

Нач. отд.	Бродский		3.006.1-5.1-5
Н. контр.	Агранович		
Гл. спец.	Коротецкий		
Зав. гр.	Агранович		
Вед. инж.	Чепелева		Каркас КП1-4
Провер.	Чепелева		Стадия: Р; Лист: ; Листов: 1
Разраб.	Тремль		ХАРЬКОВСКИЙ ПРОМСТРОЙНИИПРОЕКТ

Инв. № подл. | Подпись и дата | Взам. инв. №

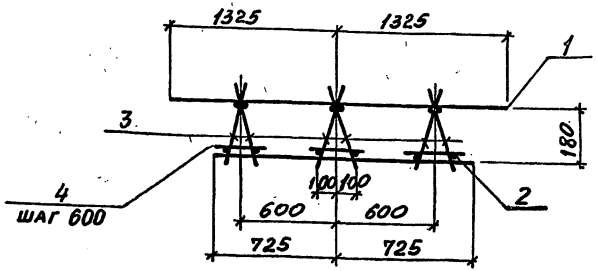

Марка каркаса	Поз.	Наименование	Кол.	Обозначение документа	Масса каркаса кг
КП1-5	1	Сетка 1.1С $\frac{12AIII}{6AI}$ 285×265 $\frac{125}{25}$	1	3.006.1-5.1-76	84,5
	2	24С $\frac{10AI}{6AI}$ 285×145 $\frac{125}{25}$	1	-85	
	3	144С $\frac{10AI}{8AI}$ 27×285 $\frac{25}{40}$	6	-159	
	4	ф6AI ℓ=250; 0,06кг	15	БЕЗ ЧЕРТ.	

Арматура класса A-I, A-III по ГОСТ 5781-82

Нач. отд.	Бродский		3.006.1-5.1-6
Н. контр.	Агранович		
Гл. спец.	Коротецкий		
Зав. гр.	Агранович		
Вед. инж.	Чепелева		Каркас КП1-5
Провер.	Чепелева		Стадия: Р; Лист: ; Листов: 1
Разраб.	Тремль		ХАРЬКОВСКИЙ ПРОМСТРОЙНИИПРОЕКТ

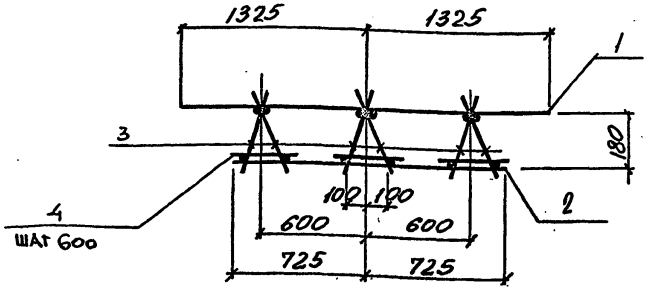

Марка каркаса	Поз.	Наименование	Кол.	Обозначение документа	Масса каркаса, кг
КП1-6	1	Сетка 1.1С $\frac{14AIII}{6AI}$ 285×265 $\frac{125}{25}$	1	3.006.1-5.1-77	98,7
	2	24С $\frac{10AI}{6AI}$ 285×145 $\frac{125}{25}$	1	-85	
	3	14.4С $\frac{10AI}{3AI}$ 27×285 $\frac{25}{40}$	6	-159	
	4	ф6AI ℓ=250 0,06кг	15	БЕЗ ЧЕРТ.	

Арматура класса A-I, A-III по ГОСТ 5781-82

Нач.отд.	Бродский		
Н.контр.	Атранович		
Гл.спец.	Коротецкий		
Зав.гр.	Атранович		
Вед.инж.	Чепелева		
Провер.	Чепелева		
Разраб.	Тремль		

3.006.1-5.1-7

Каркас КП1-6

Стадия	Лист	Листов
Р		1

Харьковский Промстройниипроект

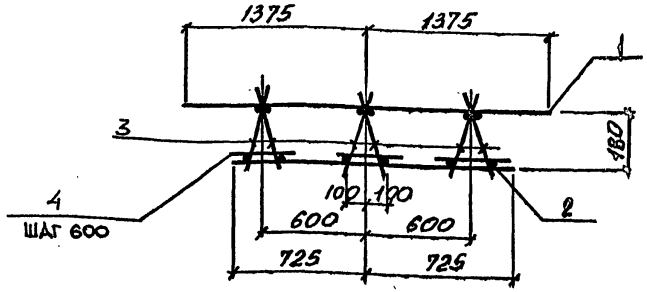

Марка каркаса	Поз.	Наименование	Кол.	Обозначение документа	Масса каркаса, кг
КП1-7	1	Сетка 1.1С $\frac{16AIII}{6AI}$ 285×275 $\frac{175}{25}$	1	3.006.1-5.1-77	115,8
	2	24С $\frac{10AI}{6AI}$ 285×145 $\frac{125}{25}$	1	-85	
	3	14.4С $\frac{10AI}{8AI}$ 27×285 $\frac{25}{40}$	6	-159	
	4	ф6AI ℓ=250; 0,06кг	15	БЕЗ ЧЕРТ.	

Арматура класса A-I, A-III по ГОСТ 5781-82

Взам.инв.№ | Подпись и дата | Инв.№ подл.

Нач.отд.	Бродский		
Н.контр.	Атранович		
Гл.спец.	Коротецкий		
Зав.гр.	Атранович		
Вед.инж.	Чепелева		
Провер.	Чепелева		
Разраб.	Тремль		

3.006.1-5.1-8

Каркас КП1-7

Стадия	Лист	Листов
Р		1

Харьковский Промстройниипроект

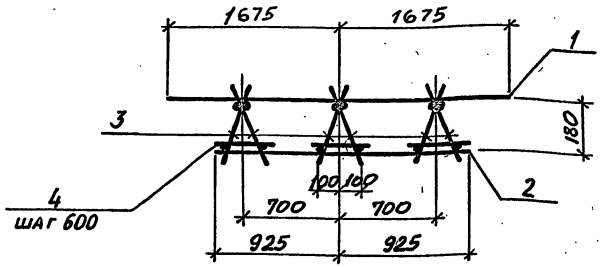

Марка каркаса	Поз.	Наименование	Кол.	Обозначение документа	Масса каркаса, кг
КП1-8	1	Сетка 1.1С $\frac{12AIII}{6AI}$ 285×335 $\frac{175}{25}$	1	3.006.1-5.1-78	100,1
	2	24С $\frac{10AI}{6AI}$ 285×185	1	-86	
	3	14ЧС $\frac{10AI}{8AI}$ 27×285 $\frac{25}{40}$	6	-159	
	4	ФбАI ℓ=250; 0,06кг	15	БЕЗ ЧЕРТ.	

Арматура класса А-I, А-III по ГОСТ 5781-82

Нач. отд.	Бродский		3.006.1-5.1-9
Н. контр.	Агранович		
Гл. спец.	Коротецкий		
Зав. гр.	Агранович		
Вед. инж.	Чепелева		Каркас КП1-8
Провер.	Чепелева		Стадия Р; Лист; Листов 1
Разраб.	Тремль		ХАРЬКОВСКИЙ ПРОМСТРОЙНИИПРОЕКТ

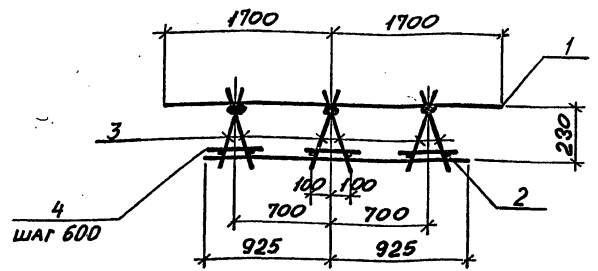

Марка каркаса	Поз.	Наименование	Кол.	Обозначение документа	Масса каркаса, кг
КП1-9	1	Сетка 1.1С $\frac{14AIII}{6AI}$ 285×335 $\frac{175}{25}$	1	3.006.1-5.1-79	118,0
	2	24С $\frac{10AI}{6AI}$ 285×185	1	-86	
	3	14ЧС $\frac{10AI}{8AI}$ 33×285 $\frac{25}{40}$	6	-160	
	4	ФбАI ℓ=250; 0,06кг	15	БЕЗ ЧЕРТ.	

Арматура класса А-I, А-III по ГОСТ 5781-82

Нач. отд.	Бродский		3.006.1-5.1-10
Н. контр.	Агранович		
Гл. спец.	Коротецкий		
Зав. гр.	Агранович		
Вед. инж.	Чепелева		Каркас КП1-9
Провер.	Чепелева		Стадия Р; Лист; Листов 1
Разраб.	Тремль		ХАРЬКОВСКИЙ ПРОМСТРОЙНИИПРОЕКТ

Инв. № подл. | Подпись и дата | Взам. инв. №

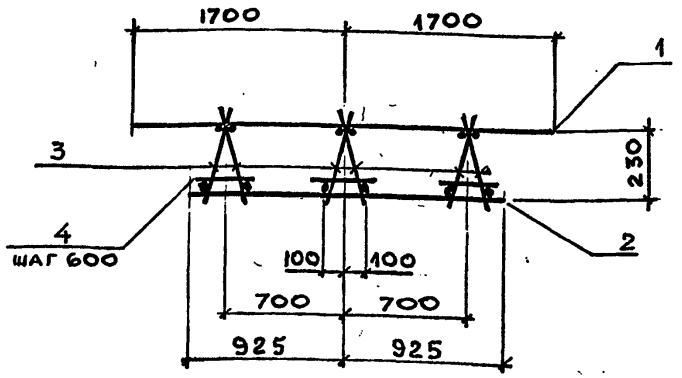

Марка каркаса	Поз.	Наименование	Кол.	Обозначение документа	Масса каркаса, кг
КП1-10	1	Сетка 1.1С $\frac{16AIII}{6AI}$ 285×340 $\frac{200}{25}$	1	3.006.1-5.1-80	137,8
	2	2.4С $\frac{10AI}{6AI}$ 285×185	1	-86	
	3	14.4С $\frac{10AI}{8AI}$ 33×285 $\frac{25}{40}$	6	-160	
	4	Ø6AI; ℓ=250; 0,06 кг	15	Без черт.	

Арматура класса А-I, А-III по ГОСТ 5781-82

Нач.отд.	Бродский		
Н.контр	Агранович		
Гл.спец.	Коротецкий		
Зав.гр.	Агранович		
Вед.инж	Чепелева		
Провер.	Чепелева		
Разраб	Тремль		

3.006.1-5.1-11

Каркас КП1-10

Стадия	Лист	Листов
Р		1

Харьковский Промстройниипроект

Формат А4

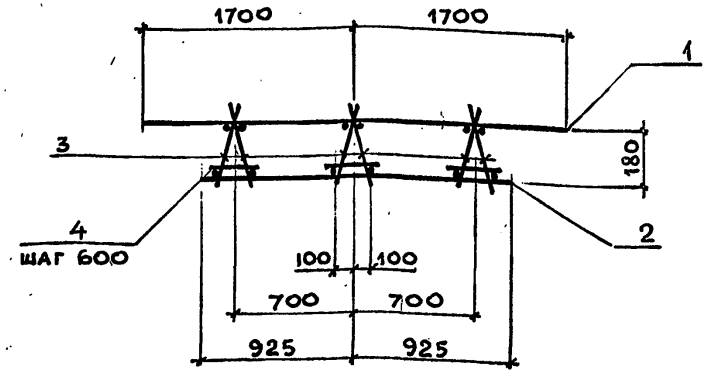

Марка каркаса	Поз.	Наименование	Кол.	Обозначение документа	Масса каркаса, кг
КП1-11	1	Сетка 1.1С $\frac{18AIII}{6AI}$ 285×340 $\frac{200}{25}$	1	3.006.1-5.1-80	166,8
	2	2.1С $\frac{12AI}{6AI}$ 285×185	1	-86	
	3	14.4С $\frac{10AI}{8AI}$ 33×28	6	-160	
	4	Ø6AI; ℓ=250; 0,06 кг	15	Без черт.	

Арматура класса А-I, А-III по ГОСТ 5781-82

Инв.№ подл. | Подпись и дата | Взам.инв.№

Нач.отд.	Бродский		
Н.контр	Агранович		
Гл.спец.	Коротецкий		
Зав.гр.	Агранович		
Вед.инж	Чепелева		
Провер.	Чепелева		
Разраб.	Тремль		

3.006.1-5.1-12

Каркас КП1-11

Стадия	Лист	Листов
Р		1

Харьковский Промстройниипроект

24249-02 14

Формат А4

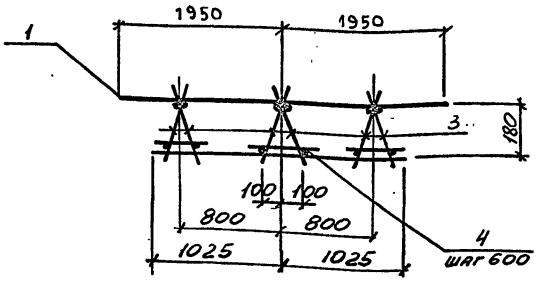

Марка каркаса	Поз.	Наименование	Кол.	Обозначение документа	Масса каркаса, кг
КП 1-12	1	Сетка 1.1С $\frac{14AIII}{6AI}$ 285×390 $\frac{150}{25}$	1	3.006.1-5.1-81	128,6
	2	24С $\frac{10AI}{6AI}$ 285×205 $\frac{125}{25}$	1	-88	
	3	144С $\frac{10AI}{8AI}$ 27×285 $\frac{25}{40}$	6	-159	
	4	ф6AI ℓ=250; 0,06кг	15	БЕЗ ЧЕРТ.	

Арматура класса A-I, A-III по ГОСТ 5781-82

Нач.отд.	Бродский		3.006.1-5.1-13
Н.контр.	Агранович		
Гл.спец.	Коротецкий		
Зав.гр.	Агранович		
Вед.инж.	Чепелева		Каркас КП1-12
Провер.	Нелелева		
Разраб.	Тремль		

Стадия	Лист	Листов
Р		1

Харьковский Промстройниипроект

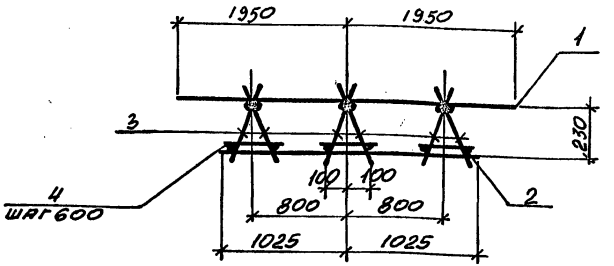

Марка каркаса	Поз.	Наименование	Кол.	Обозначение документа	Масса каркаса, кг
КП1-13	1	Сетка 1.1С $\frac{16AIII}{6AI}$ 285×390 $\frac{150}{25}$	1	3.006.1-5.1-81	152,0
	2	24С $\frac{10AI}{6AI}$ 285×205 $\frac{125}{25}$	1	-88	
	3	144С $\frac{10AI}{8AI}$ 33×285 $\frac{25}{40}$	6	-160	
	4	ф6AI ℓ=250; 0,06кг	15	БЕЗ ЧЕРТ.	

Арматура класса A-I, A-III по ГОСТ 5781-82

Нач.отд.	Бродский		3.006.1-5.1-14
Н.контр.	Агранович		
Гл.спец.	Коротецкий		
Зав.гр.	Агранович		
Вед.инж.	Чепелева		Каркас КП1-13
Провер.	Чепелева		
Исполн.	Тремль		

Стадия	Лист	Листов
Р		1

Харьковский Промстройниипроект

Инв.№ подл. | Подпись и дата | Взам.инв.№

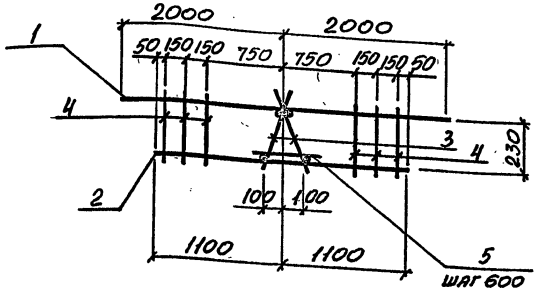

Марка каркаса	Поз.	Наименование	Кол.	Обозначение документа	Масса каркаса кг
КП 1-14	1	Сетка 1.1С $\frac{18AIII}{6AI}$ 285×400 $\frac{200}{25}$	1	3.006.1-5.1-82	198,7
	2	2.1С $\frac{12AI}{6AI}$ 285×220 $\frac{200}{25}$	1	-89	
	3	14.4С $\frac{10AI}{8AI}$ 33×285 $\frac{25}{40}$	2	-160	
	4	16.4С $\frac{10AIII}{6AIII}$ 25×350 $\frac{450}{25}$	6	-162	
	5	Ф6 AIII ℓ=250; 0,06кг	5	БЕЗ ЧЕРТ.	

Арматура класса A-I, AIII по ГОСТ 5781-82

Нач. отд.	Бродский	3.006.1-5.1-15	
Н. контр.	Агранович		
Гл. спец.	Коротецкий		
Зав. гр.	Агранович	Каркас КП 1-14	Стадия Р; Лист; Листов 1
Ведущ.	Чепелева		Харьковский Промстройниипроект
Провер.	Чепелева		
Разраб.	Тремль		

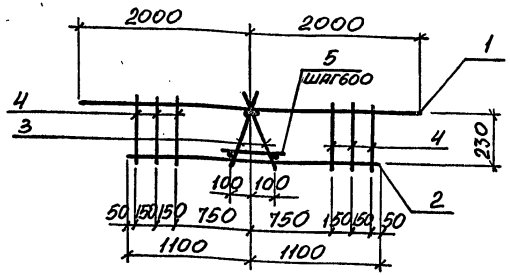

Марка каркаса	Поз.	Наименование	Кол.	Обозначение документа	Масса каркаса, кг
КП 1-15	1	Сетка 1.1С $\frac{20AIII}{6AI}$ 285×400 $\frac{200}{25}$	1	3.006.1-5.1-82	225,7
	2	2.1С $\frac{12AI}{6AI}$ 285×220 $\frac{200}{25}$	1	-89	
	3	14.4С $\frac{10AI}{8AI}$ 33×285 $\frac{25}{40}$	2	-160	
	4	16.4С $\frac{10AIII}{6AIII}$ 25×340 $\frac{400}{25}$	6	-162	
	5	Ф6 AI ℓ=250; 0,06кг	5	БЕЗ ЧЕРТ.	

Арматура класса A-I, A-III по ГОСТ 5781-82

Нач. отд.	Бродский	3.006.1-5.1-16	
Н. контр.	Агранович		
Гл. спец.	Коротецкий		
Зав. гр.	Агранович	Каркас КП 1-15	Стадия Р; Лист; Листов 1
Вед. инж.	Чепелева		Харьковский Промстройниипроект
Провер.	Чепелева		
Разраб.	Тремль		

Инв. № подл. | Подпись и дата | Взам. инв. №

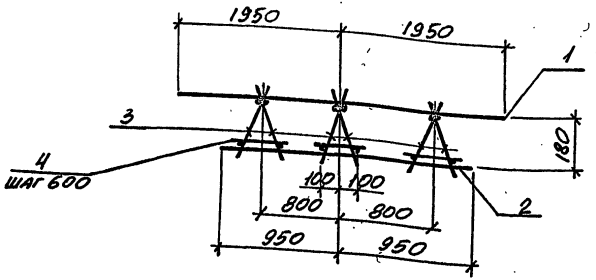

Марка каркаса	Поз.	Наименование	Кол.	Обозначение документа	Масса каркаса, кг
КП1-16	1	Сетка 1.1С $\frac{1\text{АIII}}{6\text{АI}}$ 285×390 $\frac{150}{25}$	1	3.006.1-5.1-81	127,3
	2	2.4С $\frac{10\text{АI}}{6\text{АI}}$ 285×190 $\frac{50}{25}$	1	-87	
	3	14.4С $\frac{10\text{АI}}{8\text{АI}}$ 27×285 $\frac{25}{40}$	6	-159	
	4	ф6АI ℓ=250; 0,06кг	15	без черт.	

Арматура класса А-I, А-III по ГОСТ 5781-82

Нач.отд.	Бродский		
Н.контр.	Агранович		
Гл.спец.	Коротецкий		
Зав.гр.	Агранович		
Вед.инж.	Челелева		
Провер.	Челелева		
Разраб.	Тремль		

3.006.1-5.1-17

Каркас КП1-16

Стадия	Лист	Листов
Р		1

ХАРЬКОВСКИЙ ПРОМСТРОЙНИИПРОЕКТ

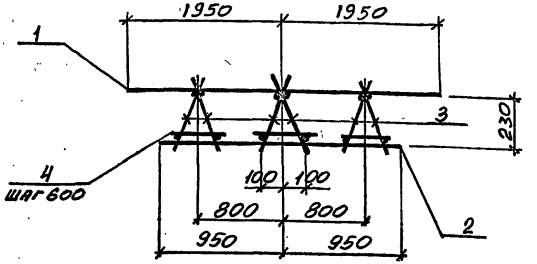

Марка каркаса	Поз.	Наименование	Кол.	Обозначение документа	Масса каркаса, кг
КП1-17	1	Сетка 1.1С $\frac{1\text{АIII}}{6\text{АI}}$ 285×390 $\frac{150}{25}$	1	3.006.1-5.1-81	150,7
	2	2.4С $\frac{10\text{АI}}{6\text{АI}}$ 285×190 $\frac{50}{25}$	1	-87	
	3	14.4С $\frac{10\text{АI}}{8\text{АI}}$ 33×285 $\frac{25}{40}$	6	-160	
	4	ф6АI ℓ=250; 0,06кг	15	без черт.	

Арматура класса А-I, А-III по ГОСТ 5781-82

Нач.отд.	Бродский		
Н.контр.	Агранович		
Гл.спец.	Коротецкий		
Зав.гр.	Агранович		
Вед.инж.	Челелева		
Провер.	Челелева		
Разраб.	Тремль		

3.006.1-5.1-18

Каркас КП1-17

Стадия	Лист	Листов
Р		1

ХАРЬКОВСКИЙ ПРОМСТРОЙНИИПРОЕКТ

Инв.№подл. | Подпись и дата | Взам.инв.№

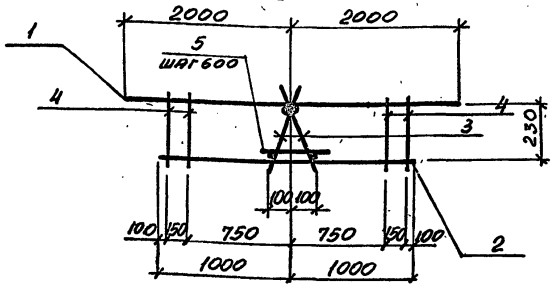

Марка каркаса	Поз.	Наименование	Кол.	Обозначение документа	Масса каркаса, кг
КП1-18	1	Сетка 1.1С $\frac{20AIII}{6AI}$ 285×400 $\frac{200}{25}$	1	3.006.1-5.1-82	213,9
	2	2.1С $\frac{12AI}{6AI}$ 285×200 $\frac{100}{25}$	1	-88	
	3	14.4С $\frac{10AI}{8AI}$ 33×285 $\frac{25}{40}$	2	-160	
	4	16.4С $\frac{10AIII}{6AIII}$ 25×350 $\frac{450}{25}$	4	-162	
	5	ф6AI С=250; 0,06 кг	5	БЕЗ ЧЕРТ.	

Арматура класса AI, AIII по ГОСТ 5781-82

Нач. отд.	Бродский		
Н. контр.	Аграновичч		
Гл. спец.	Коротецкий		
Зав. гр.	Аграновичч		
Вед. инж.	Чепелева		
Провер.	Чепелева		
Разраб.	Тремль		

3.006.1-5.1-19

Каркас КП1-18

Стадия	Лист	Листов
Р		1

ХАРЬКОВСКИЙ ПРОМСТРОЙНИИПРОЕКТ

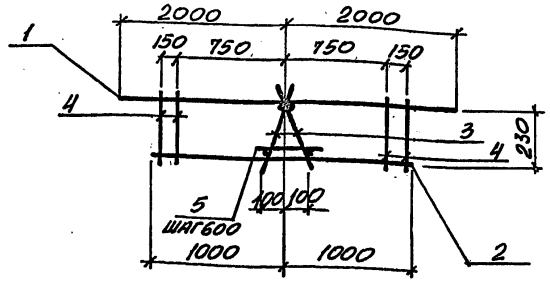

Марка каркаса	Поз.	Наименование	Кол.	Обозначение документа	Масса каркаса, кг
КП1-19	1	Сетка 1.1С $\frac{20AIII}{6AI}$ 285×400 $\frac{200}{25}$	1	3.006.1-5.1-82	213,1
	2	2.1С $\frac{12AI}{6AI}$ 285×200 $\frac{100}{25}$	1	-88	
	3	14.4С $\frac{10AI}{8AI}$ 33×285 $\frac{25}{40}$	2	-160	
	4	16.4С $\frac{10AIII}{6AIII}$ 25×340 $\frac{400}{25}$	4	-162	
	5	ф6AI С=250; 0,06 кг	5	БЕЗ ЧЕРТ.	

Арматура класса AI, AIII по ГОСТ 5781-82

Нач. отд.	Бродский		
Н. контр.	Аграновичч		
Гл. спец.	Коротецкий		
Зав. гр.	Аграновичч		
Вед. инж.	Чепелева		
Провер.	Чепелева		
Разраб.	Тремль		

3.006.1-5.1-20

Каркас КП1-19

Стадия	Лист	Листов
Р		1

ХАРЬКОВСКИЙ ПРОМСТРОЙНИИПРОЕКТ

Инв. № подл. | Подпись и дата | Взам. инв. №

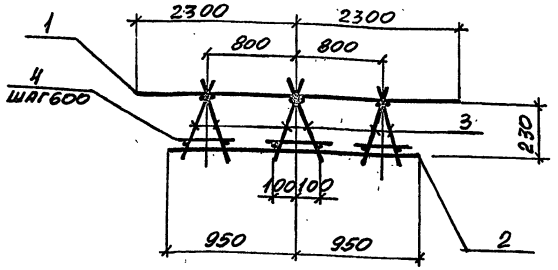

Марка каркаса	Поз.	Наименование	Кол.	Обозначение документа	Масса каркаса, кг
КП1-20	1	Сетка $1.1С\frac{16АIII}{6АI}$ 285×460 $\frac{200}{25}$	1	3.006.1-5.1-83	169,1
	2	$24С\frac{10АI}{6АI}$ 285×190 $\frac{50}{25}$	1	-87	
	3	$14,4С\frac{10АI}{8АI}$ 36×285 $\frac{25}{40}$	6	-160	
	4	ф6АI ℓ=250; 0,06кг	15	без черт.	

Арматура класса А-I, А-III по ГОСТ 5781-82

Нач. отд.	Бродский		3.006.1-5.1-21
Н. контр.	Агранович		
Гл. спец.	Коротецкий		
Зав. гр.	Агранович		Стадия: Р; Лист: ; Листов: 1
Вед. инж.	Чепелева		Каркас КП1-20
Провер.	Чепелева		ХАРЬКОВСКИЙ ПРОМСТРОЙНИИПРОЕКТ
Разраб.	Тремль		

Инв. № подл. | Подпись и дата | Взам. инв. №

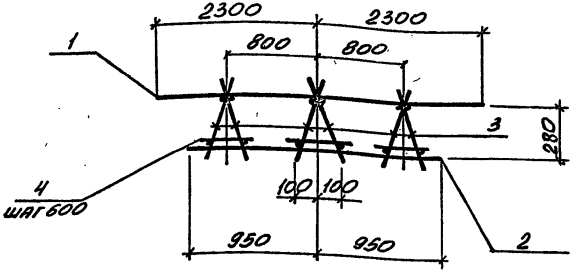

Марка каркаса	Поз.	Наименование	Кол.	Обозначение документа	Масса каркаса, кг
КП1-21	1	Сетка $1.1С\frac{16АIII}{6АI}$ 285×460 $\frac{200}{25}$	1	3.006.1-5.1-83	169,1
	2	$24С\frac{10АI}{6АI}$ 285×190 $\frac{50}{25}$	1	-87	
	3	$14,4С\frac{10АI}{8АI}$ 36×285 $\frac{25}{40}$	6	-160	
	4	ф6АI ℓ=250; 0,06кг	15	без черт.	

Арматура класса А-I, А-III по ГОСТ 5781-82

Нач. отд.	Бродский		3.006.1-5.1-22
Н. контр.	Агранович		
Гл. спец.	Коротецкий		
Зав. гр.	Агранович		Стадия: Р; Лист: ; Листов: 1
Вед. инж.	Чепелева		Каркас КП1-21
Провер.	Чепелева		ХАРЬКОВСКИЙ ПРОМСТРОЙНИИПРОЕКТ
Разраб.	Тремль		

Формат А4

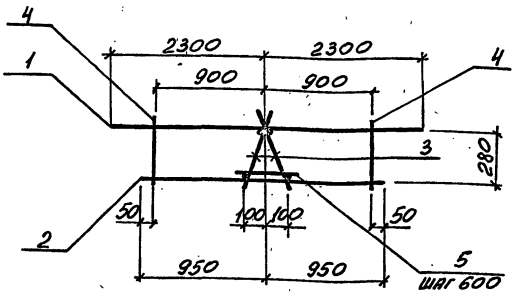

Марка каркаса	Поз.	Наименование	Кол.	Обозначение документа	Масса каркаса, кг
КП 1-22	1	Сетка 1.1С $\frac{20\,AIII}{6\,AI}$ 285×460 $\frac{200}{25}$	1	3.006.1-5.1-84	225,1
	2	2.1С $\frac{12\,AI}{6\,AI}$ 285×190 $\frac{50}{25}$	1	-87	
	3	14.4С $\frac{10\,AI}{8\,AI}$ 36×285 $\frac{25}{40}$	2	-160	
	4	16.4С $\frac{10\,AIII}{6\,AIII}$ 30×350 $\frac{450}{25}$	2	-163	
	5	ф6 AI ℓ=250; 0,06кг	5	БЕЗ ЧЕРТ.	

Арматура класса AI, AIII по ГОСТ 5781-82

Нач. отд.	Бродский		3.006.1-5.1-23
Н. контр.	Агранович		
Гл. спец.	Коротецкий		
Зав. гр.	Агранович		
Вед. инж.	Чепелева		Каркас КП1-22
Провер.	Чепелева		Стадия Р; Лист; Листов 1
Разраб.	Тремль		ХАРЬКОВСКИЙ ПРОМСТРОЙНИИПРОЕКТ

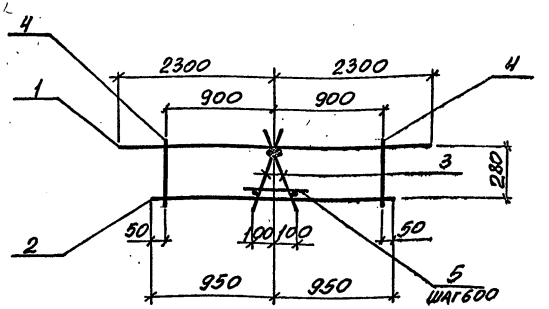

Марка каркаса	Поз.	Наименование	Кол.	Обозначение документа	Масса каркаса, кг
КП 1-23	1	Сетка 1.1С $\frac{22\,AIII}{6\,AI}$ 285×460 $\frac{200}{25}$	1	3.006.1-5.1-84	260,5
	2	2.1С $\frac{12\,AI}{6\,AI}$ 285×190 $\frac{50}{25}$	1	-87	
	3	14.4С $\frac{10\,AI}{8\,AI}$ 36×285 $\frac{25}{40}$	2	-160	
	4	16.4С $\frac{10\,AIII}{6\,AIII}$ 30×340 $\frac{400}{25}$	2	-163	
	5	ф6 AI ℓ=250; 0,06кг	5	БЕЗ ЧЕРТ.	

Арматура класса AI, AIII по ГОСТ 5781-82

Нач. отд.	Бродский		3.006.1-5.1-24
Н. контр.	Агранович		
Гл. спец.	Коротецкий		
Зав. гр.	Агранович		
Вед. инж.	Чепелева		Каркас КП1-23
Провер.	Чепелева		Стадия Р; Лист; Листов 1
Разраб.	Тремль		ХАРЬКОВСКИЙ ПРОМСТРОЙНИИПРОЕКТ

Инв. № подл. | Подпись и дата | Взам. инв. №

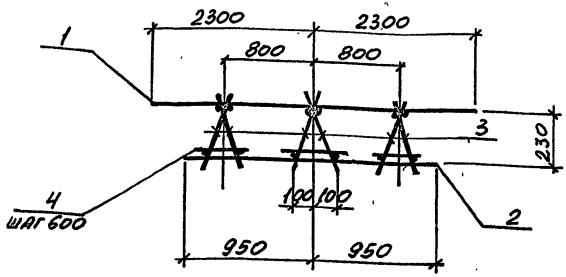

Марка каркаса	Поз.	Наименование	Кол.	Обозначение документа	Масса каркаса, кг
КП1-24	1	Сетка 1.1С $\frac{14AIII}{6AI}$ 285×460 $\frac{200}{25}$	1	3.006.1-5.1-83	140,9
	2	2.4С $\frac{10AI}{6AI}$ 285×190 $\frac{50}{25}$	1	-87	
	3	14.4С $\frac{10AI}{8AI}$ 27×285 $\frac{25}{40}$	6	-159	
	4	ф6AI ℓ=250; 0,06кг	15	без черт.	

Арматура класса A-I, A-III по ГОСТ 5781-82

Нач. отд.	Бродский		3.006.1-5.1-25
Н. контр.	Агранович		
Гл. спец.	Коротецкий		
Зав. гр.	Агранович		
Вед. инж.	Чепелева		Каркас КП1-24
Провер.	Чепелева		Стадия: Р; Лист: ; Листов: 1
Разраб.	Тремль		Харьковский Промстройниипроект

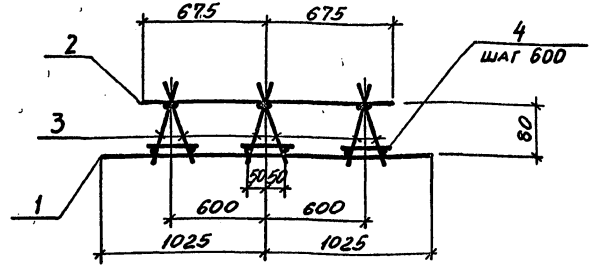

Марка каркаса	Поз.	Наименование	Кол.	Обозначение документа	Масса каркаса, кг
КП2	1	Сетка 3.1С $\frac{12AIII}{6AI}$ 285×205 $\frac{125}{25}$	1	3.006.1-5.1-89	72,3
	2	2.4С $\frac{10AI}{6AI}$ 285×135 $\frac{75}{25}$	1	-85	
	3	14.4С $\frac{10AI}{8AI}$ 17×285 $\frac{25}{40 \div 45}$	6	-159	
	4	ф6AI ℓ=150; 0,03кг	15	без черт.	

Арматура класса A-I, A-III по ГОСТ 5781-82

Нач. отд.	Бродский		3.006.1-5.1-26
Н. контр.	Агранович		
Гл. спец.	Коротецкий		
Зав. гр.	Агранович		
Вед. инж.	Чепелева		Каркас КП2
Провер.	Чепелева		Стадия: Р; Лист: ; Листов: 1
Разраб.	Тремль		Харьковский Промстройниипроект

Инв. № подл. | Подпись и дата | Взам. инв. №

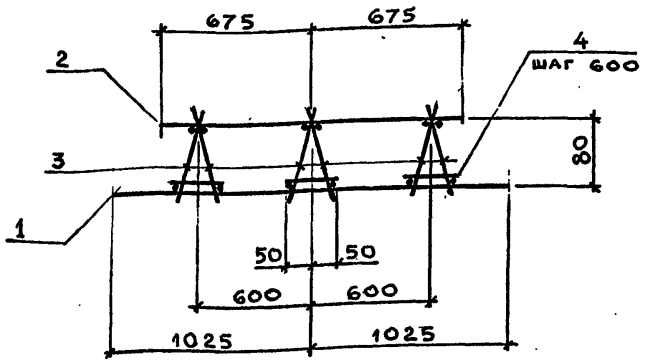

Марка каркаса	Поз.	Наименование	Кол.	Обозначение документа	Масса каркаса, кг
КП2-1	1	Сетка 3.1С $\frac{14AIII}{6AI}$ 285×205 $\frac{125}{25}$	1	3.006.1-5.1-90	82,2
	2	2.4С $\frac{10AI}{6AI}$ 285×135 $\frac{75}{25}$	1	-85	
	3	14.4С $\frac{10AI}{8AI}$ 17×285 $\frac{25}{40+45}$	6	-159	
	4	Ø6AI; ℓ=150; 0,03 кг	15	Без черт.	

Арматура класса А-I, А-III по ГОСТ 5781-82

Нач.отд.	Бродский	
Н.контр.	Агранович	
Гл.спец.	Коротецкий	
Зав.гр.	Агранович	
Вед.инж.	Чепелева	
Провер.	Чепелева	
Разраб.	Тремль	

3.006.1-5.1-27

Каркас КП2-1

Стадия	Лист	Листов
Р		1

Харьковский Промстройниипроект

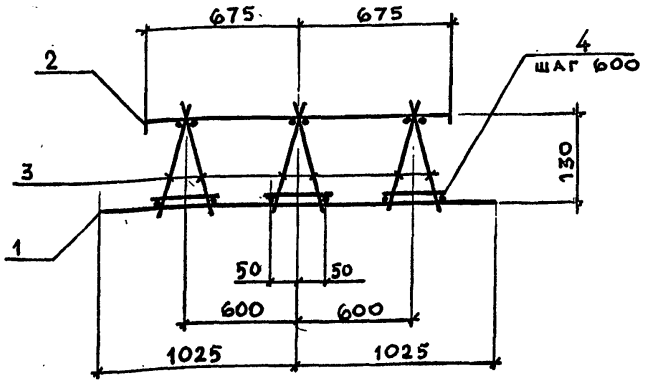

Марка каркаса	Поз.	Наименование	Кол.	Обозначение документа	Масса каркаса, кг
КП2-2	1	Сетка 3.1С $\frac{14AIII}{6AI}$ 285×205 $\frac{125}{25}$	1	3.006.1-5.1-90	82,8
	2	2.4С $\frac{10AI}{6AI}$ 285×135 $\frac{75}{25}$	1	-85	
	3	14.4С $\frac{10AI}{8AI}$ 21×285 $\frac{25}{40}$	6	-159	
	4	Ø6AI; ℓ=150; 0,03 кг	15	Без черт.	

Арматура класса А-I, А-III по ГОСТ 5781-82

Нач.отд.	Бродский	
Н.контр.	Агранович	
Гл.спец.	Коротецкий	
Зав.гр.	Агранович	
Вед.инж.	Чепелева	
Провер.	Чепелева	
Разраб.	Тремль	

3.006.1-5.1-28

Каркас КП2-2

Стадия	Лист	Листов

Харьковский Промстройниипроект

Инв.№ подл. | Подпись и дата | Взам. инв.№

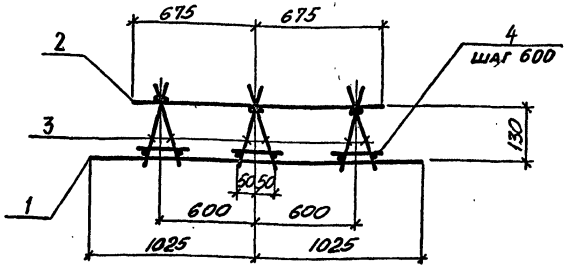

Марка каркаса	Поз.	Наименование	Кол.	Обозначение документа	Масса каркаса, кг
КП 2-3	1	Сетка 3.1С $\frac{16AIII}{6AI}$ 285×205 $\frac{125}{25}$	1	3.006.1-5. 1-90	94,1
	2	24С $\frac{10AI}{6AI}$ 285×135 $\frac{75}{25}$	1	-85	
	3	14.4С $\frac{10AI}{8AI}$ 21×285 $\frac{25}{40}$	6	-159	
	4	ф6AI ℓ=150; 0,03кг	15	без черт.	

Арматура класса AI, AIII по ГОСТ 5781-82

Нач. отд.	Бродский	3.006.1-5.1-29	
Н. контр.	Агранович		
Гл. спец.	Коротецкий		
Зав. гр.	Агранович	Каркас КП2-3	Стадия Р; Лист; Листов 1
Вед. инж.	Чепелева		ХАРЬКОВСКИЙ ПРОМСТРОЙНИИПРОЕКТ
Провер.	Чепелева		
Разраб.	Тремль		

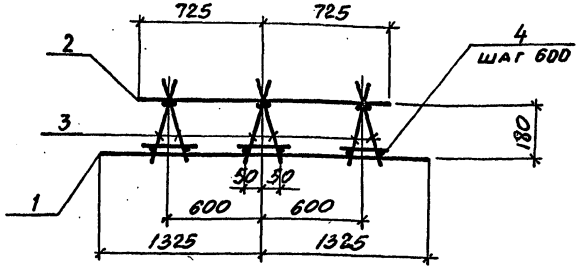

Марка каркаса	Поз.	Наименование	Кол.	Обозначение документа	Масса каркаса, кг
КП2-4	1	Сетка 3.1С $\frac{14AIII}{6AI}$ 285×265 $\frac{125}{25}$	1	3.006.1-5. 1-91	94,9
	2	24С $\frac{10AI}{6AI}$ 285×145 $\frac{125}{25}$	1	-85	
	3	14.4С $\frac{10AI}{8AI}$ 21×285 $\frac{25}{40}$	6	-159	
	4	ф6AI ℓ=150; 0,03кг	15	без черт.	

Арматура класса AI, AIII по ГОСТ 5781-82

Нач. отд.	Бродский	3.006.1-5.1-30	
Н. контр.	Агранович		
Гл. спец.	Коротецкий		
Зав. гр.	Агранович	Каркас КП2-4	Стадия Р; Лист; Листов 1
Вед. инж.	Чепелева		ХАРЬКОВСКИЙ ПРОМСТРОЙНИИПРОЕКТ
Провер.	Чепелева		
Разраб.	Тремль		

Инв. № подл. | Подпись и дата | Взам. инв. №

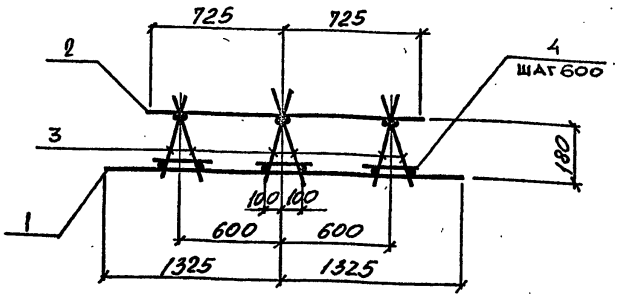

Марка каркаса	Поз.	Наименование	Кол.	Обозначение документа	Масса каркаса, кг
КП2-5	1	Сетка 3.1С $\frac{14\,AIII}{6\,AI}$ 285×265 $\frac{125}{25}$	1	3.006.1-5.1-91	98,6
	2	2.4С $\frac{10\,AI}{6\,AI}$ 285×145 $\frac{125}{25}$	1	-85	
	3	14.4С $\frac{10\,AI}{8\,AI}$ 27×285 $\frac{25}{40}$	6	-159	
	4	ф6AI ℓ=250; 0,06кг	15	БЕЗ ЧЕРТ.	

Арматура класса A-I, A-III по ГОСТ 5781-82

Нач. отд.	Бродский		3.006.1-5.1-31
Н. контр.	Агранович		
Гл. спец.	Коротецкий		
Зав. гр.	Агранович		
Вед. инж.	Чепелева		Каркас КП2-5
Провер.	Чепелева		Стадия: Р; Лист: ; Листов: 1
Разраб.	Тремль		Харьковский Промстройниипроект

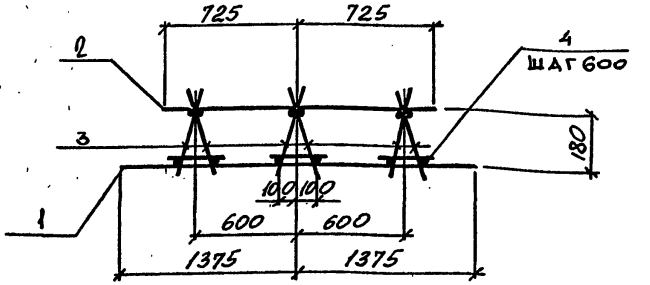

Марка каркаса	Поз.	Наименование	Кол.	Обозначение документа	Масса каркаса, кг
КП2-6	1	Сетка 3.1С $\frac{16\,AIII}{6\,AI}$ 285×275 $\frac{175}{25}$	1	3.006.1-5.1-91	115,7
	2	2.4С $\frac{10\,AI}{6\,AI}$ 285×145 $\frac{125}{25}$	1	-85	
	3	14.4С $\frac{10\,AI}{8\,AI}$ 27×285 $\frac{25}{40}$	6	-159	
	4	ф6AI ℓ=250; 0,06кг	15	БЕЗ ЧЕРТ.	

Арматура класса A-I, A-III по ГОСТ 5781-82

Нач. отд.	Бродский		3.006.1-5.1-32
Н. контр.	Агранович		
Гл. спец.	Коротецкий		
Зав. гр.	Агранович		
Вед. инж.	Чепелева		Каркас КП2-6
Провер.	Чепелева		Стадия: Р; Лист: ; Листов: 1
Разраб.	Тремль		Харьковский Промстройниипроект

Инв. № подл. | Подпись и дата | Взам. инв. №

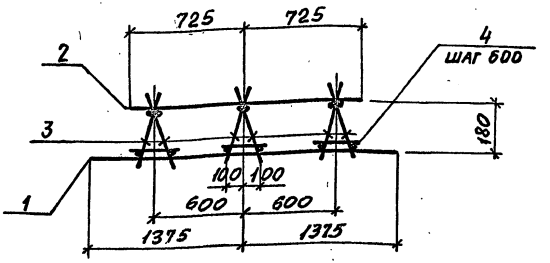

Марка каркаса	Поз.	Наименование	Кол.	Обозначение документа	Масса каркаса, кг
КП2-7	1	Сетка 3.1С $\frac{16AIII}{6AI}$ 285х275 $\frac{175}{25}$	1	3.006.1-5.1-92	133,1
	2	2.4С $\frac{10AI}{6AI}$ 285х145 $\frac{125}{25}$	1	-85	
	3	14.4С $\frac{10AI}{8AI}$ 27х285 $\frac{25}{40}$	6	-159	
	4	ФбАI С=250; 0,06кг	15	БЕЗ ЧЕРТ.	

Арматура класса А-I, А-III по ГОСТ 5781-82

Нач. отд.	Бродский		3.006.1-5.1-33
Н. контр.	Агранович		
Гл. спец.	Коротецкий		
Зав. гр.	Агранович		
Вед. инж.	Чепелева		Каркас КП2-7
Провер.	Чепелева		Стадия Р; Лист; Листов 1
Разраб.	Тремль		ХАРЬКОВСКИЙ ПРОМСТРОЙНИИПРОЕКТ

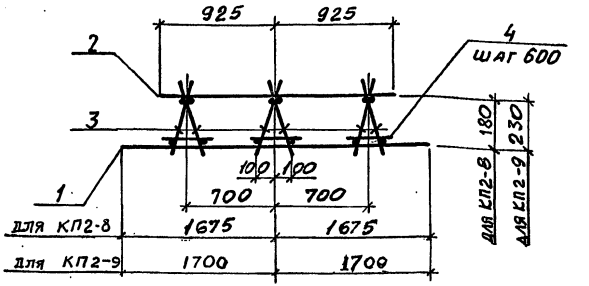

Марка каркаса	Поз.	Наименование	Кол.	Обозначение документа	Масса каркаса, кг
КП2-8	1	Сетка 3.1С $\frac{14AIII}{6AI}$ 285х335 $\frac{175}{25}$	1	3.006.1-5.1-92	117,1
	2	2.4С $\frac{10AI}{6AI}$ 285х185	1	-86	
	3	14.4С $\frac{10AI}{8AII}$ 27х285 $\frac{25}{40}$	6	-159	
	4	ФбАI С=250; 0,06кг	15	БЕЗ ЧЕРТ.	
КП2-9	1	Сетка 3.1С $\frac{16AIII}{6AI}$ 285х340 $\frac{200}{25}$	1	3.006.1-5.1-93	137,8
	2	2.4С $\frac{10AI}{6AI}$ 285х185	1	-86	
	3	14.4С $\frac{10AI}{8AII}$ 33х285 $\frac{25}{40}$	6	-160	
	4	ФбАI С=250; 0,06кг	15	БЕЗ ЧЕРТ.	

Арматура класса А-I, А-III по ГОСТ 5781-82

Нач. отд.	Бродский		3.006.1-5.1-34
Н. контр.	Агранович		
Гл. спец.	Коротецкий		
Зав. гр.	Агранович		
Вед. инж.	Чепелева		Каркас КП2-8, КП2-9
Провер.	Чепелева		Стадия Р; Лист; Листов 1
Разраб.	Тремль		ХАРЬКОВСКИЙ ПРОМСТРОЙНИИПРОЕКТ

Инв. № подл. | Подпись и дата | Взам. инв. №

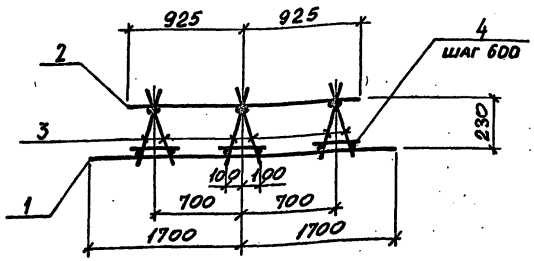

Марка каркаса	Поз.	Наименование	Кол.	Обозначение документа	Масса каркаса, кг
КП 2-10	1	Сетка 3.1С $\frac{18AIII}{6AI}$ 285×340 $\frac{200}{25}$	1	3.006.1-5.1-93	159,3
	2	2.4С $\frac{10AI}{6AI}$ 285×185	1	-86	
	3	14.4С $\frac{10AI}{8AI}$ 33×285 $\frac{25}{40}$	6	-160	
	4	ф6AI ℓ=250; 0,06кг	15	БЕЗ ЧЕРТ.	

Арматура класса A-I, A-III по ГОСТ 5781-82

Нач. отд.	Бродский		3.006.1-5.1-35
Н. контр.	Агранович		
Гл. спец.	Коротецкий		
Зав. гр.	Агранович		
Вед. инж.	Челелева		Каркас КП 2-10
Провер.	Челелева		
Разраб.	Тремль		

Стадия	Лист	Листов
Р		1

ХАРЬКОВСКИЙ ПРОМСТРОЙНИИПРОЕКТ

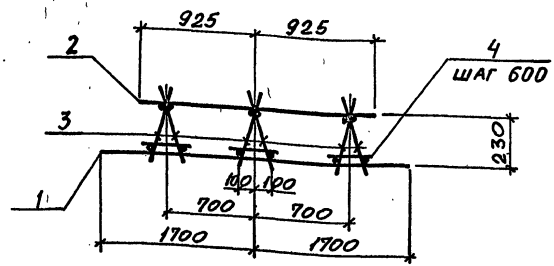

Марка каркаса	Поз.	Наименование	Кол.	Обозначение документа	Масса каркаса, кг
КП 2-11	1	Сетка 3.1С $\frac{20AIII}{6AI}$ 285×340 $\frac{200}{25}$	1	3.006.1-5.1-94	190,8
	2	2.1С $\frac{12AI}{6AI}$ 285×185	1	-86	
	3	14.4С $\frac{10AI}{8AI}$ 33×285 $\frac{25}{40}$	6	-160	
	4	ф6AI ℓ=250; 0,06кг	15	БЕЗ ЧЕРТ.	

Арматура класса A-I, A-III по ГОСТ 5781-82

Нач. отд.	Бродский		3.006.1-5.1-36
Н. контр.	Агранович		
Гл. спец.	Коротецкий		
Зав. гр.	Агранович		
Вед. инж.	Челелева		Каркас КП 2-11
Провер.	Челелева		
Разраб.	Тремль		

Стадия	Лист	Листов
Р		1

ХАРЬКОВСКИЙ ПРОМСТРОЙНИИПРОЕКТ

Инв. № подл. | Подпись и дата | Взам. инв. №

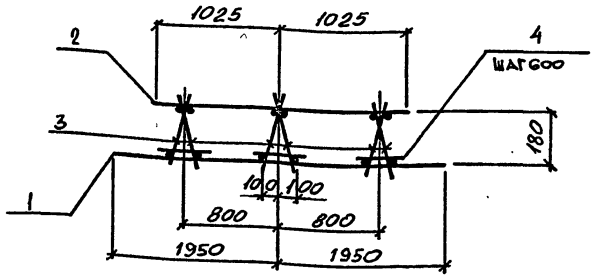

Марка каркаса	Поз.	Наименование	Кол.	Обозначение документа	Масса каркаса, кг
КП 2-12	1	Сетка 3.1С $\frac{16AIII}{6AI}$ 285×390 $\frac{150}{25}$	1	3.006.1-5.1-94	150,2
	2	2.4С $\frac{10AI}{6AI}$ 285×205 $\frac{125}{25}$	1	-88	
	3	14.4С $\frac{10AI}{8AI}$ 27×285 $\frac{25}{40}$	6	-159	
	4	ф6AI ℓ=250; 0,06 кг	15	БЕЗ ЧЕРТ.	

Арматура класса A-I, A-III по ГОСТ 5781-82

Нач. отд.	Бродский	3.006.1-5.1-37	
Н. контр.	Агранович		
Гл. спец.	Коротецкий		
Зав. гр.	Агранович	Каркас КП2-12	Стадия: Р; Лист: ; Листов: 1
Вед. инж.	Чепелева		Харьковский Промстройниипроект
Провер.	Чепелева		
Разраб.	Тремль		

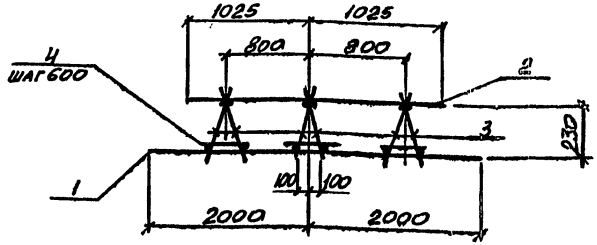

Марка каркаса	Поз.	Наименование	Кол.	Обозначение документа	Масса каркаса, кг
КП 2-13	1	Сетка 3.1С $\frac{18AIII}{6AI}$ 285×400 $\frac{200}{25}$	1	3.006.1-5.1-95	179,7
	2	2.4С $\frac{10AI}{6AI}$ 285×205 $\frac{125}{25}$	1	-88	
	3	14.4С $\frac{10AI}{8AI}$ 33×285 $\frac{25}{40}$	6	-160	
	4	ф6AI ℓ=250; 0,06 кг	15	БЕЗ ЧЕРТ.	

Арматура класса A-I, A-III по ГОСТ 5781-82

Нач. отд.	Бродский	3.006.1-5.1-38	
Н. контр.	Агранович		
Гл. спец.	Коротецкий		
Зав. гр.	Агранович	Каркас КП2-13	Стадия: Р; Лист: ; Листов: 1
Вед. инж.	Чепелева		Харьковский Промстройниипроект
Провер.	Чепелева		
Разраб.	Тремль		

Инв. № подл. | Подпись и дата | Взам. инв. №

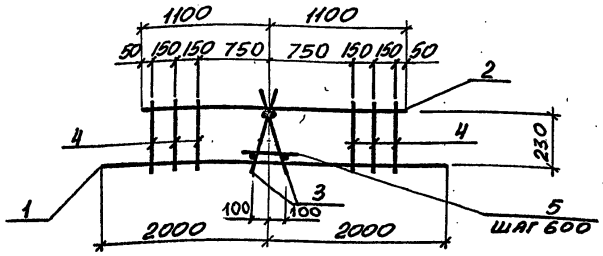

Марка каркаса	Поз.	Наименование	Кол.	Обозначение документа	Масса каркаса, кг
КП 2-14	1	Сетка 3.1С $\frac{20AIII}{6AI}$ 285×400 $\frac{200}{25}$	1	3.006.1-5.1-95	216,7
	2	2.1С $\frac{12AI}{6AI}$ 285×220 $\frac{200}{25}$	1	-89	
	3	14.4С $\frac{10AI}{8AI}$ 33×285 $\frac{25}{40}$	2	-160	
	4	17.4С $\frac{8AIII}{6AIII}$ 25×340 $\frac{400}{25}$	6	-164	
	5	ф6AI ℓ=250; 0,06 кг	5	без черт.	

Арматура класса A-I, A-III по ГОСТ 5781-82

Нач. отд.	Бродский		
Н. контр.	Агранович		
Гл. спец.	Коротецкий		
Зав. гр.	Агранович		
Вед. инж.	Чепелева		
Провер.	Чепелева		
Разраб.	Тремль		

3.006.1-5.1-39

Каркас КП 2-14

Стадия	Лист	Листов
Р		1

ХАРЬКОВСКИЙ ПРОМСТРОЙНИИПРОЕКТ

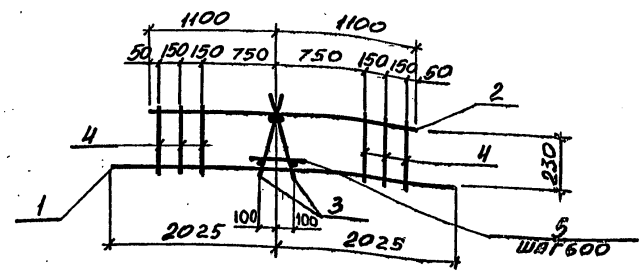

Марка каркаса	Поз.	Наименование	Кол.	Обозначение документа	Масса каркаса, кг
КП 2-15	1	Сетка 3.1С $\frac{22AIII}{6AI}$ 285×405 $\frac{225}{25}$	1	3.006.1-5.1-96	249,5
	2	2.1С $\frac{12AI}{6AI}$ 285×220 $\frac{200}{25}$	1	-89	
	3	14.4С $\frac{10AI}{8AI}$ 33×285 $\frac{25}{40}$	2	-160	
	4	17.4С $\frac{8AIII}{6AIII}$ 25×335 $\frac{375}{25}$	6	-164	
	5	ф6AI ℓ=250; 0,06 кг	5	без черт.	

Арматура класса A-I, A-III по ГОСТ 5781-82

Нач. отд.	Бродский		
Н. контр.	Агранович		
Гл. спец.	Коротецкий		
Зав. гр.	Агранович		
Вед. инж.	Чепелева		
Провер.	Чепелева		
Разраб.	Тремль		

3.006.1-5.1-40

Каркас 2-15

Стадия	Лист	Листов
Р		1

ХАРЬКОВСКИЙ ПРОМСТРОЙНИИПРОЕКТ

Инв. № подл. | Подпись и дата | Взам. инв. №

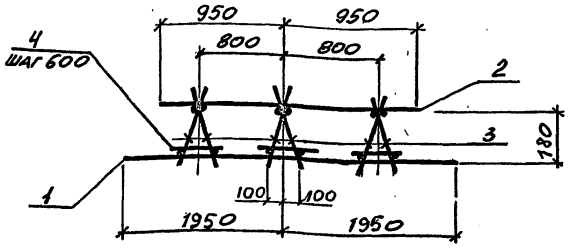

Марка каркаса	Поз.	Наименование	Кол.	Обозначение документа	Масса каркаса, кг
КП2-16	1	Сетка 3.1С $\frac{18AIII}{6AI}$ 285х390 $\frac{150}{25}$	1	3.006.1-5.1-94	148,9
	2	2нС $\frac{10AI}{6AI}$ 285х190 $\frac{50}{25}$	1	- 87	
	3	14нС $\frac{10AI}{8AI}$ 27х285 $\frac{25}{40}$	6	-159	
	4	ф6AI ℓ=250; 0,06кг	15	БЕЗ ЧЕРТ.	

Арматура класса A-I, A-III по ГОСТ 5781-82

Нач. отд.	Бродский		3.006.1-5.1-41
Н. контр.	Агранович		
Гл. спец.	Коротецкий		
Зав. гр.	Агранович		Каркас КП2-16
Вед. инж.	Чепелева		Стадия: Р; Лист; Листов: 1
Провер.	Чепелева		ХАРЬКОВСКИЙ ПРОМСТРОЙНИИПРОЕКТ
Разраб.	Тремль		

Инв. № подл. | Подпись и дата | Взам. инв. №

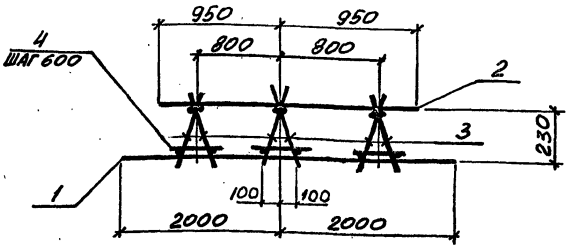

Марка каркаса	Поз.	Наименование	Кол.	Обозначение документа	Масса каркаса, кг
КП2-17	1	Сетка 3.1С $\frac{18AIII}{6AI}$ 285х400 $\frac{200}{25}$	1	3.006.1-5.1-95	178,4
	2	2нС $\frac{10AI}{6AI}$ 285х190 $\frac{50}{25}$	1	- 87	
	3	14нС $\frac{10AI}{8AI}$ 33х285 $\frac{25}{40}$	6	- 160	
	4	ф6AI ℓ=250; 0,06кг	15	БЕЗ ЧЕРТ.	

Арматура класса A-I, A-III по ГОСТ 5781-82

Нач. отд.	Бродский		3.006.1-5.1-42
Н. контр.	Агранович		
Гл. спец.	Коротецкий		
Зав. гр.	Агранович		Каркас КП2-17
Вед. инж.	Чепелева		Стадия: Р; Лист; Листов: 1
Провер.	Чепелева		ХАРЬКОВСКИЙ ПРОМСТРОЙНИИПРОЕКТ
Разраб.	Тремль		

Инв. № подл. | Подпись и дата | Взам. инв. №

Формат А4

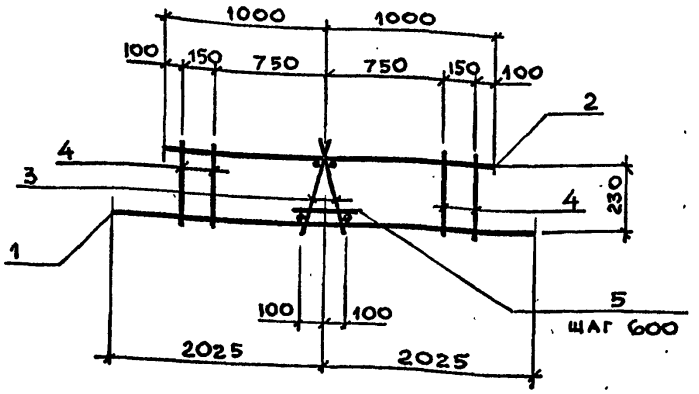

Марка каркаса	Поз.	Наименование	Кол.	Обозначение документа	Масса каркаса, кг
КП2-18	1	Сетка 3.1с $\frac{22AIII}{6AI}$ 285×405 $\frac{225}{25}$	1	3.006.1-5.1-96	239,9
	2	2.1с $\frac{12AI}{6AI}$ 285×200 $\frac{100}{25}$	1	-88	
	3	14.4с $\frac{10AI}{8AI}$ 33×285 $\frac{25}{40}$	2	-160	
	4	17.4с $\frac{8AIII}{6AIII}$ 25×340 $\frac{400}{25}$	4	-164	
	5	Ø6AI; ℓ=250; 0,06 кг	5	без черт.	

Арматура класса А-I, А-III по ГОСТ 5781-82

Нач.отд.	Бродский	
Н.контр.	Агранович	
Гл.спец.	Коротецкий	
Зав.гр.	Агранович	
Вед.инж	Чепелева	
Провер	Чепелева	
Разраб	Тремль	

3.006.1-5.1-43

Каркас КП2-18

Стадия	Лист	Листов
Р		1

Харьковский Промстройниипроект

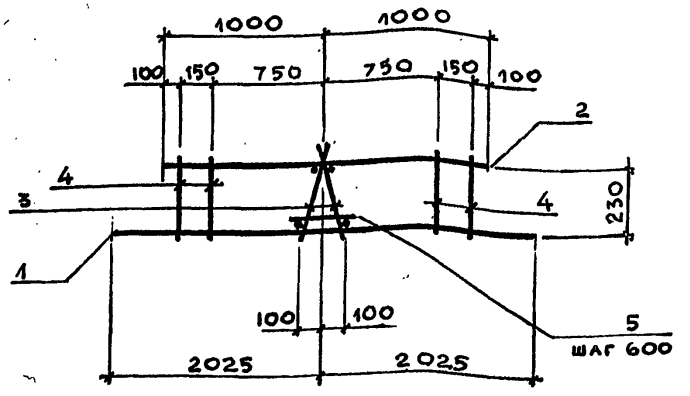

Марка каркаса	Поз.	Наименование	Кол.	Обозначение документа	Масса каркаса, кг
КП2-19	1	Сетка 3.1с $\frac{22AIII}{6AI}$ 285×405 $\frac{225}{25}$	1	3.006.1-5.1-96	239,9
	2	2.1с $\frac{12AI}{6AI}$ 285×200 $\frac{100}{25}$	1	-88	
	3	14.4с $\frac{10AI}{8AI}$ 33×285 $\frac{25}{40}$	2	-160	
	4	17.4с $\frac{8AIII}{6AIII}$ 25×335 $\frac{375}{25}$	4	-164	
	5	Ø6AI; ℓ=250; 0,06 кг	5	без черт.	

Арматура класса А-I, А-III по ГОСТ 5781-82

Нач.отд.	Бродский	
Н.контр.	Агранович	
Гл.спец.	Коротецкий	
Зав.гр.	Агранович	
Вед.инж	Чепелева	
Провер.	Чепелева	
Разраб.	Тремль	

3.006.1-5.1-44

Каркас КП2-19

Стадия	Лист	Листов
Р		1

Харьковский Промстройниипроект

Инв.№ подл. | Подпись и дата | Взам.инв.№

Формат А4

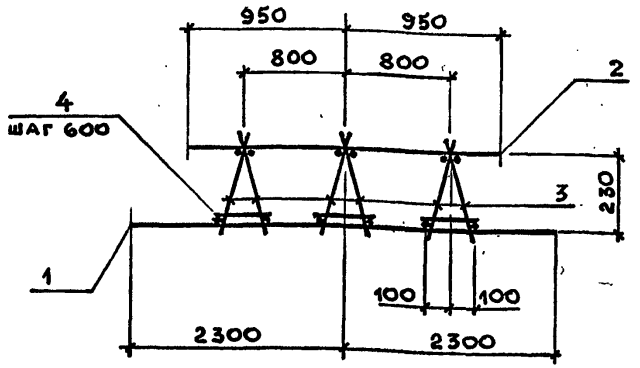

Марка каркаса	Поз.	Наименование	Кол.	Обозначение документа	Масса каркаса, кг
КП2-20	1	Сетка 3.1с $\frac{16AIII}{6AI}$ 285×460 $\frac{200}{25}$	1	3.006.1-5.1-96	166,7
	2	24с $\frac{10AI}{6AI}$ 285×190 $\frac{50}{25}$	1	-87	
	3	14.4с $\frac{10AI}{8AI}$ 27×285 $\frac{25}{40}$	6	-159	
	4	Ø6AI; ℓ=250; 0,06кг	15	Без черт.	

Арматура класса А-I, А-III по ГОСТ 5781-82

Нач.отд.	Бродский	3.006.1-5.1-45	
Н.контр.	Агранович		
Гл.спец.	Коротецкий		
Зав.гр.	Агранович	Каркас КП2-20	Стадия: Р; Лист: ; Листов: 1
Вед.инж.	Чепелева		Харьковский Промстройниипроект
Провер.	Чепелева		
Разраб.	Тремль		

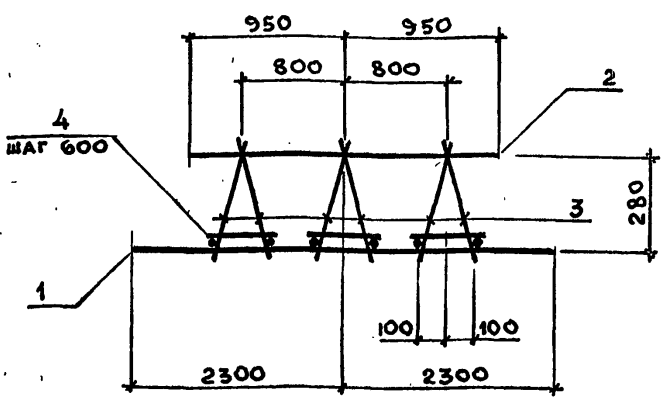

Марка каркаса	Поз.	Наименование	Кол.	Обозначение документа	Масса каркаса, кг
КП2-21	1	Сетка 3.1с $\frac{18AIII}{6AI}$ 285×460 $\frac{200}{25}$	1	3.006.1-5.1-97	197,6
	2	24с $\frac{10AI}{6AI}$ 285×190 $\frac{50}{25}$	1	-87	
	3	14.4с $\frac{10AI}{8AI}$ 36×285 $\frac{25}{40}$	6	-160	
	4	Ø6AI; ℓ=250; 0,06кг	15	Без черт.	

Арматура класса А-I, А-III по ГОСТ 5781-82

Нач.отд.	Бродский	3.006.1-5.1-46	
Н.контр.	Агранович		
Гл.спец.	Коротецкий		
Зав.гр.	Агранович	Каркас КП2-21	Стадия: Р; Лист: ; Листов: 1
Вед.инж.	Чепелева		Харьковский Промстройниипроект
Провер.	Чепелева		
Разраб.	Тремль		

Взам.инв.№ | Подпись и дата | Инв.№ подл.

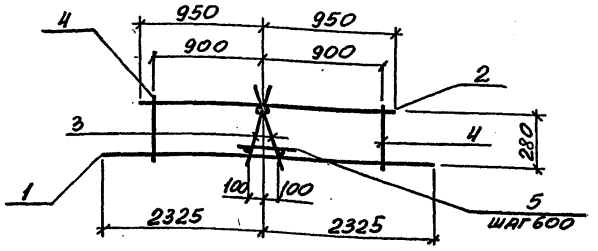

Марка каркаса	Поз.	Наименование	Кол.	Обозначение документа	Масса каркаса, кг
КП2-22	1	Сетка 3.1С $\frac{22\,AIII}{6\,AI}$ 285×465 $\frac{225}{25}$	1	3.006.1-5.1-97	259,7
	2	2.1С $\frac{12\,AI}{6\,AI}$ 285×190 $\frac{50}{25}$	1	-87	
	3	14.4С $\frac{10\,AI}{8\,AI}$ 36×285 $\frac{25}{40}$	2	-160	
	4	17.4С $\frac{8\,AIII}{6\,AIII}$ 30×340 $\frac{400}{25}$	2	-165	
	5	ф6AI ℓ=250 ; 0,06кг	5	БЕЗ ЧЕРТ.	

Арматура класса A-I, A-III по ГОСТ 5781-82

Нач. отд.	Бродский	
Н. контр.	Агранович	
Гл. спец.	Коротецкий	
Зав. гр.	Агранович	
Вед. инж.	Чепелева	
Провер.	Чепелева	
Разраб.	Тремль	

3.006.1-5.1-47

Каркас КП2-22

Стадия	Лист	Листов
Р		1

ХАРЬКОВСКИЙ ПРОМСТРОЙНИИПРОЕКТ

Инв. № подл. | Подпись и дата | Взам. инв. №

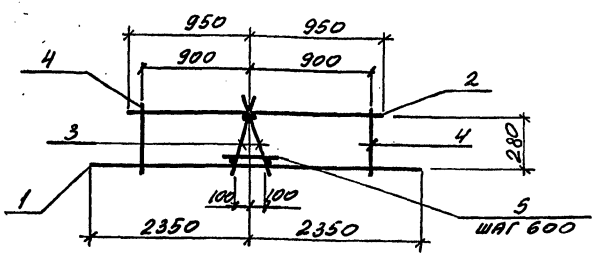

Марка каркаса	Поз.	Наименование	Кол.	Обозначение документа	Масса каркаса, кг
КП2-23	1	Сетка 3.1С $\frac{25\,AIII}{8\,AI}$ 285×470 $\frac{250}{25}$	1	3.006.1-5.1-98	327,1
	2	2.1С $\frac{12\,AI}{6\,AI}$ 285×190 $\frac{50}{25}$	1	-87	
	3	14.4С $\frac{10\,AI}{8\,AI}$ 36×285 $\frac{25}{40}$	2	-160	
	4	17.4С $\frac{8\,AIII}{6\,AIII}$ 30×335 $\frac{375}{25}$	2	-165	
	5	ф6AI ℓ=250; 0,06 кг	5	БЕЗ ЧЕРТ.	

Арматура класса A-I, A-III по ГОСТ 5781-82

Нач. отд.	Бродский	
Н. контр.	Агранович	
Гл. спец.	Коротецкий	
Зав. гр.	Агранович	
Вед. инж.	Чепелева	
Провер.	Чепелева	
Разраб.	Тремль	

3.006.1-5.1-48

Каркас КП2-23

Стадия	Лист	Листов
Р		1

ХАРЬКОВСКИЙ ПРОМСТРОЙНИИПРОЕКТ

Инв. № подл. | Подпись и дата | Взам. инв. №

Формат А4

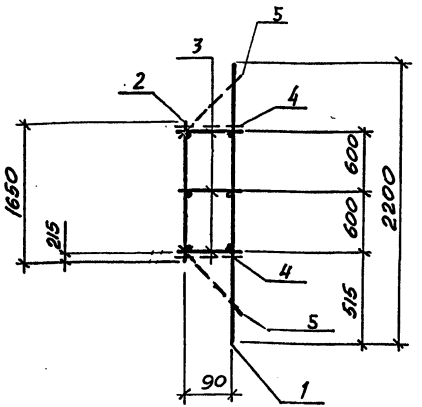

Марка каркаса	Поз.	Наименование	Кол.	Обозначение документа	Масса каркаса, кг
КП3	1	Сетка 4.1С $\frac{12\,AIII}{6\,AI}$ 285×220 $\frac{225+175}{25}$	1	3.006.1-5.1- 98	72,7
	2	5.1С $\frac{12\,AI}{6\,AI}$ 285×165 $\frac{225}{25}$	1	- 108	
	3	15.4С $\frac{10\,AI}{8\,AI}$ 13×285	3	- 160	
	4	ф10 AI l=130; 0,08кг	4	БЕЗ ЧЕРТ.	
	5	ф10 AI l=220; 0,15кг	4	БЕЗ ЧЕРТ.	

Арматура класса A-I, A-III по ГОСТ 5781-82

Нач. отд.	Бродский		3.006.1-5.1-49
Н. контр.	Агранович		
Гл. спец.	Коротецкий		
Зав. гр.	Агранович		Каркас КП3
Вед. инж.	Чепелева		Стадия Р; Лист; Листов 1
Провер.	Чепелева		ХАРЬКОВСКИЙ ПРОМСТРОЙНИИПРОЕКТ
Разраб.	Тремль		

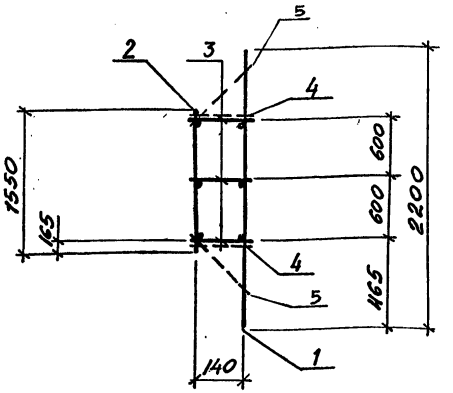

Марка каркаса	Поз.	Наименование	Кол.	Обозначение документа	Масса каркаса, кг
КП3-1	1	Сетка 4.1С $\frac{12\,AIII}{6\,AI}$ 285×220 $\frac{175+225}{25}$	1	3.006.1-5.1- 101	72,6
	2	5.1С $\frac{12\,AI}{6\,AI}$ 285×155 $\frac{175}{25}$	1	- 107	
	3	15.4С $\frac{10\,AI}{8\,AI}$ 18×285	3	- 161	
	4	ф10 AI l=180; 0,11 кг	4	БЕЗ ЧЕРТ.	
	5	ф10 AI l=300; 0,19 кг	4		

Арматура класса A-I, A-III по ГОСТ 5781-82

Нач. отд.	Бродский		3.006.1-5.1-50
Н. контр.	Агранович		
Гл. спец.	Коротецкий		
Зав. гр.	Агранович		Каркас КП3-1
Вед. инж.	Чепелева		Стадия Р; Лист; Листов 1
Провер.	Чепелева		ХАРЬКОВСКИЙ ПРОМСТРОЙНИИПРОЕКТ
Разраб.	Тремль		

Инв. № подл. | Подпись и дата | Взам. инв. №

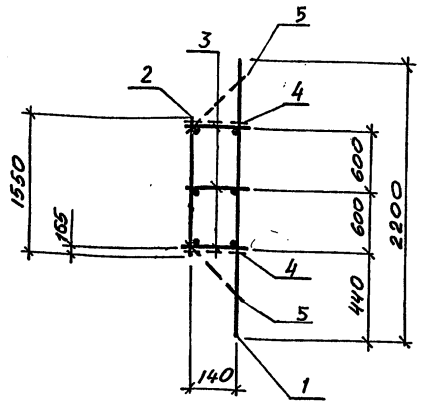

Марка каркаса	Поз.	Наименование	Кол.	Обозначение документа	Масса каркаса, кг
КП3-2	1	Сетка 4.1С $\frac{12AIII}{6AI}$ 285×220 $\frac{150+250}{25}$	1	3.006.1-5.1- 101	72,6
	2	5.1С $\frac{12AI}{6AI}$ 285×155 $\frac{175}{25}$	1	- 107	
	3	15.4С $\frac{10AI}{8AI}$ 18×285	3	- 161	
	4	ф10AI ℓ=180; 0,1кг	4	без черт.	
	5	ф10AI ℓ=300; 0,19 кг	4		

Арматура класса A-I, A-III по ГОСТ 5781-82

Нач.отд.	Бродский		3.006.1-5.1-51
Н.контр.	Аграновичч		
Гл.спец.	Коротецкий		
Зав.гр.	Аграновичч		Каркас КП3-2
Вед.инж.	Чепелева		Стадия Р; Лист; Листов 1
Провер.	Чепелева		Харьковский Промстройниипроект
Разраб.	Трепль		

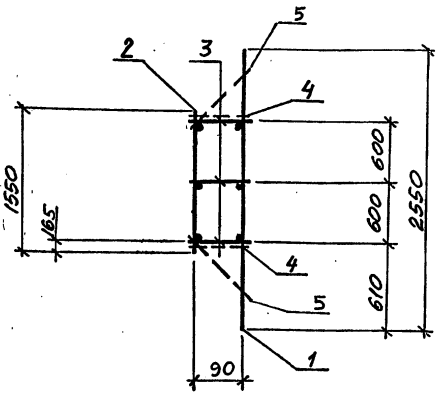

Марка каркаса	Поз.	Наименование	Кол.	Обозначение документа	Масса каркаса, кг
КП3-3	1	Сетка 4.1С $\frac{12AIII}{6AI}$ 285×255 $\frac{25+425}{25}$	1	3.006.1-5.1-102	76,6
	2	5.1С $\frac{12AI}{6AI}$ 285×155 $\frac{175}{25}$	1	- 107	
	3	15.4С $\frac{10AI}{8AI}$ 13×285	3	- 160	
	4	ф10AI ℓ=130; 0,08кг	4	без черт.	
	5	ф10AI ℓ=220; 0,15кг	4		

Арматура класса A-I, A-III по ГОСТ 5781-82.

Нач.отд.	Бродский		3.006.1-5.1-52
Н.контр.	Аграновичч		
Гл.спец.	Коротецкий		
Зав.гр.	Аграновичч		Каркас КП3-3
Вед.инж.	Чепелева		Стадия Р; Лист; Листов 1
Провер.	Чепелева		Харьковский Промстройниипроект
Разраб.	Трепль		

Инв.№подл. | Подпись и дата | Взам.инв.№

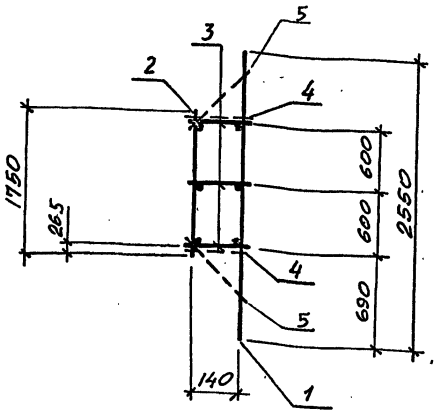

Марка каркаса	Поз.	Наименование	Кол.	Обозначение документа	Масса каркаса, кг
КП3-4	1	Сетка 4.1С $\frac{12\,AIII}{6\,AI}$ 285×255 $\frac{100+350}{25}$	1	3.006.1-5.1-103	80,3
	2	5.1С $\frac{12\,AI}{6\,AI}$ 285×175 $\frac{275}{25}$	1	-109	
	3	15.4С $\frac{10\,AI}{8\,AI}$ 18×285	3	-161	
	4	ф10 AI ℓ=180; 0,11кг	4	Без черт.	
	5	ф10 AI ℓ=300; 0,19кг	4		

Арматура класса A-I, A-III по ГОСТ 5781-82

Нач.отд.	Бродский		3.006.1-5.1-53
Н.контр.	Агранович		
Гл.спец.	Коротецкий		
Зав.гр.	Агранович		
Вед.инж.	Чепелева		Каркас КП3-4
Провер.	Чепелева		Стадия Р; Лист; Листов 1
Разраб.	Тремль		ХАРЬКОВСКИЙ ПРОМСТРОЙНИИПРОЕКТ

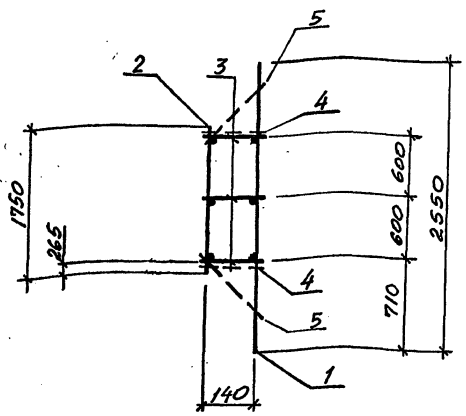

Марка каркаса	Поз.	Наименование	Кол.	Обозначение документа	Масса каркаса, кг
КП3-5	1	Сетка 4.1С $\frac{12\,AIII}{6\,AI}$ 285×255 $\frac{100+350}{25}$	1	3.006.1-5.1-103	80,3
	2	5.1С $\frac{12\,AI}{6\,AI}$ 285×175 $\frac{275}{25}$	1	-109	
	3	15.4С $\frac{10\,AI}{8\,AI}$ 18×285	3	-161	
	4	ф10 AI ℓ=180; 0,11кг	4	Без черт.	
	5	ф10 AI ℓ=300; 0,19 кг	4		

Арматура класса A-I, A-III по ГОСТ 5781-82

Нач.отд.	Бродский		3.006.1-5.1-54
Н.контр.	Агранович		
Гл.спец.	Коротецкий		
Зав.гр.	Агранович		
Вед.инж.	Чепелева		Каркас КП3-5
Провер.	Чепелева		Стадия Р; Лист; Листов 1
Разраб.	Тремль		ХАРЬКОВСКИЙ ПРОМСТРОЙНИИПРОЕКТ

Инв. № подл. | Подпись и дата | Взам. инв. №

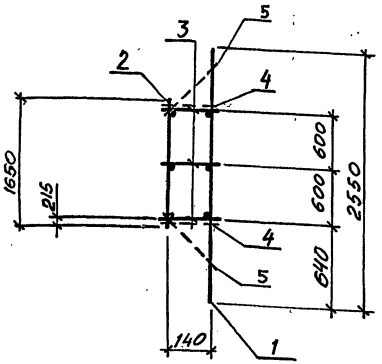

Марка каркаса	Поз.	Наименование	Кол.	Обозначение документа	Масса каркаса, кг
КП3-6	1	Сетка 4.1С $\frac{12AIII}{6AI}$ 285×255 $\frac{300+400}{25}$	1	3.006.1-5.1-102	79,1
	2	5.1С $\frac{12AI}{6AI}$ 285×165 $\frac{225}{25}$	1	-108	
	3	15.4С $\frac{10AI}{8AI}$ 18×285	3	-161	
	4	ф10 AI ℓ=180; 0,1кг	4	БЕЗ ЧЕРТ.	
	5	ф10 AI ℓ=300; 0,19кг	4		

Арматура класса A-I, A-III по ГОСТ 5781-82

Нач. отд	Бродский		3.006.1-5.1-55
Н. контр.	Агранович		
Гл. спец.	Коротецкий		
Зав. гр.	Агранович		
Вед. инж.	Чепелева		Каркас КП3-6
Провер.	Чепелева		Стадия: Р; Лист: ; Листов: 1
Разраб.	Тремль		ХАРЬКОВСКИЙ ПРОМСТРОЙНИИПРОЕКТ

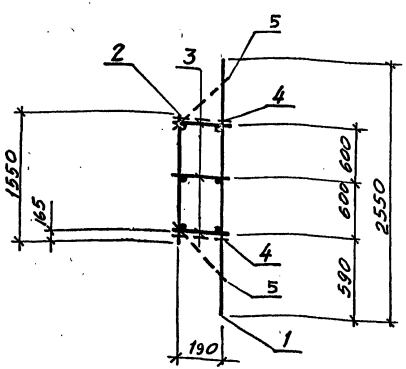

Марка каркаса	Поз.	Наименование	Кол.	Обозначение документа	Масса каркаса, кг
КП3-7	1	Сетка 4.1С $\frac{12AIII}{6AI}$ 285×255 $\frac{300+150}{25}$	1	3.006.1-5.1-103	78,9
	2	5.1С $\frac{12AI}{6AI}$ 285×155 $\frac{175}{25}$	1	-107	
	3	15.1С $\frac{10AI}{8AI}$ 23×285	3	-161	
	4	ф10 AI ℓ=230; 0,14кг	4	БЕЗ ЧЕРТ.	
	5	ф10 AI ℓ=350; 0,22кг	4		

Арматура класса A-I, A-III по ГОСТ 5781-82

Нач. отд	Бродский		3.006.1-5.1-56
Н. контр.	Агранович		
Гл. спец.	Коротецкий		
Зав. гр.	Агранович		
Вед. инж.	Чепелева		Каркас КП3-7
Провер.	Чепелева		Стадия: Р; Лист: ; Листов: 1
Разраб.	Тремль		ХАРЬКОВСКИЙ ПРОМСТРОЙНИИПРОЕКТ

Инв. № подл. | Подпись и дата | Взам. инв. №

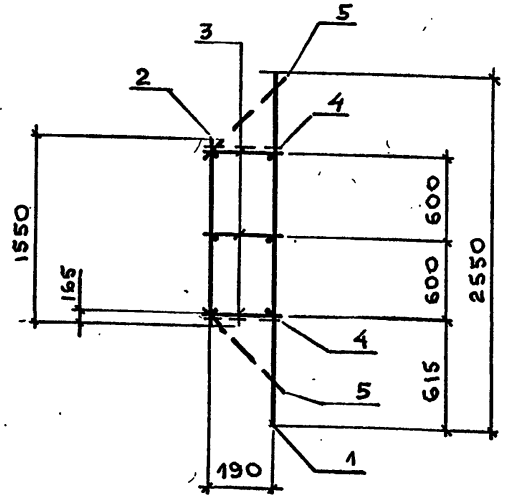

Марка каркаса	Поз.	Наименование	Кол.	Обозначение документа	Масса каркаса, кг
КП3-8	1	Сетка 4.1С $\frac{12AIII}{6AI}$ 285×255 $\frac{25+425}{25}$	1	3.006.1-5.1-102	78,9
	2	5.1С $\frac{12AI}{6AI}$ 285×155 $\frac{175}{25}$	1	-107	
	3	15.4С $\frac{10AI}{8AI}$ 23×285	3	-161	
	4	Ø10AI; ℓ=230; 0,14 кг	4	Без черт.	
	5	Ø10AI; ℓ=350; 0,22 кг	4		

Арматура класса А-I, А-III по ГОСТ 5781-82

Нач.отд.	Бродский	3.006.1-5.1-57	
Н.контр.	Агранович		
Гл.спец.	Коротецкий		
Зав.гр.	Агранович	Каркас КП3-8	Стадия: Р; Лист: ; Листов: 1
Вед.инж.	Чепелева		Харьковский Промстройниипроект
Провер.	Чепелева		
Разраб.	Тремль		

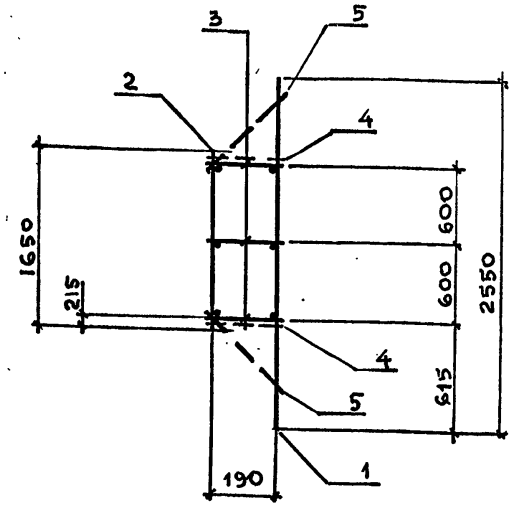

Марка каркаса	Поз.	Наименование	Кол.	Обозначение документа	Масса каркаса, кг
КП3-9	1	Сетка 4.1С $\frac{12AIII}{6AI}$ 285×255 $\frac{25+425}{25}$	1	3.006.1-5.1-102	80,2
	2	5.1С $\frac{12AI}{6AI}$ 285×165 $\frac{225}{25}$	1	-108	
	3	15.4С $\frac{10AI}{8AI}$ 23×285	3	-161	
	4	Ø10AI; ℓ=230; 0,14 кг	4	Без черт.	
	5	Ø10AI; ℓ=350; 0,22 кг	4		

Арматура класса А-I, А-III по ГОСТ 5781-82

Нач.отд.	Бродский	3.006.1-5.1-58	
Н.контр.	Агранович		
Гл.спец.	Коротецкий		
Зав.гр.	Агранович	Каркас КП3-9	Стадия: Р; Лист: ; Листов: 1
Вед.инж.	Чепелева		Харьковский Промстройниипроект
Провер.	Чепелева		
Разраб.	Тремль		

Инв.№ подл. | Подпись и дата | Взам. инв.№

Формат А4

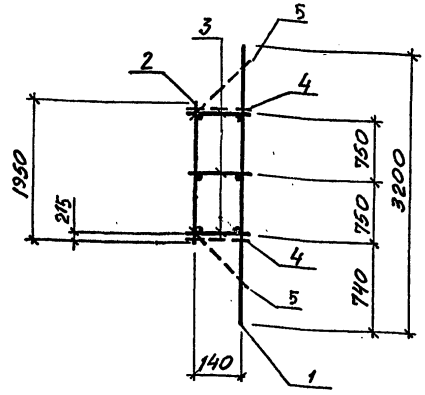

Марка каркаса	Поз.	Наименование	Кол.	Обозначение документа	Масса каркаса, кг
КП3-10	1	Сетка 4.1С $\frac{12AIII}{6AI}$ 285×320 $\frac{150+350}{25}$	1	3.006.1-5.1- 99	93,7
	2	5.1С $\frac{12AI}{6AI}$ 285×195 $\frac{225}{25}$	1	- 110	
	3	15.4С $\frac{10AI}{8AI}$ 18×285	3	-161	
	4	ф10AI С=180; 0,11 кг	4	БЕЗ ЧЕРТ.	
	5	ф10AI С=300; 0,22 кг	4		

Арматура класса A-I, A-III по ГОСТ 5781-82

Нач. отд.	Бродский		
Н. контр.	Агранович		
Гл. спец.	Коротецкий		
Зав. гр.	Агранович		
Вед. инж.	Чепелева		
Провер.	Чепелева		
Разраб.	Трепль		

3.006.1-5.1-59

Каркас КП3-10

Стадия	Лист	Листов
Р		Р

ХАРЬКОВСКИЙ ПРОМСТРОЙНИИПРОЕКТ

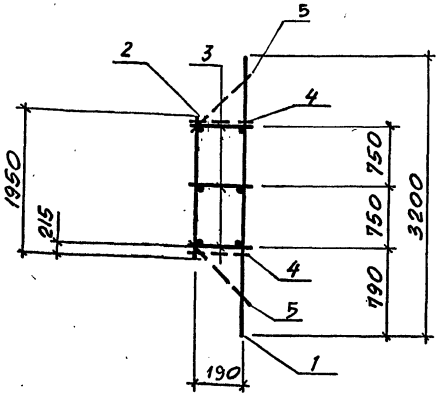

Марка каркаса	Поз.	Наименование	Кол.	Обозначение документа	Масса каркаса, кг
КП3-11	1	Сетка 4.1С $\frac{12AIII}{6AI}$ 285×320 $\frac{200+300}{25}$	1	3.006.1-5.1- 105	94,7
	2	5.1С $\frac{12AI}{6AI}$ 285×195 $\frac{225}{25}$	1	- 110	
	3	15.4С $\frac{10AI}{8AI}$ 23×285	3	- 161	
	4	ф10AI С=230; 0,14 кг	4	БЕЗ ЧЕРТ.	
	5	ф10AI С=350; 0,22 кг	4		

Арматура класса A-I, A-III по ГОСТ 5781-82

Нач. отд.	Бродский		
Н. контр.	Агранович		
Гл. спец.	Коротецкий		
Зав. гр.	Агранович		
Вед. инж.	Чепелева		
Провер.	Чепелева		
Разраб.	Трепль		

3.006.1-5.1-60

Каркас КП3-11

Стадия	Лист	Листов
Р		1

ХАРЬКОВСКИЙ ПРОМСТРОЙНИИПРОЕКТ

Инв. № подл. | Подпись и дата | Взам. инв. №

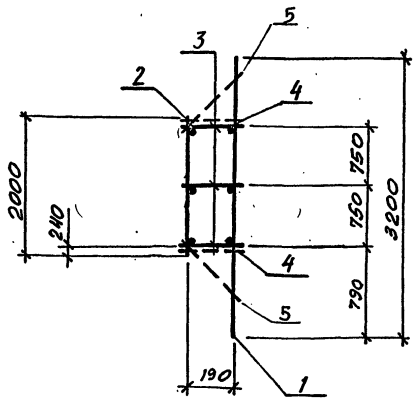

Марка каркаса	Поз.	Наименование	Кол.	Обозначение документа	Масса каркаса, кг
КП3-12	1	Сетка 4.1С $\frac{12AIII}{6AI}$ 285×320 $\frac{200+300}{25}$	1	3.006.1-5.1-105	95,5
	2	5.1С $\frac{12AI}{6AI}$ 285×200 $\frac{250}{25}$	1	-111	
	3	15.4С $\frac{10AI}{8AI}$ 23×285	3	-161	
	4	ф10AI ℓ=230; 0,14кг	4	без черт.	
	5	ф10AI ℓ=300; 0,22кг	4		

Арматура класса A-I, A-III по ГОСТ 5781-82

Нач.отд.	Бродский		
Н.контр.	Агранович		
Гл.спец.	Коротецкий		
Зав.гр.	Агранович		
Вед.инж.	Чепелева		
Провер.	Чепелева		
Разраб.	Тремль		

3.006.1-5.1-61

Каркас КП3-12

Стадия	Лист	Листов
Р		1

ХАРЬКОВСКИЙ ПРОМСТРОЙНИИПРОЕКТ

Инв.№ подл. | Подпись и дата | Взам.инв.№

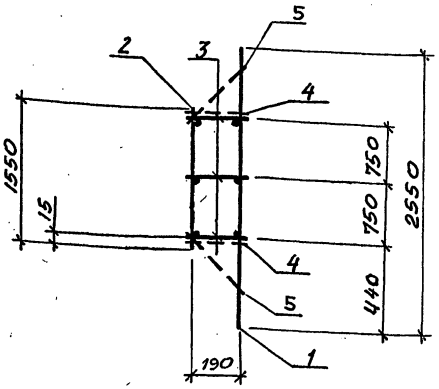

Марка каркаса	Поз.	Наименование	Кол.	Обозначение документа	Масса каркаса, кг
КП3-13	1	Сетка 4.1С $\frac{12AIII}{6AI}$ 285×255 $\frac{150+300}{25}$	1	3.006.1-5.1-103	79,0
	2	5.1С $\frac{12AI}{6AI}$ 285×155	1	-107	
	3	15.4С $\frac{10AI}{8AI}$ 18×285	3	-161	
	4	ф10AI ℓ=180; 0,11 кг	4	без черт.	
	5	ф10AI ℓ=300; 0,19 кг	4		

Арматура класса A-I, A-III по ГОСТ 5781-82

Нач.отд.	Бродский		
Н.контр.	Агранович		
Гл.спец.	Коротецкий		
Зав.гр.	Агранович		
Вед.инж.	Чепелева		
Провер.	Чепелева		
Разраб.	Тремль		

3.006.1-5.1-62

Каркас КП3-13

Стадия	Лист	Листов
Р		1

ХАРЬКОВСКИЙ ПРОМСТРОЙНИИПРОЕКТ

Инв.№ подл. | Подпись и дата | Взам.инв.№

Формат А4

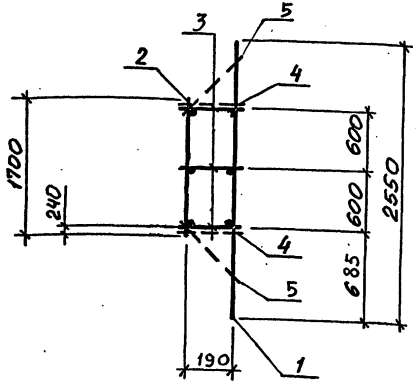

Марка каркаса	Поз.	Наименование	Кол.	Обозначение документа	Масса каркаса, кг
КП3-14	1	Сетка 4.1С $\frac{12AIII}{6AI}$ 285×255 $\frac{100+350}{25}$	1	3.006.1-5.1-103	80,8
	2	5.1С $\frac{12AI}{6AI}$ 285×170 $\frac{250}{25}$	1	-108	
	3	15.4С $\frac{10AI}{6AI}$ 23×285	3	-161	
	4	ф10AI ℓ=230; 0,14кг	4	БЕЗ ЧЕРТ.	
	5	ф10AI ℓ=350; 0,22кг	4		

Арматура класса A-I, A-III по ГОСТ 5781-82

Нач. отд	Бродский		3.006.1-5.1-63
Н. контр.	Агранович		
Гл. спец.	Коротецкий		
Зав. гр.	Агранович		
Вед. инж	Чепелева		
Провер.	Чепелева		
Разраб.	Тремль		

Каркас КП3-14

Стадия	Лист	Листов
Р		1

ХАРЬКОВСКИЙ ПРОМСТРОЙНИИПРОЕКТ

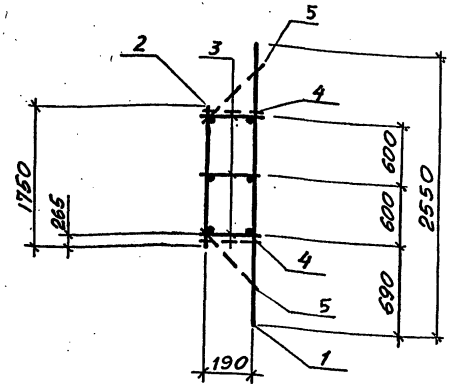

Марка каркаса	Поз.	Наименование	Кол.	Обозначение документа	Масса каркаса, кг
КП3-15	1	Сетка 4.1С $\frac{12AIII}{6AI}$ 285×255 $\frac{100+350}{25}$	1	3.006.1-5.1-103	81,4
	2	5.1С $\frac{12AI}{6AI}$ 285×175 $\frac{275}{25}$	1	-109	
	3	15.4С $\frac{10AI}{6AI}$ 23×285	3	-161	
	4	ф10AI ℓ=230; 0,14кг	4	БЕЗ ЧЕРТ.	
	5	ф10AI ℓ=350; 0,22кг	4		

Арматура класса A-I, A-III по ГОСТ 5781-82

Нач. отд	Бродский		3.006.1-5.1-64
Н. контр.	Агранович		
Гл. спец.	Коротецкий		
Зав. гр.	Агранович		
Вед. инж	Чепелева		
Провер.	Чепелева		
Разраб.	Тремль		

Каркас КП3-15

Стадия	Лист	Листов
Р		1

ХАРЬКОВСКИЙ ПРОМСТРОЙНИИПРОЕКТ

Инв.№подл. | Подпись и дата | Взам. инв.№

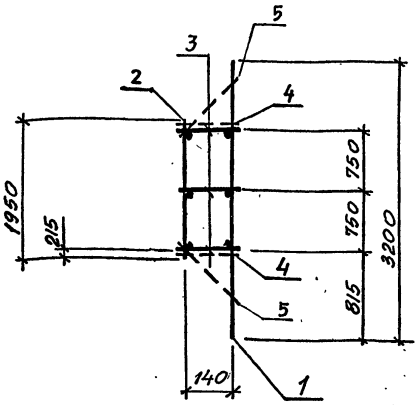

Марка каркаса	Поз.	Наименование	Кол.	Обозначение документа	Масса каркаса, кг
КП3-16	1	Сетка 4.1С $\frac{12AIII}{6AI}$ 285×320 $\frac{225+275}{25}$	1	3.006.1-5.1-104	93,7
	2	5.1С $\frac{12AI}{6AI}$ 285×195 $\frac{225}{25}$	1	-110	
	3	15.4С $\frac{10AI}{8AI}$ 18×285	3	-161	
	4	ф10 AI ℓ=180; 0,11 кг	4	без черт.	
	5	ф10 AI ℓ=300; 0,22 кг	4		

Арматура класса A-I, A-III по ГОСТ 5781-82

Нач. отд.	Бродский		
Н. контр.	Агранович		
Гл. спец.	Коротецкий		
Зав. гр.	Агранович		
Вед. инж.	Чепелева		
Провер.	Чепелева		
Разраб.	Тремль		

3.006.1-5.1-65

Каркас КП3-16

Стадия	Лист	Листов
Р		1

ХАРЬКОВСКИЙ ПРОМСТРОЙНИИПРОЕКТ

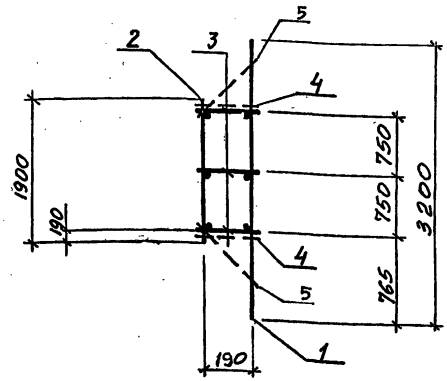

Марка каркаса	Поз.	Наименование	Кол.	Обозначение документа	Масса каркаса, кг
КП3-17	1	Сетка 4.1С $\frac{12AIII}{6AI}$ 285×320 $\frac{175+325}{25}$	1	3.006.1-5.1-105	94,1
	2	5.1С $\frac{12AI}{6AI}$ 285×190 $\frac{200}{25}$	1	-110	
	3	15.4С $\frac{10AI}{8AI}$ 23×285	3	-161	
	4	ф10 AI ℓ=230; 0,14 кг	4	без черт.	
	5	ф10 AI ℓ=350; 0,22 кг	4		

Арматура класса A-I, A-III по ГОСТ 5781-82

Нач. отд.	Бродский		
Н. контр.	Агранович		
Гл. спец.	Коротецкий		
Зав. гр.	Агранович		
Вед. инж.	Чепелева		
Провер.	Чепелева		
Разраб.	Тремль		

3.006.1-5.1-66

Каркас КП3-17

Стадия	Лист	Листов
Р		1

ХАРЬКОВСКИЙ ПРОМСТРОЙНИИПРОЕКТ

Инв. № подл. | Подпись и дата | Взам. инв. №

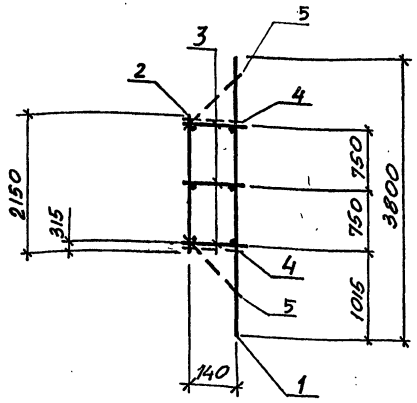

Марка каркаса	Поз.	Наименование	Кол.	Обозначение документа	Масса каркаса, кг
КП3-18	1	Сетка 4 1С $\frac{12AIII}{6AI}$ 285×380 $\frac{125+375}{25}$	1	3.006.1-5.1-106	106,8
	2	5 1С $\frac{12AI}{6AI}$ 285×215	1	-112	
	3	15 4С $\frac{10AI}{8AI}$ 18×285	3	-161	
	4	ф10AI ℓ=180; 0,11 кг	4	Без черт.	
	5	ф10AI ℓ=300; 0,19 кг	4		

Арматура класса A-I, A-III по ГОСТ 5781-82

Нач. отд.	Бродский		3.006.1-5.1-67
Н. контр.	Агранович		
Гл. спец.	Коротецкий		
Зав. гр.	Агранович		Каркас КП3-18
Вед. инж.	Чепелева		Стадия: Р; Лист: ; Листов: 1
Провер.	Чепелева		Харьковский Промстройниипроект
Разраб.	Тремль		

Инв.№ подл. | Подпись и дата | Взам. инв. №

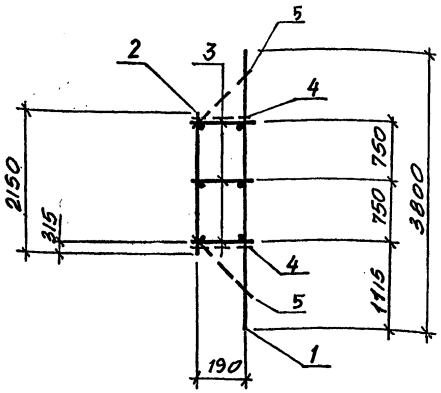

Марка каркаса	Поз.	Наименование	Кол.	Обозначение документа	Масса каркаса, кг
КП3-19	1	Сетка 4 1С $\frac{12AIII}{6AI}$ 285×380 $\frac{225+275}{25}$	1	3.006.1-5.1-100	122,6
	2	5 1С $\frac{12AI}{6AI}$ 285×215	1	-112	
	3	15 4С $\frac{10AI}{8AI}$ 23×285	3	-161	
	4	ф10AI ℓ=230; 0,14 кг	4	Без черт.	
	5	ф10AI ℓ=350; 0,22 кг	4		

Арматура класса A-I, A-III по ГОСТ 5781-82

Нач. отд.	Бродский		3.006.1-5.1-68
Н. контр.	Агранович		
Гл. спец.	Коротецкий		
Зав. гр.	Агранович		Каркас КП3-19
Вед. инж.	Чепелева		Стадия: Р; Лист: ; Листов: 1
Провер.	Чепелева		Харьковский Промстройниипроект
Разраб.	Тремль		

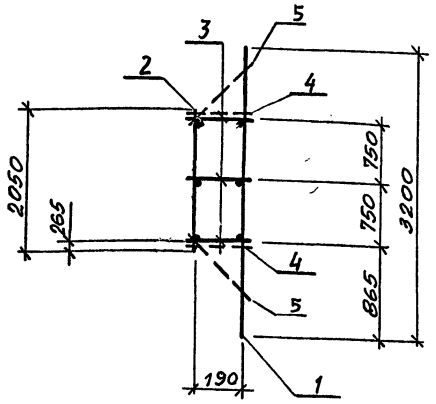

Марка каркаса	Поз.	Наименование	Кол.	Обозначение документа	Масса каркаса
КП3-20	1	Сетка 4.1С $\frac{12AIII}{6AI}$ 285×320 $\frac{275+225}{25}$	1	3.006.1-5. 1-104	96,1
	2	5.1С $\frac{12AI}{6AI}$ 285×205 $\frac{275}{25}$	1	- 111	
	3	15.4С $\frac{10AI}{8AI}$ 23×285	3	- 161	
	4	ф10AI ℓ=230; 0,14кг	4	БЕЗ ЧЕРТ.	
	5	ф10AI ℓ=350; 0,22кг	4		

Арматура класса A-I, A-III по ГОСТ 5781-82

Нач. отд.	Бродский		3.006.1-5. 1-69
Н. контр.	Агранович		
Гл. спец.	Коротецкий		
Зав. гр.	Агранович		
Вед. инж.	Чепелева		Каркас КП3-20
Провер.	Чепелева		Стадия: Р; Лист: —; Листов: 1
Разраб.	Тремль		ХАРЬКОВСКИЙ ПРОМСТРОЙНИИПРОЕКТ

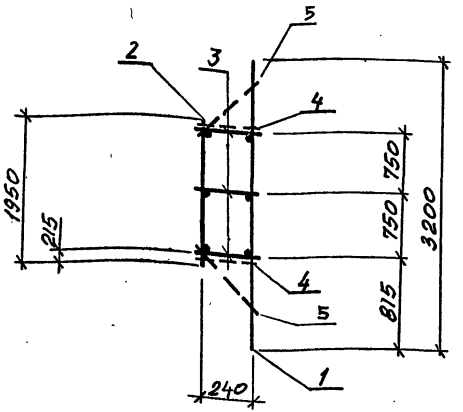

Марка каркаса	Поз.	Наименование	Кол.	Обозначение документа	Масса каркаса
КП3-21	1	Сетка 4.1С $\frac{12AIII}{6AI}$ 285×320 $\frac{225+275}{25}$	1	3.006.1-5. 1-104	95,9
	2	5.1С $\frac{12AI}{6AI}$ 285×195 $\frac{225}{25}$	1	- 110	
	3	15.4С $\frac{10AI}{8AI}$ 28×285	3	- 161	
	4	ф10AI ℓ=280; 0,17кг	4	БЕЗ ЧЕРТ.	
	5	ф10AI ℓ=420; 0,26кг	4		

Арматура класса A-I, A-III по ГОСТ 5781-82

Нач. отд.	Бродский		3.006.1-15.1-70
Н. контр.	Агранович		
Гл. спец.	Коротецкий		
Зав. гр.	Агранович		
Вед. инж.	Чепелева		Каркас КП3-21
Провер.	Чепелева		Стадия: Р; Лист: —; Листов: 1
Разраб.	Тремль		ХАРЬКОВСКИЙ ПРОМСТРОЙНИИПРОЕКТ

Инв. № подл. | Подпись и дата | Взам. инв. №

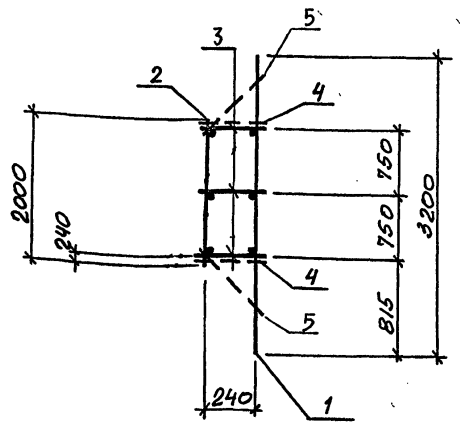

Марка каркаса	Поз.	Наименование	Кол.	Обозначение документа	Масса каркаса
КП3-22	1	Сетка 4.1С $\frac{12AIII}{6AI}$ 285×320 $\frac{225+275}{25}$	1	3.006.1-5.1-104	96,7
	2	5.1С $\frac{12AI}{6AI}$ 285×200 $\frac{250}{25}$	1	-111	
	3	15.4С $\frac{10AI}{8AI}$ 28×285	3	-161	
	4	ф10AI ℓ=280; 0,17кг	4	БЕЗ ЧЕРТ.	
	5	ф10AI ℓ=420; 0,26кг	4		

Арматура класса A-I, A-III по ГОСТ 5781-82

Нач. отд.	Бродский		3.006.1-5.1-71
Н. контр.	Агранович		
Гл. спец.	Коротецкий		
Зав. гр.	Агранович		Каркас КП3-22
Вед. инж.	Чепелева		Стадия: Р; Лист: ; Листов: 1
Провер.	Чепелева		Харьковский Промстройниипроект
Разраб.	Тремль		

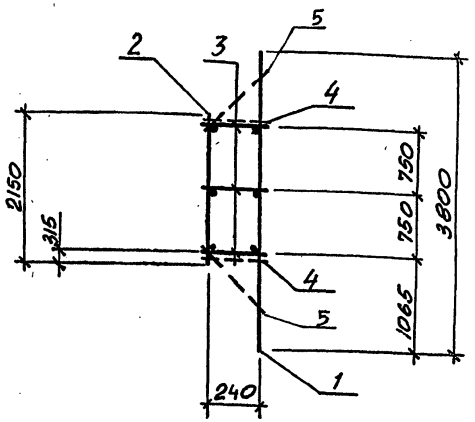

Марка каркаса	Поз.	Наименование	Кол.	Обозначение документа	Масса каркаса, кг
КП3-23	1	Сетка 4.1С $\frac{12AIII}{6AI}$ 285×380 $\frac{225+275}{25}$	1	3.006.1-5.1-100	109,1
	2	5.1С $\frac{12AI}{6AI}$ 285×215	1	-112	
	3	15.4С $\frac{10AI}{8AI}$ 28×285	3	-161	
	4	ф10AI ℓ=280; 0,17кг	4	БЕЗ ЧЕРТ.	
	5	ф10AI ℓ=420; 0,26кг	4		

Арматура класса A-I, A-III по ГОСТ 5781-82

Нач. отд.	Бродский		3.006.1-5.1-72
Н. контр.	Агранович		
Гл. спец.	Коротецкий		
Зав. гр.	Агранович		Каркас КП3-23
Вед. инж.	Чепелева		Стадия: Р; Лист: ; Листов: 1
Провер.	Чепелева		Харьковский Промстройниипроект
Разраб.	Тремль		

Инв. № подл. | Подпись и дата | Взам. инв. №

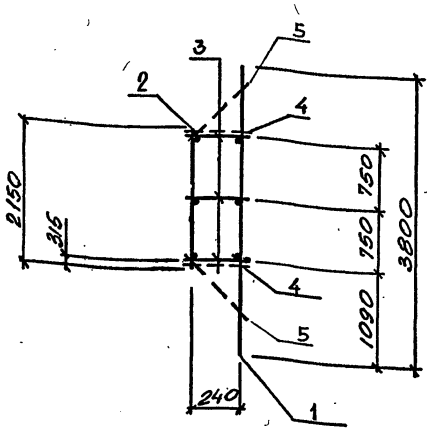

Марка каркаса	Поз.	Наименование	Кол.	Обозначение документа	Масса каркаса
КП3-24	1	Сетка 4.1С $\frac{12AIII}{6AI}$ 285×380 $\frac{200+300}{25}$	1	3.006.1-5.1-106	109,1
	2	5.1С $\frac{12AI}{6AI}$ 285×215	1	-112	
	3	15.4С $\frac{10AI}{8AI}$ 28×285	3	-161	
	4	ф10AI ℓ=280; 0,17кг	4	без черт.	
	5	10AI ℓ=420; 0,26кг	4		

Арматура класса A-I, A-III по ГОСТ 5781-82

Нач. отд.	Бродский		3.006.1-5.1-73
Н. контр.	Агранович		
Гл. спец.	Коротецкий		
Зав. гр.	Агранович		
Вед. инж.	Чепелева		Каркас КП3-24
Провер.	Чепелева		Стадия Р; Лист; Листов 1
Разраб.	Тремль		Харьковский Промстройниипроект

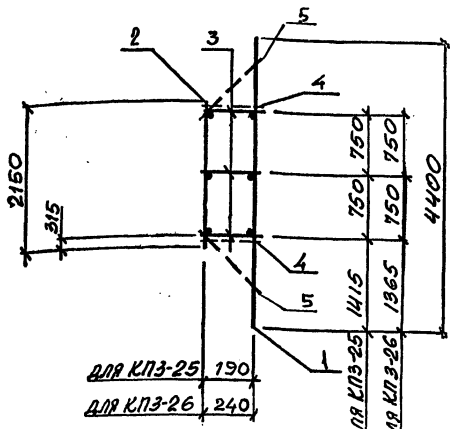

Марка каркаса	Поз.	Наименование	Кол.	Обозначение документа	Масса каркаса
КП3-25	1	Сетка 4.1С $\frac{12AIII}{6AI}$ 285×440 $\frac{225+275}{25}$	1	3.006.1-5.1-100	117,3
	2	5.1С $\frac{12AI}{6AI}$ 285×215	1	-112	
	3	15.4С $\frac{10AI}{8AI}$ 23×285	3	-161	
	4	ф10AI ℓ=230; 0,14кг	4	без черт.	
	5	ф10AI ℓ=350; 0,22кг	4		
КП3-26	1	Сетка 4.1С $\frac{12AIII}{6AI}$ 285×440 $\frac{175+325}{25}$	1	3.006.1-5.1-106	118,5
	2	5.1С $\frac{12AI}{6AI}$ 285×215	1	-112	
	3	15.4С $\frac{10AI}{8AI}$ 28×285	3	-161	
	4	ф10AI ℓ=280; 0,17кг	4	без черт.	
	5	ф10AI ℓ=420; 0,26кг	4		

Арматура класса A-I, A-III по ГОСТ 5781-82

Нач. отд.	Бродский		3.006.1-5.1-74
Н. контр.	Агранович		
Гл. спец.	Коротецкий		
Зав. гр.	Агранович		
Вед. инж.	Чепелева		Каркас КП3-25, КП3-26
Провер.	Чепелева		Стадия Р; Лист; Листов 1
Разраб.	Тремль		Харьковский Промстройниипроект

Инв. № подл. | Подпись и дата | Взам. инв. №

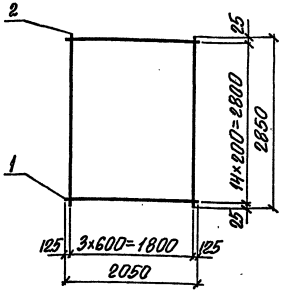

Марка сетки	Поз.	Наименование	Кол.	Масса ед., кг	Масса, кг
1.4С 10АIII 285×205 125/25	1	ф10АIII, ℓ=2050	15	1,26	21,4
	2	ф6АI, ℓ=2850	4	0,63	
1.1С 12АIII 285×205 125/25	1	ф12АIII, ℓ=2050	15	1,82	29,8
	2	ф6АI, ℓ=2850	4	0,63	

Арматура класса А-I и А-III по ГОСТ 5781-82

Нач. отд.	Бродский		
Н. контр.	Агранович		
Гл. спец.	Коротецкий		
Зав. гр.	Агранович		
Вед. инж.	Челелева		
Провер.	Челелева		
Разраб.	Копина		

3.006.1-5.1-75

Сетка 1.4С 10АIII 285×205 125/25; 1.1С 12АIII 285×205 125/25

Стадия	Лист	Листов
Р		1

Харьковский промстройниипроект

Формат А4

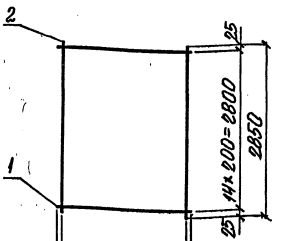

Марка сетки	Поз.	Наименование	Кол.	Масса ед., кг	Масса, кг
1.1С 14АIII 285×205 125/25	1	ф14АIII, ℓ=2050	15	2,48	39,7
	2	ф6АI, ℓ=2850	4	0,63	
1.1С 12АIII 285×265 125/25	1	ф12АIII, ℓ=2650	15	2,35	38,5
	2	ф6АI, ℓ=2850	5	0,63	

Арматура класса А-I и А-III по ГОСТ 5781-82

Нач. отд.	Бродский		
Н. контр.	Агранович		
Гл. спец.	Коротецкий		
Зав. гр.	Агранович		
Вед. инж.	Челелева		
Провер.	Челелева		
Разраб.	Копина		

3.006.1-5.1-76

Сетка 1.1С 14АIII 285×205 125/25; 1.1С 12АIII 285×265 125/25

Стадия	Лист	Листов
Р		1

Харьковский промстройниипроект

Инв. № подл. | Подпись и дата | Взам. инв. №

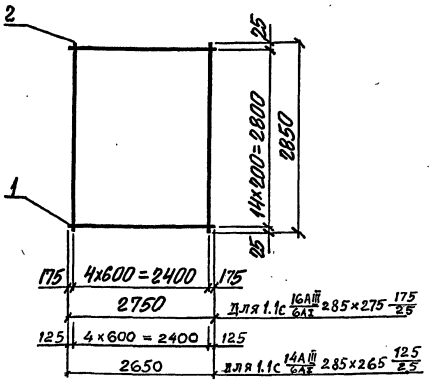

Марка сетки	Поз.	Наименование	Кол.	Масса ед., кг	Масса, кг
1.1С 14АIII/6АI 285×265 125/25	1	ф14АIII, ℓ=2650	15	3,20	51,8
	2	ф6АI, ℓ=2850	5	0,63	
1.1С 16АIII/6АI 285×275 175/25	1	ф16АIII, ℓ=2750	15	4,35	68,4
	2	ф6АI, ℓ=2850	5	0,63	

Арматура класса А-I и А-III по ГОСТ 5781-82

Нач. отд.	Бродский		
Н. контр.	Агранович		
Гл. спец.	Коротецкий		
Зав. гр.	Агранович		
Вед. инж.	Челелева		
Провер.	Челелева		
Разраб.	Копина		

3.006.1-5.1-77

Сетка 1.1С 14АIII/6АI 285×265 125/25; 1.1С 16АIII/6АI 285×275 175/25

Стадия	Лист	Листов
Р		1

ХАРЬКОВСКИЙ ПРОМСТРОЙНИИПРОЕКТ

Инв. № подл. | Подпись и дата | Взам. инв. №

Формат А4

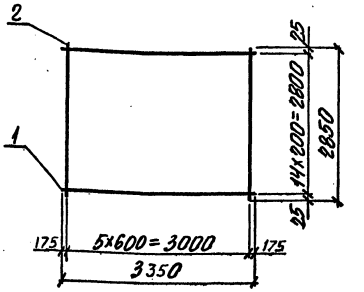

Марка сетки	Поз	Наименование	Кол.	Масса ед., кг	Масса, кг
1.1С 12АIII/6АI 285×335 175/25	1	ф12АIII, ℓ=3350	15	2,97	48,4
	2	ф6АI, ℓ=2850	6	0,63	

Арматура класса А-I и А-III по ГОСТ 5781-82

Нач. отд.	Бродский		
Н. контр.	Агранович		
Гл. спец.	Коротецкий		
Зав. гр.	Агранович		
Вед. инж.	Челелева		
Провер.	Челелева		
Разраб.	Копина		

3.006.1-5.1-78

Сетка 1.1С 12АIII/6АI 285×335 175/25

Стадия	Лист	Листов
Р		1

ХАРЬКОВСКИЙ ПРОМСТРОЙНИИПРОЕКТ

Инв. № подл. | Подпись и дата | Взам. инв. №

Формат А4

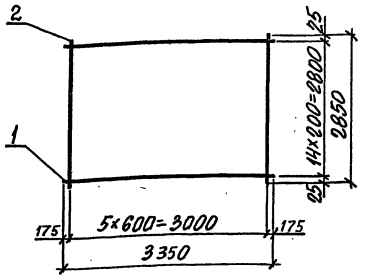

МАРКА СЕТКИ	Поз.	НАИМЕНОВАНИЕ	Кол.	МАССА ЕД., КГ	МАССА, КГ
1.1С $\frac{14A\text{III}}{6A\text{I}}$ 285×335 $\frac{200}{25}$	1	ф14А III, ℓ=3400	15	4,05	64,5
	2	ф6А I, ℓ=2850	6	0,63	

Арматура класса А-I и А-III по ГОСТ 5781-82

Нач. отд.	Бродский		3.006.1-5.1-79
Н. контр.	Агранович		
Гл. спец.	Коротецкий		
Зав. гр.	Агранович		СЕТКА
Вед. инж.	Чепелева		1.1С $\frac{14A\text{III}}{6A\text{I}}$ 285×335 $\frac{175}{25}$
Провер.	Чепелева		
Разраб.	Копина		

Стадия	Лист	Листов
Р		1

ХАРЬКОВСКИЙ ПРОМСТРОЙНИИПРОЕКТ

Формат А4

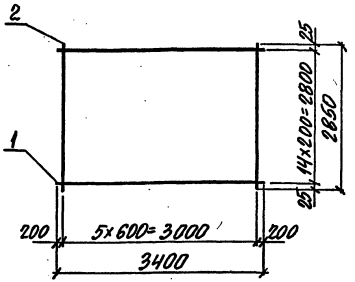

МАРКА СЕТКИ	Поз.	НАИМЕНОВАНИЕ	Кол.	МАССА ЕД., КГ	МАССА, КГ
1.1С $\frac{16A\text{III}}{6A\text{I}}$ 285×340 $\frac{200}{25}$	1	ф16А III, ℓ=3400	15	5,37	84,3
	2	ф6А I, ℓ=2850	6	0,63	
1.1С $\frac{18A\text{III}}{6A\text{I}}$ 285×340 $\frac{200}{25}$	1	ф18А III, ℓ=3400	15	6,80	105,8
	2	ф6А I, ℓ=2850	6	0,63	

Арматура класса А-I и А-III по ГОСТ 5781-82

Нач. отд.	Бродский		3.006.1-5.1-80
Н. контр.	Агранович		
Гл. спец.	Коротецкий		
Зав. гр.	Агранович		СЕТКА
Вед. инж.	Чепелева		1.1С $\frac{16A\text{III}}{6A\text{I}}$ 285×340 $\frac{200}{25}$; 1.1С $\frac{18A\text{III}}{6A\text{I}}$ 285×340 $\frac{200}{25}$
Провер.	Чепелева		
Разраб.	Копина		

Стадия	Лист	Листов
Р		1

ХАРЬКОВСКИЙ ПРОМСТРОЙНИИПРОЕКТ

24249-02 48

Формат А4

Инв. № подл. | Подпись и дата | Взам. инв. №

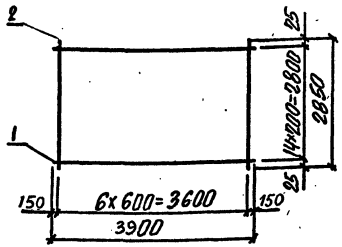

Арматура класса А-I и А-III по ГОСТ 5781-82

Марка сетки	Поз.	Наименование	Кол.	Масса ед., кг	Масса, кг
1.1С 14АIII/6АI 285×390 150/25	1	ф14АIII, ℓ=3900	15	4,71	75,1
	2	ф6АI, ℓ=2850	7	0,63	
1.1С 16АIII/6АI 285×390 150/25	1	ф16АIII, ℓ=3900	15	6,15	96,7
	2	ф6АI, ℓ=2850	7	0,63	

Нач. отд.	Бродский	
Н. контр.	Атрановичч	
Гл. спец.	Коротецкий	
Зав. гр.	Атрановичч	
Вед. инж.	Чепелева	
Провер.	Чепелева	
Разраб.	Копина	

3.006.1-5.1-81

Сетка 1.1С 14АIII/6АI 285×390 150/25; 1.1С 16АIII/6АI 285×390 150/25

Стадия	Лист	Листов
Р		1

Харьковский Промстройниипроект

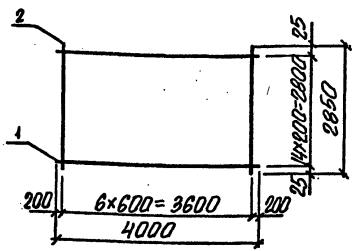

Арматура класса А-I и А-III по ГОСТ 5781-82

Марка сетки	Поз.	Наименование	Кол.	Масса ед., кг	Масса, кг
1.1С 18АIII/6АI 285×400 200/25	1	ф18АIII, ℓ=4000	15	8,00	124,4
	2	ф6АI, ℓ=2850	7	0,63	
1.1С 20АIII/6АI 285×400 200/25	1	ф20АIII, ℓ=4000	15	9,88	152,6
	2	ф6АI, ℓ=2850	7	0,63	

Нач. отд.	Бродский	
Н. контр.	Атрановичч	
Гл. спец.	Коротецкий	
Зав. гр.	Атрановичч	
Вед. инж.	Чепелева	
Провер.	Чепелева	
Разраб.	Копина	

3.006.1-5.1-82

Сетка 1.1С 18АIII/6АI 285×400 200/25; 1.1С 20АIII/6АI 285×400 200/25

Стадия	Лист	Листов
Р		1

Харьковский Промстройниипроект

Инв. № подл. | Подпись и дата | Взам. инв. №

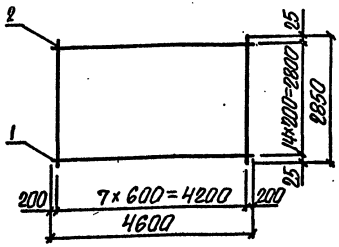

Арматура класса А-I и А-III по ГОСТ 5781-82

Марка сетки	Поз.	Наименование	Кол.	Масса, ед., кг	Масса, кг
1.1С 14АIII/6АI 285×460 200/25	1	ф14АIII, ℓ=4600	15	5,57	88,6
	2	ф6АI, ℓ=2850	8	0,63	
1.1С 16АIII/6АI 285×460 200/25	1	ф16АIII, ℓ=4600	15	7,27	114,5
	2	ф6АI, ℓ=2850	8	0,63	

Нач. отд.	Бродский	
Н. контр.	Атрановч	
Гл. спец.	Коротецкий	
Зав. гр.	Атрановч	
Вед. инж.	Чепелева	
Провер.	Чепелева	
Разраб.	Копина	

3.006.1-5.1-83

Сетка 1.1С 14АIII/6АI 285×460 200/25; 1.1С 16АIII/6АI 285×460 200/25

Стадия	Лист	Листов
Р		1

Харьковский Промстройниипроект

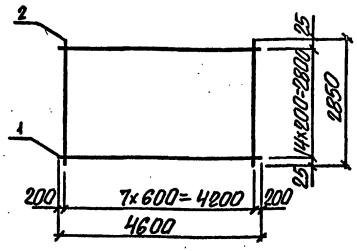

Арматура класса А-I и А-III по ГОСТ 5781-82

Марка сетки	Поз.	Наименование	Кол.	Масса, ед., кг	Масса, кг
1.1С 20АIII/6АI 285×460 200/25	1	ф20АIII, ℓ=4600	15	11,36	175,5
	2	ф6АI, ℓ=2850	8	0,63	
1.1С 22АIII/6АI 285×460 200/25	1	ф22АIII, ℓ=4600	15	13,71	210,7
	2	ф6АI, ℓ=2850	8	0,63	

Взам. инв.№ | Подпись и дата | Инв.№ подл.

Нач. отд.	Бродский	
Н. контр.	Атрановч	
Гл. спец.	Коротецкий	
Зав. гр.	Атрановч	
Вед. инж.	Чепелева	
Провер.	Чепелева	
Разраб.	Копина	

3.006.1-5.1-84

Сетка 1.1С 20АIII/6АI 285×460 200/25; 1.1С 22АIII/6АI 285×460 200/25

Стадия	Лист	Листов
Р		1

Харьковский Промстройниипроект

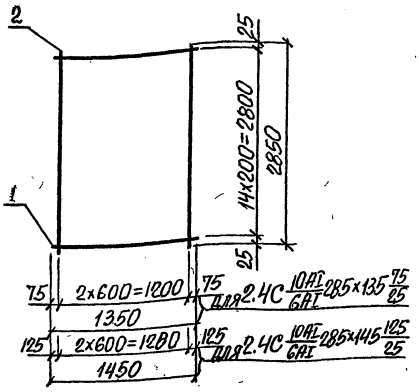

Арматура класса А-I и А-III по ГОСТ 5781-82

Марка сетки	Поз.	Наименование	Кол.	Масса, ед., кг	Масса, кг
2.4С 10АI/6АI 285×135 75/25	1	ф10АI, ℓ=1350	15	0,83	14,4
	2	ф6АI, ℓ=2850	3	0,63	
2.4С 10АI/6АI 285×145 125/25	1	ф10АI, ℓ=1450	15	0,89	15,3
	2	ф6АI, ℓ=2850	3	0,63	

Нач. отд.	Бродский		3.006.1-5.1-85
Н. контр.	Атранович		
Гл. спец.	Коротецкий		
Зав. гр.	Атранович		Сетка 2.4С 10АI/6АI 285×135 75/25; 2.4С 10АI/6АI 285×145 125/25
Вед. инж.	Чепелева		Стадия: Р; Лист; Листов: 1
Провер.	Чепелева		Харьковский Промстройниипроект
Разраб.	Копина		

Формат А4

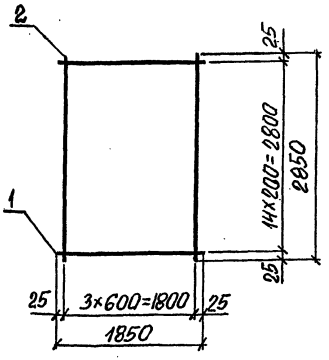

Арматура класса А-I и А-III по ГОСТ 5781-82

Марка сетки	Поз.	Наименование	Кол.	Масса, ед., кг	Масса, кг
2.4С 10АI/6АI 285×185	1	ф10АI, ℓ=1850	15	1,14	19,6
	2	ф6АI, ℓ=2850	4	0,63	
2.1С 12АI/6АI 285×185	1	ф12АI, ℓ=1850	15	1,64	27,1
	2	ф6АI, ℓ=2850	4	0,63	

Взам. инв. | Подпись и дата | Инв. № подл.

Нач. отд.	Бродский		3.006.1-5.1-86
Н. контр.	Атранович		
Гл. спец.	Коротецкий		
Зав. гр.	Атранович		Сетка 2.4С 10АI/6АI 285×185; 2.1С 12АI/6АI 285×185
Вед. инж.	Чепелева		Стадия: Р; Лист; Листов: 1
Провер.	Чепелева		Харьковский Промстройниипроект
Разраб.	Копина		

Формат А4

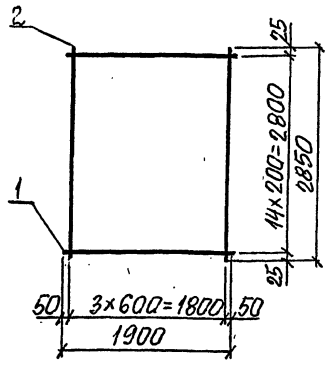

Арматура класса А-I и А-III по ГОСТ 5781-82

Марка сетки	Поз.	Наименование	Кол.	Масса ед., кг	Масса, кг
2.4С 10АI/6АI 285×190 50/25	1	ф10АI, ℓ=1900	15	1,17	20,1
	2	ф6АI, ℓ=2850	4	0,63	
2.1С 12АI/6АI 285×190 50/25	1	ф12АI, ℓ=1900	15	1,69	27,9
	2	ф6АI, ℓ=2850	4	0,63	

Нач. отд.	Бродский		
Н. контр.	Атранович		
Гл. спец.	Коротецкий		
Зав. гр.	Атранович		
Вед. инж.	Челелева		
Провер.	Челелева		
Разраб.	Копина		

3.006.1-5.1-87

Сетка 2.4С 10АI/6АI 285×190 50/25; 2.1С 12АI/6АI 285×190 50/25

Стадия	Лист	Листов
Р		1

Харьковский Промстройниипроект

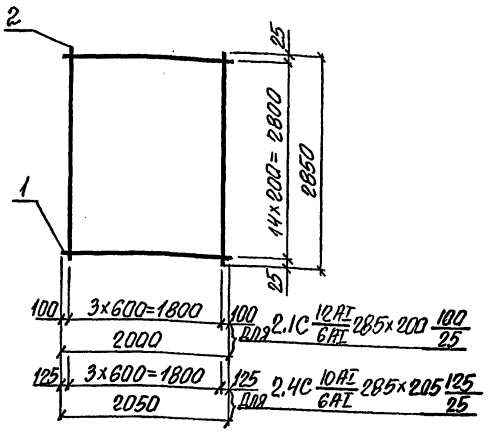

Арматура класса А-I и А-III по ГОСТ 5781-82

Марка сетки	Поз.	Наименование	Кол.	Масса ед., кг	Масса, кг
2.1С 12АI/6АI 285×200 100/25	1	ф12АI, ℓ=2000	15	1,78	29,2
	2	ф6АI, ℓ=2850	4	0,63	
2.4С 10АI/6АI 285×205 125/25	1	ф10АI, ℓ=2050	15	1,26	21,4
	2	ф6АI, ℓ=2850	4	0,63	

Нач. отд.	Бродский		
Н. контр.	Атранович		
Гл. спец.	Коротецкий		
Зав. гр.	Атранович		
Вед. инж.	Челелева		
Провер.	Челелева		
Разраб.	Копина		

3.006.1-5.1-88

Сетка 2.1С 12АI/6АI 285×200 100/25; 2.4С 10АI/6АI 285×205 125/25

Стадия	Лист	Листов
Р		1

Харьковский Промстройниипроект

Инв. № подл. | Подпись и дата

Формат А4

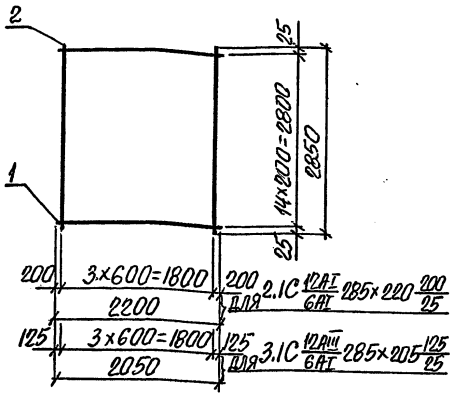

Арматура класса А-I и А-III по ГОСТ 5781-82

Марка сетки	Поз.	Наименование	Кол.	Масса, ед., кг	Масса, кг
2.1С 12АI 285×220 200/25	1	ф12АI, ℓ=2200	15	1,95	31,8
	2	ф6АI, ℓ=2850	4	0,63	
3.1С 12АIII 285×205 125/25	1	ф12АIII, ℓ=2050	15	1,82	29,8
	2	ф6АI, ℓ=2850	4	0,63	

Нач. отд.	Бродский	
Н. контр.	Агранович	
Гл. спец.	Коротецкий	
Зав. гр.	Агранович	
Вед. инж.	Чепелева	
Провер.	Чепелева	
Разраб.	Копина	

3.006.1-5.1-89

Сетка 2.1С 12АI 285×220 200/25; 3.1С 12АIII 285×205 125/25

Стадия	Лист	Листов
Р		1

Харьковский Промстройниипроект

Формат А4

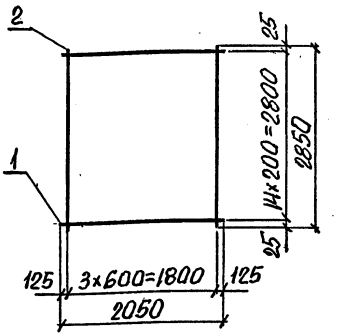

Арматура класса А-I и А-III по ГОСТ 5781-82

Марка сетки	Поз.	Наименование	Кол.	Масса, ед., кг	Масса, кг
3.1С 14АIII 285×205 125/25	1	ф14АIII, ℓ=2050	15	2,48	39,7
	2	ф6АI, ℓ=2850	4	0,63	
3.1С 16АIII 285×205 125/25	1	ф16АIII, ℓ=2050	15	3,23	51,0
	2	ф6АI, ℓ=2850	4	0,63	

Инв. № подл. | Подпись и дата | Взам. инв. №

Нач. отд.	Бродский	
Н. контр.	Агранович	
Гл. спец.	Коротецкий	
Зав. гр.	Агранович	
Вед. инж.	Чепелева	
Провер.	Чепелева	
Разраб.	Копина	

3.006.1-5.1-90

Сетка 3.1С 14АIII 285×205 125/25; 3.1С 16АIII 285×205 125/25

Стадия	Лист	Листов
Р		1

Харьковский Промстройниипроект

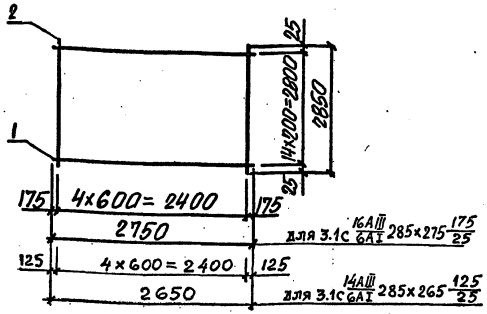

Арматура класса А-I и А-III по ГОСТ 5781-82

Марка сетки	Поз.	Наименование	Кол.	Масса, ед., кг	Масса, кг
3.1С 14АIII/6АI 285×265 125/25	1	ф14АIII, ℓ=2650	15	3,20	51,2
	2	ф6АI, ℓ=2850	5	0,63	
3.1С 16АIII/6АI 285×275 175/25	1	ф16АIII, ℓ=2750	15	4,34	68,3
	2	ф6АI, ℓ=2850	5	0,63	

Нач. отд.	Бродский		3.006.1-5.1-91
Н. контр.	Атрановичч		
Гл. спец.	Коротецкий		
Зав. гр.	Атрановичч		
Вед. инж.	Чепелева		
Провер.	Чепелева		
Разраб.	Копина		

Сетка 3.1С 14АIII/6АI 285×265 125/25; 3.1С 16АIII/6АI 285×275 175/25

Стадия	Лист	Листов
Р		1

Харьковский Промстройниипроект

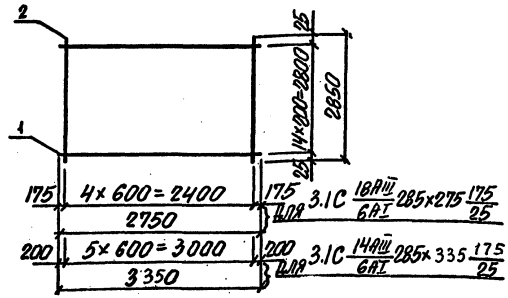

Арматура класса А-I и А-III по ГОСТ 5781-82

Марка сетки	Поз.	Наименование	Кол.	Масса, ед., кг	Масса, кг
3.1С 18АIII/6АI 285×275 175/25	1	ф18АIII, ℓ=2750	15	5,50	85,7
	2	ф6АI, ℓ=2850	5	0,63	
3.1С 14АIII/6АI 285×335 175/25	1	ф14АIII, ℓ=3350	15	4,05	64,5
	2	ф6АI, ℓ=2850	6	0,63	

Нач. отд.	Бродский		3.006.1-5.1-92
Н. контр.	Атрановичч		
Гл. спец.	Коротецкий		
Зав. гр.	Атрановичч		
Вед. инж.	Чепелева		
Провер.	Чепелева		
Разраб.	Копина		

Сетка 3.1С 18АIII/6АI 285×275 175/25; 3.1С 14АIII/6АI 285×335 175/25

Стадия	Лист	Листов
Р		1

Харьковский Промстройниипроект

Формат А4

Инв. № подл. | Подпись и дата | Взам. инв. №

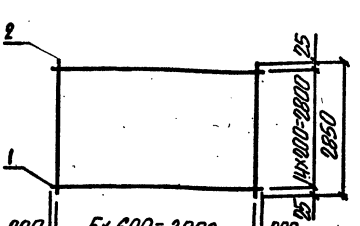

Арматура класса А-I и А-III по ГОСТ 5781-82

Марка сетки	Поз.	Наименование	Кол.	Масса, ед., кг	Масса, кг
3.1С 16АIII/6АI 285×340 200/25	1	ф16АIII, ℓ=3400	15	5,37	84,3
	2	ф6АI, ℓ=2850	6	0,63	
3.1С 18АIII/6АI 285×340 200/25	1	ф18АIII, ℓ=3400	15	6,80	105,8
	2	ф6АI, ℓ=2850	6	0,63	

Нач. отд.	Бродский		3.006.1-5.1-93
Н. контр.	Атрановыч		
Гл. спец.	Коротецкий		
Зав. гр.	Атрановыч		
Вед. инж.	Чепелева		Сетка 3.1С 16АIII/6АI 285×340 200/25; 3.1С 18АIII/6АI 285×340 200/25
Провер.	Чепелева		Стадия: Р; Лист; Листов: 1
Разраб.	Копина		Харьковский Промстройниипроект

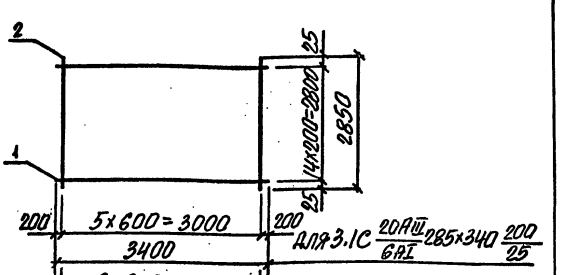

Арматура класса А-I и А-III по ГОСТ 5781-82

Марка сетки	Поз.	Наименование	Кол.	Масса, ед., кг	Масса, кг
3.1С 20АIII/6АI 285×340 200/25	1	ф20АIII, ℓ=3400	15	8,40	129,8
	2	ф6АI, ℓ=2850	6	0,63	
3.1С 16АIII/6АI 285×390 150/25	1	ф16АIII, ℓ=3900	15	6,15	96,7
	2	ф6АI, ℓ=2850	7	0,63	

Нач. отд.	Бродский		3.006.1-5.1-94
Н. контр.	Атрановыч		
Гл. спец.	Коротецкий		
Зав. гр.	Атрановыч		
Вед. инж.	Чепелева		Сетка 3.1С 20АIII/6АI 285×340 200/25; 3.1С 16АIII/6АI 285×390 150/25
Провер.	Чепелева		Стадия: Р; Лист; Листов: 1
Разраб.	Копина		Харьковский Промстройниипроект

Инв. № подл. | Подпись и дата | Взам. инв. №

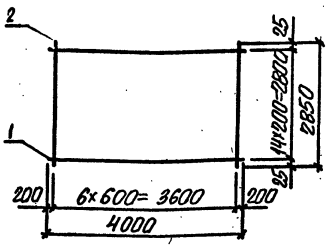

Арматура класса А-I и А-III по ГОСТ 5781-82

Марка сетки	Поз.	Наименование	Кол.	Масса ед., кг	Масса, кг
3.1С 18АIII/6АI 285×400 200/25	1	ф18АIII, ℓ=4000	15	8,00	124,4
	2	ф6АI, ℓ=2850	7	0,63	
3.1С 20АIII/6АI 285×400 200/25	1	ф20АIII, ℓ=4000	15	9,88	152,6
	2	ф6АI, ℓ=2850	7	0,63	

Нач. отд.	Бродский		
Н. контр.	Атрановичч		
Гл. спец.	Коротецкий		
Зав. гр.	Атрановичч		
Вед. инж.	Чепелева		
Провер.	Чепелева		
Разраб.	Копина		

3.006.1-5.1-95

Сетка 3.1С 18АIII/6АI 285×400 200/25; 3.1С 20АIII/6АI 285×400 200/25

Стадия	Лист	Листов
Р		1

Харьковский Промстройниипроект

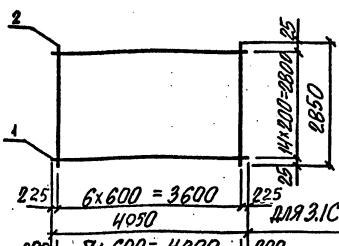

225 6×600=3600 225 4050 для 3.1С 22АIII/6АI 285×405 225/25

200 7×600=4200 200 4600 для 3.1С 16АIII/6АI 285×460 200/25

Арматура класса А-I и А-III по ГОСТ 5781-82

Марка сетки	Поз.	Наименование	Кол.	Масса ед., кг	Масса, кг
3.1С 22АIII/6АI 285×405 225/25	1	ф22АIII, ℓ=4050	15	12,07	185,4
	2	ф6АI, ℓ=2850	7	0,63	
3.1С 16АIII/6АI 285×460 200/25	1	ф16АIII, ℓ=4600	15	7,27	114,5
	2	ф6АI, ℓ=2850	8	0,63	

Нач. отд.	Бродский		
Н. контр.	Атрановичч		
Гл. спец.	Коротецкий		
Зав. гр.	Атрановичч		
Вед. инж.	Чепелева		
Провер.	Чепелева		
Разраб.	Копина		

3.006.1-5.1-96

Сетка 3.1С 22АIII/6АI 285×405 225/25; 3.1С 16АIII/6АI 285×460 200/25

Стадия	Лист	Листов
Р		1

Харьковский Промстройниипроект

Инв. № подл. | Подпись и дата | Взам. инв. №

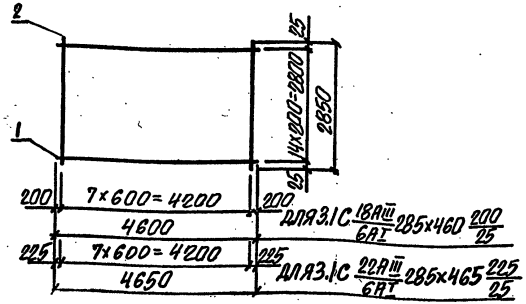

Арматура класса А-I и А-III по ГОСТ 5781-82.

Марка сетки	Поз.	Наименование	Кол.	Масса, ед., кг	Масса, кг
3.1С 18АIII/6АI 285×460 200/25	1	ф18АIII, ℓ=4600	15	9,20	143,0
	2	ф6АI, ℓ=2850	8	0,63	
3.1С 22АIII/6АI 285×465 225/25	1	ф22АIII, ℓ=4650	15	13,86	212,9
	2	ф6АI, ℓ=2850	8	0,63	

Нач. отд.	Бродский		3.006.1-5.1-97
Н. контр.	Атрановичч		
Гл. спец.	Коротецкий		
Зав. гр.	Атрановичч		Сетка 3.1С 18АIII/6АI 285×460 200/25; 3.1С 22АIII/6АI 285×465 225/25
Вед. инж.	Чепелева		Стадия: Р; Лист; Листов: 1
Провер.	Чепелева		Харьковский Промстройниипроект
Разраб.	Копина		

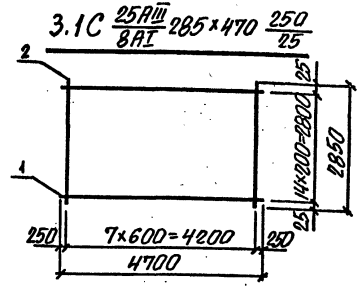

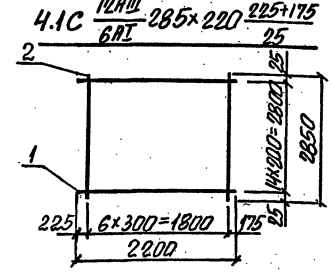

Марка сетки	Поз.	Наименование	Кол.	Масса, ед., кг	Масса, кг
3.1С 25АIII/8АI 285×470 250/25	1	ф25АIII, ℓ=4700	15	18,10	280,5
	2	ф8АI, ℓ=2850	8	1,13	
4.1С 12АIII/6АI 285×220 225+175/25	1	ф12АIII, ℓ=2200	15	1,95	33,7
	2	ф6АI, ℓ=2850	7	0,63	

Арматура класса А-I и А-III по ГОСТ 5781-82.

Нач. отд.	Бродский		3.006.1-5.1-98
Н. контр.	Атрановичч		
Гл. спец.	Коротецкий		
Зав. тр.	Атрановичч		Сетка 3.1С 25АIII/8АI 285×470 250/25; 4.1С 12АIII/6АI 285×220 225+175/25
Вед. инж.	Чепелева		Стадия: Р; Лист; Листов: 1
Провер.	Чепелева		Харьковский Промстройниипроект
Разраб.	Копина		

Инв. № подл. | Подпись и дата | Взам. инв. №

Формат А4

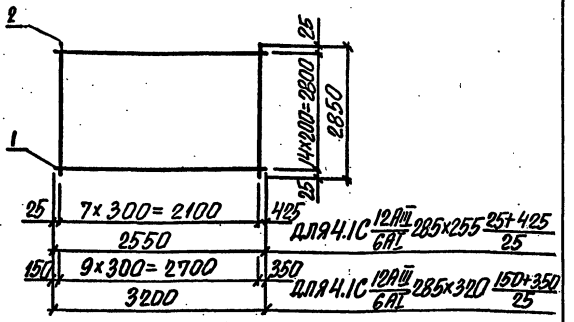

Арматура класса А-I и А-III по ГОСТ 5781-82

Марка сетки	Поз.	Наименование	Кол.	Масса, ед., кг	Масса, кг
4.1С 12АIII/6АI 285×255 25+425/25	1	ф12АIII, ℓ=2550	15	2,26	38,9
	2	ф6АI, ℓ=2850	8	0,63	
4.1С 12АIII/6АI 285×320 150+350/25	1	ф12АIII, ℓ=3200	15	2,84	48,9
	2	ф6АI, ℓ=2850	10	0,63	

Нач. отд.	Бродский		3.006.1-5.1-99
Н. контр.	Атрановичч		
Гл. спец.	Коротецкий		
Зав. гр.	Атрановичч		
Вед. инж.	Чепелева		Сетка 4.1С 12АIII/6АI 285×255 25+425/25, 4.1С 12АIII/6АI 285×320 150+350/25
Провер.	Чепелева		Стадия: Р; Лист; Листов: 1
Разраб.	Копина		Харьковский Промстройниипроект

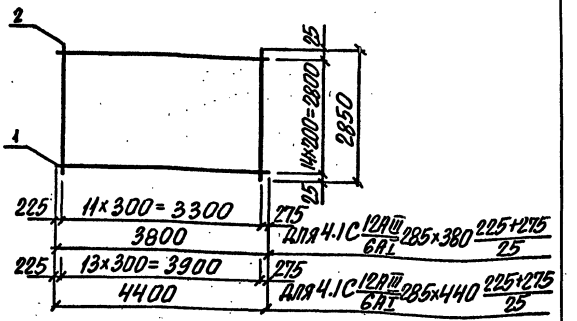

Арматура класса А-I и А-III по ГОСТ 5781-82

Марка сетки	Поз.	Наименование	Кол.	Масса, ед., кг	Масса, кг
4.1С 12АIII/6АI 285×380 225+275/25	1	ф12АIII, ℓ=3800	15	3,37	58,1
	2	ф6АI, ℓ=2850	12	0,63	
4.1С 12АIII/6АI 285×440 225+275/25	1	ф12АIII, ℓ=4400	15	3,91	67,5
	2	ф6АI, ℓ=2850	14	0,63	

Нач. отд.	Бродский		3.006.1-5.1-100
Н. контр.	Атрановичч		
Гл. спец.	Коротецкий		
Зав. гр.	Атрановичч		
Вед. инж.	Чепелева		Сетка 4.1С 12АIII/6АI 285×380 225+275/25, 4.1С 12АIII/6АI 285×440 225+275/25
Провер.	Чепелева		Стадия: Р; Лист; Листов: 1
Разраб.	Копина		Харьковский Промстройниипроект

Инв. № подл. | Подпись и дата | Взам. инв. №

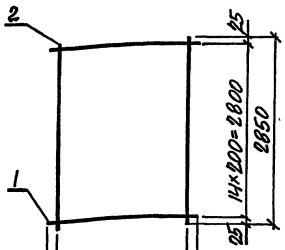

175 | 6×300=1800 | 225 | 2200 | для 4.1С 12АIII/6АI-285×220 (175+225)/25

150 | 6×300=1800 | 250 | 2200 | для 4.1С 12АIII/6АI-285×220 (150+250)/25

Марка сетки	Поз	Наименование	Кол.	Масса ед., кг	Масса, кг
4.1С 12АIII/6АI-285×220 (175+225)/25	1	ф12АIII, ℓ=2200	15	1,95	33,7
	2	ф6АI, ℓ=2850	7	0,63	
4.1С 12АIII/6АI-285×220 (150+250)/25	1	ф12АIII, ℓ=2200	15	1,95	33,7
	2	ф6АI, ℓ=2850	7	0,63	

Арматура класса А-I и А-III по ГОСТ 5781-82

Нач. отд.	Бродский	
Н. контр.	Аранович	
Гл. спец.	Коротецкий	
Зав. гр.	Аранович	
Вед. инж.	Чепелева	
Провер.	Чепелева	
Разраб.	Копина	

3.006.1-5.1-101

Сетка 4.1С 12АIII/6АI-285×220 (175+225)/25; 4.1С 12АIII/6АI-285×220 (150+250)/25

Стадия	Лист	Листов
Р		1

ХАРЬКОВСКИЙ ПРОМСТРОЙНИИПРОЕКТ

Формат А4

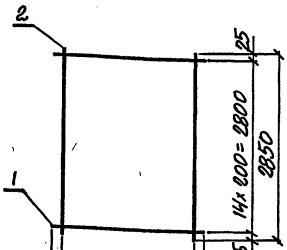

50 | 7×300=2100 | 400 | 2550 | для 4.1С 12АIII/6АI-285×255 (50+400)/25

25 | 7×300=2100 | 425 | 2550 | для 4.1С 12АIII/6АI-285×255 (25+425)/25

Марка сетки	Поз	Наименование	Кол.	Масса ед., кг	Масса, кг
4.1С 12АIII/6АI-285×255 (50+400)/25	1	ф12АIII, ℓ=2550	15	2,26	38,9
	2	ф6АI, ℓ=2850	8	0,63	
4.1С 12АIII/6АI-285×255 (25+425)/25	1	ф12АIII, ℓ=2550	15	2,26	38,9
	2	ф6АI, ℓ=2850	8	0,63	

Арматура класса А-I и А-III по ГОСТ 5781-82

Нач. отд.	Бродский	
Н. контр.	Аранович	
Гл. спец.	Коротецкий	
Зав. гр.	Аранович	
Вед. инж.	Чепелева	
Провер.	Чепелева	
Разраб.	Копина	

3.006.1-5.1-102

Сетка 4.1С 12АIII/6АI-285×255 (50+400)/25; 4.1С 12АIII/6АI-285×255 (25+425)/25

Стадия	Лист	Листов
Р		1

ХАРЬКОВСКИЙ ПРОМСТРОЙНИИПРОЕКТ

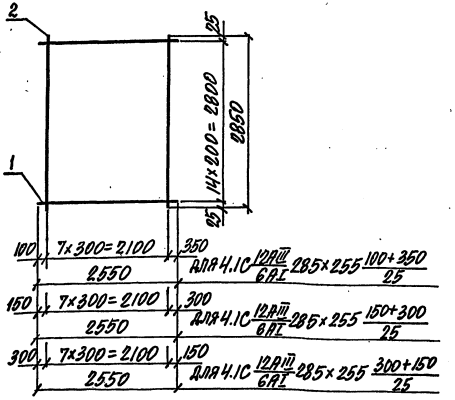

Марка сетки	Поз.	Наименование	Кол.	Масса ед., кг	Масса, кг
4.1С 12АIII/6АI 285×255 (100+350)/25	1	ф12АIII, ℓ=2550	15	2,26	38,9
	2	ф6АI, ℓ=2850	8	0,63	
4.1С 12АIII/6АI 285×255 (150+300)/25	1	ф12АIII, ℓ=2550	15	2,26	38,9
	2	ф6АI, ℓ=2850	8	0,63	
4.1С 12АIII/6АI 285×255 (300+150)/25	1	ф12АIII, ℓ=2550	15	2,26	38,9
	2	ф6АI, ℓ=2850	8	0,63	

Арматура класса А-I и А-III по ГОСТ 5781-82

Нач. отд.	Бродский	
Н. контр.	Агранович	
Гл. спец.	Коротецкий	
Зав. гр.	Агранович	
Вед. инж.	Чепелева	
Провер.	Чепелева	
Разраб.	Копина	

3.006.1-5.1-103

СЕТКА

4.1С 12АIII/6АI 285×255 (100+350)/25
4.1С 12АIII/6АI 285×255 (150+300)/25
4.1С 12АIII/6АI 285×255 (300+150)/25

Стадия	Лист	Листов
Р		1

ХАРЬКОВСКИЙ ПРОМСТРОЙНИИПРОЕКТ

Формат А4

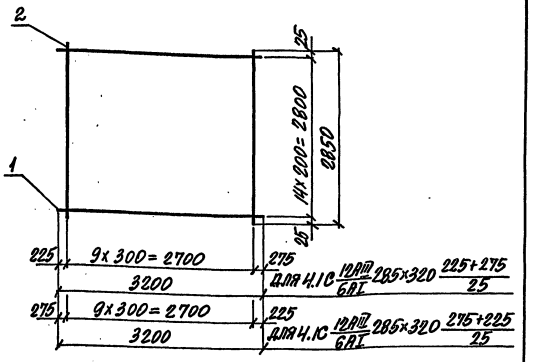

Марка сетки	Поз	Наименование	Кол.	Масса ед., кг	Масса, кг
4.1С 12АIII/6АI 285×320 (225+275)/25	1	ф12АIII, ℓ=3200	15	2,84	48,9
	2	ф6АI, ℓ=2850	10	0,63	
4.1С 12АIII/6АI 285×320 (275+225)/25	1	ф12АIII, ℓ=3200	15	2,84	48,9
	2	ф6АI, ℓ=2850	10	0,63	

Арматура класса А-I и А-III по ГОСТ 5781-82

Нач. отд.	Бродский	
Н. контр.	Агранович	
Гл. спец.	Коротецкий	
Зав. гр.	Агранович	
Вед. инж.	Чепелева	
Провер.	Чепелева	
Разраб.	Копина	

3.006.1-5.1-104

СЕТКА

4.1С 12АIII/6АI 285×320 (225+275)/25
4.1С 12АIII/6АI 285×320 (275+225)/25

Стадия	Лист	Листов
Р		1

ХАРЬКОВСКИЙ ПРОМСТРОЙНИИПРОЕКТ

24249-02 60

Формат А4

Инв. № подл. | Подпись и дата | Взам. инв. №

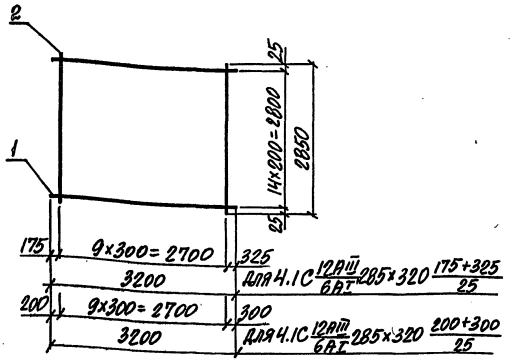

Марка сетки	Поз.	Наименование	Кол.	Масса ед., кг	Масса, кг
4.1С 12АIII/6АI 285×320 175+325/25	1	ф12АIII, ℓ=3200	15	2,84	48,9
	2	ф6АI, ℓ=2850	10	0,63	
4.1С 12АIII/6АI 285×320 200+300/25	1	ф12АIII, ℓ=3200	15	2,84	48,9
	2	ф6АI, ℓ=2850	10	0,63	

Арматура класса А-I и А-III по ГОСТ 5781-82

Нач. отд.	Бродский		3.006.1-5.1-105
Н. контр.	Агранович		
Гл. спец.	Коротецкий		
Зав. гр.	Агранович		
Вед. инж.	Челелева		Сетка 4.1С 12АIII/6АI 285×320 175+325/25; 4.1С 12АIII/6АI 285×320 200+300/25
Провер.	Челелева		Стадия: Р; Лист; Листов: 1
Разраб.	Колина		Харьковский Промстройниипроект

Инв. № подл. | Подпись и дата | Взам. инв. №

Формат А4

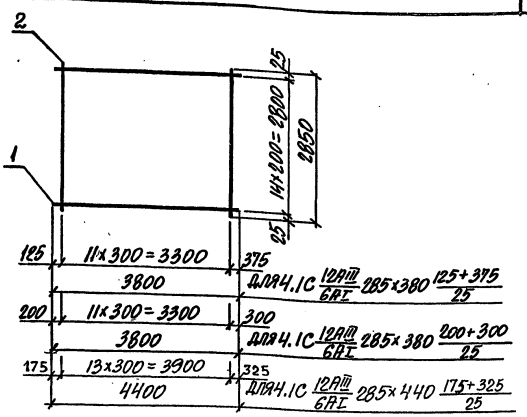

Марка сетки	Поз.	Наименование	Кол.	Масса ед., кг	Масса, кг
4.1С 12АIII/6АI 285×380 125+375/25	1	ф12АIII, ℓ=3800	15	3,37	58,1
	2	ф6АI, ℓ=2850	12	0,63	
4.1С 12АIII/6АI 285×380 200+300/25	1	ф12АIII, ℓ=3800	15	3,37	58,1
	2	ф6АI, ℓ=2850	12	0,63	
4.1С 12АIII/6АI 285×440 175+325/25	1	ф12АIII, ℓ=4400	15	3,91	67,5
	2	ф6АI, ℓ=2850	14	0,63	

Арматура класса А-I и А-III по ГОСТ 5781-82

Нач. отд.	Бродский		3.006.1-5.1-106
Н. контр.	Агранович		
Гл. спец.	Коротецкий		
Зав. гр.	Агранович		
Вед. инж.	Челелева		Сетка 4.1С 12АIII/6АI 285×380 125+375/25; 4.1С 12АIII/6АI 285×380 200+300/25; 4.1С 12АIII/6АI 285×440 175+325/25
Провер.	Челелева		Стадия: Р; Лист; Листов: 1
Разраб.	Колина		Харьковский Промстройниипроект

Инв. № подл. | Подпись и дата | Взам. инв. №

Формат А4

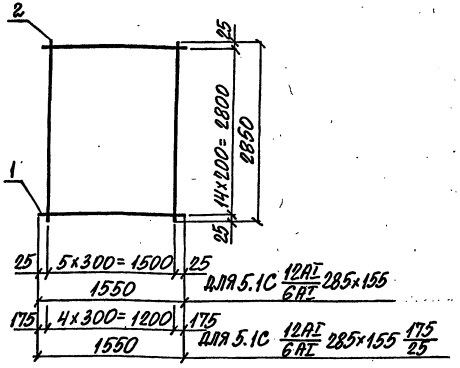

Марка сетки	Поз.	Наименование	Кол.	Масса ед., кг	Масса, кг
5.1С 12АI/6АI 285×155	1	ф12АI, ℓ=1550	15	1,38	24,5
	2	ф6АI, ℓ=2850	6	0,63	
5.1С 12АI/6АI 285×155 175/25	1	ф12АI, ℓ=1550	15	1,38	23,9
	2	ф6АI, ℓ=2850	5	0,63	

Арматура класса А-I и А-III по ГОСТ 5781-82

Нач. отд.	Бродский		3.006.1-5.1-107
Н. контр.	Арранович		
Гл. спец.	Коротецкий		
Зав. гр.	Арранович		
Вед. инж.	Челелева		Сетка 5.1С 12АI/6АI 285×155; 5.1С 12АI/6АI 285×155 175/25
Провер.	Челелева		Стадия Р; Лист; Листов 1
Разраб.	Копина		Харьковский промстройниипроект

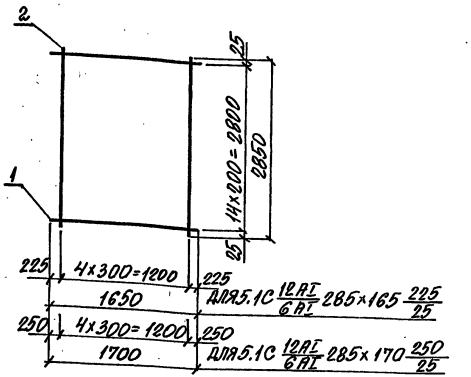

Марка сетки	Поз.	Наименование	Кол.	Масса ед., кг	Масса, кг
5.1С 12АI/6АI 285×165 225/25	1	ф12АI, ℓ=1650	15	1,47	25,2
	2	ф6АI, ℓ=2850	5	0,63	
5.1С 12АI/6АI 285×170 250/25	1	ф12АI, ℓ=1700	15	1,51	25,8
	2	ф6АI, ℓ=2850	5	0,63	

Арматура класса А-I и А-III по ГОСТ 5781-82

Нач. отд.	Бродский		3.006.1-5.1-108
Н. контр.	Арранович		
Гл. спец.	Коротецкий		
Зав. гр.	Арранович		
Вед. инж.	Челелева		Сетка 5.1С 12АI/6АI 285×165 225/25; 5.1С 12АI/6АI 285×170 250/25
Провер.	Челелева		Стадия Р; Лист; Листов 1
Разраб.	Копина		Харьковский промстройниипроект

Инв. № подл. | Подпись и дата | Взам. инв. №

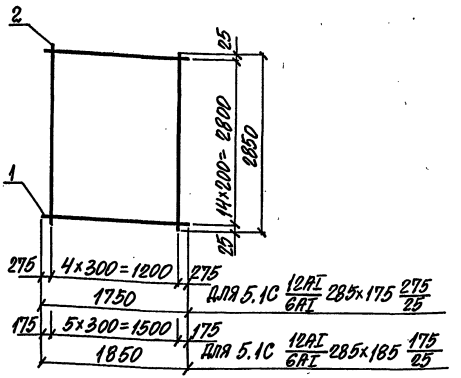

Марка сетки	Поз	Наименование	Кол.	Масса ед., кг	Масса, кг
5.1С 12АI/6АI 285×175 275/25	1	ф12АI, ℓ=1750	15	1,55	26,4
	2	ф6АI, ℓ=2850	5	0,63	
5.1С 12АI/6АI 285×185 175/25	1	ф12АI, ℓ=1850	15	1,64	28,4
	2	ф6АI, ℓ=2850	6	0,63	

Арматура класса А-I и А-III по ГОСТ 5781-82

Нач. отд.	Бродский		3.006.1-5.1-109
Н. контр.	Агранович		
Гл. спец.	Коротецкий		
Зав. гр.	Агранович		
Вед. инж.	Челелева		Сетка 5.1С 12АI/6АI 285×175 275/25; 5.1С 12АI/6АI 285×185 175/25
Провер.	Челелева		Стадия Р; Лист; Листов 1
Разраб.	Копина		Харьковский промстройниипроект

Формат А4

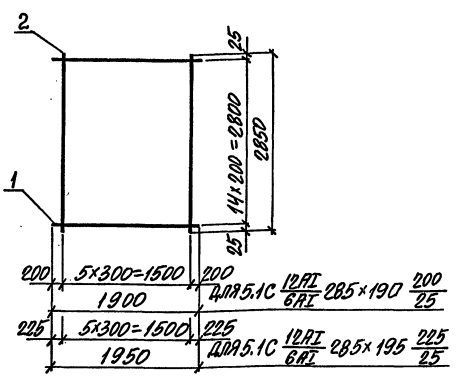

Марка сетки	Поз.	Наименование	Кол.	Масса ед., кг	Масса, кг
5.1С 12АI/6АI 285×190 200/25	1	ф12АI, ℓ=1900	15	1,69	29,1
	2	ф6АI, ℓ=2850	6	0,63	
5.1С 12АI/6АI 285×195 225/25	1	ф12АI, ℓ=1950	15	1,73	29,7
	2	ф6АI, ℓ=2850	6	0,63	

Арматура класса А-I и А-III по ГОСТ 5781-82

Нач. отд.	Бродский		3.006.1-5.1-110
Н. контр.	Агранович		
Гл. спец.	Коротецкий		
Зав. гр.	Агранович		
Вед. инж.	Челелева		Сетка 5.1С 12АI/6АI 285×190 200/25; 5.1С 12АI/6АI 285×195 225/25
Провер.	Челелева		Стадия Р; Лист; Листов 1
Разраб.	Копина		Харьковский промстройниипроект

Инв. № подл. | Подпись и дата | Взам. инв. №

Формат А4

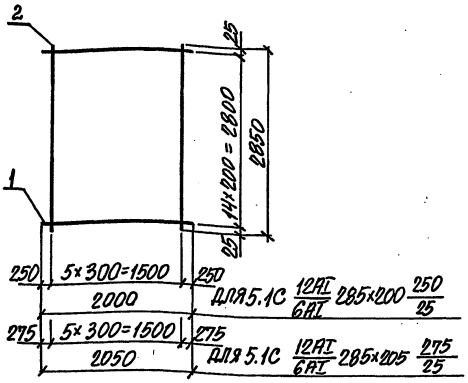

Для 5.1С $\frac{12AI}{6AI}$ 285×200 $\frac{250}{25}$

Для 5.1С $\frac{12AI}{6AI}$ 285×205 $\frac{275}{25}$

Марка сетки	Поз.	Наименование	Кол.	Масса ед., кг	Масса, кг
5.1С $\frac{12AI}{6AI}$ 285×200 $\frac{250}{25}$	1	ф12AI, ℓ=2000	15	1,78	30,5
	2	ф6AI, ℓ=2850	6	0,63	
5.1С $\frac{12AI}{6AI}$ 285×205 $\frac{275}{25}$	1	ф12AI, ℓ=2050	15	1,82	31,1
	2	ф6AI, ℓ=2850	6	0,63	

Арматура класса A-I и A-III по ГОСТ 5781-82

Нач. отд.	Бродский		3.006.1-5.1-111
Н. контр.	Агранович		
Гл. спец.	Коротецкий		
Зав. гр.	Агранович		Сетка 5.1С $\frac{12AI}{6AI}$ 285×200 $\frac{250}{25}$; 5.1С $\frac{12AI}{6AI}$ 285×205 $\frac{275}{25}$
Вед. инж.	Челеева		Стадия: Р; Лист: 1; Листов: 1
Провер.	Челеева		Харьковский промстройниипроект
Разраб.	Копина		

Инв. № подл. | Подпись и дата | Взам. инв. №

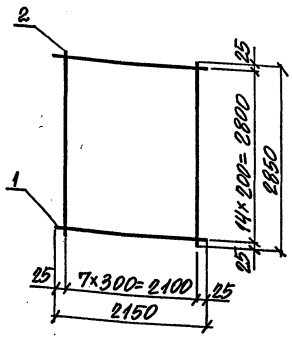

Марка сетки	Поз.	Наименование	Кол.	Масса ед., кг	Масса, кг
5.1С $\frac{12AI}{6AI}$ 285×215	1	ф12AI, ℓ=2150	15	1,91	33,7
	2	ф6AI, ℓ=2850	8	0,63	

Арматура класса A-I и A-III по ГОСТ 5781-82

Нач. отд.	Бродский		3.006.1-5.1-112
Н. контр.	Агранович		
Гл. спец.	Коротецкий		
Зав. гр.	Агранович		Сетка 5.1С $\frac{12AI}{6AI}$ 285×215
Вед. инж.	Челеева		Стадия: Р; Лист: 1; Листов:
Провер.	Челеева		Харьковский промстройниипроект
Разраб.	Копина		

Формат А4

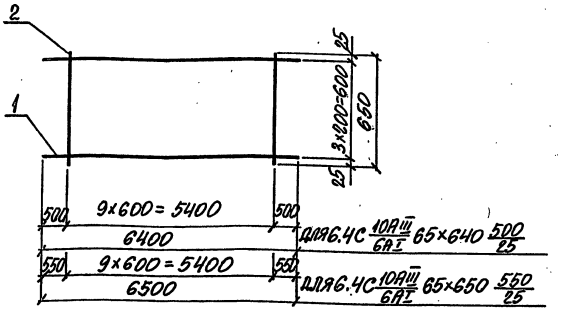

Марка сетки	Поз.	Наименование	Кол.	Масса ед., кг	Масса, кг
6.4С 10АIII/6АI 65×640 500/25	1	ф10АIII, ℓ = 6400	4	3,95	17,2
	2	ф6АI, ℓ = 650	10	0,14	
6.4С 10АIII/6АI 65×650 550/25	1	ф10АIII, ℓ = 6500	4	4,01	17,5
	2	ф6АI, ℓ = 650	10	0,14	

Арматура класса А-I и А-III по ГОСТ 5781-82

Нач. отд.	Бродский		
Н. контр.	Агранович		
Гл. спец.	Коротецкий		
Зав. гр.	Агранович		
Вед. инж.	Чепелева		
Провер.	Чепелева		
Разраб.	Колина		

3.006.1-5.1-113

Сетка 6.4С 10АIII/6АI 65×640 500/25; 6.4С 10АIII/6АI 65×650 550/25

Стадия	Лист	Листов
Р		1

ХАРЬКОВСКИЙ ПРОМСТРОЙНИИПРОЕКТ

Инв. № подл. | Подпись и дата | Взам. инв. №

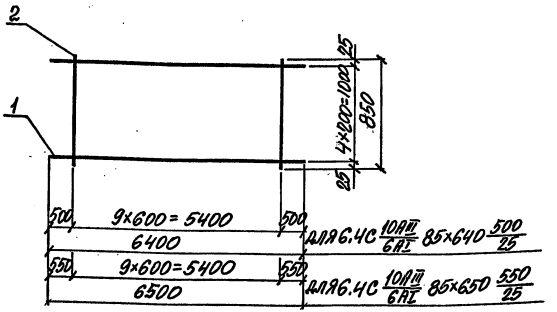

Марка сетки	Поз.	Наименование	Кол.	Масса ед., кг	Масса, кг
6.4С 10АIII/6АI 85×640 500/25	1	ф10АIII, ℓ = 6400	5	3,95	21,7
	2	ф6АI, ℓ = 850	10	0,19	
6.4С 10АIII/6АI 85×650 550/25	1	ф10АIII, ℓ = 6500	5	4,01	22,0
	2	ф6АI, ℓ = 850	10	0,19	

Арматура класса А-I и А-III по ГОСТ 5781-82

Нач. отд.	Бродский		
Н. контр.	Агранович		
Гл. спец.	Коротецкий		
Зав. гр.	Агранович		
Вед. инж.	Чепелева		
Провер.	Чепелева		
Разраб.	Колина		

3.006.1-5.1-114

Сетка 6.4С 10АIII/6АI 85×640 500/25; 6.4С 10АIII/6АI 85×650 550/25

Стадия	Лист	Листов
Р		1

ХАРЬКОВСКИЙ ПРОМСТРОЙНИИПРОЕКТ

Формат А4

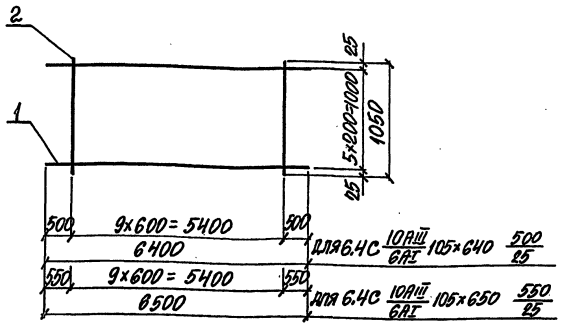

Марка сетки	Поз.	Наименование	Кол.	Масса ед., кг	Масса, кг
6.4С 10АIII/6АI 105×640 500/25	1	ф10АIII, ℓ=6400	6	3,95	26,0
	2	ф6АI, ℓ=1050	10	0,23	
6.4С 10АIII/6АI 105×650 550/25	1	ф10АIII, ℓ=6500	6	4,01	26,4
	2	ф6АI, ℓ=1050	10	0,23	

Арматура класса А-I и А-III по ГОСТ 5781-82.

Нач.отд.	Бродский		3.006.1-5.1-115
Н.контр.	Агранович		
Гл.спец.	Коротецкий		
Зав.гр.	Агранович		Сетка 6.4С 10АIII/6АI 105×640 500/25; 6.4С 10АIII/6АI 105×650 550/25
Вед.инж.	Чепелева		Стадия Р; Лист; Листов 1
Провер.	Чепелева		Харьковский промстройниипроект
Разраб.	Колина		

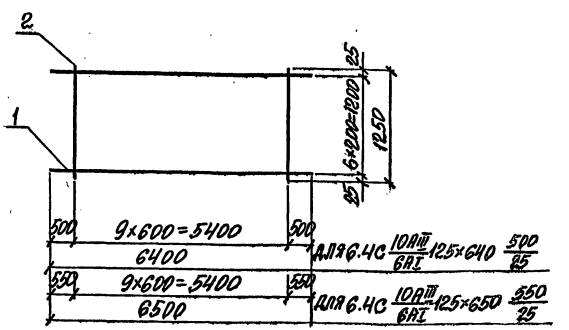

Марка сетки	Поз.	Наименование	Кол.	Масса ед., кг	Масса, кг
6.4С 10АIII/6АI 125×640 500/25	1	ф10АIII, ℓ=6400	7	3,95	30,5
	2	ф6АI, ℓ=1250	10	0,28	
6.4С 10АIII/6АI 125×650 550/25	1	ф10АIII, ℓ=6500	7	4,01	30,9
	2	ф6АI, ℓ=1250	10	0,28	

Арматура класса А-I и А-III по ГОСТ 5781-82.

Нач.отд.	Бродский		3.006.1-5.1-116
Н.контр.	Агранович		
Гл.спец.	Коротецкий		
Зав.гр.	Агранович		Сетка 6.4С 10АIII/6АI 125×640 500/25; 6.4С 10АIII/6АI 125×650 550/25
Вед.инж.	Чепелева		Стадия Р; Лист; Листов 1
Провер.	Чепелева		Харьковский промстройниипроект
Разраб.	Колина		

Инв.№ подл. | Подпись и дата | Взам.инв.№

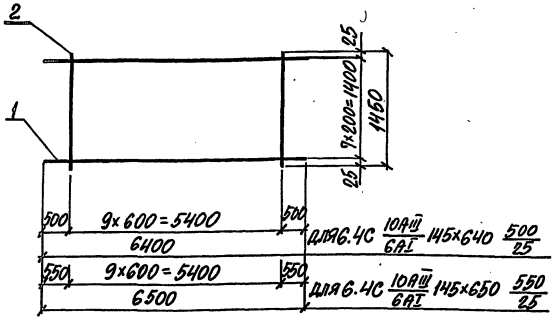

Марка сетки	Поз.	Наименование	Кол.	Масса ед., кг	Масса, кг
7.4С 10АIII/6АI 185×640 500/25	1	ф10АIII, ℓ=6400	10	3,95	42,6
	2	ф6АI, ℓ=1850	10	0,41	
7.4С 10АIII/6АI 185×650 550/25	1	ф10АIII, ℓ=6500	10	4,01	44,2
	2	ф6АI, ℓ=1850	10	0,41	

Арматура класса А-I и А-III по ГОСТ 5781-82.

Нач. отд.	Бродский	
Н. контр.	Агранович	
Гл. спец.	Коритецкий	
Зав. гр.	Агранович	
Вед. инж.	Челелева	
Провер.	Челелева	
Разраб.	Колина	

3.006.1-5.1-118

Сетка 7.4С 10АIII/6АI 185×640 500/25; 7.4С 10АIII/6АI 185×650 550/25

Стадия	Лист	Листов
Р		

Харьковский Промстройниипроект

Инв. № подл. | Подпись и дата | Взам. инв. №

Формат А4

Марка сетки	Поз.	Наименование	Кол.	Масса ед., кг	Масса, кг
6.4С 10АIII/6АI 145×640 500/25	1	ф10АIII, ℓ=6400	8	3,95	34,8
	2	ф6АI, ℓ=1450	10	0,32	
6.4С 10АIII/6АI 145×650 550/25	1	ф10АIII, ℓ=6500	8	4,01	35,3
	2	ф6АI, ℓ=1450	10	0,32	

Арматура класса А-I и А-III по ГОСТ 5781-82

Нач. отд.	Бродский	
Н. контр.	Аграновач	
Гл. спец.	Коритецкий	
Зав. гр.	Аграновач	
Вед. инж.	Челелева	
Провер.	Челелева	
Разраб.	Колина	

3.006.1-5.1-117

Сетка 6.4С 10АIII/6АI 145×640 500/25; 6.4С 10АIII/6АI 145×650 550/25

Стадия	Лист	Листов
Р		

Харьковский Промстройниипроект

Инв. № подл. | Подпись и дата | Взам. инв. №

Формат А4

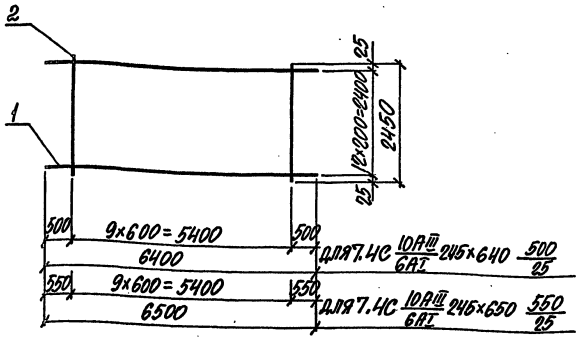

Марка сетки	Поз.	Наименование	Кол.	Масса ед., кг	Масса, кг
7.4С 10АIII/6АI 245×640 500/25	1	ф10АIII, ℓ=6400	13	3,95	56,8
	2	ф6АI, ℓ=2450	10	0,54	
7.4С 10АIII/6АI 245×650 550/25	1	ф10АIII, ℓ=6500	13	4,01	57,5
	2	ф6АI, ℓ=2450	10	0,54	

Арматура класса А-I и А-III по ГОСТ 5781-82

Нач. отд.	Бродский	
Н. контр.	Агранович	
Гл. спец.	Коротецкий	
Зав. гр.	Агранович	
Вед. инж.	Чепелева	
Провер.	Чепелева	
Разраб.	Копина	

3.006.1-5.1-119

Сетка 7.4С 10АIII/6АI 245×640 500/25; 7.4С 10АIII/6АI 245×650 550/25

Стадия	Лист	Листов
Р		1

ХАРЬКОВСКИЙ ПРОМСТРОЙНИИПРОЕКТ

Формат А4

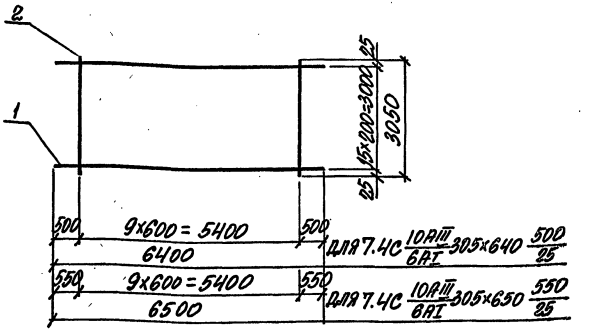

Марка сетки	Поз.	Наименование	Кол.	Масса ед., кг	Масса, кг
7.4С 10АIII/6АI 305×640 500/25	1	ф10АIII, ℓ=6400	16	3,95	70,0
	2	ф6АI, ℓ=3050	10	0,68	
7.4С 10АIII/6АI 305×650 550/25	1	ф10АIII, ℓ=6500	16	4,01	71,0
	2	ф6АI, ℓ=3050	10	0,68	

Арматура класса А-I и А-III по ГОСТ 5781-82

Нач. отд.	Бродский	
Н. контр.	Агранович	
Гл. спец.	Коротецкий	
Зав. гр.	Агранович	
Вед. инж.	Чепелева	
Провер.	Чепелева	
Разраб.	Копина	

3.006.1-5.1-120

Сетка 7.4С 10АIII/6АI 305×640 500/25; 7.4С 10АIII/6АI 305×650 550/25

Стадия	Лист	Листов
Р		1

ХАРЬКОВСКИЙ ПРОМСТРОЙНИИПРОЕКТ

24249-02 68

Формат А4

Инв. № подл. | Подпись и дата | Взам. инв. №

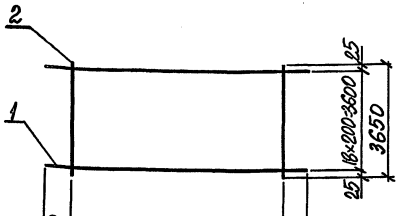

Для 7.4С 10АIII/6АI 365×640 500/25

Для 7.4С 10АIII/6АI 365×650 550/25

Марка сетки	Поз.	Наименование	Кол.	Масса ед., кг	Масса, кг
7.4С 10АIII/6АI 365×640 500/25	1	ф10АIII, ℓ=6400	19	3,95	83,2
	2	ф6АI, ℓ=3650	10	0,81	
7.4С 10АIII/6АI 365×650 550/25	1	ф10АIII, ℓ=6500	19	4,01	84,3
	2	ф6АI, ℓ=3650	10	0,81	

Арматура класса А-I и А-III по ГОСТ 5781-82

Нач.отд.	Бродский		3.006.1-5.1-121
Н.контр.	Агранович		
Гл.спец.	Хоротецкий		
Зав.гр.	Агранович		Сетка
Вед.инж.	Челелева		7.4С 10АIII/6АI 365×640 500/25;
Провер.	Челелева		7.4С 10АIII/6АI 365×650 550/25
Разраб.	Копина		

Стадия	Лист	Листов
Р		1

ХАРЬКОВСКИЙ ПРОМСТРОЙНИИПРОЕКТ

Инв.№ подл. | Подпись и дата | Взам.инв.№

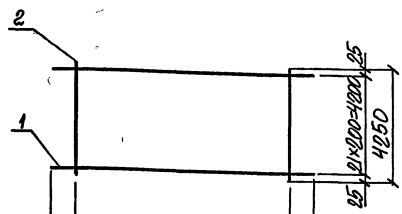

Для 7.4С 10АIII/6АI 425×640 500/25

Для 7.4С 10АIII/6АI 425×650 550/25

Марка сетки	Поз.	Наименование	Кол.	Масса ед., кг	Масса, кг
7.4С 10АIII/6АI 425×640 500/25	1	ф10АIII, ℓ=6400	22	3,95	96,3
	2	ф6АI, ℓ=4250	10	0,94	
7.4С 10АIII/6АI 425×650 550/25	1	ф10АIII, ℓ=6500	22	4,01	97,6
	2	ф6АI, ℓ=4250	10	0,94	

Арматура класса А-I и А-III по ГОСТ 5781-82

Нач.отд.	Бродский		3.006.1-5.1-122
Н.контр.	Агранович		
Гл.спец.	Хоротецкий		
Зав.гр.	Агранович		Сетка
Вед.инж.	Челелева		7.4С 10АIII/6АI 425×640 500/25;
Провер.	Челелева		7.4С 10АIII/6АI 425×650 550/25
Разраб.	Копина		

Стадия	Лист	Листов
Р		1

ХАРЬКОВСКИЙ ПРОМСТРОЙНИИПРОЕКТ

Формат А4

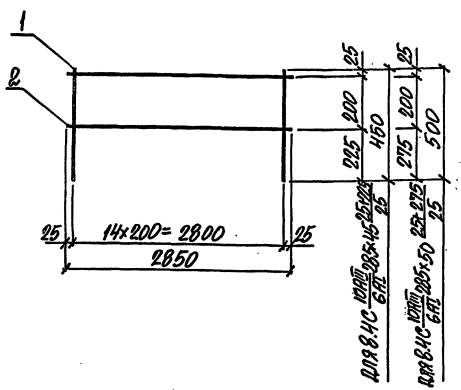

Марка сетки	Поз.	Наименование	Кол.	Масса ед., кг	Масса, кг
8.4С 10АIII/6АI 285×45 25+225/25	1	ф10АIII, ℓ=450	15	0,28	5,5
	2	ф6АI, ℓ=2850	2	0,63	
8.4С 10АIII/6АI 285×50 25+275/25	1	ф10АIII, ℓ=500	15	0,31	5,9
	2	ф6АI, ℓ=2850	2	0,63	

Арматура класса А-I и А-III по ГОСТ 5781-82

Нач. отд.	Бродский		3.006.1-5.1-123
Н. контр.	Аграновнч		
Гл. спец.	Коротецкий		
Зав. гр.	Аграновнч		Сетка 8.4С 10АIII/6АI 285×45 25+225/25; 8.4С 10АIII/6АI 285×50 25+275/25
Вед. инж.	Челелева		Стадия Р; Лист; Листов 1
Провер.	Челелева		Харьковский Промстройниипроект
Разраб.	Копина		

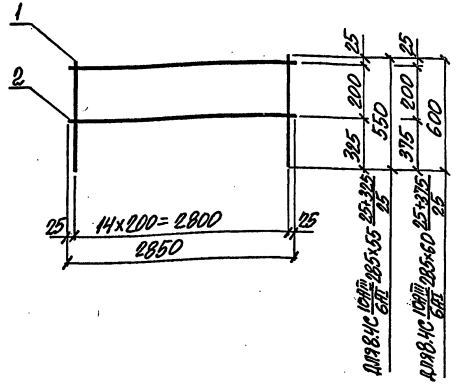

Марка сетки	Поз.	Наименование	Кол.	Масса ед., кг	Масса, кг
8.4С 10АIII/6АI 285×55 25+325/25	1	ф10АIII, ℓ=550	15	0,34	6,4
	2	ф6АI, ℓ=2850	2	0,63	
8.4С 10АIII/6АI 285×60 25+375/25	1	ф10АIII, ℓ=600	15	0,37	6,8
	2	ф6АI, ℓ=2850	2	0,63	

Арматура класса А-I и А-III по ГОСТ 5781-82

Нач. отд.	Бродский		3.006.1-5.1-124
Н. контр.	Аграновнч		
Гл. спец.	Коротецкий		
Зав. гр.	Аграновнч		Сетка 8.4С 10АIII/6АI 285×55 25+325/25; 8.4С 10АIII/6АI 285×60 25+375/25
Вед. инж.	Челелева		Стадия Р; Лист; Листов 1
Провер.	Челелева		Харьковский Промстройниипроект
Разраб.	Копина		

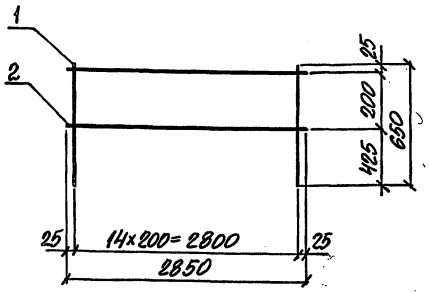

Марка сетки	Поз.	Наименование	Кол.	Масса ед., кг	Масса, кг
8.4С 10АIII/6АI 285×65 25+425/25	1	ф10АIII, ℓ=650	15	0,40	7,3
	2	ф6АI, ℓ=2850	2	0,63	

Арматура класса А-I и А-III по ГОСТ 5781-82

Нач. отд.	Бродский		
Н. контр.	Игранович		
Гл. спец.	Коротецкий		
Зав. гр.	Игранович		
Вед. инж.	Челелева		
Провер.	Челелева		
Разраб.	Копина		

3.006.1-5.1-125

Сетка 8.4С 10АIII/6АI 285×65 25+425/25

Стадия Р | Лист | Листов 1

ХАРЬКОВСКИЙ ПРОМСТРОЙНИИПРОЕКТ

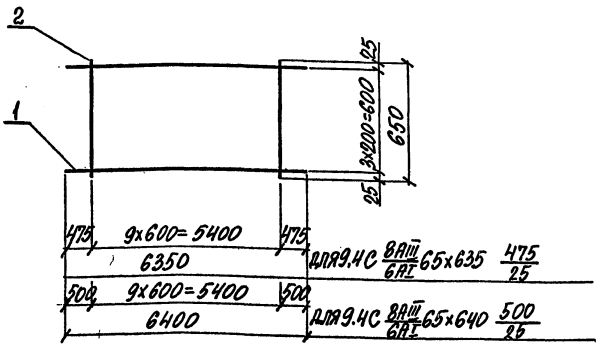

Марка сетки	Поз.	Наименование	Кол.	Масса ед., кг	Масса, кг
9.4С 8АIII/6АI 65×635 475/25	1	ф8АIII, ℓ=6350	4	2,51	11,4
	2	ф6АI, ℓ=650	10	0,14	
9.4С 8АIII/6АI 65×640 500/25	1	ф8АIII, ℓ=6400	4	2,53	11,5
	2	ф6АI, ℓ=650	10	0,14	

Арматура класса А-I и А-III по ГОСТ 5781-82

Нач. отд.	Бродский		
Н. контр.	Игранович		
Гл. спец.	Коротецкий		
Зав. гр.	Игранович		
Вед. инж.	Челелева		
Провер.	Челелева		
Разраб.	Копина		

3.006.1-5.1-126

Сетка 9.4С 8АIII/6АI 65×635 475/25; 9.4С 8АIII/6АI 65×640 500/25

Стадия Р | Лист | Листов 1

ХАРЬКОВСКИЙ ПРОМСТРОЙНИИПРОЕКТ

Инв. № подл. | Подпись и дата | Взам. инв. №

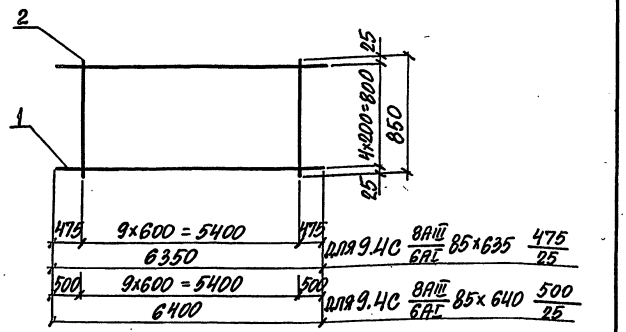

Марка сетки	Поз.	Наименование	Кол.	Масса ед., кг	Масса, кг
9.НС 8АIII/6АI 85×635 475/25	1	ф8АIII, ℓ=6350	5	2,51	14,5
	2	ф6АI, ℓ=850	10	0,19	
9.НС 8АIII/6АI 85×640 500/25	1	ф8АIII, ℓ=6400	5	2,53	14,6
	2	ф6АI, ℓ=850	10	0,19	

Арматура класса А-I и А-III по ГОСТ 5781-82

Нач. отд.	Бродский		
Н. контр.	Агранович		
Гл. спец.	Коротецкий		
Зав. гр.	Агранович		
Вед. инж.	Челелева		
Провер.	Челелева		
Разраб.	Колина		

3.006.1-5.1-127

Сетка 9.НС 8АIII/6АI 85×635 475/25; 9.НС 8АIII/6АI 85×640 500/25

Стадия	Лист	Листов
Р		1

ХАРЬКОВСКИЙ ПРОМСТРОЙНИИПРОЕКТ

Инв. № подл. | Подпись и дата | Взам. инв. №

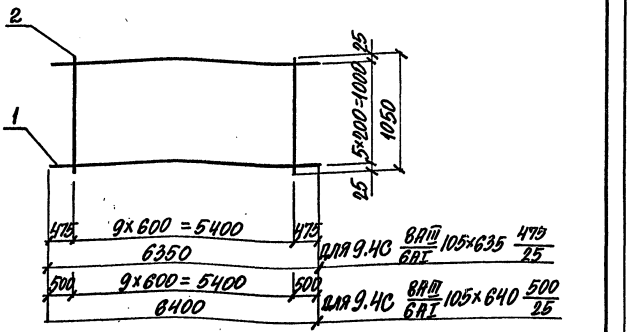

Марка сетки	Поз.	Наименование	Кол.	Масса ед., кг	Масса, кг
9.НС 8АIII/6АI 105×635 475/25	1	ф8АIII, ℓ=6350	6	2,51	17,4
	2	ф6АI, ℓ=1050	10	0,23	
9.НС 8АIII/6АI 105×640 500/25	1	ф8АIII, ℓ=6400	6	2,53	17,5
	2	ф6АI, ℓ=1050	10	0,23	

Арматура класса А-I и А-III по ГОСТ 5781-82

Нач. отд.	Бродский		
Н. контр.	Агранович		
Гл. спец.	Коротецкий		
Зав. гр.	Агранович		
Вед. инж.	Челелева		
Провер.	Челелева		
Разраб.	Колина		

3.006.1-5.1-128

Сетка 9.НС 8АIII/6АI 105×635 475/25; 9.НС 8АIII/6АI 105×640 500/25

Стадия	Лист	Листов
Р		1

ХАРЬКОВСКИЙ ПРОМСТРОЙНИИПРОЕКТ

Инв. № подл. | Подпись и дата | Взам. инв. №

Формат А4

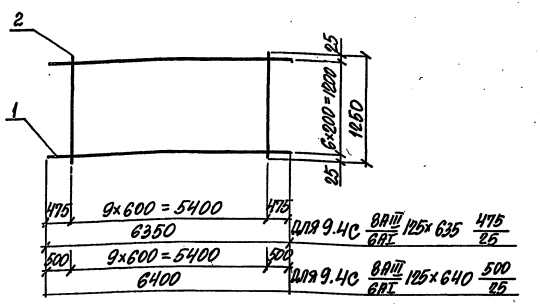

Марка сетки	Поз.	Наименование	Кол.	Масса ед., кг	Масса, кг
9.4С ВАIII/6АI 125×635 475/25	1	ф8АIII, ℓ=6350	7	2,51	20,4
	2	ф6АI, ℓ=1250	10	0,28	
9.4С ВАIII/6АI 125×640 500/25	1	ф8АIII, ℓ=6400	7	2,53	20,5
	2	ф6АI, ℓ=1250	10	0,28	

Арматура класса А-I и А-III по ГОСТ 5781-82.

Нач. отд.	Бродский		
Н. контр.	Агранович		
Гл. спец.	Коротецкий		
Зав. гр.	Агранович		
Вед. инж.	Челеева		
Провер.	Челеева		
Разраб.	Копина		

3.006.1-5.1-129

Сетка 9.4С ВАIII/6АI 125×635 475/25; 9.4С ВАIII/6АI 125×640 500/25

Стадия	Лист	Листов
Р		1

ХАРЬКОВСКИЙ ПРОМСТРОЙНИИПРОЕКТ

Формат А4

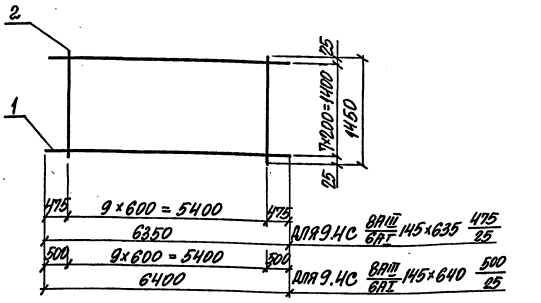

Марка сетки	Поз.	Наименование	Кол.	Масса ед., кг	Масса, кг
9.4С ВАIII/6АI 145×635 475/25	1	ф8АIII, ℓ=6350	8	2,51	23,3
	2	ф6АI, ℓ=1450	10	0,32	
9.4С ВАIII/6АI 145×640 500/25	1	ф8АIII, ℓ=6400	8	2,53	23,4
	2	ф6АI, ℓ=1450	10	0,32	

Арматура класса А-I и А-III по ГОСТ 5781-82.

Инв. № подл. | Подпись и дата | Взам. инв. №

Нач. отд.	Бродский		
Н. контр.	Агранович		
Гл. спец.	Коротецкий		
Зав. гр.	Агранович		
Вед. инж.	Челеева		
Провер.	Челеева		
Разраб.	Копина		

3.006.1-5.1-130

Сетка 9.4С ВАIII/6АI 145×635 475/25; 9.4С ВАIII/6АI 145×640 500/25

Стадия	Лист	Листов
Р		1

ХАРЬКОВСКИЙ ПРОМСТРОЙНИИПРОЕКТ

Формат А4

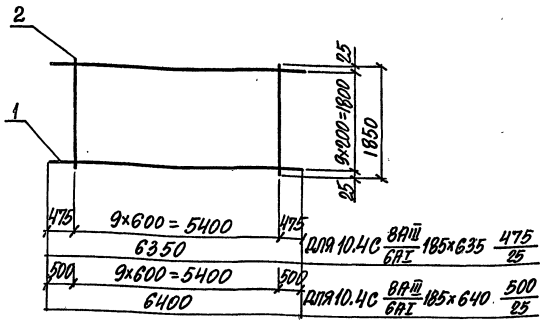

Марка сетки	Поз.	Наименование	Кол.	Масса ед., кг	Масса, кг
10.4С 8АIII/6АI 185×635 475/25	1	ф8АIII, ℓ=6350	10	2,51	29,2
	2	ф6АI, ℓ=1850	10	0,41	
10.4С 8АIII/6АI 185×640 500/25	1	ф8АIII, ℓ=6400	10	2,53	29,4
	2	ф6АI, ℓ=1850	10	0,41	

Арматура класса А-I и А-III по ГОСТ 5781-82

Нач. отд.	Бродский		
Н. контр.	Агранович		
Гл. спец.	Коротецкий		
Зав. гр.	Агранович		
Вед. инж.	Чепелева		
Провер.	Чепелева		
Разраб.	Копиня		

3.006.1-5.1-131

Сетка 10.4С 8АIII/6АI 185×635 475/25; 10.4С 8АIII/6АI 185×640 500/25

Стадия	Лист	Листов
Р		1

Харьковский промстройниипроект

Формат А4

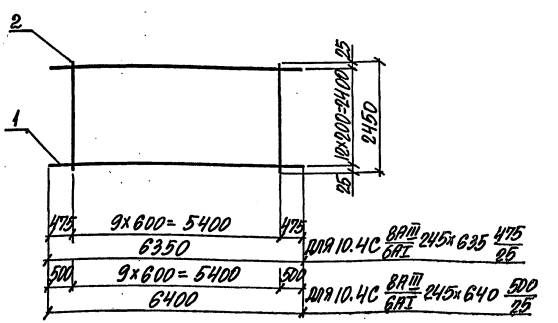

Марка сетки	Поз.	Наименование	Кол.	Масса ед., кг	Масса, кг
10.4С 8АIII/6АI 245×635 475/25	1	ф8АIII, ℓ=6350	13	2,51	38,0
	2	ф6АI, ℓ=2450	10	0,54	
10.4С 8АIII/6АI 245×640 500/25	1	ф8АIII, ℓ=6400	13	2,53	38,3
	2	ф6АI, ℓ=2450	10	0,54	

Арматура класса А-I и А-III по ГОСТ 5781-82

Нач. отд.	Бродский		
Н. контр.	Агранович		
Гл. спец.	Коротецкий		
Зав. гр.	Агранович		
Вед. инж.	Чепелева		
Провер.	Чепелева		
Разраб.	Копиня		

Инв. № подл. | Подпись и дата | Взам. инв. №

3.006.1-5.1-132

Сетка 10.4С 8АIII/6АI 245×635 475/25; 10.4С 8АIII/6АI 245×640 500/25

Стадия	Лист	Листов
Р		1

Харьковский промстройниипроект

Формат А4

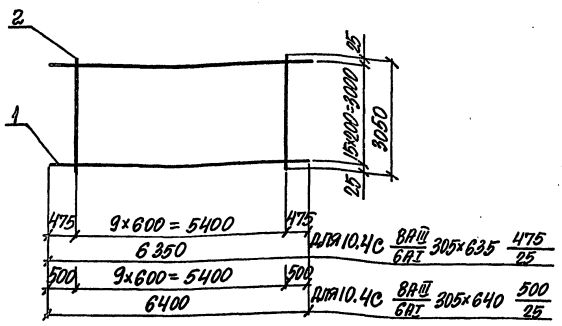

Марка сетки	Поз.	Наименование	Кол.	Масса ед., кг	Масса, кг
10.4С 8АIII/6АI 305×635 475/25	1	ф8АIII, ℓ=6350	16	2,51	47,0
	2	ф6АI, ℓ=3050	10	0,68	
10.4С 8АIII/6АI 305×640 500/25	1	ф8АIII, ℓ=6400	16	2,53	47,3
	2	ф6АI, ℓ=3050	10	0,68	

Арматура класса А-I и А-III по ГОСТ 5781-82.

Нач.отд.	Бродский	
Н.контр.	Игранович	
Гл.спец.	Коротецкий	
Зав.гр.	Игранович	
Вед.инж.	Челелева	
Провер.	Челелева	
Разраб.	Колина	

3.006.1-5.1-133

Сетка 10.4С 8АIII/6АI 305×635 475/25; 10.4С 8АIII/6АI 305×640 500/25

Стадия	Лист	Листов
Р		1

ХАРЬКОВСКИЙ ПРОМСТРОЙНИИПРОЕКТ

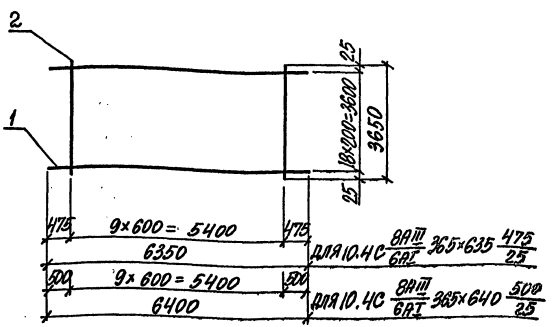

Марка сетки	Поз.	Наименование	Кол.	Масса ед., кг	Масса, кг
10.4С 8АIII/6АI 365×635 475/25	1	ф8АIII, ℓ=6350	19	2,51	55,8
	2	ф6АI, ℓ=3650	10	0,81	
10.4С 8АIII/6АI 365×640 500/25	1	ф8АIII, ℓ=6400	19	2,53	56,2
	2	ф6АI, ℓ=3650	10	0,81	

Арматура класса А-I и А-III по ГОСТ 5781-82.

Нач.отд.	Бродский	
Н.контр.	Игранович	
Гл.спец.	Коротецкий	
Зав.гр.	Игранович	
Вед.инж.	Челелева	
Провер.	Челелева	
Разраб.	Колина	

3.006.1-5.1-134

Сетка 10.4С 8АIII/6АI 365×635 475/25; 10.4С 8АIII/6АI 365×640 500/25

Стадия	Лист	Листов
Р		1

ХАРЬКОВСКИЙ ПРОМСТРОЙНИИПРОЕКТ

Инв.№ подл. | Подпись и дата | Взам.инв.№

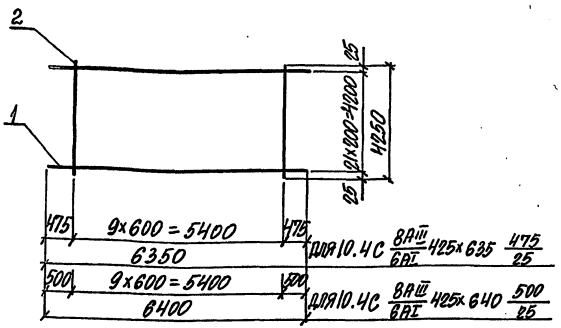

Марка сетки	Поз.	Наименование	Кол.	Масса ед., кг	Масса, кг
10.4С 8АIII/6АI 425×635 475/25	1	ф8АIII, ℓ=6350	22	2,51	64,6
	2	ф6АI, ℓ=4250	10	0,94	
10.4С 8АIII/6АI 425×640 500/25	1	ф8АIII, ℓ=6400	22	2,53	65,1
	2	ф6АI, ℓ=4250	10	0,94	

Арматура класса А-I и А-III по ГОСТ 5781-82

Нач.отд.	Бродский		
Н.контр.	Агранович		
Гл.спец.	Коротецкий		
Зав.гр.	Агранович		
Вед.инж.	Чепелева		
Провер.	Чепелева		
Разраб.	Копина		

3.006.1-5.1-135

Сетка 10.4С 8АIII/6АI 425×635 475/25; 10.4С 8АIII/6АI 425×640 500/25

Стадия	Лист	Листов
Р		1

ХАРЬКОВСКИЙ ПРОМСТРОЙНИИПРОЕКТ

Инв.№ подл. | Подпись и дата | Взам.инв.№

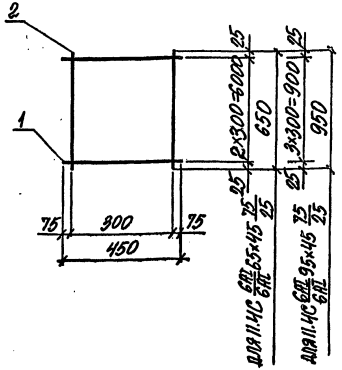

Марка сетки	Поз.	Наименование	Кол.	Масса ед., кг	Масса, кг
11.4С 6АI/6АI 65×45 75/25	1	ф6АI, ℓ=450	3	0,10	0,58
	2	ф6АI, ℓ=650	2	0,14	
11.4С 6АI/6АI 95×45 75/25	1	ф6АI, ℓ=450	4	0,10	0,82
	2	ф6АI, ℓ=950	2	0,21	

Арматура класса А-I и А-III по ГОСТ 5781-82

Нач.отд.	Бродский		
Н.контр.	Аграновичч		
Гл.спец.	Коротецкий		
Зав.гр.	Аграновичч		
Вед.инж.	Чепелева		
Провер.	Чепелева		
Разраб.	Копина		

3.006.1-5.1-136

Сетка 11.4С 6АI/6АI 65×45 75/25; 11.4С 6АI/6АI 95×45 75/25

Стадия	Лист	Листов
Р		1

ХАРЬКОВСКИЙ ПРОМСТРОЙНИИПРОЕКТ

Инв.№ подл. | Подпись и дата | Взам.инв.№

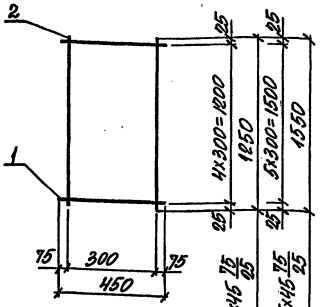

Марка сетки	Поз.	Наименование	Кол.	Масса ед., кг	Масса, кг
11.4С 6АI/6АI 125×45 75/25	1	ф6АI, ℓ=450	5	0,10	1,1
	2	ф6АI, ℓ=1250	2	0,28	
11.4С 6АI/6АI 155×45 75/25	1	ф6АI, ℓ=450	6	0,10	1,3
	2	ф6АI, ℓ=1550	2	0,34	

Арматура класса А-I и А-III по ГОСТ 5781-82

Нач.отд.	Бродский		
Н.контр.	Агранович		
Гл.спец.	Коротецкий		
Зав.гр.	Агранович		
Вед.инж.	Чепелева		
Провер.	Чепелева		
Разраб.	Копина		

3.006.1-5.1-137

СЕТКА 11.4С 6АI/6АI 125×45 75/25; 11.4С 6АI/6АI 155×45 75/25

Стадия	Лист	Листов
Р		1

ХАРЬКОВСКИЙ ПРОМСТРОЙНИИПРОЕКТ

Инв.№ подл. | Подпись и дата | Взам.инв.№

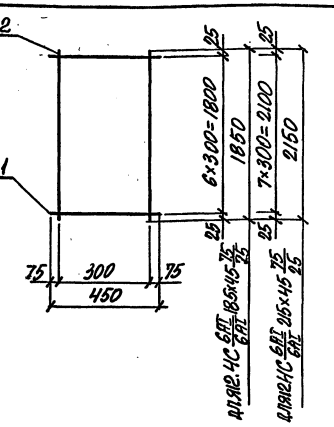

Марка сетки	Поз.	Наименование	Кол.	Масса ед., кг	Масса, кг
12.4С 6АI/6АI 185×45 75/25	1	ф6АI, ℓ=450	7	0,10	1,5
	2	ф6АI, ℓ=1850	2	0,41	
12.4С 6АI/6АI 215×45 75/25	1	ф6АI, ℓ=450	8	0,10	1,8
	2	ф6АI, ℓ=2150	2	0,48	

Арматура класса А-I и А-III по ГОСТ 5781-82

Нач.отд.	Бродский		
Н.контр.	Агранович		
Гл.спец.	Коротецкий		
Зав.гр.	Агранович		
Вед.инж.	Чепелева		
Провер.	Чепелева		
Разраб.	Копина		

3.006.1-5.1-138

СЕТКА 12.4С 6АI/6АI 185×45 75/25; 12.4С 6АI/6АI 215×45 75/25

Стадия	Лист	Листов
Р		1

ХАРЬКОВСКИЙ ПРОМСТРОЙНИИПРОЕКТ

Инв.№ подл. | Подпись и дата | Взам.инв.№

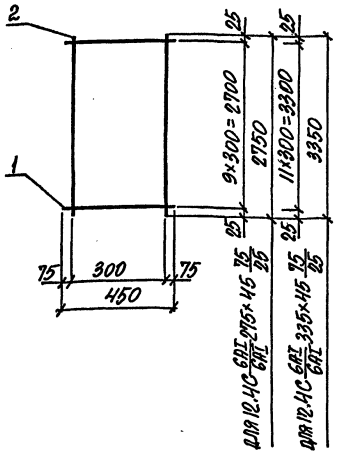

Марка сетки	Поз.	Наименование	Кол.	Масса ед., кг	Масса, кг
12.НС 6АI/6АI-275×45 75/25	1	ф6АI, ℓ=450	10	0,10	2,2
	2	ф6АI, ℓ=2750	2	0,61	
12.НС 6АI/6АI-335×45 75/25	1	ф6АI, ℓ=450	12	0,10	2,7
	2	ф6АI, ℓ=3350	2	0,74	

Арматура класса А-I и А-III по ГОСТ 5781-82

Нач.отд.	Бродский		
Н.контр.	Агранович		
Гл.спец.	Коротецкий		
Зав.гр.	Агранович		
Вед.инж.	Челеева		
Провер.	Челеева		
Разраб.	Копиня		

3.006.1-5.1-139

СЕТКА
12.НС 6АI/6АI-275×45 75/25;
12.НС 6АI/6АI-335×45 75/25

Стадия	Лист	Листов
Р		1

ХАРЬКОВСКИЙ ПРОМСТРОЙНИИПРОЕКТ

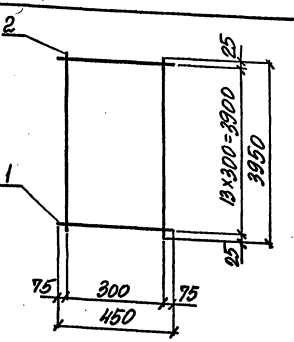

Марка сетки	Поз.	Наименование	Кол.	Масса ед., кг	Масса, кг
12.НС 6АI/6АI-395×45 75/25	1	ф6АI, ℓ=450	14	0,10	3,2
	2	ф6АI, ℓ=3950	2	0,88	

Арматура класса А-I и А-III по ГОСТ 5781-82

Нач.отд.	Бродский		
Н.контр.	Агранович		
Гл.спец.	Коротецкий		
Зав.гр.	Агранович		
Вед.инж.	Челеева		
Провер.	Челеева		
Разраб.	Копиня		

3.006.1-5.1-140

СЕТКА
12.НС 6АI/6АI-395×45 75/25

Стадия	Лист	Листов
Р		1

ХАРЬКОВСКИЙ ПРОМСТРОЙНИИПРОЕКТ

Инв.№ подл. | Подпись и дата | Взам.инв.№

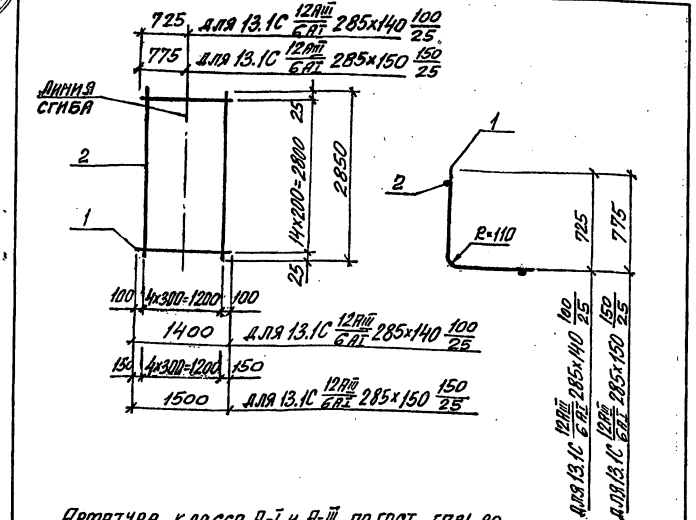

Арматура класса А-I и А-III по ГОСТ 5781-82

Марка сетки	Поз.	Наименование	Кол.	Масса, ед., кг	Масса, кг
13.1С 12АIII/6АI 285х140 100/25	1	ф12АIII, ℓ=1400	15	1,24	21,8
	2	ф6АI, ℓ=2850	5	0,63	
13.1С 12АIII/6АI 285х150 150/25	1	ф12АIII, ℓ=1500	15	1,33	23,1
	2	ф6АI, ℓ=2850	5	0,63	

Нач. отд.	Бродский	
Н. контр.	Атрановыч	
Гл. спец.	Коротецкий	
Зав. гр.	Атрановыч	
Вед. инж.	Чепелева	
Провер.	Чепелева	
Разраб.	Литвиненко	

3.006.1-5.1-141

Сетка 13.1С 12АIII/6АI 285х140 100/25; 13.1С 12АIII/6АI 285х150 150/25

Стадия	Лист	Листов
Р		1

Харьковский Промстройниипроект

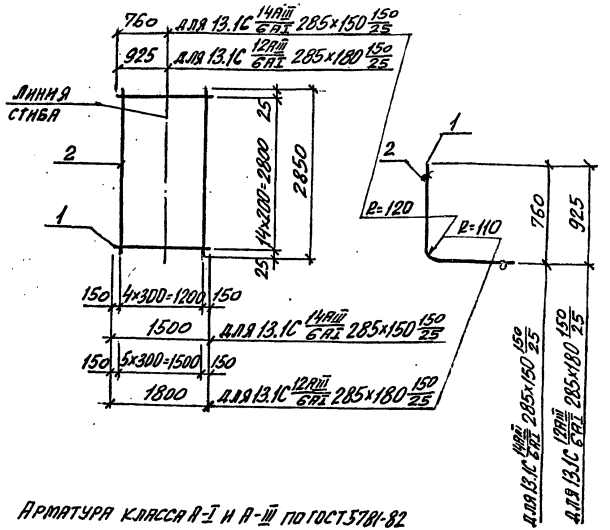

Арматура класса А-I и А-III по ГОСТ 5781-82

Марка сетки	Поз.	Наименование	Кол.	Масса, ед., кг	Масса, кг
13.1С 14АIII/6АI 285х150 150/25	1	ф14АIII, ℓ=1500	15	1,82	30,4
	2	ф6АI, ℓ=2850	5	0,63	
13.1С 12АIII/6АI 285х180 150/25	1	ф12АIII, ℓ=1800	15	1,60	27,8
	2	ф6АI, ℓ=2850	6	0,63	

Нач. отд.	Бродский	
Н. контр.	Атрановыч	
Гл. спец.	Коротецкий	
Зав. гр.	Атрановыч	
Вед. инж.	Чепелева	
Провер.	Чепелева	
Разраб.	Литвиненко	

3.006.1-5.1-142

Сетка 13.1С 14АIII/6АI 285х150 150/25; 13.1С 12АIII/6АI 285х180 150/25

Стадия	Лист	Листов
Р		1

Харьковский Промстройниипроект

Инв. № подл. | Подпись и дата | Взам. инв. №

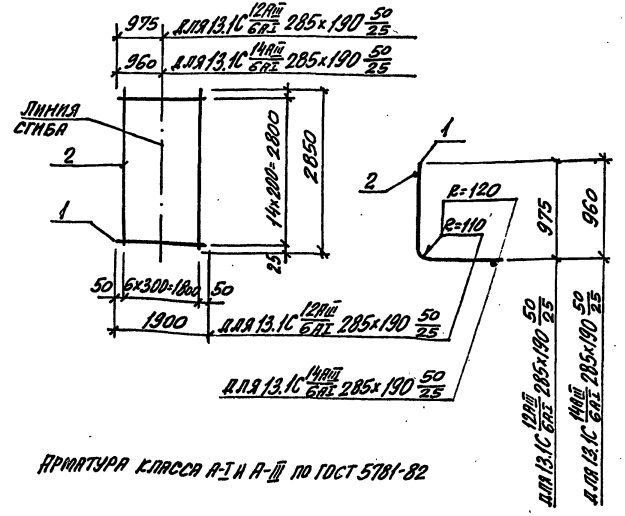

Арматура класса А-I и А-III по ГОСТ 5781-82

Марка сетки	Поз.	Наименование	Кол.	Масса, ед., кг	Масса, кг
13.1С 12АIII/6АI 285х190 50/25	1	ф12АIII, ℓ= 1900	15	1,69	29,8
	2	ф6АI, ℓ= 2850	7	0,63	
13.1С 14АIII/6АI 285х190 50/25	1	ф14АIII, ℓ= 1900	15	2,30	38,9
	2	ф6АI, ℓ= 2850	7	0,63	

Нач. отд.	Бродский		
Н. контр.	Игранович		
Гл. спец.	Коротецкий		
Зав. гр.	Игранович		
Вед. инж.	Чепелева		
Провер.	Чепелева		
Разраб.	Литвиненко		

3.006.1-5.1-143

Сетка 13.1С 12АIII/6АI 285х190 50/25; 13.1С 14АIII/6АI 285х190 50/25

Стадия	Лист	Листов
Р		1

ХАРЬКОВСКИЙ ПРОМСТРОЙНИИПРОЕКТ

Инв. № подл. | Подпись и дата | Взам. инв. №

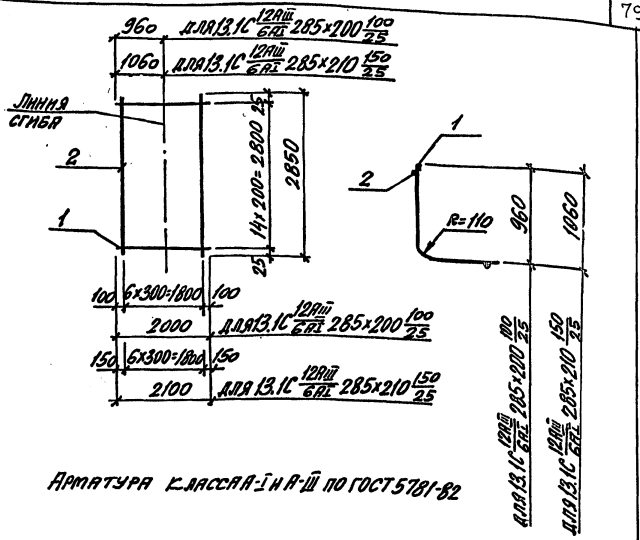

Арматура класса А-I и А-III по ГОСТ 5781-82

Марка сетки	Поз.	Наименование	Кол.	Масса ед., кг	Масса, кг
13.1С 12АIII/6АI 285х200 100/25	1	ф12АIII, ℓ= 2000	15	1,78	31,1
	2	ф6АI, ℓ= 2850	7	0,63	
13.1С 12АIII/6АI 285х210 150/25	1	ф12АIII, ℓ= 2100	15	1,86	32,3
	2	ф6АI, ℓ= 2850	7	0,63	

Нач. отд.	Бродский		
Н. контр.	Игранович		
Гл. спец.	Коротецкий		
Зав. гр.	Игранович		
Вед. инж.	Чепелева		
Провер.	Чепелева		
Разраб.	Литвиненко		

3.006.1-5.1-144

Сетка 13.1С 12АIII/6АI 285х200 100/25; 13.1С 12АIII/6АI 285х210 150/25

Стадия	Лист	Листов
Р		1

ХАРЬКОВСКИЙ ПРОМСТРОЙНИИПРОЕКТ

Инв. № подл. | Подпись и дата | Взам. инв. №

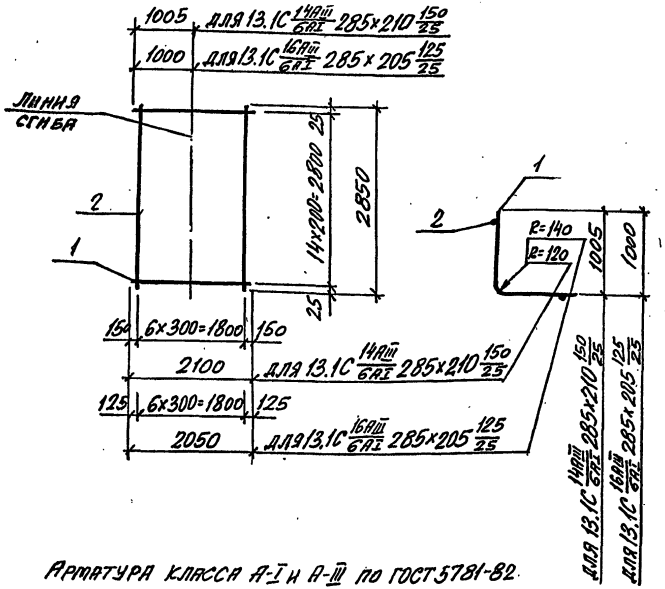

Арматура класса А-I и А-III по ГОСТ 5781-82

Марка сетки	Поз.	Наименование	Кол.	Масса, ед., кг	Масса, кг
13.1С 14АIII/6АI 285х210 150/25	1	ф14АIII, ℓ=2100	15	2,54	42,5
	2	ф6АI, ℓ=2850	7	0,63	
13.1С 16АIII/6АI 285х205 125/25	1	ф16АIII, ℓ=2050	15	3,24	53,0
	2	ф6АI, ℓ=2850	7	0,63	

Нач. отд.	Бродский		3.006.1-5.1-145
Н. контр.	Агранович		
Гл. спец.	Коротецкий		
Зав. гр.	Агранович		Сетка 13.1С 14АIII/6АI 285х210 150/25; 13.1С 16АIII/6АI 285х205 125/25
Вед. инж.	Чепелева		Стадия: Р; Лист: ; Листов: 1
Провер.	Чепелева		Харьковский Промстройниипроект
Разраб.	Литвиненко		

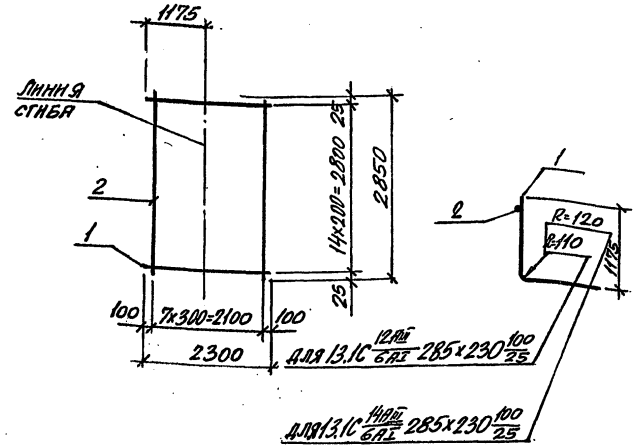

Арматура класса А-I и А-III по ГОСТ 5781-82

Марка сетки	Поз.	Наименование	Кол.	Масса, ед., кг	Масса, кг
13.1С 12АIII/6АI 285х230 100/25	1	ф12АIII, ℓ=2300	15	2,04	35,6
	2	ф6АI, ℓ=2850	8	0,63	
13.1С 14АIII/6АI 285х230 100/25	1	ф14АIII, ℓ=2300	15	2,78	46,7
	2	ф6АI, ℓ=2850	8	0,63	

Нач. отд.	Бродский		3.006.1-5.1-146
Н. контр.	Агранович		
Гл. спец.	Коротецкий		
Зав. гр.	Агранович		Сетка 13.1С 12АIII/6АI 285х230 100/25; 13.1С 14АIII/6АI 285х230 100/25
Вед. инж.	Чепелева		Стадия: Р; Лист: ; Листов: 1
Провер.	Чепелева		Харьковский Промстройниипроект
Разраб.	Литвиненко		

Инв. № подл. | Подпись и дата | Взам. инв. №

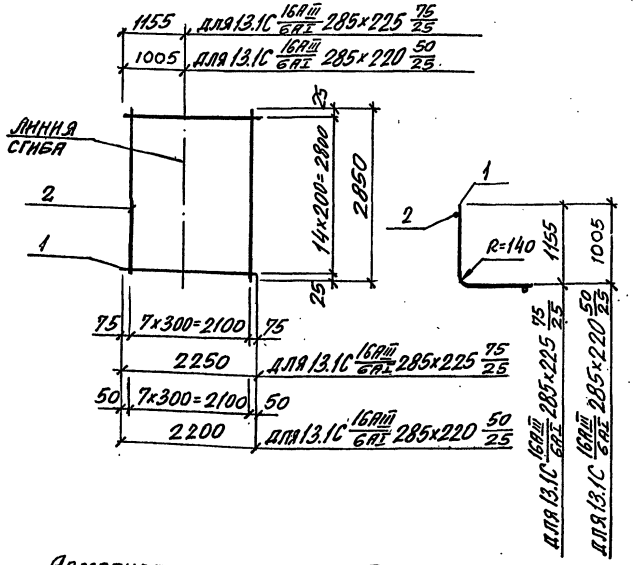

Арматура класса A-I и A-III по ГОСТ 5781-82

Марка сетки	Поз.	Наименование	Кол.	Масса, ед., кг	Масса, кг
13.1С 16АIII/6AI 285х225 75/25	1	ф16АIII, ℓ=2250	15	3,56	58,4
	2	ф6AI, ℓ=2850	8	0,63	
13.1С 16АIII/6AI 285х220 50/25	1	ф16АIII, ℓ=2200	15	3,48	57,2
	2	ф6AI, ℓ=2850	8	0,63	

Нач. отд.	Бродский		
Н. контр.	Аграновч		
Гл. спец.	Коротецкий		
Зав. гр.	Аграновч		
Вед. инж.	Чепелева		
Провер.	Чепелева		
Разраб.	Литвиненко		

3.006.1-5.1-147

Сетка 13.1С 16АIII/6AI 285х225 75/25; 13.1С 16АIII/6AI 285х220 50/25

Стадия	Лист	Листов
Р		1

Харьковский Промстройниипроект

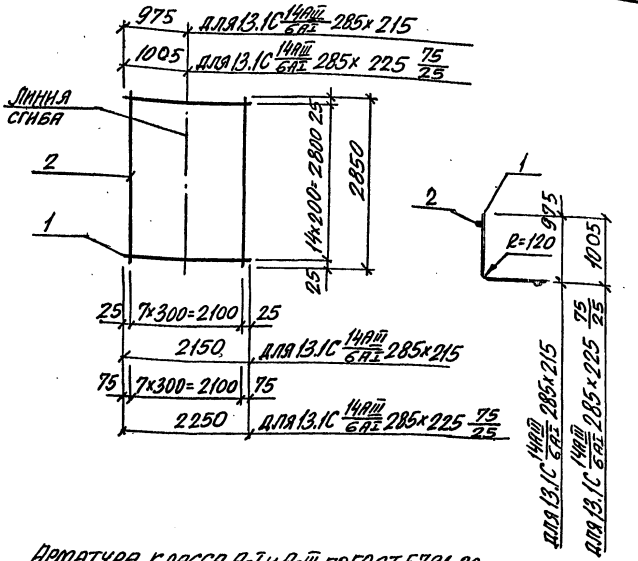

Арматура класса A-I и A-III по ГОСТ 5781-82

Марка сетки	Поз.	Наименование	Кол.	Масса, ед., кг	Масса, кг
13.1С 14АIII/6AI 285х215	1	ф14АIII, ℓ=2150	15	2,60	44,0
	2	ф6AI, ℓ=2850	8	0,63	
13.1С 14АIII/6AI 285х225 75/25	1	ф14АIII, ℓ=2250	15	2,72	45,8
	2	ф6AI, ℓ=2850	8	0,63	

Нач. отд.	Бродский		
Н. контр.	Аграновч		
Гл. спец.	Коротецкий		
Зав. гр.	Аграновч		
Вед. инж.	Чепелева		
Провер.	Чепелева		
Разраб.	Литвиненко		

3.006.1-5.1-148

Сетка 13.1С 14АIII/6AI 285х215; 13.1С 14АIII/6AI 285х225 75/25

Стадия	Лист	Листов
Р		1

Харьковский Промстройниипроект

Инв. № подл. | Подпись и дата | Взам. инв. №

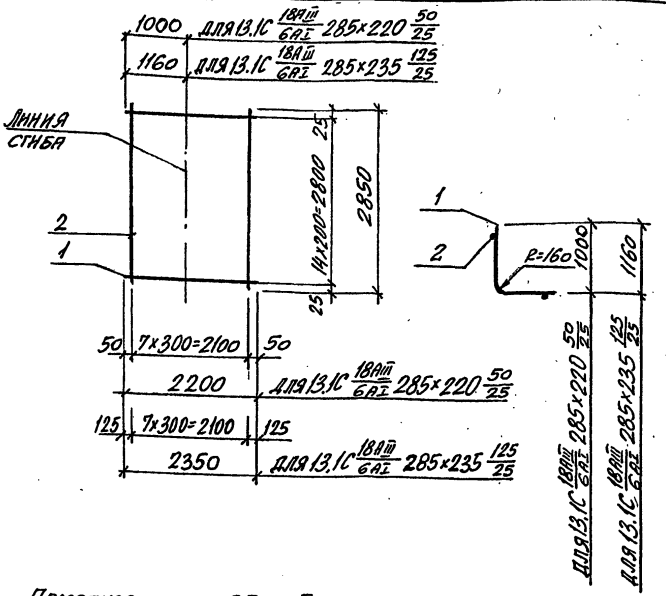

Арматура класса А-I и А-III по ГОСТ 5781-82

Марка сетки	Поз.	Наименование	Кол.	Масса, ед., кг	Масса, кг
13.1С 18АIII/6АI 285х220 50/25	1	ф18АIII, ℓ=2200	15	4,40	71,0
	2	ф6АI, ℓ=2850	8	0,63	
13.1С 18АIII/6АI 285х235 125/25	1	ф18АIII, ℓ=2350	15	4,70	75,5
	2	ф6АI, ℓ=2850	8	0,63	

Нач. отд.	Бродский	
Н. контр.	Атрановч	
Гл. спец.	Коротецкий	
Зав. гр.	Атрановч	
Вед. инж.	Чепелева	
Провер.	Чепелева	
Разраб.	Литвиненко	

3.006.1-5.1-149

Сетка 13.1С 18АIII/6АI 285х220 50/25; 13.1С 18АIII/6АI 285х235 125/25

Стадия	Лист	Листов
Р		1

Харьковский Промстройниипроект

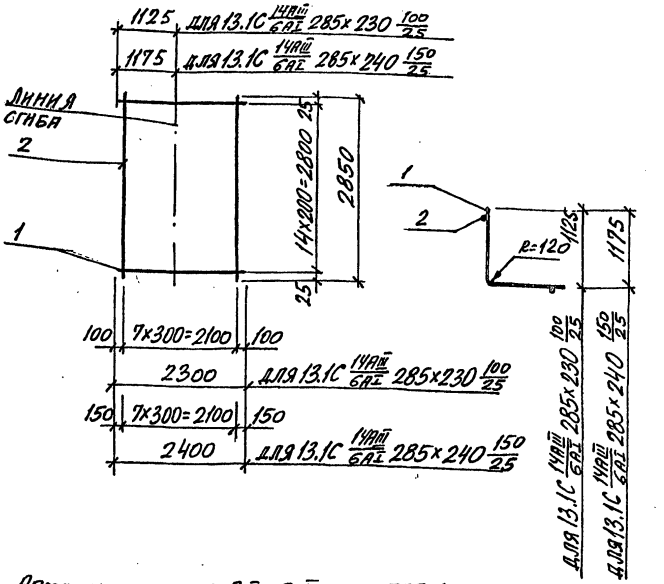

Арматура класса А-I и А-III по ГОСТ 5781-82

Марка сетки	Поз.	Наименование	Кол.	Масса, ед., кг	Масса, кг
13.1С 14АIII/6АI 285х230 100/25	1	ф14АIII, ℓ=2300	15	2,78	46,7
	2	ф6АI, ℓ=2850	8	0,63	
13.1С 14АIII/6АI 285х240 150/25	1	ф14АIII, ℓ=2400	15	2,90	48,5
	2	ф6АI, ℓ=2850	8	0,63	

Нач. отд.	Бродский	
Н. контр.	Атрановч	
Гл. спец.	Коротецкий	
Зав. гр.	Атрановч	
Вед. инж.	Чепелева	
Провер.	Чепелева	
Разраб.	Литвиненко	

3.006.1-5.1-150

Сетка 13.1С 14АIII/6АI 285х230 100/25; 13.1С 14АIII/6АI 285х240 150/25

Стадия	Лист	Листов
Р		1

Харьковский Промстройниипроект

Инв. № подл. | Подпись и дата | Взам. инв. №

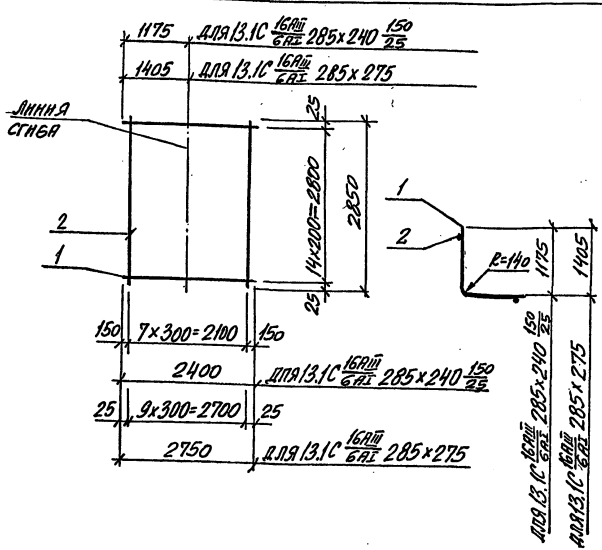

Арматура класса А-I и А-III по ГОСТ 5781-82

Марка сетки	Поз.	Наименование	Кол.	Масса, ед., кг	Масса, кг
13.1С 16АIII/6АI 285х240 150/25	1	ф16АIII, ℓ=2400	15	3,79	61,9
	2	ф6АI, ℓ=2850	8	0,63	
13.1С 16АIII/6АI 285х275	1	ф16АIII, ℓ=2750	15	4,35	71,6
	2	ф6АI, ℓ=2850	10	0,63	

Нач. отд.	Бродский	
Н. контр.	Агранович	
Гл. спец.	Коротецкий	
Зав. гр.	Агранович	
Вед. инж.	Чепелева	
Провер.	Чепелева	
Разраб.	Литвиненко	

3.006.1-5.1-151

Сетка 13.1С 16АIII/6АI 285х240 152/25; 13.1С 16АIII/6АI 285х275

Стадия	Лист	Листов
Р		1

Харьковский Промстройниипроект

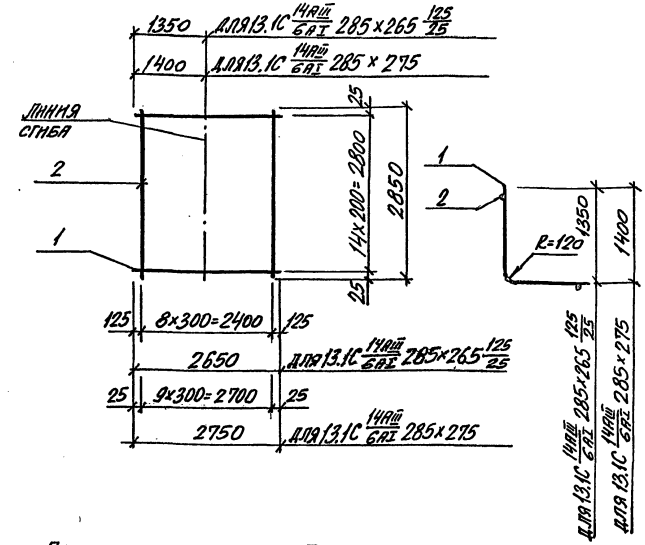

Арматура класса АI и А-III по ГОСТ 5781-82

Марка сетки	Поз.	Наименование	Кол.	Масса, ед., кг	Масса, кг
13.1С 14АIII/6АI 285х265 125/25	1	ф14АIII, ℓ=2650	15	3,21	53,8
	2	ф6АI, ℓ=2850	9	0,63	
13.1С 14АIII/6АI 285х275	1	ф14АIII, ℓ=2750	15	3,33	56,3
	2	ф6АI, ℓ=2850	10	0,63	

Нач. отд.	Бродский	
Н. контр.	Агранович	
Гл. спец.	Коротецкий	
Зав. гр.	Агранович	
Вед. инж.	Чепелева	
Провер.	Чепелева	
Разраб.	Литвиненко	

3.006.1-5.1-152

Сетка 13.1С 14АIII/6АI 285х265 125/25; 13.1С 14АIII/6АI 285х275

Стадия	Лист	Листов
Р		1

Харьковский Промстройниипроект

Инв. № подл. | Подпись и дата | Взам. инв. №

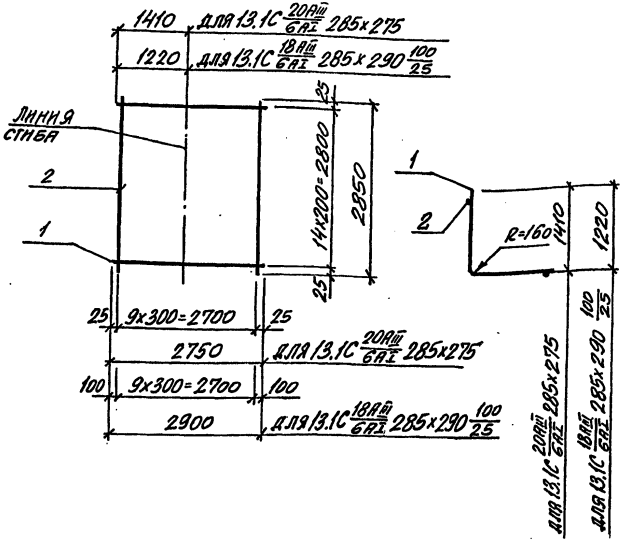

Арматура класса А-I и А-III по ГОСТ 5781-82

Марка сетки	Поз.	Наименование	Кол.	Масса, ед., кг	Масса, кг
13.1С 20АIII/6АI 285х275	1	ф20АIII, ℓ=2750	15	6,79	108,2
	2	ф6АI, ℓ=2850	10	0,63	
13.1С 18АIII/6АI 285х290 100/25	1	ф18АIII, ℓ=2900	15	5,80	93,3
	2	ф6АI, ℓ=2850	10	0,63	

Нач. отд.	Бродский	
Н. контр.	Атранович	
Гл. спец.	Коротецкий	
Зав. гр.	Атранович	
Вед. инж.	Чепелева	
Провер.	Чепелева	
Разраб.	Литвиненко	

3.006.1-5.1-153

Сетка 13.1С 20АIII/6АI 285х275; 13.1С 18АIII/6АI 285х290 100/25

Стадия	Лист	Листов
Р		1

Харьковский Промстройниипроект

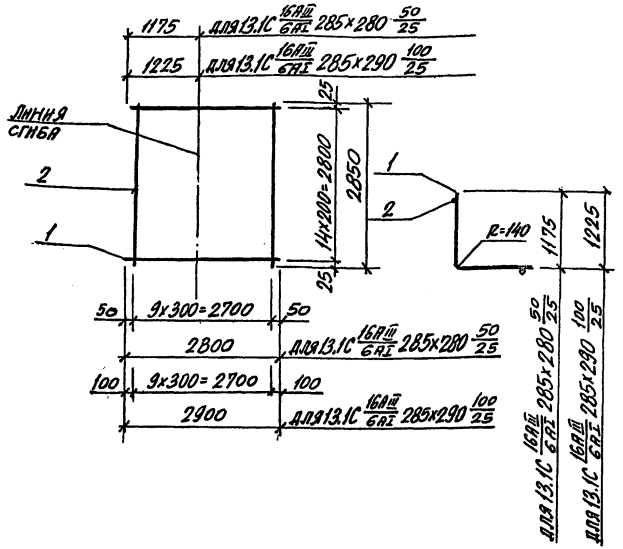

Арматура класса А-I и А-III по ГОСТ 5781-82

Марка сетки	Поз.	Наименование	Кол.	Масса, ед., кг	Масса, кг
13.1С 16АIII/6АI 285х280 50/25	1	ф16АIII, ℓ=2800	15	4,42	72,6
	2	ф6АI, ℓ=2850	10	0,63	
13.1С 16АIII/6АI 285х290 100/25	1	ф16АIII, ℓ=2900	15	4,58	75,0
	2	ф6АI, ℓ=2850	10	0,63	

Нач. отд.	Бродский	
Н. контр.	Атранович	
Гл. спец.	Коротецкий	
Зав. гр.	Атранович	
Вед. инж.	Чепелева	
Провер.	Чепелева	
Разраб.	Литвиненко	

3.006.1-5.1-154

Сетка 13.1С 16АIII/6АI 285х280 50/25; 13.1С 16АIII/6АI 285х290 100/25

Стадия	Лист	Листов
Р		1

Харьковский Промстройниипроект

Инв. № подл. | Подпись и дата | Взам. инв. №

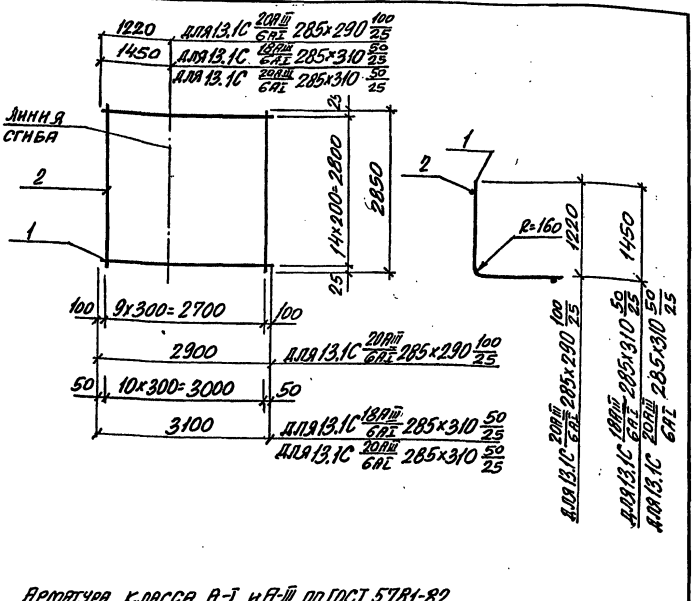

Арматура класса А-I и А-III по ГОСТ 5781-82

Марка сетки	Поз.	Наименование	Кол.	Масса ед., кг	Масса, кг
13.1С 20АIII/6АI 285х290 100/25	1	ф20АIII, ℓ=2900	15	7,16	113,7
	2	ф6АI, ℓ=2850	10	0,63	
13.1С 18АIII/6АI 285х310 50/25	1	ф18АIII, ℓ=3100	15	6,20	99,9
	2	ф6АI, ℓ=2850	11	0,63	
13.1С 20АIII/6АI 285х310 50/25	1	ф20АIII, ℓ=3100	15	7,66	121,8
	2	ф6АI, ℓ=2850	11	0,63	

Нач. отд.	Бродский	
Н. контр.	Агранович	
Гл. спец.	Коротецкий	
Зав. гр.	Агранович	
Вед. инж.	Чепелева	
Провер.	Чепелева	
Разраб.	Литвиненко	

3.006.1-5.1-155

Сетки
13.1С 20АIII/6АI 285х290 100/25;
13.1С 18АIII/6АI 285х310 50/25;
13.1С 20АIII/6АI 285х310 50/25

Стадия	Лист	Листов
Р		1

Харьковский Промстройниипроект

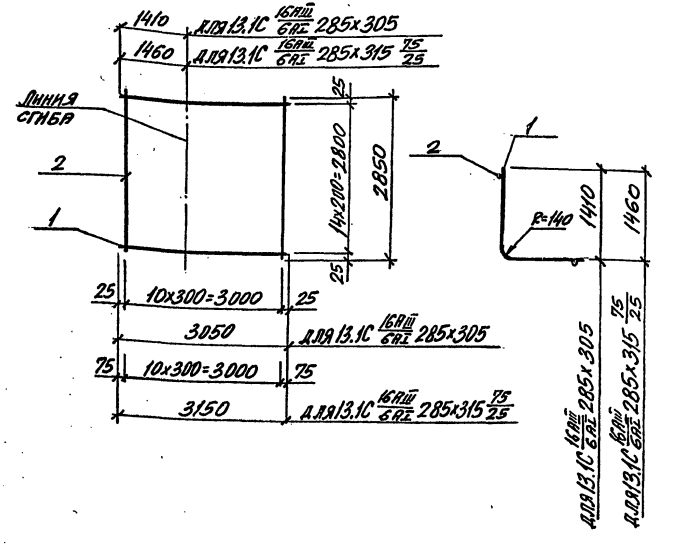

Арматура класса А-I и А-III по ГОСТ 5781-82

Марка сетки	Поз.	Наименование	Кол.	Масса, ед., кг	Масса, кг
13.1С 16АIII/6АI 285х305	1	ф16АIII, ℓ=3050	15	4,82	79,2
	2	ф6АI, ℓ=2850	11	0,63	
13.1С 16АIII/6АI 285х315 75/25	1	ф16АIII, ℓ=3150	15	4,98	81,6
	2	ф6АI, ℓ=2850	11	0,63	

Нач. отд.	Бродский	
Н. контр.	Агранович	
Гл. спец.	Коротецкий	
Зав. гр.	Агранович	
Вед. инж.	Чепелева	
Провер.	Чепелева	
Разраб.	Литвиненко	

3.006.1-5.1-156

Сетки
13.1С 16АIII/6АI 285х305;
13.1С 16АIII/6АI 285х315 75/25;

Стадия	Лист	Листов
Р		1

Харьковский Промстройниипроект

Инв. № подл. | Подпись и дата | Взам. инв. №

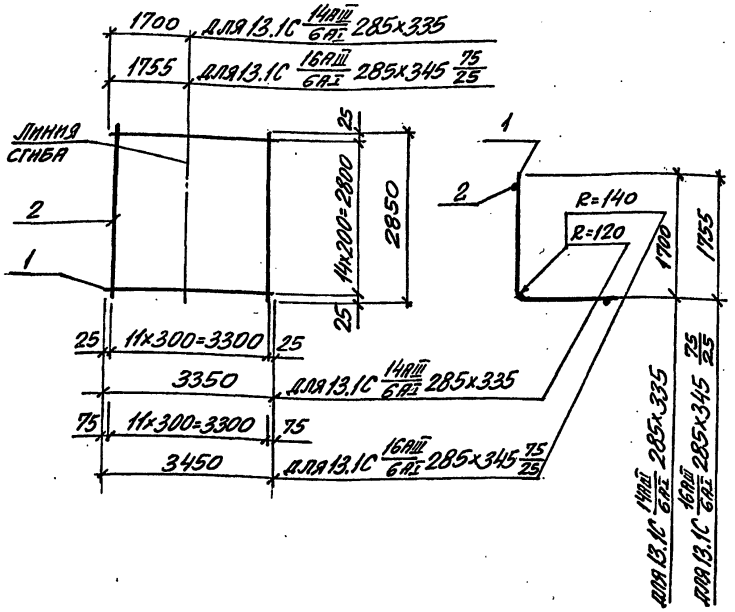

Арматура класса А-I и А-III по ГОСТ 5781-82

Марка сетки	Поз.	Наименование	Кол.	Масса, ед., кг	Масса, кг
13.1С 14АIII/6АI 285×335	1	ф14АIII, ℓ=3350	15	4,05	68,3
	2	ф6АI, ℓ=2850	12	0,63	
13.1С 16АIII/6АI 285×345 75/25	1	ф16АIII, ℓ=3450	15	5,45	89,3
	2	ф6АI, ℓ=2850	12	0,63	

Нач. отд.	Бродский		3.006.1-5.1-157
Н. контр.	Атрановч		
Гл. спец.	Коротецкий		Сетка 13.1С 14АIII/6АI 285×335; 13.1С 16АIII/6АI 285×345 75/25
Зав. гр.	Атранович		Стадия: Р; Лист; Листов: 1
Вед. инж.	Чепелева		Харьковский Промстройниипроект
Провер.	Чепелева		
Разраб.	Литвиненко		

Инв. № подл. | Подпись и дата | Взам. инв. №

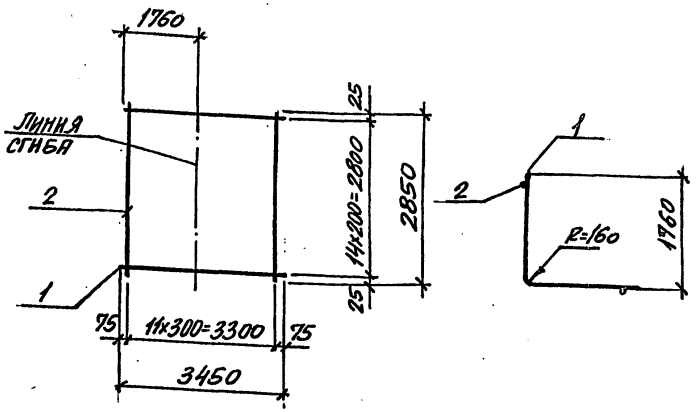

Арматура класса А-I и А-III по ГОСТ 5781-82

Марка сетки	Поз.	Наименование	Кол.	Масса, ед., кг	Масса, кг
13.1С 18АIII/6АI 285×345 75/25	1	ф18АIII, ℓ=3450	15	6,90	111,1
	2	ф6АI, ℓ=2850	12	0,63	
13.1С 20АIII/6АI 285×345 75/25	1	ф20АIII, ℓ=3450	15	8,52	135,4
	2	ф6АI, ℓ=2850	12	0,63	

Нач. отд.	Бродский		3.006.1-5.1-158
Н. контр.	Атрановч		
Гл. спец.	Коротецкий		Сетка 13.1С 18АIII/6АI 285×345 75/25; 13.1С 20АIII/6АI 285×345 75/25
Зав. гр.	Атранович		Стадия: Р; Лист; Листов: 1
Вед. инж.	Чепелева		Харьковский Промстройниипроект
Провер.	Чепелева		
Разраб.	Литвиненко		

Инв. № подл. | Подпись и дата | Взам. инв. №

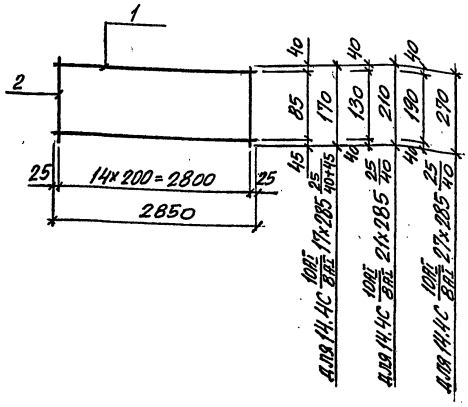

Арматура класса А-I по ГОСТ 5781-82

Марка сетки	Поз.	Наименование	Кол.	Масса ед., кг	Масса, кг
14.4С 10АI/8АI 17×285 25/40+45	1	ф10АI, ℓ=2850	2	1,76	4,6
	2	ф8АI, ℓ=170	15	0,07	
14.4С 10АI/8АI 21×285 25/40	1	ф10АI, ℓ=2850	2	1,76	4,7
	2	ф8АI, ℓ=210	15	0,08	
14.4С 10АI/8АI 27×285 25/40	1	ф10АI, ℓ=2850	2	1,76	5,2
	2	ф8АI, ℓ=270	15	0,11	

Нач.отд.	Бродский	
Н.контр.	Атрановыч	
Гл.спец.	Коротецкий	
Зав.гр.	Атрановыч	
Вед.инж.	Чепелева	
Провер.	Чепелева	
Разраб.	Литвиненко	

3.006.1-5.1-159

СЕТКА
14.4С 10АI/8АI 17×285 25/40+45;
14.4С 10АI/8АI 21×285 25/40;
14.4С 10АI/8АI 27×285 25/40

Стадия	Лист	Листов
Р		1

Харьковский Промстройниипроект

Инв.№ подл. | Подпись и дата | Взам.инв.№

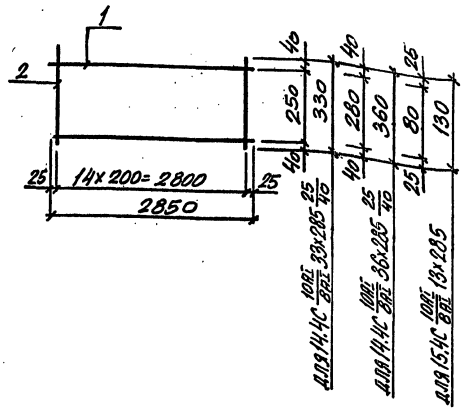

Арматура класса А-I по ГОСТ 5781-82

Марка сетки	Поз.	Наименование	Кол.	Масса ед., кг	Масса, кг
14.4С 10АI/8АI 33×285 25/40	1	ф10АI, ℓ=2850	2	1,76	5,5
	2	ф8АI, ℓ=330	15	0,13	
14.4С 10АI/8АI 36×285 25/40	1	ф10АI, ℓ=2850	2	1,76	5,6
	2	ф8АI, ℓ=360	15	0,14	
15.4С 10АI/8АI 13×285	1	ф10АI, ℓ=2850	2	1,76	4,3
	2	ф8АI, ℓ=130	15	0,05	

Нач.отд.	Бродский	
Н.контр.	Атрановыч	
Гл.спец.	Коротецкий	
Зав.гр.	Атрановыч	
Вед.инж.	Чепелева	
Провер.	Чепелева	
Разраб.	Литвиненко	

3.006.1-5.1-160

СЕТКА
14.4С 10АI/8АI 33×285 25/40;
14.4С 10АI/8АI 36×285 25/40;
15.4С 10АI/8АI 13×285

Стадия	Лист	Листов
Р		1

Харьковский Промстройниипроект

Инв.№ подл. | Подпись и дата | Взам.инв.№

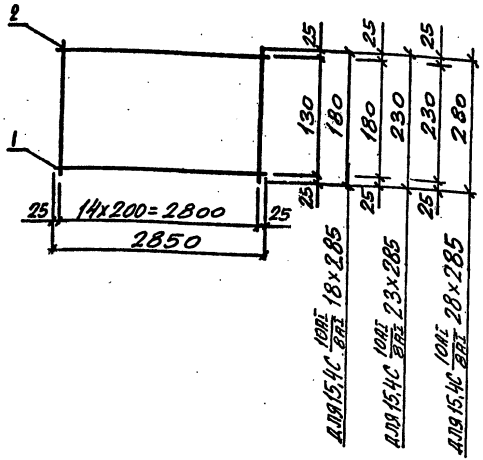

Арматура класса А-I по ГОСТ 5781-82

Марка сетки	Поз.	Наименование	Кол.	Масса ед., кг	Масса, кг
15.4С 10АI/8АI 18×285	1	ф 10АI, ℓ=2850	2	1,76	4,6
	2	ф 8АI, ℓ=180	15	0,07	
15.4С 10АI/8АI 23×285	1	ф 10АI, ℓ=2850	2	1,76	4,9
	2	ф 8АI, ℓ=230	15	0,09	
15.4С 10АI/8АI 28×285	1	ф 10АI, ℓ=2850	2	1,76	5,2
	2	ф 8АI, ℓ=280	15	0,11	

Нач. отд.	Бродский	
Н. контр.	Агранович	
Гл. спец.	Коротецкий	
Зав. гр.	Агранович	
Вед. инж.	Чепелева	
Провер.	Чепелева	
Разраб.	Литвиненко	

3.006.1-5.1-161

Сетка 15.4С 10АI/8АI 18×285; 15.4С 10АI/8АI 23×285; 15.4С 10АI/8АI 28×285

Стадия	Лист	Листов
Р		1

Харьковский Промстройниипроект

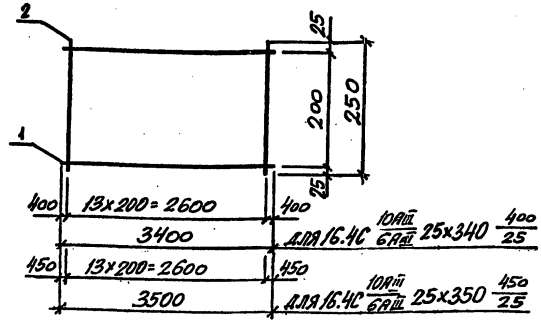

Арматура класса А-III по ГОСТ 5781-82

Марка сетки	Поз.	Наименование	Кол.	Масса ед., кг	Масса, кг
16.4С 10АIII/6АIII 25×340 400/25	1	ф 10АIII, ℓ=3400	2	2,10	5,0
	2	ф 6АIII, ℓ=250	14	0,06	
16.4С 10АIII/6АIII 25×350 450/25	1	ф 10АIII, ℓ=3500	2	2,16	5,2
	2	ф 6АIII, ℓ=250	14	0,06	

Нач. отд.	Бродский	
Н. контр.	Агранович	
Гл. спец.	Коротецкий	
Зав. гр.	Агранович	
Вед. инж.	Чепелева	
Провер.	Чепелева	
Разраб.	Литвиненко	

3.006.1-5.1-162

Сетка 16.4С 10АIII/6АIII 25×340 400/25; 16.4С 10АIII/6АIII 25×350 450/25

Стадия	Лист	Листов
Р		1

Харьковский Промстройниипроект

Инв. № подл. | Подпись и дата | Взам. инв. №

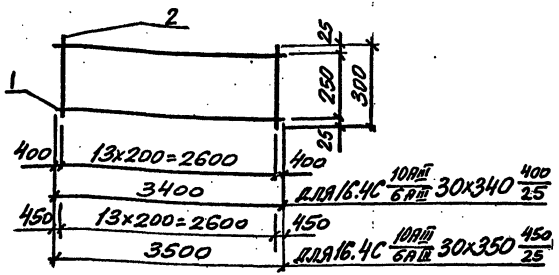

Арматура класса А-III по ГОСТ 5781-82

Марка сетки	Поз.	Наименование	Кол.	Масса, ед., кг	Масса, кг
16.4С 10АIII/6АIII 30×340 400/25	1	ф10АIII, ℓ=3400	2	2,10	5,2
	2	ф6АIII, ℓ=300	14	0,07	
16.4С 10АIII/6АIII 30×350 450/25	1	ф10АIII, ℓ=3500	2	2,16	5,3
	2	ф6АIII, ℓ=300	14	0,07	

Нач. отд.	Бродский		3.006.1-5.1-163
Н. контр.	Агранович		
Гл. спец.	Коротецкий		
Зав. гр.	Агранович		
Вед. инж.	Чепелева		Сетка 16.4С 10АIII/6АIII 30×340 400/25; 16.4С 10АIII/6АIII 30×350 450/25
Провер.	Чепелева		Стадия: Р; Лист: ; Листов: 1
Разраб.	Литвиненко		Харьковский Промстройниипроект

Инв. № подл. | Подпись и дата | Взам. инв. №

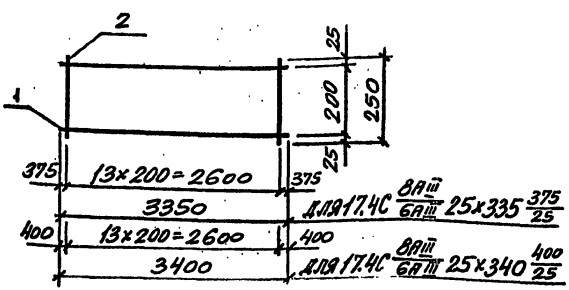

Арматура класса А-III по ГОСТ 5781-82

Марка сетки	Поз.	Наименование	Кол.	Масса, ед., кг	Масса, кг
17.4С 8АIII/6АIII 25×335 375/25	1	ф8АIII, ℓ=3350	2	1,32	3,5
	2	ф6АIII, ℓ=250	14	0,06	
17.4С 8АIII/6АIII 25×340 400/25	1	ф8АIII, ℓ=3400	2	1,34	3,5
	2	ф6АIII, ℓ=250	14	0,06	

Нач. отд.	Бродский		3.006.1-5.1-164
Н. контр.	Аграновыч		
Гл. спец.	Коротецкий		
Зав. гр.	Аграновыч		Сетка 17.4С 8АIII/6АIII 25×335 375/25; 17.4С 8АIII/6АIII 25×340 400/25
Провер.	Чепелева		Стадия: Р; Лист: ; Листов: 1
Разраб.	Литвиненко		Харьковский Промстройниипроект

Инв. № подл. | Подпись и дата | Взам. инв. №

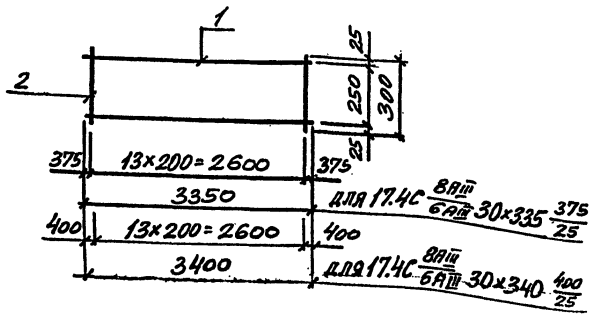

Арматура класса А-III по ГОСТ 5781-82

Марка сетки	Поз.	Наименование	Кол.	Масса, ед., кг	Масса, кг
17.4С 8АIII/6АIII 30×335 375/25	1	ф8АIII, ℓ=3350	2	1,32	3,6
	2	ф6АIII, ℓ=300	14	0,07	
17.4С 8АIII/6АIII 30×340 400/25	1	ф8АIII, ℓ=3400	2	1,34	3,7
	2	ф6АIII, ℓ=300	14	0,07	

Нач. отд.	Бродский		3.006.1-5.1-165
Н. контр.	Атрановыч		
Вед. инж.	Чепелева		Сетка 17.4С 8АIII/6АIII 30×335 375/25; 17.4С 8АIII/6АIII 30×340 400/25
Провер.	Чепелева		Стадия Р; Лист; Листов 1
Разраб.	Литвиненко		Харьковский Промстройниипроект

Марка стержня	Наименование	Масса ед., кг
Ст1	ф6АI, ℓ=200	0,04
Ст2	ф6АI, ℓ=250	0,06
Ст3	ф6АI, ℓ=300	0,07
Ст4	ф6АI, ℓ=350	0,08

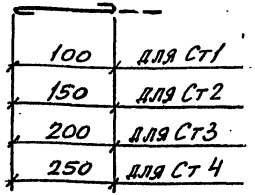

Арматура класса А-I по ГОСТ 5781-82

Нач. отд.	Бродский		3.006.1-5.1-166
Н. контр.	Атрановыч		
Гл. спец.	Коротецкий		Стержень арматурный Ст1... Ст4
Зав. гр.	Атрановыч		Стадия Р; Лист; Листов 1
Вед. инж.	Чепелева		Харьковский Промстройниипроект
Провер.	Чепелева		
Разраб.	Литвиненко		

gost.e-ecolog.ru