ТИПОВЫЕ СТРОИТЕЛЬНЫЕ КОНСТРУКЦИИ
ИЗДЕЛИЯ И УЗЛЫ

СЕРИЯ 3.006.1—6

КОНСТРУКЦИИ ЖЕЛЕЗОБЕТОННЫЕ СБОРНО—МОНОЛИТНЫХ ТОННЕЛЕЙ

ВЫПУСК 1

АРМАТУРНЫЕ ИЗДЕЛИЯ

РАБОЧИЕ ЧЕРТЕЖИ

24970 -02

Отпускная цена
на момент реализации
указана в счет-накладной

gost.e-ecolog.ru

ТИПОВЫЕ СТРОИТЕЛЬНЫЕ КОНСТРУКЦИИ
ИЗДЕЛИЯ И УЗЛЫ

СЕРИЯ 3.006.1—6

КОНСТРУКЦИИ ЖЕЛЕЗОБЕТОННЫЕ СБОРНО—МОНОЛИТНЫХ ТОННЕЛЕЙ

ВЫПУСК 1
АРМАТУРНЫЕ ИЗДЕЛИЯ

РАБОЧИЕ ЧЕРТЕЖИ

РАЗРАБОТАНЫ ИНСТИТУТАМИ
ЦНИИПРОМЗДАНИЙ

ГЛАВНЫЙ ИНЖЕНЕР ИНСТИТУТА В. В. ГРАНЕВ
ЗАВЕДУЮЩИЙ ОТДЕЛОМ В. Т. ИЛЬИН

ХАРЬКОВСКИЙ ПРОМСТРОЙНИИПРОЕКТ

ГЛАВНЫЙ ИНЖЕНЕР ИНСТИТУТА Н. Ф. ДОВГИЙ
ГЛАВНЫЙ ИНЖЕНЕР ПРОЕКТА А. М. МОНИН

Утверждены Главным управлением проектирования Госстроя СССР, письмо от 23.01.91 № 5/6-23.

Введены в действие ЦНИИПромзданий с 01.09.91 приказ от 25.02.91 № 24

Срок действия - 1996 г.

Обозначение документа		Наименование	Стр.
3.006.1-6.1-ТТ		Технические требования	8
3.006.1-6.1	-1	Каркас КП 1	9
	-2	Каркас КП 1-1	9
	-3	Каркас КП 1-2	10
	-4	Каркас КП 1-3	10
	-5	Каркас КП 1-4	11
	-6	Каркас КП 1-5	11
	-7	Каркас КП 1-6	12
	-8	Каркас КП 1-7	12
	-9	Каркас КП 1-8	13
	-10	Каркас КП 1-9	13
	-11	Каркас КП 1-10	14
	-12	Каркас КП 1-11	14
	-13	Каркас КП 1-12	15
	-14	Каркас КП 1-13	15
	-15	Каркас КП 1-14	16
	-16	Каркас КП 1-15	16
	-17	Каркас КП 1-16	17
	-18	Каркас КП 1-17	17
	-19	Каркас КП 1-18	18
	-20	Каркас КП 1-19	18
	-21	Каркас КП 1-20	19
	-22	Каркас КП 1-21	19
	-23	Каркас КП 1-22	20
	-24	Каркас КП 1-23	20
	-25	Каркас КП 1-24	21
	-26	Каркас КП 1-25	21
	-27	Каркас КП 1-26	22
	-28	Каркас КП 1-27	22
	-29	Каркас КП 1-28	23
	-30	Каркас КП 1-29	23
	-31	Каркас КП 1-30	24
	-32	Каркас КП 1-31	24
	-33	Каркас КП 1-32	25
	-34	Каркас КП 1-33	25
	-35	Каркас КП 1-34	26
	-36	Каркас КП 1-35	26
	-37	Каркас КП 1-36	27
	-38	Каркас КП 1-37	27
	-39	Каркас КП 1-38	28
	-40	Каркас КП 1-39	28
	-41	Каркас КП 1-40	29
	-42	Каркас КП 1-41	29
	-43	Каркас КП 1-42	30
	-44	Каркас КП 1-43	30
	-45	Каркас КП 1-44	31
	-46	Каркас КП 1-45	31
	-47	Каркас КП 1-46	32
	-48	Каркас КП 1-47	32

Взам. инв. №

Подпись и дата

Инв. № подл.

Нач. отд.	Агранович		
Н. контр.	Коротецкий		
Гл. спец.	Коротецкий		
Вед. инж.	Чепелева		
Разраб.	Цымбал		
Провер.	Чепелева		

3.006.1-6.1

Содержание

Стадия	Лист	Листов
Р	1	12

Харьковский Промстройниипроект

Обозначение документа	Наименование	Стр.
3.006.1-6.1 -49	Каркас КП-1-48	33
-50	Каркас КП 1-49	33
-51	Каркас КП 1-50	34
-52	Каркас КП 1-51	34
-53	Каркас КП 1-52	35
-54	Каркас КП 1-53	35
-55	Каркас КП 1-54	36
-56	Каркас КП 1-55	36
-57	Каркас КП 1-56	37
-58	Каркас КП 1-57	37
-59	Каркас КП 1-58	38
-60	Каркас КП 2, КП 2-1	38
-61	Каркас КП 2-2, КП 2-3	39
-62	Каркас КП 2-4, КП 2-5	39
-63	Каркас КП 2-6, КП 2-7	40
-64	Каркас КП 2-8	40
-65	Каркас КП 2-9	41
-66	Каркас КП 2-10, КП 2-11	41
-67	Каркас КП 2-12	42
-68	Каркас КП 2-13	42
-69	Каркас КП 2-14	43
-70	Каркас КП 2-15, КП 2-16	43
-71	Каркас КП 2-17	44
-72	Каркас КП 2-18	44
-73	Каркас КП 2-19, КП 2-20	45
-74	Каркас КП 2-21, КП 2-22	45
3.006.1-6.1 -75	Каркас КП 2-23	46
-76	Каркас КП 2-24, КП 2-25	46
-77	Каркас КП 2-26, КП 2-27	47
-78	Каркас КП 2-28	47
-79	Каркас КП 2-29, КП 2-30	48
-80	Каркас КП 2-31	48
-81	Каркас КП 2-32, КП 2-33	49
-82	Каркас КП 2-34	49
-83	Каркас КП 2-35	50
-84	Каркас КП 2-36, КП 2-37	50
-85	Сетка 1,4С $\frac{10AIII}{6AI}$ 285×190 $\frac{50}{25}$	51
	1,4С $\frac{10AIII}{6AI}$ 285×250 $\frac{50}{25}$	
-86	Сетка 1,1С $\frac{12AIII}{6AI}$ 285×260 $\frac{100}{25}$	51
	1,4С $\frac{10AIII}{6AI}$ 285×310 $\frac{50}{25}$	
-87	Сетка 1,1С $\frac{12AIII}{6AI}$ 285×320 $\frac{100}{25}$	52
	1,1С $\frac{16AIII}{6AI}$ 285×320 $\frac{100}{25}$	
-88	Сетка 1,1С $\frac{18AIII}{6AI}$ 285×335 $\frac{135}{25}$	52
	1,1С $\frac{14AIII}{6AI}$ 285×320 $\frac{100}{25}$	
-89	Сетка 1,4С $\frac{10AIII}{6AI}$ 285×370 $\frac{50}{25}$	53
	1,1С $\frac{12AIII}{6AI}$ 285×380 $\frac{100}{25}$	
-90	Сетка 1,1С $\frac{16AIII}{6AI}$ 285×380 $\frac{100}{25}$	53
	1,1С $\frac{18AIII}{6AI}$ 285×400 $\frac{200}{25}$	
-91	Сетка 1,1С $\frac{22AIII}{6AI}$ 285×400 $\frac{200}{25}$	54
	1,1С $\frac{14AIII}{6AI}$ 285×380 $\frac{100}{25}$	
-92	Сетка 1,1С $\frac{18AIII}{6AI}$ 285×380 $\frac{100}{25}$	54
	1,4С $\frac{10AIII}{6AI}$ 285×430 $\frac{50}{25}$	

Инв. № подл. | Подпись и дата | Взам. инв. №

Обозначение документа	Наименование	Стр.
3.006.1-6.1 -93	Сетка 1,1С $\frac{16AIII}{6AI}$ 285×440 $\frac{100}{25}$	55
	1,1С $\frac{20AIII}{6AI}$ 285×460 $\frac{200}{25}$	
-94	Сетка 1,1С $\frac{22AIII}{6AI}$ 285×470 $\frac{250}{25}$	55
	1,1С $\frac{14AIII}{6AI}$ 285×440 $\frac{100}{25}$	
-95	Сетка 1,1С $\frac{18AIII}{6AI}$ 285×440 $\frac{100}{25}$	56
	1,1С $\frac{12AIII}{6AI}$ 285×440 $\frac{100}{25}$	
-96	Сетка 1,1С $\frac{14AIII}{6AI}$ 285×500 $\frac{100}{25}$	56
	1,1С $\frac{18AIII}{6AI}$ 285×500 $\frac{100}{25}$	
-97	Сетка 1,1С $\frac{20AIII}{6AI}$ 285×500 $\frac{100}{25}$	57
	1,1С $\frac{25AIII}{8AI}$ 285×530 $\frac{250}{25}$	
-98	Сетка 1,1С $\frac{22AIII}{6AI}$ 285×530 $\frac{250}{25}$	57
	1,4С $\frac{10AIII}{6AI}$ 285×490 $\frac{50}{25}$	
-99	Сетка 1,1С $\frac{16AIII}{6AI}$ 285×500 $\frac{100}{25}$	58
-100	Сетка 1,1С $\frac{20AIII}{6AI}$ 285×520 $\frac{200}{25}$	58
-101	Сетка 2,1С $\frac{12AIII}{6AI}$ 285×395	59
-102	Сетка 2,1С $\frac{14AIII}{6AI}$ 285×390 $\frac{150}{25}$	59
-103	Сетка 2,1С $\frac{12AIII}{6AI}$ 285×455	60
-104	Сетка 2,1С $\frac{14AIII}{6AI}$ 285×450 $\frac{150}{25}$	60
-105	Сетка 2,1С $\frac{16AIII}{6AI}$ 285×470 $\frac{100}{25}$	61
-106	Сетка 2,1С $\frac{12AIII}{6AI}$ 285×535 $\frac{125}{25}$	61
-107	Сетка 2,1С $\frac{14AIII}{6AI}$ 285×530 $\frac{100}{25}$	62
-108	Сетка 2,1С $\frac{18AIII}{6AI}$ 285×545	62
	2,1С $\frac{20AIII}{6AI}$ 285×545	
-109	Сетка 2,1С $\frac{14AIII}{6AI}$ 285×550 $\frac{50}{25}$	63
	2,1С $\frac{16AIII}{6AI}$ 285×550 $\frac{50}{25}$	
-110	Сетка 2,1С $\frac{18AIII}{6AI}$ 285×565 $\frac{125}{25}$	63
-111	Сетка 2,1С $\frac{20AIII}{6AI}$ 285×575	64

Инв. № подл. | Подпись и дата | Взам. инв. №

Обозначение документа	Наименование	Стр.
	2,1С $\frac{12AIII}{6AI}$ 285×575	
3.006.1-6.1 -112	Сетка 2,1С $\frac{14AIII}{6AI}$ 285×590 $\frac{100}{25}$	64
	2,1С $\frac{16AIII}{6AI}$ 285×590 $\frac{100}{25}$	
-113	Сетка 2,1С $\frac{18AIII}{6AI}$ 285×615 $\frac{75}{25}$	65
	2,1С $\frac{22AIII}{6AI}$ 285×615 $\frac{75}{25}$	
-114	Сетка 2,1С $\frac{12AIII}{6AI}$ 285×615 $\frac{75}{25}$	65
-115	Сетка 2,1С $\frac{14AIII}{6AI}$ 285×630 $\frac{150}{25}$	66
	2,1С $\frac{18AIII}{6AI}$ 285×630 $\frac{150}{25}$	
-116	Сетка 2,1С $\frac{18AIII}{6AI}$ 285×645 $\frac{75}{25}$	66
	2,1С $\frac{20AIII}{6AI}$ 285×645 $\frac{75}{25}$	
-117	Сетка 2,1С $\frac{16AIII}{6AI}$ 285×710 $\frac{100}{25}$	67
-118	Сетка 2,1С $\frac{18AIII}{6AI}$ 285×725	67
-119	Сетка 2,1С $\frac{18AIII}{6AI}$ 285×675 $\frac{75}{25}$	68
	2,1С $\frac{12AIII}{6AI}$ 285×675 $\frac{75}{25}$	
-120	Сетка 2,1С $\frac{20AIII}{6AI}$ 285×700 $\frac{50}{25}$	68
	2,1С $\frac{22AIII}{6AI}$ 285×700 $\frac{50}{25}$	
-121	Сетка 2,1С $\frac{16AIII}{6AI}$ 285×690 $\frac{150}{25}$	69
-122	Сетка 2,1С $\frac{18AIII}{6AI}$ 285×695	69
-123	Сетка 2,1С $\frac{22AIII}{6AI}$ 285×710 $\frac{100}{25}$	70
	2,1С $\frac{16AIII}{6AI}$ 285×770 $\frac{100}{25}$	
-124	Сетка 2,1С $\frac{22AIII}{6AI}$ 285×730 $\frac{50}{25}$	70
-125	Сетка 2,1С $\frac{18AIII}{6AI}$ 285×785	71
-126	Сетка 2,1С $\frac{20AIII}{6AI}$ 285×735 $\frac{75}{25}$	71
-127	Сетка 2,1С $\frac{20AIII}{6AI}$ 285×760 $\frac{50}{25}$	72
	2,1С $\frac{22AIII}{6AI}$ 285×760 $\frac{50}{25}$	
-128	Сетка 2,1С $\frac{18AIII}{6AI}$ 285×865 $\frac{125}{25}$	72

Инв. № подл. | Подпись и дата | Взам. инв. №

Обозначение документов	Наименование	Стр.
3.006.1-6.1 -129	Сетка 2,1С $\frac{18АIII}{6AI}$ 285×875	73
-130	Сетка 2,1С $\frac{20АIII}{6AI}$ 285×840 $\frac{150}{25}$	73
	2,1С $\frac{20АIII}{6AI}$ 285×780 $\frac{150}{25}$	
-131	Сетка 2,1С $\frac{22АIII}{6AI}$ 285×805 $\frac{125}{25}$	74
	2,1С $\frac{25АIII}{8AI}$ 285×805 $\frac{125}{25}$	
-132	Сетка 2,1С $\frac{14АIII}{6AI}$ 285×750 $\frac{150}{25}$	74
-133	Сетка 2,1С $\frac{18АIII}{6AI}$ 285×765 $\frac{75}{25}$	75
-134	Сетка 2,1С $\frac{25АIII}{8AI}$ 285×795 $\frac{75}{25}$	75
-135	Сетка 2,1С $\frac{16АIII}{6AI}$ 285×830 $\frac{100}{25}$	76
-136	Сетка 2,1С $\frac{18АIII}{6AI}$ 285×845	76
-137	Сетка 2,1С $\frac{20АIII}{6AI}$ 285×790 $\frac{50}{25}$	77
-138	Сетка 2,1С $\frac{25АIII}{8AI}$ 285×835 $\frac{125}{25}$	77
-139	Сетка 2,1С $\frac{18АIII}{6AI}$ 285×865 $\frac{125}{25}$	78
-140	Сетка 2,1С $\frac{18АIII}{6AI}$ 285×875	78
-141	Сетка 2,1С $\frac{20АIII}{6AI}$ 285×850 $\frac{50}{25}$	79
-142	Сетка 2,1С $\frac{22АIII}{6AI}$ 285×865 $\frac{125}{25}$	79
	2,1С $\frac{25АIII}{8AI}$ 285×860 $\frac{100}{25}$	
-143	Сетка 3,1С $\frac{12АIII}{6AI}$ 285×180 $\frac{180+120}{25}$	80
	3,1С $\frac{12АIII}{6AI}$ 285×180 $\frac{50+250}{25}$	
-144	Сетка 3,1С $\frac{12АIII}{6AI}$ 285×180 $\frac{25+275}{25}$	80
-145	Сетка 3,1С $\frac{12АIII}{6AI}$ 285×210 $\frac{180+120}{25}$	81
	3,1С $\frac{12АIII}{6AI}$ 285×210 $\frac{50+250}{25}$	
-146	Сетка 3,1С $\frac{12АIII}{6AI}$ 285×240 $\frac{150}{25}$	81
	3,1С $\frac{12АIII}{6AI}$ 285×240 $\frac{180+120}{25}$	
-147	Сетка 3,1С $\frac{12АIII}{6AI}$ 285×240 $\frac{50+250}{25}$	82
	3,1С $\frac{12АIII}{6AI}$ 285×240 $\frac{25+275}{25}$	
-148	Сетка 3,1С $\frac{12АIII}{6AI}$ 285×240 $\frac{200+100}{25}$	82
	3,1С $\frac{14АIII}{6AI}$ 285×240 $\frac{50+250}{25}$	

Инв. № подл. | Подпись и дата | Взам. инв. N

Обозначение документа	Наименование	Стр.
3.006.1-6.1-149	Сетка 3,1С $\frac{14АIII}{6AI}$ 285×240 $\frac{150}{25}$	83
	3,1С $\frac{14АIII}{6AI}$ 285×240 $\frac{200+100}{25}$	
-150	Сетка 3,1С $\frac{16АIII}{6AI}$ 285×240 $\frac{180+120}{25}$	83
	3,1С $\frac{16АIII}{6AI}$ 285×240 $\frac{150}{25}$	
-151	Сетка 3,1С $\frac{16АIII}{6AI}$ 285×240 $\frac{50+250}{25}$	84
-152	Сетка 3,1С $\frac{12АIII}{6AI}$ 285×300 $\frac{200+100}{25}$	84
	3,1С $\frac{14АIII}{6AI}$ 285×300 $\frac{200+100}{25}$	
-153	Сетка 3,1С $\frac{14АIII}{6AI}$ 285×300 $\frac{50+250}{25}$	85
	3,1С $\frac{14АIII}{6AI}$ 285×300 $\frac{180+120}{25}$	
-154	Сетка 3,1С $\frac{16АIII}{6AI}$ 285×300 $\frac{75+225}{25}$	85
	3,1С $\frac{16АIII}{6AI}$ 285×300 $\frac{25+275}{25}$	
-155	Сетка 3,1С $\frac{16АIII}{6AI}$ 285×300 $\frac{50+250}{25}$	86
	3,1С $\frac{18АIII}{6AI}$ 285×300 $\frac{50+250}{25}$	
-156	Сетка 3,1С $\frac{20АIII}{6AI}$ 285×300 $\frac{50+250}{25}$	86
-157	Сетка 3,1С $\frac{12АIII}{6AI}$ 285×360 $\frac{50+250}{25}$	87
	3,1С $\frac{14АIII}{6AI}$ 285×360 $\frac{180+120}{25}$	
-158	Сетка 3,1С $\frac{16АIII}{6AI}$ 285×360 $\frac{50+250}{25}$	87
	3,1С $\frac{16АIII}{6AI}$ 285×360 $\frac{180+120}{25}$	
-159	Сетка 3,1С $\frac{18АIII}{6AI}$ 285×360 $\frac{150}{25}$	88
	3,1С $\frac{18АIII}{6AI}$ 285×360 $\frac{50+250}{25}$	
-160	Сетка 3,1С $\frac{18АIII}{6AI}$ 285×360 $\frac{180+120}{25}$	88
	3,1С $\frac{20АIII}{6AI}$ 285×360 $\frac{180+120}{25}$	
-161	Сетка 4,1С $\frac{12АIII}{6AI}$ 285×240 $\frac{150}{25}$	89
	4,1С $\frac{12АIII}{6AI}$ 285×240 $\frac{50+250}{25}$	
-162	Сетка 4,1С $\frac{12АIII}{6AI}$ 285×240 $\frac{200+100}{25}$	89
	4,1С $\frac{12НIII}{6AI}$ 285×240 $\frac{180+120}{25}$	
-163	Сетка 4,1С $\frac{12АIII}{6AI}$ 285×300 $\frac{75+225}{25}$	90
	4,1С $\frac{12АIII}{6AI}$ 285×300 $\frac{25+275}{25}$	
	4,1С $\frac{12АIII}{6AI}$ 285×300 $\frac{50+250}{25}$	

Инв. № подл. | Подпись и дата | Взам. инв. N

Обозначение документа	Наименование	Стр.
3.006.1-6.1 -164	Сетка 4,1С $\frac{12AIII}{6AI}$ 285×300 $\frac{200+100}{25}$	90
	4,1С $\frac{12AIII}{6AI}$ 285×300 $\frac{180+120}{25}$	
-165	Сетка 4,1С $\frac{12AIII}{6AI}$ 285×360 $\frac{50+250}{25}$	91
	4,1С $\frac{12AIII}{6AI}$ 285×360 $\frac{180+120}{25}$	
-166	Сетка 4,1С $\frac{12AIII}{6AI}$ 285×360 $\frac{150}{25}$	91
-167	Сетка 5,4С $\frac{10AIII}{6AI}$ 145×640 $\frac{500}{25}$	92
	5,4С $\frac{10AIII}{6AI}$ 145×650 $\frac{550}{25}$	
-168	Сетка 5,4С $\frac{10AIII}{6AI}$ 125×640 $\frac{500}{25}$	92
-169	Сетка 5,4С $\frac{10AIII}{6AI}$ 205×650 $\frac{550}{25}$	93
	5,4С $\frac{10AIII}{6AI}$ 205×640 $\frac{500}{25}$	
-170	Сетка 5,4С $\frac{10AIII}{6AI}$ 265×650 $\frac{550}{25}$	93
	5,4С $\frac{10AIII}{6AI}$ 265×640 $\frac{500}{25}$	
-171	Сетка 5,4С $\frac{10AIII}{6AI}$ 305×650 $\frac{550}{25}$	94
	5,4С $\frac{10AIII}{6AI}$ 305×640 $\frac{500}{25}$	
-172	Сетка 5,4С $\frac{10AIII}{6AI}$ 365×640 $\frac{500}{25}$	94
	5,4С $\frac{10AIII}{6AI}$ 365×650 $\frac{550}{25}$	
-173	Сетка 5,4С $\frac{10AIII}{6AI}$ 425×640 $\frac{500}{25}$	95
	5,4С $\frac{10AIII}{6AI}$ 425×650 $\frac{550}{25}$	
-174	Сетка 5,4С $\frac{10AIII}{6AI}$ 485×640 $\frac{500}{25}$	95
	5,4С $\frac{10AIII}{6AI}$ 485×650 $\frac{550}{25}$	
-175	Сетка 6,4С $\frac{10AIII}{6AI}$ 165×650 $\frac{550}{25}$	96
-176	Сетка 6,4С $\frac{10AIII}{6AI}$ 225×650 $\frac{550}{25}$	96
-177	Сетка 6,4С $\frac{10AIII}{6AI}$ 285×640 $\frac{500}{25}$	97
	6,4С $\frac{10AIII}{6AI}$ 285×650 $\frac{550}{25}$	
-178	Сетка 6,4С $\frac{10AIII}{6AI}$ 345×640 $\frac{500}{25}$	97

Инв. № подл. | Подпись и дата | Взам. инв. №

Обозначение документа	Наименование	Стр.
	6,4С $\frac{10AIII}{6AI}$ 345×650 $\frac{550}{25}$	
3.006.1-6.1-179	Сетка 6,4С $\frac{10AIII}{6AI}$ 405×640 $\frac{500}{25}$	98
	6,4С $\frac{10AIII}{6AI}$ 405×650 $\frac{550}{25}$	
-180	Сетка 6,4С $\frac{10AIII}{6AI}$ 465×640 $\frac{500}{25}$	98
	6,4С $\frac{10AIII}{6AI}$ 465×650 $\frac{550}{25}$	
-181	Сетка 7,4С $\frac{10AIII}{6AI}$ 20×650 $\frac{550}{25}$	99
	7,1С $\frac{12AIII}{6AI}$ 20×660 $\frac{600}{25}$	
	7,1С $\frac{14AIII}{6AI}$ 20×660 $\frac{600}{25}$	
-182	Сетка 7,1С $\frac{14AIII}{6AI}$ 20×670 $\frac{650}{25}$	99
	7,1С $\frac{16AIII}{6AI}$ 20×680 $\frac{700}{25}$	
	7,1С $\frac{16AIII}{6AI}$ 20×665 $\frac{625}{25}$	
-183	Сетка 8,4С $\frac{10AIII}{6AI}$ 285×80 $\frac{25+175}{25}$	100
-184	Сетка 8,4С $\frac{10AIII}{6AI}$ 285×110 $\frac{25+275}{25}$	100
-185	Сетка 8,4С $\frac{10AIII}{6AI}$ 285×115 $\frac{25+325}{25}$	101
-186	Сетка 8,4С $\frac{10AIII}{6AI}$ 285×120 $\frac{25+375}{25}$	101
-187	Сетка 9,4С $\frac{6AI}{6AI}$ 95×45 $\frac{75}{25}$	102
	9,4С $\frac{6AI}{6AI}$ 125×45 $\frac{75}{25}$	
	9,4С $\frac{6AI}{6AI}$ 155×45 $\frac{75}{25}$	
-188	Сетка 9,4С $\frac{6AI}{6AI}$ 185×45 $\frac{75}{25}$	102
	9,4С $\frac{6AI}{6AI}$ 215×45 $\frac{75}{25}$	
-189	Сетка 10,4С $\frac{6AI}{6AI}$ 95×45 $\frac{75}{25}$	103
	10,4С $\frac{6AI}{6AI}$ 125×45 $\frac{75}{25}$	
	10,4С $\frac{6AI}{6AI}$ 155×45 $\frac{75}{25}$	
-190	Сетка 10,4С $\frac{6AI}{6AI}$ 185×45 $\frac{75}{25}$	103
	10,4С $\frac{6AI}{6AI}$ 215×45 $\frac{75}{25}$	

Инв. № подл. | Подпись и дата | Взам. инв. №

Обозначение документа	Наименование	Стр.
3.006.1-6.1 -191	Сетка 11.4С $\frac{6AI}{6AI}$ 155×45 $\frac{75}{25}$	104
	11.4С $\frac{6AI}{6AI}$ 185×45 $\frac{75}{25}$	
	11.4С $\frac{6AI}{6AI}$ 215×45 $\frac{75}{25}$	
-192	Сетка 11.4С $\frac{6AI}{6AI}$ 275×45 $\frac{75}{25}$	104
	11.4С $\frac{6AI}{6AI}$ 335×45 $\frac{75}{25}$	
-193	Сетка 12.4С $\frac{10AI}{8AI}$ 22×285 $\frac{25}{40}$	105
	12.4С $\frac{10AI}{8AI}$ 24×285 $\frac{25}{40}$	
-194	Сетка 12.4С $\frac{10AI}{8AI}$ 27×285 $\frac{25}{45+40}$	105
	12.4С $\frac{10AI}{8AI}$ 29×285 $\frac{25}{40}$	
-195	Сетка 13.4С $\frac{10AI}{8AI}$ 16×285	106
	13.4С $\frac{10AI}{8AI}$ 17×285	
-196	Сетка 13.4С $\frac{10AI}{8AI}$ 19×285	106
	13.4С $\frac{10AI}{8AI}$ 21×285	

Обозначение документа	Наименование	Стр.
3.006.1-6.1 -197	Сетка 13.4С $\frac{10AI}{8AI}$ 23×285	107
-198	Сетка 13.4С $\frac{10AI}{8AI}$ 25×285	107
-199	Сетка 14.4С $\frac{10AI}{6AI}$ 13×340 $\frac{400}{25}$	108
	14.4С $\frac{10AI}{6AI}$ 15×340 $\frac{400}{25}$	
	14.4С $\frac{10AI}{6AI}$ 15×345 $\frac{425}{25}$	
-200	Сетка 14.4С $\frac{10AI}{6AI}$ 18×340 $\frac{400}{25}$	108
	14.4С $\frac{10AI}{6AI}$ 18×345 $\frac{425}{25}$	
-201	Сетка 14.4С $\frac{10AI}{6AI}$ 21×340 $\frac{400}{30+25}$	109
	14.4С $\frac{10AI}{6AI}$ 21×345 $\frac{425}{30+25}$	
-202	Сетка 14.4С $\frac{10AI}{6AI}$ 23×340 $\frac{400}{25}$	109
	14.4С $\frac{10AI}{6AI}$ 23×345 $\frac{425}{25}$	
-203	Сетка 15.4С $\frac{5BpI}{5BpI}$ 55×285 $\frac{200}{25}$	110
-204	Сетка 15.4С $\frac{5BpI}{5BpI}$ 60×285 $\frac{200}{25}$	110

I. Настоящий выпуск содержит рабочие чертежи сварных каркасов и сеток для армирования монолитной части сборно-монолитных железобетонных тоннелей.

2. Изготовление, приемку, контроль, транспортирование и хранение сварных сеток производить в соответствии с требованиями ГОСТ 23279-85.

3. Пространственные каркасы выполняются из плоских арматурных сеток с применением сварочных клещей при помощи контактной точечной сварки по ГОСТ I4098-85 "Соединения сварные арматуры и закладных изделий железобетонных конструкций" соединением типа КI-Кт.

4. Обозначения.

4.I. Обозначение арматурных сеток принято по ГОСТ 23279-85. При этом, в начале обозначения введены дополнительные индексы, определяющие место сетки в тоннеле:

I - верхняя сетка в днище;

2 - угловая сетка, совмещенная с нижней пролетной сеткой в днище;

3 - наружная сетка в стене;

4 - внутренняя сетка в стене;

5 - нижняя сетка продольного армирования в днище;

6 - верхняя сетка продольного армирования в днище;

7 - сетка продольного армирования в стене;

8 - сетка-выпуск из днища в шве бетонирования с внутренней стороны стены;

9 - наружная нижняя стыковая сетка в стене;

I0- наружная верхняя стыковая сетка в стене;

II- внутренняя стыковая сетка в стене;

I2- сетка-фиксатор положения верхней арматуры в днище;

I3- сетка-фиксатор положения внутренней и наружной арматуры в стенах;

I4- сетка для армирования днища поперечной арматурой;

I5- сетка для армирования вута.

Пример: $2.\ IC\ \frac{I4\ A\ III}{6\ A\ I}-285 \times 750-\frac{I50}{25}$

Индекс, характеризующий место сетки в тоннеле (см. выше)

Обозначение сетки по ГОСТ 23279-85

4.2. Маркировна пространственных каркасов имеет следующую структуру: КП X - X

Каркас пространственный

Индекс, характеризующий место каркаса в тоннеле: I-в днище; 2-в стене

Порядковый номер каркаса данного типа

Пример: КП2-I5 - каркас пространственный, располагаемый в стене с I5 порядковым номером данного типа.

5. В пространственных каркасах типа КП2 стержни ⌀I0AI позиций 3 и 4 (или 4 и 5) устанавливаются попарно у торцов пространственного каркаса.

Нач.отд	Агрянович		3.006.1 - 6.1 - ТТ
Н.контр.	Коротецкий		
Гл.спец.	Коротецкий		
Вед.инж.	Чепелева		Технические требования

Стадия	Лист	Листов
Р		1

Харьковский Промстройниипроект

Инв.№ подл. | Подпись и дата | Взам.инв.№

Формат А3

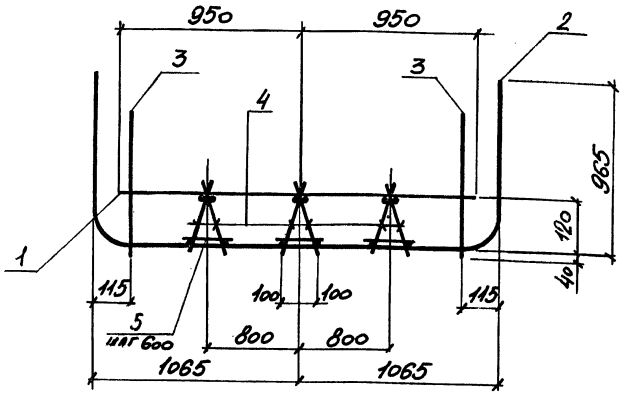

Марка каркаса	Поз.	Наименование	Кол.	Обозначение документа	Масса каркаса кг.
КП 1	1	Сетка 1,4С $\frac{10AIII}{6AI}$ 285×190 $\frac{50}{25}$	1	3.006.1-6.1-85	131,1
	2	2,1С $\frac{12AIII}{6AI}$ 285×395	1	-101	
	3	8,4С $\frac{10AIII}{6AI}$ 285×80 $\frac{25+175}{25}$	2	-183	
	4	12,4С $\frac{10AI}{8AI}$ 22×285 $\frac{25}{40}$	6	-193	
	5	⌀6AI, ℓ=250; 0,06 кг.	15	БЕЗ ЧЕРТ.	

Арматура класса A-I; A-III по ГОСТ 5781-82

Нач. отд.	Агранович	
Н. контр.	Коротецкий	
Гл. спец.	Коротецкий	
Вед. инж.	Чепелева	
Разраб.	Цымбал	
Провер.	Чепелева	

3.006.1-6.1-1

Каркас КП1

Стадия	Лист	Листов
Р		1

Харьковский Промстройниипроект

Инв. № подл. | Подпись и дата | Взам. инв. №

Формат А4

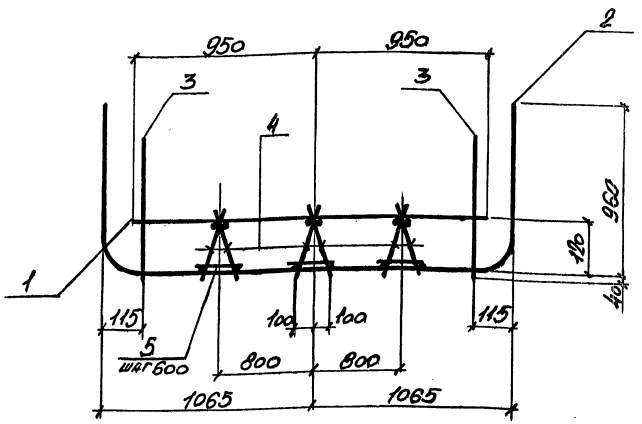

Марка каркаса	Поз	Наименование	Кол.	Обозначение документа	Масса каркаса кг
КП 1-1	1	Сетка 1,4С $\frac{10AIII}{6AI}$ 285×190 $\frac{50}{25}$	1	3.006.1-6.1-85	148,6
	2	2,1С $\frac{14AIII}{6AI}$ 285×390 $\frac{150}{25}$	1	-102	
	3	8,4С $\frac{10AIII}{6AI}$ 285×80 $\frac{25+175}{25}$	2	-183	
	4	12,4С $\frac{10AI}{8AI}$ 22×285 $\frac{25}{40}$	6	-193	
	5	⌀6AI, ℓ=250; 0,06 кг.	15	БЕЗ ЧЕРТ.	

Арматура класса A-I; A-III по ГОСТ 5781-82

Нач. отд.	Агранович	
Н. контр.	Коротецкий	
Гл. спец.	Коротецкий	
Вед. инж.	Чепелева	
Разраб.	Цымбал	
Провер.	Чепелева	

3.006.1-6.1-2

Каркас КП 1-1

Стадия	Лист	Листов
Р		1

Харьковский Промстройниипроект

Инв. № подл. | Подпись и дата | Взам. инв. №

Формат А4

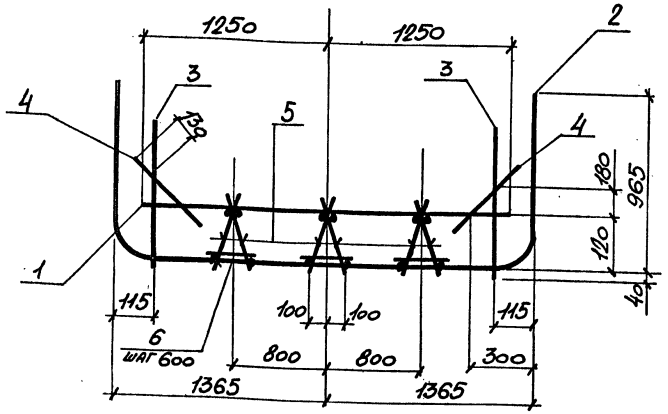

Марка каркаса	Поз.	Наименование	Кол.	Обозначение документа	Масса каркаса кг.
КП 1-2	1	Сетка 1,4С $\frac{10AIII}{6AI}$ 285×250 $\frac{50}{25}$	1	3.006.1-6.1-85	150,5
	2	2,1С $\frac{12AIII}{6AI}$ 285×455	1	-103	
	3	8,4С $\frac{10AIII}{6AI}$ 285×80 $\frac{25+175}{25}$	2	-183	
	4	15,4С $\frac{5BpI}{5BpI}$ 55×285 $\frac{200}{25}$	2	-203	
	5	12,4С $\frac{10AI}{8AI}$ 22×285 $\frac{25}{40}$	6	-193	
	6	⌀6AI, ℓ=250 ; 0,06 кг.	15	БЕЗ ЧЕРТ.	

Арматура класса A-I ; A-III по ГОСТ 5781-82
BpI по ГОСТ 6727-80

Нач.отд.	Агранович		3.006.1-6.1 -3
Н.контр.	Коротецкий		
Гл.спец.	Коротецкий		
Вед.инж.	Челелева		Каркас КП 1-2
Разраб.	Цымбал		Стадия: Р; Лист: ; Листов: 1
Провер.	Челелева		Харьковский Промстройниипроект

Инв.№ подл. | Подпись и дата | Взам.инв.№

Формат А4

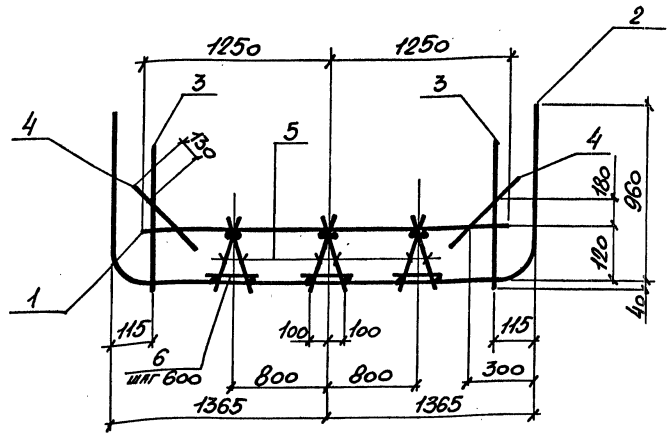

Марка каркаса	Поз.	Наименование	Кол.	Обозначение документа	Масса каркаса кг.
КП 1-3	1	Сетка 1,4С $\frac{10AIII}{6AI}$ 285×250 $\frac{50}{25}$	1	3.006.1-6.1-85	170,8
	2	2,1С $\frac{14AIII}{6AI}$ 285×450 $\frac{150}{25}$	1	-104	
	3	8,4С $\frac{10AIII}{6AI}$ 285×80 $\frac{25+175}{25}$	2	-183	
	4	15,4С $\frac{5BpI}{5BpI}$ 55×285 $\frac{200}{25}$	2	-203	
	5	12,4С $\frac{10AI}{8AI}$ 22×285 $\frac{25}{40}$	6	-193	
	6	⌀6AI, ℓ=250 ; 0,06 кг.	15	БЕЗ ЧЕРТ.	

Арматура класса A-I ; A-III по ГОСТ 5781-82
BpI по ГОСТ 6727-80

Нач.отд.	Агранович		3.006.1-6.1 -4
Н.контр.	Коротецкий		
Гл.спец.	Коротецкий		
Вед.инж.	Челелева		Каркас КП 1-3
Разраб.	Цымбал		Стадия: Р; Лист: ; Листов: 1
Провер.	Челелева		Харьковский Промстройниипроект

Инв.№ подл. | Подпись и дата | Взам.инв.№

Формат А4

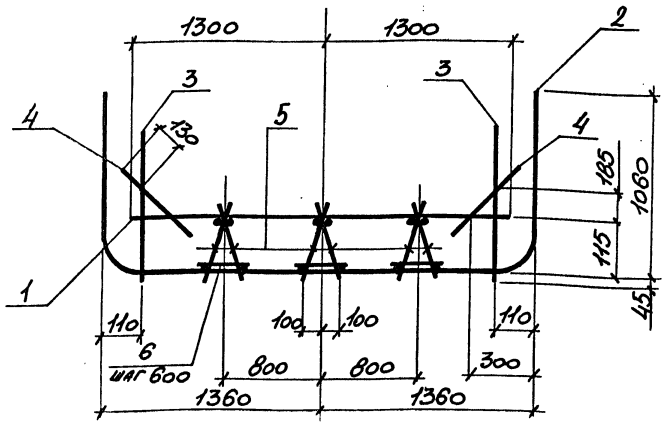

Марка каркаса	Поз.	Наименование	Кол.	Обозначение документа	Масса каркаса кг.
КП 1-4	1	Сетка 1.1С $\frac{12AIII}{6AI}$ 285×260 $\frac{100}{25}$	1	3.006.1-6.1-86	212,6
	2	2.1С $\frac{16AIII}{6AI}$ 285×470 $\frac{100}{25}$	1	-105	
	3	8.4С $\frac{10AIII}{6AI}$ 285×80 $\frac{25+175}{25}$	2	-183	
	4	15.4С $\frac{5BpI}{5BpI}$ 55×285 $\frac{200}{25}$	2	-203	
	5	12.4С $\frac{10AI}{8AI}$ 22×285 $\frac{25}{40}$	6	-193	
	6	⌀6AI, ℓ=250 ; 0,06 кг.	15	БЕЗ ЧЕРТ.	

Арматура класса A-I ; A-III по ГОСТ 5781-82
Bp-I по ГОСТ 6727-80

Нач.отд.	Агранович		
Н.контр.	Коротецкий		
Гл.спец.	Коротецкий		
Вед.инж.	Чепелева		
Разраб	Цымбал		
Провер.	Чепелева		

3.006.1 - 6.1 -5

Каркас КП 1-4

Стадия	Лист	Листов
Р		1

Харьковский Промстройниипроект

Инв.№ подл. | Подпись и дата | Взам.инв.№

Формат А4

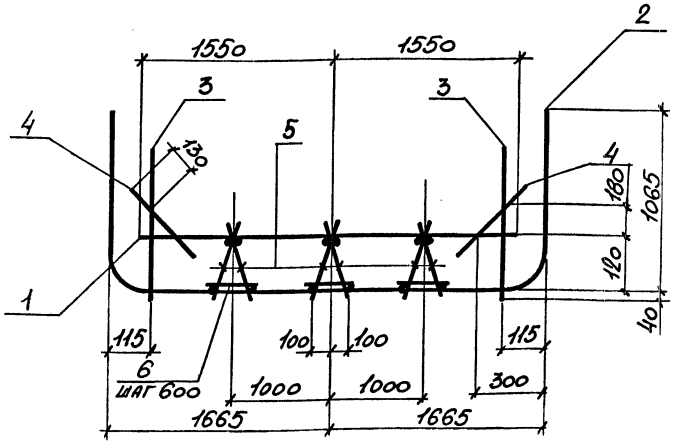

Марка каркаса	Поз.	Наименование	Кол.	Обозначение документа	Масса каркаса кг.
КП 1-5	1	Сетка 1.4С $\frac{10AIII}{6AI}$ 285×310 $\frac{50}{25}$	1	3.006.1-6.1-86	168,7
	2	2.1С $\frac{12AIII}{6AI}$ 285×535 $\frac{125}{25}$	1	-106	
	3	8.4С $\frac{10AIII}{6AI}$ 285×80 $\frac{25+175}{25}$	2	-183	
	4	15.4С $\frac{5BpI}{5BpI}$ 55×285 $\frac{200}{25}$	2	-203	
	5	12.4С $\frac{10AI}{8AI}$ 22×285 $\frac{25}{40}$	6	-193	
	6	⌀6AI, ℓ=250 ; 0,06 кг.	15	БЕЗ ЧЕРТ.	

Арматура класса A-I ; A-III по ГОСТ 5781-82
Bp-I по ГОСТ 6727-80

Нач.отд.	Агранович		
Н.контр.	Коротецкий		
Гл.спец.	Коротецкий		
Вед.инж.	Чепелева		
Разраб	Цымбал		
Провер.	Чепелева		

3.006.1 - 6.1 -6

Каркас КП 1-5

Стадия	Лист	Листов
Р		1

Харьковский Промстройниипроект

24970-02 12

Инв.№ подл. | Подпись и дата | Взам.инв.№

Формат А4

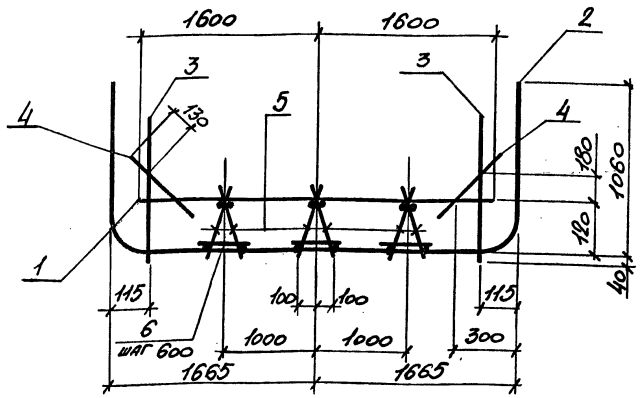

Марка каркаса	Поз.	Наименование	Кол.	Обозначение документа	Масса каркаса кг.
КП 1-6	1	Сетка 1,1С $\frac{12AIII}{6AI}$ 285×320 $\frac{100}{25}$	1	3.006.1-6.1-87	207,3
	2	2,1С $\frac{14AIII}{6AI}$ 285×530 $\frac{100}{25}$	1	-107	
	3	8,4С $\frac{10AIII}{6AI}$ 285×80 $\frac{25+175}{25}$	2	-183	
	4	15,4С $\frac{5BpI}{5BpI}$ 55×285 $\frac{200}{25}$	2	-203	
	5	12,4С $\frac{10AI}{8AI}$ 22×285 $\frac{25}{10}$	6	-193	
	6	ф6AI, ℓ=250 ; 0,06кг.	15	БЕЗ ЧЕРТ.	

Арматура класса A-I; A-III по ГОСТ 5781-82
BpI по ГОСТ 6727-80

Нач.отд	Агранович		
Н.контр	Коротецкий		
Гл.спец	Коротецкий		
Вед.инж	Челепева		
Разраб	Цымбал		
Провер.	Челепева		

3.006.1-6.1 -7

Каркас КП 1-6

Стадия	Лист	Листов
Р		1

Харьковский Промстройниипроект

Инв.№ подл. | Подпись и дата | Взам.инв.№

Формат А4

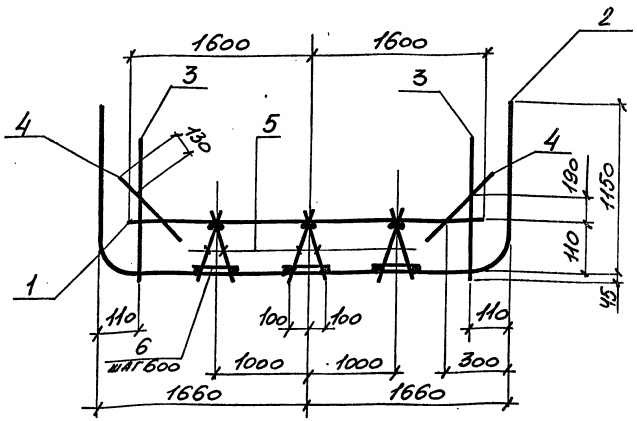

Марка каркаса	Поз.	Наименование	Кол	Обозначение документа	Масса каркаса
КП 1-7	1	Сетка 1,1С $\frac{16AIII}{6AI}$ 285×320 $\frac{100}{25}$	1	3.006.1-6.1-87	308,4
	2	2,1С $\frac{18AIII}{6AI}$ 285×545	1	-108	
	3	8,4С $\frac{10AIII}{6AI}$ 285×80 $\frac{25+175}{25}$	2	-183	
	4	15,4С $\frac{5BpI}{5BpI}$ 55×285 $\frac{200}{25}$	2	-203	
	5	12,4С $\frac{10AI}{8AI}$ 22×285 $\frac{25}{10}$	6	-193	
	6	ф6AI, ℓ=250 ; 0,06кг	15	БЕЗ ЧЕРТ.	

Арматура класса A-I; A-III по ГОСТ 5781-82
BpI по ГОСТ 6727-80

Нач.отд	Агранович		
Н.контр.	Коротецкий		
Гл.спец	Коротецкий		
Вед.инж	Челепева		
Разраб	Цымбал		
Провер.	Челепева		

3.006.1-6.1 -8

Каркас КП 1-7

Стадия	Лист	Листов
Р		1

Харьковский Промстройниипроект

Инв.№ подл. | Подпись и дата | Взам.инв.№

24970-02 13

Формат А4

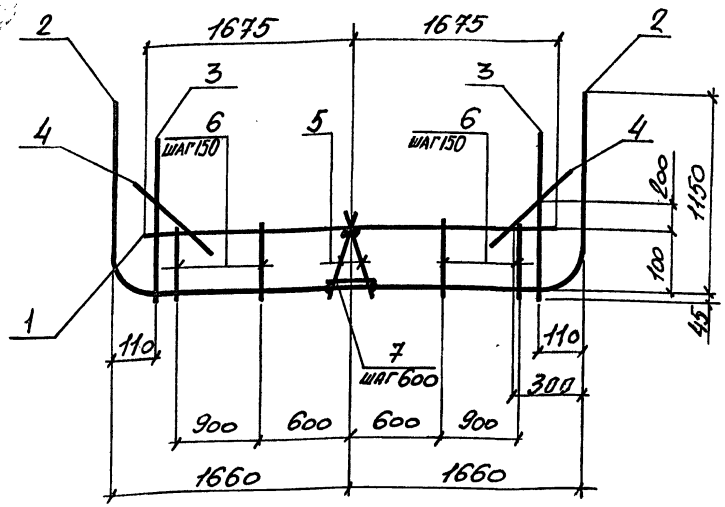

Марка каркаса	Поз.	Наименование	Кол.	Обозначение документа	Масса каркаса кг.
КП 1-8	1	Сетка 1.1С $\frac{18AIII}{6AI}$ 285×335 $\frac{175}{25}$	1	3.006.1-6.1-88	415,9
	2	2.1С $\frac{20AIII}{6AI}$ 285×545	1	-108	
	3	8.4С $\frac{10AIII}{6AI}$ 285×80 $\frac{25+175}{25}$	2	-183	
	4	15.4С $\frac{5BpI}{5BpI}$ 55×285 $\frac{200}{25}$	2	-203	
	5	12.4С $\frac{10AI}{8AI}$ 22×285 $\frac{25}{40}$	2	-193	
	6	14.4С $\frac{10AI}{6AI}$ 13×340 $\frac{400}{25}$	14	-199	
	7	⌀6AI, ℓ=250; 0,06 кг.	5	БЕЗ ЧЕРТ.	

Арматура класса A-I; A-III по ГОСТ 5781-82
Bp-I по ГОСТ 6727-80

Нач.отд	Игранович		
Н.контр	Коротецкий		
Гл.спец	Коротецкий		
Вед.инж	Чепелева		
Разраб	Цымбал		
Провер.	Чепелева		

3.006.1-6.1-9

Каркас КП 1-8

Стадия	Лист	Листов
Р		1

Харьковский Промстройниипроект

Инв.№ подл. | Подпись и дата | Взам.инв.№

Формат А4

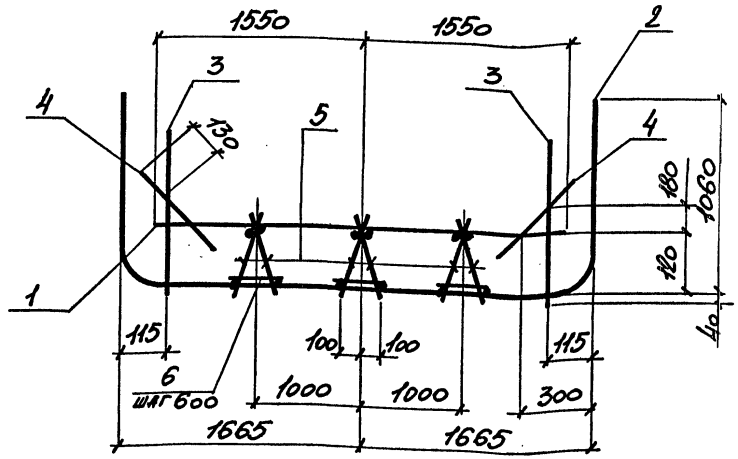

Марка каркаса	Поз.	Наименование	Кол.	Обозначение документа	Масса каркаса кг.
КП 1-9	1	Сетка 1.4С $\frac{10AIII}{6AI}$ 285×310 $\frac{50}{25}$	1	3.006.1-6.1-86	175,7
	2	2.1С $\frac{12AIII}{6AI}$ 285×535 $\frac{125}{25}$	1	-106	
	3	8.4С $\frac{10AIII}{6AI}$ 285×110 $\frac{25+275}{25}$	2	-184	
	4	15.4С $\frac{5BpI}{5BpI}$ 55×285 $\frac{200}{25}$	2	-203	
	5	12.4С $\frac{10AI}{8AI}$ 22×285 $\frac{25}{40}$	6	-193	
	6	⌀6AI, ℓ=250; 0,06 кг.	15	БЕЗ ЧЕРТ.	

Арматура класса A-I; A-III по ГОСТ 5781-82
Bp-I по ГОСТ 6727-80

Нач.отд	Игранович		
Н.контр.	Коротецкий		
Гл.спец.	Коротецкий		
Вед.инж	Чепелева		
Разраб	Цымбал		
Провер.	Чепелева		

3.006.1-6.1-10

Каркас КП 1-9

Стадия	Лист	Листов
Р		1

Харьковский Промстройниипроект

Инв.№ подл. | Подпись и дата | Взам.инв.№

24970-02 14

Формат А4

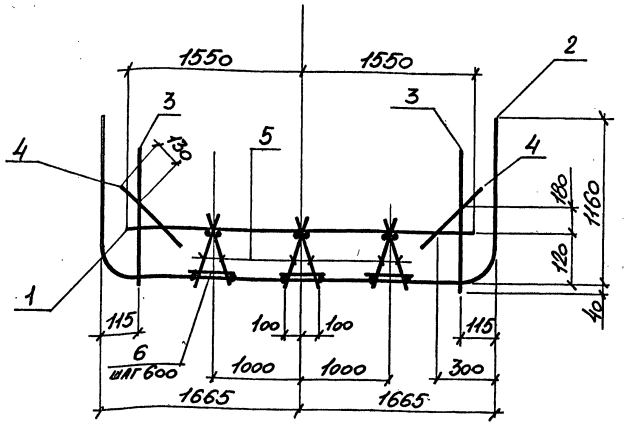

Марка каркаса	Поз.	Наименование	Кол.	Обозначение документа	Масса каркаса кг.
КП 1-10	1	Сетка 1,4С $\frac{10AIII}{6AI}$ 285×310 $\frac{50}{25}$	1	3.006.1-6.1-86	204,7
	2	2,1С $\frac{14AIII}{6AI}$ 285×550 $\frac{50}{25}$	1	-109	
	3	8,4С $\frac{10AIII}{6AI}$ 285×110 $\frac{25+275}{25}$	2	-184	
	4	15,4С $\frac{5BpI}{5BpI}$ 55×285 $\frac{200}{25}$	2	-203	
	5	12,4С $\frac{10AI}{8AI}$ 22×285	6	-193	
	6	⌀6AI, ℓ=250; 0,06 кг	15.	без черт.	

Арматура класса A-I; A-III по ГОСТ 5781-82
Bp-I по ГОСТ 6727-80

Нач. отд	Агранович			3.006.1-6.1-11	
Н. контр.	Коротецкий				
Гл. спец.	Коротецкий				
Вед. инж.	Челелева			Каркас КП 1-10	Стадия: Р; Лист: ; Листов: 1
Разраб.	Цымбал				Харьковский Промстройниипроект
Провер.	Челелева				

Взам. инв. № | Подпись и дата | Инв. № подл.

Формат А4

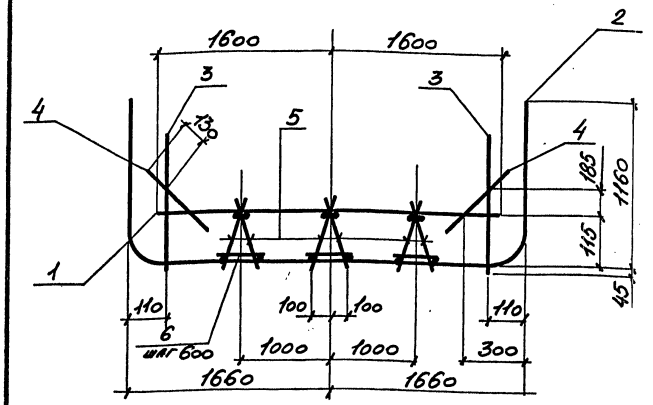

Марка каркаса	Поз.	Наименование	Кол.	Обозначение документа	Масса каркаса кг.
КП 1-11	1	Сетка 1,1С $\frac{12AIII}{6AI}$ 285×320 $\frac{100}{25}$	1	3.006.1-6.1-87	249,1
	2	2,1С $\frac{16AIII}{6AI}$ 285×550 $\frac{50}{25}$	1	-109	
	3	8,4С $\frac{10AIII}{6AI}$ 285×110 $\frac{25+275}{25}$	2	-184	
	4	15,4С $\frac{5BpI}{5BpI}$ 55×285 $\frac{200}{25}$	2	-203	
	5	12,4С $\frac{10AI}{8AI}$ 22×285 $\frac{25}{40}$	6	-193	
	6	⌀6AI, ℓ=250; 0,06 кг.	15	без черт.	

Арматура класса A-I; A-III по ГОСТ 5781-82
Bp-I по ГОСТ 6727-80

Нач. отд	Агранович			3.006.1-6.1-12	
Н. контр.	Коротецкий				
Гл. спец.	Коротецкий				
Вед. инж.	Челелева			Каркас КП 1-11	Стадия: Р; Лист: ; Листов: 1
Разраб.	Цымбал				Харьковский Промстройниипроект
Провер.	Челелева				

Взам. инв. № | Подпись и дата | Инв. № подл.

Формат А4

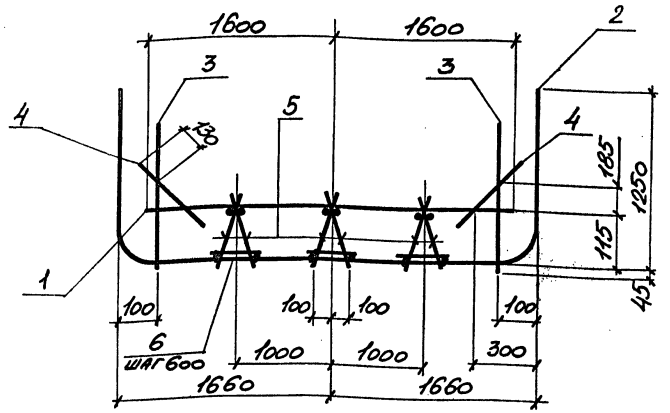

Марка каркаса	Поз.	Наименование	Кол.	Обозначение документа	Масса каркаса кг.
КП 1-12	1	Сетка 1,1С $\frac{14AIII}{6AI}$ 285×320 $\frac{100}{25}$	1	3.006.1-6.1-87	303,6
	2	2,1С $\frac{18AIII}{6AI}$ 285×565 $\frac{125}{25}$	1	-110	
	3	8,4С $\frac{10AIII}{6AI}$ 285×110 $\frac{25+275}{25}$	2	-184	
	4	15,4С $\frac{5BpI}{5BpI}$ 55×285 $\frac{200}{25}$	2	-203	
	5	12,4С $\frac{10AI}{8AI}$ 22×285 $\frac{25}{40}$	6	-193	
	6	ф6AI, ℓ=250 ; 0,06 кг	15	БЕЗ ЧЕРТ.	

Арматура класса A-I ; A-III по ГОСТ 5781-82
BpI по ГОСТ 6727-80

Нач. отд	Агранович		
Н. контр.	Коротецкий		
Гл. спец.	Коротецкий		
Вед. инж.	Чепелева		
Разраб.	Цымбал		
Провер.	Чепелева		

3.006.1-6.1-13

Каркас КП 1-12

Стадия	Лист	Листов
Р		1

Харьковский Промстройниипроект

Инв. № подл. | Подпись и дата | Взам. инв. №

Формат А4

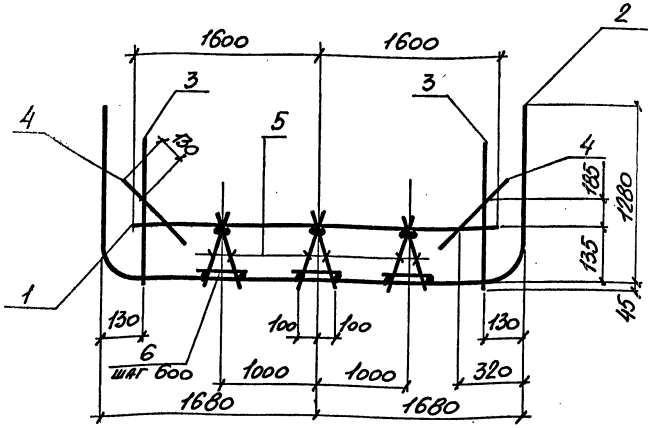

Марка каркаса	Поз.	Наименование	Кол.	Обозначение документа	Масса каркаса кг.
КП 1-13	1	Сетка 1,1С $\frac{14AIII}{6AI}$ 285×320 $\frac{100}{25}$	1	3.006.1-6.1-88	348,5
	2	2,1С $\frac{20AIII}{6AI}$ 285×575	1	-111	
	3	8,4С $\frac{10AIII}{6AI}$ 285×115 $\frac{25+325}{25}$	2	-185	
	4	15,4С $\frac{5BpI}{5BpI}$ 55×285 $\frac{200}{25}$	2	-203	
	5	12,4С $\frac{10AI}{8AI}$ 22×285 $\frac{25}{40}$	6	-193	
	6	ф6AI, ℓ=250 ; 0,06 кг	15	БЕЗ ЧЕРТ.	

Арматура класса A-I ; A-III по ГОСТ 5781-82
BpI по ГОСТ 6727-80

Нач. отд	Агранович		
Н. контр.	Коротецкий		
Гл. спец.	Коротецкий		
Вед. инж.	Чепелева		
Разраб.	Цымбал		
Провер.	Чепелева		

3.006.1-6.1-14

Каркас КП 1-13

Стадия	Лист	Листов
Р		1

Харьковский Промстройниипроект

Инв. № подл. | Подпись и дата | Взам. инв. №

Формат А4

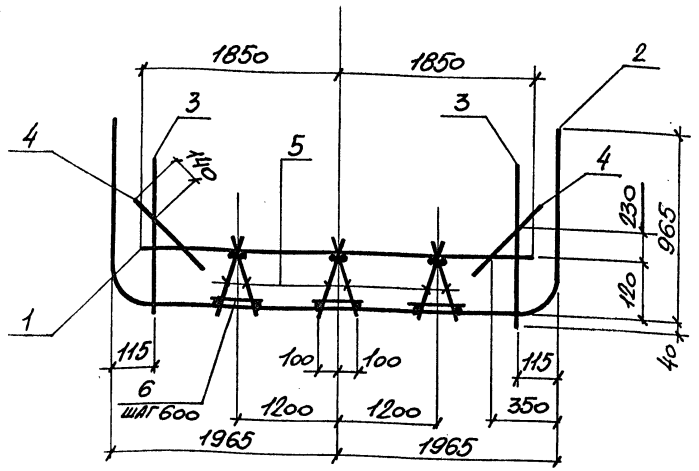

Марка каркаса	Поз	Наименование	Кол	Обозначение документа	Масса каркаса кг.
КП 1-14	1	Сетка 1,4С $\frac{10AIII}{6AI}$ 285×370 $\frac{50}{25}$	1	3.006.1-6.1-89	188,8
	2	2,1С $\frac{12AIII}{6AI}$ 285×515	1	-111	
	3	8,4С $\frac{10AIII}{6AI}$ 285×110 $\frac{25+225}{25}$	2	-184	
	4	15,4С $\frac{5BpI}{5BpI}$ 60×285 $\frac{200}{25}$	2	-204	
	5	12,4С $\frac{10AI}{8AI}$ 22×285 $\frac{25}{40}$	6	-193	
	6	⌀6AI, ℓ=250 ; 0,06 кг.	15	БЕЗ ЧЕРТ.	

Арматура класса A-I ; A-III по ГОСТ 5781-82
Bp-I по ГОСТ 6727-80

Нач.отд.	Игрантович		
Н.контр.	Коротецкий		
Гл.спец.	Коротецкий		
Вед.инж.	Челепева		
Разраб.	Цымбал		
Провер.	Челепева		

3.006.1-6.1 – 15

Каркас КП 1-14

Стадия	Лист	Листов
Р		1

Харьковский Промстройниипроект

Инв.№ подл. | Подпись и дата | Взам.инв.№

Формат А4

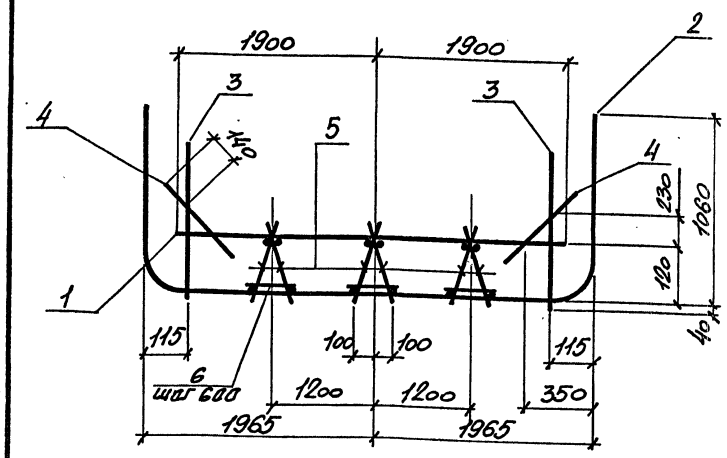

Марка каркаса	Поз	Наименование	Кол.	Обозначение документа	Масса каркаса кг.
КП 1-15	1	Сетка 1,1С $\frac{12AIII}{6AI}$ 285×380 $\frac{100}{25}$	1	3.006.1-6.1-89	235,5
	2	2,1С $\frac{14AIII}{6AI}$ 285×590 $\frac{100}{25}$	1	-112	
	3	8,4С $\frac{10AIII}{6AI}$ 285×110 $\frac{25+225}{25}$	2	-184	
	4	15,4С $\frac{5BpI}{5BpI}$ 60×285 $\frac{200}{25}$	2	-204	
	5	12,4С $\frac{10AI}{8AI}$ 22×285 $\frac{25}{40}$	6	-193	
	6	⌀6AI, ℓ=250 ; 0,06 кг	15	БЕЗ ЧЕРТ.	

Арматура класса A-I ; A-III по ГОСТ 5781-82
Bp-I по ГОСТ 6727-80

Нач.отд.	Игрантович		
Н.контр.	Коротецкий		
Гл.спец.	Коротецкий		
Вед.инж.	Челепева		
Разраб.	Цымбал		
Провер.	Челепева		

3.006.1-6.1 – 16

Каркас КП 1-15

Стадия	Лист	Листов
Р		1

Харьковский Промстройниипроект

Инв.№ подл. | Подпись и дата | Взам.инв.№

Формат А4

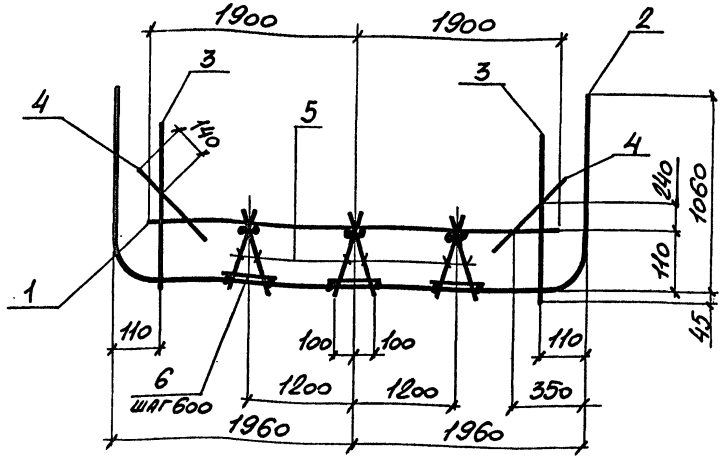

Марка каркаса	Поз	Наименование	Кол.	Обозначение документа	Масса каркаса кг.
КП 1-16	1	Сетка 1,1С $\frac{16AIII}{6AI}$ 285×380 $\frac{100}{25}$	1	3.006.1-6.1-90	307,7
	2	2,1С $\frac{16AIII}{6AI}$ 285×590 $\frac{100}{25}$	1	-112	
	3	8,4С $\frac{10AIII}{6AI}$ 285×110 $\frac{25+275}{25}$	2	-184	
	4	15,4С $\frac{5BpI}{5BpI}$ 60×285 $\frac{200}{25}$	2	-204	
	5	12,4С $\frac{10AI}{8AI}$ 22×285 $\frac{25}{40}$	6	-193	
	6	ф 6AI, ℓ=250 ; 0,06 кг.	15	без черт.	

Арматура класса A-I ; A-III по ГОСТ 5781-82
Bp-I по ГОСТ 6727-80

Нач. отд	Агранович		3.006.1-6.1-17
Н. контр	Коротецкий		
Гл. спец	Коротецкий		
Вед. инж	Чепелева		Каркас КП 1-16
Разраб	Цымбал		Стадия: Р; Лист: ; Листов: 1
Провер.	Чепелева		Харьковский Промстройниипроект

Инв. № подл. | Подпись и дата | Взам. инв. №

Формат А4

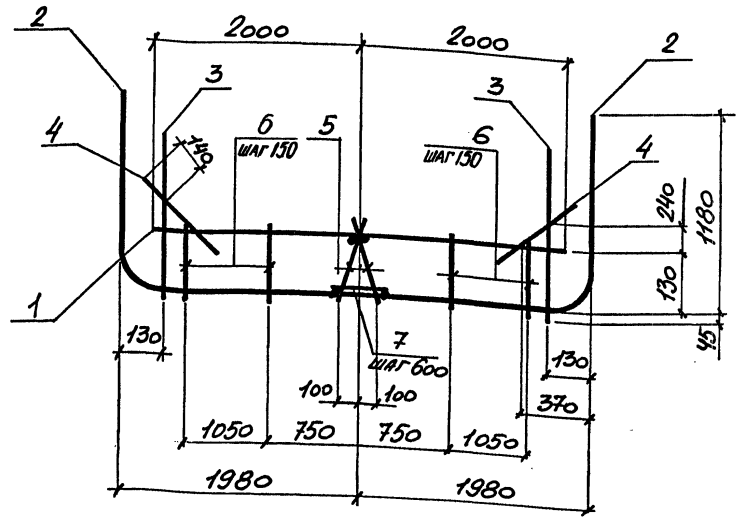

Марка каркаса	Поз.	Наименование	Кол	Обозначение документа	Масса каркаса кг.
КП 1-17	1	Сетка 1,1С $\frac{18AIII}{6AI}$ 285×400 $\frac{200}{25}$	1	3.006.1-6.1-90	440,6
	2	2,1С $\frac{18AIII}{6AI}$ 285×615 $\frac{75}{25}$	1	-113	
	3	8,4С $\frac{10AIII}{6AI}$ 285×115 $\frac{25+325}{25}$	2	-185	
	4	15,4С $\frac{5BpI}{5BpI}$ 60×285 $\frac{200}{25}$	2	-204	
	5	12,4С $\frac{10AI}{8AI}$ 22×285 $\frac{25}{40}$	2	-193	
	6	14,4С $\frac{10AI}{6AI}$ 15×345 $\frac{425}{25}$	16	-199	
	7	ф 6AI, ℓ=250 ; 0,06 кг	5	без черт.	

Арматура класса A-I ; A-III по ГОСТ 5781-82
Bp-I по ГОСТ 6727-80

Нач. отд	Агранович		3.006.1-6.1-18
Н. контр.	Коротецкий		
Гл. спец	Коротецкий		
Вед. инж	Чепелева		Каркас КП 1-17
Разраб	Цымбал		Стадия: Р; Лист: ; Листов: 1
Провер.	Чепелева		Харьковский Промстройниипроект

Инв. № подл. | Подпись и дата | Взам. инв. №

Формат А4

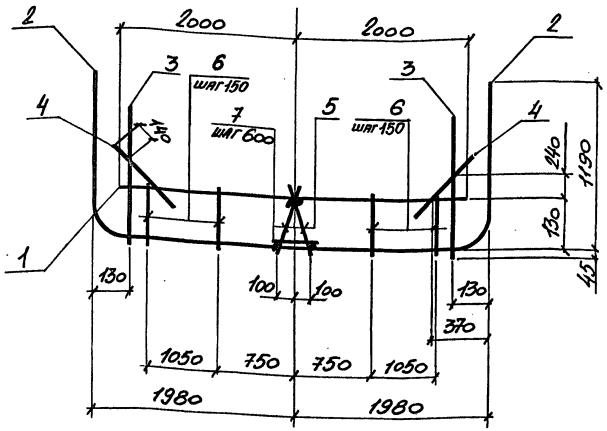

Марка каркаса	Поз	Наименование	Кол.	Обозначение документа	Масса каркаса кг.
КП 1-18	1	Сетка 1,1С $\frac{22AIII}{6AI}$ 285×400 $\frac{200}{25}$	1	3.006.1-6.1-91	589,1
	2	2,1С $\frac{22AIII}{6AI}$ 285×615 $\frac{75}{25}$	1	-113	
	3	8,4С $\frac{10AIII}{6AI}$ 285×115 $\frac{25+325}{25}$	2	-185	
	4	15,4С $\frac{5BpI}{5BpI}$ 60×285 $\frac{200}{25}$	2	-204	
	5	12,4С $\frac{10AI}{8AI}$ 22×285 $\frac{25}{40}$	2	-193	
	6	14,4С $\frac{10AI}{6AI}$ 15×340 $\frac{400}{25}$	16	-199	
	7	⌀6AI, ℓ=250 ; 0,06 кг.	5	БЕЗ ЧЕРТ.	

Арматура класса А-I; А-III по ГОСТ 5781-82
Вр-I по ГОСТ 6727-80

НАЧ.ОТД	Агранович		3.006.1-6.1-19
Н.КОНТР	Коротецкий		
ГЛ.СПЕЦ	Коротецкий		
ВЕД.ИНЖ	Чепелева		Каркас КП 1-18
РАЗРАБ	Цымбал		
ПРОВЕР.	Чепелева		

СТАДИЯ	ЛИСТ	ЛИСТОВ
Р		1

Харьковский Промстройниипроект

ВЗАМ.ИНВ.№ | ПОДПИСЬ И ДАТА | ИНВ.№ ПОДЛ.

Формат А4

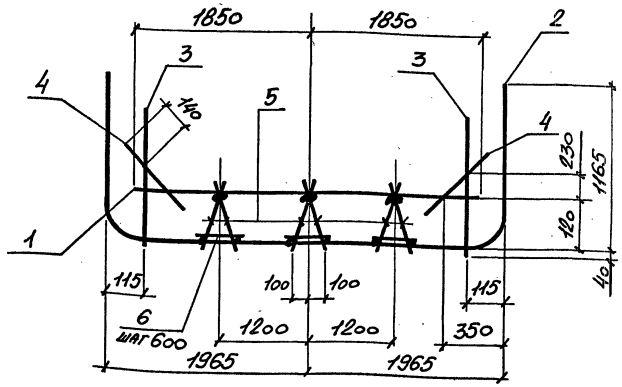

Марка каркаса	Поз	Наименование	Кол	Обозначение документа	Масса каркаса кг.
КП 1-19	1	Сетка 1,4С $\frac{10AIII}{6AI}$ 285×370 $\frac{50}{25}$	1	3.006.1-6.1-89	194,7
	2	2,1С $\frac{12AIII}{6AI}$ 285×615 $\frac{75}{25}$	1	-114	
	3	8,4С $\frac{10AIII}{6AI}$ 285×110 $\frac{25+275}{25}$	2	-184	
	4	15,4С $\frac{5BpI}{5BpI}$ 60×285 $\frac{200}{25}$	2	-204	
	5	12,4С $\frac{10AI}{8AI}$ 22×285 $\frac{25}{40}$	6	-193	
	6	⌀6AI, ℓ=250 ; 0,06 кг.	15	БЕЗ ЧЕРТ.	

Арматура класса А-I; А-III по ГОСТ 5781-82
Вр-I по ГОСТ 6727-80

НАЧ.ОТД	Агранович		3.006.1-6.1-20
Н.КОНТР.	Коротецкий		
ГЛ.СПЕЦ.	Коротецкий		
ВЕД.ИНЖ	Чепелева		Каркас КП 1-19
РАЗРАБ	Цымбал		
ПРОВЕР.	Чепелева		

СТАДИЯ	ЛИСТ	ЛИСТОВ
Р		1

Харьковский Промстройниипроект

ВЗАМ.ИНВ.№ | ПОДПИСЬ И ДАТА | ИНВ.№ ПОДЛ.

24970-02 19

Формат А4

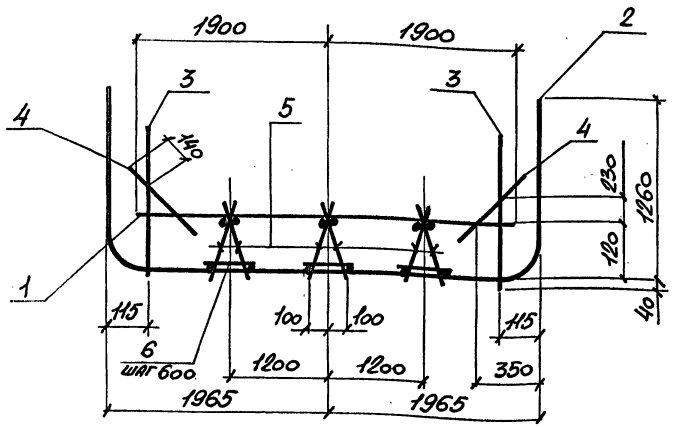

Марка каркаса	Поз.	Наименование	Кол	Обозначение документа	Масса каркаса кг.
КП 1-20	1	Сетка 1,1С $\frac{12AIII}{6AI}$ 285×380-$\frac{100}{25}$	1	3.006.1-6.1-89	243,4
	2	2,1С $\frac{14AIII}{6AI}$ 285×630 $\frac{150}{25}$	1	-115	
	3	8,4С $\frac{10AIII}{6AI}$ 285×110 $\frac{25+275}{25}$	2	-184	
	4	15,4С $\frac{5BpI}{5BpI}$ 60×285 $\frac{200}{25}$	2	-204	
	5	12,4С $\frac{10AI}{8AI}$ 22×285 $\frac{25}{40}$	6	-193	
	6	ф 6AI, ℓ=250 ; 0,06кг	15	БЕЗ ЧЕРТ.	

Арматура класса A-I ; A-III по ГОСТ 5781-82
Bp-I по ГОСТ 6727-80

Нач.отд	Игранович		
Н.контр	Коротецкий		
Гл.спец	Коротецкий		
Вед.инж	Чепелева		
Разраб	Цымбал		
Провер.	Чепелева		

3.006.1-6.1-21

Каркас КП 1-20

Стадия	Лист	Листов
Р		1

Харьковский Промстройниипроект

Инв.№ подл. | Подпись и дата | Взам.инв.№

Формат А4

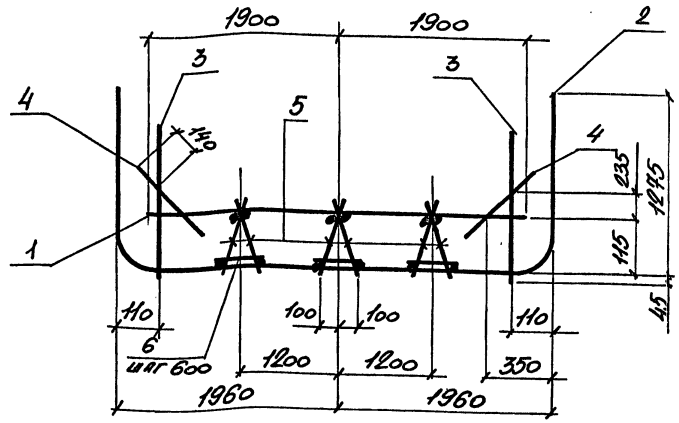

Марка каркаса	Поз.	Наименование	Кол	Обозначение документа	Масса каркаса кг.
КП 1-21	1	Сетка 1,1С $\frac{14AIII}{6AI}$ 285×380 $\frac{100}{25}$	1	3.006.1-6.1-91	336,3
	2	2,1С $\frac{18AIII}{6AI}$ 285×630 $\frac{150}{25}$	1	-115	
	3	8,4С $\frac{10AIII}{6AI}$ 285×110 $\frac{25+275}{25}$	2	-184	
	4	15,4С $\frac{5BpI}{5BpI}$ 60×285 $\frac{200}{25}$	2	-204	
	5	12,4С $\frac{10AI}{8AI}$ 22×285 $\frac{25}{40}$	6	-193	
	6	ф 6AI, ℓ=250 ; 0,06 кг	15	БЕЗ ЧЕРТ.	

Арматура класса A-I ; A-III по ГОСТ 5781-82
Bp-I по ГОСТ 6727-80

Нач.отд	Игранович		
Н.контр	Коротецкий		
Гл.спец	Коротецкий		
Вед.инж	Чепелева		
Разраб	Цымбал		
Провер.	Чепелева		

3.006.1-6.1-22

Каркас КП 1-21

Стадия	Лист	Листов
Р		1

Харьковский Промстройниипроект

Инв.№ подл. | Подпись и дата | Взам.инв.№

Формат А4

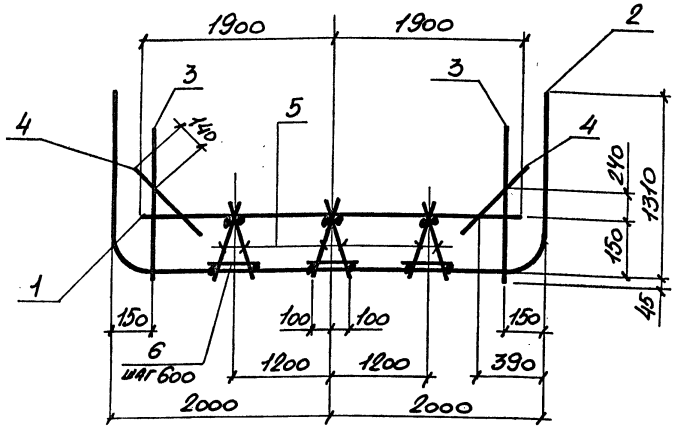

Марка каркаса	Поз.	Наименование	Кол.	Обозначение документа	Масса каркаса кг.
КП 1-22	1	Сетка 1,1С $\frac{16AIII}{6AI}$ 285×380 $\frac{100}{25}$	1	3.006.1-6.1-90	363,9
	2	2,1С $\frac{18AIII}{6AI}$ 285×645 $\frac{75}{25}$	1	-116	
	3	8,4С $\frac{10AIII}{6AI}$ 285×115 $\frac{25+325}{25}$	2	-185	
	4	15,4С $\frac{5BpI}{5BpI}$ 60×285 $\frac{200}{25}$	2	-204	
	5	12,4С $\frac{10AI}{8AI}$ 24×285 $\frac{25}{40}$	6	-193	
	6	⌀6AI, ℓ=250 ; 0,06 кг.	15	БЕЗ ЧЕРТ.	

Арматура класса A-I ; A-III по ГОСТ 5781-82

Bp-I по ГОСТ 6727-80

Нач.отд.	Игранович		
Н.контр.	Коротецкий		
Гл.спец.	Коротецкий		
Вед.инж.	Чепелева		
Разраб.	Цымбал		
Провер.	Чепелева		

3.006.1-6.1-23

Каркас КП 1-22

Стадия	Лист	Листов
Р		1

Харьковский Промстройниипроект

Инв.№ подл. | Подпись и дата | Взам.инв.№

Формат А4

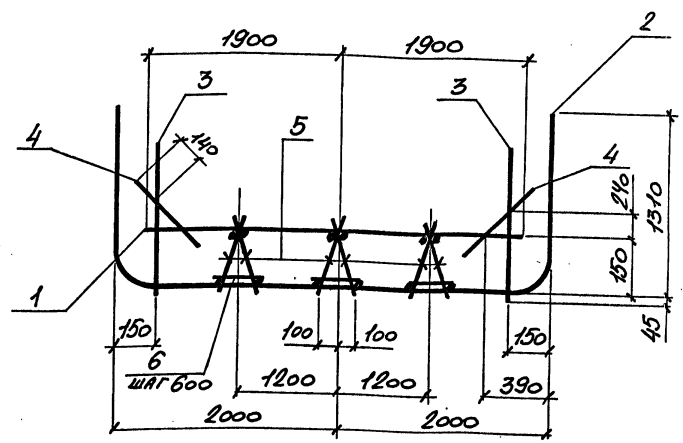

Марка каркаса	Поз.	Наименование	Кол.	Обозначение документа	Масса каркаса кг.
КП 1-23	1	Сетка 1,1С $\frac{18AIII}{6AI}$ 285×380 $\frac{100}{25}$	1	3.006.1-6.1-92	433,1
	2	2,1С $\frac{20AIII}{6AI}$ 285×645 $\frac{75}{25}$	1	-116	
	3	8,4С $\frac{10AIII}{6AI}$ 285×115 $\frac{25+325}{25}$	2	-185	
	4	15,4С $\frac{5BpI}{5BpI}$ 60×285 $\frac{200}{25}$	2	-204	
	5	12,4С $\frac{10AI}{8AI}$ 24×285 $\frac{25}{40}$	6	-193	
	6	⌀6AI, ℓ=250 ; 0,06 кг	15	БЕЗ ЧЕРТ.	

Арматура класса A-I ; A-III по ГОСТ 5781-82

Bp-I по ГОСТ 6727-80

Нач.отд.	Игранович		
Н.контр.	Коротецкий		
Гл.спец.	Коротецкий		
Вед.инж.	Чепелева		
Разраб.	Цымбал		
Провер.	Чепелева		

3.006.1-6.1-24

Каркас КП 1-23

Стадия	Лист	Листов
Р		1

Харьковский Промстройниипроект

Инв.№ подл. | Подпись и дата | Взам.инв.№

Формат А4

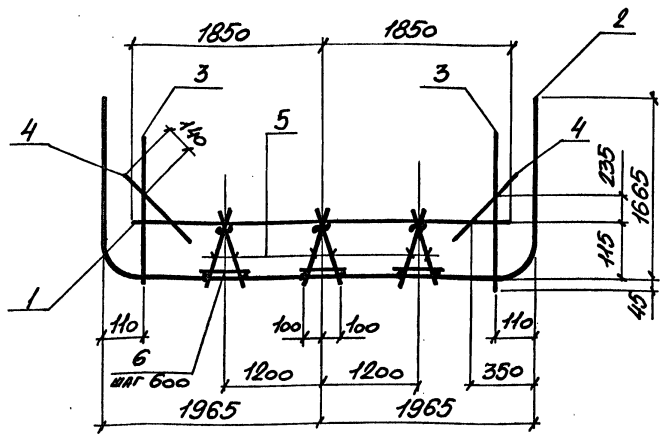

Марка каркаса	Поз	Наименование	Кол.	Обозначение документа	Масса каркаса кг.
КП 1-24	1	Сетка 1,4С $\frac{10AIII}{6AI}$ 285×370 $\frac{50}{25}$	1	3.006.1-6.1-89	282,8
	2	2,1С $\frac{16AIII}{6AI}$ 285×710 $\frac{100}{25}$	1	-117	
	3	8,4С $\frac{10AIII}{6AI}$ 285×110 $\frac{25+275}{25}$	2	-184	
	4	15,4С $\frac{5BpI}{5BpI}$ 60×285 $\frac{200}{25}$	2	-204	
	5	12,4С $\frac{10AI}{8AI}$ 22×285 $\frac{25}{40}$	6	-193	
	6	ф6AI, l=250 ; 0,06кг.	15	БЕЗ ЧЕРТ.	

Арматура класса A-I ; A-III по ГОСТ 5781-82

Bp-I по ГОСТ 6727-80

Нач.отд.	Агранович		3.006.1-6.1-25	
Н.контр.	Коротецкий			
Гл.спец.	Коротецкий			
Вед.инж.	Чепелева		Каркас КП 1-24	Стадия: Р; Лист: ; Листов: 1
Разраб.	Цымбал			Харьковский Промстройниипроект
Провер.	Чепелева			

Инв.№ подл. | Подпись и дата | Взам.инв.№

Формат А4

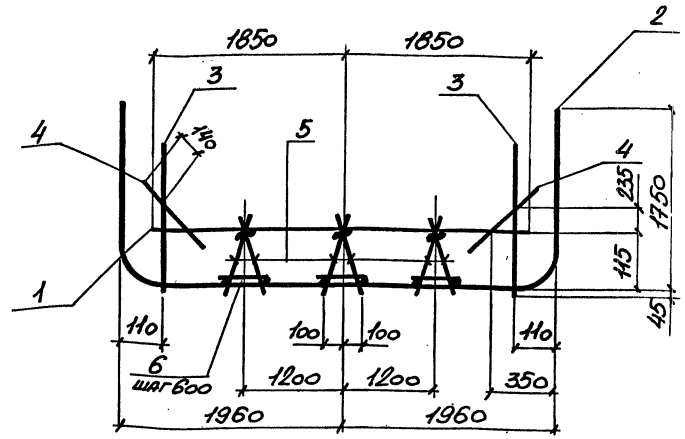

Марка каркаса	Поз.	Наименование	Кол	Обозначение документа	Масса каркаса кг.
КП 1-25	1	Сетка 1,4С $\frac{10AIII}{6AI}$ 285×370 $\frac{50}{25}$	1	3.006.1-6.1-89	332,6
	2	2,1С $\frac{16AIII}{6AI}$ 285×725	1	-118	
	3	8,4С $\frac{10AIII}{6AI}$ 285×110 $\frac{25+275}{25}$	2	-184	
	4	15,4С $\frac{5BpI}{5BpI}$ 60×285 $\frac{200}{25}$	2	-204	
	5	12,4С $\frac{10AI}{8AI}$ 22×285 $\frac{25}{40}$	6	-193	
	6	ф6AI, l=250 ; 0,06кг.	15	БЕЗ ЧЕРТ.	

Арматура класса A-I ; A-III по ГОСТ 5781-82

Bp-I по ГОСТ 6727-80

Нач.отд.	Агранович		3.006.1-6.1-26	
Н.контр.	Коротецкий			
Гл.спец.	Коротецкий			
Вед.инж.	Чепелева		Каркас КП 1-25	Стадия: Р; Лист: ; Листов: 1
Разраб.	Цымбал			Харьковский Промстройниипроект
Провер.	Чепелева			

Инв.№ подл. | Подпись и дата | Взам.инв.№

Формат А4

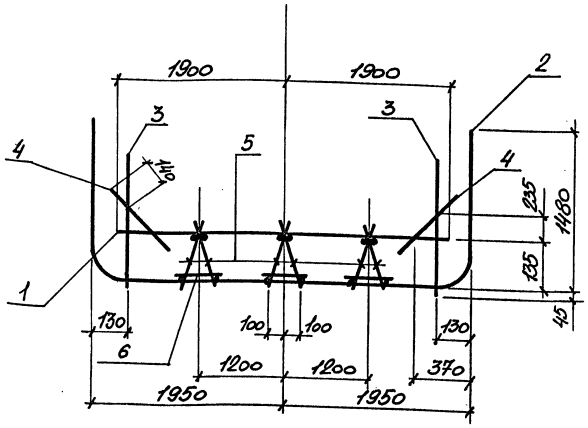

Марка каркаса	Поз.	Наименование	Кол.	Обозначение документа	Масса каркаса кг.
КП 1-26	1	Сетка 1,1С $\frac{14AIII}{6AI}$ 285×380 $\frac{100}{25}$	1	3.006.1-6.1 -91	351,9
	2	2,1С $\frac{18AIII}{6AI}$ 285×675 $\frac{75}{25}$	1	-119	
	3	8,4С $\frac{10AIII}{6AI}$ 285×115 $\frac{25+325}{25}$	2	-185	
	4	15,4С $\frac{5BpI}{5BpI}$ 60×285 $\frac{200}{25}$	2	-204	
	5	12,4С $\frac{10AI}{8AI}$ 22×285 $\frac{25}{40}$	6	-193	
	6	ф6AI, l=250 ; 0,06 кг.	15	БЕЗ черт.	

Арматура класса A-I ; A-III по ГОСТ 5781-82
BpI по ГОСТ 6727-80

Нач. отд	Агранович		3.006.1-6.1 -27
Н. контр	Коротецкий		
Гл. спец	Коротецкий		
Вед. инж	Челелева		Каркас КП 1-26
Разраб	Цымбал		Стадия Р; Лист; Листов 1
Провер.	Челелева		Харьковский Промстройниипроект

Взам. инв. № | Подпись и дата | Инв. № подл.

Формат А4

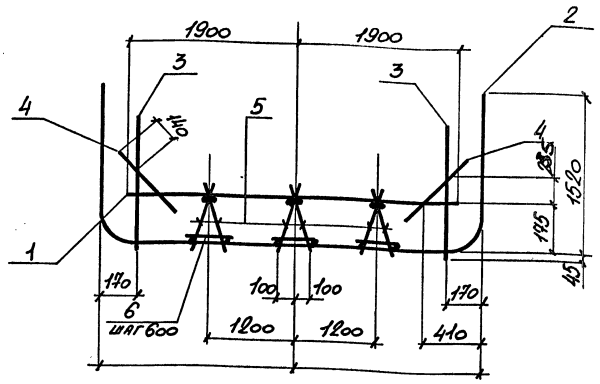

Марка каркаса	Поз.	Наименование	Кол.	Обозначение документа	Масса каркаса кг.
КП 1-27	1	Сетка 1,1С $\frac{14AIII}{6AI}$ 285×380 $\frac{100}{25}$	1	3.006.1-6.1 -91	410,9
	2	2,1С $\frac{20AIII}{6AI}$ 285×700 $\frac{50}{25}$	1	-120	
	3	8,4С $\frac{10AIII}{6AI}$ 285×115 $\frac{25+325}{25}$	2	-185	
	4	15,4С $\frac{5BpI}{5BpI}$ 60×285 $\frac{200}{25}$	2	-204	
	5	12,4С $\frac{10AI}{8AI}$ 27×285 $\frac{25}{45+40}$	6	-194	
	6	ф6AI, l=250 ; 0,06 кг	15	БЕЗ черт.	

Арматура класса A-I ; A-III по ГОСТ 5781-82
BpI по ГОСТ 6727-80

Нач. отд	Агранович		3.006.1-6.1 -28
Н. контр	Коротецкий		
Гл. спец	Коротецкий		
Вед. инж	Челелева		Каркас КП 1-27
Разраб	Цымбал		Стадия Р; Лист; Листов 1
Провер.	Челелева		Харьковский Промстройниипроект

Взам. инв. № | Подпись и дата | Инв. № подл.

24970-02 23

Формат А4

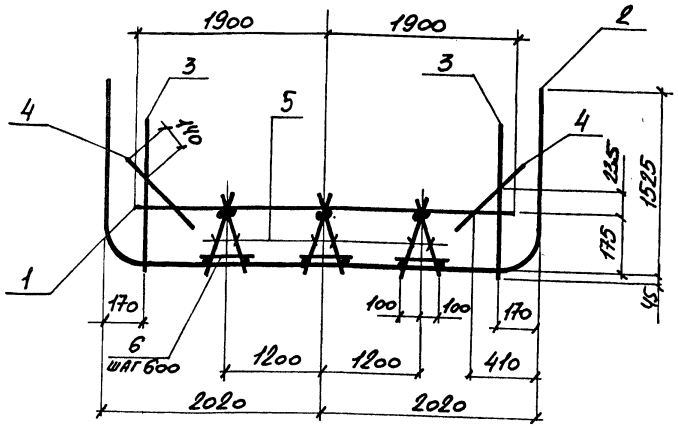

Марка каркаса	Поз	Наименование	Кол.	Обозначение документа	Масса каркаса
КП 1-28	1	Сетка 1,1С $\frac{14AIII}{6AI}$ 285×380 $\frac{100}{25}$	1	3.006.1-6.1 -91	465,3
	2	2,1С $\frac{22AIII}{6AI}$ 285×700 $\frac{50}{25}$	1	-120	
	3	8,4С $\frac{10AIII}{6AI}$ 285×115 $\frac{25+325}{25}$	2	-185	
	4	15,4С $\frac{5BpI}{5BpI}$ 60×285 $\frac{200}{25}$	2	-204	
	5	12,4С $\frac{10AI}{8AI}$ 27×285 $\frac{200}{25}$	6	-194	
	6	⌀ 6AI, ℓ = 250 ; 0,06 кг	15	БЕЗ ЧЕРТ.	

Арматура класса А-I ; А-III по ГОСТ 5781-82

Вр-I по ГОСТ 6727-80

НАЧ.ОТД	Агранович		
Н.КОНТР	Коротецкий		
ГЛ.СПЕЦ	Коротецкий		
ВЕД.ИНЖ	Чепелева		
РАЗРАБ	Цымбал		
ПРОВЕР.	Чепелева		

3.006.1-6.1 -29

Каркас КП 1-28

СТАДИЯ	ЛИСТ	ЛИСТОВ
Р		1

ХАРЬКОВСКИЙ ПРОМСТРОЙНИИПРОЕКТ

ВЗАМ.ИНВ.№ | ПОДПИСЬ И ДАТА | ИНВ.№ ПОДЛ.

ФОРМАТ А4

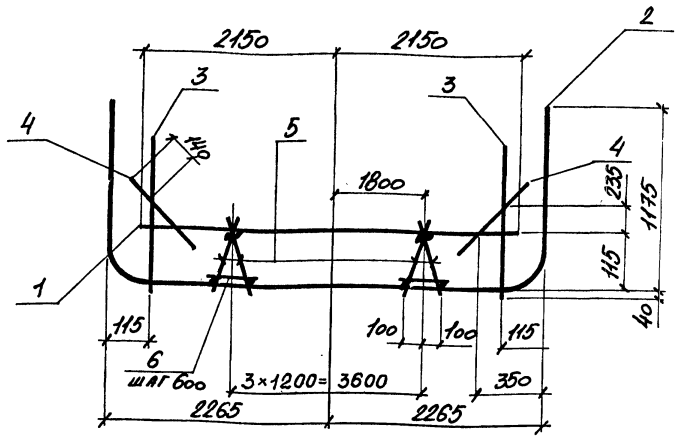

Марка каркаса	Поз	Наименование	Кол	Обозначение документа	Масса каркаса кг.
КП 1-29	1	Сетка 1,4С $\frac{10AIII}{6AI}$ 285×430 $\frac{50}{25}$	1	3.006.1-6.1-92	220,2
	2	2,1С $\frac{12AIII}{6AI}$ 285×675 $\frac{75}{25}$	1	-119	
	3	8,4С $\frac{10AIII}{6AI}$ 285×110 $\frac{25+275}{25}$	2	-184	
	4	15,4С $\frac{5BpI}{5BpI}$ 60×285 $\frac{200}{25}$	2	-204	
	5	12,4С $\frac{10AI}{8AI}$ 22×285 $\frac{25}{40}$	8	-193	
	6	⌀ 6AI, ℓ = 250 ; 0,06 кг	20	БЕЗ ЧЕРТ.	

Арматура класса А-I ; А-III по ГОСТ 5781-82

Вр-I по ГОСТ 6727-80

НАЧ.ОТД	Агранович		
Н.КОНТР.	Коротецкий		
ГЛ.СПЕЦ.	Коротецкий		
ВЕД.ИНЖ	Чепелева		
РАЗРАБ	Цымбал		
ПРОВЕР.	Чепелева		

3.006.1-6.1 -30

Каркас КП 1-29

СТАДИЯ	ЛИСТ	ЛИСТОВ
Р		1

ХАРЬКОВСКИЙ ПРОМСТРОЙНИИПРОЕКТ

ВЗАМ.ИНВ.№ | ПОДПИСЬ И ДАТА | ИНВ.№ ПОДЛ.

24970-02 24

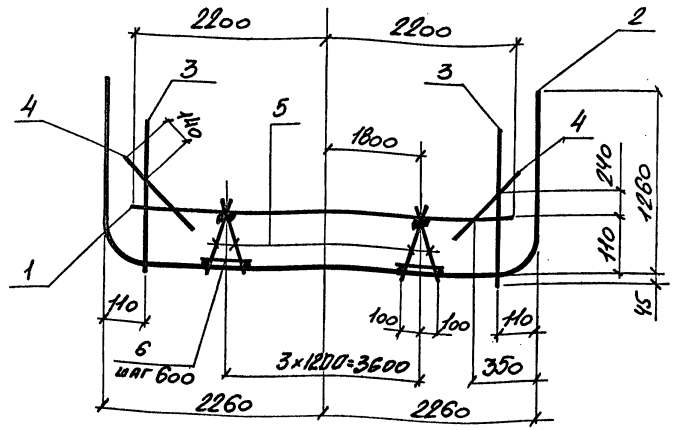

Марка каркаса	Поз	Наименование	Кол	Обозначение документа	Масса каркаса кг.
КП 1-30	1	Сетка 1,1С $\frac{16AIII}{6AI}$ 285×440 $\frac{100}{25}$	1	3.006.1-6.1-93	357,9
	2	2,1С $\frac{16AIII}{6AI}$ 285×690 $\frac{150}{25}$	1	-121	
	3	8,4С $\frac{10AIII}{6AI}$ 285×110 $\frac{25+275}{25}$	2	-184	
	4	15,4С $\frac{5BpI}{5BpI}$ 60×285 $\frac{200}{25}$	2	-204	
	5	12,4С $\frac{10AI}{8AI}$ 22×285 $\frac{25}{40}$	8	-193	
	6	ф6AI, ℓ=250 ; 0,06кг	20	БЕЗ ЧЕРТ.	

Арматура класса A-I ; A-III по ГОСТ 5781-82

Вр-I по ГОСТ 6727-80

Нач.отд	Игранович		
Н.контр	Коротецкий		
Гл.спец	Коротецкий		
Вед.инж	Чепелева		
Разраб	Цымбал		
Провер.	Чепелева		

3.006.1-6.1-31

Каркас КП 1-30

Стадия	Лист	Листов
Р		1

Харьковский Промстройниипроект

Инв.№ подл. | Подпись и дата | Взам.инв.№

Формат А4

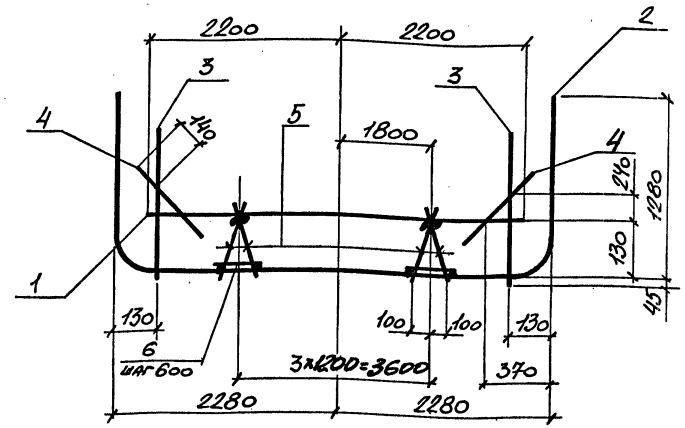

Марка каркаса	Поз	Наименование	Кол	Обозначение документа	Масса каркаса кг.
КП 1-31	1	Сетка 1,1С $\frac{16AIII}{6AI}$ 285×440 $\frac{100}{25}$	1	3.006.1-6.1-93	404,3
	2	2,1С $\frac{18AIII}{6AI}$ 285×695	1	-122	
	3	8,4С $\frac{10AIII}{6AI}$ 285×115 $\frac{25+325}{25}$	2	-185	
	4	15,4С $\frac{5BpI}{5BpI}$ 60×285 $\frac{200}{25}$	2	-204	
	5	12,4С $\frac{10AI}{8AI}$ 22×285 $\frac{25}{40}$	8	-193	
	6	ф6AI, ℓ=250 ; 0,06 кг.	20	БЕЗ ЧЕРТ.	

Арматура класса A-I ; A-III по ГОСТ 5781-82

Вр-I по ГОСТ 6727-80

Нач.отд	Игранович		
Н.контр	Коротецкий		
Гл.спец	Коротецкий		
Вед.инж	Чепелева		
Разраб	Цымбал		
Провер.	Чепелева		

3.006.1-6.1-32

Каркас КП 1-31

Стадия	Лист	Листов
Р		1

Харьковский Промстройниипроект

Инв.№ подл. | Подпись и дата | Взам.инв.№

Формат А4

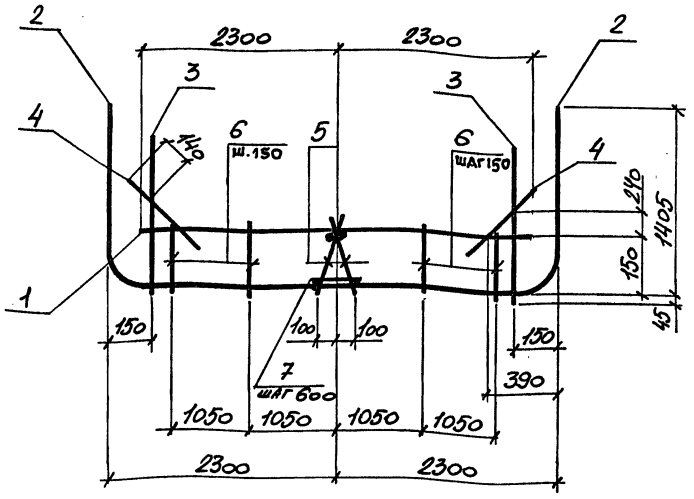

Марка каркаса	Поз.	Наименование	Кол	Обозначение документа	Масса каркаса кг.
КП 1-32	1	Сетка 1,1С $\frac{2\,0AIII}{6\,AI}$ 285×460 $\frac{200}{25}$	1	3.006.1-6.1-93	627,2
	2	2,1С $\frac{22AIII}{6\,AI}$ 285×710 $\frac{100}{25}$	1	-123	
	3	8,4С $\frac{10AIII}{6\,AI}$ 285×115 $\frac{325+325}{25}$	2	-185	
	4	15,4С $\frac{5\,BpI}{5\,BpI}$ 60×285 $\frac{200}{25}$	2	-204	
	5	12,4С $\frac{10AI}{8AI}$ 24×285 $\frac{25}{40}$	2	-193	
	6	14,4С $\frac{10AI}{8AI}$ 18×345 $\frac{425}{25}$	16	-200	
	7	ф 6AI, ℓ=250 ; 0,06 кг	5	БЕЗ ЧЕРТ.	

Арматура класса А-I ; А-III по ГОСТ 5781-82

Вр-I по ГОСТ 6727-80

Нач.отд	Агранович		
Н.контр	Коротецкий		
Гл.спец.	Коротецкий		
Вед.инж	Чепелева		
Разраб	Цымбал		
Провер.	Чепелева		

3.006.1-6.1-33

Каркас КП 1-32

Стадия	Лист	Листов
Р		1

Харьковский Промстройниипроект

Инв.№ подл. | Подпись и дата | Взам.инв.№

Формат А4

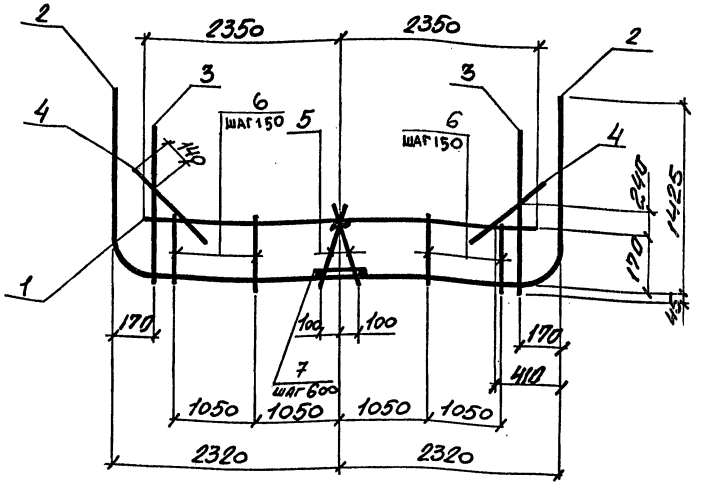

Марка каркаса	Поз.	Наименование	Кол.	Обозначение документа	Масса каркаса кг.
КП 1-33	1	Сетка 1,1С $\frac{22AIII}{6\,AI}$ 285×470 $\frac{250}{25}$	1	3.006.1-6.1-94	677,3
	2	2,1С $\frac{22AIII}{6\,AI}$ 285×730 $\frac{50}{25}$	1	-124	
	3	8,4С $\frac{10AIII}{6\,AI}$ 285×115 $\frac{25+325}{25}$	2	-185	
	4	15,4С $\frac{5\,BpI}{5\,BpI}$ 60×285 $\frac{200}{25}$	2	-204	
	5	12,4С $\frac{10AI}{8AI}$ 27×285 $\frac{25}{45+40}$	2	-194	
	6	14,4С $\frac{10AI}{8AI}$ 18×340 $\frac{400}{25}$	16	-200	
	7	ф 6AI, ℓ=250 ; 0,06 кг.	5	БЕЗ ЧЕРТ.	

Арматура класса А-I ; А-III по ГОСТ 5781-82

Вр-I по ГОСТ 6727-80

Нач.отд	Агранович		
Н.контр.	Коротецкий		
Гл.спец.	Коротецкий		
Вед.инж	Чепелева		
Разраб	Цымбал		
Провер.	Чепелева		

3.006.1-6.1-34

Каркас КП 1-33

Стадия	Лист	Листов
Р		1

Харьковский Промстройниипроект

Инв.№ подл. | Подпись и дата | Взам.инв.№

Формат А4

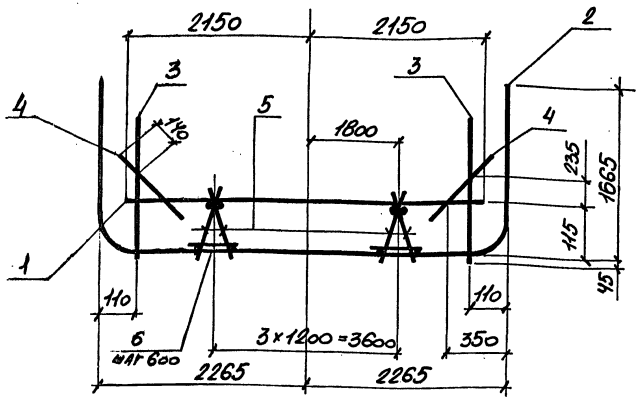

Марка каркаса	Поз.	Наименование	Кол.	Обозначение документа	Масса каркаса кг.
КП 1-34	1	Сетка 1,4С $\frac{10AIII}{6AI}$ 285×430 $\frac{50}{25}$	1	3.006.1-6.1 -92	314,5
	2	2,1С $\frac{16AIII}{6AI}$ 285×770 $\frac{100}{25}$	1	-123	
	3	8,4С $\frac{10AIII}{6AI}$ 285×110 $\frac{25+275}{25}$	2	-184	
	4	15,4С $\frac{5BpI}{5BpI}$ 60×285 $\frac{200}{25}$	2	-204	
	5	12,4С $\frac{10AI}{8AI}$ 22×285 $\frac{25}{40}$	8	-193	
	6	ф 6AI, ℓ=250 ; 0,06 кг	20	БЕЗ ЧЕРТ.	

Арматура класса A-I ; A-III по ГОСТ 5781-82

Bp-I по ГОСТ 6727-80

Нач. отд.	Агранович		
Н. контр.	Коротецкий		
Гл. спец.	Коротецкий		
Вед. инж.	Чепелева		
Разраб.	Цымбал		
Провер.	Чепелева		

3.006.1-6.1 -35

Каркас КП 1-34

Стадия	Лист	Листов
Р		1

Харьковский Промстройниипроект

Инв. № подл. | Подпись и дата | Взам. инв. №

Формат А4

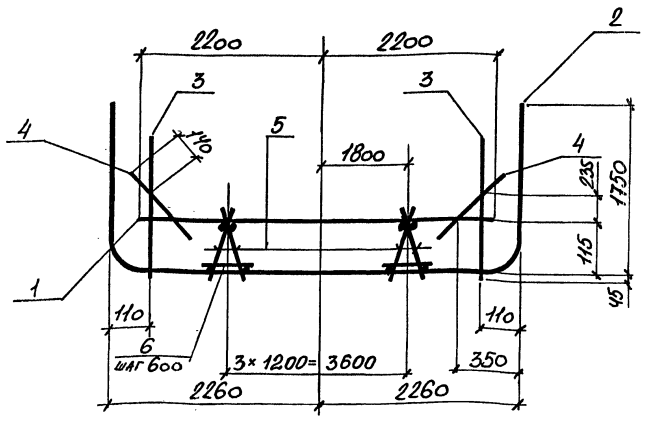

Марка каркаса	Поз.	Наименование	Кол.	Обозначение документа	Масса каркаса кг.
КП 1-35	1	Сетка 1,1С $\frac{14AIII}{6AI}$ 285×440 $\frac{100}{25}$	1	3.006.1-6.1 -94	408,0
	2	2,1С $\frac{18AIII}{6AI}$ 285×785	1	-125	
	3	8,4С $\frac{10AIII}{6AI}$ 285×110 $\frac{25+275}{25}$	2	-184	
	4	15,4С $\frac{5BpI}{5BpI}$ 60×285 $\frac{200}{25}$	2	-204	
	5	12,4С $\frac{10AI}{8AI}$ 22×285 $\frac{25}{40}$	8	-193	
	6	ф 6AI, ℓ=250 ; 0,06 кг	20	БЕЗ ЧЕРТ.	

Арматура класса A-I ; A-III по ГОСТ 5781-82

Bp-I по ГОСТ 6727-80

Нач. отд.	Агранович		
Н. контр.	Коротецкий		
Гл. спец.	Коротецкий		
Вед. инж.	Чепелева		
Разраб.	Цымбал		
Провер.	Чепелева		

3.006.1-6.1 -36

Каркас КП 1-35

Стадия	Лист	Листов
Р		1

Харьковский Промстройниипроект

Инв. № подл. | Подпись и дата | Взам. инв. №

Формат А4

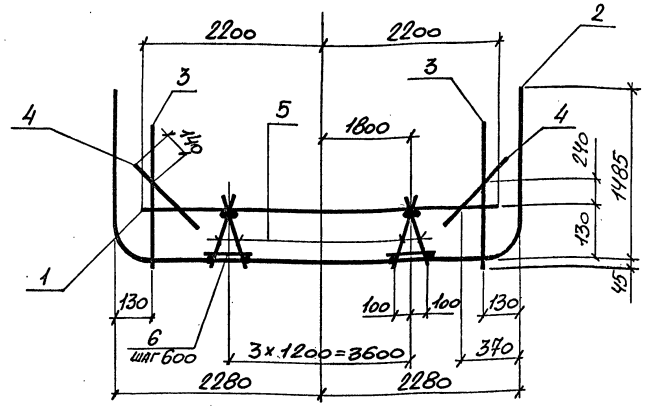

Марка каркаса	Поз.	Наименование	Кол	Обозначение документа	Масса каркаса кг.
КП 1-36	1	Сетка 1,1С $\frac{18AIII}{6AI}$ 285×440-$\frac{100}{25}$	1	3.006.1-6.1-95	496,3
	2	2,1С $\frac{2\,0AIII}{6AI}$ 285×735-$\frac{75}{35}$	1	-126	
	3	8,4С $\frac{10AIII}{6AI}$ 285×115-$\frac{25+325}{25}$	2	-185	
	4	15,4С $\frac{5BpI}{5BpI}$ 60×285-$\frac{200}{25}$	2	-204	
	5	12,4С $\frac{10AI}{8AI}$ 22×285-$\frac{25}{40}$	8	-193	
	6	ф 6AI, ℓ=250 ; 0,06кг.	20	БЕЗ ЧЕРТ.	

Арматура класса A-I ; A-III по ГОСТ 5781-82

Bp-I по ГОСТ 6727-80

Нач.отд.	Агранович		
Н.контр.	Коротецкий		
Гл.спец.	Коротецкий		
Вед.инж.	Челелева		
Разраб	Цымбал		
Провер.	Челелева		

3.006.1-6.1-37

Каркас КП 1-36

Стадия	Лист	Листов
Р		1

Харьковский Промстройниипроект

Инв.№ подл. | Подпись и дата | Взам.инв.№

Формат А4

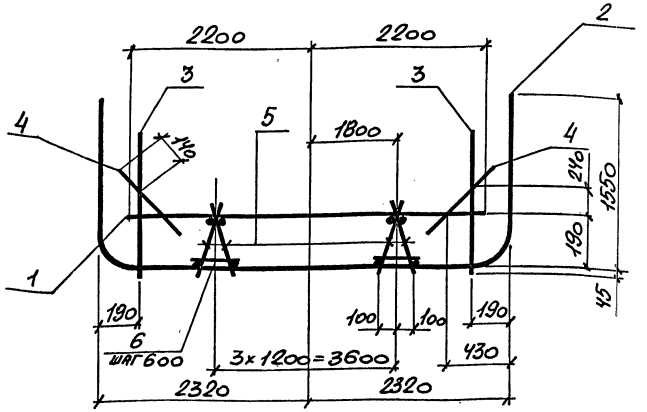

Марка каркаса	Поз.	Наименование	Кол	Обозначение документа	Масса каркаса
КП 1-37	1	Сетка 1,1С $\frac{18AIII}{6AI}$ 285×440-$\frac{100}{25}$	1	3.006.1-6.1-95	509,6
	2	2,1С $\frac{2\,0AIII}{6AI}$ 285×760-$\frac{50}{25}$	1	-127	
	3	8,4С $\frac{10AIII}{6AI}$ 285×120-$\frac{25+375}{25}$	2	-186	
	4	15,4С $\frac{5BpI}{5BpI}$ 60×285-$\frac{200}{25}$	2	-204	
	5	12,4С $\frac{10AI}{8AI}$ 27×285-$\frac{25}{15+40}$	8	-194	
	6	ф 6AI , ℓ=250 ; 0,06кг.	20	БЕЗ ЧЕРТ.	

Арматура класса A-I ; A-III по ГОСТ 5781-82

Bp-I по ГОСТ 6727-80

Нач.отд.	Агранович		
Н.контр.	Коротецкий		
Гл.спец.	Коротецкий		
Вед.инж.	Челелева		
Разраб	Цымбал		
Провер.	Челелева		

3.006.1-6.1-38

Каркас КП 1-37

Стадия	Лист	Листов
Р		1

Харьковский Промстройниипроект

Инв.№ подл. | Подпись и дата | Взам.инв.№

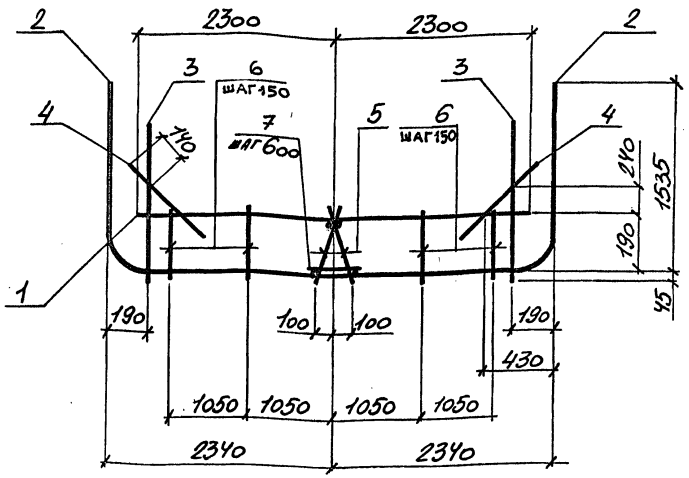

Марка каркаса	Поз	Наименование	Кол	Обозначение документа	Масса каркаса кг.
КП 1-38	1	Сетка 1.1С $\frac{20AIII}{6AI}$ 285×460 $\frac{200}{25}$	1	3.006.1-6.1-93	684,5
	2	2.1С $\frac{22AIII}{6AI}$ 285×760 $\frac{50}{25}$	1	-127	
	3	8.4С $\frac{10AIII}{6AI}$ 285×120 $\frac{25+37,5}{25}$	2	-186	
	4	15.4С $\frac{5BpI}{5BpI}$ 60×285 $\frac{200}{25}$	2	-204	
	5	12.4С $\frac{10AI}{8AI}$ 27×285 $\frac{25}{45+40}$	8	-194	
	6	14.4С $\frac{10AI}{6AI}$ 21×340 $\frac{400}{25}$	16	-201	
	7	ф 6AI, ℓ=250 ; 0,06 кг.	5	БЕЗ ЧЕРТ.	

Арматура класса A-I; A-III по ГОСТ 5781-82
Вр-I по ГОСТ 6727-80

Нач.отд	Агранович		3.006.1-6.1-39
Н.контр	Коротецкий		
Гл.спец	Коротецкий		
Вед.инж	Чепелева		Каркас КП 1-38
Разраб	Цымбал		Стадия Р; Лист; Листов 1
Провер.	Чепелева		Харьковский Промстройниипроект

Инв.№ подл. | Подпись и дата | Взам.инв.№

Формат А4

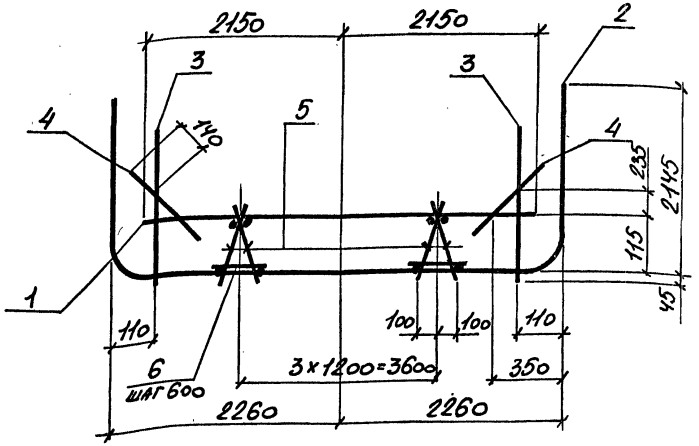

Марка каркаса	Поз.	Наименование	Кол.	Обозначение документа	Масса каркаса кг.
КП 1-39	1	Сетка 1.4С $\frac{10AIII}{6AI}$ 285×430 $\frac{50}{25}$	1	3.006.1-6.1-92	393,2
	2	2.1С $\frac{18AIII}{6AI}$ 285×865 $\frac{125}{25}$	1	-128	
	3	8.4С $\frac{10AIII}{6AI}$ 285×110 $\frac{25+25}{25}$	2	-184	
	4	15.4С $\frac{5BpI}{5BpI}$ 60×285 $\frac{200}{25}$	2	-204	
	5	12.4С $\frac{10AI}{8AI}$ 22×285 $\frac{25}{40}$	8	-193	
	6	ф 6AI, ℓ=250 ; 0,06 кг	20	БЕЗ ЧЕРТ.	

Арматура класса A-I; A-III по ГОСТ 5781-82
Вр-I по ГОСТ 6727-80

Нач.отд	Агранович		3.006.1-6.1-40
Н.контр	Коротецкий		
Гл.спец	Коротецкий		
Вед.инж	Чепелева		Каркас КП 1-39
Разраб	Цымбал		Стадия Р; Лист; Листов 1
Провер.	Чепелева		Харьковский Промстройниипроект

Инв.№ подл. | Подпись и дата | Взам.инв.№

Формат А4

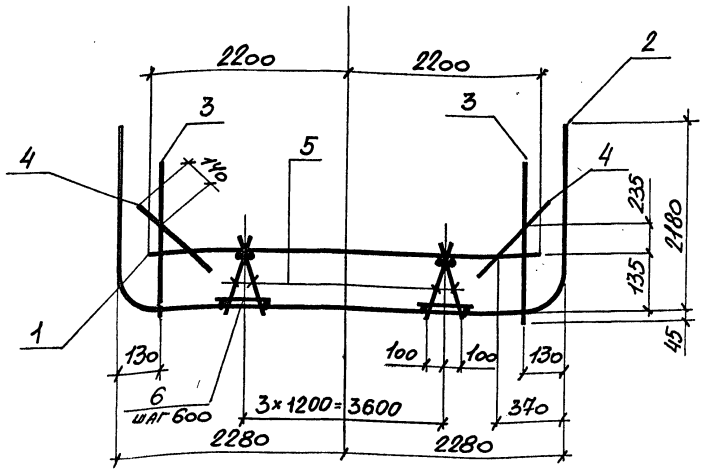

Марка каркаса	Поз.	Наименование	Кол.	Обозначение документа	Масса каркаса кг.
КП 1-40	1	Сетка 1,1С $\frac{12AIII}{6AI}$ 285×440 $\frac{100}{25}$	1	3.006.1-6.1-95	416,5
	2	2,1С $\frac{18AIII}{6AI}$ 285×875	1	-129	
	3	8,4С $\frac{10AIII}{6AI}$ 285×115 $\frac{25+325}{25}$	2	-185	
	4	15,4С $\frac{5BpI}{5BpI}$ 60×285 $\frac{200}{25}$	2	-204	
	5	12,4С $\frac{10AI}{8AI}$ 22×285 $\frac{25}{40}$	8	-193	
	6	ф 6AI, l=250 ; 0,06 кг.	20	без черт.	

Арматура класса А-I ; А-III по ГОСТ 5781-82

Вр-I по ГОСТ 6727-80

Нач.отд	Агранович		3.006.1-6.1-41
Н.контр	Коротецкий		
Гл.спец	Коротецкий		
Вед.инж	Чепелева		Каркас КП 1-40
Разраб	Цымбал		
Провер.	Чепелева		

Стадия	Лист	Листов
Р		1

Харьковский Промстройниипроект

Инв. № подл. | Подпись и дата | Взам. инв. №

Формат А4

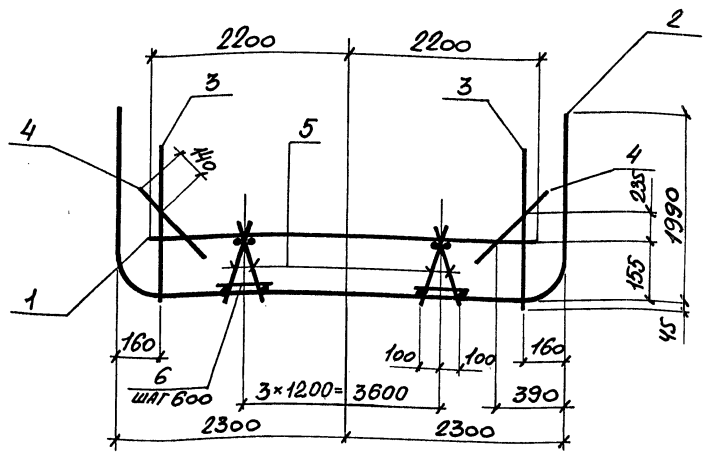

Марка сетки	Поз.	Наименование	Кол	Обозначение документа	Масса каркаса кг.
КП 1-41	1	Сетка 1,1С $\frac{14AIII}{6AI}$ 285×440 $\frac{100}{25}$	1	3.006.1-6.1-94	485,6
	2	2,1С $\frac{20AIII}{6AI}$ 285×840 $\frac{150}{25}$	1	-130	
	3	8,4С $\frac{10AIII}{6AI}$ 285×115 $\frac{25+325}{25}$	2	-185	
	4	15,4С $\frac{5BpI}{5BpI}$ 60×285 $\frac{200}{25}$	2	-204	
	5	12,4С $\frac{10AI}{8AI}$ 24×285 $\frac{25}{40}$	8	-193	
	6	ф 6AI, l=250 ; 0,06 кг	20	без черт.	

Арматура класса А-I ; А-III по ГОСТ 5781-82

Вр-I по ГОСТ 6727-80

Нач.отд	Агранович		3.006.1-6.1-42
Н.контр.	Коротецкий		
Гл.спец	Коротецкий		
Вед.инж	Чепелева		Каркас КП 1-41
Разраб	Цымбал		
Провер.	Чепелева		

Стадия	Лист	Листов
Р		1

Харьковский Промстройниипроект

Инв. № подл. | Подпись и дата | Взам. инв. №

24970-02 30

Формат А4

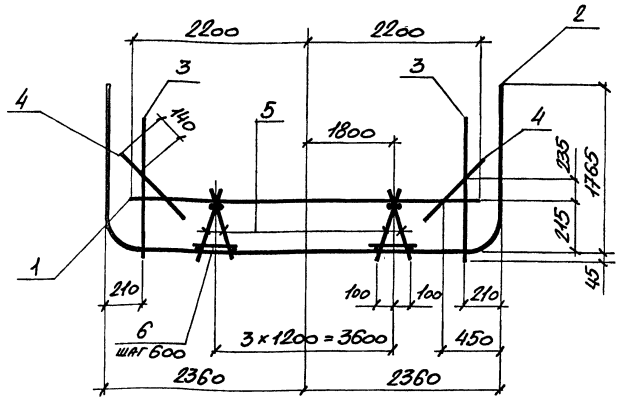

Марка каркаса	Поз.	Наименование	Кол.	Обозначение документа	Масса каркаса кг.
КП 1-42	1	Сетка 1,1С $\frac{14AIII}{6AI}$ 285×440 $\frac{100}{25}$	1	3.006.1-6.1-94	538,0
	2	2,1С $\frac{12AIII}{6AI}$ 285×805 $\frac{125}{25}$	1	-131	
	3	8,4С $\frac{10AIII}{6AI}$ 285×120 $\frac{25+375}{25}$	2	-186	
	4	15,4С $\frac{5BpI}{5BpI}$ 60×285 $\frac{200}{25}$	2	-204	
	5	12,4С $\frac{10AI}{8AI}$ 29×285 $\frac{15}{40}$	8	-194	
	6	⌀6AI, ℓ=250; 0,06 кг	20	БЕЗ ЧЕРТ.	

Арматура класса A-I; A-III по ГОСТ 5781-82
BpI по ГОСТ 6727-80

Нач.отд	Игранович		3.006.1-6.1-43
Н.контр	Коротецкий		
Гл.спец	Коротецкий		
Вед.инж	Чепелева		Каркас КП 1-42
Разраб	Цымбал		Стадия: Р; Лист: ; Листов: 1
Провер.	Чепелева		Харьковский Промстройниипроект

Инв.№ подл. | Подпись и дата | Взам.инв.№

Формат А4

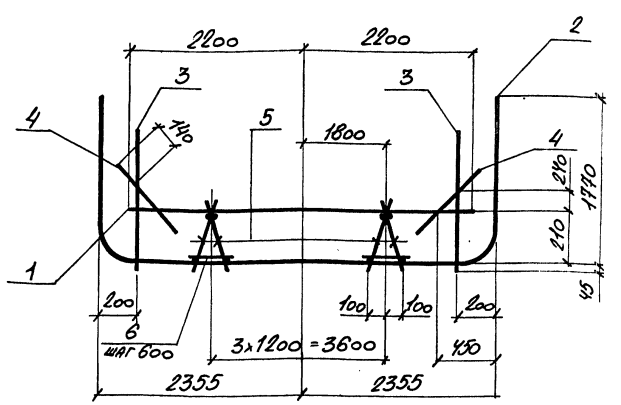

Марка каркаса	Поз.	Наименование	Кол.	Обозначение документа	Масса каркаса кг.
КП 1-43	1	Сетка 1,1С $\frac{16AIII}{6AI}$ 285×440 $\frac{100}{25}$	1	3.006.1-6.1-93	649,1
	2	2,1С $\frac{25AIII}{8AI}$ 285×805 $\frac{125}{25}$	1	-131	
	3	8,4С $\frac{10AIII}{6AI}$ 285×120 $\frac{25+375}{25}$	2	-186	
	4	15,4С $\frac{5BpI}{5BpI}$ 60×285 $\frac{200}{25}$	2	-204	
	5	12,4С $\frac{10AI}{8AI}$ 29×285 $\frac{15}{40}$	8	-194	
	6	⌀6AI, ℓ=250; 0,06 кг	20	БЕЗ ЧЕРТ.	

Арматура класса A-I; A-III по ГОСТ 5781-82
BpI по ГОСТ 6727-80

Нач.отд	Игранович		3.006.1-6.1-44
Н.контр	Коротецкий		
Гл.спец	Коротецкий		
Вед.инж	Чепелева		Каркас КП 1-43
Разраб	Цымбал		Стадия: Р; Лист: ; Листов: 1
Провер.	Чепелева		Харьковский Промстройниипроект

Инв.№ подл. | Подпись и дата | Взам.инв.№

Формат А4

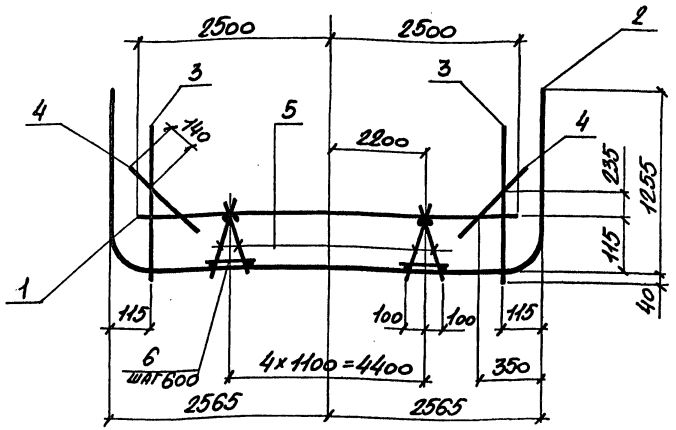

Марка каркаса	Поз.	Наименование	Кол.	Обозначение документа	Масса каркаса кг.
КП 1-44	1	Сетка 1,1С $\frac{14AIII}{6AI}$ 285×500 $\frac{100}{25}$	1	3.006.1-6.1-96	328,7
	2	2,1С $\frac{14AIII}{6AI}$ 285×750 $\frac{150}{25}$	1	-132	
	3	8,4С $\frac{10AIII}{6AI}$ 285×110 $\frac{25+275}{25}$	2	-184	
	4	15,4С $\frac{5Вр1}{5Вр1}$ 60×285 $\frac{200}{25}$	2	-204	
	5	12,4С $\frac{10AI}{8AI}$ 22×285 $\frac{25}{40}$	10	-193	
	6	⌀ 6AI, l=250 ; 0,06 кг	25	без черт.	

Арматура класса А-I; А-III по ГОСТ 5781-82

Вр-I по ГОСТ 6727-80

Нач.отд.	Агранович	
Н.контр.	Коротецкий	
Гл.спец.	Коротецкий	
Вед.инж.	Чепелева	
Разраб.	Цымбал	
Провер.	Чепелева	

3.006.1-6.1-45

Каркас КП 1-44

Стадия	Лист	Листов
Р		1

Харьковский Промстройниипроект

Инв.№ подл. | Подпись и дата | Взам.инв.№

Формат А4

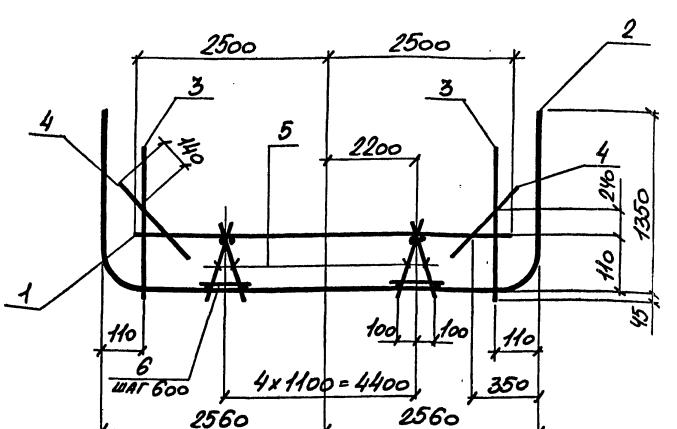

Марка каркаса	Поз.	Наименование	Кол.	Обозначение документа	Масса каркаса кг.
КП 1-45	1	Сетка 1,1С $\frac{18AIII}{6AI}$ 285×500 $\frac{100}{25}$	1	3.006.1-6.1-96	482,1
	2	2,1С $\frac{18AIII}{6AI}$ 285×765 $\frac{75}{25}$	1	-133	
	3	8,4С $\frac{10AI}{6AI}$ 285×110 $\frac{25+275}{25}$	2	-184	
	4	15,4С $\frac{5ВрI}{5ВрI}$ 60×285 $\frac{200}{25}$	2	-204	
	5	12,4С $\frac{10AI}{8AI}$ 22×285 $\frac{25}{40}$	10	-193	
	6	⌀ 6AI, l=250 ; 0,06 кг	25	без черт.	

Арматура класса А-I; А-III по ГОСТ 5781-82

Вр-I по ГОСТ 6727-80

Нач.отд.	Агранович	
Н.контр.	Коротецкий	
Гл.спец.	Коротецкий	
Вед.инж.	Чепелева	
Разраб.	Цымбал	
Провер.	Чепелева	

3.006.1-6.1-46

Каркас КП 1-45

Стадия	Лист	Листов
Р		1

Харьковский Промстройниипроект

Инв.№ подл. | Подпись и дата | Взам.инв.№

24970-02 32

Формат А4

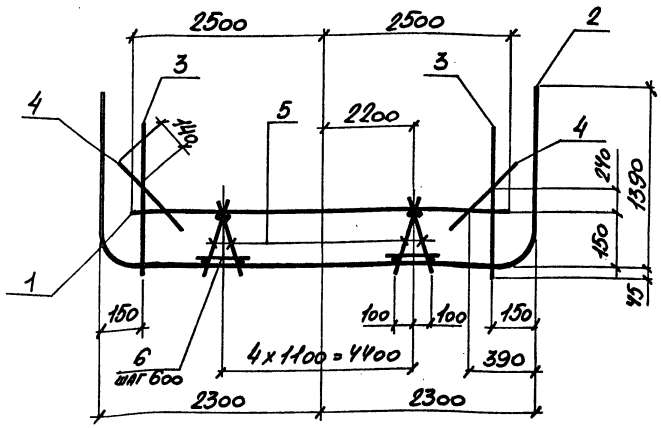

Марка каркаса	Поз	Наименование	Кол.	Обозначение документа	Масса каркаса кг.
КП 1-46	1	Сетка 1,1С $\frac{20AIII}{6AI}$ 285×500 $\frac{100}{25}$	1	3.006.1-6.1-97	578,2
	2	2,1С $\frac{20AIII}{6AI}$ 285×480 $\frac{150}{25}$	1	-130	
	3	8,4С $\frac{10AIII}{6AI}$ 285×115 $\frac{25+325}{25}$	2	-185	
	4	15,4С $\frac{5BpI}{5BpI}$ 60×285 $\frac{200}{25}$	2	-204	
	5	12,4С $\frac{10AI}{8AI}$ 27×285 $\frac{25}{40}$	10	-193	
	6	⌀6AI, l=250 ; 0,06кг.	25	БЕЗ ЧЕРТ.	

Арматура класса A-I ; A-III по ГОСТ 5781-82

Bp-I по ГОСТ 6727-80

Нач.отд	Агранович		
Н.контр	Коротецкий		
Гл.спец	Коротецкий		
Вед.инж	Чепелева		
Разраб	Цымбал		
Провер.	Чепелева		

3.006.1-6.1-47

Каркас КП 1-46

Стадия	Лист	Листов
Р		1

Харьковский Промстройниипроект

Инв.№ подл. | Подпись и дата | Взам.инв.№

Формат А4

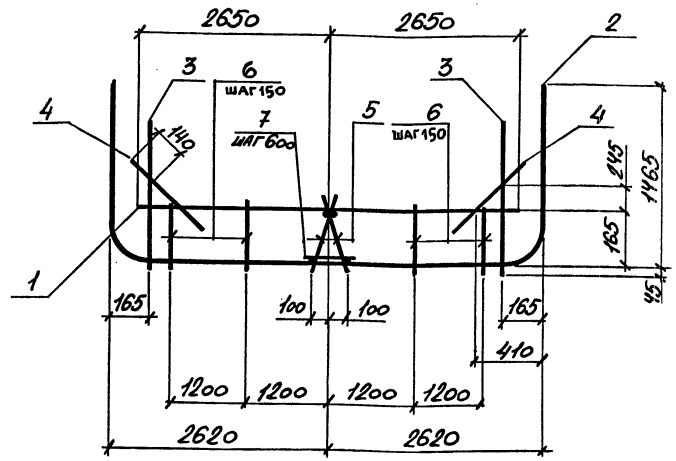

Марка каркаса	Поз.	Наименование	Кол.	Обозначение документа	Масса каркаса кг.
КП 1-47	1	Сетка 1,1С $\frac{25AIII}{8AI}$ 285×530 $\frac{250}{25}$	1	3.006.1-6.1-97	934,4
	2	2,1С $\frac{25AIII}{8AI}$ 285×795 $\frac{75}{25}$	1	-134	
	3	8,4С $\frac{10AIII}{6AI}$ 285×115 $\frac{25+325}{25}$	2	-185	
	4	15,4С $\frac{5BpI}{5BpI}$ 60×285 $\frac{200}{25}$	2	-204	
	5	12,4С $\frac{10AI}{8AI}$ 27×285 $\frac{25}{45+40}$	2	-194	
	6	14,4С $\frac{10AI}{6AI}$ 18×345 $\frac{425}{25}$	18	-200	
	7	⌀6AI, l=250 ; 0,06кг.	5	БЕЗ ЧЕРТ.	

Арматура класса A-I ; A-III по ГОСТ 5781-82

Bp-I по ГОСТ 6727-80

Нач.отд	Агранович		
Н.контр	Коротецкий		
Гл.спец	Коротецкий		
Вед.инж	Чепелева		
Разраб	Цымбал		
Провер.	Чепелева		

3.006.1-6.1-48

Каркас КП 1-47

Стадия	Лист	Листов
Р		1

Харьковский Промстройниипроект

Инв.№ подл. | Подпись и дата | Взам.инв.№

Формат А4

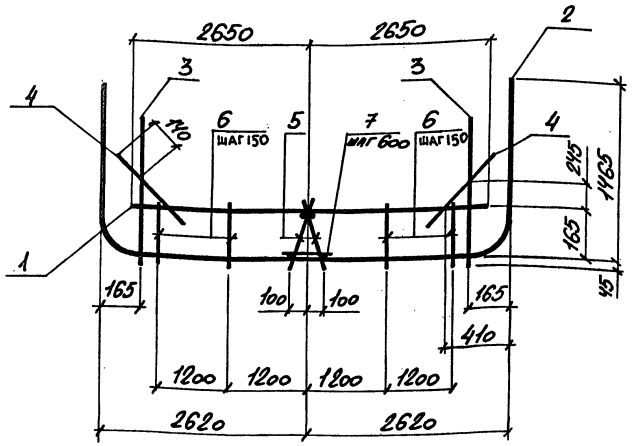

Марка сетки	Поз.	Наименование	Кол.	Обозначение документа	Масса каркаса кг.
КП 1-48	1	Сетка 1,1С $\frac{25AIII}{8AI}$ 285×530 $\frac{250}{25}$	1	3.006.1-6.1-97	932,6
	2	2,1С $\frac{25AIII}{8AI}$ 285×995 $\frac{375}{25}$	1	-134	
	3	8,4С $\frac{10AIII}{6AI}$ 285×115 $\frac{25+325}{25}$	2	-185	
	4	15,4С $\frac{5BpI}{5BpI}$ 60×285 $\frac{100}{25}$	2	-204	
	5	12,4С $\frac{10AI}{8AI}$ 27×285 $\frac{25}{45+40}$	2	-194	
	6	14,4С $\frac{10AI}{6AI}$ 18×340 $\frac{400}{25}$	18	-200	
	7	ф6AI, ℓ=250 ; 0,06кг.	5	БЕЗ ЧЕРТ.	

Арматура класса A-I; A-III по ГОСТ 5781-82
BpI по ГОСТ 6727-80

Нач.отд	Игранович		3.006.1-6.1-49	
Н.контр	Коротецкий			
Гл.спец	Коротецкий			
Вед.инж	Чепелева		Каркас КП 1-48	Стадия Р; Лист; Листов 1
Разраб	Цымбал			Харьковский Промстройниипроект
Провер.	Чепелева			

Инв.№ подл. | Подпись и дата | Взам.инв.№

Формат А4

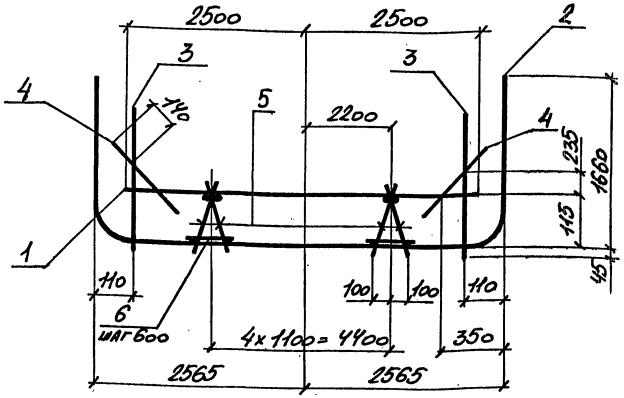

Марка каркаса	Поз	Наименование	Кол.	Обозначение документа	Масса каркаса кг.
КП 1-49	1	Сетка 1,1С $\frac{14AIII}{6AI}$ 285×500 $\frac{100}{25}$	1	3.006.1-6.1-96	391,2
	2	2,1С $\frac{16AIII}{6AI}$ 285×830 $\frac{100}{25}$	1	-135	
	3	8,4С $\frac{10AIII}{6AI}$ 285×110 $\frac{25+275}{25}$	2	-184	
	4	15,4С $\frac{5BpI}{5BpI}$ 60×285 $\frac{200}{25}$	2	-204	
	5	12,4С $\frac{10AI}{8AI}$ 22×285 $\frac{25}{40}$	10	-193	
	6	ф6AI, ℓ=250 ; 0,06кг.	25	БЕЗ ЧЕРТ.	

Арматура класса A-I; A-III по ГОСТ 5781-82
BpI по ГОСТ 6727-80

Нач.отд	Игранович		3.006.1-6.1-50	
Н.контр	Коротецкий			
Гл.спец	Коротецкий			
Вед.инж	Чепелева		Каркас КП 1-49	Стадия Р; Лист; Листов 1
Разраб	Цымбал			Харьковский Промстройниипроект
Провер.	Чепелева			

Инв.№ подл. | Подпись и дата | Взам.инв.№

Формат А4

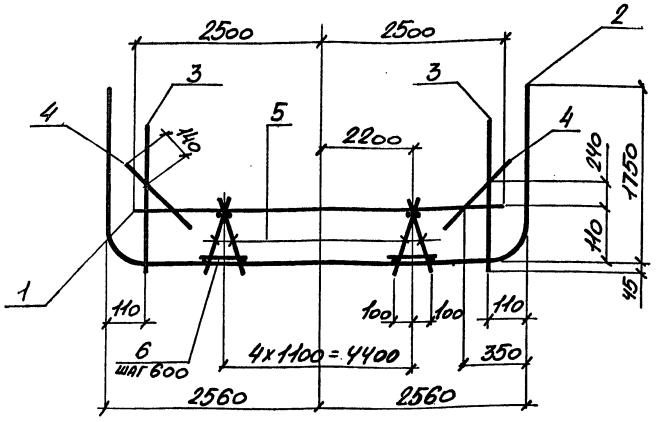

Марка каркаса	Поз	Наименование	Кол.	Обозначение документа	Масса каркаса кг.
КП 1-50	1	Сетка 1,1С $\frac{18AIII}{6AI}$ 285×500 $\frac{100}{25}$	1	3.006.1-6.1-96	507,8
	2	2,1С $\frac{18AIII}{6AI}$ 285×845	1	-136	
	3	8,4С $\frac{10AIII}{6AI}$ 285×110 $\frac{25+275}{25}$	2	-184	
	4	15,4С $\frac{5BpI}{5BpI}$ 60×285 $\frac{200}{25}$	2	-204	
	5	12,4С $\frac{10AI}{8AI}$ 22×285 $\frac{25}{40}$	10	-193	
	6	⌀6AI, ℓ=250 ; 0,06 кг.	25	БЕЗ ЧЕРТ.	

Арматура класса A-I; A-III по ГОСТ 5781-82

Bp-I по ГОСТ 6727-80

Нач.отд	Агранович			3.006.1-6.1-51	
Н.контр	Коротецкий				
Гл.спец	Коротецкий				
Вед.инж	Челелева			Каркас КП 1-50	Стадия Р; Лист; Листов 1
Разраб	Цымбал				Харьковский Промстройниипроект
Провер.	Челелева				

Инв.№ подл. | Подпись и дата | Взам.инв.№

Формат А4

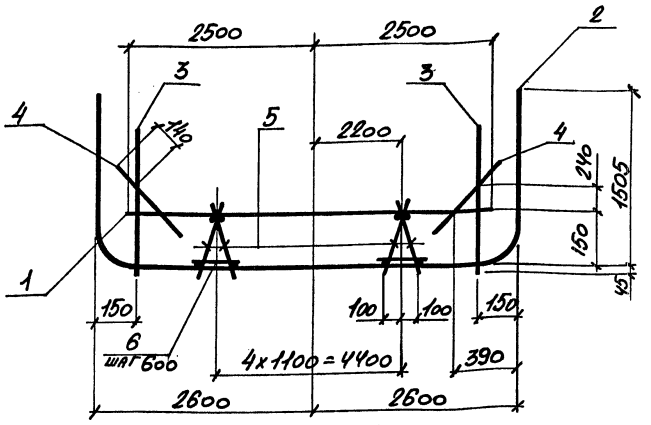

Марка каркаса	Поз	Наименование	Кол.	Обозначение документа	Масса каркаса кг.
КП 1-51	1	Сетка 1,1С $\frac{20AIII}{6AI}$ 285×500 $\frac{100}{25}$	1	3.006.1-6.1-97	582,5
	2	2,1С $\frac{20AIII}{6AI}$ 285×790 $\frac{80}{25}$	1	-137	
	3	8,4С $\frac{10AIII}{6AI}$ 285×115 $\frac{25+325}{25}$	2	-185	
	4	15,4С $\frac{5BpI}{5BpI}$ 60×285 $\frac{200}{25}$	2	-204	
	5	12,4С $\frac{10AI}{8AI}$ 24×285	10	-193	
	6	⌀6AI, ℓ=250 ; 0,06 кг	25	БЕЗ ЧЕРТ.	

Арматура класса A-I; A-III по ГОСТ 5781-82

Bp-I по ГОСТ 6727-80

Нач.отд	Агранович			3.006.1-6.1-52	
Н.контр.	Коротецкий				
Гл.спец	Коротецкий				
Вед.инж	Челелева			Каркас КП 1-51	Стадия Р; Лист; Листов 1
Разраб	Цымбал				Харьковский Промстройниипроект
Провер.	Челелева				

Инв.№ подл. | Подпись и дата | Взам.инв.№

Формат А4

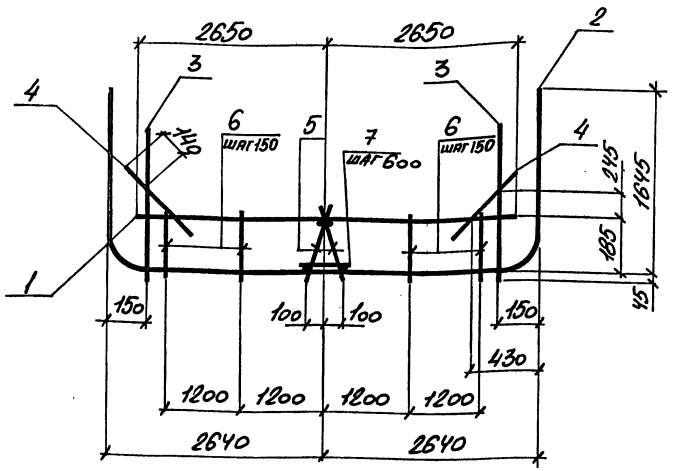

Марка каркаса	Поз.	Наименование	Кол.	Обозначение документа	Масса каркаса кг.
КП 1-52	1	Сетка 1,1С $\frac{22AIII}{6AI}$ 285×530 $\frac{250}{25}$	1	3.006.1-6.1-98	889,0
	2	2,1С $\frac{25AIII}{8AI}$ 285×835 $\frac{125}{25}$	1	-138	
	3	8,4С $\frac{10AIII}{6AI}$ 285×120 $\frac{25+335}{25}$	2	-186	
	4	15,4С $\frac{5BpI}{5BpI}$ 60×285 $\frac{200}{25}$	2	-204	
	5	12,4С $\frac{10AI}{8AI}$ 27×285 $\frac{25}{45+40}$	2	-194	
	6	14,4С $\frac{10AI}{6AI}$ 21×345 $\frac{425}{25+30}$	18	-201	
	7	⌀6AI, ℓ=250 ; 0,06кг	5	БЕЗ ЧЕРТ.	

Арматура класса A-I; A-III по ГОСТ 5781-82

BpI по ГОСТ 6727-80

Нач.отд	Агранович		3.006.1-6.1-53
Н.контр.	Коротецкий		
Гл.спец.	Коротецкий		Каркас КП 1-52
Вед.инж.	Чепелева		Стадия Р; Лист; Листов 1
Разраб.	Цымбал		Харьковский Промстройниипроект
Провер.	Чепелева		

Инв.№ подл. | Подпись и дата | Взам.инв.№

Формат А4

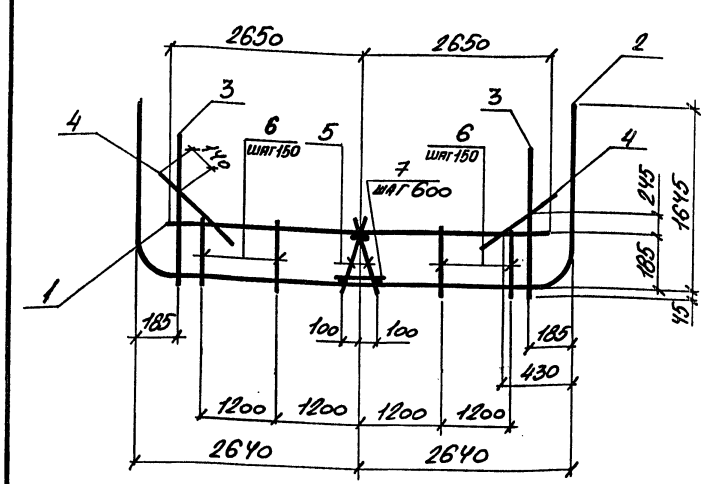

Марка каркаса	Поз.	Наименование	Кол.	Обозначение документа	Масса каркаса кг.
КП 1-53	1	Сетка 1,1С $\frac{25AIII}{8AI}$ 285×530 $\frac{250}{25}$	1	3.006.1-6.1-97	959,7
	2	2,1С $\frac{25AIII}{8AI}$ 285×835 $\frac{125}{25}$	1	-138	
	3	8,4С $\frac{10AIII}{6AI}$ 285×120 $\frac{25+335}{25}$	2	-186	
	4	15,4С $\frac{5BpI}{5BpI}$ 60×285 $\frac{200}{25}$	2	-204	
	5	12,4С $\frac{10AI}{8AI}$ 27×285 $\frac{25}{45+40}$	2	-194	
	6	14,4С $\frac{10AI}{6AI}$ 21×340 $\frac{400}{30+25}$	18	-201	
	7	⌀6AI, ℓ=250 ; 0,06кг	5	БЕЗ ЧЕРТ.	

Арматура класса A-I; A-III по ГОСТ 5781-82

BpI по ГОСТ 6727-80

Нач.отд	Агранович		3.006.1-6.1-54
Н.контр.	Коротецкий		
Гл.спец.	Коротецкий		Каркас КП 1-53
Вед.инж.	Чепелева		Стадия Р; Лист; Листов 1
Разраб.	Цымбал		Харьковский Промстройниипроект
Провер.	Чепелева		

Инв.№ подл. | Подпись и дата | Взам.инв.№

Формат А4

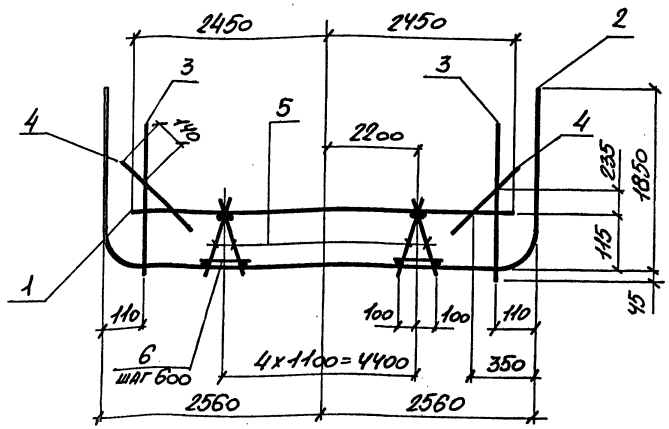

Марка каркаса	Поз	Наименование	Кол.	Обозначение документа	Масса каркаса кг.
КП 1-54	1	Сетка 1,4С $\frac{10AIII}{6AI}$ 285×490 $\frac{50}{25}$	1	3.006.1-6.1-98	409,2
	2	2,1С $\frac{18AIII}{6AI}$ 285×865 $\frac{135}{25}$	1	-139	
	3	8,4С $\frac{10AIII}{6AI}$ 285×110 $\frac{25+275}{25}$	2	-184	
	4	15,4С $\frac{5BpI}{5BpI}$ 60×285 $\frac{200}{25}$	2	-204	
	5	12,4С $\frac{10AI}{8AI}$ 22×285 $\frac{25}{40}$	10	-193	
	6	⌀6AI, ℓ=250 ; 0,06кг.	25	БЕЗ ЧЕРТ.	

Арматура класса A-I ; A-III по ГОСТ 5781-82
BpI по ГОСТ 6727-80

Нач.отд.	Игранович		
Н.контр.	Коротецкий		
Гл.спец.	Коротецкий		
Вед.инж.	Челелева		
Разраб.	Цымбал		
Провер.	Челелева		

3.006.1-6.1-55

Каркас КП 1-54

Стадия	Лист	Листов
Р		1

Харьковский Промстройниипроект

Инв.№ подл. | Подпись и дата | Взам.инв.№

Формат А4

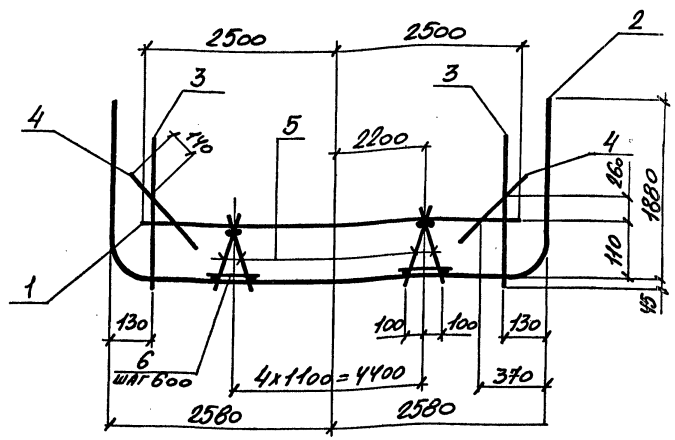

Марка каркаса	Поз	Наименование	Кол.	Обозначение документа	Масса каркаса кг.
КП 1-55	1	Сетка 1,1С $\frac{14AIII}{6AI}$ 285×500 $\frac{100}{25}$	1	3.006.1-6.1-96	459,0
	2	2,1С $\frac{18AIII}{6AI}$ 285×875	1	-140	
	3	8,4С $\frac{10AIII}{6AI}$ 285×115 $\frac{25+325}{25}$	2	-185	
	4	15,4С $\frac{5BpI}{5BpI}$ 60×285 $\frac{200}{25}$	2	-204	
	5	12,4С $\frac{10AI}{8AI}$ 22×285 $\frac{25}{40}$	10	-193	
	6	⌀6AI, ℓ=250 ; 0,06кг	25	БЕЗ ЧЕРТ.	

Арматура класса A-I ; A-III по ГОСТ 5781-82
BpI по ГОСТ 6727-80

Нач.отд.	Игранович		
Н.контр.	Коротецкий		
Гл.спец.	Коротецкий		
Вед.инж.	Челелева		
Разраб.	Цымбал		
Провер.	Челелева		

3.006.1-6.1-56

Каркас КП 1-55

Стадия	Лист	Листов
Р		1

Харьковский Промстройниипроект

Инв.№ подл. | Подпись и дата | Взам.инв.№

Формат А4

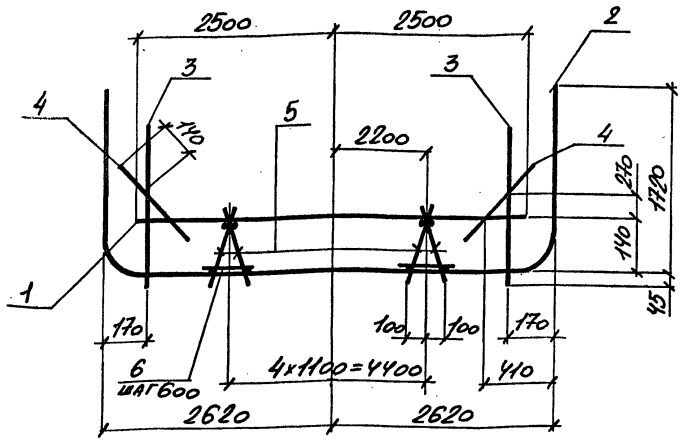

Марка каркаса	Поз.	Наименование	Кол	Обозначение документа	Масса каркаса кг.
КП 1-56	1	Сетка 1,1С $\frac{16AIII}{6AI}$ 285×500 $\frac{100}{25}$	1	3.006.1-6.1-99	541,3
	2	2,1С $\frac{20AIII}{6AI}$ 285×850 $\frac{50}{25}$	1	-141	
	3	8,4С $\frac{10AIII}{6AI}$ 285×115 $\frac{25+325}{25}$	2	-185	
	4	15,4С $\frac{5BpI}{5BpI}$ 60×285 $\frac{200}{25}$	2	-204	
	5	12,4С $\frac{10AI}{8AI}$ 27×285 $\frac{25}{45+40}$	10	-194	
	6	⌀6AI, ℓ=250 ; 0,06кг	25	БЕЗ ЧЕРТ.	

Арматура класса A-I; A-III по ГОСТ 5781-82
Bp-I по ГОСТ 6727-80

Нач.отд	Игранович		
Н.контр	Коротецкий		
Гл.спец	Коротецкий		
Вед.инж	Челелева		
Разраб	Цымбал		
Провер.	Челелева		

3.006.1-6.1-57

Каркас КП 1-56

Стадия	Лист	Листов
Р		1

Харьковский Промстройниипроект

Инв.№ подл. | Подпись и дата | Взам.инв.№

Формат А4

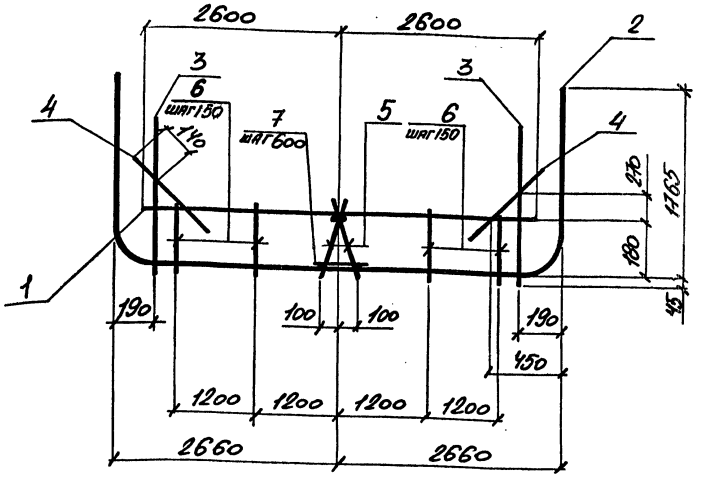

Марка каркаса	Поз.	Наименование	Кол.	Обозначение документа	Масса каркаса кг.
КП 1-57	1	Сетка 1,1С $\frac{20AIII}{6AI}$ 285×520 $\frac{200}{25}$	1	3.006.1-6.1-100	734,3
	2	2,1С $\frac{22AIII}{6AI}$ 285×865 $\frac{125}{25}$	1	-142	
	3	8,4С $\frac{10AIII}{6AI}$ 285×120 $\frac{25+375}{25}$	2	-186	
	4	15,4С $\frac{5BpI}{5BpI}$ 60×285 $\frac{200}{25}$	2	-204	
	5	12,4С $\frac{10AI}{8AI}$ 29×285 $\frac{25}{70}$	2	-194	
	6	14,4С $\frac{10AI}{6AI}$ 23×345 $\frac{425}{25}$	18	-202	
	7	⌀6AI, ℓ=250 ; 0,06кг	5	БЕЗ ЧЕРТ.	

Арматура класса A-I; A-III по ГОСТ 5781-82
Bp-I по ГОСТ 6727-80

Нач.отд	Игранович		
Н.контр.	Коротецкий		
Гл.спец.	Коротецкий		
Вед.инж	Челелева		
Разраб	Цымбал		
Провер.	Челелева		

3.006.1-6.1-58

Каркас КП 1-57

Стадия	Лист	Листов
Р		1

Харьковский Промстройниипроект

Инв.№ подл. | Подпись и дата | Взам.инв.№

Формат А4

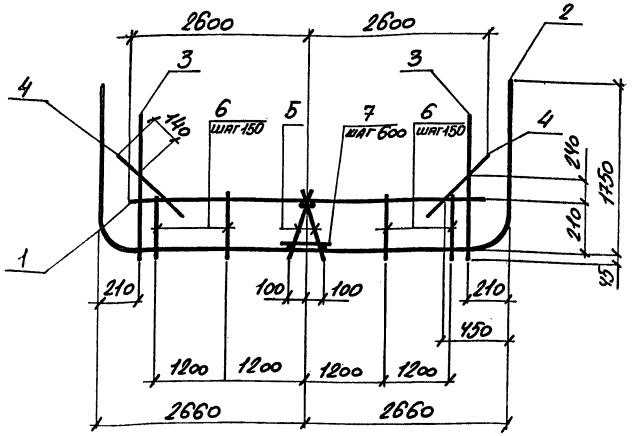

Марка каркаса	Поз.	Наименование	Кол.	Обозначение документа	Масса каркаса кг.
КП 1-58	1	Сетка 1,1С $\frac{2\text{оАIII}}{6\text{АI}}$ 285×520-$\frac{200}{25}$	1	3.006.1-6.1-100	858,2
	2	2,1С $\frac{25\text{АIII}}{8\text{АI}}$ 285×860-$\frac{100}{25}$	1	-142	
	3	8,4С $\frac{10\text{АIII}}{6\text{АI}}$ 285×120 $\frac{25+375}{25}$	2	-186	
	4	15,4С $\frac{5\text{ВрI}}{5\text{ВрI}}$ 60×285 $\frac{200}{25}$	2	3.006.1-6.1-204	
	5	12,4С $\frac{10\text{АI}}{8\text{АI}}$ 29×285-$\frac{25}{40}$	2	-194	
	6	14,4С $\frac{10\text{АI}}{6\text{АI}}$ 23×340 $\frac{400}{25}$	18	-202	
	7	ф 6АI, l=250 ; 0,06кг	5	БЕЗ ЧЕРТ.	

Арматура класса А-I ; А-III по ГОСТ 5781-82
Вр-I по ГОСТ 6727-80

Нач.отд.	Агранович		3.006.1-6.1-59
Н.контр.	Коротецкий		
Гл.спец.	Коротецкий		
Вед.инж.	Челелева		Каркас КП 1-58
Разраб.	Цымбал		Стадия Р; Лист; Листов 1
Провер.	Челелева		Харьковский Промстройниипроект

Инв.№ подл. | Подпись и дата | Взам.инв.№

Формат А4

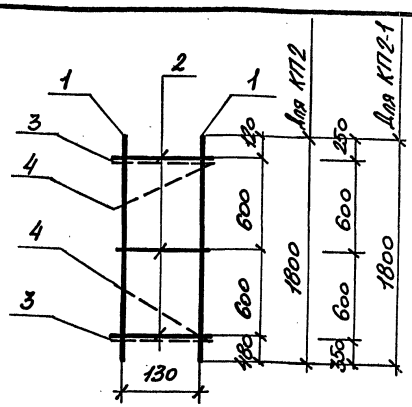

Марка каркаса	Поз.	Наименование	Кол.	Обозначение документа	Масса каркаса кг.
КП2	1	Сетка 3,1С $\frac{12\text{АIII}}{6\text{АI}}$ 285×180 $\frac{180+120}{25}$	2	3.006.1-6.1-143	68,6
	2	13,4С $\frac{10\text{АI}}{8\text{АI}}$ 16×285	3	-195	
	3	ф 10АI, l=170 ; 0,1 кг.	4	БЕЗ ЧЕРТ.	
	4	10АI, l=250 ; 0,15 кг	4		
КП2-1	1	Сетка 3,1С $\frac{12\text{АIII}}{6\text{АI}}$ 285×180 $\frac{50+250}{25}$	2	3.006.1-6.1-143	68,6
	2	13,4С $\frac{10\text{АI}}{8\text{АI}}$ 16×285	3	-195	
	3	ф 10АI, l=170 ; 0,1 кг	4	БЕЗ ЧЕРТ.	
	4	10АI, l=250 ; 0,15 кг	4		

Арматура класса А-I ; А-III по ГОСТ 5781-82

Нач.отд.	Агранович		3.006.1-6.1-60
Н.контр.	Коротецкий		
Гл.спец.	Коротецкий		
Вед.инж.	Челелева		Каркас КП 2, КП 2-1
Разраб.	Цымбал		Стадия Р; Лист; Листов 1
Провер.	Челелева		Харьковский Промстройниипроект

Инв.№ подл. | Подпись и дата | Взам.инв.№

Формат А4

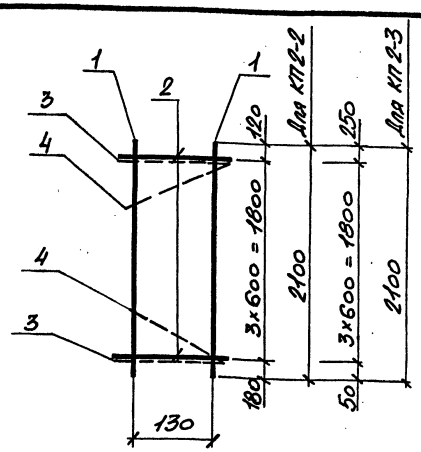

Марка каркаса	Поз.	Наименование	Кол.	Обозначение документа	Масса каркаса кг.
КП 2-2	1	Сетка 3,1С $\frac{12AIII}{6AI}$ 285×210 $\frac{180+120}{25}$	2	3.006.1-6.1-145	81,8
	2	13,4С $\frac{10AI}{8AI}$ 16×285	4	-195	
	3	ф 10АI, ℓ=170 ; 0,1 кг.	4	БЕЗ ЧЕРТ.	
	4	10АI, ℓ=250 ; 0,15 кг.	4		
КП 2-3	1	Сетка 3,1С $\frac{12AIII}{6AI}$ 285×210 $\frac{50+250}{25}$	2	3.006.1-6.1-145	81,8
	2	13,4С $\frac{10AI}{8AI}$ 16×285	4	-195	
	3	ф 10АI, ℓ=170 ; 0,1 кг.	4	БЕЗ ЧЕРТ.	
	4	10АI, ℓ=250 ; 0,15 кг.	4		

Арматура класса А-I ; А-III по ГОСТ 5781-82

Нач.отд	Агранович		
Н.контр.	Коротецкий		
Гл.спец.	Коротецкий		
Вед.инж	Челепева		
Разраб	Цымбал		
Провер.	Челепева		

3.006.1-6.1-61

Каркас КП 2-2, КП 2-3

Стадия	Лист	Листов
Р		1

Харьковский Промстройниипроект

Инв.№ подл. | Подпись и дата | Взам.инв.№

Формат А4

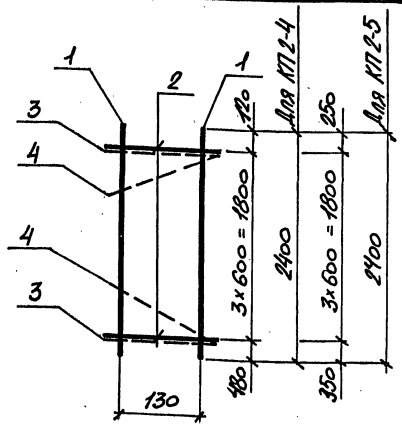

Марка каркаса	Поз.	Наименование	Кол.	Обозначение документа	Масса каркаса кг.
КП 2-4	1	Сетка 3,1С $\frac{12AIII}{6AI}$ 285×240 $\frac{180+120}{25}$	2	3.006.1-6.1-146	91,2
	2	13,4С $\frac{10AI}{8AI}$ 16×285	4	-195	
	3	ф 10АI, ℓ=170 ; 0,1 кг.	4	БЕЗ ЧЕРТ.	
	4	10АI, ℓ=250 ; 0,15 кг.	4		
КП 2-5	1	Сетка 3,1С $\frac{12AIII}{6AI}$ 285×240 $\frac{50+250}{25}$	2	3.006.1-6.1-147	91,2
	2	13,4С $\frac{10AI}{8AI}$ 16×285	4	-195	
	3	ф 10АI, ℓ=170 ; 0,1 кг.	4	БЕЗ ЧЕРТ.	
	4	10АI, ℓ=250 ; 0,15 кг.	4		

Арматура класса А-I ; А-III по ГОСТ 5781-82

Нач.отд	Агранович		
Н.контр.	Коротецкий		
Гл.спец.	Коротецкий		
Вед.инж	Челепева		
Разраб	Цымбал		
Провер.	Челепева		

3.006.1-6.1-62

Каркас КП 2-4, КП 2-5

Стадия	Лист	Листов
Р		1

Харьковский Промстройниипроект

Инв.№ подл. | Подпись и дата | Взам.инв.№

Формат А4

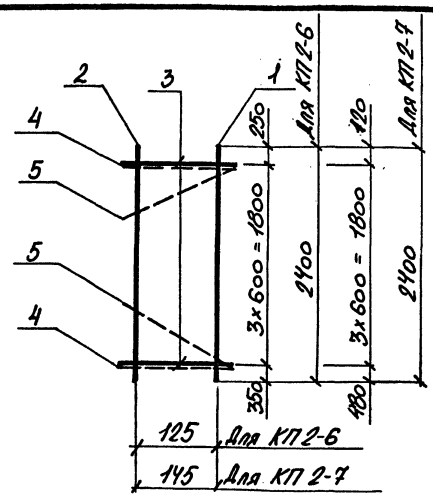

Марка каркаса	Поз.	Наименование	Кол.	Обозначение документа	Масса каркаса кг.
КП 2-6	1	Сетка 3,1С $\frac{16AIII}{6AI}$ 285×240 $\frac{50+250}{25}$	1	3.006.1-6.1 -151	116,0
	2	4,1С $\frac{12AIII}{6AI}$ 285×240 $\frac{50+250}{25}$	1	-161	
	3	13,4С $\frac{10AI}{8AI}$ 16×285	4	-195	
	4	ф10АI, ℓ=170 ; 0,1 кг.	4	БЕЗ ЧЕРТ.	
	5	10АI, ℓ=250 ; 0,15 кг.	4		
КП 2-7	1	Сетка 3,1С $\frac{16AIII}{6AI}$ 285×240 $\frac{180+120}{25}$	1	3.006.1-6.1 -150	116,2
	2	4,1С $\frac{12AIII}{6AI}$ 285×240 $\frac{180+120}{25}$	1	-162	
	3	13,4С $\frac{10AI}{8AI}$ 17×285	4	-195	
	4	ф10АI, ℓ=190 ; 0,12 кг.	4	БЕЗ ЧЕРТ.	
	5	10АI, ℓ=300 ; 0,19 кг.	4		

Арматура класса А-I ; А-III по ГОСТ 5781-82

Нач.отд	Агранович		
Н.контр	Коротецкий		
Гл.спец	Коротецкий		
Вед.инж	Челелева		
Разраб	Цымбал		
Провер.	Челелева		

3.006.1-6.1 -63

Каркас КП 2-6, КП 2-7

Стадия	Лист	Листов
Р		1

Харьковский Промстройниипроект

Инв.№ подл. | Подпись и дата | Взам.инв.№

Формат А4

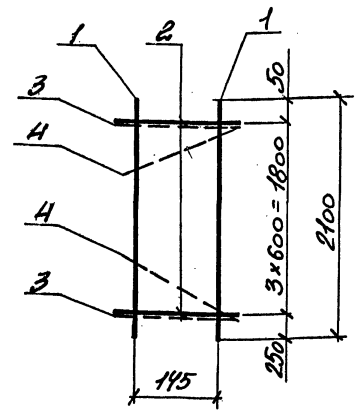

Марка каркаса	Поз.	Наименование	Кол.	Обозначение документа	Масса каркаса кг.
КП 2-8	1	Сетка 3,1С $\frac{12AIII}{6AI}$ 285×210 $\frac{50+250}{25}$	2	3.006.1-6.1-145	82,0
	2	13,4С $\frac{10AI}{8AI}$ 17×285	4	-195	
	3	ф10АI, ℓ=190 ; 0,12 кг	4	БЕЗ ЧЕРТ.	
	4	10АI, ℓ=300 ; 0,19 кг	4		

Арматура класса А-I ; А-III по ГОСТ 5781-82

Нач.отд	Агранович		
Н.контр	Коротецкий		
Гл.спец	Коротецкий		
Вед.инж	Челелева		
Разраб	Цымбал		
Провер.	Челелева		

3.006.1-6.1 -64

Каркас КП 2-8

Стадия	Лист	Листов
Р		1

Харьковский Промстройниипроект

Инв.№ подл. | Подпись и дата | Взам.инв.№

Формат А4

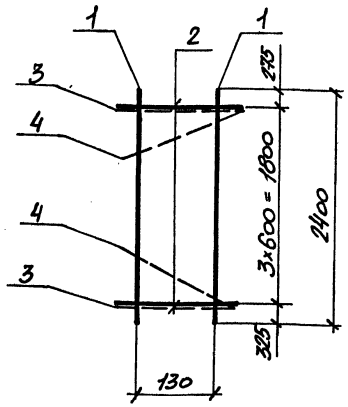

Марка каркаса	Поз.	Наименование	Кол.	Обозначение документа	Масса каркаса кг.
КП 2-9	1	Сетка 3,1С $\frac{12AIII}{6AI}$ 285×240 $\frac{25+275}{25}$	2	3.006.1-6.1-147	91,2
	2	13,4С $\frac{10AI}{8AI}$ 16×285	4	-195	
	3	⌀10AI, ℓ=170 ; 0,1 кг.	4	БЕЗ ЧЕРТ.	
	4	10AI, ℓ=250 ; 0,15 кг.	4		

Арматура класса A-I ; A-III по ГОСТ 5781-82

Нач. отд.	Агранович		3.006.1-6.1 – 65
Н. контр.	Коротецкий		
Гл. спец.	Коротецкий		
Вед. инж.	Челепеева		Каркас КП 2-9
Разраб.	Цымбал		Стадия Р; Лист; Листов 1
Провер.	Челепеева		Харьковский Промстройниипроект

Инв. № подл. | Подпись и дата | Взам. инв. №

Формат А4

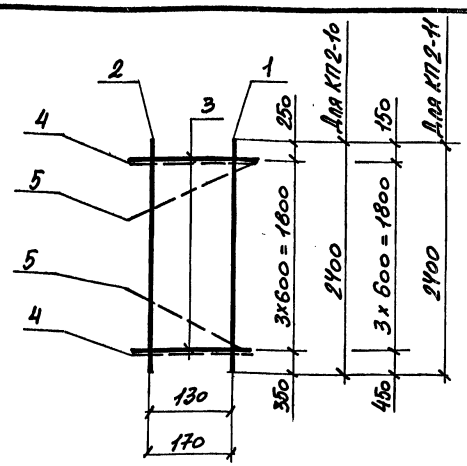

Марка каркаса	Поз.	Наименование	Кол.	Обозначение документа	Масса каркаса кг.
КП 2-10	1	Сетка 3,1С $\frac{14AIII}{6AI}$ 285×240 $\frac{50+250}{25}$	1	3.006.1-6.1-148	102,7
	2	4,1С $\frac{12AIII}{6AI}$ 285×240 $\frac{50+250}{25}$	1	-161	
	3	13,4С $\frac{10AI}{8AI}$ 16×285	4	-195	
	4	⌀10AI, ℓ=170 ; 0,1 кг	4	БЕЗ ЧЕРТ.	
	5	10AI, ℓ=250 ; 0,15 кг.	4		
КП 2-11	1	Сетка 3,1С $\frac{14AIII}{6AI}$ 285×240 $\frac{150}{25}$	1	-149	103,5
	2	4,1С $\frac{12AIII}{6AI}$ 285×240 $\frac{150}{25}$	1	3.006.1-6.1-161	
	3	13,4С $\frac{10AI}{8AI}$ 19×285	4	-196	
	4	⌀10AI, ℓ=220 ; 0,14 кг	4	БЕЗ ЧЕРТ.	
	5	10AI, ℓ=350 ; 0,22 кг	4		

Арматура класса A-I ; A-III по ГОСТ 5781-82

Нач. отд.	Агранович		3.006.1-6.1 – 66
Н. контр.	Коротецкий		
Гл. спец.	Коротецкий		
Вед. инж.	Челепеева		Каркас КП 2-10, КП 2-11
Разраб.	Цымбал		Стадия Р; Лист; Листов 1
Провер.	Челепеева		Харьковский Промстройниипроект

Инв. № подл. | Подпись и дата | Взам. инв. №

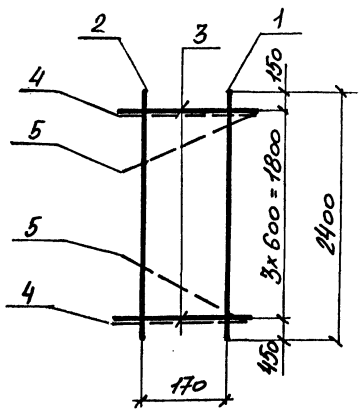

Марка каркаса	Поз.	Наименование	Кол.	Обозначение документа	Масса каркаса кг.
КП 2-12	1	Сетка 3.1С $\frac{16AIII}{6AI}$ 285х240 $\frac{150}{25}$	1	3.006.1-6.1-150	116,8
	2	4.1С $\frac{12AIII}{6AI}$ 285х240 $\frac{150}{25}$	1	-161	
	3	13.4С $\frac{10AI}{8AI}$ 19х285	4	-196	
	4	⌀10AI, ℓ=220 ; 0,14кг.	4	БЕЗ ЧЕРТ.	
	5	10AI, ℓ=350 ; 0,22кг	4		

Арматура класса A-I ; A-III по ГОСТ 5781-82

Нач.отд	Агранович		
Н.контр.	Коротецкий		
Гл.спец.	Коротецкий		
Вед.инж	Челепева		
Разраб	Цымбал		
Провер.	Челепева		

3.006.1-6.1-67

Каркас КП 2-12

Стадия	Лист	Листов
Р		1

Харьковский Промстройниипроект

Инв.№ подл. | Подпись и дата | Взам.инв.№

Формат А4

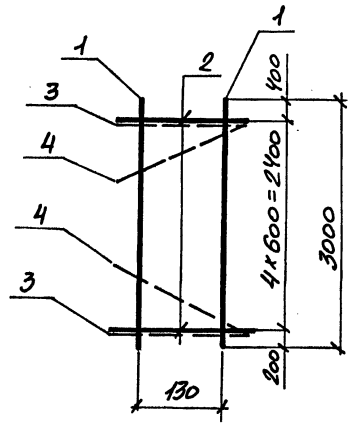

Марка каркаса	Поз.	Наименование	Кол.	Обозначение документа	Масса каркаса кг.
КП 2-13	1	Сетка 3.1С $\frac{12AIII}{6AI}$ 285х300 $\frac{200\times10}{25}$	2	3.006.1-6.1-152	113,6
	2	13.4С $\frac{10AI}{8AI}$ 16х285	5	-195	
	3	⌀10AI, ℓ=170 ; 0,1кг.	4	БЕЗ ЧЕРТ.	
	4	10AI, ℓ=250 ; 0,15кг.	4		

Арматура класса A-I ; A-III по ГОСТ 5781-82

Нач.отд	Агранович		
Н.контр.	Коротецкий		
Гл.спец.	Коротецкий		
Вед.инж	Челепева		
Разраб	Цымбал		
Провер.	Челепева		

3.006.1-6.1-68

Каркас КП 2-13

Стадия	Лист	Листов
Р		1

Харьковский Промстройниипроект

Инв.№ подл. | Подпись и дата | Взам.инв.№

Формат А4

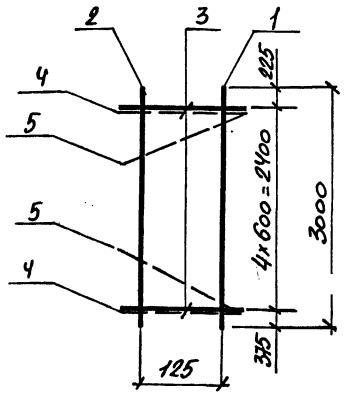

Марка каркаса	Поз.	Наименование	Кол.	Обозначение документа	Масса каркаса кг.
КП 2-14	1	Сетка 3,1С $\frac{16AIII}{6AI}$ 285×300 $\frac{75+225}{25}$	1	3.006.1-6.1-154	144,6
	2	4,1С $\frac{12AIII}{6AI}$ 285×300 $\frac{75+225}{25}$	1	-163	
	3	13,4С $\frac{10AI}{8AI}$ 16×285	5	-195	
	4	ф 10АI, ℓ=170 ; 0,1 кг.	4	БЕЗ ЧЕРТ.	
	5	10АI, ℓ=250 ; 0,15 кг.	4		

Арматура класса А-I ; А-III по ГОСТ 5781-82

Нач.отд	Агранович		3.006.1-6.1-69
Н.контр.	Коротецкий		
Гл.спец.	Коротецкий		
Вед.инж	Чепелева		Каркас КП 2-14
Разраб	Цымбал		Стадия: Р; Лист: ; Листов: 1
Провер.	Чепелева		Харьковский Промстройниипроект

Инв.№ подл. | Подпись и дата | Взам.инв.№

Формат А4

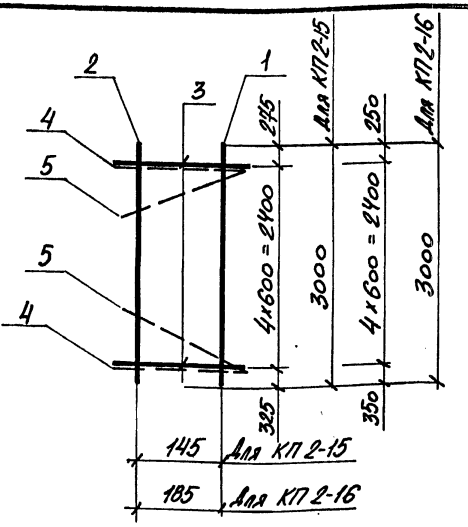

Марка каркаса	Поз.	Наименование	Кол.	Обозначение документа	Масса каркаса кг.
КП 2-15	1	Сетка 3,1С $\frac{16AIII}{6AI}$ 285×300 $\frac{25+275}{25}$	1	3.006.1-6.1-154	144,8
	2	4,1С $\frac{12AIII}{6AI}$ 285×300 $\frac{25+275}{25}$	1	-163	
	3	13,4С $\frac{10AI}{8AI}$ 17×285	5	-195	
	4	ф 10АI, ℓ=190 ; 0,12 кг.	4	БЕЗ ЧЕРТ.	
	5	10АI, ℓ=300 ; 0,19 кг.	4		
КП 1-16	1	Сетка 3,1С $\frac{18AIII}{6AI}$ 285×300 $\frac{50+250}{25}$	1	3.006.1-6.1-155	164,9
	2	4,1С $\frac{12AIII}{6AI}$ 285×300 $\frac{50+250}{25}$	1	-163	
	3	13,4С $\frac{10AI}{8AI}$ 21×285	5	-196	
	4	ф 10АI, ℓ=240 ; 0,15 кг.	4	БЕЗ ЧЕРТ.	
	5	10АI, ℓ=300 ; 0,19 кг.	4		

Арматура класса А-I ; А-III по ГОСТ 5781-82

Нач.отд	Агранович		3.006.1-6.1-70
Н.контр.	Коротецкий		
Гл.спец.	Коротецкий		
Вед.инж	Чепелева		Каркас КП 2-15 ; КП 2-16
Разраб	Цымбал		Стадия: Р; Лист: ; Листов: 1
Провер.	Чепелева		Харьковский Промстройниипроект

Инв.№ подл. | Подпись и дата | Взам.инв.№

Формат А4

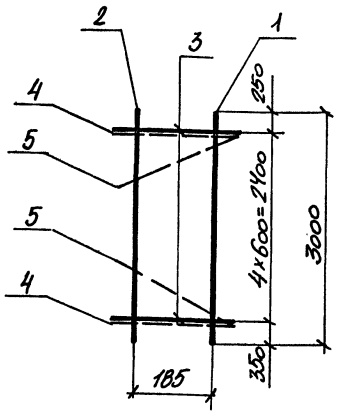

Марка каркаса	Поз.	Наименование	Кол.	Обозначение документа	Масса каркаса кг.
КП 2-17	1	Сетка 3,1С $\frac{20AIII}{6AI}$ 285×300 $\frac{50+250}{25}$	1	3.006.1-6.1-156	186,0
	2	4.1С $\frac{12AIII}{6AI}$ 285×300 $\frac{50+250}{25}$	1	-163	
	3	13,4С $\frac{10AI}{8AI}$ 21×285	5	-196	
	4	⌀10AI, ℓ=240 ; 0,15кг	4	БЕЗ ЧЕРТ.	
	5	10AI, ℓ=300 ; 0,19кг.	4		

Арматура класса А-I ; А-III по ГОСТ 5781-82

Нач.отд	Агранович		
Н.контр	Коротецкий		
Гл.спец	Коротецкий		
Вед.инж	Чепелева		
Разраб	Цымбал		
Провер.	Чепелева		

3.006.1-6.1-71

Каркас КП 2-17

Стадия	Лист	Листов
Р		1

Харьковский Промстройниипроект

Инв. № подл. | Подпись и дата | Взам. инв. №

Формат А4

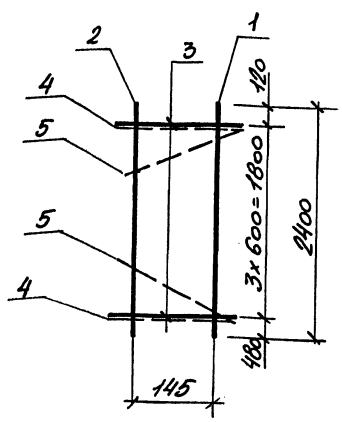

Марка каркаса	Поз	Наименование	Кол	Обозначение документа	Масса каркаса кг.
КП 2-18	1	Сетка 3,1С $\frac{12AIII}{6AI}$ 285×240 $\frac{180+120}{25}$	2	3.006.1-6.1-146	91,4
	2	13,4С $\frac{10AI}{8AI}$ 17×285	4	-195	
	3	⌀10AI, ℓ=190 ; 0,12кг.	4	БЕЗ ЧЕРТ.	
	4	10AI, ℓ=300 ; 0,19кг.	4		

Арматура класса А-I ; А-III по ГОСТ 5781-82

Нач.отд	Агранович		
Н.контр.	Коротецкий		
Гл.спец	Коротецкий		
Вед.инж	Чепелева		
Разраб	Цымбал		
Провер.	Чепелева		

3.006.1-6.1-72

Каркас КП 2-18

Стадия	Лист	Листов
Р		1

Харьковский Промстройниипроект

Инв. № подл. | Подпись и дата | Взам. инв. №

24970-02 45

Формат А4

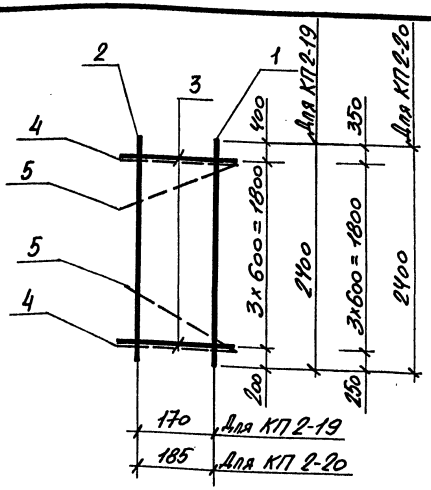

Марка каркаса	Поз.	Наименование	Кол.	Обозначение документа	Масса каркаса кг.
КП 2-19	1	Сетка $3,1С\frac{14AIII}{6AI}$ 285×240 $\frac{200+100}{25}$	1	3.006.1-6.1-149	103,4
	2	$4,1С\frac{12AIII}{6AI}$ 285×240 $\frac{200+100}{25}$	1	-162	
	3	$13,4С\frac{10AI}{8AI}$ 19×285	4	-196	
	4	⌀10AI, ℓ=220 ; 0,14 кг.	4	БЕЗ ЧЕРТ.	
	5	10AI, ℓ=300 ; 0,19 кг.	4		
КП 2-20	1	Сетка $3,1С\frac{14AIII}{6AI}$ 285×240 $\frac{50+250}{25}$	1	3.006.1-6.1-148	104,0
	2	$4,1С\frac{12AIII}{6AI}$ 285×240 $\frac{50+250}{25}$	1	-161	
	3	$13,4С\frac{10AI}{8AI}$ 21×285	4	-196	
	4	⌀10AI, ℓ=240 ; 0,15 кг.	4	БЕЗ ЧЕРТ.	
	5	10AI, ℓ=350 ; 0,22 кг.	4		

Арматура класса A-I ; A-III по ГОСТ 5781-82

Нач.отд	Агранович	
Н.контр.	Коротецкий	
Гл.спец.	Коротецкий	
Вед.инж.	Чепелева	
Разраб.	Цымбал	
Провер.	Чепелева	

3.006.1-6.1-73

Каркас КП 2-19 ; КП 2-20

Стадия	Лист	Листов
Р		1

Харьковский Промстройниипроект

Инв.№ подл. | Подпись и дата | Взам.инв.№

Формат А4

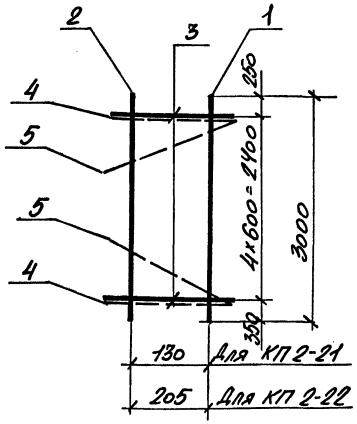

Марка каркаса	Поз.	Наименование	Кол.	Обозначение документа	Масса каркаса кг.
КП 2-21	1	Сетка $3,1С\frac{14AIII}{6AI}$ 285×300 $\frac{50+250}{25}$	1	3.006.1-6.1-153	128,0
	2	$4,1С\frac{12AIII}{6AI}$ 285×300 $\frac{50+250}{25}$	1	-163	
	3	$13,4С\frac{10AI}{8AI}$ 16×285	5	-195	
	4	⌀10AI, ℓ=170 ; 0,1 кг.	4	БЕЗ ЧЕРТ.	
	5	10AI, ℓ=250 ; 0,15 кг.	4		
КП 2-22	1	Сетка $3,1С\frac{16AIII}{6AI}$ 285×300 $\frac{50+250}{25}$	1	3.006.1-6.1-153	146,2
	2	$4,1С\frac{12AIII}{6AI}$ 285×300 $\frac{50+250}{25}$	1	-163	
	3	$13,4С\frac{10AI}{8AI}$ 23×285	5	-197	
	4	⌀10AI, ℓ=250 ; 0,15 кг.	4	БЕЗ ЧЕРТ.	
	5	10AI, ℓ=400 ; 0,25 кг.	4		

Арматура класса A-I ; A-III по ГОСТ 5781-82

Нач.отд	Агранович	
Н.контр.	Коротецкий	
Гл.спец.	Коротецкий	
Вед.инж.	Чепелева	
Разраб.	Цымбал	
Провер.	Чепелева	

3.006.1-6.1-74

Каркас КП 2-21, КП 2-22

Стадия	Лист	Листов
Р		1

Харьковский Промстройниипроект

Инв.№ подл. | Подпись и дата | Взам.инв.№

Формат А4

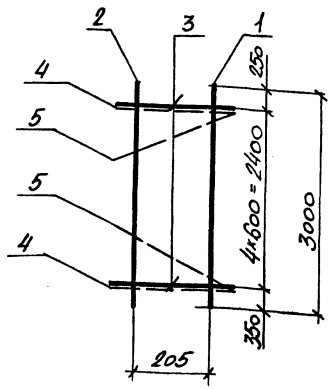

Марка каркаса	Поз.	Наименование	Кол.	Обозначение документа	Масса каркаса кг.
КП 2-23	1	Сетка 3,1С $\frac{18AIII}{6AI}$ 285×300 $\frac{50+250}{25}$	1	3.006.1 – 6.1 –155	165,1
	2	4,1С $\frac{12AIII}{6AI}$ 285×300 $\frac{50+250}{25}$	1	–163	
	3	13,4С $\frac{10AI}{8AI}$ 23×285	5	–197	
	4	⌀10AI, ℓ=250 ; 0,15 кг.	4	БЕЗ ЧЕРТ.	
	5	10AI, ℓ=400 ; 0,25 кг.	4		

Арматура класса А-I ; А-III по ГОСТ 5781-82

НАЧ.ОТД.	Агранович		3.006.1 – 6.1 –75
Н.КОНТР.	Коротецкий		
ГЛ.СПЕЦ.	Коротецкий		
ВЕД.ИНЖ.	Чепелева		Каркас КП 2-23
РАЗРАБ.	Цымбал		
ПРОВЕР.	Чепелева		

СТАДИЯ	ЛИСТ	ЛИСТОВ
Р		1

ХАРЬКОВСКИЙ ПРОМСТРОЙНИИПРОЕКТ

ВЗАМ.ИНВ.№ | ПОДПИСЬ И ДАТА | ИНВ.№ ПОДЛ.

ФОРМАТ А4

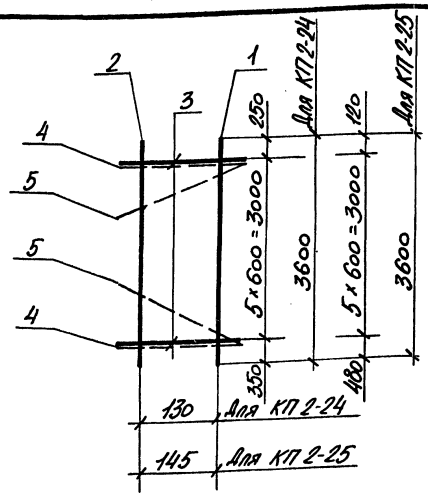

Марка каркаса	Поз.	Наименование	Кол.	Обозначение документа	Масса каркаса кг.
КП 2-24	1	Сетка 3,1С $\frac{16AIII}{6AI}$ 285×360 $\frac{50+250}{25}$	1	3.006.1 – 6.1 –158	173,4
	2	4,1С $\frac{12AIII}{6AI}$ 285×360 $\frac{50+250}{25}$	1	–165	
	3	13,4С $\frac{10AI}{8AI}$ 16×285	6	–195	
	4	⌀10AI, ℓ=170 ; 0,1 кг.	4	БЕЗ ЧЕРТ.	
	5	10AI, ℓ=250 ; 0,15 кг.	4		
КП 2-25	1	Сетка 3,1С $\frac{16AIII}{6AI}$ 285×360 $\frac{180+120}{25}$	1	3.006.1 – 6.1 –158	173,6
	2	4,1С $\frac{12AIII}{6AI}$ 285×360 $\frac{180+120}{25}$	1	–165	
	3	13,4С $\frac{10AI}{8AI}$ 17×285	6	–195	
	4	⌀10AI, ℓ=190 ; 0,12 кг.	4	БЕЗ ЧЕРТ.	
	5	10AI, ℓ=300 ; 0,19 кг.	4		

Арматура класса А-I ; А-III по ГОСТ 5781-82

НАЧ.ОТД.	Агранович		3.006.1 – 6.1 –76
Н.КОНТР.	Коротецкий		
ГЛ.СПЕЦ.	Коротецкий		
ВЕД.ИНЖ.	Чепелева		Каркас КП 2-24, КП 2-25
РАЗРАБ.	Цымбал		
ПРОВЕР.	Чепелева		

СТАДИЯ	ЛИСТ	ЛИСТОВ
Р		1

ХАРЬКОВСКИЙ ПРОМСТРОЙНИИПРОЕКТ

ВЗАМ.ИНВ.№ | ПОДПИСЬ И ДАТА | ИНВ.№ ПОДЛ.

24970-02 47

ФОРМАТ А4

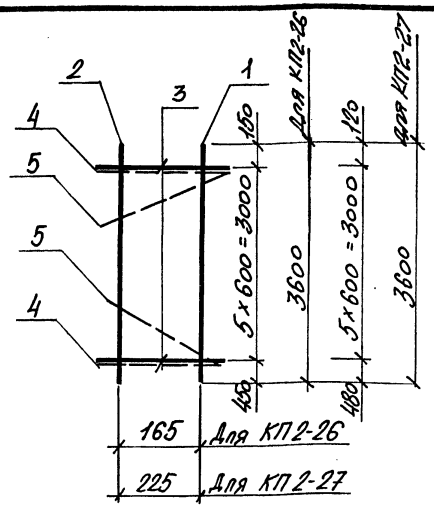

Марка каркаса	Поз.	Наименование	Кол.	Обозначение документа	Масса каркаса кг.
КП 2-26	1	Сетка 3,1С $\frac{18AIII}{6AI}$ 285×360 $\frac{150}{25}$	1	3.006.1-6.1-159	197,0
	2	4,1С $\frac{12AIII}{6AI}$ 285×360 $\frac{150}{25}$	1	-166	
	3	13,4С $\frac{10AI}{8AI}$ 19×285	6	-196	
	4	⌀10AI, l=220 ; 0,14кг.	4	БЕЗ ЧЕРТ.	
	5	10AI, l=300 ; 0,19 кг.	4		
КП 2-27	1	Сетка 3,1С $\frac{18AIII}{6AI}$ 285×360 $\frac{180+120}{25}$	1	3.006.1-6.1-160	198,6
	2	4,1С $\frac{12AIII}{6AI}$ 285×360 $\frac{180+120}{25}$	1	-165	
	3	13,4С $\frac{10AI}{8AI}$ 25×285	6	-198	
	4	⌀10AI, l=280 ; 0,17кг.	4	БЕЗ ЧЕРТ.	
	5	10AI, l=400 ; 0,25 кг.	4		

Арматура класса А-I ; А-III по ГОСТ 5781-82

Нач.отд.	Агранович		3.006.1-6.1-77
Н.контр.	Коротецкий		
Гл.спец.	Коротецкий		
Вед.инж.	Чепелева		Каркас КП 2-26, КП 2-27
Разраб.	Цымбал		
Провер.	Чепелева		

Стадия	Лист	Листов
Р		1

Харьковский Промстройниипроект

Инв. № подл. | Подпись и дата | Взам. инв. №

Формат А4

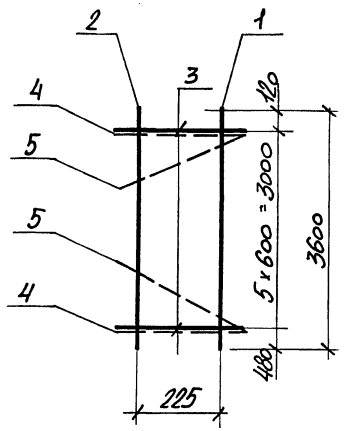

Марка каркаса	Поз.	Наименование	Кол.	Обозначение документа	Масса каркаса кг.
КП 2-28	1	Сетка 3,1С $\frac{20AIII}{6AI}$ 285×360 $\frac{180+120}{25}$	1	3.006.1-6.1-160	223,9
	2	4,1С $\frac{12AIII}{6AI}$ 285×360 $\frac{180+120}{25}$	1	-165	
	3	13,4С $\frac{10AI}{8AI}$ 25×285	6	-198	
	4	⌀10AI, l=280 ; 0,17кг.	4	БЕЗ ЧЕРТ.	
	5	10AI, l=400 ; 0,25кг.	4		

Арматура класса А-I ; А-III по ГОСТ 5781-82

Нач.отд.	Агранович		3.006.1-6.1-78
Н.контр.	Коротецкий		
Гл.спец.	Коротецкий		
Вед.инж.	Чепелева		Каркас КП 2-28
Разраб.	Цымбал		
Провер.	Чепелева		

Стадия	Лист	Листов
Р		1

Харьковский Промстройниипроект

Инв. № подл. | Подпись и дата | Взам. инв. №

24970-02 48

Формат А4

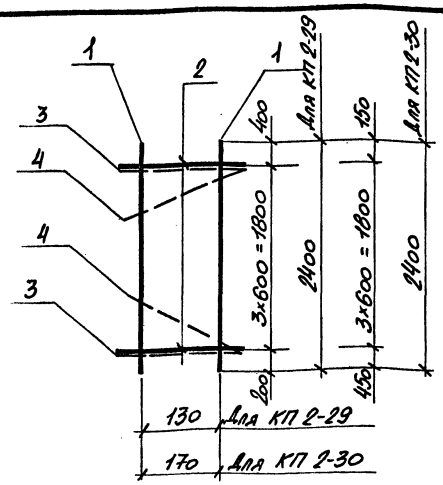

Марка каркаса	Поз.	Наименование	Кол.	Обозначение документа	Масса каркаса кг.
КП 2-29	1	Сетка 3,1С $\frac{12AIII}{6AI}$ 285×240 $\frac{200+100}{25}$	2	3.006.1-6.1-148	91,2
	2	13,4С $\frac{10AI}{8AI}$ 16×285	4	-195	
	3	⌀10AI, ℓ=170 ; 0,1 кг.	4	БЕЗ ЧЕРТ.	
	4	10AI, ℓ=250 ; 0,15 кг.	4		
КП 2-30	1	Сетка 3,1С $\frac{12AIII}{8AI}$ 285×240 $\frac{150}{25}$	2	3.006.1-6.1-146	91,9
	2	13,4С $\frac{10AI}{8AI}$ 19×285	4	-196	
	3	⌀10AI, ℓ=220 ; 0,14 кг.	4	БЕЗ ЧЕРТ.	
	4	10AI, ℓ=300 ; 0,19 кг.	4		

Арматура класса A-I ; A-III по ГОСТ 5781-82

Нач. отд	Агранович		
Н. контр	Коротецкий		
Гл. спец	Коротецкий		
Вед. инж	Челелева		
Разраб	Цымбал		
Провер.	Челелева		

3.006.1-6.1-79

Каркас КП 2-29, КП 2-30

Стадия	Лист	Листов
Р		1

Харьковский Промстройниипроект

Инв. № подл. | Подпись и дата | Взам. инв. №

Формат А4

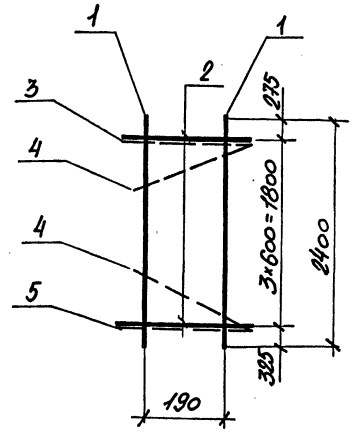

Марка каркаса	Поз.	Наименование	Кол.	Обозначение документа	Масса каркаса кг.
КП 2-31	1	Сетка 3,1С $\frac{12AIII}{8AI}$ 285×240 $\frac{25+275}{25}$	2	3.006.1-6.1-147	92,5
	2	13,4С $\frac{10AI}{8AI}$ 21×285	4	-196	
	3	⌀10AI, ℓ=240 ; 0,15 кг.	4	БЕЗ ЧЕРТ.	
	4	10AI, ℓ=350 ; 0,22 кг.	4		

Арматура класса A-I ; A-III по ГОСТ 5781-82

Нач. отд	Агранович		
Н. контр	Коротецкий		
Гл. спец	Коротецкий		
Вед. инж	Челелева		
Разраб	Цымбал		
Провер.	Челелева		

3.006.1-6.1-80

Каркас КП 2-31

Стадия	Лист	Листов
Р		1

Харьковский Промстройниипроект

Инв. № подл. | Подпись и дата | Взам. инв. №

Формат А4

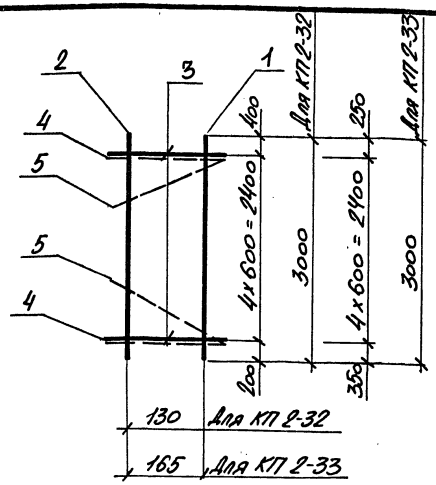

Марка каркаса	Поз.	Наименование	Кол.	Обозначение документа	Масса каркаса кг.
КП 2-32	1	Сетка 3,1С $\frac{14AIII}{6AI}$ 285×300 $\frac{200+100}{25}$	1	3.006.1-6.1-152	128,0
	2	4,1С $\frac{12AIII}{6AI}$ 285×300 $\frac{200+100}{25}$	1	-164	
	3	13,4С $\frac{10AI}{8AI}$ 16×285	5	-195	
	4	ф10АI, ℓ=170 ; 0,1 кг.	4	БЕЗ ЧЕРТ.	
	5	10АI, ℓ=250 ; 0,15 кг.	4		
КП 2-33	1	Сетка 3,1С $\frac{16AIII}{6AI}$ 285×300 $\frac{50+250}{25}$	1	3.006.1-6.1-155	145,4
	2	4,1С $\frac{12AIII}{6AI}$ 285×300 $\frac{50+250}{25}$	1	-163	
	3	13,4С $\frac{10AI}{8AI}$ 19×285	5	-196	
	4	ф10АI, ℓ=220 ; 0,14 кг.	4	БЕЗ ЧЕРТ.	
	5	10АI, ℓ=300 ; 0,19 кг.	4		

Арматура класса А-I ; А-III по ГОСТ 5781-82

Нач. отд.	Агранович		
Н. контр.	Коротецкий		
Гл. спец.	Коротецкий		
Вед. инж.	Чепелева		
Разраб.	Цымбал		
Провер.	Чепелева		

3.006.1-6.1-81

Каркас КП 2-32, КП 2-33

Стадия	Лист	Листов
Р		1

Харьковский Промстройниипроект

Инв. № подл. | Подпись и дата | Взам. инв. №

Формат А4

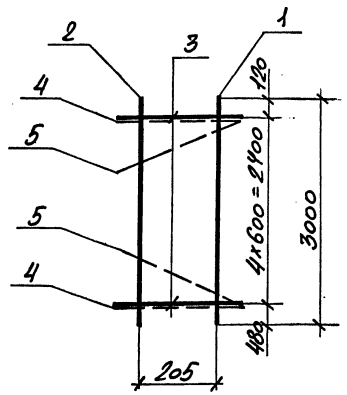

Марка каркаса	Поз	Наименование	Кол	Обозначение документа	Масса каркаса кг.
КП 2-34	1	Сетка 3,1С $\frac{14AIII}{6AI}$ 285×300 $\frac{180+120}{25}$	1	3.006.1-6.1-153	129,6
	2	4,1С $\frac{12AIII}{6AI}$ 285×300 $\frac{180+120}{25}$	1	-164	
	3	13,4С $\frac{10AI}{8AI}$ 23×285	5	-197	
	4	ф10АI, ℓ=250 ; 0,15 кг.	4	БЕЗ ЧЕРТ.	
	5	10АI, ℓ=400 ; 0,25 кг.	4		

Арматура класса А-I ; А-III по ГОСТ 5781-82

Нач. отд.	Агранович		
Н. контр.	Коротецкий		
Гл. спец.	Коротецкий		
Вед. инж.	Чепелева		
Разраб.	Цымбал		
Провер.	Чепелева		

3.006.1-6.1-82

Каркас КП 2-34

Стадия	Лист	Листов
Р		1

Харьковский Промстройниипроект

Инв. № подл. | Подпись и дата | Взам. инв. №

Формат А4

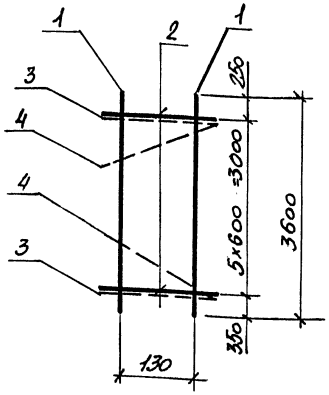

Марка каркаса	Поз.	Наименование	Кол	Обозначение документа	Масса каркаса кг.
КП 2-35	1	Сетка 3,1С $\frac{12AIII}{6AI}$ 285×360 $\frac{50+250}{25}$	2	3.006.1-6.1-157	136,2
	2	13,4С $\frac{10AI}{8AI}$ 16×285	6	-195	
	3	ф 10АI, ℓ=170 ; 0,1 кг.	4	БЕЗ ЧЕРТ.	
	4	10АI, ℓ=250 ; 0,15 кг.	4		

Арматура класса А-I ; А-III по ГОСТ 5781-82

Нач. отд	Игранович		3.006.1-6.1-83
Н. контр	Коротецкий		
Гл. спец	Коротецкий		
Вед. инж	Чепелева		Каркас КП 2-35
Разраб	Цымбал		Стадия Р; Лист; Листов 1
Провер.	Чепелева		Харьковский Промстройниипроект

Инв. № подл. | Подпись и дата | Взам. инв. №

Формат А4

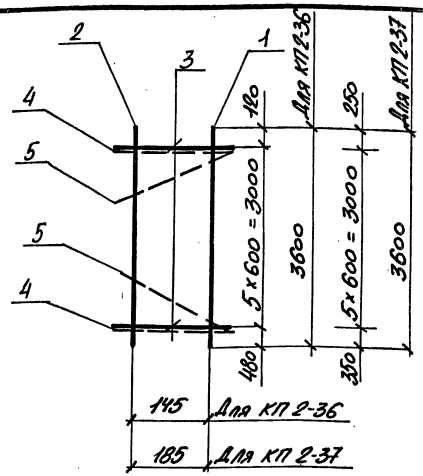

Марка каркаса	Поз.	Наименование	Кол.	Обозначение документа	Масса каркаса кг.
КП 2-36	1	Сетка 3,1С $\frac{14AIII}{6AI}$ 285×360 $\frac{180+120}{25}$	1	3.006.1-6.1-157	153,6
	2	4,1С $\frac{12AIII}{6AI}$ 285×360 $\frac{180+120}{25}$	1	-165	
	3	13,4С $\frac{10AI}{8AI}$ 17×285	6	-195	
	4	ф 10АI, ℓ=190 ; 0,12 кг.	4	БЕЗ ЧЕРТ.	
	5	10АI, ℓ=300 ; 0,19 кг.	4		
КП 2-37	1	Сетка 3,1С $\frac{18AIII}{6AI}$ 285×360 $\frac{50+250}{25}$	1	3.006.1-6.1-159	197,8
	2	4,1С $\frac{12AIII}{6AI}$ 285×360 $\frac{50+250}{25}$	1	-165	
	3	13,4С $\frac{10AI}{8AI}$ 21×285	6	-196	
	4	ф 10АI, ℓ=240 ; 0,15 кг.	4	БЕЗ ЧЕРТ.	
	5	10АI, ℓ=350 ; 0,22 кг.	4		

Арматура класса А-I ; А-III по ГОСТ 5781-82

Нач. отд	Игранович		3.006.1-6.1-84
Н. контр	Коротецкий		
Гл. спец	Коротецкий		
Вед. инж	Чепелева		Каркас КП 2-36, КП 2-37
Разраб	Цымбал		Стадия Р; Лист; Листов 1
Провер.	Чепелева		Харьковский Промстройниипроект

Инв. № подл. | Подпись и дата | Взам. инв. №

24970-02 51

Формат А4

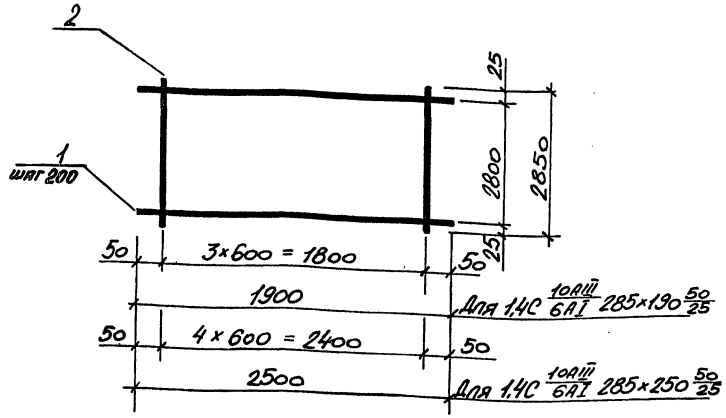

Марка сетки	Поз.	Наименование	Кол.	Масса ед. кг	Масса кг.
1,4С 10АIII/6АI 285×190 50/25	1	ф 10АIII, l=1900	15	1,17	20,1
	2	6АI, l=2850	4	0,63	
1,4С 10АIII/6АI 285×250 50/25	1	ф 10АIII, l=2500	15	1,54	26,3
	2	6АI, l=2850	5	0,63	

Арматура класса А-I, А-III по ГОСТ 5781-82

Нач. отд	Агранович	
Н. контр	Коротецкий	
Гл. спец.	Коротецкий	
Вед. инж	Чепелева	
Разраб	Цымбал	
Провер.	Чепелева	

3.006.1-6.1-85

Сетка
1,4С 10АIII/6АI 285×190 50/25
1,4С 10АIII/6АI 285×250 50/25

Стадия	Лист	Листов
Р		1

Харьковский Промстройниипроект

Инв. № подл. | Подпись и дата | Взам. инв. №

Формат А4

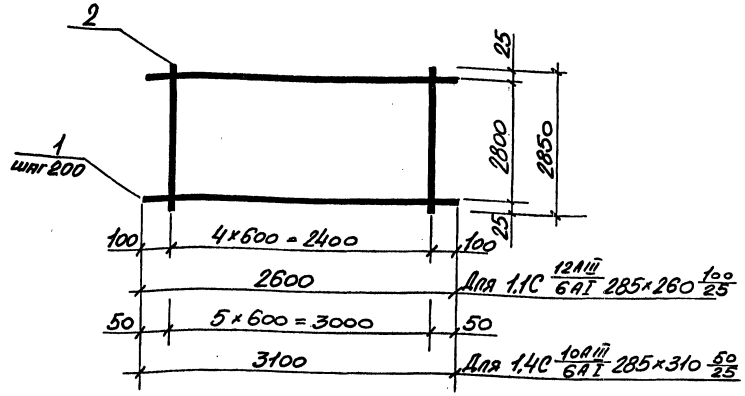

Марка сетки	Поз.	Наименование	Кол.	Масса ед. кг.	Масса кг.
1,1С 12АIII/6АI 285×260 100/25	1	ф 12АIII, l=2600	15	2,31	37,8
	2	6АI, l=2850	5	0,63	
1,4С 10АIII/6АI 285×310 50/25	1	ф 10АIII, l=3100	15	1,91	32,5
	2	6АI, l=2850	6	0,63	

Арматура класса А-I; А-III по ГОСТ 5781-82

Нач. отд	Агранович	
Н. контр.	Коротецкий	
Гл. спец	Коротецкий	
Вед. инж	Чепелева	
Разраб	Цымбал	
Провер.	Чепелева	

3.006.1-6.1-86

Сетка
1,1С 12АIII/6АI 285×260 100/25
1,4С 10АIII/6АI 285×310 50/25

Стадия	Лист	Листов
Р		1

Харьковский Промстройниипроект

Инв. № подл. | Подпись и дата | Взам. инв. №

Формат А4

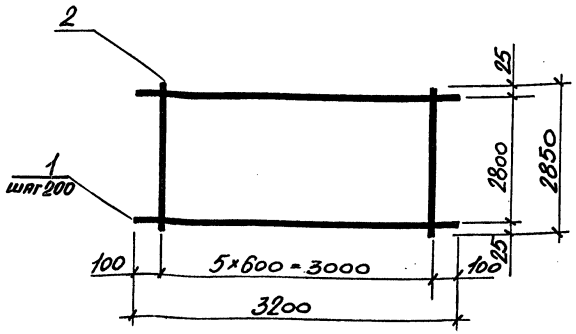

Марка сетки	Поз.	Наименование	Кол.	Масса ед. кг.	Масса кг.
1,1С $\frac{12AIII}{6AI}$ 285×320 $\frac{100}{25}$	1	ф12 AIII, ℓ=3200	15	2,84	46,4
	2	6AI, ℓ=2850	6	0,63	
1,1С $\frac{16AIII}{6AI}$ 285×320 $\frac{100}{25}$	1	ф16 AIII, ℓ=3200	15	5,06	79,6
	2	6AI, ℓ=2850	6	0,63	

Арматура класса A-I, A-III по ГОСТ 5781-82

Нач. отд	Агранович		
Н. контр	Коротецкий		
Гл. спец	Коротецкий		
Вед. инж	Чепелева		
Разраб	Цымбал		
Провер.	Чепелева		

3.006.1-6.1-87

Сетка
1,1С $\frac{12AIII}{6AI}$ 285×320 $\frac{100}{25}$
1,1С $\frac{16AIII}{6AI}$ 285×320 $\frac{100}{25}$

Стадия	Лист	Листов
Р		1

Харьковский Промстройниипроект

Инв. № подл. | Подпись и дата | Взам. инв. №

Формат А4

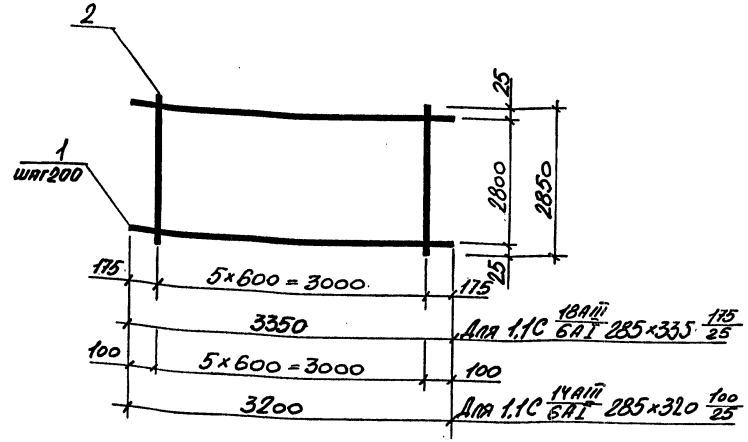

Марка сетки	Поз.	Наименование	Кол.	Масса ед. кг.	Масса кг.
1,1С $\frac{18AIII}{6AI}$ 285×335 $\frac{175}{25}$	1	ф18 AIII, ℓ=3350	15	6,69	104,1
	2	6AI, ℓ=2850	6	0,63	
1,1С $\frac{14AIII}{6AI}$ 285×320 $\frac{100}{25}$	1	ф14 AIII, ℓ=3200	15	3,87	61,8
	2	6AI, ℓ=2850	6	0,63	

Арматура класса A-I, A-III по ГОСТ 5781-82

Нач. отд	Агранович		
Н. контр.	Коротецкий		
Гл. спец.	Коротецкий		
Вед. инж	Чепелева		
Разраб	Цымбал		
Провер.	Чепелева		

3.006.1-6.1-88

Сетка
1,1С $\frac{18AIII}{6AI}$ 285×335 $\frac{175}{25}$
1,1С $\frac{14AIII}{6AI}$ 285×320 $\frac{100}{25}$

Стадия	Лист	Листов
Р		1

Харьковский Промстройниипроект

Инв. № подл. | Подпись и дата | Взам. инв. №

Формат А4

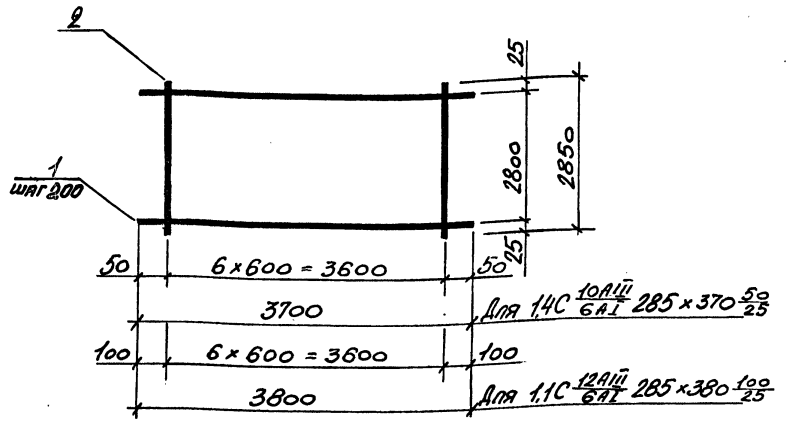

Марка сетки	Поз.	Наименование	Кол.	Масса ед. кг.	Масса кг.
1,4С 10АIII/6АI 285×370 50/25	1	ф 10АIII, l=3700	15	2,28	38,6
	2	6АI, l=2850	7	0,63	
1,1С 12АIII/6АI 285×380 100/25	1	ф 12АIII, l=3800	15	3,37	55,0
	2	6АI, l=2850	7	0,63	

Арматура класса А-I ; А-III по ГОСТ 5781-82

Нач.отд	Агранович		
Н.контр	Коротецкий		
Гл.спец	Коротецкий		
Вед.инж	Чепелева		
Разраб	Цымбал		
Провер.	Чепелева		

3.006.1-6.1-89

Сетка
1,4С 10АIII/6АI 285×370 50/25
1,1С 12АIII/6АI 285×380 100/25

Стадия	Лист	Листов
Р		1

Харьковский Промстройниипроект

Инв.№ подл. | Подпись и дата | Взам.инв.№

Формат А4

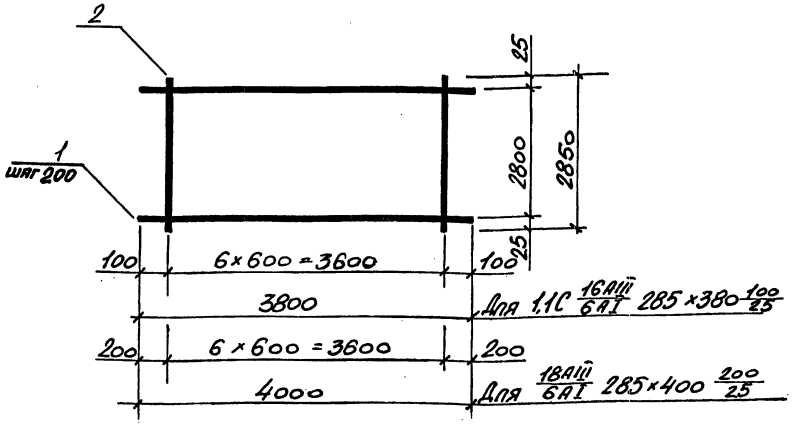

Марка сетки	Поз.	Наименование	Кол.	Масса ед. кг.	Масса кг.
1,1С 16АIII/6АI 285×380 100/25	1	ф 16АIII, l=3800	15	6,0	94,4
	2	6АI, l=2850	7	0,63	
1,1С 18АIII/6АI 285×400 200/25	1	ф 18АIII, l=4000	15	7,99	124,3
	2	6АI, l=2850	7	0,63	

Арматура класса А-I ; А-III по ГОСТ 5781-82

Нач.отд	Аграновичч		
Н.контр.	Коротецкий		
Гл.спец	Коротецкий		
Вед.инж	Чепелева		
Разраб	Цымбал		
Провер.	Чепелева		

3.006.1-6.1-90

Сетка
1,1С 16АIII/6АI 285×380 100/25
1,1С 18АIII/6АI 285×400 200/25

Стадия	Лист	Листов
Р		1

Харьковский Промстройниипроект

Инв.№ подл. | Подпись и дата | Взам.инв.№

Формат А4

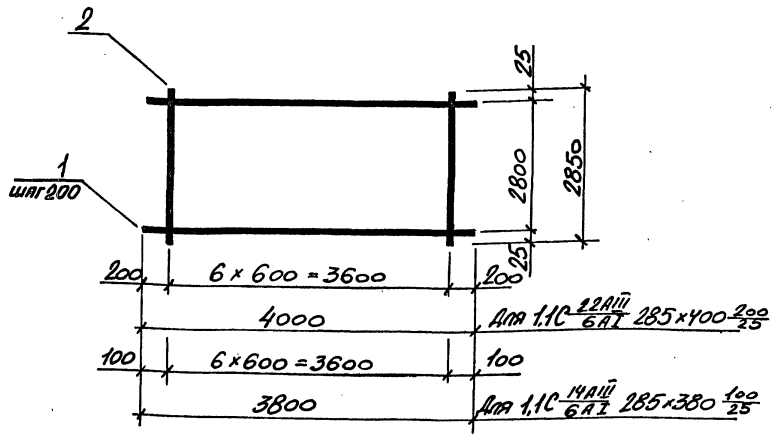

Марка сетки	Поз.	Наименование	Кол.	Масса ед. кг.	Масса кг.
1,1С 22AIII/6AI 285×400 200/25	1	ф 22AIII, l=4000	15	11,94	183,4
	2	6AI, l=2850	7	0,63	
1,1С 14AIII/6AI 285×380 100/25	1	ф 14AIII, l=3800	15	4,59	73,3
	2	6AI, l=2850	7	0,63	

Арматура класса A-I ; A-III по ГОСТ 5781-82

Нач. отд	Агранович		
Н. контр	Коротецкий		
Гл. спец	Коротецкий		
Вед. инж	Чепелева		
Разраб	Цымбал		
Провер.	Чепелева		

3.006.1-6.1-91

Сетка
1,1С 22AIII/6AI 285×400 200/25
1,1С 14AIII/6AI 285×380 100/25

Стадия	Лист	Листов
Р		1

Харьковский Промстройниипроект

Инв. № подл. | Подпись и дата | Взам. инв. №

Формат А4

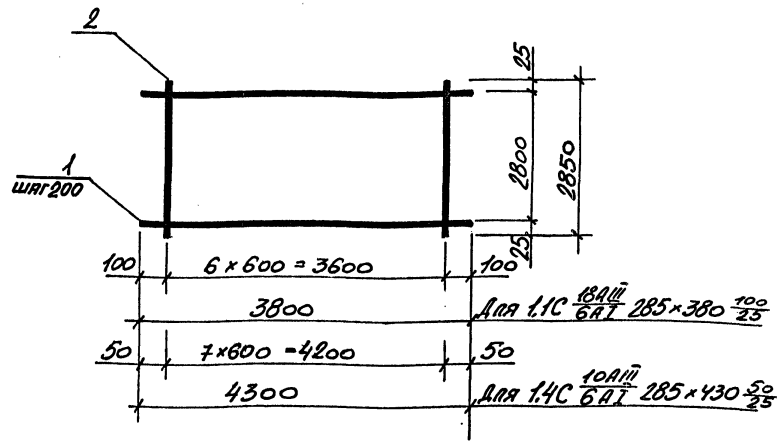

Марка сетки	Поз.	Наименование	Кол.	Масса ед. кг.	Масса кг.
1,1С 18AIII/6AI 285×380 100/25	1	ф 18AIII, l=3800	15	7,59	118,3
	2	6AI, l=2850	7	0,63	
1,4С 10AIII/6AI 285×430 50/25	1	ф 10AIII, l=4300	15	2,65	44,9
	2	6AI, l=2850	8	0,63	

Арматура класса A-I ; A-III по ГОСТ 5781-82

Нач. отд	Агранович		
Н. контр.	Коротецкий		
Гл. спец.	Коротецкий		
Вед. инж	Чепелева		
Разраб	Цымбал		
Провер.	Чепелева		

3.006.1-6.1-92

Сетка
1,1С 18AIII/6AI 285×380 100/25
1,4С 10AIII/6AI 285×430 50/25

Стадия	Лист	Листов
Р		1

Харьковский Промстройниипроект

Инв. № подл. | Подпись и дата | Взам. инв. №

Формат А4

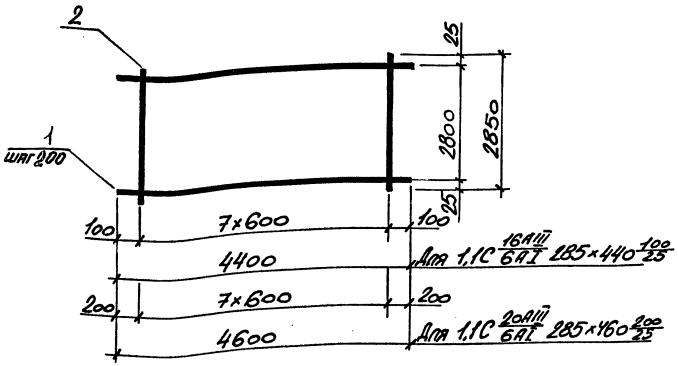

Марка сетки	Поз.	Наименование	Кол.	Масса ед. кг.	Масса кг.
1,1С 16АIII/6АI 285×440 100/25	1	ф16АIII, l=4400	15	6,94	109,2
	2	6АI, l=2850	8	0,63	
1,1С 20АIII/6АI 285×460 200/25	1	ф20АIII, l=4600	15	11,34	175,3
	2	6АI, l=2850	8	0,63	

Арматура класса А-I, А-III по ГОСТ 5781-82

Нач. отд.	Агранович	
Н. контр.	Коротецкий	
Гл. спец.	Коротецкий	
Вед. инж.	Чепелева	
Разраб.	Цымбал	
Провер.	Чепелева	

3.006.1- 6.1 -93

Сетка
1,1С 16АIII/6АI 285×440 100/25
1,1С 20АIII/6АI 285×460 200/25

Стадия	Лист	Листов
Р		1

Харьковский Промстройниипроект

Инв. № подл. | Подпись и дата | Взам. инв. №

Формат А4

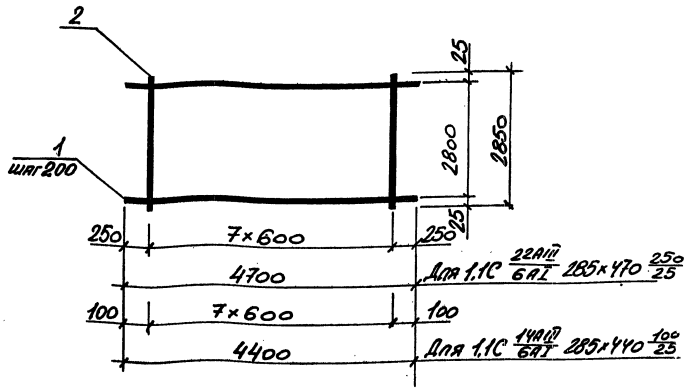

Марка сетки	Поз.	Наименование	Кол.	Масса ед. кг.	Масса кг.
1,1С 22АIII/6АI 285×470 250/25	1	ф22АIII, l=4700	15	14,02	215,5
	2	6АI, l=2850	8	0,63	
1,1С 14АIII/6АI 285×440 100/25	1	ф14АIII, l=4400	15	5,32	84,8
	2	6АI, l=2850	8	0,63	

Арматура класса А-I ; А-III по ГОСТ 5781-82

Нач. отд.	Агранович	
Н. контр.	Коротецкий	
Гл. спец.	Коротецкий	
Вед. инж.	Чепелева	
Разраб.	Цымбал	
Провер.	Чепелева	

3.006.1- 6.1 -94

Сетка
1,1С 22АIII/6АI 285×470 250/25
1,1С 14АIII/6АI 285×440 100/25

Стадия	Лист	Листов
Р		1

Харьковский Промстройниипроект

Инв. № подл. | Подпись и дата | Взам. инв. №

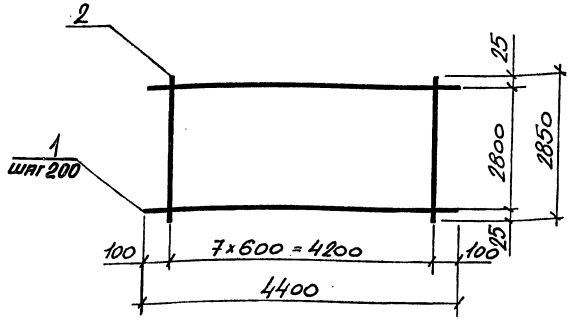

Марка сетки	Поз.	Наименование	Кол.	Масса ед. кг.	Масса кг.
1,1С $\frac{18AIII}{6AI}$ 285×440 $\frac{100}{25}$	1	ф 18 AIII, ℓ = 4400	15	8,79	137,0
	2	6 AI, ℓ = 2850	8	0,63	
1,1С $\frac{12AIII}{6AI}$ 285×440 $\frac{100}{25}$	1	ф 12 AIII, ℓ = 4400	15	3,91	63,7
	2	6 AI, ℓ = 2850	8	0,63	

Арматура класса A-I ; A-III по ГОСТ 5781-82

Нач. отд	Агранович		3.006.1 - 6.1 -95
Н. контр	Коротецкий		
Гл. спец	Коротецкий		
Вед. инж	Челепелева		Сетка 1,1С $\frac{18AIII}{6AI}$ 285×440 $\frac{100}{25}$ 1,1С $\frac{12AIII}{6AI}$ 285×440 $\frac{100}{25}$
Разраб	Цымбал		Стадия: Р; Лист: ; Листов: 1
Провер.	Челепелева		Харьковский Промстройниипроект

Инв. № подл. | Подпись и дата | Взам. инв. №

Формат А4

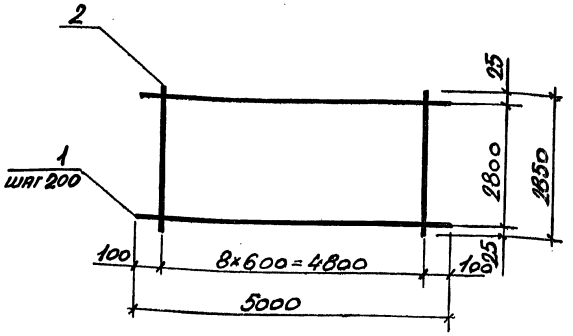

Марка сетки	Поз.	Наименование	Кол.	Масса ед. кг.	Масса кг.
1,1С $\frac{14AIII}{6AI}$ 285×500 $\frac{100}{25}$	1	ф 14 AIII, ℓ=5000	15	6,04	96,3
	2	6 AI, ℓ = 2850	9	0,63	
1,1С $\frac{18AIII}{6AI}$ 285×500 $\frac{100}{25}$	1	ф 18 AIII, ℓ=5000	15	9,99	155,6
	2	6 AI, ℓ=2850	9	0,63	

Арматура класса A-I ; A-III по ГОСТ 5781-82

Нач. отд	Агранович		3.006.1 - 6.1 -96
Н. контр	Коротецкий		
Гл. спец	Коротецкий		
Вед. инж	Челепелева		Сетка 1,1С $\frac{14AIII}{6AI}$ 285×500 $\frac{100}{25}$ 1,1С $\frac{18AIII}{6AI}$ 285×500 $\frac{100}{25}$
Разраб	Цымбал		Стадия: Р; Лист: ; Листов: 1
Провер.	Челепелева		Харьковский Промстройниипроект

Инв. № подл. | Подпись и дата | Взам. инв. №

Формат А4

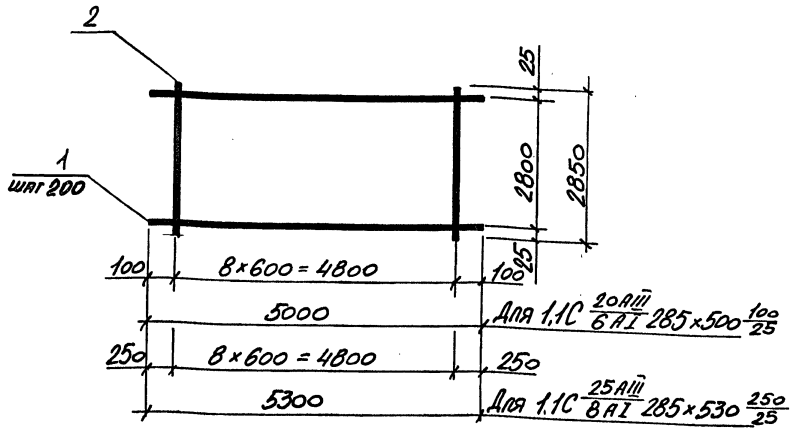

Марка сетки	Поз.	Наименование	Кол.	Масса ед. кг.	Масса кг.
1,1С 20АIII/6АI 285×500 100/25	1	ф 20АIII, l=5000	15	12,33	190,7
	2	6АI, l=2850	9	0,63	
1,1С 25АIII/8АI 285×530 250/25	1	ф 25АIII, l=5300	15	20,35	315,4
	2	8АI, l=2850	9	1,13	

Арматура класса А-I, А-III по ГОСТ 5781-82

Нач. отд	Агранович		
Н. контр	Коротецкий		
Гл. спец	Коротецкий		
Вед. инж	Чепелева		
Разраб	Цымбал		
Провер.	Чепелева		

3.006.1 – 6.1 – 97

Сетка
1,1С 20АIII/6АI 285×500 100/25
1,1С 25АIII/8АI 285×530 250/25

Стадия	Лист	Листов
Р		1

Харьковский Промстройниипроект

Инв. № подл. | Подпись и дата | Взам. инв. №

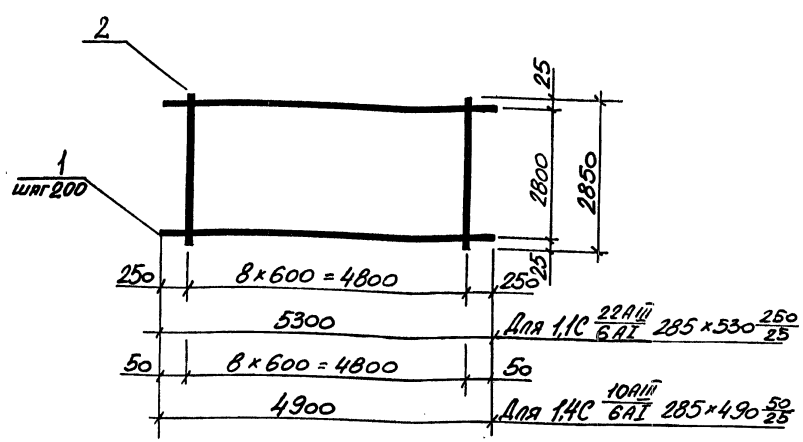

Марка сетки	Поз.	Наименование	Кол.	Масса ед. кг.	Масса кг.
1,1С 22АIII/6АI 285×530 250/25	1	ф 22АIII, l=5300	15	15,82	242,9
	2	6АI, l=2850	9	0,63	
1,4С 10АIII/6АI 285×490 50/25	1	ф 10АIII, l=4900	15	3,02	51,0
	2	6АI, l=2850	9	0,63	

Арматура класса А-I, А-III по ГОСТ 5781-82

Нач. отд	Аграновичи		
Н. контр	Коротецкий		
Гл. спец	Коротецкий		
Вед. инж	Чепелева		
Разраб	Цымбал		
Провер.	Чепелева		

3.006.1 – 6.1 – 98

Сетка
1,1С 22АIII/6АI 285×530 250/25
1,4С 10АIII/6АI 285×490 50/25

Стадия	Лист	Листов
Р		1

Харьковский Промстройниипроект

Инв. № подл. | Подпись и дата | Взам. инв. №

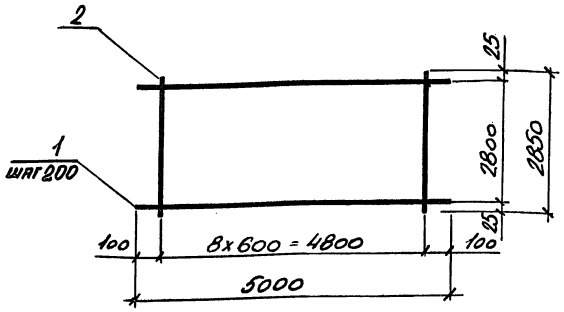

Марка сетки	Поз.	Наименование	Кол.	Масса ед. кг.	Масса кг.
1,1С $\frac{16AIII}{6AI}$ 285×500 $\frac{100}{25}$	1	ф 16 AIII, ℓ=5000	15	7,89	124,1
	2	6 AI, ℓ=2850	9	0,63	

Арматура класса A-I; A-III по ГОСТ 5781-82

Нач. отд	Агранович		
Н. контр	Коротецкий		
Гл. спец	Коротецкий		
Вед. инж	Чепелева		
Разраб	Цымбал		
Провер.	Чепелева		

3.006.1 - 6.1 -99

Сетка 1,1С $\frac{16AIII}{6AI}$ 285×500 $\frac{100}{25}$

Стадия	Лист	Листов
Р		1

Харьковский Промстройниипроект

Инв. № подл. | Подпись и дата | Взам. инв. №

Формат А4

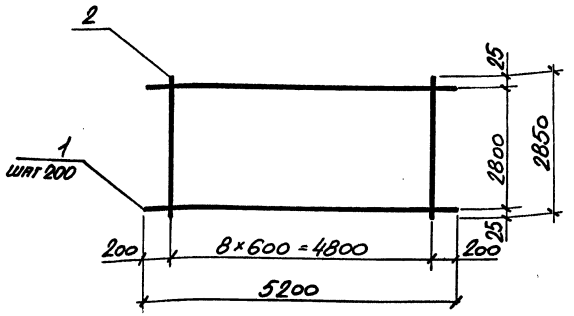

Марка сетки	Поз.	Наименование	Кол.	Масса ед. кг.	Масса кг.
1,1С $\frac{20AIII}{6AI}$ 285×520 $\frac{200}{25}$	1	ф 20 AIII, ℓ=5200	15	12,82	198,1
	2	6 AI, ℓ=2850	9	0,63	

Арматура класса A-I; A-III по ГОСТ 5781-82

Нач. отд	Агранович		
Н. контр	Коротецкий		
Гл. спец	Коротецкий		
Вед. инж	Чепелева		
Разраб	Цымбал		
Провер.	Чепелева		

3.006.1 - 6.1 -100

Сетка 1,1С $\frac{20AIII}{6AI}$ 285×520 $\frac{200}{25}$

Стадия	Лист	Листов
Р		1

Харьковский Промстройниипроект

Инв. № подл. | Подпись и дата | Взам. инв. №

Формат А4

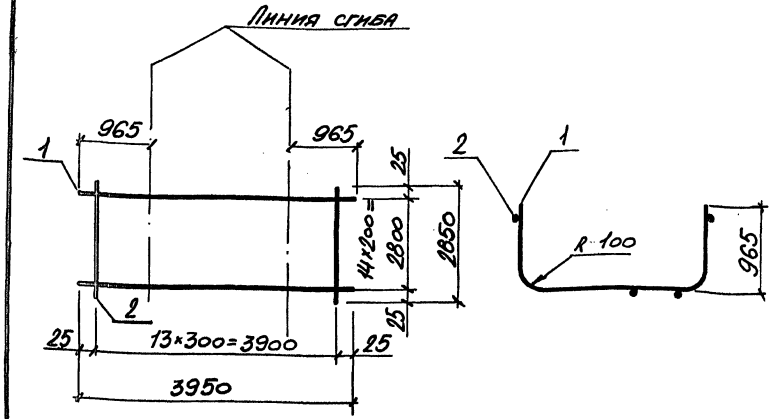

Марка сетки	Поз.	Наименование	Кол.	Масса ед. кг.	Масса кг.
2.1С $\frac{12AIII}{6AI}$ 285×395	1	ф 12 AIII, l=3950	15	3,51	61,5
	2	6 AI, l=2850	14	0,63	

Арматура класса A-I; A-III по ГОСТ 5781-82

Нач. отд.	Агранович		
Н. контр.	Коротецкий		
Гл. спец.	Коротецкий		
Вед. инж.	Чепелева		
Разраб.	Цымбал		
Провер.	Чепелева		

3.006.1 – 6.1 –101

Сетка 2.1С $\frac{12AIII}{6AI}$ 285×395

Стадия	Лист	Листов
Р		1

Харьковский Промстройниипроект

Инв. № подл. | Подпись и дата | Взам. инв. №

Формат А4

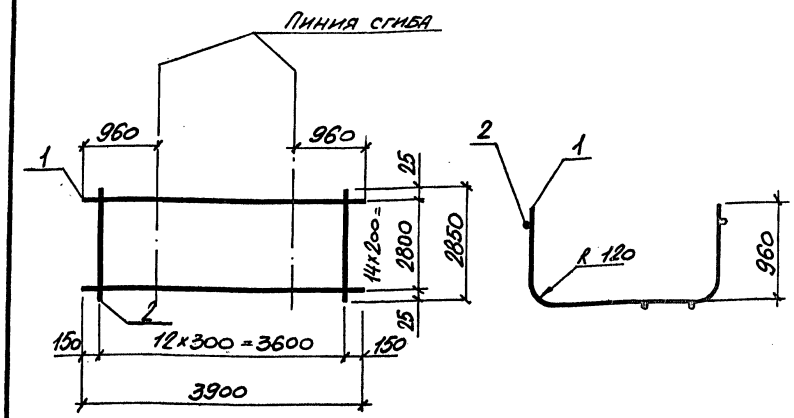

Марка сетки	Поз.	Наименование	Кол.	Масса ед. кг.	Масса кг.
2.1С $\frac{14AIII}{6AI}$ 285×390 $\frac{150}{25}$	1	ф 14 AIII, l=3900	15	4,71	79,0
	2	6 AI, l=2850	13	0,63	

Арматура класса A-I; A-III по ГОСТ 5781-82

Нач. отд.	Аграновн		
Н. контр.	Коротецкий		
Гл. спец.	Коротецкий		
Вед. инж.	Чепелева		
Разраб.	Цымбал		
Провер.	Чепелева		

3.006.1 – 6.1 –102

Сетка 2.1С $\frac{14AIII}{6AI}$ 285×390 $\frac{150}{25}$

Стадия	Лист	Листов
Р		1

Харьковский Промстройниипроект

Инв. № подл. | Подпись и дата | Взам. инв. №

Формат А4

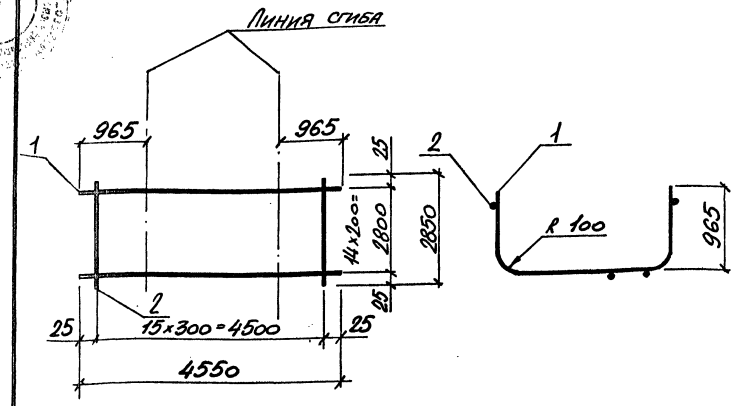

Марка сетки	Поз.	Наименование	Кол.	Масса ед. кг.	Масса кг.
2.1С 12АIII/6АI 285×455	1	ф12АIII, l=4550	15	4,04	70,7
	2	6АI, l=2850	16	0,63	

Арматура класса А-I ; А-III по ГОСТ 5781-82

Нач.отд	Агранович		3.006.1-6.1-103
Н.контр	Коротецкий		
Гл.спец	Коротецкий		
Вед.инж	Чепелева		Сетка 2.1С 12АIII/6АI 285×455
Разраб	Цымбал		Стадия: Р; Лист: ; Листов: 1
Провер.	Чепелева		Харьковский Промстройниипроект

Инв.№ подл. | Подпись и дата | Взам.инв.№

Формат А4

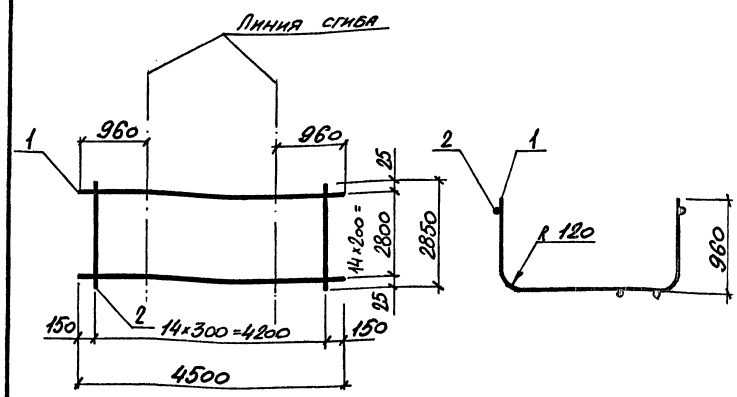

Марка сетки	Поз.	Наименование	Кол.	Масса ед. кг.	Масса кг.
2.1С 14АIII/6АI 285×450 150/25	1	ф14АIII, l=4500	15	5,44	91,0
	2	6АI, l=2850	15	0,63	

Арматура класса А-I ; А-III по ГОСТ 5781-82

Нач.отд	Агранович		3.006.1-6.1-104
Н.контр	Коротецкий		
Гл.спец	Коротецкий		
Вед.инж	Чепелева		Сетка 2.1С 14АIII/6АI 285×450 150/25
Разраб	Цымбал		Стадия: Р; Лист: ; Листов: 1
Провер.	Чепелева		Харьковский Промстройниипроект

Инв.№ подл. | Подпись и дата | Взам.инв.№

Формат А4

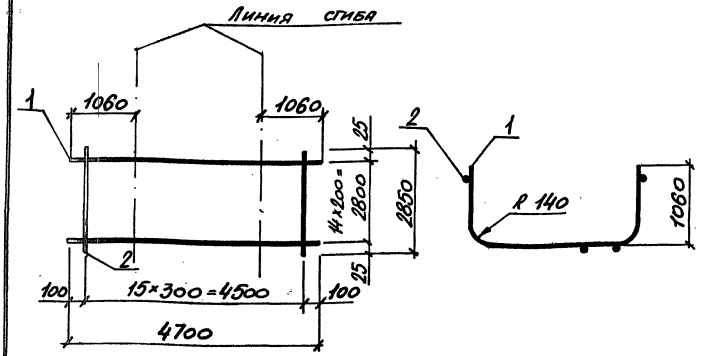

Марка сетки	Поз.	Наименование	Кол.	Масса ед. кг.	Масса кг.
2,1С 16AIII/6AI 285×470 100/25	1	⌀16AIII, l=4700	15	7,42	121,3
	2	6AI, l=2850	16	0,63	

Арматура класса A-I ; A-III по ГОСТ 5781-82

Нач.отд	Игранову		
Н.контр	Коротецкий		
Гл.спец	Коротецкий		
Вед.инж	Челепеева		
Разраб	Цымбал		
Провер.	Челепеева		

3.006.1-6.1-105

Сетка 2,1С 16AIII/6AI 285×470 100/25

Стадия	Лист	Листов
Р		1

Харьковский Промстройниипроект

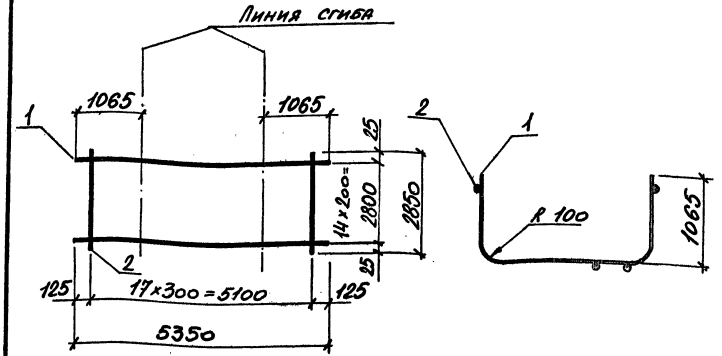

Марка сетки	Поз.	Наименование	Кол	Масса ед кг.	Масса кг.
2,1 12AIII/6AI 285×535 125/25	1	⌀12AIII, l=5350	15	4,75	82,7
	2	6AI, l=2850	18	0,63	

Арматура класса A-I ; A-III по ГОСТ 5781-82

Нач.отд	Игранову		
Н.контр.	Коротецкий		
Гл.спец	Коротецкий		
Вед.инж	Челепеева		
Разраб	Цымбал		
Провер.	Челепеева		

3.006.1-6.1-106

Сетка 2,1С 12AIII/6AI 285×535 125/25

Стадия	Лист	Листов
Р		1

Харьковский Промстройниипроект

Инв.№ подл. | Подпись и дата | Взам.инв.№

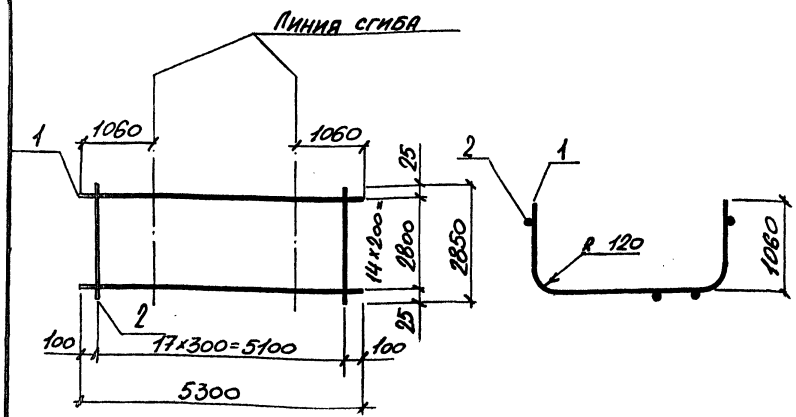

Марка сетки	Поз.	Наименование	Кол.	Масса ед. кг.	Масса кг.
2,1С $\frac{14AIII}{6AI}$ 285×530 $\frac{100}{25}$	1	ф 14 AIII, l=5300	15	6,40	107,4
	2	6 AI, l=2850	18	0,63	

Арматура класса A-I ; A-III по ГОСТ 5781-82

Нач. отд	Агранович		
Н. контр	Коротецкий		
Гл. спец	Коротецкий		
Вед. инж	Чепелева		
Разраб	Цымбал		
Провер.	Чепелева		

3.006.1 - 6.1 -107

Сетка 2,1С $\frac{14AIII}{6AI}$ 285×530 $\frac{100}{25}$

Стадия	Лист	Листов
Р		1

Харьковский Промстройниипроект

Инв. № подл. | Подпись и дата | Взам. инв. №

Формат А4

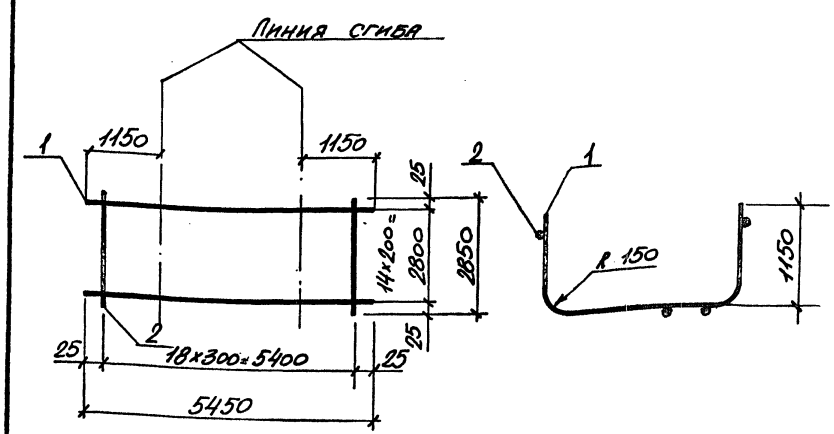

Марка сетки	Поз.	Наименование.	Кол.	Масса ед. кг.	Масса кг.
2,1С $\frac{18AIII}{6AI}$ 285×545	1	ф 18 AIII, l=5450	15	10,89	175,3
	2	6 AI, l=2850	19	0,63	
2,1С $\frac{20AIII}{6AI}$ 285×545	1	ф 20 AIII, l=5450	15	13,44	213,6
	2	6 AI, l=2850	19	0,63	

Арматура класса A-I ; A-III по ГОСТ 5781-82

Нач. отд	Агранович		
Н. контр.	Коротецкий		
Гл. спец	Коротецкий		
Вед. инж	Чепелева		
Разраб	Цымбал		
Провер.	Чепелева		

3.006.1 - 6.1 -108

Сетка 2,1С $\frac{18AIII}{6AI}$ 285×545 2,1С $\frac{20AIII}{6AI}$ 285×545

Стадия	Лист	Листов
Р		1

Харьковский Промстройниипроект

Инв. № подл. | Подпись и дата | Взам. инв. №

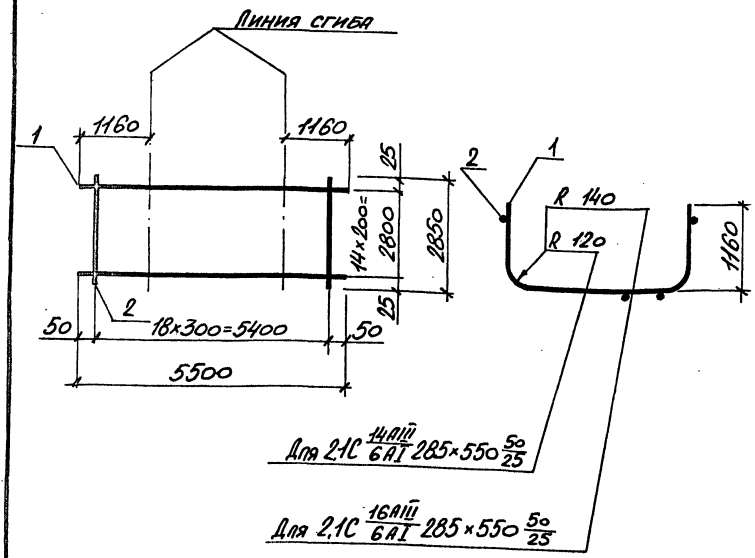

Марка сетки	Поз	Наименование	Кол	Масса ед. кг.	Масса кг.
2.1С 14АIII/6АI 285×550 50/25	1	ф 14АIII, ℓ=5500	15	6,64	111,7
	2	ф 6АI, ℓ=2850	19	0,63	
2.1С 16АIII/6АI 285×550 50/25	1	ф 16АIII, ℓ=5500	15	8,68	142,2
	2	6АI, ℓ=2850	19	0,63	

Арматура класса А-I ; А-III по ГОСТ 5781-82

Нач.отд.	Агранович		3.006.1 - 6.1 -109
Н.контр.	Коротецкий		
Гл.спец.	Коротецкий		
Вед.инж.	Чепелева		Сетка 2.1С 14АIII/6АI 285×550 50/25; 2.1С 16АIII/6АI 285×550 50/25
Разраб.	Цымбал		Стадия Р; Лист; Листов 1
Провер.	Чепелева		Харьковский Промстройниипроект

Инв.№ подл. | Подпись и дата | Взам.инв.№

Формат А4

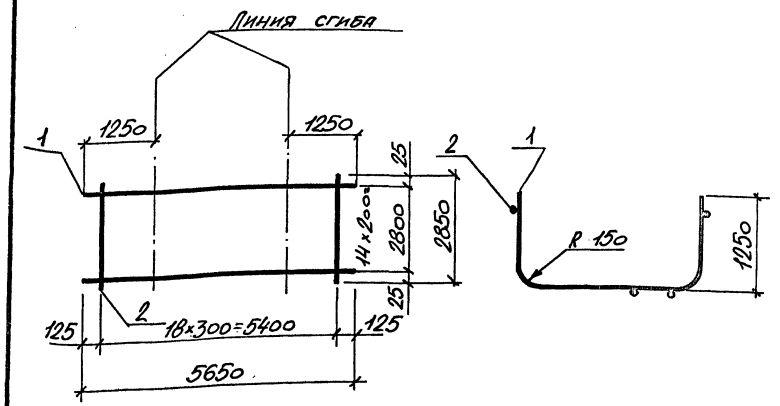

Марка сетки	Поз.	Наименование	Кол	Масса ед. кг.	Масса кг
2.1С 18АIII/6АI 285×565 125/25	1	ф 18АIII, ℓ=5650	15	11,29	181,3
	2	ф 6АI, ℓ=2850	19	0,63	

Арматура класса А-I ; А-III по ГОСТ 5781-82

Нач.отд.	Агранович		3.006.1 - 6.1 -110
Н.контр.	Коротецкий		
Гл.спец.	Коротецкий		
Вед.инж.	Чепелева		Сетка 2.1С 18АIII/6АI 285×565 125/25
Разраб.	Цымбал		Стадия Р; Лист; Листов 1
Провер.	Чепелева		Харьковский Промстройниипроект

Инв.№ подл. | Подпись и дата | Взам.инв.№

Формат А4

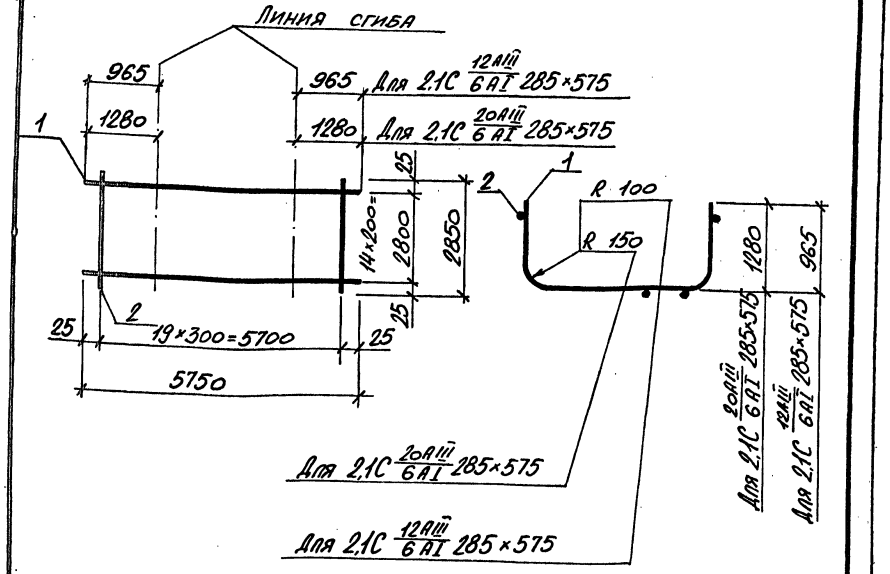

Марка сетки	Поз.	Наименование	Кол.	Масса ед., кг	Масса кг.
2,1С 20AIII/6AI 285×575	1	ф 20AIII, l=5750	15	14,18	225,4
	2	6AI, l=2850	20	0,63	
2,1С 12AIII/6AI 285×575	1	ф 12AIII, l=5750	15	5,11	89,3
	2	6AI, l=2850	20	0,63	

Арматура класса A-I; A-III по ГОСТ 5781-82

Нач.отд	Агрянович		
Н.контр	Коротецкий		
Гл.спец	Коротецкий		
Вед.инж	Челелева		
Разраб	Цымбал		
Провер.	Челелева		

3.006.1 - 6.1 - 111

Сетка
2,1С 20AIII/6AI 285×575
2,1С 12AIII/6AI 285×575

Стадия	Лист	Листов
Р		1

Харьковский Промстройниипроект

Инв.№ подл. | Подпись и дата | Взам.инв.№

Формат А4

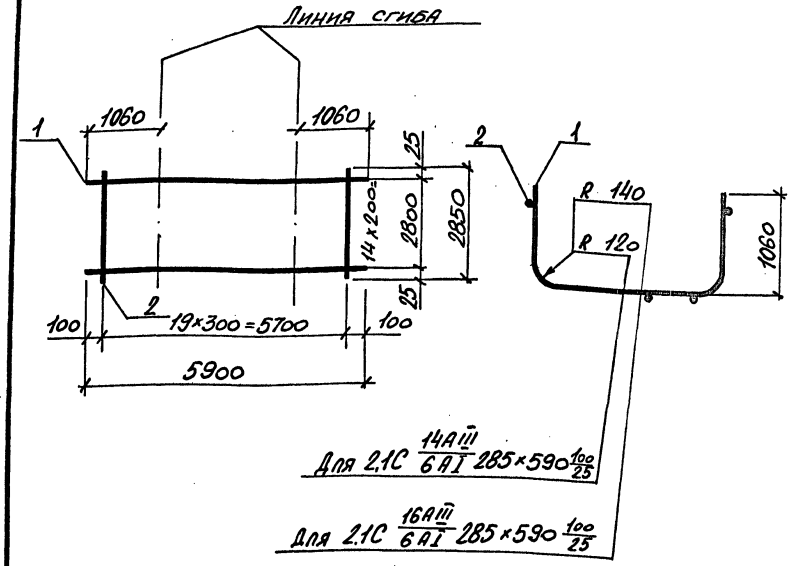

Марка сетки	Поз.	Наименование	Кол	Масса ед., кг.	Масса кг.
2,1С 14AIII/6AI 285×590 100/25	1	ф 14AIII, l=5900	15	7,13	119,6
	2.	6AI, l=2850	20	0,63	
2,1С 16AIII/6AI 285×590 100/25	1	ф 16AIII, l=5900	15	9,31	152,4
	2	6AI, l=2850	20	0,63	

Арматура класса A-I; A-III по ГОСТ 5781-82

Нач.отд	Агрянович		
Н.контр.	Коротецкий		
Гл.спец	Коротецкий		
Вед.инж	Челелева		
Разраб	Цымбал		
Провер.	Челелева		

3.006.1- 6.1 - 112

Сетка
2,1С 14AIII/6AI 285×590 100/25
2,1С 16AIII/6AI 285×590 100/25

Стадия	Лист	Листов
Р		1

Харьковский Промстройниипроект

Инв.№ подл. | Подпись и дата | Взам.инв.№

Формат А4

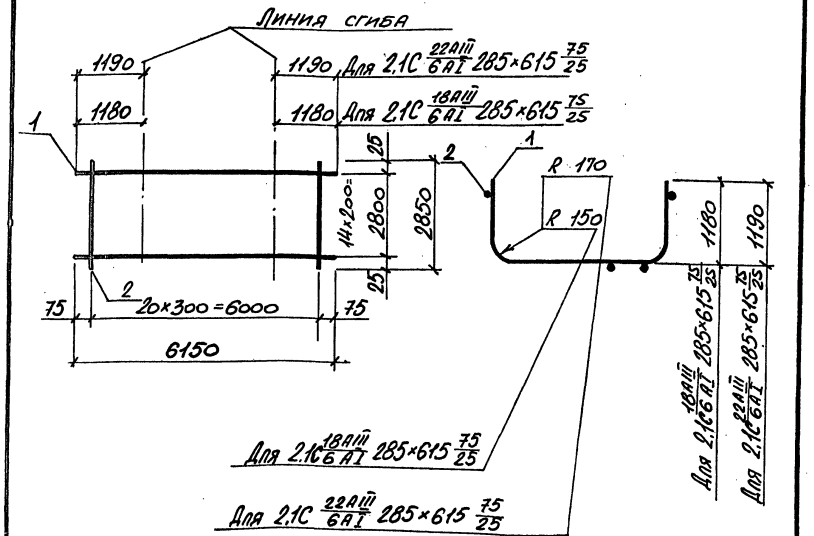

Марка сетки	Поз.	Наименование	Кол.	Масса ед. кг	Масса кг.
2,1С 18AIII/6AI 285×615 75/25	1	⌀18AIII,	15	12,29	197,6
	2	6AI, l=2850	21	0,63	
2,1С 22AIII/6AI 285×615 75/25	1	⌀22AIII, l=6150	15	18,35	288,6
	2	6AI, l=2850	21	0,63	

Арматура класса A-I; A-III по ГОСТ 5781-82

Нач. отд.	Агранович		
Н. контр.	Коротецкий		
Гл. спец.	Коротецкий		
Вед. инж.	Чепелева		
Разраб	Цымбал		
Провер.	Чепелева		

3.006.1-6.1-113

Сетка
2,1С 18AIII/6AI 285×615 75/25
2,1С 22AIII/6AI 285×615 75/25

Стадия	Лист	Листов
Р		1

Харьковский Промстройниипроект

Инв. № подл. | Подпись и дата | Взам. инв. №

Формат А4

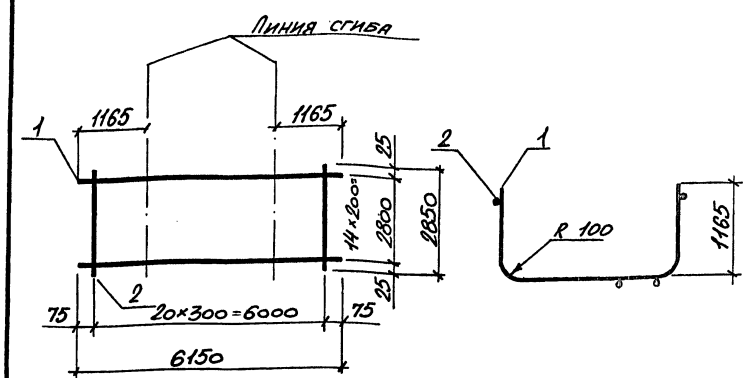

Марка сетки	Поз.	Наименование	Кол.	Масса ед. кг.	Масса кг.
2,1С 12AIII/6AI 285×615 75/25	1	12AIII, l=6150	15	5,46	95,2
	2	⌀6AI, l=2850	21	0,63	

Арматура класса A-I; A-III по ГОСТ 5781-82

Нач. отд.	Агранович		
Н. контр.	Коротецкий		
Гл. спец.	Коротецкий		
Вед. инж.	Чепелева		
Разраб	Цымбал		
Провер.	Чепелева		

3.006.1-6.1-114

Сетка
2,1С 12AIII/6AI 285×615 75/25

Стадия	Лист	Листов
Р		1

Харьковский Промстройниипроект

Инв. № подл. | Подпись и дата | Взам. инв. №

Формат А4

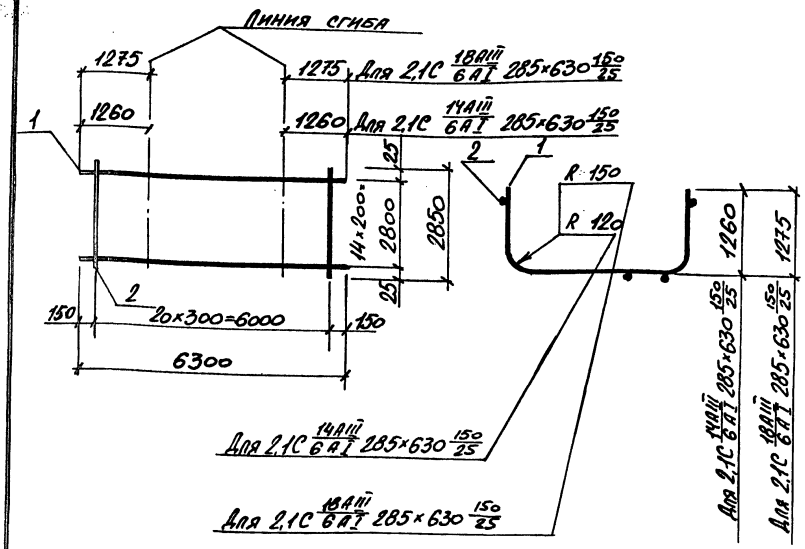

Марка сетки	Поз.	Наименование	Кол.	Масса ед. кг.	Масса кг.
2,1С 14AIII/6AI 285×630 150/25	1	ф 14 AIII, ℓ=6300	15	7,61	127,5
	2	6 AI, ℓ=2850	21	0,63	
2,1С 18AIII/6AI 285×630 150/25	1	ф 18 AIII, ℓ=6300	15	12,59	202,1
	2	6 AI, ℓ=2850	21	0,63	

Арматура класса AI ; AIII по ГОСТ 5781-82

Нач. отд.	Агранович		
Н. контр.	Коротецкий		
Гл. спец.	Коротецкий		
Вед. инж.	Чепелева		
Разраб.	Цымбал		
Провер.	Чепелева		

3.006.1 - 6.1 -115

Сетка
2,1С 14AIII/6AI 285×630 150/25
2,1С 18AIII/6AI 285×630 150/25

Стадия	Лист	Листов
Р		1

Харьковский Промстройниипроект

Инв. № подл. | Подпись и дата | Взам. инв. №

Формат А4

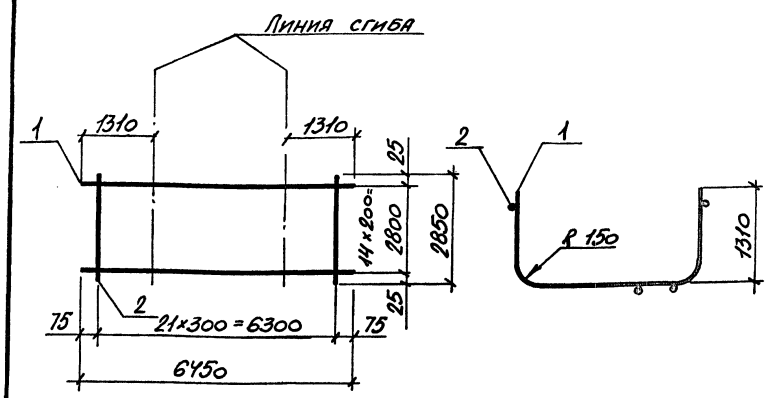

Марка сетки	Поз.	Наименование	Кол.	Масса ед. кг.	Масса кг.
2,1С 18AIII/6AI 285×645 75/25	1	ф 18 AIII, ℓ=6450	15	12,89	207,2
	2	6 AI, ℓ=2850	22	0,63	
2,1С 20AIII/6AI 285×645 75/25	1	ф 20 AIII, ℓ=6450	15	15,91	252,5
	2	6 AI, ℓ=2850	22	0,63	

Арматура класса AI ; AIII по ГОСТ 5781-82

Нач. отд.	Агранович		
Н. контр.	Коротецкий		
Гл. спец.	Коротецкий		
Вед. инж.	Чепелева		
Разраб.	Цымбал		
Провер.	Чепелева		

3.006.1 - 6.1 -116

Сетка
2,1С 18AIII/6AI 285×645 75/25
2,1С 20AIII/6AI 285×645 75/25

Стадия	Лист	Листов
Р		1

Харьковский Промстройниипроект

Инв. № подл. | Подпись и дата | Взам. инв. №

Формат А4

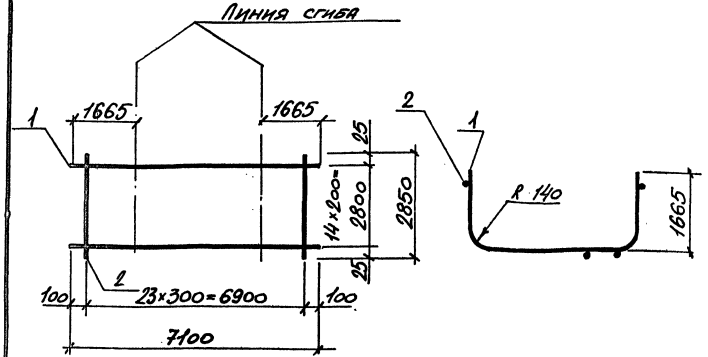

Марка сетки	Поз.	Наименование	Кол.	Масса ед. кг.	Масса кг.
2,1С $\frac{16AIII}{6AI}$ 285×710 $\frac{100}{25}$	1	ф 16 A-III, ℓ=7100	15	11,20	183,3
	2	6 A-I, ℓ=2850	24	0,63	

Арматура класса A-I; A-III по ГОСТ 5781-82

Нач. отд	Игранович	
Н. контр	Коротецкий	
Гл. спец	Коротецкий	
Вед. инж	Чепелева	
Разраб	Цымбал	
Провер.	Чепелева	

3.006.1-6.1-117

Сетка 2,1С $\frac{16AIII}{6AI}$ 285×710 $\frac{100}{25}$

Стадия	Лист	Листов
Р		1

Харьковский Промстройниипроект

Инв. № подл. | Подпись и дата | Взам. инв. №

Формат А4

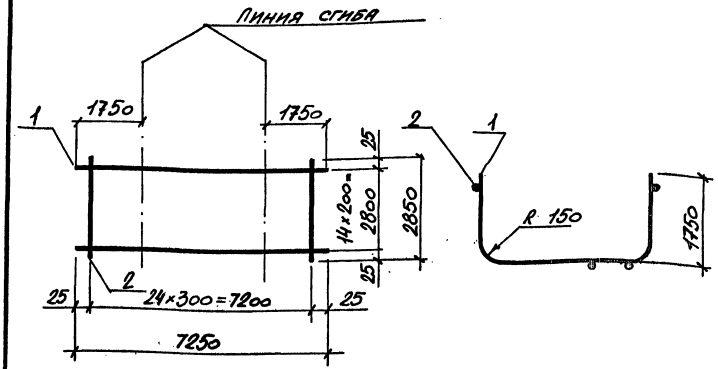

Марка сетки	Поз.	Наименование	Кол.	Масса ед. кг.	Масса кг.
2,1С $\frac{18AIII}{6AI}$ 285×725	1	ф 18 A-III, ℓ=7250	15	14,49	233,1
	2	6 A-I, ℓ=2850	25	0,63	

Арматура класса A-I; A-III по ГОСТ 5781-82

Нач. отд	Игранович	
Н. контр	Коротецкий	
Гл. спец	Коротецкий	
Вед. инж	Чепелева	
Разраб	Цымбал	
Провер.	Чепелева	

3.006.1-6.1-118

Сетка 2,1С $\frac{18AIII}{6AI}$ 285×725

Стадия	Лист	Листов
Р		1

Харьковский Промстройниипроект

Инв. № подл. | Подпись и дата | Взам. инв. №

Формат А4

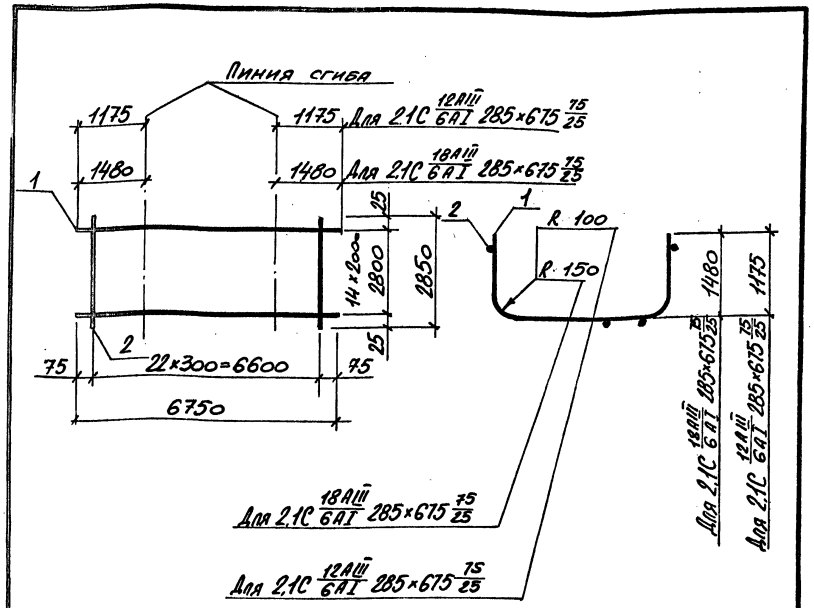

Марка сетки	Поз.	Наименование	Кол.	Масса ед. кг	Масса кг.
2,1С 18АIII/6АI 285×675 75/25	1	ф 18АIII, l=6750	15	13,49	216,9
	2	6АI, l=2850	23	0,63	
2,1С 12АIII/6АI 285×675 75/25	1	ф 12АIII, l=6750	15	5,99	104,5
	2	6АI, l=2850	23	0,63	

Арматура класса А-I ; А-III по ГОСТ 5781-82

Нач.отд	Игранович		
Н.контр	Коротецкий		
Гл.спец	Коротецкий		
Вед.инж	Чепелева		
Разраб	Цымбал		
Провер.	Чепелева		

3.006.1-6.1-119

Сетка
2,1С 18АIII/6АI 285×675 75/25
2,1С 12АIII/6АI 285×675 75/25

Стадия	Лист	Листов
Р		1

Харьковский Промстройниипроект

Взам. инв. № | Подпись и дата | Инв. № подл.

Формат А4

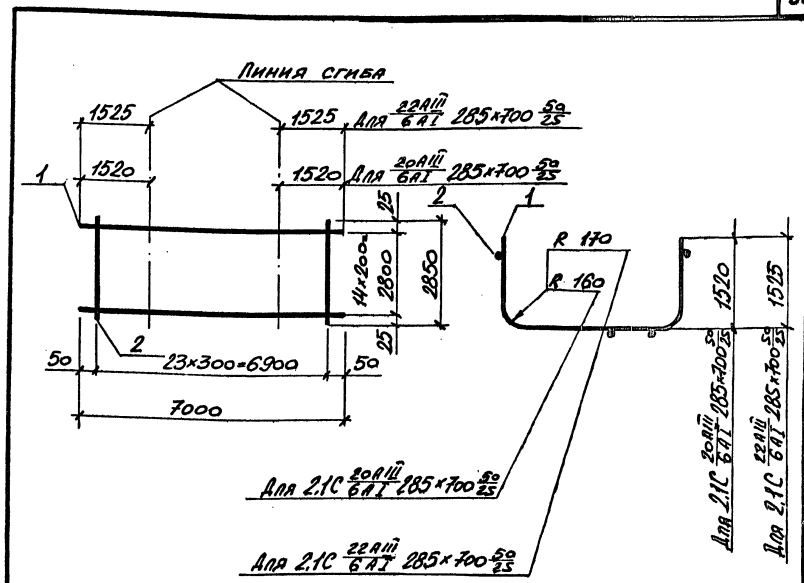

Марка сетки	Поз.	Наименование	Кол.	Масса ед. кг.	Масса кг.
2,1С 2АIII/6АI 285×700 50/25	1	ф 2АIII, l=7000	15	17,26	274,1
	2	6АI, l=2850	24	0,63	
2,1С 22АIII/6АI 285×700 50/25	1	ф 22АIII, l=7000	15	20,89	328,5
	2	6АI, l=2850	24	0,63	

Арматура класса А-I ; А-III по ГОСТ 5781-82

Нач.отд	Игранович		
Н.контр	Коротецкий		
Гл.спец	Коротецкий		
Вед.инж	Чепелева		
Разраб	Цымбал		
Провер.	Чепелева		

3.006.1-6.1-120

Сетка
2,1С 2АIII/6АI 285×700 50/25
2,1С 22АIII/6АI 285×700 50/25

Стадия	Лист	Листов
Р		1

Харьковский Промстройниипроект

Взам. инв. № | Подпись и дата | Инв. № подл.

Формат А4

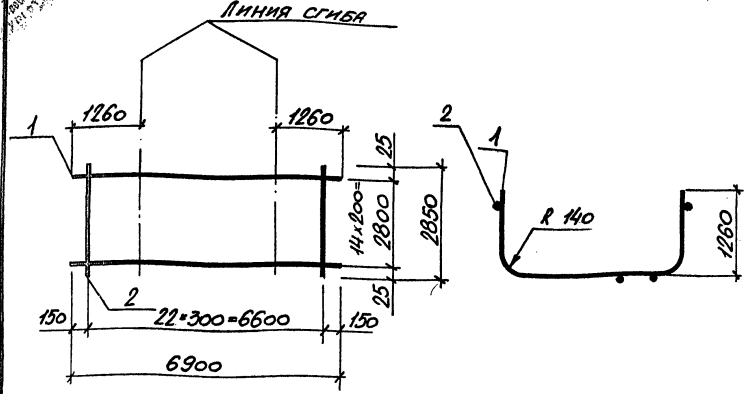

Марка сетки	Поз.	Наименование	Кол.	Масса ед. кг	Масса кг.
2,1С 16АIII/6АI 285×690 150/25	1	ф 16 АIII, ℓ=2850	15	10,89	177,9
	2	6 АI, ℓ=2850	23	0,63	

Арматура класса А-I; А-III по ГОСТ 5781-82

Нач. отд	Аграновин		3.006.1-6.1-121
Н. контр	Коротецкий		
Гл. спец.	Коротецкий		
Вед. инж	Челепева		Сетка 2,1С 16АIII/6АI 285×690 150/25
Разраб	Цымбал		Стадия: Р; Лист: ; Листов: 1
Провер.	Челепева		Харьковский Промстройниипроект

Инв. № подл. | Подпись и дата | Взам. инв. №

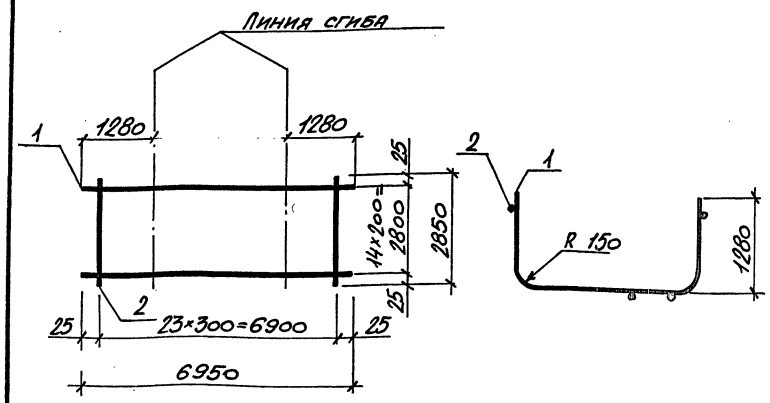

Марка сетки	Поз.	Наименование	Кол	Масса ед. кг	Масса кг.
2,1С 18АIII/6АI 285×695	1	ф 18 АIII, ℓ=6950	15	13,69	223,5
	2	6 АI, ℓ=2850	24	0,63	

Арматура класса А-I; А-III по ГОСТ 5781-82

Нач. отд	Аграновин		3.006.1-6.1-122
Н. контр	Коротецкий		
Гл. спец.	Коротецкий		
Вед. инж	Челепева		Сетка 2,1С 18АIII/6АI 285×695
Разраб	Цымбал		Стадия: Р; Лист: ; Листов: 1
Провер.	Челепева		Харьковский Промстройниипроект

Инв. № подл. | Подпись и дата | Взам. инв. №

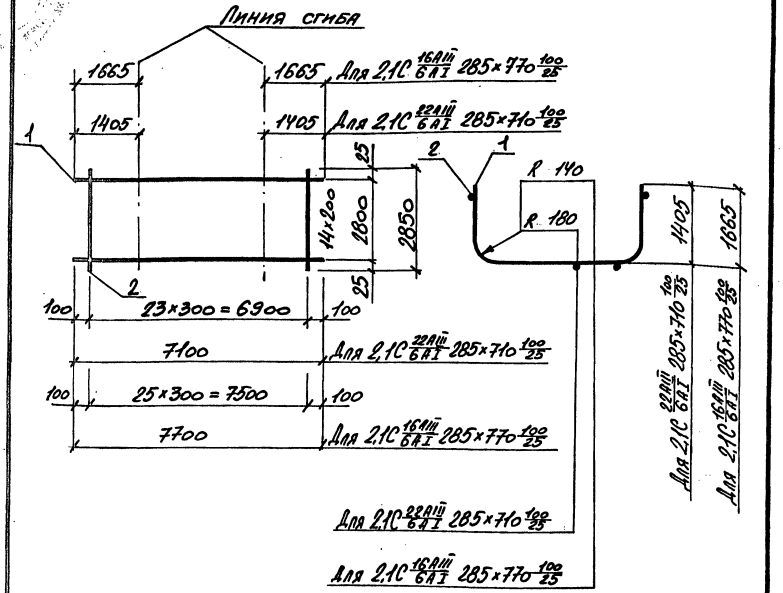

Марка сетки	Поз.	Наименование	Кол.	Масса ед. кг.	Масса кг.
2,1С 22АIII/6АI 285×710 100/25	1	ф 22АIII, ℓ=7100	15	21,19	333,0
	2	6АI, ℓ=2850	24	0,63	
2,1С 16АIII/6АI 285×770 100/25	1	ф 16АIII, ℓ=7700	15	12,15	198,8
	2	6АI, ℓ=2850	26	0,63	

Арматура класса А-I; А-III по ГОСТ 5781-82

Нач. отд	Агранович		3.006.1-6.1-123
Н. контр.	Коротецкий		
Гл. спец.	Коротецкий		
Вед. инж.	Чепелева		Сетка 2,1С 22АIII/6АI 285×710 100/25; 2,1С 16АIII/6АI 285×770 100/25
Разраб.	Цымбал		Стадия Р; Лист; Листов 1
Провер.	Чепелева		Харьковский Промстройниипроект

Инв. № подл. | Подпись и дата | Взам. инв. №

Формат А4

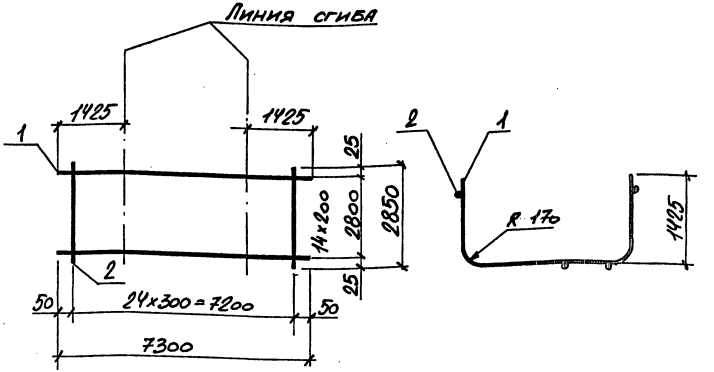

Марка сетки	Поз.	Наименование	Кол.	Масса ед. кг.	Масса кг.
2,1С 22АIII/6АI 285×730 50/25	1	ф 22АIII, ℓ=7300	15	21,78	342,5
	2	6АI, ℓ=2850	25	0,63	

Арматура класса А-I; А-III по ГОСТ 5781-82

Нач. отд	Агранович		3.006.1-6.1-124
Н. контр.	Коротецкий		
Гл. спец.	Коротецкий		
Вед. инж.	Чепелева		Сетка 2,1С 22АIII/6АI 285×730 50/25
Разраб.	Цымбал		Стадия Р; Лист; Листов 1
Провер.	Чепелева		Харьковский Промстройниипроект

Инв. № подл. | Подпись и дата | Взам. инв. №

Формат А4

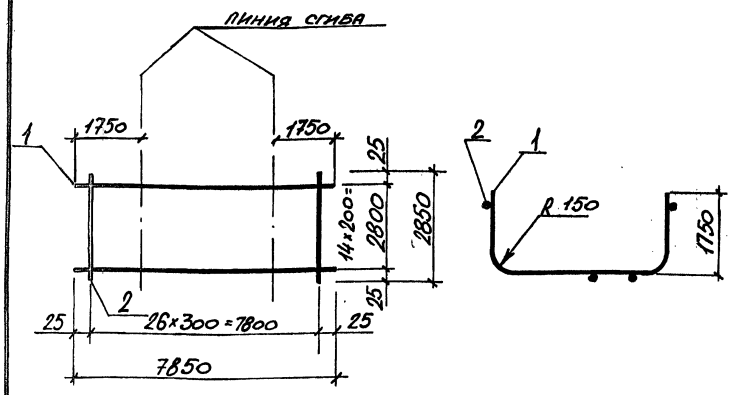

Марка сетки	Поз.	Наименование	Кол.	Масса ед. кг.	Масса кг.
2,1С 18AIII/6AI 285×785	1	ф 18AIII, ℓ=7850	15	15,68	252,4
	2	6AI, ℓ=2850	27	0,63	

Арматура класса A-I, A-III по ГОСТ 5781-82

Нач. отд	Агранович		3.006.1-6.1-125
Н. контр	Коротецкий		
Гл. спец	Коротецкий		
Вед. инж	Чепелева		Сетка 2,1С 18AIII/6AI 285×785
Разраб	Цымбал		Стадия: Р; Лист: ; Листов: 1
Провер.	Чепелева		Харьковский Промстройниипроект

Инв. № подл. | Подпись и дата | Взам. инв. №

Формат А4

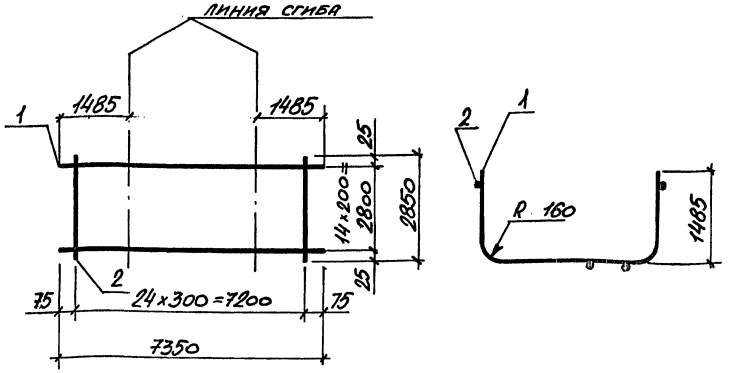

Марка сетки	Поз.	Наименование	Кол.	Масса ед. кг.	Масса кг.
2,1С 20AIII/6AI 285×735 75/25	1	ф 20AIII, ℓ=7350	15	18,13	287,7
	2	6AI, ℓ=2850	25	0,63	

Арматура класса A-I; A-III по ГОСТ 5781-82

Нач. отд	Агранович		3.006.1-6.1-126
Н. контр	Коротецкий		
Гл. спец	Коротецкий		
Вед. инж	Чепелева		Сетка 2,1С 20AIII/6AI 285×735 75/25
Разраб	Цымбал		Стадия: Р; Лист: ; Листов: 1
Провер.	Чепелева		Харьковский Промстройниипроект

Инв. № подл. | Подпись и дата | Взам. инв. №

Формат А4

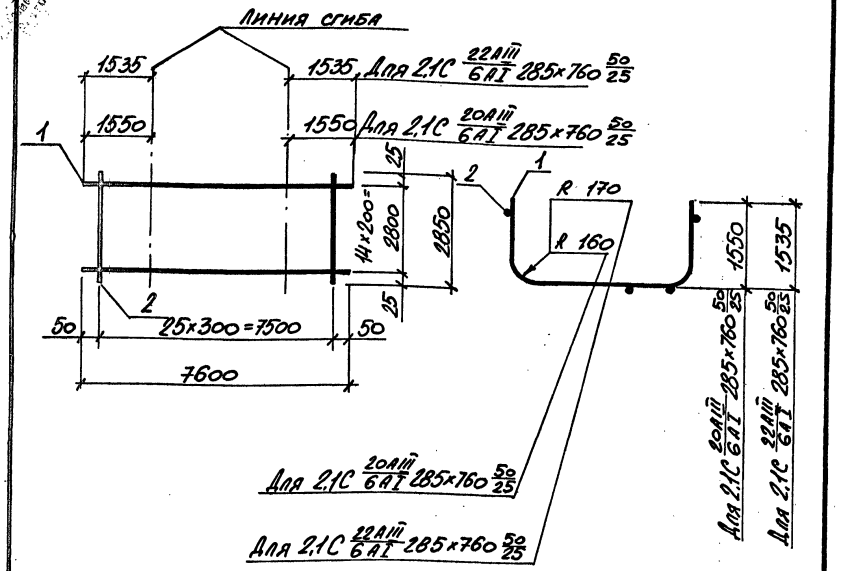

Марка сетки	Поз.	Наименование	Кол.	Масса ед. кг.	Масса кг.
2,1С 20AIII/6AI 285×760 50/25	1	ф 20 AIII, l=7600	15	18,74	297,6
	2	6 AI, l=2850	26	0,63	
2,1С 22AIII/6AI 285×760 50/25	1	ф 22 AIII, l=7600	15	22,68	356,7
	2	6 AI, l=2850		0,63	

Арматура класса A-I ; A-III по ГОСТ 5781-82

Нач. отд	Агранович		
Н. контр	Коротецкий		
Гл. спец	Коротецкий		
Вед. инж	Чепелева		
Разраб	Цымбал		
Провер.	Чепелева		

3.006.1-6.1-127

Сетка
2,1С 20AIII/6AI 285×760 50/25
2,1С 22AIII/6AI 285×760 50/25

Стадия	Лист	Листов
Р		1

Харьковский Промстройниипроект

Взам. инв. № | Подпись и дата | Инв. № подл.

Формат А4

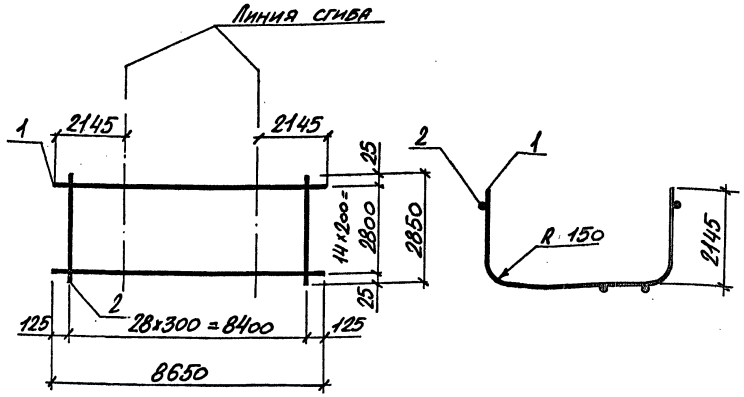

Марка сетки	Поз.	Наименование	Кол.	Масса ед. кг.	Масса кг.
2,1С 18AIII/6AI 285×865 125/25	1	ф 18 AIII, l=8650	15	17,28	277,5
	2	6 AI, l=2850	29	0,63	

Арматура класса A-I ; A-III по ГОСТ 5781-82

Нач. отд	Агранович		
Н. контр	Коротецкий		
Гл. спец	Коротецкий		
Вед. инж	Чепелева		
Разраб	Цымбал		
Провер.	Чепелева		

3.006.1-6.1-128

Сетка
2,1С 18AIII/6AI 285×865 125/25

Стадия	Лист	Листов
Р		1

Харьковский Промстройниипроект

Взам. инв. № | Подпись и дата | Инв. № подл.

Формат А4

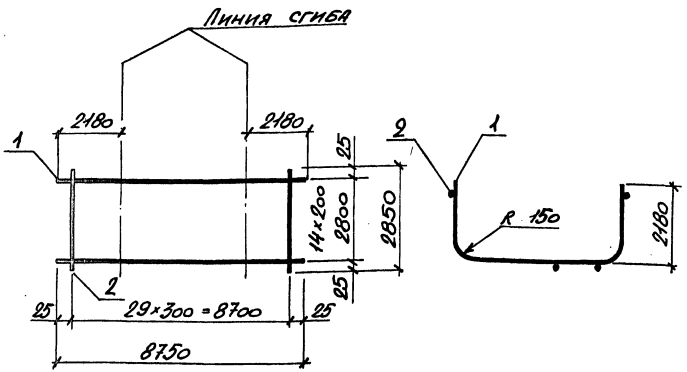

Марка сетки	Поз.	Наименование	Кол.	Масса ед. кг.	Масса кг.
2,1С 18АIII/6АI 285×875	1	ф 18АIII, ℓ=8750	15	17,48	281,2
	2	6АI, ℓ=2850	30	0,63	

Арматура класса А-I ; А-III по ГОСТ 5781-82

Нач.отд.	Игранович	
Н.контр.	Коротецкий	
Гл.спец.	Коротецкий	
Вед.инж.	Челелева	
Разраб.	Цымбал	
Провер.	Челелева	

3.006.1-6.1 – 129

Сетка 2,1С 18АIII/6АI 285×875

Стадия	Лист	Листов
Р		1

Харьковский Промстройниипроект

Инв.№ подл. | Подпись и дата | Взам.инв.№

Формат А4

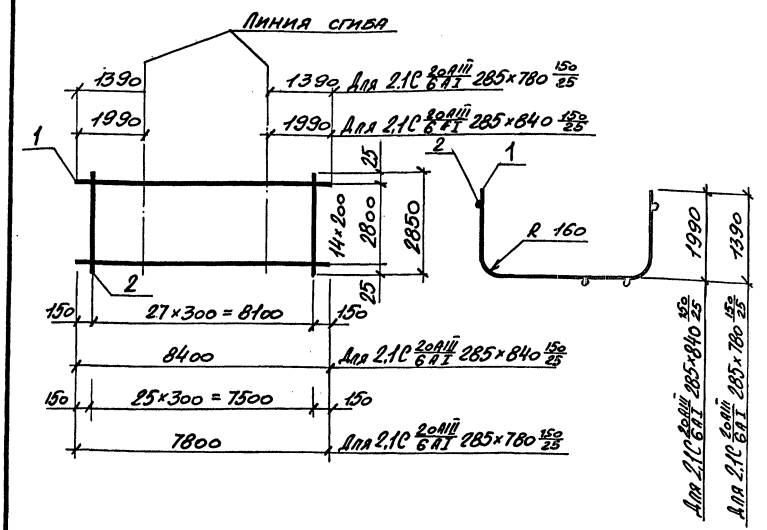

Марка сетки	Поз.	Наименование	Кол.	Масса ед. кг.	Масса кг.
2,1С 20АIII/6АI 285×840 150/25	1	ф 20АIII, ℓ=8400	15	20,71	328,4
	2	6АI, ℓ=2850	28	0,63	
2,1С 20АIII/6АI 285×780 150/25	1	ф 20АIII, ℓ=7800	15	19,23	305,0
	2	6АI, ℓ=2850	26	0,63	

Арматура класса А-I ; А-III по ГОСТ 5781-82

Нач.отд.	Игранович	
Н.контр.	Коротецкий	
Гл.спец.	Коротецкий	
Вед.инж.	Челелева	
Разраб.	Цымбал	
Провер.	Челелева	

3.006.1-6.1 – 130

Сетка
2,1С 20АIII/6АI 285×840 150/25
2,1С 20АIII/6АI 285×780 150/25

Стадия	Лист	Листов
Р		1

Харьковский Промстройниипроект

Инв.№ подл. | Подпись и дата | Взам.инв.№

24970-02 74

Формат А4

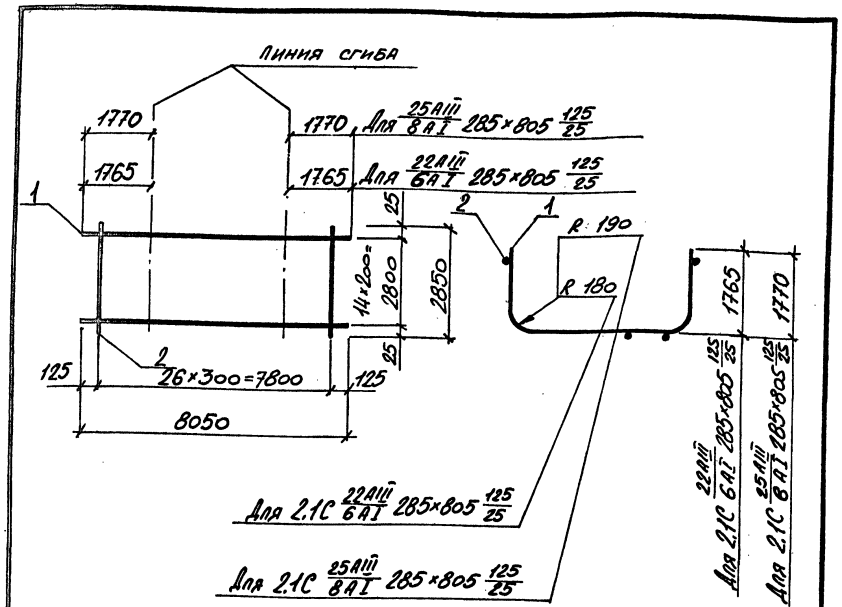

Марка сетки	Поз.	Наименование	Кол.	Масса ед. кг.	Масса кг.
2.1С 22AIII/6AI 285×805 125/25	1	ф 22AIII, l=8050	15	24,02	377,4
	2	6AI, l=2850	27	0,63	
2.1С 25AIII/8AI 285×805 125/25	1	ф 25AIII, l=8050	15	30,91	494,1
	2	8AI, l=2850	27	1,13	

Арматура класса A-I; A-III по ГОСТ 5781-82

Нач. отд	Агранович		3.006.1-6.1-131
Н. контр	Коротецкий		
Гл. спец	Коротецкий		
Вед. инж	Чепелева		Сетка 2.1С 22AIII/6AI 285×805 125/25; 2.1С 25AIII/8AI 285×805 125/25
Разраб	Цымбал		Стадия: Р; Лист: ; Листов: 1
Провер.	Чепелева		Харьковский Промстройниипроект

Взам. инв. № | Подпись и дата | Инв. № подл.

Формат А4

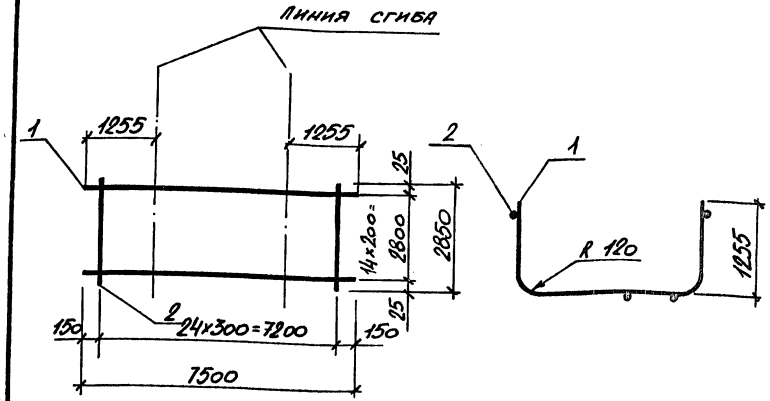

Марка сетки	Поз.	Наименование	Кол.	Масса ед. кг.	Масса кг.
2.1С 14AIII/6AI 285×750 150/25	1	ф 14AIII, l=7500	15	9,06	151,7
	2	6AI, l=2850	25	0,63	

Арматура класса A-I; A-III по ГОСТ 5781-82

Нач. отд	Агранович		3.006.1-6.1-132
Н. контр.	Коротецкий		
Гл. спец	Коротецкий		
Вед. инж	Чепелева		Сетка 2.1С 14AIII/6AI 285×750 150/25
Разраб	Цымбал		Стадия: Р; Лист: ; Листов: 1
Провер.	Чепелева		Харьковский Промстройниипроект

Взам. инв. № | Подпись и дата | Инв. № подл.

24970-02 75

Формат А4

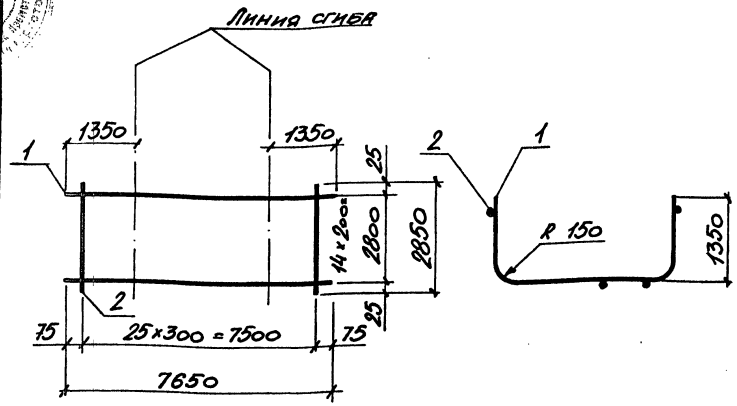

Марка сетки	Поз.	Наименование	Кол.	Масса ед. кг.	Масса кг.
2,1С $\frac{18AIII}{6AI}$ 285×765 $\frac{75}{25}$	1	ф 18 AIII, ℓ=7650	15	15,28	245,8
	2	6 AI, ℓ=2850	26	0,63	

Арматура класса A-I ; A-III по ГОСТ 5781-82

Нач. отд.	Агранович		
Н. контр.	Коротецкий		
Гл. спец.	Коротецкий		
Вед. инж.	Чепелева		
Разраб.	Цымбал		
Провер.	Чепелева		

3.006.1 - 6.1 -133

Сетка 2,1С $\frac{18AIII}{6AI}$ 285×765 $\frac{75}{25}$

Стадия	Лист	Листов
Р		1

Харьковский Промстройниипроект

Инв. № подл. | Подпись и дата | Взам. инв. №

Формат А4

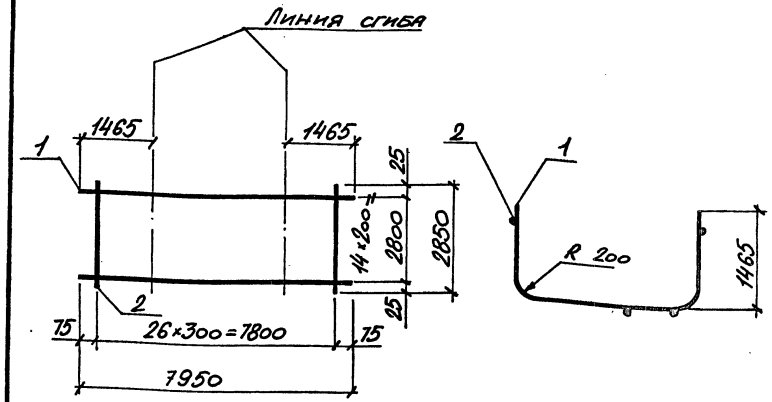

Марка сетки	Поз.	Наименование	Кол.	Масса ед. кг.	Масса кг.
2,1С $\frac{25AIII}{8AI}$ 285×795 $\frac{75}{25}$	1	ф 25 AIII, ℓ=7950	15	30,53	488,3
	2	8 AI, ℓ=2850	27	1,13	

Арматура класса A-I ; A-III по ГОСТ 5781-82

Нач. отд.	Агранович		
Н. контр.	Коротецкий		
Гл. спец.	Коротецкий		
Вед. инж.	Чепелева		
Разраб.	Цымбал		
Провер.	Чепелева		

3.006.1 - 6.1 -134

Сетка 2,1С $\frac{25AIII}{8AI}$ 285×795 $\frac{75}{25}$

Стадия	Лист	Листов
Р		1

Харьковский Промстройниипроект

Инв. № подл. | Подпись и дата | Взам. инв. №

Формат А4

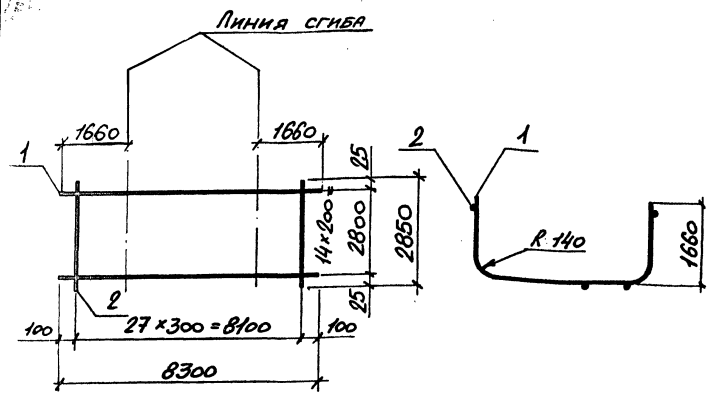

Марка сетки	Поз.	Наименование	Кол	Масса ед. кг.	Масса кг.
2,1С $\frac{16AIII}{6AI}$ 285×830 $\frac{100}{25}$	1	ф 16AIII, l=8300	15	13,10	214,2
	2	6AI, l=2850	28	0,63	

Арматура класса A-I ; A-III по ГОСТ 5781-82

Нач.отд	Игранович		
Н.контр	Коротецкий		
Гл.спец	Коротецкий		
Вед.инж	Челелева		
Разраб	Цымбал		
Провер.	Челелева		

3.006.1 - 6.1 -135

Сетка 2,1С $\frac{16AIII}{6AI}$ 285×830 $\frac{100}{25}$

Стадия	Лист	Листов
Р		1

Харьковский Промстройниипроект

Инв.№ подл. | Подпись и дата | Взам.инв.№

Формат А4

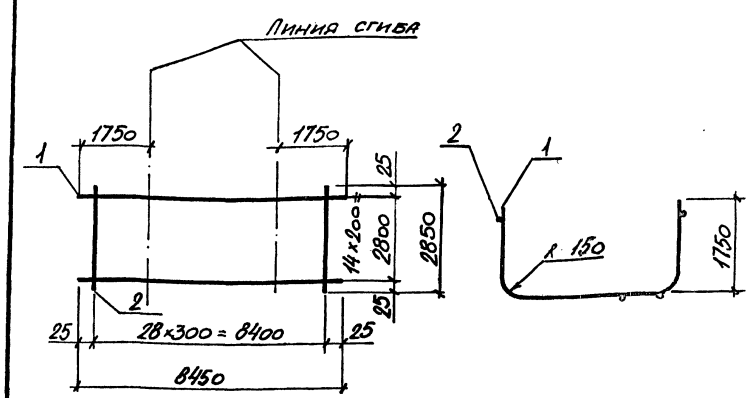

Марка сетки	Поз.	Наименование	Кол.	Масса ед. кг.	Масса кг.
2,1С $\frac{18AIII}{6AI}$ 285×845	1	ф 18AIII, l=8450	15	16,88	271,5
	2	6AI, l=2850	29	0,63	

Арматура класса A-I ; A-III по ГОСТ 5781-82

Нач.отд	Игранович		
Н.контр	Коротецкий		
Гл.спец	Коротецкий		
Вед.инж	Челелева		
Разраб	Цымбал		
Провер.	Челелева		

3.006.1 - 6.1 -136

Сетка 2,1С $\frac{18AIII}{6AI}$ 285×845

Стадия	Лист	Листов
Р		1

Харьковский Промстройниипроект

Инв.№ подл. | Подпись и дата | Взам.инв.№

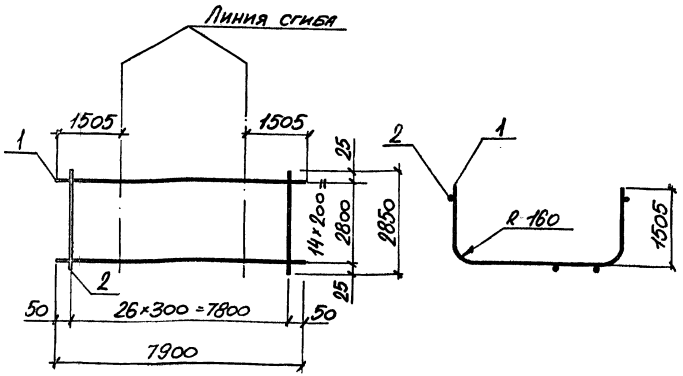

Масса сетки	Поз.	Наименование	Кол.	Масса ед. кг.	Масса кг.
2,1С $\frac{20AIII}{6AI}$ 285×790 $\frac{50}{25}$	1	ф 20AIII, l=7900	15	19,48	309,3
	2	6AI, l=2850	27	0,63	

Арматура класса A-I ; A-III по ГОСТ 5781-82

Нач.отд	Агранович		
Н.контр	Коротецкий		
Гл.спец	Коротецкий		
Вед.инж	Чепелева		
Разраб	Цымбал		
Провер.	Чепелева		

3.006.1-6.1 -137

Сетка 2,1С $\frac{20AIII}{6AI}$ 285×790 $\frac{50}{25}$

Стадия	Лист	Листов
Р		1

Харьковский Промстройниипроект

Инв.№ подл. | Подпись и дата | Взам.инв.№

Формат А4

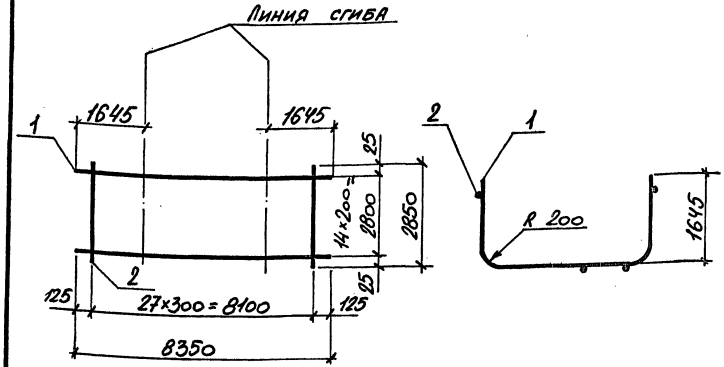

Марка сетки	Поз.	Наименование	Кол.	Масса ед. кг.	Масса кг.
2,1С $\frac{25AIII}{8AI}$ 285×835 $\frac{125}{25}$	1	ф 25AIII, l=8350	15	32,06	512,6
	2	8AI, l=2850	28	1,13	

Арматура класса A-I ; A-III по ГОСТ 5781-82

Нач.отд	Агранович		
Н.контр	Коротецкий		
Гл.спец	Коротецкий		
Вед.инж	Чепелева		
Разраб	Цымбал		
Провер.	Чепелева		

3.006.1-6.1 -138

Сетка 2,1С $\frac{25AIII}{8AI}$ 285×835 $\frac{125}{25}$

Стадия	Лист	Листов
Р		1

Харьковский Промстройниипроект

Инв.№ подл. | Подпись и дата | Взам.инв.№

Формат А4

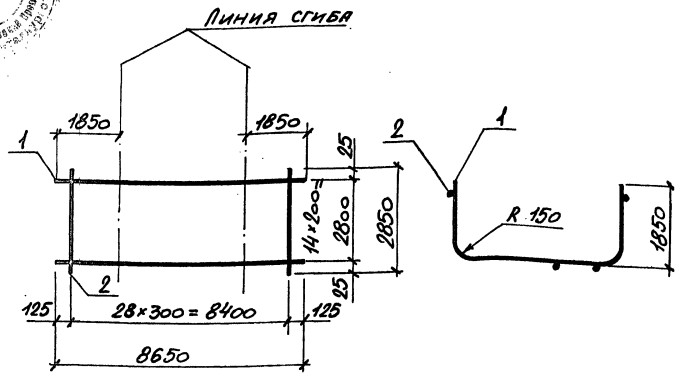

Марка сетки	Поз.	Наименование	Кол.	Масса ед. кг.	Масса кг.
2.1С 18AIII/6AI 285×865 125/25	1	ф 18AIII, l=8650	15	17,28	277,5
	2	6AI, l=2850	29	0,63	

Арматура класса A-I; A-III по ГОСТ 5781-82

Нач. отд.	Агранович		
Н. контр.	Коротецкий		
Гл. спец.	Коротецкий		
Вед. инж.	Чепелева		
Разраб.	Цымбал		
Провер.	Чепелева		

3.006.1-6.1-139

Сетка 2.1С 18AIII/6AI 285×865 125/25

Стадия	Лист	Листов
Р		1

Харьковский Промстройниипроект

Инв. № подл. | Подпись и дата | Взам. инв. №

Формат А4

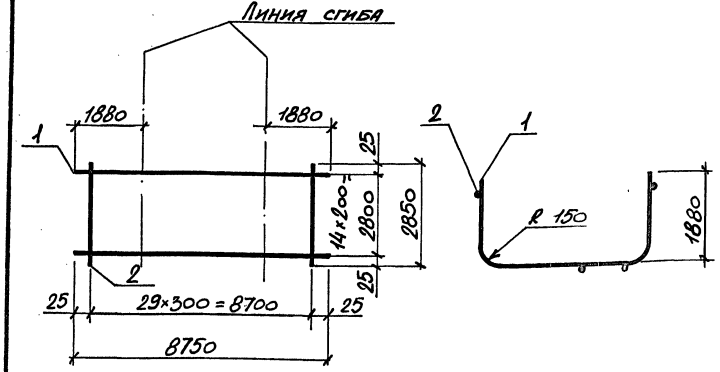

Марка сетки	Поз.	Наименование	Кол.	Масса ед. кг.	Масса кг.
2.1С 18AIII/6AI 285×875	1	ф 18AIII, l=8750	15	17,48	281,2
	2	6AI, l=2850	30	0,63	

Арматура класса A-I; A-III по ГОСТ 5781-82

Нач. отд.	Агранович		
Н. контр.	Коротецкий		
Гл. спец.	Коротецкий		
Вед. инж.	Чепелева		
Разраб.	Цымбал		
Провер.	Чепелева		

3.006.1-6.1-140

Сетка 2.1С 18AIII/6AI 285×875

Стадия	Лист	Листов
Р		1

Харьковский Промстройниипроект

Инв. № подл. | Подпись и дата | Взам. инв. №

Формат А4

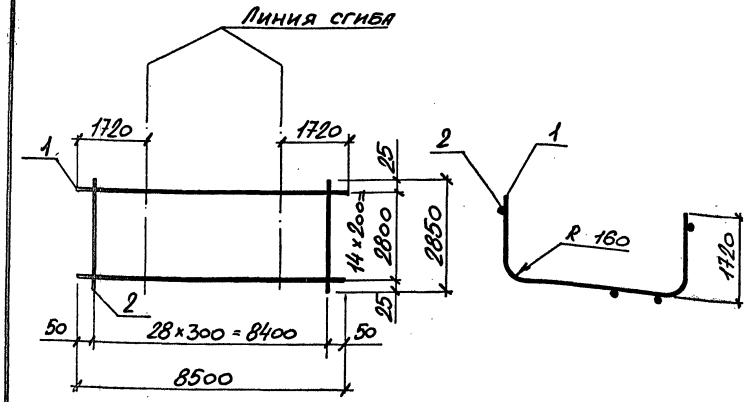

Марка сетки	Поз.	Наименование	Кол.	Масса ед. кг.	Масса кг.
2,1С 20AIII/6AI 285×850 50/25	1	ф 20AIII, ℓ=8500	15	20,96	332,7
	2	6AI, ℓ=2850	29	0,63	

Арматура класса A-I ; A-III по ГОСТ 5781-82

Нач.отд.	Игранович		
Н.контр.	Коротецкий		
Гл.спец.	Коротецкий		
Вед.инж.	Чепелева		
Разраб.	Цымбал		
Провер.	Чепелева		

3.006.1-6.1 -141

Сетка 2,1С 20AIII/6AI 285×850 50/25

Стадия	Лист	Листов
Р		1

Харьковский Промстройниипроект

Инв.№ подл. | Подпись и дата | Взам.инв.№

Формат А4

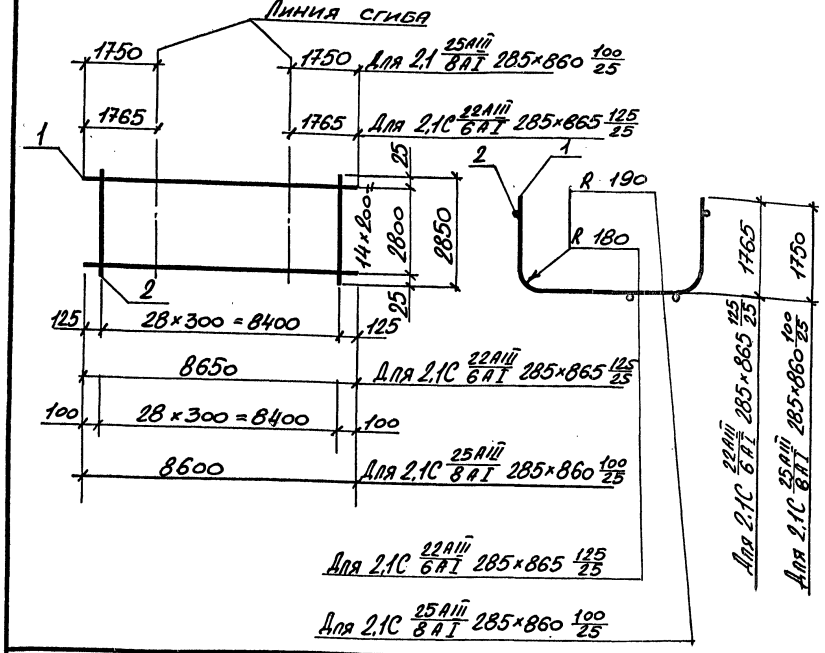

Марка сетки	Поз.	Наименование	Кол.	Масса ед. кг.	Масса кг.
2,1С 22AIII/6AI 285×865 125/25	1	ф 22AIII, ℓ=8650	15	25,81	405,5
	2	6AI, ℓ=2850	29	0,63	
2,1С 25AIII/8AI 285×860 100/25	1	ф 25AIII, ℓ=8600	15	33,02	528,2
	2	6AI, ℓ=2850	29	1,13	

Арматура класса A-I ; A-III по ГОСТ 5781-82

Нач.отд.	Игранович		
Н.контр.	Коротецкий		
Гл.спец.	Коротецкий		
Вед.инж.	Чепелева		
Разраб.	Цымбал		
Провер.	Чепелева		

3.006.1-6.1 -142

Сетка 2,1С 22AIII/6AI 285×865 125/25; 2,1С 25AIII/8AI 285×860 100/25

Стадия	Лист	Листов
Р		1

Харьковский Промстройниипроект

Инв.№ подл. | Подпись и дата | Взам.инв.№

Формат А4

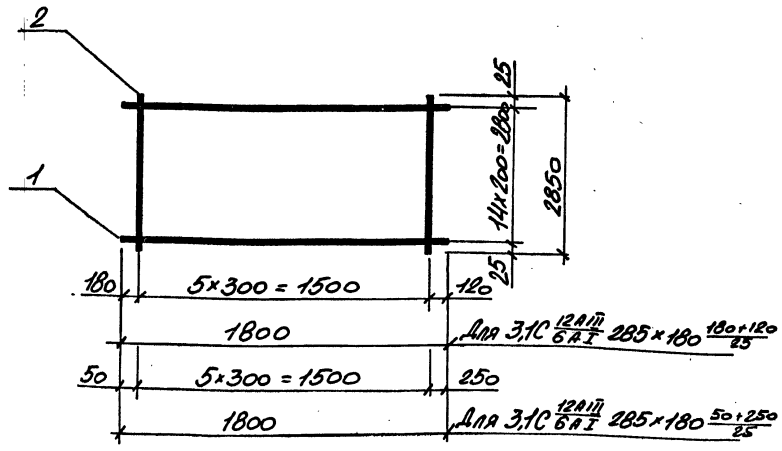

Марка сетки	Поз.	Наименование	Кол.	Масса ед. кг.	Масса кг.
3,1С 12AIII/6AI 285×180 180+120/25	1	ф 12AIII, l = 1800	15	1,6	27,8
	2	6AI, l = 2850	6	0,63	
3,1С 12AIII/6AI 285×180 50+250/25	1	ф 12AIII, l = 1800	15	1,6	27,8
	2	6AI, l = 2850	6	0,63	

Арматура класса A-I ; A-III по ГОСТ 5781-82

Нач. отд	Агранович		3.006.1-6.1-143
Н. контр	Коротецкий		
Гл. спец	Коротецкий		
Вед. инж	Чепелева		Сетка 3,1С 12AIII/6AI 285×180 180+120/25; 3,1С 12AIII/6AI 285×180 50+250/25
Разраб	Цымбал		Стадия Р; Лист; Листов 1
Провер.	Чепелева		Харьковский Промстройниипроект

Инв. № подл. | Подпись и дата | Взам. инв. №

Формат А4

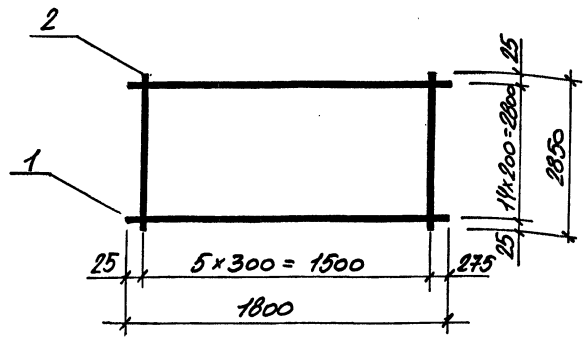

Марка сетки	Поз.	Наименование	Кол.	Масса ед. кг.	Масса кг.
3,1С 12AIII/6AI 285×180 25+275/25	1	ф 12AIII, l = 1800	15	1,6	27,8
	2	6AI, l = 2850	6	0,63	

Арматура класса A-I ; A-III по ГОСТ 5781-82

Нач. отд	Агранович		3.006.1-6.1-144
Н. контр	Коротецкий		
Гл. спец	Коротецкий		
Вед. инж	Чепелева		Сетка 3,1С 12AIII/6AI 285×180 25+275/25
Разраб	Цымбал		Стадия Р; Лист; Листов 1
Провер.	Чепелева		Харьковский Промстройниипроект

Инв. № подл. | Подпись и дата | Взам. инв. №

24970-02 81

Формат А4

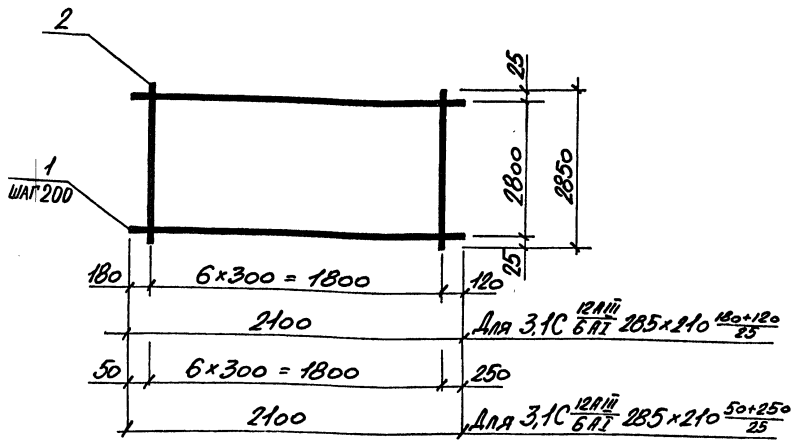

Марка сетки	Поз.	Наименование	Кол.	Масса ед. кг.	Масса кг.
3,1С 12AIII/6AI 285×210 180+120/25	1	ф 12AIII, l=2100	15	1,86	32,4
	2	6AI, l=2850	7	0,63	
3,1С 12AIII/6AI 285×210 50+250/25	1	ф 12AIII, l=2100	15	1,86	32,4
	2	6AI, l=2850	7	0,63	

Арматура класса A-I ; A-III по ГОСТ 5781-82

Нач.отд	Агранович		3.006.1-6.1-145
Н.контр	Коротецкий		
Гл.спец	Коротецкий		
Вед.инж	Чепелева		Сетка 3,1С 12AIII/6AI 285×210 180+120/25; 3,1С 12AIII/6AI 285×210 50+250/25
Разраб	Цымбал		Стадия: Р; Лист: ; Листов: 1
Провер.	Чепелева		Харьковский Промстройниипроект

Инв.№ подл. | Подпись и дата | Взам.инв.№

Формат А4

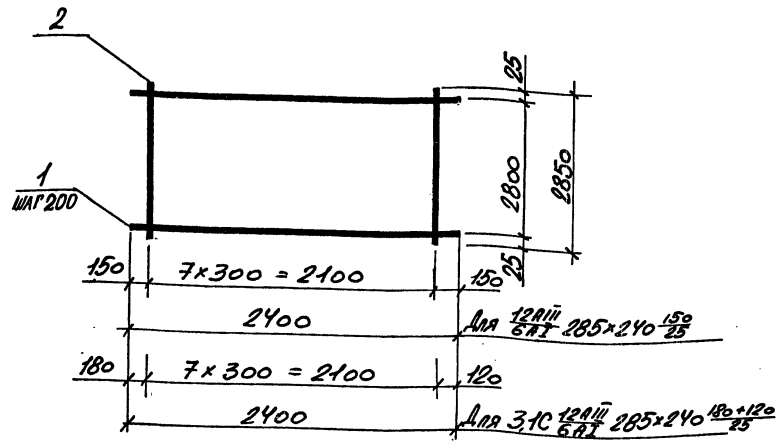

Марка сетки	Поз.	Наименование	Кол.	Масса ед. кг.	Масса кг.
3,1С 12AIII/6AI 285×240 150/25	1	ф 12AIII, l=2400	15	2,13	37,1
	2	6AI, l=2850	8	0,63	
3,1С 12AIII/6AI 285×240 180+120/25	1	ф 12AIII, l=2400	15	2,13	37,1
	2	6AI, l=2850	8	0,63	

Арматура класса A-I ; A-III по ГОСТ 5781-82

Нач.отд	Агранович		3.006.1-6.1-146
Н.контр	Коротецкий		
Гл.спец	Коротецкий		
Вед.инж	Чепелева		Сетка 3,1С 12AIII/6AI 285×240 150/25; 3,1С 12AIII/6AI 285×240 180+120/25
Разраб	Цымбал		Стадия: Р; Лист: ; Листов: 1
Провер.	Чепелева		Харьковский Промстройниипроект

Инв.№ подл. | Подпись и дата | Взам.инв.№

Формат А4

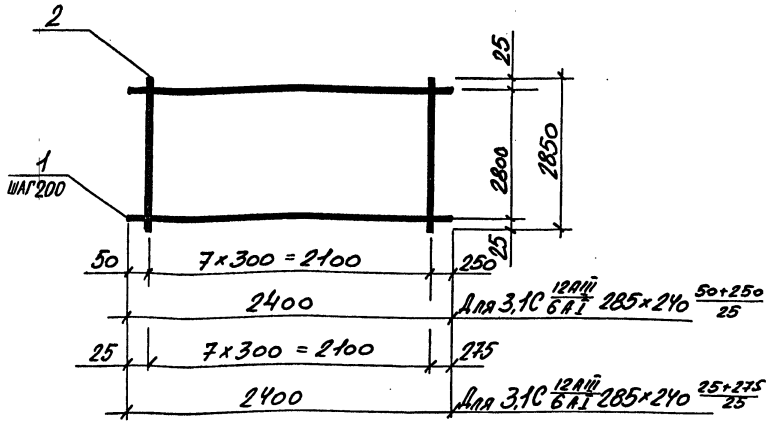

Марка сетки	Поз.	Наименование	Кол.	Масса ед. кг.	Масса кг.
3,1С 12AIII/6AI 285×240 50+250/25	1	ф 12AIII, ℓ=2400	15	2,13	37,1
	2	6AI, ℓ=2850	8	0,63	
3,1С 12AIII/6AI 285×240 25+275/25	1	ф 12AIII, ℓ=2400	15	2,13	37,1
	2	6AI, ℓ=2850	8	0,63	

Арматура класса A-I; A-III по ГОСТ 5781-82

Нач. отд.	Агранович		
Н. контр.	Коротецкий		
Гл. спец.	Коротецкий		
Вед. инж.	Челелева		
Разраб.	Цымбал		
Провер.	Челелева		

3.006.1-6.1-147

Сетка
3,1С 12AIII/6AI 285×240 50+250/25
3,1С 12AIII/6AI 285×240 25+275/25

Стадия	Лист	Листов
Р		1

Харьковский Промстройниипроект

Инв. № подл. | Подпись и дата | Взам. инв. №

Формат А4

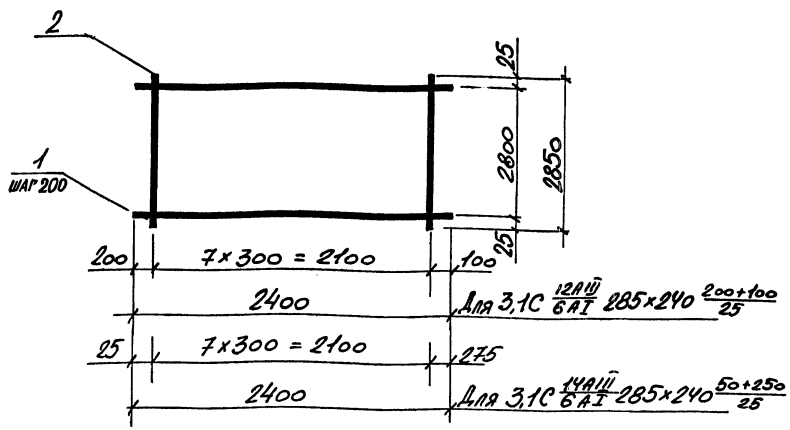

Марка сетки	Поз.	Наименование	Кол.	Масса ед. кг.	Масса кг.
3,1С 12AIII/6AI 285×240 200+100/25	1	ф 12AIII, ℓ=2400	15	2,13	37,1
	2	6AI, ℓ=2850	8	0,63	
3,1С 14AIII/6AI 285×240 50+250/25	1	ф 14AIII, ℓ=2400	15	2,9	48,6
	2	6AI, ℓ=2850	8	0,63	

Арматура класса A-I; A-III по ГОСТ 5781-82

Нач. отд.	Агранович		
Н. контр.	Коротецкий		
Гл. спец.	Коротецкий		
Вед. инж.	Челелева		
Разраб.	Цымбал		
Провер.	Челелева		

3.006.1-6.1-148

Сетка
3,1С 12AIII/6AI 285×240 200+100/25
3,1С 14AIII/6AI 285×240 50+250/25

Стадия	Лист	Листов
Р		1

Харьковский Промстройниипроект

Инв. № подл. | Подпись и дата | Взам. инв. №

Формат А4

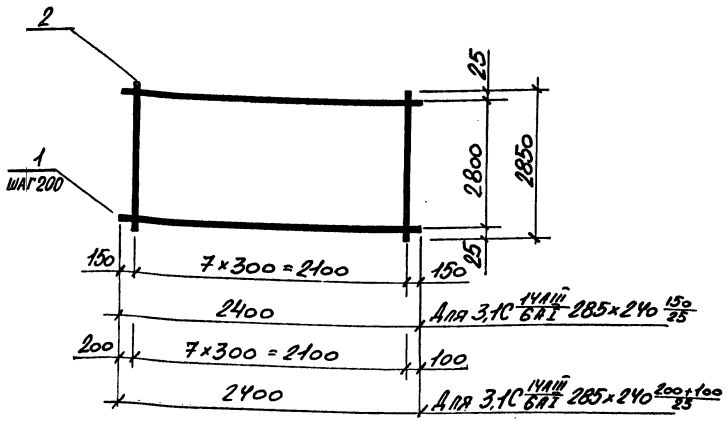

Марка сетки	Поз.	Наименование	Кол.	Масса ед. кг.	Масса кг.
3,1С 14AIII/6AI 285×240 150/25	1	ф 14 AIII, l=2400	15	2,9	48,6
	2	6 AI, l=2850	8	0,63	
3,1С 14AIII/6AI 285×240 200+100/25	1	ф 14 AIII, l=2400	15	2,9	48,6
	2	6 AI, l=2850	8	0,63	

Арматура класса A-I ; A-III по ГОСТ 5781-82

Нач. отд.	Агранович		
Н. контр.	Коротецкий		
Гл. спец.	Коротецкий		
Вед. инж.	Чепелева		
Разраб.	Цымбал		
Провер.	Чепелева		

3.006.1-6.1 –149

Сетка
3,1С 14AIII/6AI 285×240 150/25
3,1С 14AIII/6AI 285×240 200+100/25

Стадия	Лист	Листов
Р		1

Харьковский Промстройниипроект

Инв. № подл. | Подпись и дата | Взам. инв. №

Формат А4

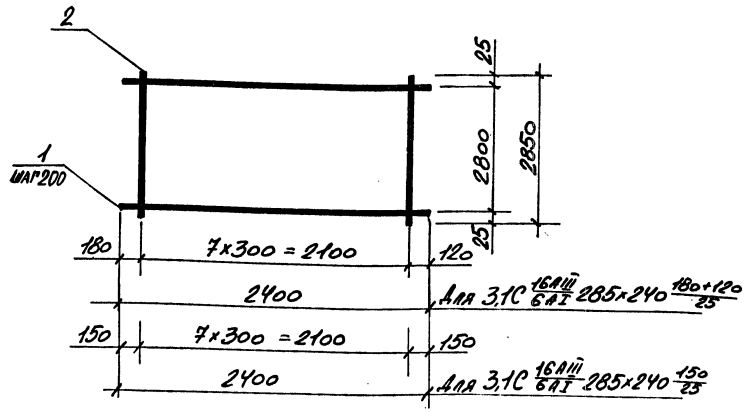

Марка сетки	Поз.	Наименование	Кол.	Масса ед. кг.	Масса кг.
3,1С 16AIII/6AI 285×240 180+120/25	1	ф 16 AIII, l=2400	15	3,79	61,9
	2	6 AI, l=2850	8	0,63	
3,1С 16AIII/6AI 285×240 150/25	1	ф 16 AIII, l=2400	15	3,79	61,9
	2	6 AI, l=2850	8	0,63	

Арматура класса A-I ; A-III по ГОСТ 5781-82

Нач. отд.	Аграновичи		
Н. контр.	Коротецкий		
Гл. спец.	Коротецкий		
Вед. инж.	Чепелева		
Разраб.	Цымбал		
Провер.	Чепелева		

3.006.1-6.1 –150

Сетка
3,1С 16AIII/6AI 285×240 180+120/25
3,1С 16AIII/6AI 285×240 150/25

Стадия	Лист	Листов
Р		1

Харьковский Промстройниипроект

Инв. № подл. | Подпись и дата | Взам. инв. №

24970-02 84

Формат А4

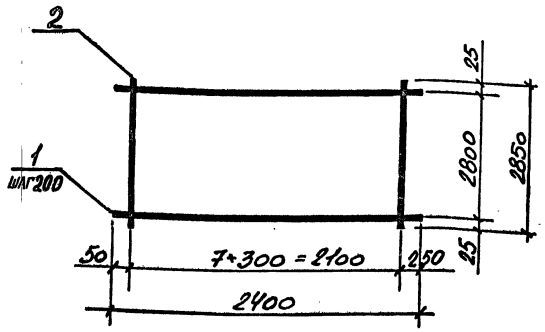

Марка сетки	Поз.	Наименование	Кол.	Масса ед. кг.	Масса кг.
3,1С $\frac{16AIII}{6AI}$ 285×240 $\frac{50+250}{25}$	1	ф16AIII, l = 2400	15	3,79	61,9
	2	6AI, l = 2850	8	0,63	

Арматура класса A-I; A-III по ГОСТ 5781-82

Нач. отд	Агранович		
Н. контр	Коротецкий		
Гл. спец	Коротецкий		
Вед. инж	Чепелева		
Разраб	Цымбал		
Провер.	Чепелева		

3.006.1-6.1-151

Сетка 3,1С $\frac{16AIII}{6AI}$ 285×240 $\frac{50+250}{25}$

Стадия	Лист	Листов
Р		1

Харьковский Промстройниипроект

Инв. № подл. | Подпись и дата | Взам. инв. №

Формат А4

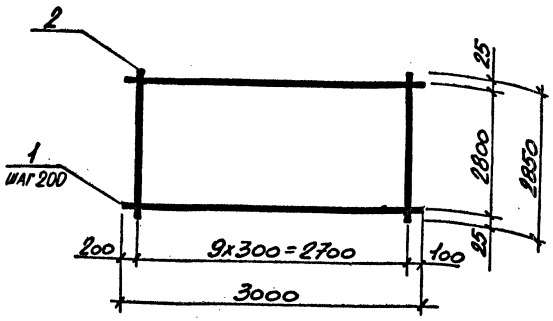

Марка сетки	Поз.	Наименование	Кол.	Масса ед. кг.	Масса кг.
3,1С $\frac{12AIII}{6AI}$ 285×300 $\frac{200+100}{25}$	1	ф12AIII, l = 3000	15	2,66	46,3
	2	6AI, l = 2850	10	0,63	
3,1С $\frac{14AIII}{6AI}$ 285×300 $\frac{200+100}{25}$	1	ф14AIII, l = 3000	15	3,62	60,7
	2	6AI, l = 2850	10	0,63	

Арматура класса A-I; A-III по ГОСТ 5781-82

Нач. отд	Агранович		
Н. контр	Коротецкий		
Гл. спец	Коротецкий		
Вед. инж	Чепелева		
Разраб	Цымбал		
Провер.	Чепелева		

3.006.1-6.1-152

Сетка 3,1С $\frac{12AIII}{6AI}$ 285×300 $\frac{200+100}{25}$; 3,1С $\frac{14AIII}{6AI}$ 285×300 $\frac{200+100}{25}$

Стадия	Лист	Листов
Р		1

Харьковский Промстройниипроект

Инв. № подл. | Подпись и дата | Взам. инв. №

24970-02 85

Формат А4

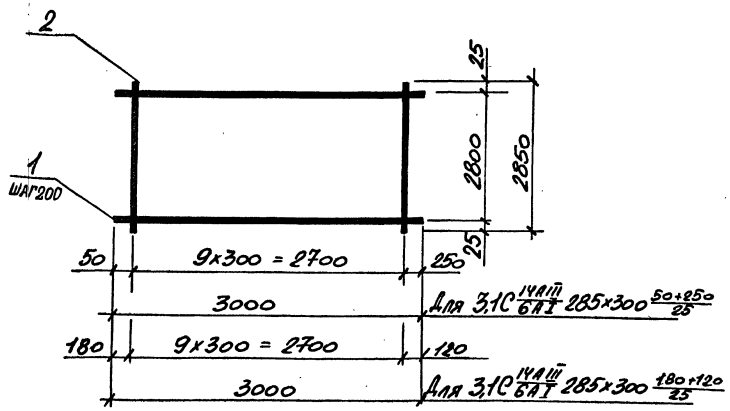

Марка сетки	Поз.	Наименование	Кол.	Масса ед. кг.	Масса кг.
3,1С 14АIII/6АI 285×300 50+250/25	1	ф 14АIII,	l=3000	15	3,62	60,7
	2	6АI,	l=2850	10	0,63	
3,1С 14АIII/6АI 285×300 180+120/25	1	ф 14АIII,	l=3000	15	3,62	60,7
	2	6АI,	l=2850	10	0,63	

Арматура класса А-I ; А-IIIв по ГОСТ 5781-82

Нач. отд.	Агранович		3.006.1-6.1-153
Н. контр.	Коротецкий		
Гл. спец.	Коротецкий		
Вед. инж.	Челепева		Сетка 3,1С 14АIII/6АI 285×300 50+250/25; 3,1С 14АIII/6АI 285×300 180+120/25
Разраб.	Цымбал		Стадия Р; Лист; Листов 1
Провер.	Челепева		Харьковский Промстройниипроект

Инв. № подл. | Подпись и дата | Взам. инв. №

Формат А4

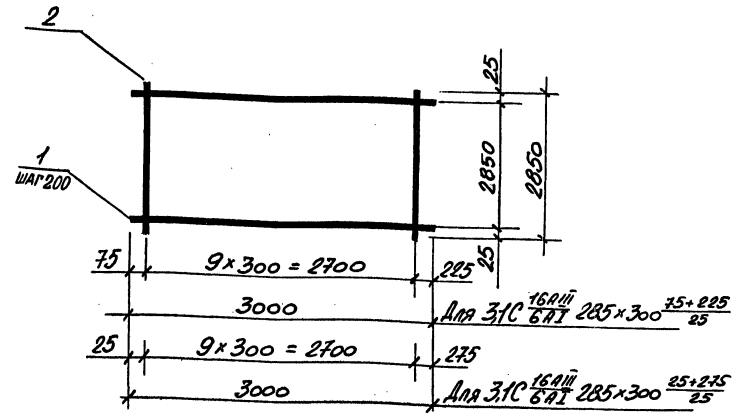

Марка сетки	Поз.	Наименование	Кол.	Масса ед. кг.	Масса кг.
3,1С 16АIII/6АI 285×300 75+225/25	1	ф 16АIII,	l=3000	15	4,73	77,3
	2	6АI,	l=2850	10	0,63	
3,1С 16АIII/6АI 285×300 25+275/25	1	ф 16АIII,	l=3000	15	4,73	77,3
	2	6АI,	l=2850		0,63	

Арматура класса А-I ; А-IIIв по ГОСТ 5781-82

Нач. отд.	Агранович		3.006.1-6.1-154
Н. контр.	Коротецкий		
Гл. спец.	Коротецкий		
Вед. инж.	Челепева		Сетка 3,1С 16АIII/6АI 285×300 75+225/25; 3,1С 16АIII/6АI 285×300 25+275/25
Разраб.	Цымбал		Стадия Р; Лист; Листов 1
Провер.	Челепева		Харьковский Промстройниипроект

Инв. № подл. | Подпись и дата | Взам. инв. №

Формат А4

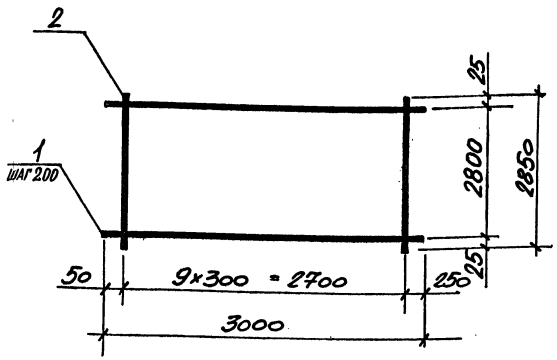

Марка сетки	Поз.	Наименование	Кол.	Масса ед. кг.	Масса кг.
3,1С $\frac{16AIII}{6AI}$ 285×300 $\frac{50+250}{25}$	1	ф 16 А III, ℓ=3000	15	4,73	77,3
	2	6 А I, ℓ=2850	10	0,63	
3,1С $\frac{18AIII}{6AI}$ 285×300 $\frac{50+250}{25}$	1	ф 18 А III, ℓ=3000	15	5,99	96,2
	2	6 А I, ℓ=2850	10	0,63	

Арматура класса А-I ; А-III по ГОСТ 5781-82

Нач. отд	Игранович		
Н. контр	Коротецкий		
Гл. спец	Коротецкий		
Вед. инж	Чепелева		
Разраб	Цымбал		
Провер.	Чепелева		

3.006.1-6.1 -155

Сетка

3,1С $\frac{16AIII}{6AI}$ 285×300 $\frac{50+250}{25}$

3,1С $\frac{18AIII}{6AI}$ 285×300 $\frac{50+250}{25}$

Стадия	Лист	Листов
Р		1

Харьковский Промстройниипроект

Инв. № подл. | Подпись и дата | Взам. инв. №

Формат А4

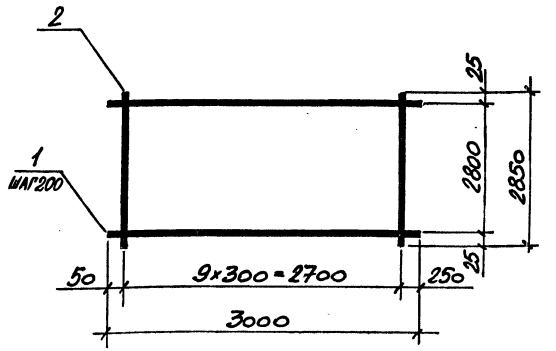

Марка сетки	Поз.	Наименование	Кол.	Масса ед. кг.	Масса кг.
3,1С $\frac{20AIII}{6AI}$ 285×300 $\frac{50+250}{25}$	1	ф 20 А III, ℓ=3000	15	7,40	117,3
	2	6 А I, ℓ=2850	10	0,63	

Арматура класса А-I ; А-III по ГОСТ 5781-82

Нач. отд	Игранович		
Н. контр	Коротецкий		
Гл. спец	Коротецкий		
Вед. инж	Чепелева		
Разраб	Цымбал		
Провер.	Чепелева		

3.006.1-6.1-156

Сетка

3,1С $\frac{20AIII}{6AI}$ 285×300 $\frac{50+250}{25}$

Стадия	Лист	Листов
Р		1

Харьковский Промстройниипроект

Инв. № подл. | Подпись и дата | Взам. инв. №

Формат А4

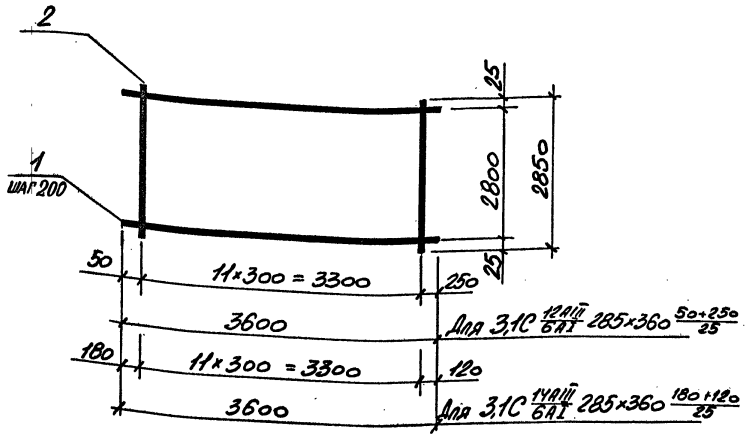

Масса сетки	Поз.	Наименование	Кол.	Масса ед. кг.	Масса кг.
3,1С 12AIII/6AI 285×360 50+250/25	1	ф12AIII, l=3600	15	3,20	55,6
	2	6AI, l=2850	12	0,63	
3,1С 14AIII/6AI 285×360 180+120/25	1	ф14AIII, l=3600	15	4,35	72,8
	2	6AI, l=2850	12	0,63	

Арматура класса A-I; A-III по ГОСТ 5781-82

Нач.отд.	Агранович		
Н.контр.	Коротецкий		
Гл.спец.	Коротецкий		
Вед.инж.	Челелева		
Разраб.	Цымбал		
Провер.	Челелева		

3.006.1-6.1-157

Сетка
3,1С 12AIII/6AI 285×360 50+250/25
3,1С 14AIII/6AI 285×360 180+120/25

Стадия	Лист	Листов
Р		1

Харьковский Промстройниипроект

Инв.№ подл. | Подпись и дата | Взам.инв.№

Формат А4

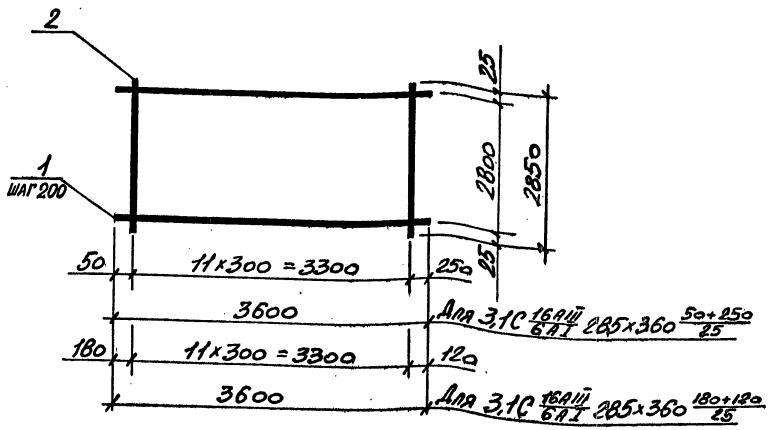

Марка сетки	Поз.	Наименование	Кол.	Масса ед. кг	Масса кг.
3,1С 16AIII/6AI 285×360 50+250/25	1	ф16AIII, l=3600	15	5,68	92,8
	2	6AI, l=2850	12	0,63	
3,1С 16AIII/6AI 285×360 180+120/25	1	ф16AIII, l=3600	15	5,68	92,8
	2	6AI, l=2850	12	0,63	

Арматура класса A-I; A-III по ГОСТ 5781-82

Нач.отд.	Агранович		
Н.контр.	Коротецкий		
Гл.спец.	Коротецкий		
Вед.инж.	Челелева		
Разраб.	Цымбал		
Провер.	Челелева		

3.006.1-6.1-158

Сетка
3,1С 16AIII/6AI 285×360 50+250/25
3,1С 16AIII/6AI 285×360 180+120/25

Стадия	Лист	Листов
Р		1

Харьковский Промстройниипроект

Инв.№ подл. | Подпись и дата | Взам.инв.№

Формат А4

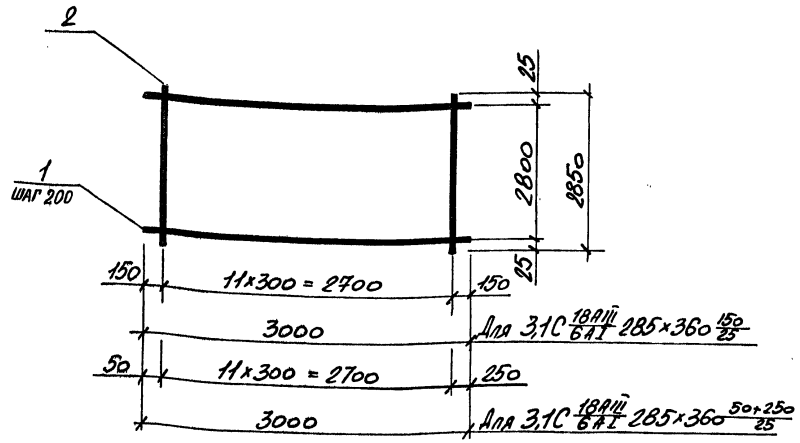

Марка сетки	Поз.	Наименование		Кол.	Масса ед. кг.	Масса кг.
3,1С 18AIII/6AI 285×360 150/25	1	ф 18 AIII,	l=3600	15	7,19	115,5
	2	6 AI,	l=2850	12	0,63	
3,1С 18AIII/6AI 285×360 50+250/25	1	ф 18 AIII,	l=3600	15	7,19	115,5
	2	6 AI,	l=2850	12	0,63	

Арматура класса A-I ; A-III по ГОСТ 5781-82

Нач. отд.	Агранович		
Н. контр.	Коротецкий		
Гл. спец.	Коротецкий		
Вед. инж.	Челелева		
Разраб.	Цымбал		
Провер.	Челелева		

3.006.1 - 6.1 - 159

Сетка
3,1С 18AIII/6AI 285×360 150/25
3,1С 18AIII/6AI 285×360 50+250/25

Стадия	Лист	Листов
Р		1

Харьковский Промстройниипроект

Инв. № подл. | Подпись и дата | Взам. инв. №

Формат А4

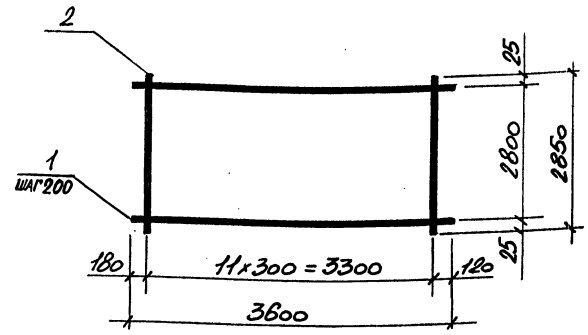

Марка сетки	Поз.	Наименование		Кол.	Масса ед. кг.	Масса кг.
3,1С 18AIII/6AI 285×360 180+120/25	1	ф 18 AIII,	l=3600	15	7,19	115,5
	2	6 AI,	l=2850	12	0,63	
3,1С 20AIII/6AI 285×360 180+120/25	1	ф 20 AIII,	l=3600	15	8,88	140,8
	2	6 AI,	l=2850	12	0,63	

Арматура класса A-I ; A-III по ГОСТ 5781-82

Нач. отд.	Агранович		
Н. контр.	Коротецкий		
Гл. спец.	Коротецкий		
Вед. инж.	Челелева		
Разраб.	Цымбал		
Провер.	Челелева		

3.006.1 - 6.1 - 160

Сетка
3,1С 18AIII/6AI 285×360 180+120/25
3,1С 20AIII/6AI 285×360 180+120/25

Стадия	Лист	Листов
Р		1

Харьковский Промстройниипроект

Инв. № подл. | Подпись и дата | Взам. инв. №

Формат А4

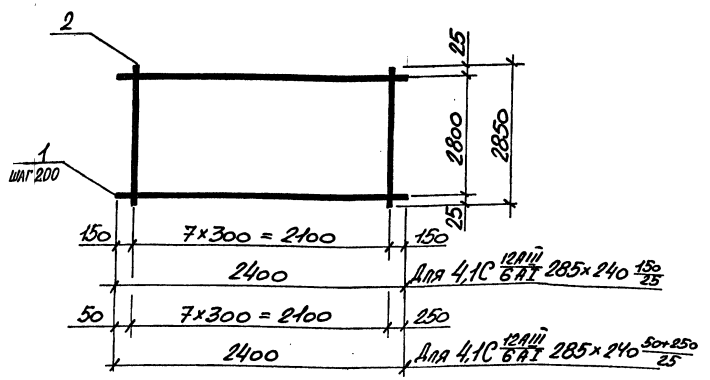

Марка сетки	Поз.	Наименование	Кол.	Масса ед. кг.	Масса кг.
4,1С 12AIII/6AI 285×240 150/25	1	ф 12AIII, ℓ=2400	15	2,13	37,1
	2	6AI, ℓ=2850	8	0,63	
4,1С 12AIII/6AI 285×240 50+250/25	1	ф 12AIII, ℓ=2400	15	2,13	37,1
	2	6AI, ℓ=2850	8	0,63	

Арматура класса A-I ; A-III по ГОСТ 5781-82

Нач.отд	Агранович		
Н.контр	Коротецкий		
Гл.спец	Коротецкий		
Вед.инж	Чепелева		
Разраб	Цымбал		
Провер.	Чепелева		

3.006.1-6.1 -161

Сетка
4,1С 12AIII/6AI 285×240 150/25
4,1С 12AIII/6AI 285×240 50+250/25

Стадия	Лист	Листов
Р		1

Харьковский Промстройниипроект

Взам.инв.№ | Подпись и дата | Инв.№ подл.

Формат А4

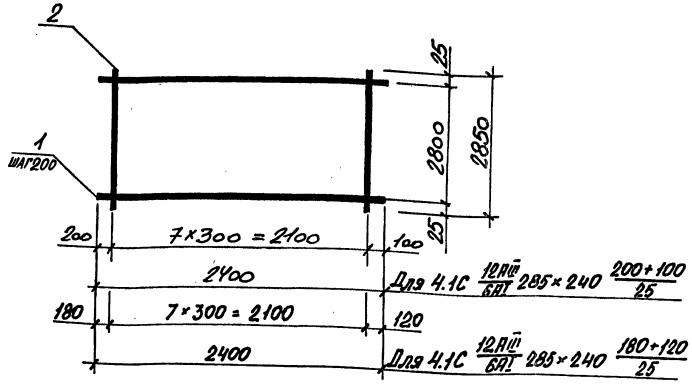

Марка сетки	Поз.	Наименование	Кол.	Масса ед. кг	Масса кг.
4,1С 12AIII/6AI 285×240 200+100/25	1	ф 12AIII, ℓ=2400	15	2,13	37,1
	2	6AI, ℓ=2850	8	0,63	
4,1С 12AIII/6AI 285×240 180+120/25	1	ф 12AIII, ℓ=2400	15	2,13	37,1
	2	6AI, ℓ=2850	8	0,63	

Арматура класса A-I ; A-III по ГОСТ 5781-82

Нач.отд	Агранович		
Н.контр	Коротецкий		
Гл.спец	Коротецкий		
Вед.инж	Чепелева		
Разраб	Цымбал		
Провер.	Чепелева		

3.006.1-6.1 -162

Сетка
4,1С 12AIII/6AI 285×240 200+100/25,
4,1С 12AIII/6AI 285×240 180+120/25

Стадия	Лист	Листов
Р		1

Харьковский Промстройниипроект

24970-02 90

Взам.инв.№ | Подпись и дата | Инв.№ подл.

Формат А4

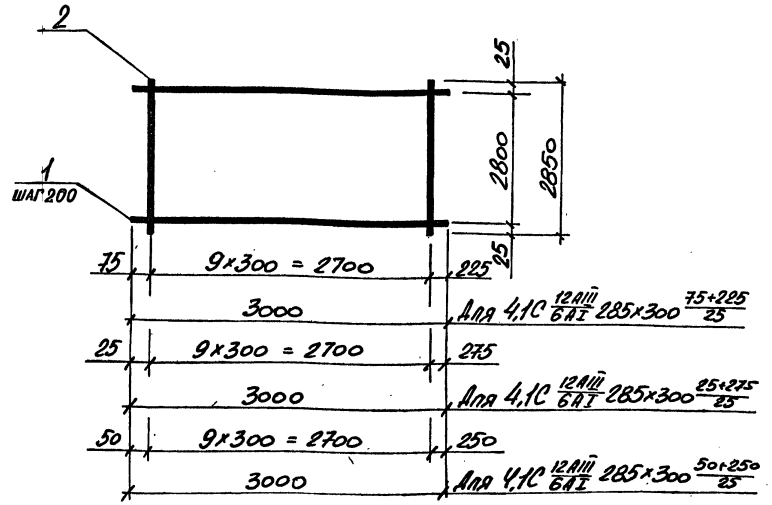

Марка сетки	Поз.	Наименование	Кол.	Масса ед. кг.	Масса кг.
4,1С 12АIII/6АI 285×300 75+225/25	1	ф 12АIII, ℓ=3000	15	2,66	46,3
	2	6АI, ℓ=2850	10	0,63	
4,1С 12АIII/6АI 285×300 25+275/25	1	ф 12АIII, ℓ=3000	15	2,66	46,3
	2	6АI, ℓ=2850	10	0,63	
4,1С 12АIII/6АI 285×300 50+250/25	1	ф 12АIII, ℓ=3000	15	2,66	46,3
	2	6АI, ℓ=2850	10	0,63	

Арматура класса А-I ; А-III по ГОСТ 5781-82

Нач. отд.	Агранович		
Н. контр.	Коротецкий		
Гл. спец.	Коротецкий		
Вед. инж.	Чепелева		
Разраб.	Цымбал		
Провер.	Чепелева		

3.006.1-6.1-163

Сетка
4,1С 12АIII/6АI 285×300 75+225/25
4,1С 12АIII/6АI 285×300 25+275/25
4,1С 12АIII/6АI 285×300 50+250/25

Стадия	Лист	Листов
Р		1

Харьковский Промстройниипроект

Инв. № подл. | Подпись и дата | Взам. инв. №

Формат А4

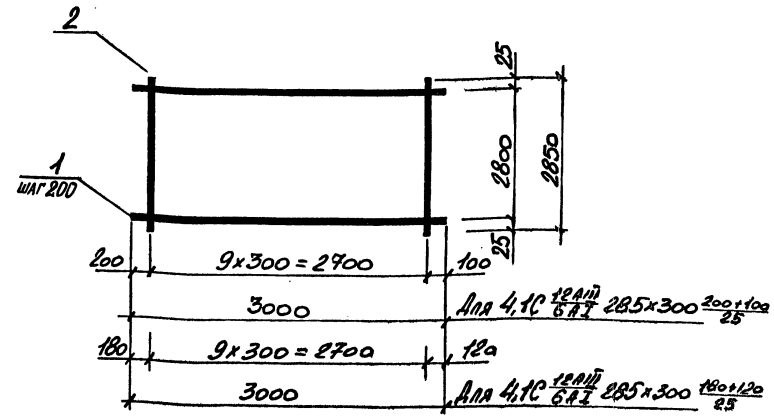

Марка сетки	Поз.	Наименование	Кол.	Масса ед. кг.	Масса кг.
4,1С 12АIII/6АI 285×300 200+100/25	1	ф 12АIII, ℓ=3000	15	2,66	46,3
	2	6АI, ℓ=2850	10	0,63	
4,1С 12АIII/6АI 285×300 180+120/25	1	ф 12АIII, ℓ=3000	15	2,66	46,3
	2	6АI, ℓ=2850	10	0,63	

Арматура класса А-I ; А-III по ГОСТ 5781-82

Нач. отд.	Агранович		
Н. контр.	Коротецкий		
Гл. спец.	Коротецкий		
Вед. инж.	Чепелева		
Разраб.	Цымбал		
Провер.	Чепелева		

3.006.1-6.1-164

Сетка
4,1С 12АIII/6АI 285×300 200+100/25
4,1С 12АIII/6АI 285×300 180+120/25

Стадия	Лист	Листов
Р		1

Харьковский Промстройниипроект

Инв. № подл. | Подпись и дата | Взам. инв. №

Формат А4

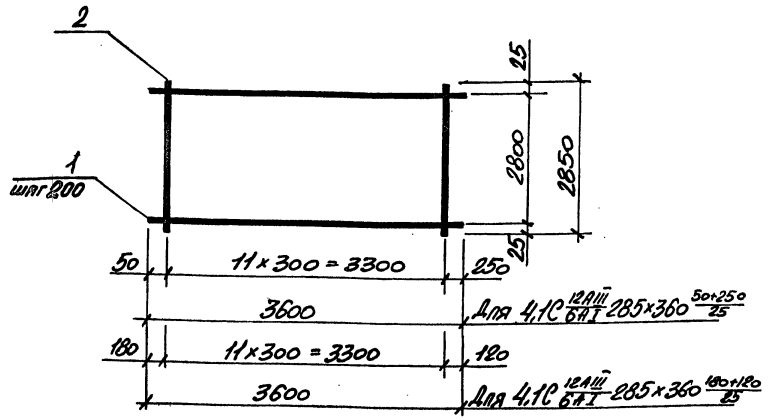

Марка сетки	Поз.	Наименование	Кол.	Масса ед. кг.	Масса кг.
4,1С 12AIII/6AI 285×360 50+250/25	1	ф 12 AIII, l = 3600	15	3,20	55,6
	2	6 AI, l = 2850	12	0,63	
4,1С 12AIII/6AI 285×360 180+120/25	1	ф 12 AIII, l = 3600	15	3,20	55,6
	2	6 AI, l = 2850	12	0,63	

Арматура класса A-I ; A-III по ГОСТ 5781-82

Нач. отд.	Агаянович		3.006.1 - 6.1 -165
Н. контр.	Коротецкий		
Гл. спец.	Коротецкий		
Вед. инж.	Челепелева		Сетка 4,1С 12AIII/6AI 285×360 50+250/25; 4,1С 12AIII/6AI 285×360 180+120/25
Разраб.	Цымбал		Стадия Р; Лист; Листов 1
Провер.	Челепелева		Харьковский Промстройниипроект

Инв. № подл. | Подпись и дата | Взам. инв. №

Формат А4

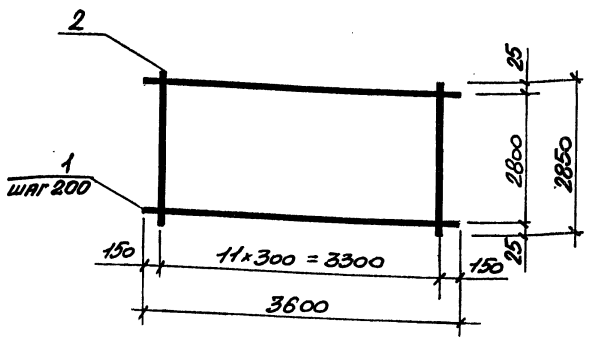

Марка сетки	Поз.	Наименование	Кол.	Масса ед. кг.	Масса кг.
4,1С 12AIII/6AI 285×360 150/25	1	ф 12 AIII, l = 3600	15	3,20	55,6
	2	6 AI, l = 2850	12	0,63	

Арматура класса A-I ; A-III по ГОСТ 5781-82

Нач. отд.	Агаянович		3.006.1 - 6.1 -166
Н. контр.	Коротецкий		
Гл. спец.	Коротецкий		
Вед. инж.	Челепелева		Сетка 4,1С 12AIII/6AI 285×360 150/25
Разраб.	Цымбал		Стадия Р; Лист; Листов 1
Провер.	Челепелева		Харьковский Промстройниипроект

Инв. № подл. | Подпись и дата | Взам. инв. №

Формат А4

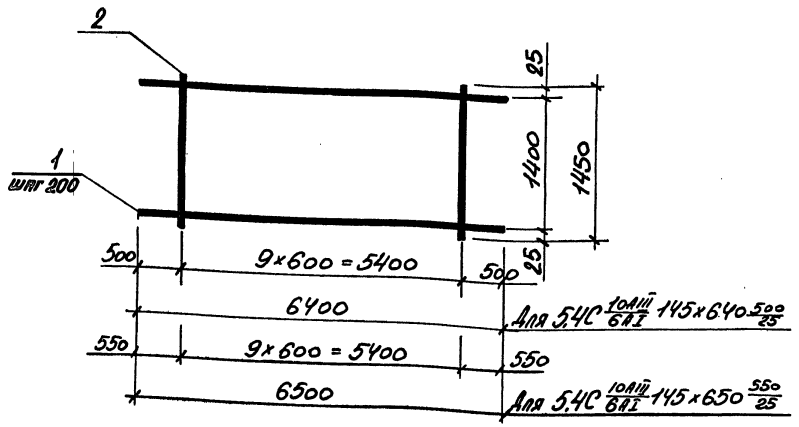

Марка сетки	Поз.	Наименование	Кол.	Масса ед. кг.	Масса кг.
5.4С 10АIII/6АI 145×640 500/25	1	ф 10АIII, ℓ=6400	8	3,95	34,8
	2	6АI, ℓ=1450	10	0,32	
5.4С 10АIII/6АI 145×650 550/25	1	ф 10АIII, ℓ=6500	8	4,01	35,3
	2	6АI, ℓ=1450	10	0,32	

Арматура класса А-I; А-III по ГОСТ 5781-82

Нач.отд	Агранович	
Н.контр	Коротецкий	
Гл.спец	Коротецкий	
Вед.инж	Челелева	
Разраб	Цымбал	
Провер.	Челелева	

3.006.1 - 6.1 -167

Сетка
5.4С 10АIII/6АI 145×640 500/25
5.4С 10АIII/6АI 145×650 550/25

Стадия	Лист	Листов
Р		1

Харьковский Промстройниипроект

Инв.№ подл. | Подпись и дата | Взам.инв.№

Формат А4

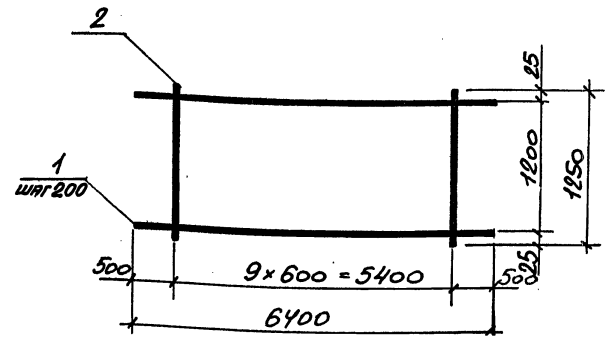

Марка сетки	Поз.	Наименование	Кол.	Масса ед. кг.	Масса кг.
5.4С 10АIII/6АI 125×640 500/25	1	ф 10АIII, ℓ=6400	7	3,95	30,4
	2	6АI, ℓ=1250	10	0,28	

Арматура класса А-I; А-III по ГОСТ 5781-82

Нач.отд	Агранович	
Н.контр	Коротецкий	
Гл.спец	Коротецкий	
Вед.инж	Челелева	
Разраб	Цымбал	
Провер.	Челелева	

3.006.1- 6.1 -168

Сетка
5.4С 10АIII/6АI 125×640 500/25

Стадия	Лист	Листов
Р		1

Харьковский Промстройниипроект

Инв.№ подл. | Подпись и дата | Взам.инв.№

Формат А4

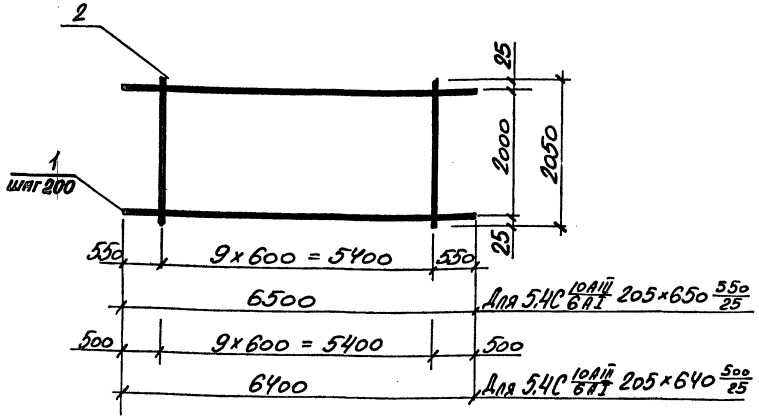

Марка сетки	Поз.	Наименование	Кол.	Масса ед. кг.	Масса кг.
5.4С 10АIII/6АI 205×650 550/25	1	ф 10АIII, l=6500	11	4,01	48,7
	2	6АI, l=2050	10	0,46	
5.4С 10АIII/6АI 205×640 500/25	1	ф 10АIII, l=6400	11	3,95	48,0
	2	6АI, l=2050	10	0,46	

Арматура класса А-I ; А-III по ГОСТ 5781-82

Нач.отд.	Агранович			3.006.1-6.1 -169
Н.контр.	Коротецкий			
Гл.спец.	Коротецкий			
Вед.инж.	Челелева			Сетка 5.4С 10АIII/6АI 205×650 550/25; 5.4С 10АIII/6АI 205×640 500/25
Разраб.	Цымбал			Стадия Р; Лист; Листов 1
Провер.	Челелева			Харьковский Промстройниипроект

Инв.№ подл. | Подпись и дата | Взам.инв.№

Формат А4

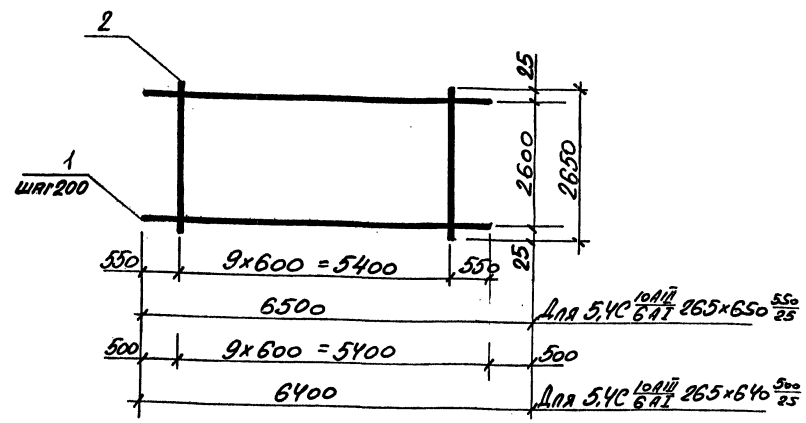

Марка сетки	Поз.	Наименование	Кол.	Масса ед. кг.	Масса кг.
5.4С 10АIII/6АI 265×650 550/25	1	ф 10АIII, l=6500	14	4,01	62,0
	2	6АI, l=2650	10	0,59	
5.4С 10АIII/6АI 265×640 500/25	1	ф 10АIII, l=6400	14	3,95	61,2
	2	6АI, l=2650	10	0,59	

Арматура класса А-I ; А-III по ГОСТ 5781-82

Нач.отд.	Агранович			3.006.1-6.1 -170
Н.контр.	Коротецкий			
Гл.спец.	Коротецкий			
Вед.инж.	Челелева			Сетка 5.4С 10АIII/6АI 265×650 550/25; 5.4С 10АIII/6АI 265×640 500/25
Разраб.	Цымбал			Стадия Р; Лист; Листов 1
Провер.	Челелева			Харьковский Промстройниипроект

Инв.№ подл. | Подпись и дата | Взам.инв.№

Формат А4

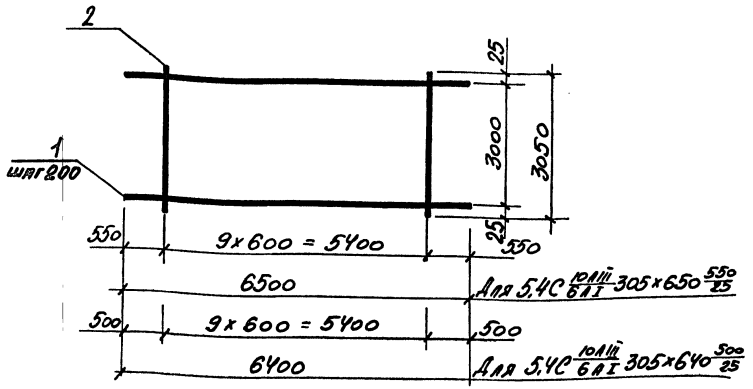

Марка сетки	Поз.	Наименование	Кол.	Масса ед. кг.	Масса кг.
5,4С 10АIII/6АI 305х650 550/25	1	ф 10АIII, ℓ=6500	16	4,01	71,0
	2	6АI, ℓ=3050	10	0,68	
5,4С 10АIII/6АI 305х640 500/25	1	ф 10АIII, ℓ=6400	16	3,95	70,0
	2	6АI, ℓ=3050	10	0,68	

Арматура класса А-I ; А-III по ГОСТ 5781-82

Нач. отд	Агранович		3.006.1 - 6.1 -171
Н. контр	Коротецкий		
Гл. спец	Коротецкий		
Вед. инж	Чепелева		Сетка 5,4С 10АIII/6АI 305х650 550/25; 5,4С 10АIII/6АI 305х640 500/25
Разраб	Цымбал		Стадия Р; Лист; Листов 1
Провер.	Чепелева		Харьковский Промстройниипроект

Инв. № подл. | Подпись и дата | Взам. инв. №

Формат А4

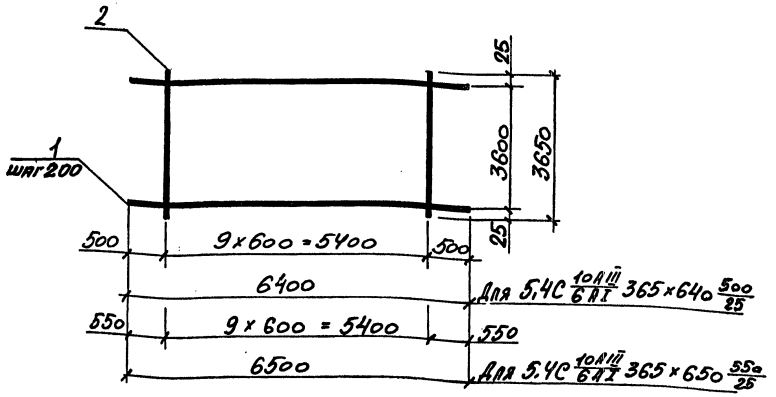

Марка сетки	Поз.	Наименование	Кол.	Масса ед. кг.	Масса кг.
5,4С 10АIII/6АI 365х640 500/25	1	ф 10АIII, ℓ=6400	19	3,95	83,1
	2	6АI, ℓ=3650	10	0,81	
5,4С 10АIII/6АI 365х650 550/25	1	ф 10АIII, ℓ=6500	19	4,01	84,3
	2	6АI, ℓ=3650	10	0,81	

Арматура класса А-I ; А-III по ГОСТ 5781-82

Нач. отд	Агранович		3.006.1 - 6.1 -172
Н. контр	Коротецкий		
Гл. спец	Коротецкий		
Вед. инж	Чепелева		Сетка 5,4С 10АIII/6АI 365х640 500/25; 5,4С 10АIII/6АI 365х650 550/25
Разраб	Цымбал		Стадия Р; Лист; Листов 1
Провер.	Чепелева		Харьковский Промстройниипроект

Инв. № подл. | Подпись и дата | Взам. инв. №

Формат А4

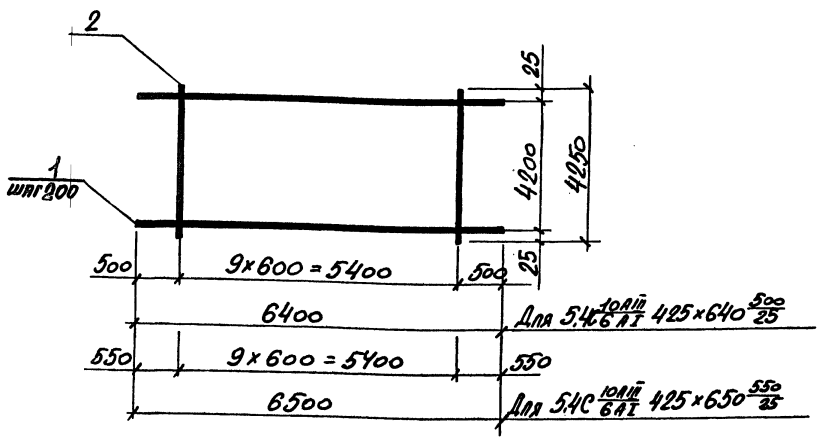

Марка сетки	Поз.	Наименование	Кол.	Масса ед. кг.	Масса кг.
5,4С 10АIII/6АI 425×640 500/25	1	ф 10АIII, l=6400	22	3,95	96,3
	2	6АI, l=4250	10	0,94	
5,4С 10АIII/6АI 425×640 550/25	1	ф 10АIII, l=6500	22	4,01	97,6
	2	6АI, l=4250	10	0,94	

Арматура класса А-I ; А-III по ГОСТ 5781-82

Нач. отд.	Агранович		3.006.1 - 6.1 - 173
Н. контр.	Коротецкий		
Гл. спец.	Коротецкий		
Вед. инж.	Челелева		Сетка 5,4С 10АIII/6АI 425×640 500/25; 5,4С 10АIII/6АI 425×650 550/25
Разраб.	Цымбал		Стадия: Р; Лист: ; Листов: 1
Провер.	Челелева		Харьковский Промстройниипроект

Инв. № подл. | Подпись и дата | Взам. инв. №

Формат А4

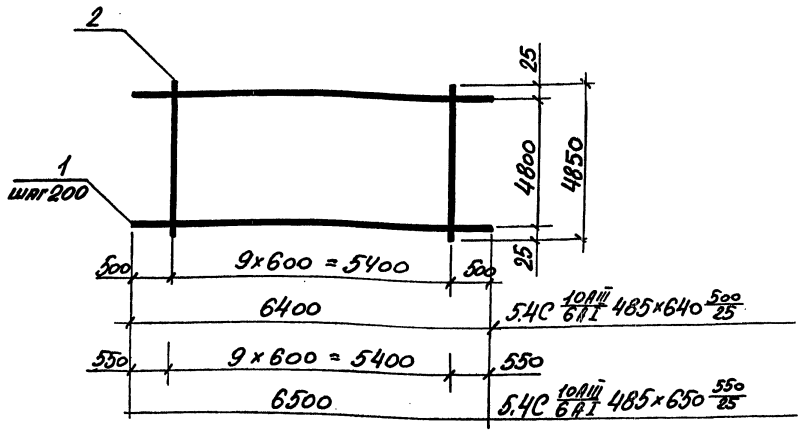

Марка сетки	Поз.	Наименование	Кол.	Масса ед. кг.	Масса кг.
5,4С 10АIII/6АI 485×640 500/25	1	ф 10АIII, l=6400	25	3,95	109,5
	2	6АI, l=4850	10	1,08	
5,4С 10АIII/6АI 485×650 500/25	1	ф 10АIII, l=6500	25	4,01	111,1
	2	6АI, l=4850	10	1,08	

Арматура класса А-I ; А-III по ГОСТ 5781-82

Нач. отд.	Агранович		3.006.1 - 6.1 - 174
Н. контр.	Коротецкий		
Гл. спец.	Коротецкий		
Вед. инж.	Челелева		Сетка 5,4С 10АIII/6АI 485×640 500/25; 5,4С 10АIII/6АI 485×650 550/25
Разраб.	Цымбал		Стадия: Р; Лист: ; Листов: 1
Провер.	Челелева		Харьковский Промстройниипроект

Инв. № подл. | Подпись и дата | Взам. инв. №

Формат А4

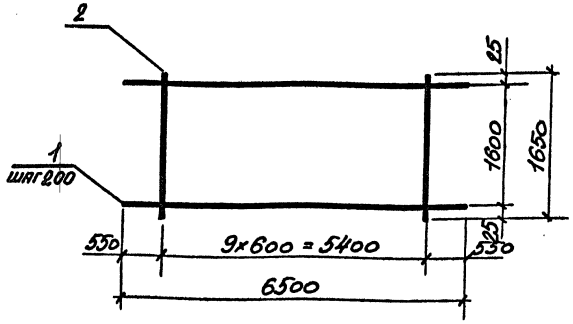

Марка сетки	Поз.	Наименование	Кол.	Масса ед. кг.	Масса кг.
6.4С $\frac{10AIII}{6AI}$ 165х650 $\frac{550}{25}$	1	ф10AIII, l=6500	9	4,01	39,8
	2	6AI, l=1650	10	0,37	

Арматура класса A-I ; A-III по ГОСТ 5781-82

Нач.отд.	Агранович		3.006.1-6.1-175
Н.контр.	Коротецкий		
Гл.спец.	Коротецкий		
Вед.инж.	Челелева		Сетка 6.4С $\frac{10AIII}{6AI}$ 165х650 $\frac{550}{25}$
Разраб.	Цымбал		
Провер.	Челелева		

Стадия	Лист	Листов
Р		1

Харьковский Промстройниипроект

Инв.№ подл. | Подпись и дата | Взам.инв.№

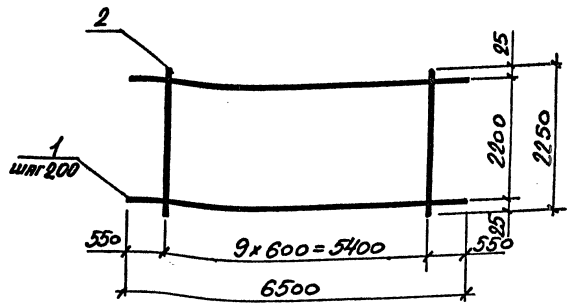

Марка сетки	Поз.	Наименование	Кол.	Масса ед. кг.	Масса кг.
6.4С $\frac{10AIII}{6AI}$ 225х650 $\frac{550}{25}$	1	ф10AIII, l=6500	12	4,01	53,1
	2	6AI, l=2250	10	0,50	

Арматура класса A-I ; A-III по ГОСТ 5781-82

Нач.отд.	Агранович		3.006.1-6.1-176
Н.контр.	Коротецкий		
Гл.спец.	Коротецкий		
Вед.инж.	Челелева		Сетка 6.4С $\frac{10AIII}{6AI}$ 225х650 $\frac{550}{25}$
Разраб.	Цымбал		
Провер.	Челелева		

Стадия	Лист	Листов
Р		1

Харьковский Промстройниипроект

Инв.№ подл. | Подпись и дата | Взам.инв.№

Формат А4

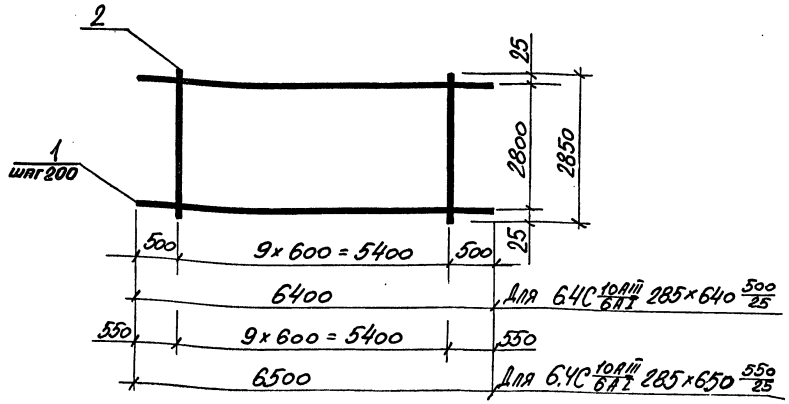

Марка сетки	Поз.	Наименование	Кол.	Масса ед. кг.	Масса кг.
6.4С 10АIII/6АI 285 x 640 500/25	1	ф 10 АIII, l = 6400	15	3,95	65,5
	2	6АI, l = 2850	10	0,63	
6.4С 10АIII/6АI 285 x 650 550/25	1	ф 10 АIII, l = 6500	15	4,01	66,5
	2	6АI, l = 2850	10	0,63	

Арматура класса А-I ; А-III по ГОСТ 5781-82

Нач. отд	Агранович		
Н. контр	Коротецкий		
Гл. спец	Коротецкий		
Вед. инж	Челелева		
Разраб	Цымбал		
Провер.	Челелева		

3.006.1-6.1 -177

Сетка
6.4С 10АIII/6АI 285 x 640 500/25
6.4С 10АIII/6АI 285 x 650 550/25

Стадия	Лист	Листов
Р		1

Харьковский Промстройниипроект

Инв. № подл. | Подпись и дата | Взам. инв. №

Формат А4

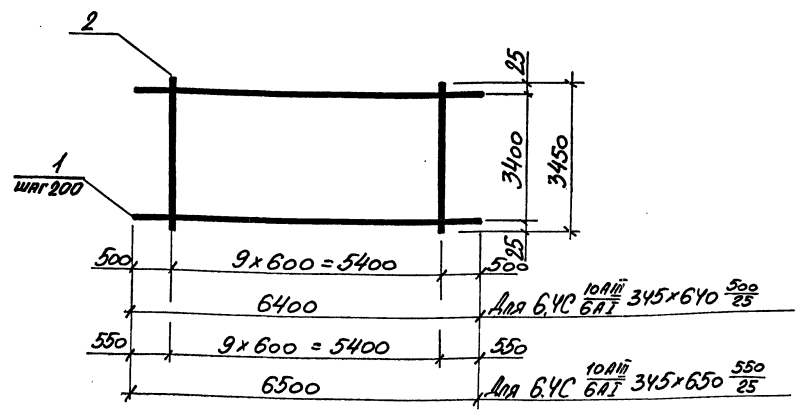

Марка сетки	Поз.	Наименование	Кол.	Масса ед. кг.	Масса кг.
6.4С 10АIII/6АI 345 x 640 500/25	1	ф 10 АIII, l = 6400	18	3,95	78,8
	2	6АI, l = 3450	10	0,77	
6.4С 10АIII/6АI 345 x 650 550/25	1	ф 10 АIII, l = 6500	18	4,01	79,9
	2	6АI, l = 3450	10	0,77	

Арматура класса А-I ; А-III по ГОСТ 5781-82

Нач. отд	Агранович		
Н. контр	Коротецкий		
Гл. спец	Коротецкий		
Вед. инж	Челелева		
Разраб	Цымбал		
Провер.	Челелева		

3.006.1-6.1 -178

Сетка
6.4С 10АIII/6АI 345 x 640 500/25
6.4С 10АIII/6АI 345 x 650 550/25

Стадия	Лист	Листов
Р		1

Харьковский Промстройниипроект

Инв. № подл. | Подпись и дата | Взам. инв. №

Формат А4

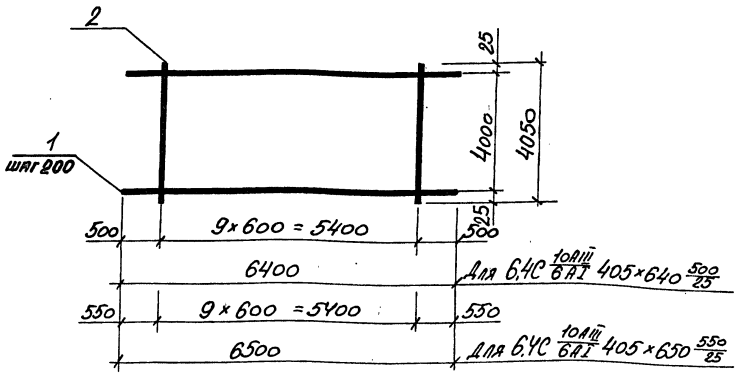

Марка сетки	Поз.	Наименование	Кол.	Масса ед. кг.	Масса ед. кг
6,4С 10АIII/6АI 405×640 500/25	1	⌀10АIII, l = 6400	21	3,95	91,9
	2	6АI, l = 4050	10	0,90	
6,4С 10АIII/6АI 405×650 550/25	1	⌀10АIII, l = 6500	21	4,01	93,2
	2	6АI, l = 4050	10	0,90	

Арматура класса А-I ; А-III по ГОСТ 5781-82

Нач.отд	Агранович	3.006.1-6.1-179	
Н.контр	Коротецкий		
Гл.спец	Коротецкий		
Вед.инж	Челепеева	Сетка 6,4С 10АIII/6АI 405×640 500/25; 6,4С 10АIII/6АI 405×650 550/25	Стадия Р; Лист; Листов 1
Разраб	Цымбал		Харьковский Промстройниипроект
Провер.	Челепеева		

Инв.№ подл. | Подпись и дата | Взам.инв.№

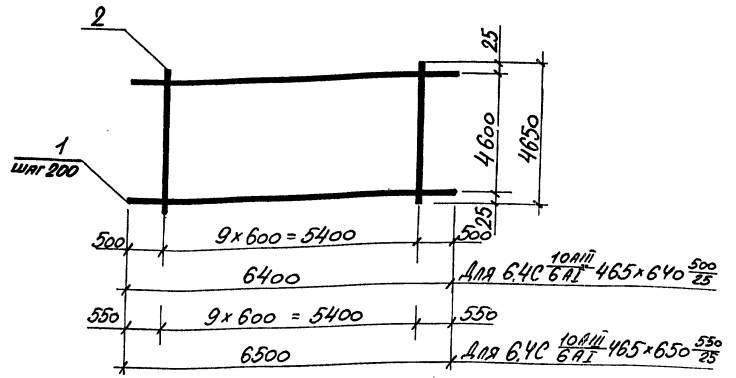

Марка сетки	Поз.	Наименование	Кол.	Масса ед. кг.	Масса, кг.
6,4С 10АIII/6АI 465×640 500/25	1	⌀10АIII, l = 6400	24	3,95	105,1
	2	6АI, l = 4650	10	1,03	
6,4С 10АIII/6АI 465×650 550/25	1	⌀10АIII, l = 6500	24	4,01	106,5
	2	6АI, l = 4650	10	1,03	

Арматура класса А-I ; А-III по ГОСТ 5781-82

Нач.отд	Агранович	3.006.1-6.1-180	
Н.контр	Коротецкий		
Гл.спец	Коротецкий		
Вед.инж	Челепеева	Сетка 6,4С 10АIII/6АI 465×640 500/25; 6,4С 10АIII/6АI 465×650 550/25	Стадия Р; Лист; Листов 1
Разраб	Цымбал		Харьковский Промстройниипроект
Провер.	Челепеева		

Инв.№ подл. | Подпись и дата | Взам.инв.№

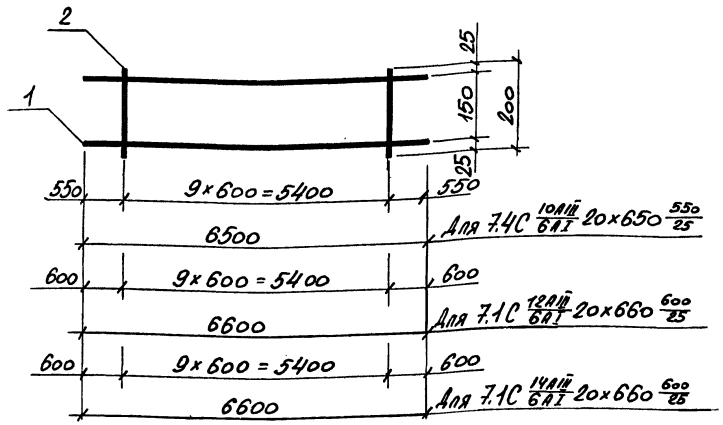

Марка сетки	Поз.	Наименование		Кол.	Масса ед. кг.	Масса кг.
7,4С 10АIII/6АI 20×650 550/25	1	ф 10 АIII,	ℓ=6500	2	4,01	8,4
	2	6АI,	ℓ=200	10	0,04	
7,1С 12АIII/6АI 20×660 600/25	1	ф 12 АIII,	ℓ=6600	2	5,86	12,2
	2	6АI,	ℓ=200	10	0,04	
7,1С 14АIII/6АI 20×660 600/25	1	ф 14 АIII,	ℓ=6600	2	7,97	16,4
	2	6АI,	ℓ=200	10	0,04	

Арматура класса А-I; А-III по ГОСТ 5781-82

Нач. отд	Агранович		
Н. контр	Коротецкий		
Гл. спец	Коротецкий		
Вед. инж	Челелева		
Разраб	Цымбал		
Провер.	Челелева		

3.006.1-6.1-181

Сетка
7,4С 10АIII/6АI 20×650 550/25
7,1С 12АIII/6АI 20×660 600/25
7,1С 14АIII/6АI 20×660 600/25

Стадия	Лист	Листов
Р		1

Харьковский Промстройниипроект

Инв. № подл. | Подпись и дата | Взам. инв. №

Формат А4

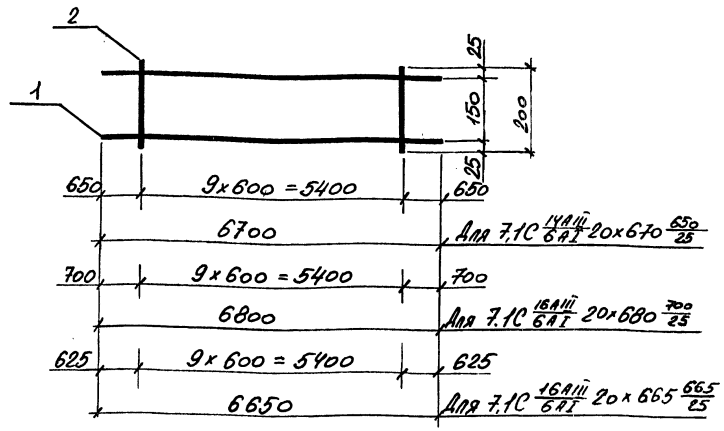

Марка сетки	Поз.	Наименование		Кол.	Масса ед. кг.	Масса кг.
7,1С 14АIII/6АI 20×670 650/25	1	ф 14 АIII,	ℓ=6700	2	8,09	16,6
	2	6АI,	ℓ=200	10	0,04	
7,1С 16АIII/6АI 20×680 700/25	1	ф 16 АIII,	ℓ=6800	2	10,73	21,9
	2	6АI,	ℓ=200	10	0,04	
7,1С 16АIII/6АI 20×665 625/25	1	ф 16 АIII,	ℓ=6650	2	10,49	21,4
	2	6АI,	ℓ=200	10	0,04	

Арматура класса А-I; А-III по ГОСТ 5781-82

Нач. отд	Агранович		
Н. контр	Коротецкий		
Гл. спец	Коротецкий		
Вед. инж	Челелева		
Разраб	Цымбал		
Провер.	Челелева		

3.006.1-6.1-182

Сетка
7,1С 14АIII/6АI 20×670 650/25
7,1С 16АIII/6АI 20×680 700/25
7,1С 16АIII/6АI 20×665 625/25

Стадия	Лист	Листов
Р		1

Харьковский Промстройниипроект

Инв. № подл. | Подпись и дата | Взам. инв. №

Формат А4

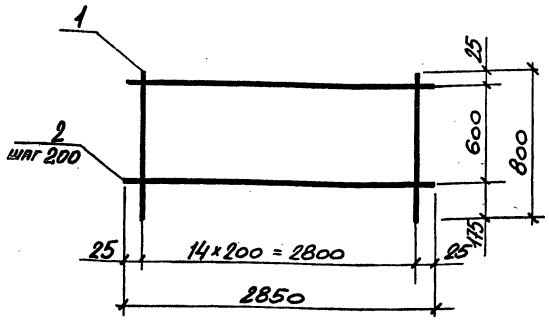

Марка сетки	Поз.	Наименование	Кол.	Масса ед. кг.	Масса кг.
8,4С $\frac{10AIII}{6AI}$ 285×80 $\frac{25+175}{25}$	1	ф 10 AIII, l=800	15	0,49	9,9
	2	6 AI, l=2850	4	0,63	

Арматура класса A-I ; A-III по ГОСТ 5781-82

Нач. отд	Агранович		
Н. контр	Коротецкий		
Гл. спец	Коротецкий		
Вед. инж	Челеева		
Разраб	Цымбал		
Провер.	Челеева		

3.006.1-6.1-183

Сетка 8,4С $\frac{10AIII}{6AI}$ 285×80 $\frac{25+175}{25}$

Стадия	Лист	Листов
Р		1

Харьковский Промстройниипроект

Инв. № подл. | Подпись и дата | Взам. инв. №

Формат А4

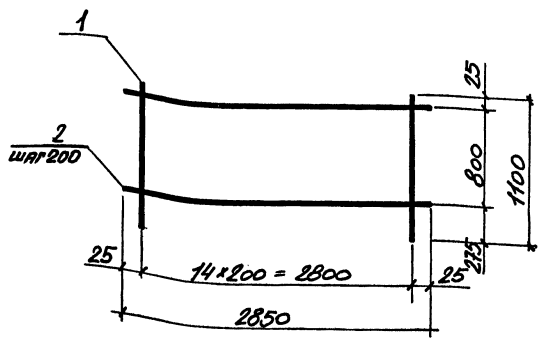

Марка сетки	Поз.	Наименование	Кол.	Масса ед. кг.	Масса кг.
8,4С $\frac{10AIII}{6AI}$ 285×110 $\frac{25+275}{25}$	1	ф 10 AIII, l=1100	15	0,68	13,4
	2	6 AI, l=2850	5	0,63	

Арматура класса A-I ; A-III по ГОСТ 5781-82

Нач. отд	Агранович		
Н. контр	Коротецкий		
Гл. спец	Коротецкий		
Вед. инж	Челеева		
Разраб	Цымбал		
Провер.	Челеева		

3.006.1-6.1-184

Сетка 8,4С $\frac{10AIII}{6AI}$ 285×110 $\frac{25+275}{25}$

Стадия	Лист	Листов
Р		1

Харьковский Промстройниипроект

Инв. № подл. | Подпись и дата | Взам. инв. №

Формат А4

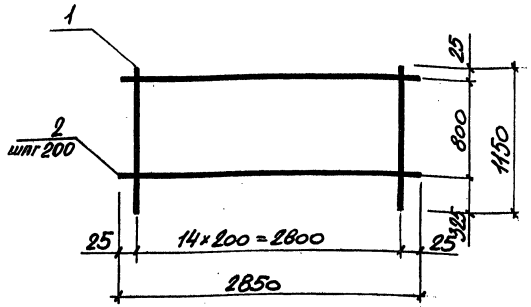

Марка сетки	Поз.	Наименование	Кол.	Масса ед. кг.	Масса кг.
8.4С $\frac{10AIII}{6AI}$ 285×115 $\frac{25+325}{25}$	1	ф 10 AIII, l=1150	15	0,71	13,8
	2	6 AI, l=2850	5	0,63	

Арматура класса A-I; A-III по ГОСТ 5781-82

Нач. отд	Агранович		
Н. контр	Коротецкий		
Гл. спец	Коротецкий		
Вед. инж	Чепелева		
Разраб	Цымбал		
Провер.	Чепелева		

3.006.1-6.1-185

Сетка 8.4С $\frac{10AIII}{6AI}$ 285×115 $\frac{25+325}{25}$

Стадия	Лист	Листов
Р		1

Харьковский Промстройниипроект

Инв. № подл. | Подпись и дата | Взам. инв. №

Формат А4

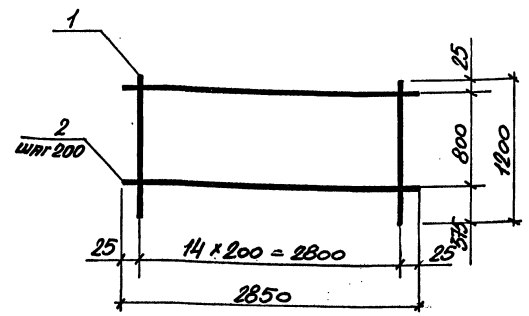

Марка сетки	Поз.	Наименование	Кол.	Масса ед. кг.	Масса кг.
8.4С $\frac{10AIII}{6AI}$ 285×120 $\frac{25+375}{25}$	1	ф 10 AIII, l=1200	15	0,74	14,3
	2	6 AI, l=2850	5	0,63	

Арматура класса A-I; A-III по ГОСТ 5781-82

Нач. отд	Аграновичч		
Н. контр	Коротецкий		
Гл. спец	Коротецкий		
Вед. инж	Чепелева		
Разраб	Цымбал		
Провер.	Чепелева		

3.006.1-6.1-186

Сетка 8.4С $\frac{10AIII}{6AI}$ 285×120 $\frac{25+375}{25}$

Стадия	Лист	Листов
Р		1

Харьковский Промстройниипроект

Инв. № подл. | Подпись и дата | Взам. инв. №

Формат А4

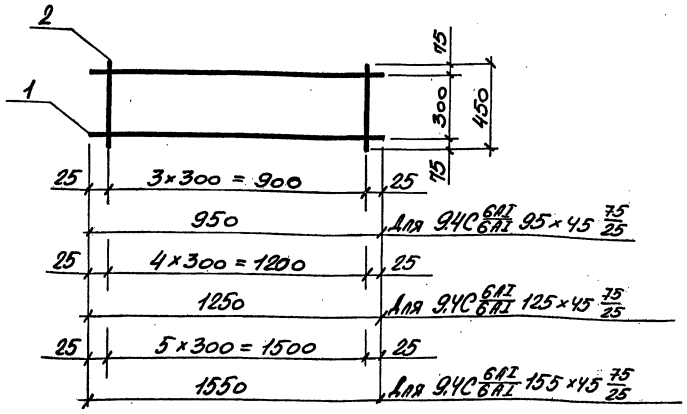

Марка сетки	Поз.	Наименование	Кол.	Масса ед. кг.	Масса кг.
9.4С 6АI/6АI 95×45 75/25	1	ф 6АI, ℓ = 950	2	0,21	0,8
	2	6АI, ℓ = 450	4	0,10	
9.4С 6АI/6АI 125×45 75/25	1	ф 6АI, ℓ = 1250	2	0,28	1,1
	2	6АI, ℓ = 450	5	0,10	
9.4С 6АI/6АI 155×45 75/25	1	ф 6АI, ℓ = 1500	2	0,34	1,3
	2	6АI, ℓ = 450	6	0,10	

Арматура класса А-I ; А-III по ГОСТ 5781-82

Нач. отд.	Агранович		3.006.1-6.1-187
Н. контр.	Коротецкий		
Гл. спец.	Коротецкий		
Вед. инж.	Челепелева		Сетка 9.4С 6АI/6АI 95×45 75/25; 9.4С 6АI/6АI 125×45 75/25; 9.4С 6АI/6АI 155×45 75/25
Разраб.	Цымбал		Стадия: Р; Лист: ; Листов: 1
Провер.	Челепелева		Харьковский Промстройниипроект

Инв. № подл. | Подпись и дата | Взам. инв. №

Формат А4

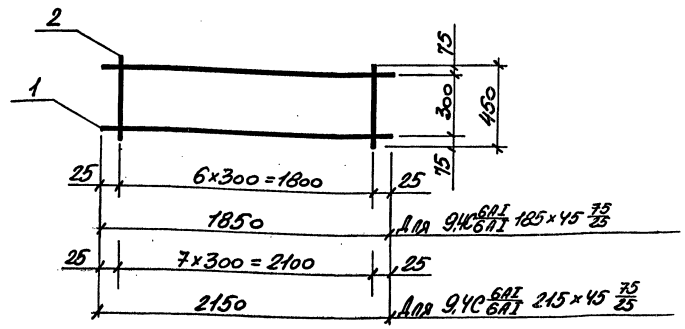

Марка сетки	Поз.	Наименование	Кол.	Масса ед. кг.	Масса кг.
9.4С 6АI/6АI 185×45 75/25	1	ф 6АI, ℓ = 1850	2	0,41	1,5
	2	6АI, ℓ = 450	7	0,10	
9.4С 6АI/6АI 215×45 75/25	1	ф 6АI, ℓ = 2150	2	0,48	1,8
	2	6АI, ℓ = 450	8	0,10	

Арматура класса А-I ; А-III по ГОСТ 5781-82

Нач. отд.	Аграновач		3.006.1-6.1-188
Н. контр.	Коротецкий		
Гл. спец.	Коротецкий		
Вед. инж.	Челепелева		Сетка 9.4С 6АI/6АI 185×45 75/25; 9.4С 6АI/6АI 215×45 75/25
Разраб.	Цымбал		Стадия: Р; Лист: ; Листов: 1
Провер.	Челепелева		Харьковский Промстройниипроект

Инв. № подл. | Подпись и дата | Взам. инв. №

24970-02 103

Формат А4

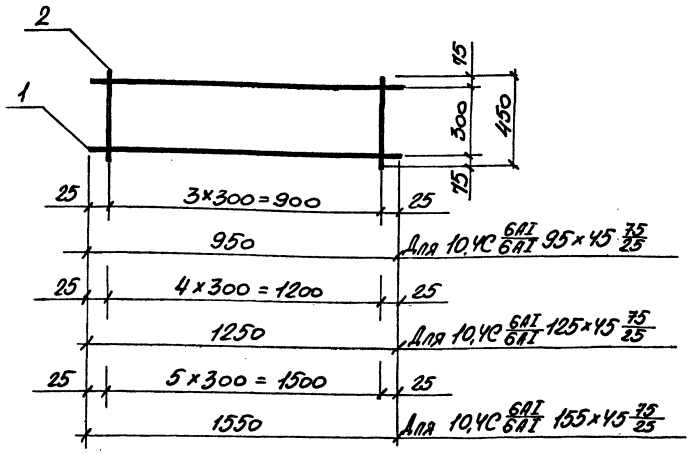

Марка сетки	Поз.	Наименование		Кол.	Масса ед. кг.	Масса кг.
10,4С 6АI/6АI 95×45 75/25	1	⌀6АI,	l=950	2	0,21	0,8
	2	6АI,	l=450	4	0,10	
10,4С 6АI/6АI 125×45 75/25	1	⌀6АI,	l=1250	2	0,28	1,1
	2	6АI,	l=450	5	0,10	
10,4С 6АI/6АI 155×45 75/25	1	⌀6АI,	l=1550	2	0,34	1,3
	2	6АI,	l=450	6	0,10	

Арматура класса А-I ; А-III по ГОСТ 5781-82

Нач. отд.	Агранович	
Н. контр.	Коротецкий	
Гл. спец.	Коротецкий	
Вед. инж.	Челелева	
Разраб.	Цымбал	
Провер.	Челелева	

3.006.1 - 6.1 -189

Сетка
10,4С 6АI/6АI 95×45 75/25
10,4С 6АI/6АI 125×45 75/25
10,4С 6АI/6АI 155×45 75/25

Стадия	Лист	Листов
Р		1

Харьковский Промстройниипроект

Инв. № подл. | Подпись и дата | Взам. инв. №

Формат А4

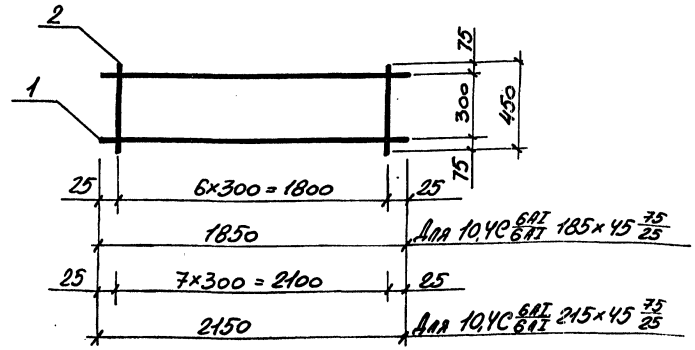

Марка сетки	Поз.	Наименование		Кол.	Масса ед. кг.	Масса кг.
10,4С 6АI/6АI 185×45 75/25	1	⌀6АI,	l=1850	2	0,41	1,5
	2	6АI,	l=450	7	0,10	
10,4С 6АI/6АI 215×45 75/25	1	⌀6АI,	l=2150	2	0,48	1,8
	2	6АI,	l=450	8	0,10	

Арматура класса А-I ; А-III по ГОСТ 5781-82

Нач. отд.	Аграновичи	
Н. контр.	Коротецкий	
Гл. спец.	Коротецкий	
Вед. инж.	Челелева	
Разраб.	Цымбал	
Провер.	Челелева	

3.006.1 - 6.1 -190

Сетка
10,4С 6АI/6АI 185×45 75/25
10,4С 6АI/6АI 215×45 75/25

Стадия	Лист	Листов
Р		1

Харьковский Промстройниипроект

Инв. № подл. | Подпись и дата | Взам. инв. №

Формат А4

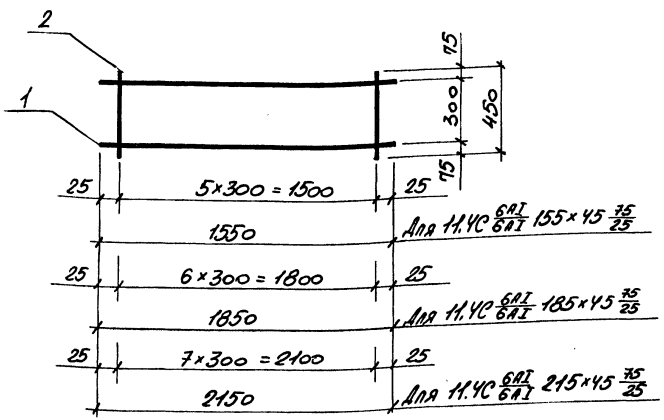

Марка сетки	Поз.	Наименование	Кол.	Масса ед. кг.	Масса кг.
11.4С 6АI/6АI 155×45 75/25	1	ф 6АI, l = 1500	2	0,34	1,3
	2	6АI, l = 450	6	0,10	
11.4С 6АI/6АI 185×45 75/25	1	ф 6АI, l = 1850	2	0,41	1,5
	2	6АI, l = 450	7	0,10	
11.4С 6АI/6АI 215×45 75/25	1	ф 6АI, l = 2100	2	0,48	1,8
	2	6АI, l = 450	8	0,10	

Арматура класса А-I ; А-III по ГОСТ 5781-82

Нач. отд	Агранович		
Н. контр	Коротецкий		
Гл. спец	Коротецкий		
Вед. инж	Чепелева		
Разраб	Цымбал		
Провер.	Чепелева		

3.006.1 - 6.1 -191

Сетка
11.4С 6АI/6АI 155×45 75/25
11.4С 6АI/6АI 185×45 75/25
11.4С 6АI/6АI 215×45 75/25

Стадия	Лист	Листов
Р		1

Харьковский Промстройниипроект

Инв. № подл. | Подпись и дата | Взам. инв. №

Формат А4

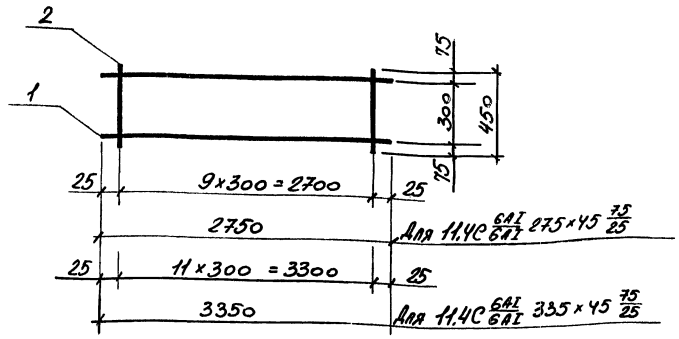

Марка сетки	Поз.	Наименование	Кол	Масса ед. кг.	Масса кг
11.4С 6АI/6АI 275×45 75/25	1	ф 6АI, l = 2750	2	0,61	2,2
	2	6АI, l = 450	10	0,10	
11.4С 6АI/6АI 335×45 75/25	1	ф 6АI, l = 3350	2	0,74	2,7
	2	6АI, l = 450	12	0,10	

Арматура класса А-I ; А-III по ГОСТ 5781-82

Нач. отд	Агранович		
Н. контр	Коротецкий		
Гл. спец	Коротецкий		
Вед. инж	Чепелева		
Разраб	Цымбал		
Провер.	Чепелева		

3.006.1 - 6.1 -192

Сетка
11.4С 6АI/6АI 275×45 75/25
11.4С 6АI/6АI 335×45 75/25

Стадия	Лист	Листов
Р		1

Харьковский Промстройниипроект

Инв. № подл. | Подпись и дата | Взам. инв. №

Формат А4

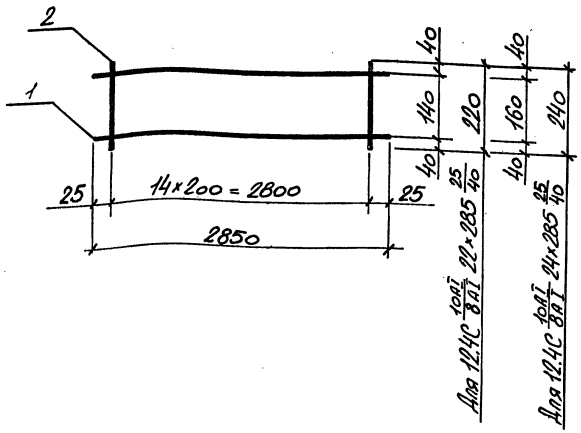

Марка сетки	Поз.	Наименование	Кол.	Масса ед. кг.	Масса кг.
12.4С 10АI/8АI 22×285 25/40	1	ф 10АI, l=2850	2	1,76	4,8
	2	8АI, l=220	15	0,09	
12.4С 10АI/8АI 24×285 25/40	1	ф 10АI, l=2850	2	1,76	4,9
	2	8АI, l=240	15	0,094	

Арматура класса А-I ; А-III по ГОСТ 5781-82

Нач. отд	Агранович		
Н. контр	Коротецкий		
Гл. спец	Коротецкий		
Вед. инж	Чепелева		
Разраб	Цымбал		
Провер.	Чепелева		

3.006.1 - 6.1 -193

Сетка
12.4С 10АI/8АI 22×285 25/40
12.4С 10АI/8АI 24×285 25/40

Стадия	Лист	Листов
Р		1

Харьковский Промстройниипроект

Взам. инв. № | Подпись и дата | Инв. № подл.

Формат А4

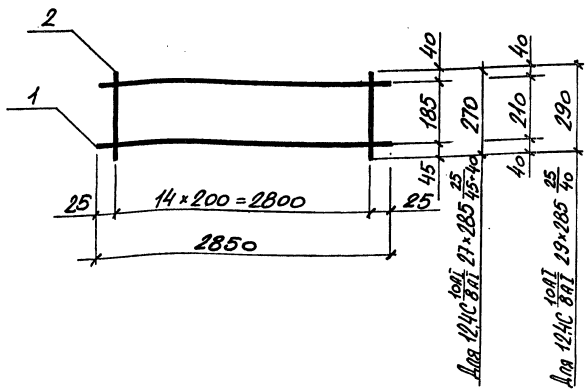

Марка сетки	Поз.	Наименование	Кол.	Масса ед. кг.	Масса кг.
12.4С 10АI/8АI 27×285 25/45+40	1	ф 10АI, l=2850	2	1,76	5,1
	2	8АI, l=270	15	0,11	
12.4С 10АI/8АI 29×285 25/40	1	ф 10АI, l=2850	2	1,76	5,2
	2	8АI, l=290	15	0,115	

Арматура класса А-I ; А-III по ГОСТ 5781-82

Нач. отд	Агранович		
Н. контр	Коротецкий		
Гл. спец	Коротецкий		
Вед. инж	Чепелева		
Разраб	Цымбал		
Провер.	Чепелева		

3.006.1 - 6.1 -194

Сетка
12.4С 10АI/8АI 27×285 25/45+40
12.4С 10АI/8АI 29×285 25/40

Стадия	Лист	Листов
Р		1

Харьковский Промстройниипроект

Взам. инв. № | Подпись и дата | Инв. № подл.

Формат А4

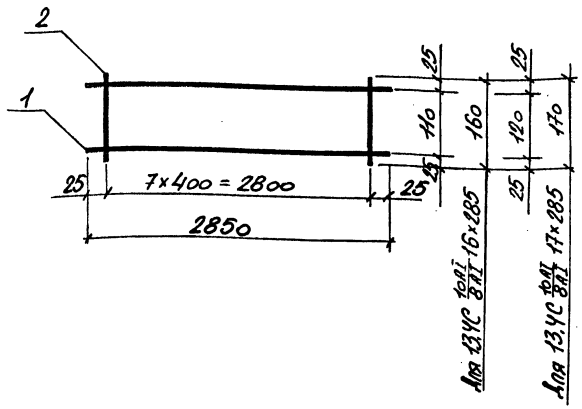

Марка сетки	Поз.	Наименование	Кол.	Масса ед. кг.	Масса кг.
13,4С 10АI/8АI 16×285	1	ф10АI, l=2850	2	1,76	4,0
	2	8АI, l=160	8	0,06	
13,4С 10АI/8АI 17×285	1	ф10АI, l=2850	2	1,76	4,0
	2	8АI, l=170	8	0,07	

Арматура класса А-I ; А-III по ГОСТ 5781-82

Нач. отд	Агранович	
Н. контр.	Коротецкий	
Гл. спец.	Коротецкий	
Вед. инж.	Челепеева	
Разраб.	Цымбал	
Провер.	Челепеева	

3.006.1 - 6.1 -195

Сетка
13,4С 10АI/8АI 16×285
13,4С 10АI/8АI 17×285

Стадия	Лист	Листов
Р		1

Харьковский Промстройниипроект

Инв. № подл. | Подпись и дата | Взам. инв. №

Формат А4

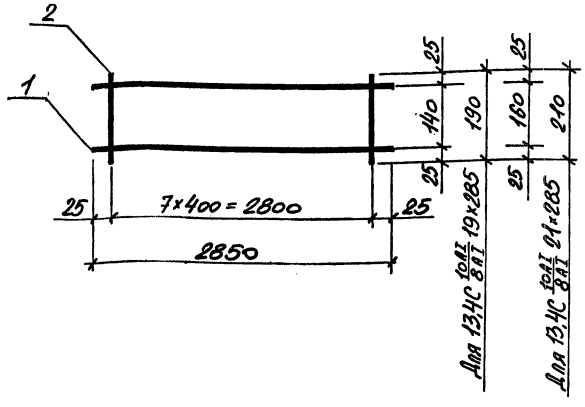

Марка сетки	Поз.	Наименование	Кол.	Масса ед. кг.	Масса кг.
13,4С 10АI/8АI 19×285	1	ф10АI, l=2850	2	1,76	4,1
	2	8АI, l=190	8	0,07	
13,4С 10АI/8АI 21×285	1	ф10АI, l=2850	2	1,76	4,2
	2	8АI, l=210	8	0,08	

Арматура класса А-I ; А-III по ГОСТ 5781-82

Нач. отд	Агранович	
Н. контр.	Коротецкий	
Гл. спец.	Коротецкий	
Вед. инж.	Челепеева	
Разраб.	Цымбал	
Провер.	Челепеева	

3.006.1 - 6.1 -196

Сетка
13,4С 10АI/8АI 19×285
13,4С 10АI/8АI 21×285

Стадия	Лист	Листов
Р		1

Харьковский Промстройниипроект

Инв. № подл. | Подпись и дата | Взам. инв. №

Формат А4

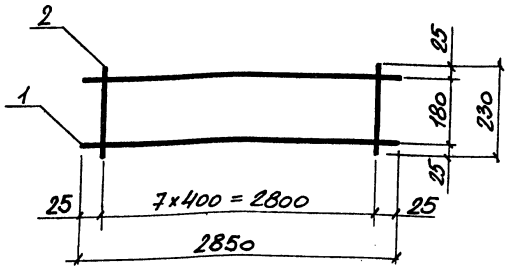

Марка сетки	Поз	Наименование	Кол.	Масса ед. кг.	Масса кг.
13.4С $\frac{10AI}{8AI}$ 23×285	1	ф 10AI, ℓ = 2850	2	1,76	4,2
	2	8AI, ℓ = 230	8	0,09	

Арматура класса A-I ; A-III по ГОСТ 5781-82

Нач. отд	Агранович		
Н. контр	Коротецкий		
Гл. спец	Коротецкий		
Вед. инж	Челелева		
Разраб	Цымбал		
Провер.	Челелева		

3.006.1-6.1 –197

Сетка 13.4С $\frac{10AI}{8AI}$ 23×285

Стадия	Лист	Листов
Р		1

Харьковский Промстройниипроект

Инв. № подл. | Подпись и дата | Взам. инв. №

Формат А4

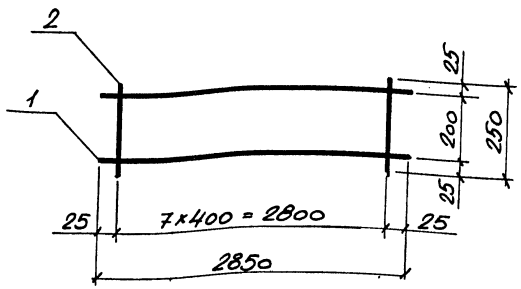

Марка сетки	Поз.	Наименование	Кол.	Масса ед. кг.	Масса кг.
13.4С $\frac{10AI}{8AI}$ 25×285	1	ф 10AI, ℓ = 2850	2	1,76	4,3
	2	8AI, ℓ = 250	8	0,10	

Арматура класса A-I ; A-III по ГОСТ 5781-82

Нач. отд	Агранович		
Н. контр	Коротецкий		
Гл. спец	Коротецкий		
Вед. инж	Челелева		
Разраб	Цымбал		
Провер.	Челелева		

3.006.1-6.1 –198

Сетка 13.4С $\frac{10AI}{8AI}$ 25×285

Стадия	Лист	Листов
Р		1

Харьковский Промстройниипроект

Инв. № подл. | Подпись и дата | Взам. инв. №

Формат А4

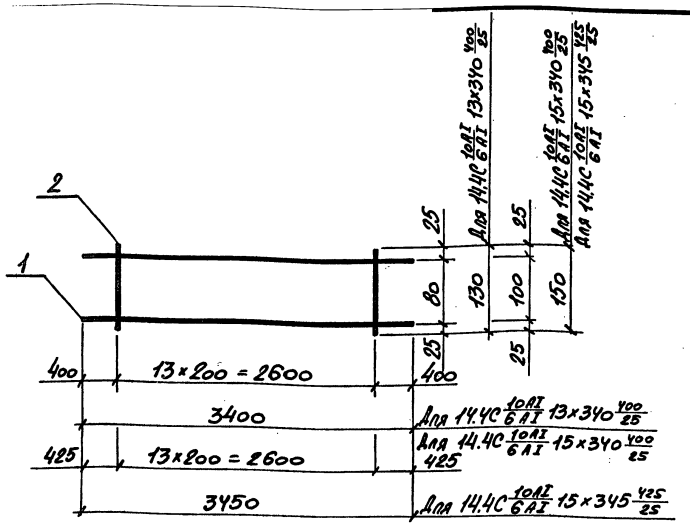

Марка сетки	Поз.	Наименование	Кол.	Масса ед. кг.	Масса кг.
14.4С 10АI/6АI 13×340 400/25	1	ф 10АI, ℓ=3400	2	2,1	4,6
	2	6АI, ℓ=130	14	0,03	
14.4С 10АI/6АI 15×340 400/25	1	ф 10АI, ℓ=3400	2	2,1	4,7
	2	6АI, ℓ=150	14	0,03	
14.4С 10АI/6АI 15×345 425/25	1	ф 10АI, ℓ=3450	2	2,13	4,8
	2	6АI, ℓ=150	14	0,03	

Арматура класса А-I ; А-III по ГОСТ 5781-82

Нач.отд	Игранович		
Н.контр	Коротецкий		
Гл.спец	Коротецкий		
Вед.инж	Челелева		
Разраб	Цымбал		
Провер.	Челелева		

3.006.1-6.1 -199

Сетка
14.4С 10АI/6АI 13×340 400/25
14.4С 10АI/6АI 15×340 400/25
14.4С 10АI/6АI 15×345 425/25

Стадия	Лист	Листов
Р		1

Харьковский Промстройниипроект

Инв.№ подл. | Подпись и дата | Взам.инв.№

Формат А4

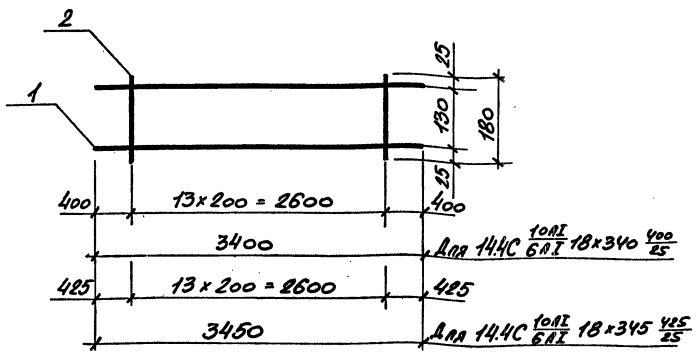

Марка сетки	Поз.	Наименование	Кол.	Масса ед. кг.	Масса кг.
14.4С 10АI/6АI 18×340 400/25	1	ф 10АI, ℓ=3400	2	2,1	4,8
	2	6АI, ℓ=180	14	0,04	
14.4С 10АI/6АI 18×345 425/25	1	ф 10АI, ℓ=3450	2	2,13	4,9
	2	6АI, ℓ=180	14	0,04	

Арматура класса А-I ; А-III по ГОСТ 5781-82

Нач.отд	Игранович		
Н.контр	Коротецкий		
Гл.спец	Коротецкий		
Вед.инж	Челелева		
Разраб	Цымбал		
Провер.	Челелева		

3.006.1-6.1 -200

Сетка
14.4С 10АI/6АI 18×340 400/25
14.4С 10АI/6АI 18×345 425/25

Стадия	Лист	Листов
Р		1

Харьковский Промстройниипроект

Инв.№ подл. | Подпись и дата | Взам.инв.№

Формат А4

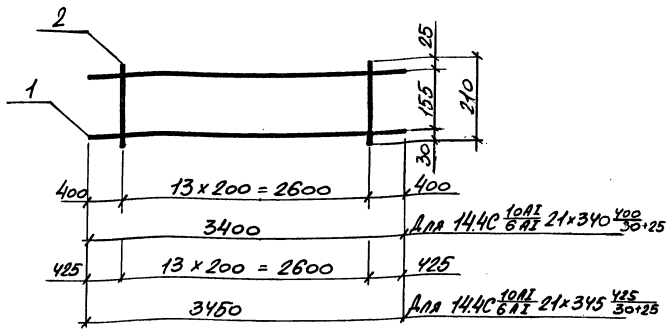

Марка сетки	Поз.	Наименование		Кол.	Масса ед. кг.	Масса кг.
14.4С $\frac{10AI}{6AI}$ 21×340 $\frac{400}{30+25}$	1	ф10АI,	ℓ=3400	2	2,1	4,9
	2	6АI,	ℓ=210	14	0,05	
14.4С $\frac{10AI}{6AI}$ 21×345 $\frac{425}{30+25}$	1	ф10АI,	ℓ=3450	2	2,13	5,0
	2	6АI,	ℓ=210	14	0,05	

Арматура класса A-I ; A-III по ГОСТ 5781-82

Нач. отд.	Агранович	
Н. контр.	Коротецкий	
Гл. спец.	Коротецкий	
Вед. инж.	Челелева	
Разраб.	Цымбал	
Провер.	Челелева	

3.006.1 - 6.1 -201

Сетка
14.4С $\frac{10AI}{6AI}$ 21×340 $\frac{400}{30+25}$
14.4С $\frac{10AI}{6AI}$ 21×345 $\frac{425}{30+25}$

Стадия	Лист	Листов
Р		1

Харьковский Промстройниипроект

Инв. № подл. | Подпись и дата | Взам. инв. №

Формат А4

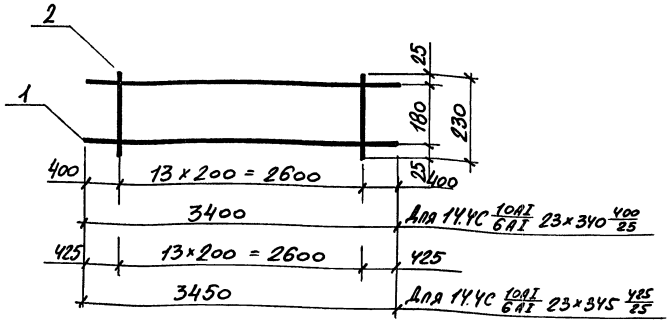

Марка сетки	Поз.	Наименование		Кол.	Масса ед. кг.	Масса кг.
14.4С $\frac{10AI}{6AI}$ 23×340 $\frac{400}{25}$	1	ф10АI,	ℓ=3400	2	2,1	4,9
	2	6АI,	ℓ=3450	14	0,05	
14.4С $\frac{10AI}{6AI}$ 23×345 $\frac{425}{25}$	1	ф10АI,	ℓ=3400	2	2,13	5,0
	2	6АI,	ℓ=3450	14	0,05	

Арматура класса A-I ; A-III по ГОСТ 5781-82

Нач. отд.	Агранович	
Н. контр.	Коротецкий	
Гл. спец.	Коротецкий	
Вед. инж.	Челелева	
Разраб.	Цымбал	
Провер.	Челелева	

3.006.1 - 6.1 -202

Сетка
14.4С $\frac{10AI}{6AI}$ 23×340 $\frac{400}{25}$
14.4С $\frac{10AI}{6AI}$ 23×345 $\frac{425}{25}$

Стадия	Лист	Листов
Р		1

Харьковский Промстройниипроект

Инв. № подл. | Подпись и дата | Взам. инв. №

Формат А4

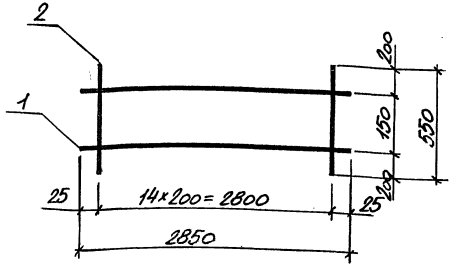

Марка сетки	Поз.	Наименование	Кол.	Масса ед. кг.	Масса кг.
15,4С $\frac{5\text{Вр}\text{I}}{5\text{Вр}\text{I}}$ 55×285 $\frac{200}{25}$	1	⌀ 5Вр I, ℓ=2850	2	0,41	2,0
	2	5 Вр I, ℓ= 550	15	0,08	

Арматура класса Вр-I по ГОСТ 6727-80

Нач. отд	Агранович	
Н. контр.	Коротецкий	
Разраб	Цымбал	
Провер.	Чепелева	

3.006.1-6.1 -203

Сетка 15,4С $\frac{5\text{Вр}\text{I}}{5\text{Вр}\text{I}}$ 55×285 $\frac{200}{25}$

Стадия	Лист	Листов
Р		1

Харьковский Промстройниипроект

Инв. № подл. | Подпись и дата | Взам. инв. №

.gost.e-ecolog.ru

Формат А4

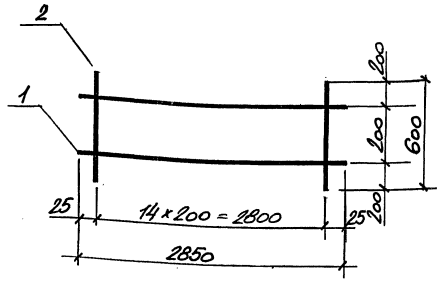

Марка сетки	Поз.	Наименование	Кол.	Масса ед. кг.	Масса кг.
15,4С $\frac{5\text{Вр}\text{I}}{5\text{Вр}\text{I}}$ 60×285 $\frac{200}{25}$	1	⌀ 5Вр I, ℓ=2850	2	0,41	2,2
	2	5 Вр I, ℓ=600	15	0,09	

Арматура класса Вр-I по ГОСТ 6727-80

Нач. отд	Агранович	
Н. контр.	Коротецкий	
Гл. спец.	Коротецкий	
Вед. инж	Чепелева	
Разраб	Цымбал	
Провер.	Чепелева	

3.006.1-6.1 -204

Сетка 15.4С $\frac{5\text{Вр}\text{I}}{5\text{Вр}\text{I}}$ 60×285 $\frac{200}{25}$

Стадия	Лист	Листов
Р		1

Харьковский Промстройниипроект

Инв. № подл. | Подпись и дата | Взам. инв. №

Формат А4