ТИПОВЫЕ СТРОИТЕЛЬНЫЕ КОНСТРУКЦИИ
ИЗДЕЛИЯ И УЗЛЫ

СЕРИЯ 3.006.1 – 7

КАНАЛЫ СБОРНЫЕ ЖЕЛЕЗОБЕТОННЫЕ ВНУТРИЦЕХОВЫЕ ПОД ЭЛЕКТРИЧЕСКИЕ ПЕРЕДАТОЧНЫЕ ТЕЛЕЖКИ

ВЫПУСК 2

СТАЛЬНЫЕ ИЗДЕЛИЯ

РАБОЧИЕ ЧЕРТЕЖИ

24969 -03

gost.e-ecolog.ru

ЦЕНТРАЛЬНЫЙ ИНСТИТУТ ТИПОВОГО ПРОЕКТИРОВАНИЯ
ГОССТРОЯ СССР

Москва, А-445, Смольная ул., 22

Сдано в печать VII 1991 года

Заказ № 6455 Тираж 3400 экз.

ТИПОВЫЕ СТРОИТЕЛЬНЫЕ КОНСТРУКЦИИ
ИЗДЕЛИЯ И УЗЛЫ

СЕРИЯ 3.006.1 – 7

КАНАЛЫ СБОРНЫЕ ЖЕЛЕЗОБЕТОННЫЕ ВНУТРИЦЕХОВЫЕ ПОД ЭЛЕКТРИЧЕСКИЕ ПЕРЕДАТОЧНЫЕ ТЕЛЕЖКИ

ВЫПУСК 2
СТАЛЬНЫЕ ИЗДЕЛИЯ

РАБОЧИЕ ЧЕРТЕЖИ

Разработаны институтом
Харьковский Промстройниипроект
Главный инженер
института Н.Ф.Довгий
Главный инженер
проекта А.М.Монин

Утверждены Главным Управлением
проектирования Госстроя СССР
письмо от 13.12.90 №5/6-954
Введены в действие с 1 июля 1991г.
институтом Харьковский
Промстройниипроект.
Приказ от 27.02.91 № 12
Срок действия – 1996г.

© АПП ЦИТП, 1991

24969-03 2

Обозначение документа	Наименование	Стр.
3.006.1-7.2-ТТ	Технические требования	4
-1	Каркас КП1...КП4	6
-2	Каркас КП5...КП10	8
-3	Сетка С1	11
-4	Сетка С2	12
-5	Сетка С3	13
-6	Сетка С4	14
-7	Сетка С5	15
-8	Сетка С6	16
-9	Сетка С7	17
-10	Сетка С8	18
-11	Сетка С9	19
-12	Сетка С10	20
-13	Сетка С11, С12	21
-14	Сетка С13, С14	22
-15	Сетка С15, С16	23
-16	Сетка С17, С18	24
-17	Сетка С19, С20	25
-18	Сетка С21, С22	26
-19	Сетка С23, С24	27
-20	Каркас КрI	28
-21	Балка БмI	29
-22	Балка Бм2, Бм2а	31
-23	Щит ЩI	33

Нач.отд	Ягрдновин	
Н.контр	Королецкий	
Гл.спец	Коротецкий	
Вед.инж	Гурович	
Разраб	Козуб	
Провер.	Гурович	

3.006.1-7.2

Содержание

Стадия	Лист	Листов
Р	1	2

Харьковский Промстройниипроект

Обозначение документа	Наименование	Стр.
3.006.1-7.2 -24	Изделие закладное М1	34
-25	Изделие закладное М2, М12	35
-26	Изделие закладное М3	36
-27	Изделие закладное М4	37
-28	Изделие закладное М5	38
-29	Изделие закладное М6	39
-30	Изделие закладное М7	40
-31	Изделие закладное М8	41
-32	Изделие закладное М9	42
-33	Изделие закладное М10	43
-34	Изделие закладное М11	44
-35	Изделие закладное М13	45
-36	Изделие закладное М14	46
-37	Изделие закладное М15, М16	47
-38	Изделие закладное М17, М19	48
-39	Изделие закладное М18	49
-40	Изделие соединительное МС1	50
-41	Изделие соединительное МС2	51
-42	Изделие соединительное МС3	52
-43	Изделие соединительное МС4	53
-44	Изделие соединительное МС5	54
-45	Стержень Ст1	55

Инв. № подл. | Подпись и дата | Взам. инв. №

I. В настоящем выпуске даны рабочие чертежи арматурных изделий для сборных железобетонных элементов каналов, соединительных изделий для крепления элементов между собой и стальных изделий.

2. Изготовление и приемка арматурных изделий осуществляется в соответствии с требованиями следующих нормативных и инструктивных документов:

а) ГОСТ I0922-90 "Арматурные изделия и закладные детали сварные для железобетонных конструкций. Технические требования и методы испытаний";

б) ГОСТ I4098-85 "Соединения сварные арматуры железобетонных изделий и конструкций. Контактная и ванная сварка. Основные типы и конструктивные элементы".

3. Требования к материалам и изделиям приведены в Технических условиях, включенных в вып.I настоящей серии.

4. Сетки изготовлять контактной точечной сваркой в соответствии с ГОСТ I0922-90. В сетках должны быть сварены все пересечения стержней.

Не допускается понижение механических характеристик стержней за счет пережога стержня при сварке.

5. Высоту всех неоговоренных на чертежах изделий сварных швов принять равной толщине меньшего из стыкуемых элементов.

6. Сварные арматурные сетки должны быть проверены и приняты техническим контролем предприятия-изготовителя в соответствии с правилами приемки и методами испытаний, установленными ГОСТ I0922-90.

Нач.отд	Аграновнч		3.006.1-7.2-ТТ		
Н.контр	Коротецкий				
Гл.спец	Коротецкий				
			ТЕХНИЧЕСКИЕ ТРЕБОВАНИЯ	Стадия	Лист	Листов
				Р	1	2
				Харьковский Промстройниипроект		

7. Длины анкеров на чертежах даны номинальными, т.е. без добавления на оплавление и осадку при приварке в тавр. Припуск в длине заготовок анкера назначается на заводе-изготовителе в зависимости от режима и способа сварки.

8. Лицевые поверхности закладных деталей должны иметь антикоррозионное покрытие виде цементно-козеиновой обмазки слоем 0,5 мм.

9. Стальные балки и щиты должны иметь антикоррозионное покрытие в виде одного слоя грунтовки ГФ-021 с 10% алюминиевой пудры.

Указанное антикоррозионное покрытие может применяться в условиях неагрессивной и слабоагрессивной сред.

Замена покрытия в конкретных проектах может быть выполнена в соответствии со СНиП 2.03.11-85.

"Защита строительных конструкций от коррозии".

1-1

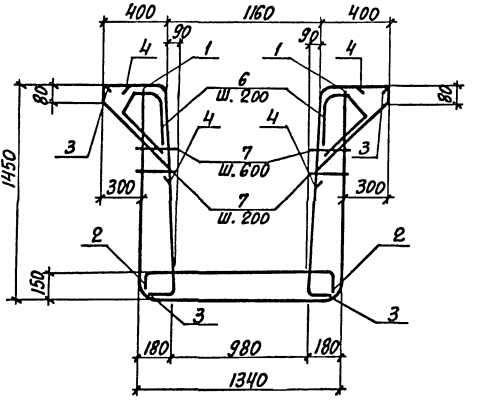

КП1...КП4

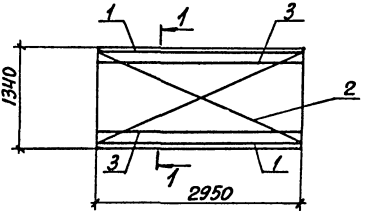

Спецификацию смотреть на л. 2

Нач.отд.	Игранович		3.006.1-7.2-1
Н.контр.	Коротецкий		
Гл.спец.	Коротецкий		
Ст.инж.	Гурович		Каркас КП1...КП4
Разраб.	Фомичев		
Провер.	Гурович		

Стадия	Лист	Листов
Р	1	2

ХАРЬКОВСКИЙ ПРОМСТРОЙНИИПРОЕКТ

Марка каркаса	Поз.	Наименование	Кол.	Обозначение документа	Масса каркаса кг
КП 1	1	Сетка С 1	1	3.006.1-7.2-3	157,9
	2	То же С 4	1	-6	
	3	" С 7	2	-9	
	4	" С 10	2	-12	
	6	Отдельный стержень Ст 1	30	-45	
	7	Ø 8 А I; ГОСТ 5781-82; ℓ=150; 0,06кг	42		
КП 2	1	Сетка С 3	1	3.006.1-7.2-5	214,0
	2	То же С 4	1	-6	
	3	" С 7	2	-9	
	4	" С 10	2	-12	
	6	Отдельный стержень Ст 1	30	-45	
	7	Ø 8 А I, ГОСТ 5781-82; ℓ=150; 0,06 кг	42		
КП 3	1	Сетка С 1	1	3.006.1-7.2-3	183,6
	2	То же С 5	1	-7	
	3	" С 7	2	-9	
	4	" С 10	2	-12	
	6	Отдельный стержень Ст 1	30	-45	
	7	Ø 8 А I, ГОСТ 5781-82; ℓ=150; 0,06кг	42		
КП 4	1	Сетка С 3	1	3.006.1-7.2-5	257,5
	2	То же С 5	1	-7	
	3	" С 8	2	-10	
	4	" С 10	2	-12	
	6	Отдельный стержень Ст 1	30	-45	
	7	Ø 8 А I, ГОСТ 5781-82; ℓ=150; 0,06 кг	42		

Инв.№ подл. | Подпись и дата | Взам. инв.№

24969-03 8

1-1

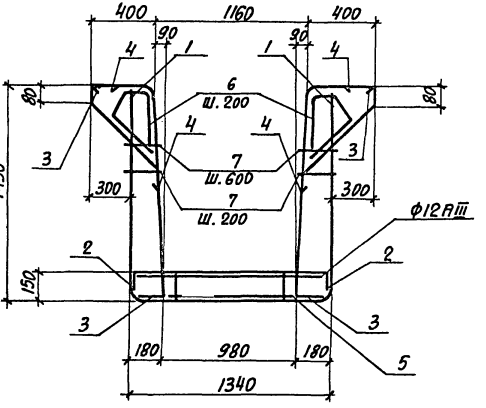

КП5...КП10

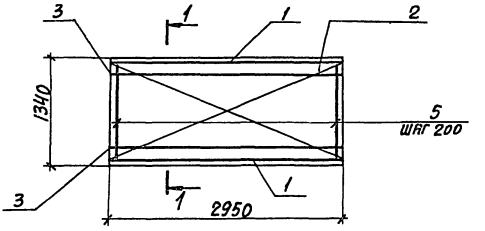

Спецификацию смотреть на л. 2

Нач. отд.	Агранович		3.006.1-7.2-2
Н. контр.	Коротецкий		
Гл. спец.	Коротецкий		
Ст. инж.	Гуровин		Каркас КП5...КП10
Разраб.	Фомичев		
Провер.	Гуровин		

Стадия	Лист	Листов
Р	1	3

ХАРЬКОВСКИЙ ПРОМСТРОЙНИИПРОЕКТ

Инв. № подл. | Подпись и дата | Взам. инв. №

Марка каркаса	Поз.	Наименование		Кол.	Обозначение документа	Масса каркаса кг
КП5	1	Сетка	С1	1	3.006.1-7.2 -3	279,5
	2	То же	С5	1	-7	
	3	"	С9	2	-11	
	4	"	С10	2	-12	
	5	Каркас	Кр1	15	-20	
	6	Отдельный стержень	Ст1	30	-45	
	7	Ø8AI; ГОСТ 5781-82; ℓ=150; 0,06кг		42		
КП6	1	Сетка	С1	1	3.006.1-7.2-3	296,2
	2	То же	С6	1	-8	
	3	"	С9	2	-11	
	4	"	С10	2	-12	
	5	Каркас	Кр1	15	-20	
	6	Отдельный стержень	Ст1	30	-45	
	7	Ø8AI; ГОСТ 5781-82; ℓ=150; 0,06кг		42		
КП7	1	Сетка	С2	1	3.006.1-7.2-4	303,5
	2	То же	С5	1	-7	
	3	"	С9	2	-11	
	4	"	С10	2	-12	
	5	Каркас	Кр1	15	-20	
	6	Отдельный стержень	Ст1	30	-45	
	7	Ø8AI, ГОСТ 5781-82; ℓ=150; 0,06кг		42		

Инв. № подл. | Подпись и дата | Взам. инв. №

Марка каркаса	Поз.	Наименование	Кол.	Обозначение документа	Масса каркаса кг
КП8	1	Сетка С2	1	3.006.1-7.2-4	320,3
	2	То же С6	1	-8	
	3	" С9	2	-11	
	4	" С10	2	-12	
	5	Каркас Кр1	15	-20	
	6	Отдельный стержень Ст1	30	-45	
	7	⌀8АI; ГОСТ 5781-82; ℓ=150; 0,06кг	42		
КП9	1	Сетка С3	1	3.006.1-7.2-5	335,5
	2	То же С5	1	-7	
	3	" С9	2	-11	
	4	" С10	2	-12	
	5	Каркас Кр1	15	-20	
	6	Отдельный стержень Ст1	30	-45	
	7	⌀8АI; ГОСТ 5781-82; ℓ=150; 0,06кг	42		
КП10	1	Сетка С3	1	3.006.1-7.2-5	352,3
	2	То же С6	1	-8	
	3	" С9	2	-11	
	4	" С10	2	-12	
	5	Каркас Кр1	15	-20	
	6	Отдельный стержень Ст1	30	-45	
	7	⌀8АI; ГОСТ 5781-82; ℓ=150; 0,06кг	42		

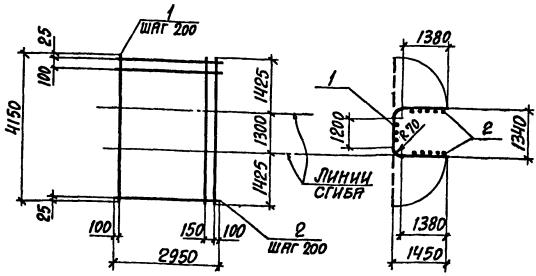

МАРКА СЕТКИ	ПОЗ.	НАИМЕНОВАНИЕ	КОЛ.	МАССА ЕД., КГ	МАССА СЕТКИ, КГ
С1	1	Ф12 А III, ℓ=4150	15	3,69	65,3
	2	Ф5 Вр I, ℓ=2950	22	0,45	

Арматура: класса Вр-I по ГОСТ 6727-80, класса А-III по ГОСТ 5781-82

Инв. № подл.	Подпись и дата	Взам. инв. №	

Нач. отд.	Агранович		
Н. контр.	Коротецкий		
Гл. спец.	Коротецкий		
Ст. инж.	Гурович		
Разраб.	Фомичев		
Провер.	Гурович		

3.006.1-7.2-3

Сетка С1

Стадия	Лист	Листов
Р		1

ХАРЬКОВСКИЙ ПРОМСТРОЙНИИПРОЕКТ

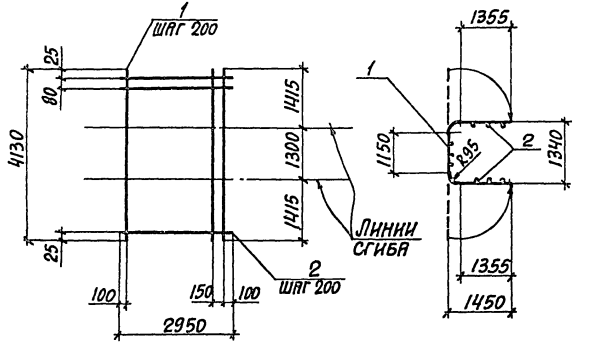

Марка сетки	Поз.	Наименование	Кол.	Масса ед., кг	Масса сетки, кг
С2	1	ф14АIII, ℓ=4130	15	5,00	89,3
	2	ф6АI, ℓ=2950	22	0,65	

Арматура класса А-I, А-III по ГОСТ 5781-82

Нач. отд.	Агранович		3.006.1-7.2-4		
Н. контр.	Коротецкий				
Гл. спец.	Коротецкий				
Ст. инж.	Гурович				
Разраб.	Фомичев		Сетка С2	Стадия: Р	Лист	Листов: 1
Провер.	Гурович			ХАРЬКОВСКИЙ ПРОМСТРОЙНИИПРОЕКТ		

24969-03 13

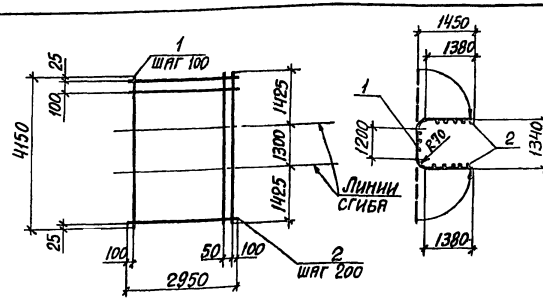

Марка сетки	Поз.	Наименование	Кол.	Масса ед., кг	Масса сетки, кг
С3	1	Ф12 AIII, ℓ=4150	29	3,69	121,3
	2	Ф6 AI, ℓ=2950	22	0,65	

Арматура: класса Вр-I по ГОСТ 6727-80, класса A-III по ГОСТ 5781-82

Инв. № подл. | Подпись и дата | Взам. инв. №

Нач. отд.	Агранович		3.006.1-7.2-5
Н. контр.	Коротецкий		
Гл. спец.	Коротецкий		
Ст. инж.	Гурович		
Разраб.	Фомичев		Сетка С3
Провер.	Гурович		

Стадия	Лист	Листов
Р		1

Харьковский Промстройниипроект

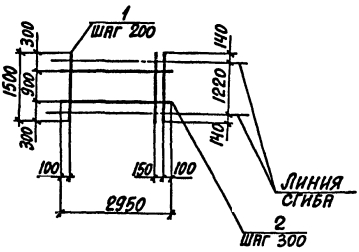

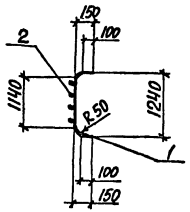

Марка сетки	Поз.	Наименование	Кол.	Масса ед., кг	Масса сетки, кг
С4	1	Ф10 AIII, ℓ=1500	15	0,92	14,9
	2	Ф4 BpI, ℓ=2950	4	0,27	

Арматура: класса Bp-I по ГОСТ 6727-80, класса A-III по ГОСТ 5781-82

Инв. № подл. | Подпись и дата | Взам. инв. №

Нач. отд.	Агранович		
Н. контр.	Коротецкий		
Гл. спец.	Коротецкий		
Ст. инж.	Гуровичч		
Разраб.	Фомичев		
Провер.	Гуровичч		

3.006.1-7.2-6

Сетка С4

Стадия	Лист	Листов
Р		1

ХАРЬКОВСКИЙ ПРОМСТРОЙНИИПРОЕКТ

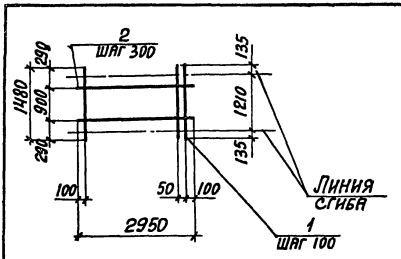

Марка сетки	Поз.	Наименование	Кол.	Масса ед., кг	Масса сетки, кг
С5	1	Ф12 AIII, ℓ=1480	29	1,31	40,6
	2	Ф6 AI , ℓ=2950	4	0,65	

Арматура класса A-I, A-III по ГОСТ 5781-82

Нач. отд.	Агрицович		3.006.1-7.2-7
Н. контр.	Коротецкий		
Гл. спец.	Коротецкий		
Ст. инж.	Гурович		Сетка С5
Разраб.	Фомичев		Стадия: Р; Лист: ; Листов: 1
Провер.	Гурович		ХАРЬКОВСКИЙ ПРОМСТРОЙНИИПРОЕКТ

Инв. № подл. | Подпись и дата | Взам. инв. №

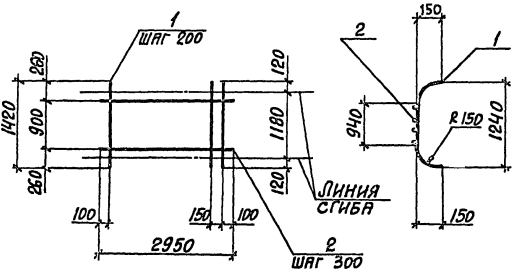

Марка сетки	Поз.	Наименование	Кол.	Масса ед., кг	Масса сетки, кг
С6	1	Ф20 AIII, ℓ=1420	15	3,51	57,3
	2	Ф8 AI, ℓ=2950	4	1,17	

Арматура: класса A-I, A-III по ГОСТ 5781-82

Нач. отд.	Агранович		3.006.1-7.2-8
Н. контр.	Коротецкий		
Гл. спец.	Коротецкий		
Ст. инж.	Гурович		Стадия: Р; Лист: ; Листов: 1
Разраб.	Фомичев		Сетка С6
Провер.	Гурович		Харьковский промстройниипроект

Инв. № подл. | Подпись и дата | Взам. инв. №

24969-03 17

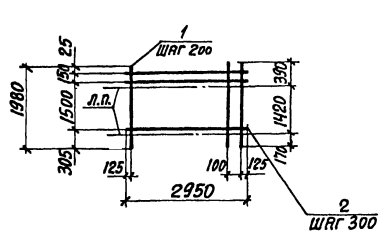

МАРКА СЕТКИ	Поз.	НАИМЕНОВАНИЕ	Кол.	МАССА ЕД., кг	МАССА СЕТКИ, кг
С7	1	Ф10 AIII, ℓ=1980	15	1,22	20,2
	2	Ф4 BpI, ℓ=2950	7	0,27	

АРМАТУРА: КЛАССА Bp-I ПО ГОСТ 6727-80, КЛАССА A-III ПО ГОСТ 5781-82

Нач. отд.	Игранович		3.006.1-7.2-9
Н. контр.	Коротецкий		
Гл. спец.	Коротецкий		
Ст. инж.	Гурович		Сетка С7
Разраб.	Фоминчев		Стадия: Р; Лист: ; Листов: 1
Провер.	Гурович		ХАРЬКОВСКИЙ ПРОМСТРОЙНИИПРОЕКТ

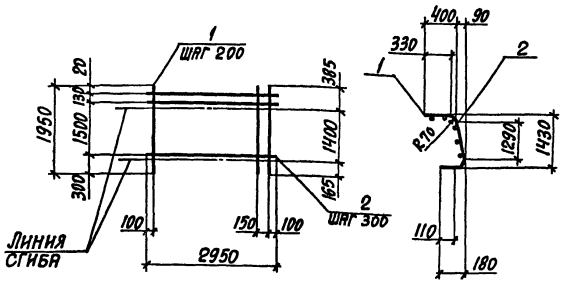

Марка сетки	Поз.	Наименование	Кол.	Масса ед., кг	Масса сетки, кг
С8	1	Ф12АIII, ℓ=1950	15	1,73	29,2
	2	Ф5ВрI, ℓ=2950	7	0,45	

Арматура: класса ВрI по ГОСТ 6727-80, класса AIII по ГОСТ 5781-82

Нач. отд.	Агранович		3.006.1-7.2-10
Н. контр.	Коротецкий		
Гл. спец.	Коротецкий		
Ст. инж.	Гуровичь		Сетка С8
Разраб.	Фомичев		Стадия: Р; Лист: —; Листов: 1
Провер.	Гуровичь		Харьковский промстройниипроект

24369-03 19

Инв. № подл. | Подпись и дата | Взам. инв. №

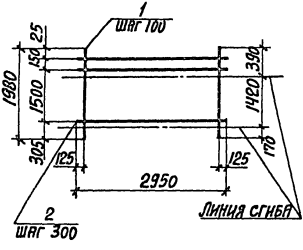

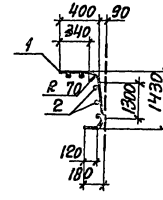

Марка сетки	Поз.	Наименование	Кол.	Масса ед., кг	Масса сетки, кг
С9	1	Ф12 AIII, ℓ=1980	29	1,75	55,3
	2	Ф6 AI, ℓ=2950	7	0,65	

Арматура класса A-I, A-III по ГОСТ 5781-82

Нач. отд.	Агранович		
Н. контр.	Коротецкий		
Гл. спец.	Коротецкий		
Ст. инж.	Гурович		
Разраб.	Фомичев		
Провер.	Гурович		

3.006.1-7.2-11

Сетка С9

Стадия	Лист	Листов
Р		1

Харьковский промстройниипроект

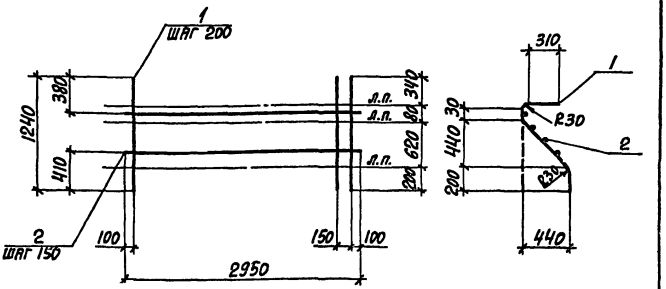

Марка сетки	Поз.	Наименование	Кол.	Масса ед., кг	Масса сетки, кг
С10	1	ФВрIII, ℓ=1240	15	0,49	8,4
	2	ФВрI, ℓ=2950	4	0,27	

Арматура: класса Вр-I по ГОСТ 6727-80, класса А-III по ГОСТ 5781-82

Нач. отд.	Агрянович		
Н. контр.	Коротецкий		
Гл. спец.	Коротецкий		
Ст. инж.	Гурович		
Разраб.	Фомичев		
Провер.	Гурович		

3.006.1-7.2-12

Сетка С10

Стадия	Лист	Листов
Р		1

ХАРЬКОВСКИЙ ПРОМСТРОЙНИИПРОЕКТ

24969-03 21

Инв. № подл. | Подпись и дата | Взам. инв. №

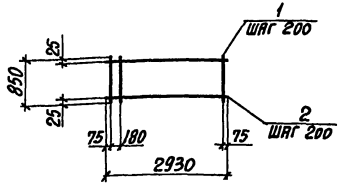

Марка сетки	Поз.	Наименование	Кол.	Масса ед., кг	Масса сетки, кг
С11	1	ф12 AIII, ℓ=850	15	0,75	13,5
	2	ф5 BpI, ℓ=2930	5	0,45	
С12	1	ф4 BpI, ℓ=850	15	0,08	7,0
	2	ф8 AIII, ℓ=2930	5	1,16	

Арматура: класса BpI по ГОСТ 6727-80, класса A-III по ГОСТ 5781-82

Нач. отд.	Агранович		3.006.1-7.2-13
Н. контр.	Коротецкий		
Гл. спец.	Коротецкий		
Ст. инж.	Гурович		Сетка С11, С12
Разраб.	Фомичев		Стадия: Р; Лист: 1; Листов: —
Провер.	Гурович		Харьковский промстройниипроект

Инв. № подл. | Подпись и дата | Взам. инв. №

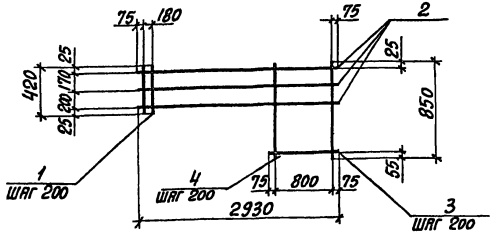

Марка сетки	Поз.	Наименование	Кол.	Масса ед., кг	Масса сетки, кг
С13	1	ф12АIII, ℓ=420	10	0,37	9,1
	2	ф5ВрI, ℓ=2930	3	0,45	
	3	ф5ВрI, ℓ=950	2	0,15	
	4	ф12АIII, ℓ=850	5	0,75	
С14.	1	ф4ВрI, ℓ=420	10	0,04	5,0
	2	ф8АIII, ℓ=2930	3	1,16	
	3	ф8АIII, ℓ=950	2	0,38	
	4	ф4ВрI, ℓ=850	5	0,08	

Арматура: класса Вр-I по ГОСТ 6727-80, класса А-III по ГОСТ 5781-82

Инв. № подл. | Подп. и дата | Взам. инв. №

Нач. отд.	Агеенко		3.006.1-7.2-14
Н. контр.	Коротецкий		
Гл. спец.	Коротецкий		
Ст. инж.	Гурович		
Разраб.	Фомичев		Сетка С13, С14
Провер.	Гурович		

Стадия	Лист	Листов
Р		1

ХАРЬКОВСКИЙ ПРОМСТРОЙНИИПРОЕКТ

24969-03 23

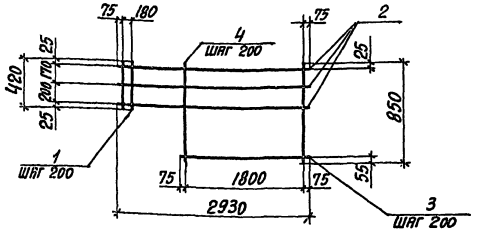

Марка сетки	Поз.	Наименование	Кол.	Масса ед., кг	Масса сетки, кг
С15	1	Ф12 А-III, ℓ=420	5	0,37	11,3
	2	Ф5 Вр-I, ℓ=2930	3	0,45	
	3	Ф5 Вр-I, ℓ=1950	2	0,30	
	4	Ф12 А-III, ℓ=850	10	0,75	
С16	1	Ф4 Вр-I, ℓ=420	5	0,04	6,0
	2	Ф8 А-III, ℓ=2930	3	1,16	
	3	Ф8 А-III, ℓ=1950	2	0,77	
	4	Ф4 Вр-I, ℓ=850	10	0,08	

Арматура: класса Вр-I по ГОСТ 6727-80, класса А-III по ГОСТ 5781-82

Инв.№ подл. | Подпись и дата | Взам. инв.№

Нач.отд.	Агранович		
Н.контр.	Коротецкий		
Гл.спец.	Коротецкий		
Ст.инж.	Гурович		
Разраб.	Фомичев		
Провер.	Гурович		

3.006.1-7.2-15

Сетка С15, С16

Стадия	Лист	Листов
Р		1

ХАРЬКОВСКИЙ ПРОМСТРОЙНИИПРОЕКТ

24969-03 24

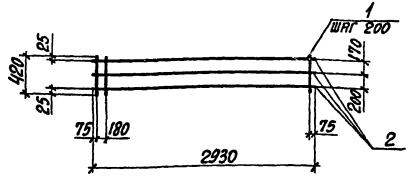

Марка сетки	Поз.	Наименование	Кол.	Масса ед., кг	Масса сетки, кг
С17	1	ф12 AIII, ℓ=420	16	0,37	7,3
	2	ф5 BpI, ℓ=2930	3	0,45	
С18	1	ф5 BpI, ℓ=420	16	0,06	8,8
	2	ф12 AIII, ℓ=2930	3	2,60	

Арматура: класса BpI по ГОСТ 6727-80, класса A-III по ГОСТ 5781-82

Нач. отд.	Игранович		3.006.1-7.2-16		
Н. контр.	Коротецкий				
Гл. спец.	Коротецкий				
Ст. инж.	Гурович				
Разраб.	Фомичев		Сетка С17, С18	Стадия: Р	Лист:	Листов: 1
Провер.	Гурович			ХАРЬКОВСКИЙ ПРОМСТРОЙНИИПРОЕКТ		

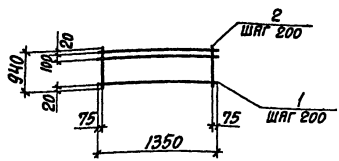

Марка сетки	Поз.	Наименование	Кол.	Масса ед., кг	Масса сетки, кг
С19	1	Ф12АIII, ℓ=1350	6	1,20	8,2
	2	Ф5ВрI, ℓ=940	7	0,14	
С20	1	Ф4ВрI, ℓ=1350	6	0,12	1,3
	2	Ф4ВрI, ℓ=940	7	0,08	

Арматура: класса ВрI по ГОСТ 6727-80, класса AIII по ГОСТ 5781-82

Нач.отд.	Агранович		3.006.1-7.2-17
Н.контр.	Коротецкий		
Гл.спец.	Коротецкий		
Ст.инж.	Гурович		Сетка С19, С20
Разраб.	Фомичев		
Провер.	Гурович		

Стадия	Лист	Листов
Р		1

Харьковский Промстройниипроект

24969-03 26

Инв.№ подл. | Подпись и дата | Взам. инв. №

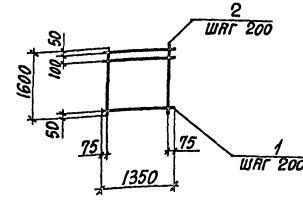

Марка сетки	Поз.	Наименование	Кол.	Масса ед., кг	Масса сетки, кг
С21	1	Ф12 AIII, ℓ=1350	9	1,20	20,7
	2	Ф12 AIII, ℓ=1600	7	1,42	
С22	1	Ф4 BpI, ℓ=1350	9	0,12	2,1
	2	Ф4 BpI, ℓ=1600	7	0,14	

Арматура: класса BpI по ГОСТ 6727-80, класса AIII по ГОСТ 5781-82

Инв. № подл. | Подпись и дата | Взам. инв. №

Нач. отд.	Агранович		3.006.1-7.2-18		
Н. контр.	Коротецкий				
Гл. спец.	Коротецкий				
Ст. инж.	Гурович				
Разраб.	Фоминчев		Сетки С21, С22	Стадия: Р	Лист:	Листов: 1
Провер.	Гурович			ХАРЬКОВСКИЙ ПРОМСТРОЙНИИПРОЕКТ		

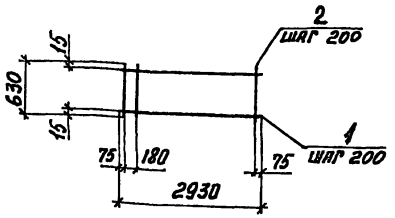

МАРКА СЕТКИ	ПОЗ.	НАИМЕНОВАНИЕ	КОЛ.	МАССА ЕД., КГ	МАССА СЕТКИ, КГ
С23	1	ФВ AIII, ℓ=2930	4	1,16	5,5
	2	Ф4 BpI, ℓ=630	15	0,06	
С24	1	Ф4 BpI, ℓ=2930	4	0,27	2,0
	2	Ф4 BpI, ℓ=630	15	0,06	

Арматура: класса BpI по ГОСТ 6727-80, класса AIII по ГОСТ 5781-82

Нач. отд.	Агранович		3.006.1-7.2-19
Н. контр.	Коротецкая		
Гл. спец.	Коротецкий		
Ст. инж.	Гурович		Стадия: Р; Лист: ; Листов: 1
Разраб.	Черносекова		Сетка С23, С24
Провер.	Гурович		Харьковский Промстройниипроект

Инв. № подл. | Подпись и дата | Взам. инв. №

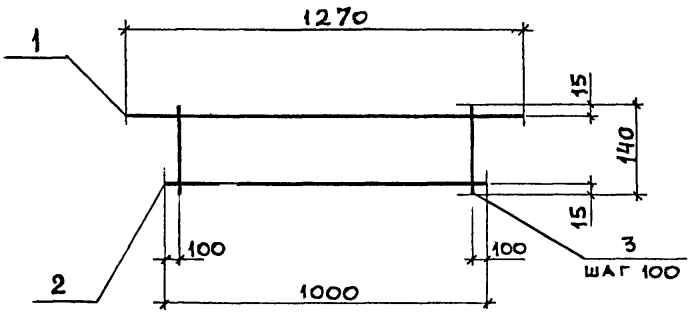

Марка каркаса	Поз.	Наименование	Кол	Масса ед., кг	Масса каркаса, кг
Кр1	1	∅12 AIII, ℓ=1270	1	1,13	1,7
	2	∅8 AI, ℓ=1000	1	0,40	
	3	∅5 BpI, ℓ=140	9	0,02	

Арматура: класса Bp-I по ГОСТ 6727-80, класса A-I, A-III по ГОСТ 5781-82.

Нач.отд.	Агракович			3.006.1-7.2-20		
Н.контр.	Коротецкий					
Гл.спец.	Коротецкий					
Ст. инж.	Гурович			Каркас Кр1	Стадия	Лист	Листов
Разраб.	Фомичев				Р		1
Провер.	Гурович				Харьковский Промстройниипроект		

Инв.№ подл. | Подпись и дата | Взам. инв.№

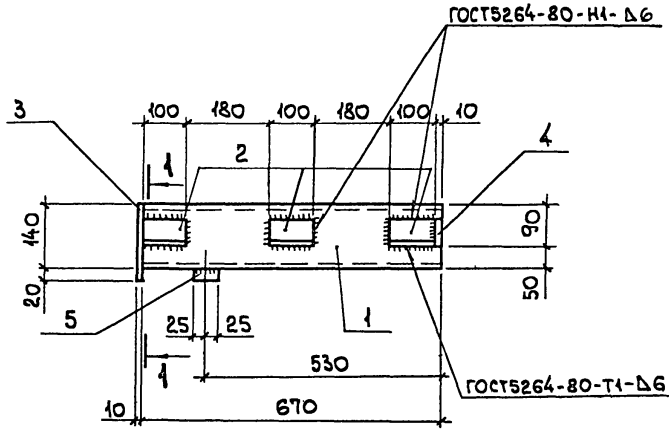

1-1

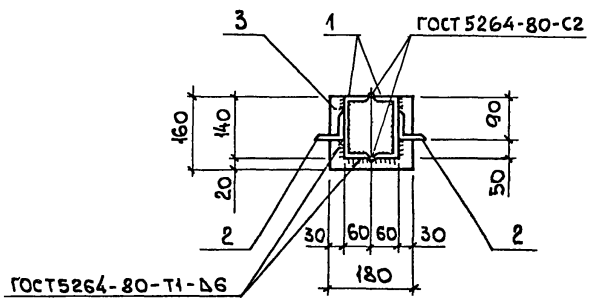

Нач.отд.	Агранович		
Н.контр.	Коротецкий		
Гл.спец.	Коротецкий		
Ст. инж.	Гурович		
Разраб.	Фомичев		
Провер.	Гурович		

3.006.1-7.2-21

Балка Бм 1

Стадия	Лист	Листов
Р	1	2

ХАРЬКОВСКИЙ ПРОМСТРОЙНИИПРОЕКТ

Инв.№ подл. | Подп. и дата | Взам. инв.№

Поз.	Наименование	Кол.	Масса ед., кг	Масса, кг
1	Швеллер 14 ГОСТ 8240-89 / Ст3кп3-1 ГОСТ 535-88 ℓ=670	2	8,24	23,7
2	Уголок 63×6-В ГОСТ 8509-86 / Ст3кп3-1 ГОСТ 535-88 ℓ=100	6	0,57	
3	Лист 10×160×180 ГОСТ 19903-74* / С235 ГОСТ 27772-88	1	2,26	
4	Лист 10×60×60 ГОСТ 19903-74* / С235 ГОСТ 27772-88	2	0,28	
5	Лист 20×50×120 ГОСТ 19903-74* / С235 ГОСТ 27772-88	1	0,94	

Инв. № подл. | Подпись и дата | Взам. инв. №

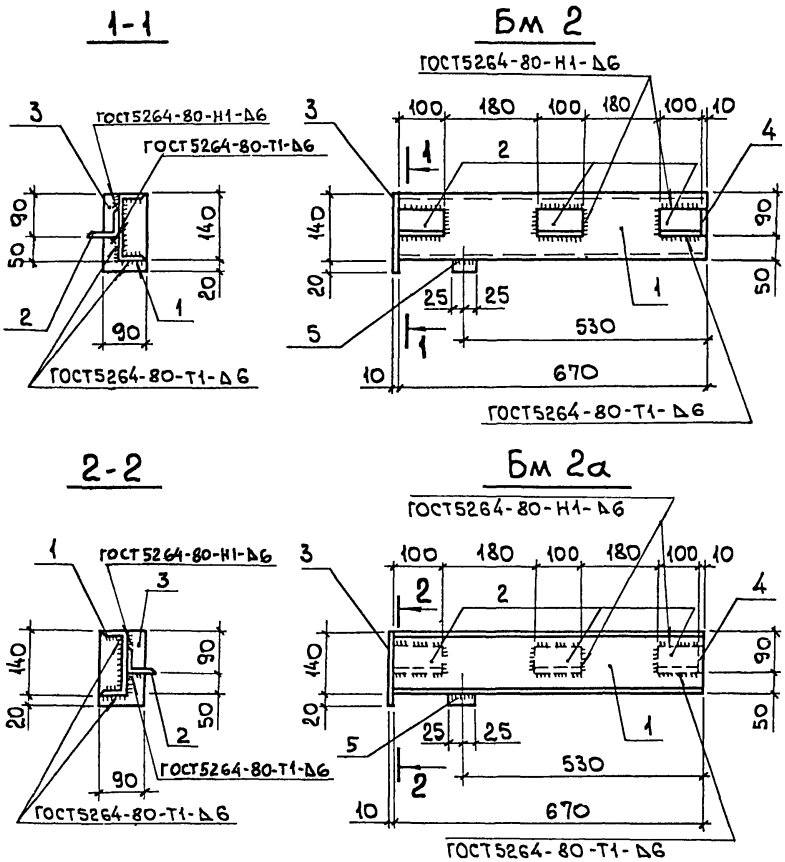

Нач.отд.	Агранович		
Н.контр.	Коротецкий		
Гл.спец.	Коротецкий		
Ст.инж.	Гурович		
Разраб.	Фомичев		
Провер.	Гурович		

3.006.1-7.2-22

Балка Бм 2, Бм 2а

Стадия	Лист	Листов
Р	1	2

ХАРЬКОВСКИЙ ПРОМСТРОЙНИИПРОЕКТ

Поз.	Наименование	Кол.	Масса ед., кг	Масса, кг
	Бм 2			
1	Швеллер 14 ГОСТ 8240-89 / Ст3кп3-1 ГОСТ 535-88 ℓ=670	1	8,24	11,8
2	Уголок 63×6-В ГОСТ 8509-86 / Ст3кп3-1 ГОСТ 535-88 ℓ=100	3	0,57	
3	Лист 10×90×160 ГОСТ 19903-74* / С235 ГОСТ 27772-88	1	1,13	
4	Лист 10×60×60 ГОСТ 19903-74* / С235 ГОСТ 27772-88	1	0,28	
5	Лист 20×50×60 ГОСТ 19903-74* / С235 ГОСТ 27772-88	1	0,47	
	Бм 2а			
1	Швеллер 14 ГОСТ 8240-89 / Ст3кп3-1 ГОСТ 535-88 ℓ=670	1	8,24	11,8
2	Уголок 63×6-В ГОСТ 8509-86 / Ст3кп3-1 ГОСТ 535-88 ℓ=100	3	0,57	
3	Лист 10×90×160 ГОСТ 19903-74* / С235 ГОСТ 27772-88	1	1,13	
4	Лист 10×60×60 ГОСТ 19903-74* / С235 ГОСТ 27772-88	1	0,28	
5	Лист 20×50×60 ГОСТ 19903-74* / С235 ГОСТ 27772-88	1	0,47	

Инв.№ подл. | Подпись и дата | Взам. инв.№

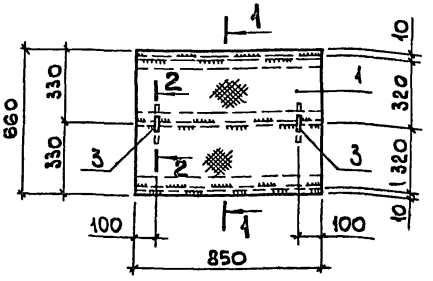

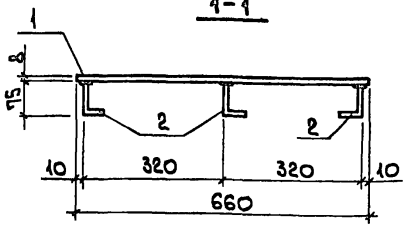

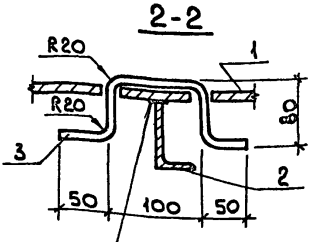

ГОСТ 5264-80-Т1-Δ6-850

Поз.	Наименование	Кол.	Масса ед., кг	Масса, кг
1	Рифлен. сталь ГОСТ 8568-77; 0,56 м²	1	37,41	56,8
2	Уголок 75×50×8 ГОСТ 8510-86 / Ст3кп3-1 ГОСТ 535-88 ℓ=850	3	6,32	
3	ф10AI ГОСТ 5781-82, ℓ=380	2	0,23	

Нач.отд.	Агранович		
Н.контр.	Коротецкий		
Гл.спец.	Коротецкий		
Ст.инж.	Гурович		
Разраб.	Фомичев		
Провер.	Гурович		

3.006.1-7.2-23

Щит Щ 1

Стадия	Лист	Листов
Р		1

ХАРЬКОВСКИЙ ПРОМСТРОЙНИИПРОЕКТ

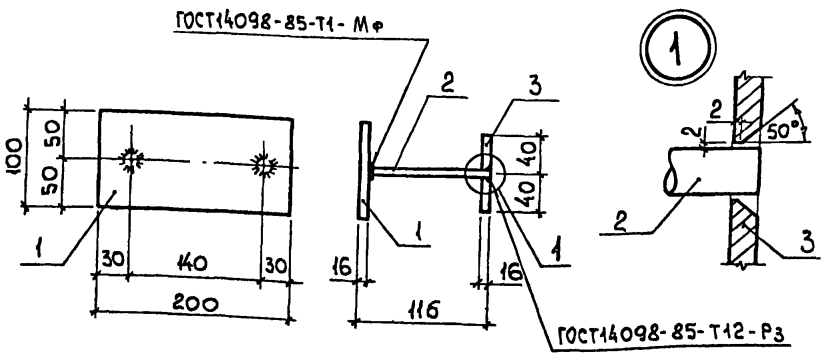

Поз.	Наименование	Кол.	Масса ед., кг	Масса, кг
1	Лист $\frac{16\times100\times200\ \text{ГОСТ}\ 19903\text{-}74^*}{\text{С235 ГОСТ}\ 27772\text{-}88}$	1	2,51	4,6
2	ф20 AIII ГОСТ5781-82, ℓ=100	2	0,25	
3	Лист $\frac{16\times80\times80\ \text{ГОСТ}\ 19903\text{-}74^*}{\text{С235 ГОСТ}\ 27772\text{-}88}$	2	0,80	

Нач.отд.	Агранович		
Н.контр.	Коротецкий		
Гл.спец.	Коротецкий		
Ст.инж.	Гурович		
Разраб.	Фомичев		
Провер.	Гурович		

3.006.1-7.2-24.

Изделие закладное
М1

Стадия	Лист	Листов
Р		1

ХАРЬКОВСКИЙ ПРОМСТРОЙНИИПРОЕКТ

Подп. и дата | Взам. инв. № | Инв. № подл.

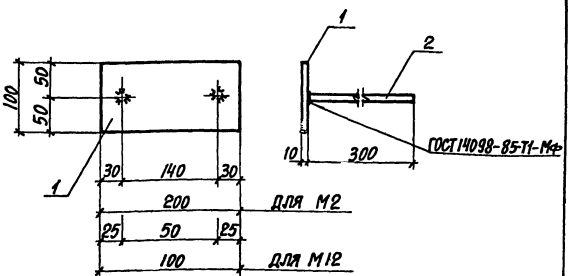

Марка	Поз.	Наименование	Кол.	Масса ед., кг	Масса, кг
М2	1	Лист $\frac{10\times100\times200\ ГОСТ\ 19903-74^{*}}{С235\ ГОСТ\ 27772-88}$	1	1,56	2,1
	2	ф12 А$\overline{III}$ ГОСТ 5781-82, ℓ=300	2	0,27	
М12	1	Лист $\frac{10\times100\times100\ ГОСТ\ 19903-74^{*}}{С235\ ГОСТ\ 27772-88}$	1	0,78	1,3
	2	ф12 А$\overline{III}$ ГОСТ 5781-82, ℓ=300	2	0,27	

Нач. отд.	Агранович		
Н. контр.	Коротецкий		
Л. спец.	Коротецкий		
Ст. инж.	Гурович		
Разраб.	Фомичев		
Провер.	Гурович		

3.006.1-7.2-25

Изделие закладное М2; М12

Стадия	Лист	Листов
Р		1

ХАРЬКОВСКИЙ ПРОМСТРОЙНИИПРОЕКТ

Инв. № подл. | Подпись и дата | Взам. инв. №

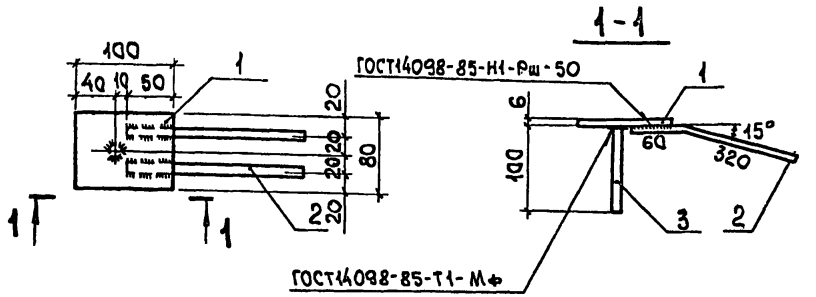

Поз.	Наименование	Кол.	Масса ед., кг	Масса, кг
1	Лист $\frac{6\times80\times100\ ГОСТ19903-74^*}{С235\ ГОСТ27772-88}$	1	0,38	0,7
2	ф8AIII ГОСТ5781-82, ℓ=380	2	0,15	
3	ф8AIII ГОСТ5781-82, ℓ=100	1	0,04	

Нач.отд.	Агранович		
Н.контр.	Коротецкий		
Гл.спец.	Коротецкий		
Ст.инж.	Гурович		
Разраб.	Фомичев		
Провер.	Гурович		

3.006.1-7.2-26

Изделие закладное

М3

Стадия	Лист	Листов
Р		1

ХАРЬКОВСКИЙ ПРОМСТРОЙНИИПРОЕКТ

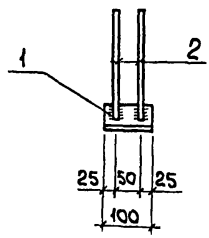

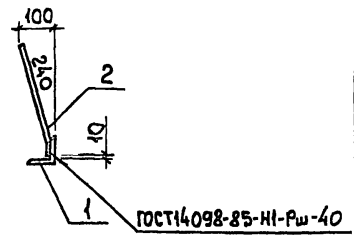

Поз.	Наименование	Кол.	Масса ед., кг	Масса, кг
1	Уголок $\frac{50\times5\ \text{ГОСТ}8509\text{-}86}{\text{Ст3кп3-1ГОСТ}535\text{-}88}$ ℓ=100	1	0,38	0,7
2	ф10AIII ГОСТ 5781-82, ℓ=280	2	0,17	

Нач.отд.	Агранович		3.006.1-7.2-27		
Н.контр.	Коротецкий				
Гл.спец.	Коротецкий				
Ст. инж.	Гурович		Изделие закладное М4	Стадия	Лист	Листов
Разраб.	Фомичев			Р		1
Провер.	Гурович			Харьковский Промстройниипроект		

Инв.№ подл. | Подп. и дата | Взам. инв.№

211969-03 ЗВ

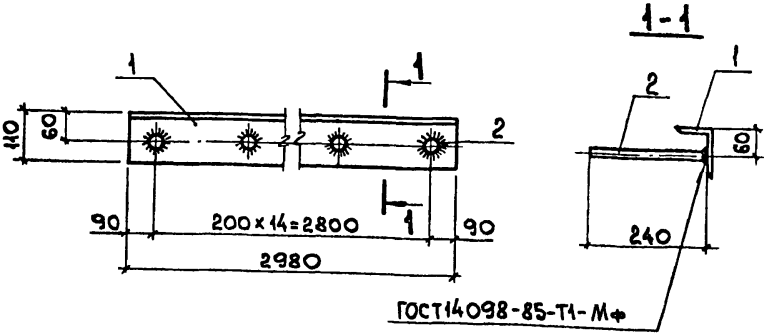

Поз.	Наименование	Кол.	Масса ед., кг	Масса, кг
1	Уголок $\frac{110\times70\times8\ ГОСТ8510\text{-}86}{Ст3кп3\text{-}I\ ГОСТ535\text{-}88}$ ℓ=2980	1	32,50	34,8
2	ф10AIII ГОСТ5781-82, ℓ=240	15	0,15	

Нач. отд.	Агранович		
Н. контр.	Коротецкий		
Гл. спец.	Коротецкий		
Ст. инж.	Гурович		
Разраб.	Фомичёв		
Провер.	Гурович		

3.006.1-7.2-28

Изделие закладное М5

Стадия	Лист	Листов
Р		1

ХАРЬКОВСКИЙ ПРОМСТРОЙНИИПРОЕКТ

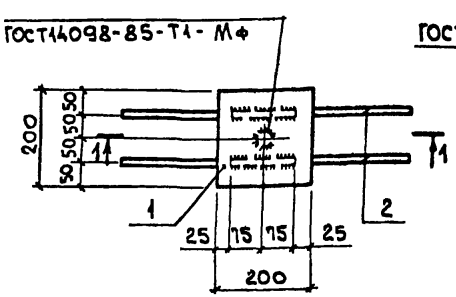

1-1

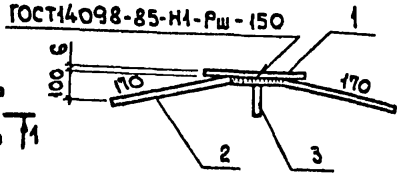

Поз.	Наименование	Кол.	Масса ед., кг	Масса, кг
1	Лист $\frac{6\times200\times200\ \text{ГОСТ}19903\text{-}74^*}{\text{С235 ГОСТ}27772\text{-}88}$	1	1,88	2,4
2	ф8AIII ГОСТ5781-82, ℓ=490	2	0,22	
3	ф8AIII ГОСТ5781-82, ℓ=100	1	0,04	

Взам. инв. №

Подп. и дата

Инв. № подл.

Нач. отд.	Агранович	
Н. контр.	Коротецкий	
Гл. спец.	Коротецкий	
Ст. инж.	Гурович	
Разраб.	Фомичев	
Провер.	Гурович	

3.006.1-7.2-29

Изделие закладное

М6

Стадия	Лист	Листов
Р		1

ХАРЬКОВСКИЙ ПРОМСТРОЙНИИПРОЕКТ

24969-03 40

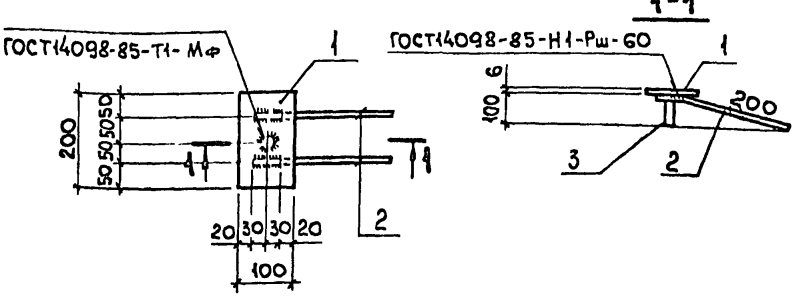

Поз.	Наименование	Кол.	Масса ед., кг	Масса, кг
1	Лист $\frac{6\times100\times200\ \text{ГОСТ}19903\text{-}74^{*}}{\text{С235 ГОСТ}27772\text{-}88}$	1	0,94	1,2
2	ф8AIII ГОСТ5781-82, ℓ=260	2	0,10	
3	ф8AIII ГОСТ5781-82, ℓ=100	1	0,04	

Нач. отд.	Агранович	
Н. контр.	Коротецкий	
Гл. спец.	Коротецкий	
Ст. инж.	Гурович	
Разраб.	Фомичев	
Провер.	Гурович	

3.006.1-7.2-30

Изделие закладное
М7

Стадия	Лист	Листов
Р		1

Харьковский Промстройниипроект

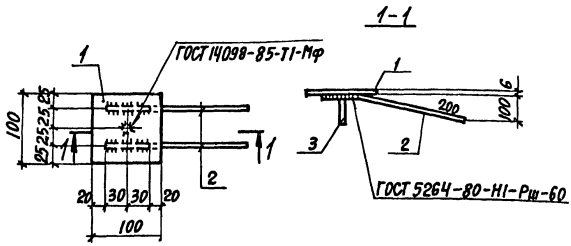

Поз.	Наименование	Кол.	Масса ед., кг	Масса, кг
1	Лист $\frac{6\times100\times100\ ГОСТ\ 19903-74}{С235\ ГОСТ\ 27772-88}$	1	0,47	0,7
2	Ф 8 А III ГОСТ 5781-82, ℓ=260	2	0,10	
3	Ф 8 А III ГОСТ 5781-82, ℓ=100	1	0,04	

Нач. отд.	Агрянович		
Н. контр.	Коротецкий		
Гл. спец.	Коротецкий		
Ст. инж.	Гуровичч		
Разраб.	Фомичев		
Провер.	Гурович		

3.006.1-7.2-31

Изделие закладное М 8

Стадия	Лист	Листов
Р		1

ХАРЬКОВСКИЙ ПРОМСТРОЙНИИПРОЕКТ

Инв. № подл. | Подпись и дата | Взам. инв. №

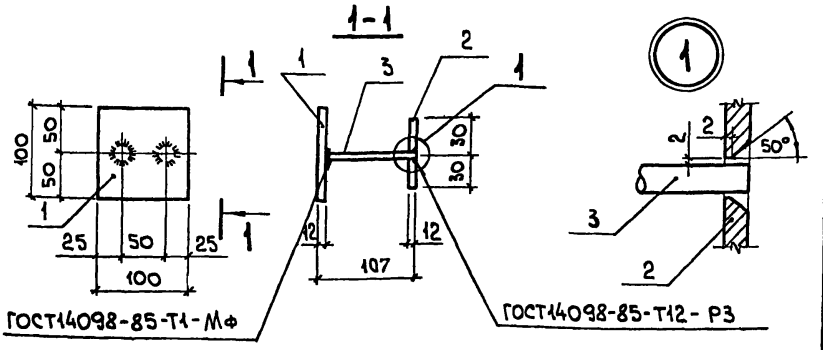

Поз.	Наименование	Кол.	Масса ед., кг	Масса, кг
1	Лист $\frac{12\times100\times100\ \text{ГОСТ19903-74*}}{\text{С235 ГОСТ27772-88}}$	1	0,94	1,8
2	Лист $\frac{12\times60\times100\ \text{ГОСТ19903-74*}}{\text{С235 ГОСТ27772-88}}$	1	0,57	
3	ф16AIII ГОСТ5781-82, ℓ=95	2	0,16	

Нач.отд.	Агранович		
Н.контр.	Коротецкий		
Гл.спец.	Коротецкий		
Ст. инж.	Гурович		
Разраб.	Фомичев		
Провер.	Гурович		

3.006.1-7.2-32

Изделие закладное
М9

Стадия	Лист	Листов
Р		1

ХАРЬКОВСКИЙ ПРОМСТРОЙНИИПРОЕКТ

Инв.№ подл. | Подп. и дата | Взам.инв.№

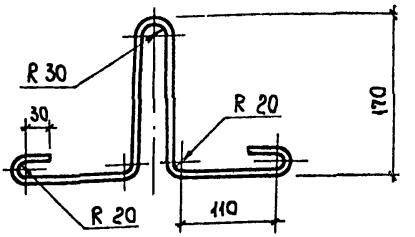

Поз.	Наименование	Кол.	Масса ед., кг	Масса, кг
	ф8AI ГОСТ5781-82, ℓ=700	1	0,3	0,3

Инв. № подл. | Подп. и дата | Взам. инв. №

Нач. отд.	Агранович		
Н. контр.	Коротецкий		
Гл. спец.	Коротецкий		
Ст. инж.	Гурович		
Разраб.	Фомичев		
Провер.	Гурович		

3.006.1-7.2-33

Изделие закладное М 10

Стадия	Лист	Листов
Р		1

ХАРЬКОВСКИЙ ПРОМСТРОЙНИИПРОЕКТ

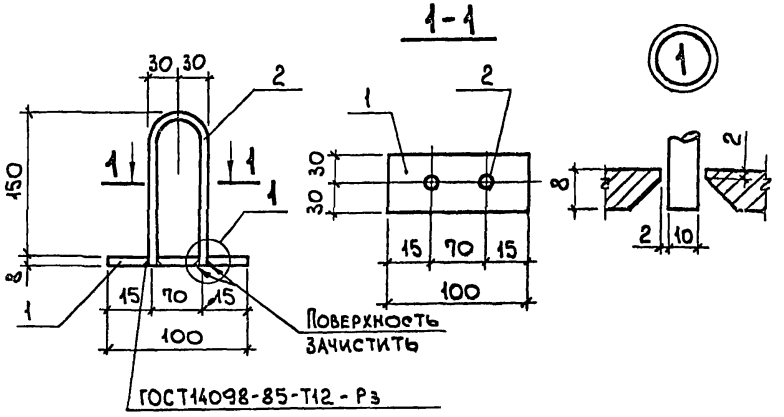

Поз.	Наименование	Кол.	Масса ед., кг	Масса, кг
1	Лист $\frac{8\times60\times100\ \text{ГОСТ}19903\text{-}74^{*}}{\text{С}235\ \text{ГОСТ}27772\text{-}88}$	1	0,38	0,6
2	Ф10А-I ГОСТ5781-82, ℓ=310	1	0,19	

Нач.отд.	Агранович		
Н.контр.	Коротецкий		
Гл.спец.	Коротецкий		
Ст.инж.	Гурович		
Разраб.	Фомичев		
Провер.	Гурович		

3.006.1-7.2-34

Изделие закладное
М11

Стадия	Лист	Листов
Р		1

ХАРЬКОВСКИЙ ПРОМСТРОЙНИИПРОЕКТ

Инв.№подл. | Подп. и дата | Взам.инв.№

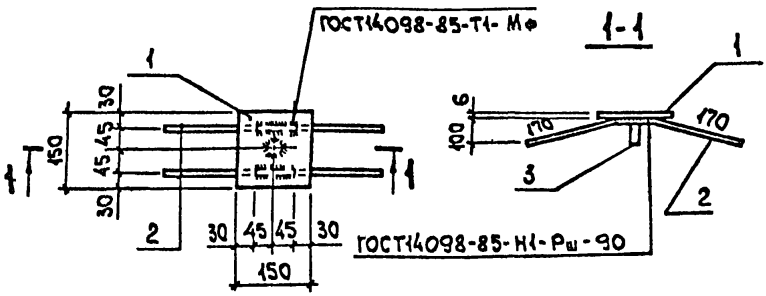

Поз.	Наименование	Кол.	Масса ед., кг	Масса, кг
				1,4
1	Лист $\frac{6\times150\times150\ \text{ГОСТ19903-74*}}{\text{С235 ГОСТ 27772-88}}$	1	1,06	
2	ф8AIII ГОСТ5781-82, ℓ=430	2	0,17	
3	ф8AIII ГОСТ5781-82, ℓ=100	1	0,04	

Нач. отд.	Агранович		3.006.1-7.2-35
Н. контр.	Коротецкий		
Гл. спец.	Коротецкий		
Ст. инж.	Гурович		Изделие закладное М 13
Разраб.	Фомичев		Стадия: Р; Лист; Листов: 1
Провер.	Гурович		Харьковский Промстройниипроект

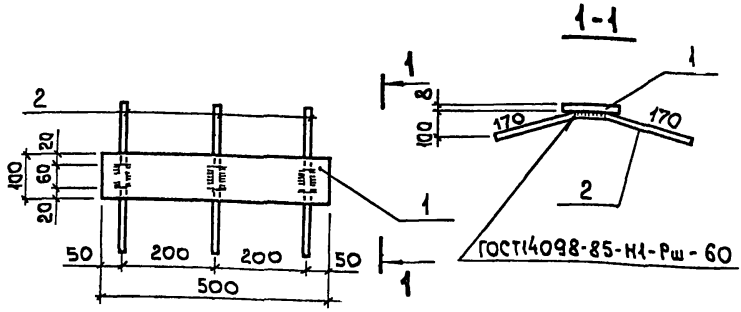

Поз.	Наименование	Кол.	Масса ед., кг	Масса, кг
1	Лист $\frac{8\times100\times500\ ГОСТ19903-74^{*}}{С235\ ГОСТ27772-88}$	1	3,14	3,9
2	ф10 AIII ГОСТ5781-82, ℓ=400	3	0,27	

Нач.отд.	Агранович		
Н.контр.	Коротецкий		
Гл.спец.	Коротецкий		
Ст.инж.	Гурович		
Разраб.	Фомичев		
Провер.	Гурович		

3.006.1-7.2-36

Изделие закладное
М14

Стадия	Лист	Листов
Р		1

ХАРЬКОВСКИЙ ПРОМСТРОЙНИИПРОЕКТ

Инв.№ подл. | Подп. и дата | Взам. инв.№

24969-03 47

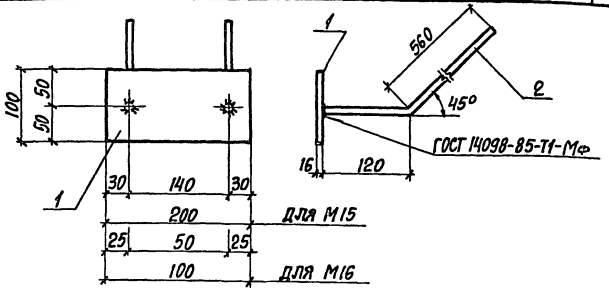

Марка	Поз.	Наименование	Кол.	Масса ед., кг	Масса, кг
М15	1	Лист 16×100×200 ГОСТ 19903-74* / С235 ГОСТ 27772-88	1	2,51	5,9
	2	Ф20 AIII ГОСТ 5781-82, ℓ=680	2	1,68	
М16	1	Лист 16×100×100 ГОСТ 19903-74* / С235 ГОСТ 27772-88	1	1,26	4,6
	2	Ф20 AIII ГОСТ 5781-82, ℓ=680	2	1,68	

Нач. отд.	Ягранович		
Н. контр.	Коротецкий		
Гл. спец.	Коротецкий		
Ст. инж.	Гурович		
Разраб.	Фомичев		
Провер.	Гурович		

3.006.1-7.2-37

Изделие закладное М15; М16

Стадия	Лист	Листов
Р		1

ХАРЬКОВСКИЙ ПРОМСТРОЙНИИПРОЕКТ

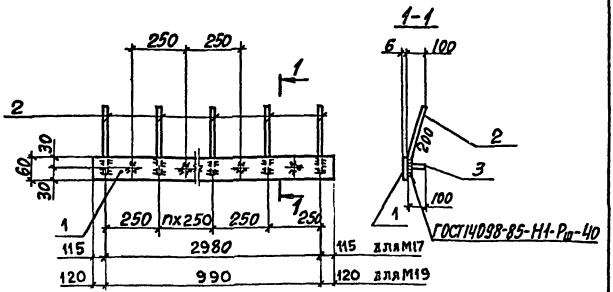

Марка	Поз.	Наименование	Кол.	Масса ед., кг	Масса, кг
М17	1	Лист 6×60×2980 ГОСТ 19903-74* / С235 ГОСТ 27772-88	1	8,4	10,0
	2	⌀8 AIII ГОСТ 5781-82, ℓ=240	12	0,09	
	3	⌀8 AIII ГОСТ 5781-82, ℓ=100	12	0,04	
М19	1	Лист 6×60×990 ГОСТ 19903-74* / С235 ГОСТ 27772-88	1	2,8	3,3
	2	⌀ 8 AIII ГОСТ 5781-82, ℓ=240	4	0,09	
	3	⌀ 8 AIII ГОСТ 5781-82, ℓ=100	4	0,04	

Инв. № подл. | Подпись и дата | Взам. инв. №

Нач. отд.	Ягранович	
Н. контр.	Коротецкий	
Гл. спец.	Коротецкий	
Ст. инж.	Гурович	
Разраб.	Фомичев	
Провер.	Гурович	

3.006.1-7.2-38

Изделие закладное М17, М19

Стадия	Лист	Листов
Р		1

Харьковский Промстройниипроект

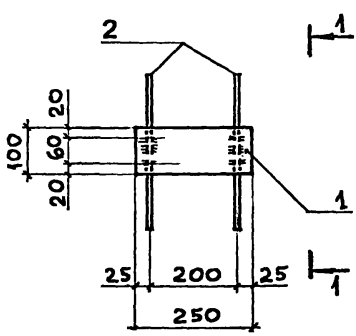

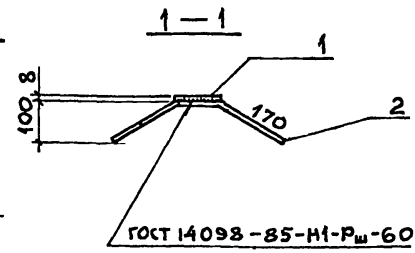

Поз.	Наименование	Кол.	Масса ед., кг	Масса, кг
1	Лист 8×100×250 ГОСТ 19903-74* / С235 ГОСТ 27772-88	1	1,57	2,1
2	Ø10 AIII ГОСТ 5781-82, ℓ=400	2	0,27	

Нач. отд.	Агранович		
Н. контр.	Коротецкий		
Гл. спец.	Коротецкий		
Ст. инж.	Гурович		
Разраб.	Фомичев		
Провер.	Гурович		

3.006.1-7.2-39

Изделие закладное М18

Стадия	Лист	Листов
Р		1

Харьковский Промстройниипроект

Инв. № подл. | Подпись и дата | Взам. инв. №

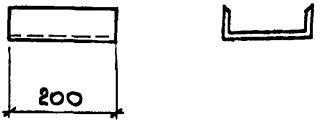

Поз.	Наименование	Кол.	Масса ед., кг	Масса, кг.
				2,8
	Швеллер $\frac{16\ ГОСТ\ 8240-89}{Ст3кп3-[\ ГОСТ\ 535-88}$ ℓ=200	1	2,8	

Инв. № подл. | Подп. и дата | Взам. инв. №

Нач. отд.	Агранович		
Н. контр.	Коротецкий		
Гл. спец.	Коротецкий		
Ст. инж.	Гурович		
Разраб.	Фомичев		
Провер.	Гурович		

3.006.1-7.2-40

Изделие соединительное МС 1

Стадия	Лист	Листов
Р		1

ХАРЬКОВСКИЙ ПРОМСТРОЙНИИПРОЕКТ

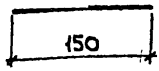

Поз.	Наименование	Кол.	Масса ед., кг	Масса, кг
	ф20 AIII ГОСТ5781-82, ℓ=150	1	0,4	0,4

Нач.отд.	Агранович		
Н.контр.	Коротецкий		
Гл.спец.	Коротецкий		
Ст.инж.	Гурович		
Разраб	Фомичев		
Провер.	Гурович		

3.006.1-7.2-41

Изделие соединительное МС2

Стадия	Лист	Листов
Р		1

ХАРЬКОВСКИЙ ПРОМСТРОЙНИИПРОЕКТ

Инв. № подл. | Подп. и дата | Взам. инв. №

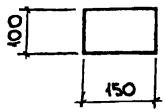

Поз.	Наименование	Кол.	Масса ед., кг	Масса, кг
	Лист $\frac{12\times100\times150\ ГОСТ19903-74^{*}}{С235\ ГОСТ27772-88}$	1	1,4	1,4

Нач.отд	Агранович		
Н.контр.	Коротецкий		
Гл.спец.	Коротецкий		
Ст.инж.	Гурович		
Разраб.	Фомичев		
Провер.	Гурович		

3.006.1-7.2-42

Изделие соединительное МС3

Стадия	Лист	Листов
Р		1

ХАРЬКОВСКИЙ ПРОМСТРОЙНИИПРОЕКТ

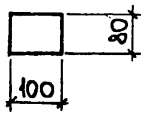

Поз.	Наименование	Кол.	Масса ед., кг	Масса, кг
	Лист $\frac{10\times80\times100\ \text{ГОСТ}\ 19903\text{-}74^{*}}{\text{С235 ГОСТ}\ 27772\text{-}88}$	1	0,6	0,6

Взам. инв. №

Подп. и дата

Инв. № подл.

Нач. отд.	Агранович		
Н. контр.	Коротецкий		
Гл. спец.	Коротецкий		
Ст. инж.	Гурович		
Разраб.	Фомичев		
Провер.	Гурович		

3.006.1-7.2-43

Изделие соединительное МС4

Стадия	Лист	Листов
Р		1

ХАРЬКОВСКИЙ ПРОМСТРОЙНИИПРОЕКТ

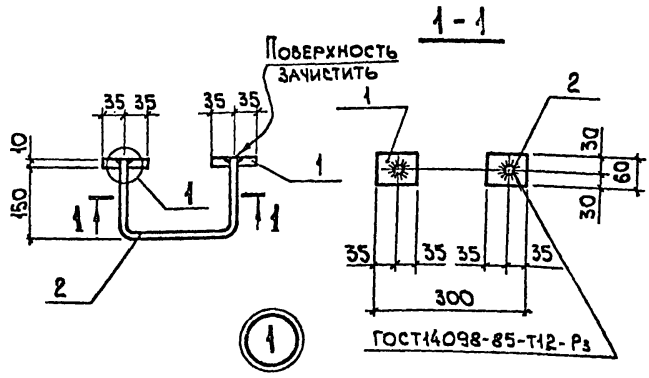

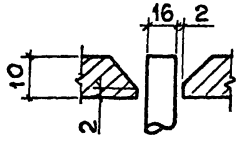

Поз.	Наименование	Кол.	Масса ед., кг	Масса, кг
1	Лист 10×60×110 ГОСТ19903-74* С235 ГОСТ27772-88	2	0,33	1,5
2	ф16 AIII ГОСТ5781-82, ℓ=550	1	0,87	

Нач.отд.	Агранович		
Н.контр.	Коротецкий		
Гл.спец.	Коротецкий		
Ст.инж.	Гурович		
Разраб.	Фомичев		
Провер.	Гурович		

3.006.1-7.2-44

Изделие соединительное МС5

Стадия	Лист	Листов
Р		1

ХАРЬКОВСКИЙ ПРОМСТРОЙНИИПРОЕКТ

Инв. № подл. | Подп. и дата | Взам. инв. №

24969-03 55

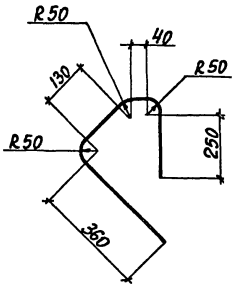

Поз.	Наименование	Кол.	Масса, кг
	Ф10АIII, ℓ=980	1	0,6

Арматура класса А-III по ГОСТ 5781-82

Нач. отд.	Агранович		
Гл. спец.	Коротецкий		
Ст. инж.	Гурович		
Разраб.	Фомичев		
Провер.	Гурович		

3.006.1-7.2-45

Стержень Ст1

Стадия	Лист	Листов
Р		1

ХАРЬКОВСКИЙ ПРОМСТРОЙНИИПРОЕКТ

Инв. № подл. | Подпись и дата | Взам. инв. №

gost.e-ecolog.ru

24969-03 (56)