СЕРИЯ 3.002.1–1

СБОРНЫЕ ЖЕЛЕЗОБЕТОННЫЕ ПОДПОРНЫЕ СТЕНЫ МЕЖОТРАСЛЕВОГО ПРИМЕНЕНИЯ С ВЫСОТОЙ ПОДПОРА ГРУНТА 1,2–4,8 м

ВЫПУСК 1

СБОРНЫЕ ЖЕЛЕЗОБЕТОННЫЕ КОНСТРУКЦИИ
РАБОЧИЕ ЧЕРТЕЖИ

16938-02
ЦЕНА 1-71

gost.e-ecolog.ru

ТИПОВЫЕ КОНСТРУКЦИИ, ИЗДЕЛИЯ И УЗЛЫ ЗДАНИЙ И СООРУЖЕНИЙ

СЕРИЯ 3.002.1-1

СБОРНЫЕ ЖЕЛЕЗОБЕТОННЫЕ ПОДПОРНЫЕ СТЕНЫ МЕЖОТРАСЛЕВОГО ПРИМЕНЕНИЯ С ВЫСОТОЙ ПОДПОРА ГРУНТА 1,2—4,8 м

ВЫПУСК 1

СБОРНЫЕ ЖЕЛЕЗОБЕТОННЫЕ КОНСТРУКЦИИ
РАБОЧИЕ ЧЕРТЕЖИ

Р А З Р А Б О Т А Н Ы

"КИЕВСКИЙ ПРОМСТРОЙПРОЕКТ"

ГЛ. ИНЖ. ИНСТИТУТА ХАРИТОНОВ И.Г
ГЛ. ИНЖ. ПРОЕКТА КОЗЛОВ В.А.

НИИЖБ

ЗАМ. ДИРЕКТОРА КОРОВИН Н.Н.
РУК. ЛАБОРАТОРИИ БЕРДИЧЕВСКИЙ Г.И.
РУК. СЕКТОРА ЯКУШИН В.А.

ЦНИИПРОМЗДАНИЙ

ГЛ. ИНЖ. ИНСТИТУТА ПЕТРОВ И.А.
РУК. ОТДЕЛА УШАКОВ Н.Л.

УТВЕРЖДЕНЫ И ВВЕДЕНЫ В ДЕЙСТВИЕ
С 01.11.83
ПОСТАНОВЛЕНИЕМ ГОССТРОЯ СССР
ОТ 01.07.83 N 177

Обозначение	Наименование	Стр.
3.002.1-1.1	Содержание	2
3.002.1-1.1-ТО	Техническое описание	3
3.002.1-1.1-01	Плита лицевая ПЛ1-1÷ПЛ1-3	7
3.002.1-1.1-01 СБ	Плита лицевая ПЛ1-1÷ПЛ1-3.	
	Сборочный чертеж	
3.002.1-1.1-02	Плита лицевая ПЛ2-1÷ПЛ2-6	8
3.002.1-1.1-02 СБ	Плита лицевая ПЛ2-1÷ПЛ2-6.	
	Сборочный чертеж	
3.002.1-1.1-03	Плита лицевая ПЛ3-1÷ПЛ3-6	9
3.002.1-1.1-03 СБ	Плита лицевая ПЛ3-1÷ПЛ3-6.	
	Сборочный чертеж	
3.002.1-1.1-04	Плита лицевая ПЛ4-1÷ПЛ4-8	10
3.002.1-1.1-04 СБ	Плита лицевая ПЛ4-1÷ПЛ4-8.	
	Сборочный чертеж	11
3.002.1-1.1-05	Плита лицевая ПЛ5-1÷ПЛ5-11	12
3.002.1-1.1-05 СБ	Плита лицевая ПЛ5-1÷ПЛ5-11.	
	Сборочный чертеж	13
3.002.1-1.1-06	Плита лицевая ПЛ6-1÷ПЛ6-14	14
3.002.1-1.1-06 СБ	Плита лицевая ПЛ6-1÷ПЛ6-14.	
	Сборочный чертеж	15
3.002.1-1.1-07	Плита лицевая ПЛ7-1÷ПЛ7-13	16
3.002.1-1.1-07 СБ	Плита лицевая ПЛ7-1÷ПЛ7-13.	
	Сборочный чертеж	17
3.002.1-1.1-08	Плита лицевая ПЛ8-1÷ПЛ8-16	18
3.002.1-1.1-08 СБ	Плита лицевая ПЛ8-1÷ПЛ8-16.	
	Сборочный чертеж	19
3.002.1-1.1-09	Плита лицевая ПЛ9-1÷ПЛ9-12	20

				3.002.1-1.1	
Нач.отд.	Собянин			Содержание	Стадия: Р; Лист: 1; Листов: 2
ГИП	Козлов				Киевский Промстройпроект
Рук.гр.	Жуков				

Формат А4

Обозначение	Наименование	Стр.
3.002.1-1.1-09 СБ	Плита лицевая ПЛ9-1÷ПЛ9-12.	
	Сборочный чертеж	21
3.002.1-1.1-10	Плита фундаментная ПФ1-1÷ПФ1-4	22
3.002.1-1.1-10 СБ	Плита фундаментная ПФ1-1÷ПФ1-4.	
	Сборочный чертеж	23
3.002.1-1.1-11	Плита фундаментная ПФ2-1÷ПФ2-7	24
3.002.1-1.1-11 СБ	Плита фундаментная ПФ2-1÷ПФ2-7.	
	Сборочный чертеж	25
3.002.1-1.1-12	Плита фундаментная ПФ3-1÷ПФ3-6	26
3.002.1-1.1-12 СБ	Плита фундаментная ПФ3-1÷ПФ3-6.	
	Сборочный чертеж	27
3.002.1-1.1-13	Плита фундаментная ПФ4-1÷ПФ4-8	28
3.002.1-1.1-13 СБ	Плита фундаментная ПФ4-1÷ПФ4-8	
	Сборочный чертеж	29
3.002.1-1.1-14	Плита фундаментная ПФ5-1÷ПФ5-7	30
3.002.1-1.1-14 СБ	Плита фундаментная ПФ5-1÷ПФ5-7.	
	Сборочный чертеж.	31
3.002.1-1.1-15	Плита фундаментная ПФ6-1÷ПФ6-8	32
3.002.1-1.1-15 СБ	Плита фундаментная ПФ6-1÷ПФ6-8.	
	Сборочный чертеж	33
3.002.1-1.1-16	Плита фундаментная ПФ7-1÷ПФ7-9	34
3.002.1-1.1-16 СБ	Плита фундаментная ПФ7-1÷ПФ7-9.	
	Сборочный чертеж	35
3.002.1-1.1-17	Плита фундаментная ПФ8-1÷ПФ8-7	36
3.002.1-1.1-17 СБ	Плита фундаментная ПФ8-1÷ПФ8-7	
	Сборочный чертеж	37
3.002.1-1.1-18	Плита фундаментная ПФ9-1÷ПФ9-3	38
3.002.1-1.1-18 СБ	Плита фундаментная ПФ9-1÷ПФ9-3	
	Сборочный чертеж	39
3.002.1-1.1-СМ	Схемы испытаний лицевых и	
	фундаментных плит	40-43

Инв.№ подл. | Подпись и дата | Взам.инв.№

		Лит.
	3.002.1-1.1	2

Формат А4

1. Общие сведения

1.1. В выпуске 1 серии 3.002.1-1 приведены рабочие чертежи сборных железобетонных лицевых и фундаментных плит подпорных стенок.

Рабочие чертежи арматурных и закладных изделий приведены в выпуске 2 данной серии.

1.2. Область и условия применения подпорных стенок, ключи для подбора марок конструкций, справочные данные по нагрузкам и по расчету, а также указания по применению серии и по возведению подпорных стенок приведены в выпуске 0

2. Материалы

2.1. Материалы, применяемые для приготовления бетона должны удовлетворять требованиям следующих государственных стандартов:

цемент - ГОСТ 10178-76*;

заполнители для тяжелого бетона - ГОСТ 10268-80.

2.2. Конструкции должны изготовляться из тяжелого бетона марки „300" по прочности на сжатие.

Марка бетона по морозостойкости должна быть:

- при строительстве в районах с расчетной температурой до минус 20° включительно - не ниже Мрз 50;

- при строительстве в районах с расчетной температурой ниже минус 20°С до минус 40°С включительно - не ниже Мрз 75.

2.3. При применении подпорных стенок в условиях агрессивной среды плотность бетона должна соответствовать требованиям главы СНиП II-28-73.

2.4. Требования к арматуре и арматурным изделиям приведены в выпуске 2.

3. Изготовление

3.1. Конструкции следует изготовлять в условиях заводов железобетонных изделий. Допускается изготовление конструкций на полигонах.

3.2. Формование плит производится в положении „плашмя". Фундаментные плиты формуются в положении - пазом вниз.

3.3. Перед формованием лицевых плит должна быть проверена правильность положения арматурных сеток в форме. Сетки должны быть уложены таким образом, чтобы поперечные анкерующие стержни с шагом 100мм находились в нижней части плиты при ее установке в рабочее положение.

3.4. При изготовлении плит должен осуществляться систематический контроль производства и качества работ в соответствии с требованиями ГОСТ 13015.3-81; контроль и оценку проектной марки бетона на сжатие следует производить по ГОСТ 18105.1-80. Морозостойкость конструкций

				3.002.1-1.1-ТО	
Нач. отд	Савуськон			Техническое описание	Стадия: Р; Лист: 1; Листов: 7
ГИП	Козлов				Киевский Промстройпроект
Рук. гр.	Дужак				

Инв.№ подл. | Подпись и дата | Взам. инв.№

Формат А4

следует определять по ГОСТ 10060-76.

3.5. Каркасы Кр-1÷Кр4 установить по тесту с соблюдением толщины защитных слоев.

4. Технические требования

4.1. Отклонения от проектных размеров конструкций не должны превышать:

по длине – ± 10 мм;

по ширине – ± 8 мм;

по толщине – ± 5 мм;

4.2. Номинальная толщина защитного слоя бетона до рабочей арматуры должна соответствовать величине, указанной в чертежах. Отклонения в толщине защитного слоя допускаются не более ± 5 мм.

4.3. Отклонения от прямолинейности (непрямолинейность) реального профиля конструкций не должны превышать 3 мм на длине 2 м. Отклонения от плоскости (неплоскостность) изделий не должны превышать 8 мм.

4.4. Качество бетонных поверхностей должно удовлетворять требованиям таблицы 1.

Таблица 1

Предельные размеры (мм)

Раковины		Местные наплывы (выпуклости) и впадины (углубления)	Сколы бетона	
диаметр	глубина		глубина	длина на 1 м ребра
15	5	5	10	100

Количество раковин допустимых размеров на любом участке поверхности размером 200×200 мм не должно превышать 5 шт. Жировые и ржавые пятна не допускаются.

4.5. Обнажение арматуры не допускается.

5. Маркировка

5.1. На каждой конструкции должны быть нанесены несмываемой краской при помощи трафарета или штампа следующие маркировочные знаки:

а) товарный знак предприятия-изготовителя или его краткое наименование;

б) марка конструкции;

в) штамп технического контроля;

г) дата изготовления конструкции;

д) масса конструкции (т).

5.2. Маркировочные знаки наносятся на торцевой поверхности конструкции, видимой при хранении и монтаже.

6. Методы контроля и испытаний.

6.1. Размеры и непрямолинейность лицевых и фундаментных плит, положение закладных изделий, масса плит, толщина защитного слоя бетона для арматуры, а также качество поверхности и внешний вид плит проверяются в соответствии с требованиями ГОСТ 13015.1-81.

Инв. № подл. | Подпись и дата | Взам. инв. №

6.2. Испытание сварных соединений арматурных и закладных изделий, оценка их прочности и качества изготовления производятся по ГОСТ 10922-75.

6.3. Отбор проб бетона и оценка его прочности на сжатие производятся по ГОСТ 18105.1-80 и ГОСТ 10180-78.

6.4. Морозостойкость бетона определяется по ГОСТ 10060-76* не реже одного раза в 6 месяцев.

6.5. Предприятие-изготовитель должно проводить испытания конструкций нагружением их до контролируемого предельного состояния (прочности, ширины раскрытия трещин) или неразрушающими методами.

Испытаниям нагружением должны подвергаться 1% изделий от каждой партии и не менее 2 штук.

Схемы защемления и загружения лицевых и фундаментных плит при испытании нагружением, а также величины контрольных нагрузок для проверки прочности и ширины раскрытия трещин приведены в документе 3.002.1-1.1-СМ.

Приемочные испытания элементов нагружением (или неразрушающими методами) должны производиться в соответствии с требованиями ГОСТ 8829-77.

6.6. При испытаниях для проверки прочности разрушение должно происходить вследствие текучести арматуры.

Если разрушение произойдет по бетону, то испытания следует повторить с увеличенной в 1,28 раза контрольной разрушающей нагрузкой и сообщить о данных испытаниях в проектную организацию, являющуюся автором разработки серии.

7. Правила приемки

7.1. Конструкции должны быть приняты отделом технического контроля с соблюдением требований ГОСТ 13015.2-81.

Результаты приемочного контроля и испытаний проведенных предприятием-изготовителем, должны быть записаны в журналах отдела технического контроля.

8. Хранение и транспортировка

8.1. Конструкции хранятся на складе в штабелях, рассортированных по типоразмерам и маркам.

Хранение на складах может осуществляться как в вертикальном, так и в горизонтальном положении. При хранении каждая конструкция должна опираться на подкладки и прокладки, толщиной не менее 30мм.

Инв.№ подл. | Подпись и дата | Взам.инв.№

Подкладки под конструкции следует укладывать по плотному, тщательно выровненному основанию.

8.2. При хранении конструкций в горизонтальном положении толщина прокладок должна превышать раствор монтажных петель не менее чем на 20 мм.

При этом прокладки между конструкциями по высоте штабеля должны быть расположены по вертикали одна над другой.

8.3. Перевозку конструкций допускается производить автомобильным или железнодорожным транспортом с соблюдением общих положений и основных требований по погрузке, перевозке и разгрузке приведенных в

„Руководстве по перевозке унифицированных сборных железобетонных конструкций промышленного строительства автомобильным транспортом." (М. Стройиздат, 1973);

„Руководстве по перевозке железнодорожным транспортом сборных крупноразмерных железобетонных конструкций промышленного и гражданского строительства." (М. Стройиздат, 1967г).

Формат	Зона	Поз.	Обозначение	Наименование	Кол.	Примечание
				Документация		
А4			3.002.1-1.1-ТО	Техническое описание		
А4			3.002.1-1.1-01 СБ	Сборочный чертеж		
				Сборочные единицы		
А4		2	3.002.1-1.2-020	Сетка арматурная С42	1	
А4		4	3.002.1-1.2-130	Каркас плоский Кр1	6	
А4		5	3.002.1-1.2-140	Изделие закладное М1	4	
А4		6	3.002.1-1.2-150	Изделие закладное М5	2	

Формат	Поз.	Для исполнения с порядковым номером 1) Обозначение	Кол.	Примечание
		Перемычные изделия		
		Сборочные единицы		
А4		Поз.1 Сетка арматурная С1, С2		
		-00; -02; 3.002.1-1.2-010	1	С1
		-01; -01	1	С2
А4		Поз.3 Сетка арматурная С51		
		-02; 3.002.1-1.2-030	1	С51
		Материал		
		Бетон М300	0,6	м3
		1) Основное исполнение, не имеющее порядкового номера, обозначено „00"		

Нач.отд	Савускан		3.002.1-1.1-01
ГИП	Козлов		
Рук.гр	Дужак		Плита лицевая ПЛ1-1÷ПЛ1-3
Вед.инж	Соловьева		Стадия: Р; Лист; Листов 1
Ст.техн	Богданова		Киевский Промстройпроект
Провер	Соловьева		

Формат А4

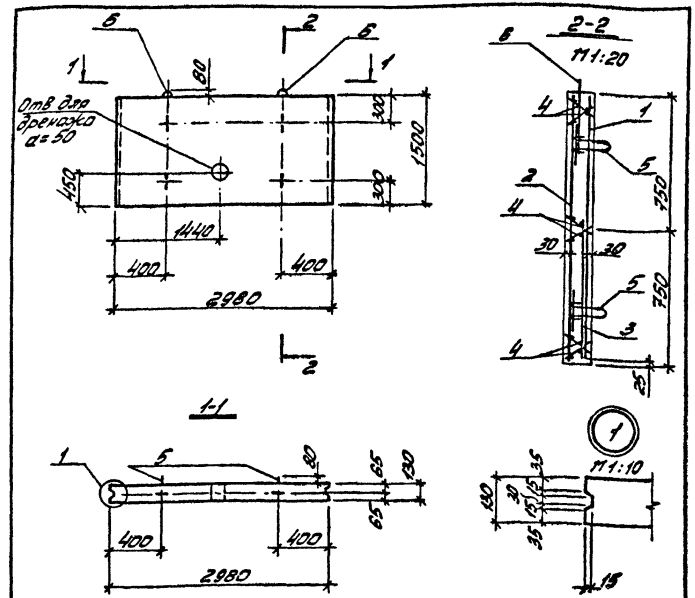

Обозначение	Марка изделия	Масса т
3.002.1-1.1-01	ПЛ1-1	1,5
-01	ПЛ1-2	
-02	ПЛ1-3	

Инв.№ подл. | Подпись и дата | Взам.инв.№

Нач.отд	Савускан		3.002.1-1-01 СБ
ГИП	Козлов		
Рук.гр	Дужак		Плита лицевая ПЛ1-1÷ПЛ1-3. Сборочный чертеж
Вед.инж	Соловьева		Стадия: Р; Масса; Масштаб 1:50; Лист; Листов 1
Ст.техн	Богданова		Киевский Промстройпроект
Провер	Соловьева		

Формат А4

Формат	Зона	Поз.	Обозначение	Наименование	Кол.	Примечание
			Документация			
А4			3.002.1-1.1-ТО	Техническое описание		
А4			3.002.1-1.1-02 СБ	Сборочный чертеж		
			Сборочные единицы			
А4		2	3.002.1-1.2-020-01	Сетка арматурная С43	1	
А4		4	3.002.1-1.2-130	Каркас плоский Кр1	6	
А4		5	3.002.1-1.2-140	Изделие закладное М1	4	
А4		6	3.002.1-1.2-150	Изделие закладное М5	2	

Формат	Зона	Для исполнения с порядковым номером 1)	Обозначение	Кол	Примечание
		Переменные	**данные**		
		Сборочные	**единицы**		
А4		Поз.1 Сетка арматурная С3, С4			
		-00;-02;-03;	3.002.1-1.2-010-02	1	С3
		-01;-04;-05;	-03	1	С4
А4		Поз.3 Сетка арматурная С51÷С53			
		-02;-04;	3.002.1-1.2-030	1	С51
		-03;	-01	1	С52
		-05;	-02	1	С53
			Материал		
			Бетон М300	0,7	$м^3$
		1) Основное исполнение, не имеющее порядкового номера, обозначено „00"			

Нач.отд.	Савускан		3.002.1-1.1-02
ГИП	Козлов		Плита лицевая ПЛ2-1 ÷ ПЛ2-6
Рук.гр.	Дужак		
Вед.инж.	Соловьева		
Ст.техн.	Богданова		
Провер.	Соловьева		

Стадия	Лист	Листов
Р		1

Киевский Промстройпроект

Формат А4

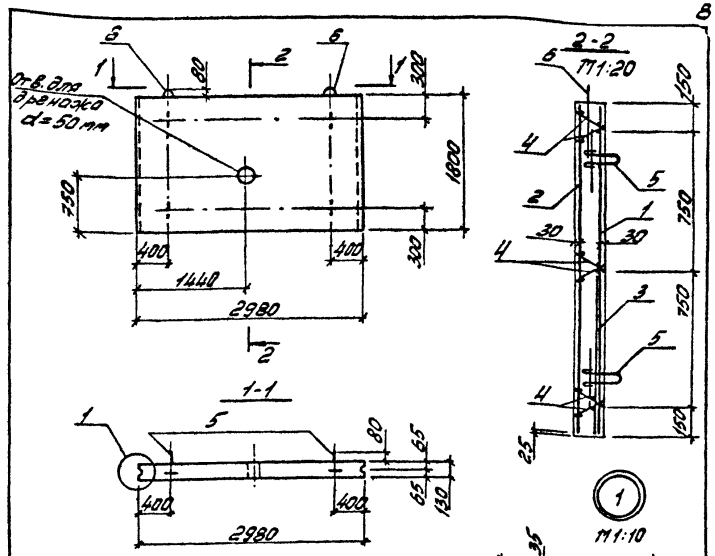

Обозначение	Марка изделия	Масса т
3.002.1-1.1-02	ПЛ2-1	1,8
-01	ПЛ2-2	
-02	ПЛ2-3	
-03	ПЛ2-4	
-04	ПЛ2-5	
-05	ПЛ2-6	

Нач.отд.	Савускан		3.002.1-1.1-02 СБ
ГИП	Козлов		Плита лицевая ПЛ2-1 ÷ ПЛ2-6. Сборочный чертеж
Рук.гр.	Дужак		
Вед.инж.	Соловьева		
Ст.техн.	Богданова		
Провер.	Соловьева		

Стадия	Масса	Масштаб
Р	ст.табл.	1:50
Лист	Листов 1	

Киевский Промстройпроект

Взам. инв. № | Подпись и дата | Инв. № подл.

Формат	Зона	Поз.	Обозначение	Наименование	Кол.	Примечание
				Документация		
А4			3.002.1-1-ТО	Техническое описание		
А4			3.002.1-1.1-030 СБ	Сборочный чертеж		
				Сборочные единицы		
А4		2	3.002.1-1.2-020-02	Сетка арматурная С44	1	
А4		4	3.002.1-1.2-0130	Каркас плоский Кр1	6	
А4		5	3.002.1-1.2-0140-01	Изделие закладное т2	4	
А4		6	3.002.1-1.2-0150	Изделие закладное т5	2	

Формат	Зона	Для исполнения с порядковым номером 1)	Обозначение	Кол	Примечание
		Переменные данные			
		Сборочные единицы			
А4		Поз.1 Сетка арматурная С5; С6			
		-00; -02; -03	3.002.1-1.2-010-04	1	С5
		-01; -04; -05	-05	1	С6
А4		Поз.3 Сетка арматурная С51÷С53			
		-02;	3.002.1-1.2-030	1	С51
		-03; -04;	-04	1	С52
		-05;	-02	1	С53
			Материал		
			Бетон М300	0,9	м³
		1) Основное исполнение, не имеющее порядкового номера, обозначено „00"			

			3.002.1-1.1-03		
Нач.отд	Совуськон		Плита лицевая ПЛ3-1÷ПЛ3-6	Стадия	Лист	Листов
ГИП	Козлов			Р		1
Рук.гр	Джусак			Киевский Промстройпроект		
Вед.инж	Соловьева					
Ст.техн	Богданова					
Провер	Соловьева					

Формат А4

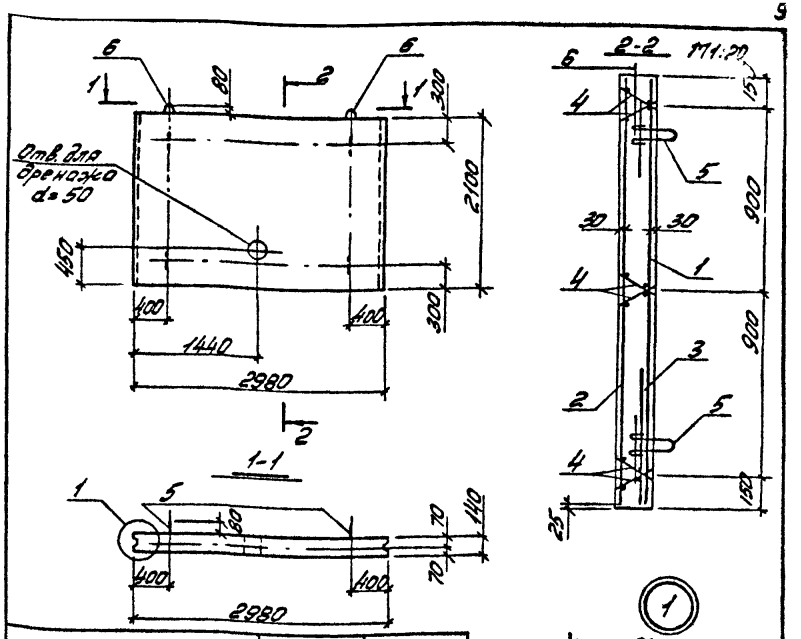

Обозначение	Марка изделия	Масса т
3.002.1-1.1-03	ПЛ3-1	2,2
-01	ПЛ3-2	
-02	ПЛ3-3	
-03	ПЛ3-4	
-04	ПЛ3-5	
-05	ПЛ3-6	

			3.002.1-1.1-03 СБ			
Нач.отд	Совуськон		Плита лицевая ПЛ3-1÷ПЛ3-6. Сборочный чертеж	Стадия	Масса	Масштаб
ГИП	Козлов			Р		1:50
Рук.гр	Джусак			Лист	Листов 1	
Вед.инж	Соловьева			Киевский Промстройпроект		
Ст.техн	Богданова					
Провер	Соловьева					

Инв.№ подл. | Подпись и дата | Взам.инв.№

Формат	Зона	Поз.	Обозначение	Наименование	Кол.	Примечание
				Документация		
А4			3.002.1-1.1-ТО	Техническое описание		
А4			3.002.1-1.1-04 СБ	Сборочный чертеж		
				Сборочные единицы		
А4		2	3.002.1-1.2-020-03	Сетка арматурная С45	1	
А4		4	3.002.1-1.2-040	Сетка арматурная С83	1	
А4		5	3.002.1-1.2-130	Каркас плоский Кр1	6	
А4		6	3.002.1-1.2-140-01	Изделие закладное т2	4	
А4		7	3.002.1-1.2-150-01	Изделие закладное т6	2	

Формат	Зона	Для исполнения с порядковым номером 1)	Обозначение		
			Переменные данные		
			Сборочные единицы		
А4		Поз. 1 Сетка арматурная С7÷С9			
		-00; -01; -02;	3.002.1-1.2-010-06	1	С7
		-03; -04; -05;	-07	1	С8
		-06; -07;	-08	1	С9

Формат	Зона	Для исполнения с порядковым номером 1)	Обозначение	Кол.	Примечание
А4		Поз. 3 Сетка арматурная С54÷С58			
		-01;	3.002.1-1.2-030-03	1	С54
		-02; -03;	-04	1	С55
		-04;	-05	1	С56
		-05; -06;	-06	1	С57
		-07;	-07	1	С58
			Материал		
			Бетон М300	1,1	м³
		1) Основное исполнение, не имеющее порядкового номера, обозначено „00"			

Нач.отд.	Савуськин	
ГИП	Козлов	
Рук.гр	Дружак	
Вед.инж.	Соловьева	
Ст.техн	Богданова	
Провер.	Соловьева	

3.002.1-1-04

Плита лицевая ПЛ4-1÷ПЛ4-8

Стадия	Лист	Листов
Р	1	2

Киевский Протстройпроект

Инв.№ подл. | Подпись и дата | Взам.инв.№

3.002.1-1.1-04 Лист 2

Формат А4

Формат А4

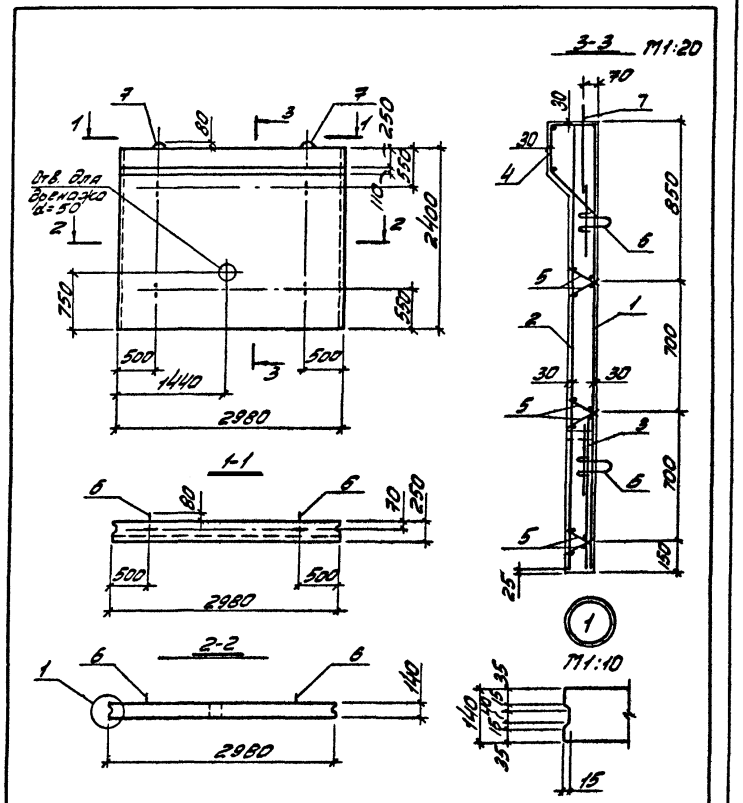

				3.002.1-1.1-04 СБ
Нач.отд.	Савускан			Плита лицевая ПЛ4-1÷ПЛ4-8. Сборочный чертеж
ГИП	Козлов			
Рук.гр.	Дужак			
Вед.инж.	Соловьева			
Ст.техн.	Богданова			
Провер.	Соловьева			

Стадия	Масса	Масштаб
Р	ст.табл.	1:50
Лист 1	Листов 2	

Киевский Промстройпроект

Формат А4

Обозначение	Марка изделия	Масса т
3.002.1-1.1-04	ПЛ4-1	2,8
-01	ПЛ4-2	
-02	ПЛ4-3	
-03	ПЛ4-4	
-04	ПЛ4-5	
-05	ПЛ4-6	
-06	ПЛ4-7	
-07	ПЛ4-8	

Взам.инв.№ | Подпись и дата | Инв.№ подл.

3.002.1-1.1-04 СБ

Лист 2

18938-02 12

Формат А4

Формат	Зона	Поз.	Обозначение	Наименование	Кол.	Примечание
			Документация			
А4			3.002.1-1.1-ТО	Пояснительная записка		
А4			3.002.1-1.1-05 СБ	Сборочный чертеж		
			Сборочные единицы			
А4		2	3.002.1-1.2-020-04	Сетка арматурная С46	1	
А4		5	3.002.1-1.2-040	Сетка арматурная С83	1	
А4		6	3.002.1-1.2-130	Каркас плоский Кр1	6	
А4		7	3.002.1-1.2-140-02	Изделие закладное М3	4	
А4		8	3.002.1-1.2-150-01	Изделие закладное М6	2	

Формат	Зона	Для исполнения с порядковым номером 1)	Обозначение	Кол.	Примечание
		Переменные данные			
		Сборочные единицы			
А4		Поз. 1 Сетка арматурная С10÷С14			
		-00;-01;-02;	3.002.1-1.2-010-09	1	С10
		-03;-04;	-10	1	С11
		-05;-06;	-11	1	С12
		-07;-08;-09;	-12	1	С13

Нач.отд.	Савускан	
ГИП	Козлов	
Рук.гр.	Дужак	
Ведущ.	Соловьева	
Ст.техн.	Богданова	
Провер.	Соловьева	

3.002.1-1.1-05

Плита лицевая ПЛ5-1 ÷ ПЛ5-11

Стадия	Лист	Листов
Р	1	2

Киевский Промстройпроект

Формат А4

Формат	Зона	Для исполнения с порядковым номером 1)	Обозначение	Кол.	Примечание
		-10;	3.002.1-1.2-010-13	1	С14
А4		Поз. 3 Сетка арматурная			
		С54, С55; С61; С62, С64; С65; С66			
		-01;	3.002.1-1.2-030-03	1	С54
		-02;	-04	1	С55
		-03;	-10	1	С61
		-04;-05,	-11	1	С62
		-06;-07;	-13	1	С64
		-08;-10;	-14	1	С65
		-09;	-15	1	С66
А4		Поз. 4 Сетка арматурная С54, С56			
		-07;	3.002.1-1.2-030-03	1	С54
		-08;-09;-10;	-05	1	С56
			Материал		
			Бетон М300	1,35	м³
		1) Основное исполнение, не имеющее порядкового номера, обозначено „00"			

Инв.№ подл. | Подпись и дата | Взам. инв.№

3.002.1-1.1-05

Лист 2

18938-02 13

Формат А4

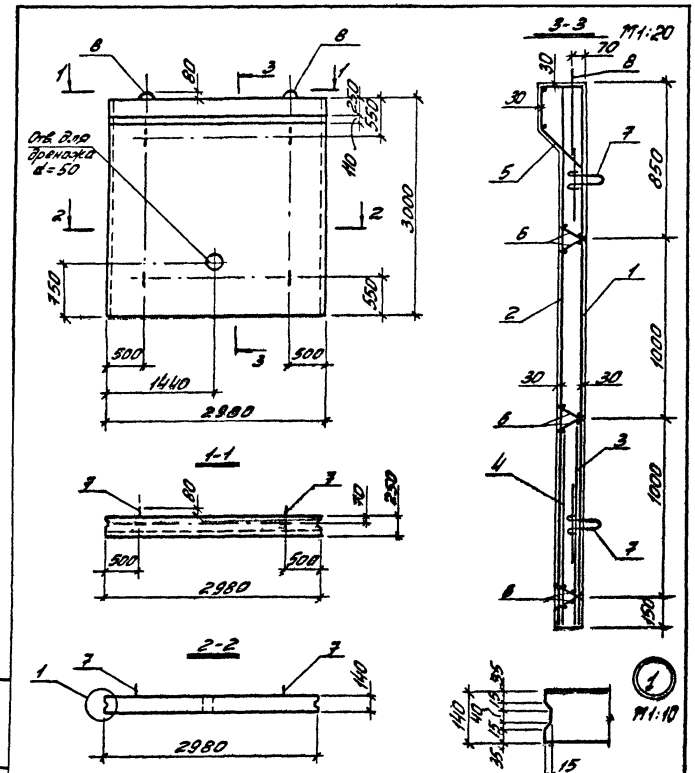

Нач.отд.	Савускан		
ГИП	Козлов		
Рук.гр.	Дужак		
Вед.инж.	Соловьева		
Ст.техн.	Богданова		
Провер.	Соловьева		

3.002.1-1.1-05 СБ

Плита лицевая ПЛ5-1 ÷ ПЛ5-11. Сборочный чертеж

Стадия	Масса	Масштаб
Р	ст.табл.	1:50

Лист 1 | Листов 2

Киевский Промстройпроект

Формат А4

Обозначение	Марка изделия	Масса m
3.002.1-1.1-05	ПЛ5-1	3,4
-01	ПЛ5-2	
-02	ПЛ5-3	
-03	ПЛ5-4	
-04	ПЛ5-5	
-05	ПЛ5-6	
-06	ПЛ5-7	
-07	ПЛ5-8	
-08	ПЛ5-9	
-09	ПЛ5-10	
-10	ПЛ5-11	

Инв.№ подл. | Подпись и дата | Взам.инв.№

3.002.1-1.1-05 СБ

Лист 2

18938-02 14

Формат А4

Формат	Зона	Поз.	Обозначение	Наименование	Кол.	Примечание
			Документация			
А4			3.002.1-1.1-ТО	Техническое описание		
А4			3.002.1-1.1-06 СБ	Сборочный чертеж		
			Сборочные	единицы		
А4		2	3.002.1-1.2-020-05	Сетка арматурная С47	1	
А4		5	3.002.1-1.2-040-01	Сетка арматурная С84	1	
А4		6	3.002.1-1.2-130	Каркас плоский Кр1	2	
А4		7	3.002.1-1.2-130-01	Каркас плоский Кр2	4	
А4		8	3.002.1-1.2-140-02	Изделие закладное М3	4	
А4		9	3.002.1-1.2-150-02	Изделие закладное М7	2	

Формат	Зона	Для исполнения с порядковым номером 1)	Обозначение	Кол.	Примечание
		Переменные	данные		
		Сборочные	единицы		
А4		Поз. 1 Сетка арматурная С15÷С20			
		-00;-01;-02;-03;	3.002.1-1.2-010-14	1	С15
		-04;-05;	-15	1	С16
		-06;-07;	-16	1	С17
		-08;-09;-10;	-17	1	С18
		-11;-12;	-18	1	С19
		-13;	-19	1	С20

Нач.отд.	Савускан		3.002.1-1.1-06
ГИП	Козлов		
Рук.гр.	Дужак		Плита лицевая ПЛ6-1÷ПЛ6-14
Вед.инж.	Соловьева		
Ст.техн.	Богданова		
Провер.	Соловьева		

Стадия	Лист	Листов
Р	1	2

Киевский Промстройпроект

Формат А4

Формат	Зона	Для исполнения с порядковым номером 1)	Обозначение	Кол.	Примечание
А4		Поз. 3 Сетка арматурная С59÷С63, С65, С66			
		-01;	3.002.1-1.2-030-08	1	С59
		-02;	-09	1	С60
		-04;-06;	-10	1	С61
		-03;-05;-07;-08;	-11	1	С62
		-09;	-12	1	С63
		-10;-11;	-14	1	С65
		-12;-13;	-15	1	С66
А4		Поз. 4 Сетка арматурная С54, С56, С57			
		-11;	3.002.1-1.2-030-03	1	С54
		-12;	-05	1	С56
		-13;	-06	1	С57
			Материал		
			Бетон М300	1.93	$м^3$
		1) Основное исполнение, не имеющее порядкового номера, обозначено „00"			

Взам.инв.№ | Подпись и дата | Инв.№ подл.

3.002.1-1.1-06 | Лист 2

Формат А4

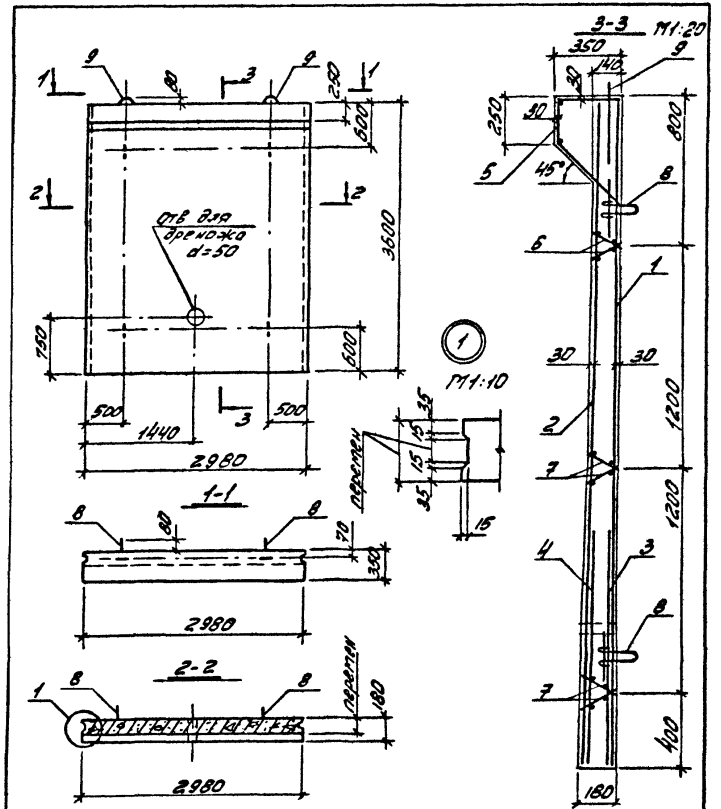

Обозначение	Марка изделия	Масса т
3.002.1-1.1-06	ПЛ6-1	4,8
-01	ПЛ6-2	
-02	ПЛ6-3	
-03	ПЛ6-4	
-04	ПЛ6-5	
-05	ПЛ6-6	
-06	ПЛ6-7	
-07	ПЛ6-8	
-08	ПЛ6-9	
-09	ПЛ6-10	
-10	ПЛ6-11	
-11	ПЛ6-12	
-12	ПЛ6-13	
-13	ПЛ6-14	

Нач.отд	Савускан		
ГИП	Козлов		
Рук.гр	Лужак		
Вед.инж	Соловьева		
Ст.техн	Богданова		
Чертер	Соловьева		

3.002.1-1.1-06 СБ

Плита лицевая ПЛ6-1 - ПЛ6-14. Сборочный чертеж

Стадия	Масса	Масштаб
Р		1:50
Лист 1	Листов 2	

Киевский Промстройпроект

Формат А4

Инв.№ подл. | Подпись и дата | Взам.инв.№

3.002.1-1.1-06 СБ Лист 2

18938-02 16 Формат А4

Формат	Зона	Поз.	Обозначение	Наименование	Кол.	Примечание
			Документация			
А4			3.002.1-1.1-ТО	Техническое описание		
А4			3.002.1-1.1-07 СБ	Сборочный чертеж		
			Сборочные	единицы		
А4		2	3.002.1-1.2-020-06	Сетка арматурная С48	1	
А4		5	3.002.1-1.2-040-01	Сетка арматурная С84	1	
А4		6	3.002.1-1.2-130-01	Каркас плоский Кр2	4	
А4		7	3.002.1-1.2-130-02	Каркас плоский Кр3	4	
А4		8	3.002.1-1.2-140-03	Изделие закладное М4	4	
А4		9	3.002.1-1.2-150-02	Изделие закладное М7	2	

Формат	Зона	Для исполнения с порядковым номером 1)	Обозначение	Кол.	Примечание
		Переменные	данные		
		Сборочные	единицы		
А4		Поз. 1 Сетка арматурная С21÷С26			
		-00;-01;-02;	3.002.1-1.2-010-20	1	С21
		-03;-04;	-21	1	С22
		-05;-06;	-22	1	С23
		-07;-08;-09;	-23	1	С24
		-10;-11;	-24	1	С25

Нач отд	Савускан		
ГИП	Козлов		
Рук гр	Дужак		
Вед инж	Соловьева		
Ст. техн	Богданова		
Провер.	Соловьева		

3.002.1-1.1-07

Плита лицевая ПЛ7-1÷ПЛ7-13

Стадия	Лист	Листов
Р	1	2

Киевский Промстройпроект

Формат А4

Формат	Зона	Для исполнения с порядковым номером 1)	Обозначение	Кол.	Примечание
		-12	3.002.1-1.2-010-25	1	С26
А4		Поз. 3 Сетка арматурная С67÷С73			
		-00;	3.002.1-1.2-030-16	1	С67
		-01;-03;-05	-17	1	С68
		-02;-04;-06;-07;	-18	1	С69
		-08;-10;	-19	1	С70
		-09;	-20	1	С71
		-11;	-21	1	С72
		-12;	-22	1	С73
А4		Поз. 4 Сетка арматурная С60			
		-12;	3.002.1-1.2-030-09	1	С60
			Материал		
			Бетон М300	2.53	м3
		1) Основное исполнение, не имеющее порядкового номера, обозначено „00"			

Взам инв. № | Подпись и дата | Инв. № подл.

3.002.1-1.1-07

Лист 2

Формат А4

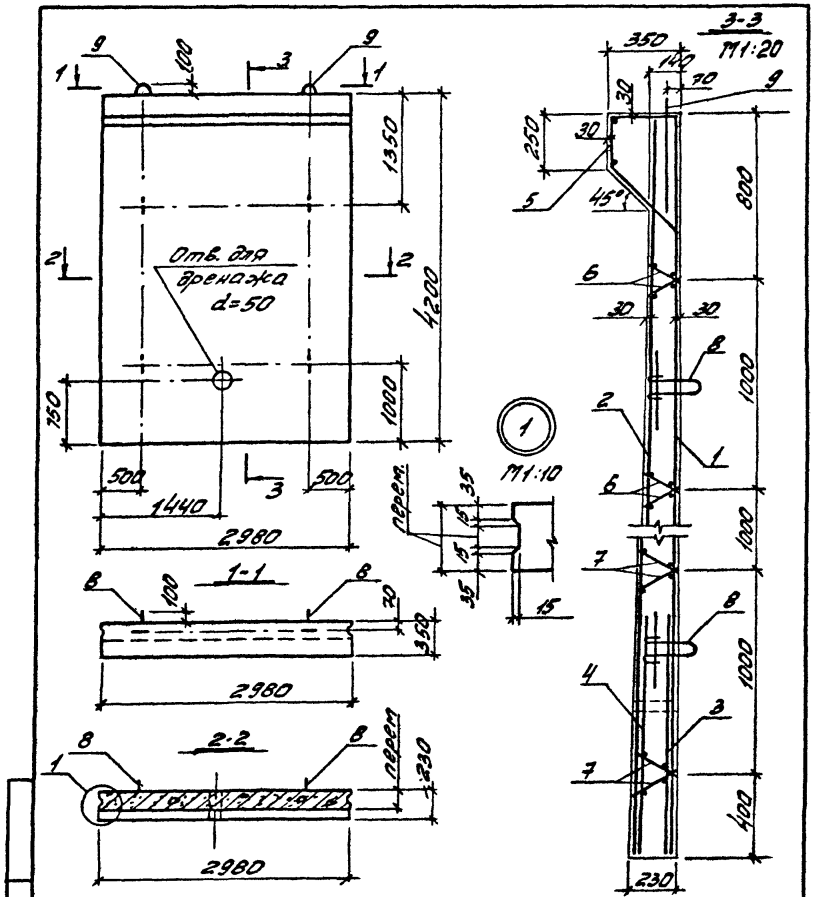

Обозначение	Марка изделия	Масса т
3.002.1-1.1-07	ПЛ7-1	6,3
-01	ПЛ7-2	
-02	ПЛ7-3	
-03	ПЛ7-4	
-04	ПЛ7-5	
-05	ПЛ7-6	
-06	ПЛ7-7	
-07	ПЛ7-8	
-08	ПЛ7-9	
-09	ПЛ7-10	
-10	ПЛ7-11	
-11	ПЛ7-12	
-12	ПЛ7-13	

Нач.отд.	Савускан		
ГИП	Козлов		
Рук.гр.	Дужак		
Вед.инж.	Соловьева		
Ст.техн.	Богданова		
Провер.	Соловьева		

3.002.1-1.1-07 СБ

Плита лицевая ПЛ7-1÷ПЛ7-13. Сборочный чертеж

Стадия	Масса	Масштаб
Р	отдел.	1:50
Лист 1	Листов 2	

Киевский Промстройпроект

Формат А4

Инв.№ подл. | Подпись и дата | Взам.инв.№

3.002.1-1.1-07 СБ

Лист 2

18938-02 18

Формат А4

Формат	Зона	Поз.	Обозначение	Наименование	Кол.	Примечание
			Документация			
А4			3.002.1-1.1-ТО	Техническое описание		
А4			3.002.1-1.1-08 СБ	Сборочный чертеж		
			Сборочные единицы			
А4		2	3.002.1-1.2-020-07	Сетка арматурная С49	1	
А4		5	3.002.1-1.2-040-01	Сетка арматурная С84	1	
А4		6	3.002.1-1.2-130-01	Каркас плоский Кр2	4	
А4		7	3.002.1-1.2-130-02	Каркас плоский Кр3	6	
А4		8	3.002.1-1.2-140-03	Изделие закладное М4	4	
А4		9	3.002.1-1.2-150-02	Изделие закладное М7	2	

Формат	Зона	Для исполнения с порядковым номером 1)	Обозначение	Кол.	Примечание
		Переменные данные			
		Сборочные единицы			
А4		Поз.1 Сетка арматурная С27÷С-34			
		-00;-01;	3.002.1-1.2-010 -26	1	С27
		-02;	-27	1	С28
		-03;-04	-28	1	С29
		-05;-06;-07;	-29	1	С30

Нач.отд.	Савуккан		3.002.1-1.1-08
ГИП	Козлов		Плита лицевая ПЛ8-1-ПЛ8-16
Рук.гр.	Дужак		
Вед.инж.	Соловьева		
Ст.техн.	Богданова		
Провер.	Соловьева		

Стадия	Лист	Листов
Р	1	2

Киевский Промстройпроект

Формат А4

Формат	Зона	Для исполнения с порядковым номером	Обозначение	Кол.	Примечание
		-08;-09;	3.002.1-1.2-010 -30	1	С31
		-10;-11;	-31	1	С32
		-12;	-32	1	С33
		-13;-14;-15	-33	1	С34
А4		Поз. 3 Сетка арматурная С75÷С82			
		-00;	3.002.1-1.2-030-24	1	С75
		-01;-03;	-25	1	С76
		-02,-05;	-26	1	С77
		-04;-06;-08;	-27	1	С78
		-07;	-28	1	С79
		-09;-10;-13;	-29	1	С80
		-11;-12;-14;	-30	1	С81
		-15;	-31	1	С82
А4		Поз.4 Сетка арматурная С60,С62,С64			
		-12;-13;	3002.1-1.2-030-09	1	С60
		-14;	-11	1	С62
		-15;	-13	1	С64
			Материал		
			Бетон М300	2.92	$м^3$
		1) Основное исполнение, не имеющее порядкового номера, обозначено „00"			

Инв. № подл.	Подпись и дата	Взам. инв. №

3.002.1-1.1-08

Лист 2

Формат А4

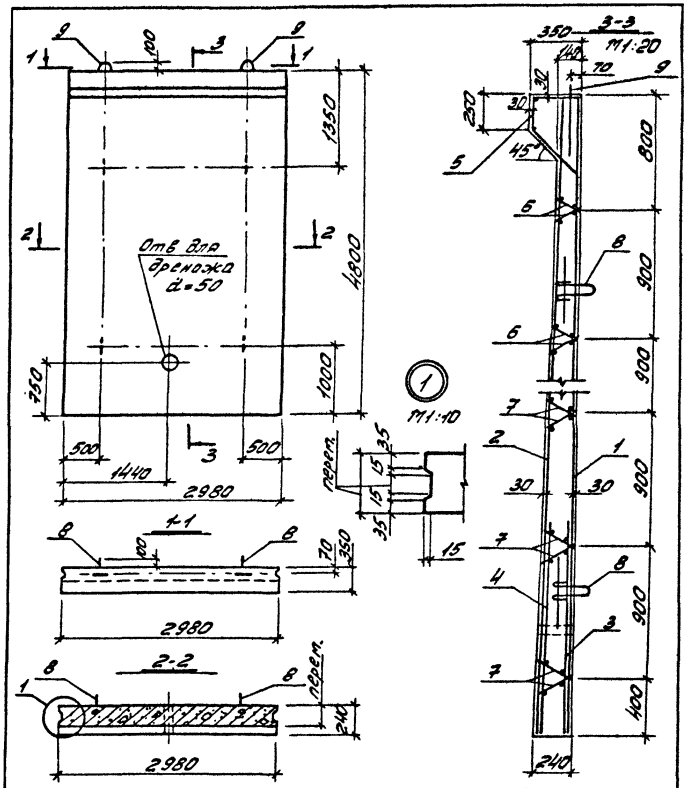

Нач отд.	Савускан		
ГИП	Козлов		
Рук гр	Дужак		
Вед инж	Соловьева		
Ст техн	Богданова		
Провер	Соловьева		

3.002.1-1.1-08 СБ

Плита лицевая ПЛВ-1 ÷ ПЛВ-16. Сборочный чертеж

Стадия	Масса	Масштаб
Р	см.табл.	1:50

Лист 1. Листов 2

Киевский Промстройпроект

Формат А4

Обозначение	Марка изделия	Масса m
3.002.1-1.1-08	ПЛВ-1	7,3
-01	ПЛВ-2	
-02	ПЛВ-3	
-03	ПЛВ-4	
-04	ПЛВ-5	
-05	ПЛВ-6	
-06	ПЛВ-7	
-07	ПЛВ-8	
-08	ПЛВ-9	
-09	ПЛВ-10	
-10	ПЛВ-11	
-11	ПЛВ-12	
-12	ПЛВ-13	
-13	ПЛВ-14	
-14	ПЛВ-15	
-15	ПЛВ-16	

Взам инв №

Подпись и дата

Инв № подл

3.002.1-1.1-08 СБ.

Лист 2

Формат А4

Формат	Зона	Поз.	Обозначение	Наименование	Кол.	Примечание
			Документация			
А4			3.002.1-1.1-ТО	Техническое описание		
А4			3.002.1-1.1-09 СБ	Сборочный чертеж		
			Сборочные единицы			
А4		2	3.002.1-1.2-020-08	Сетка арматурная С50	1	
А4		4	3.002.1-1.2-040-01	Сетка арматурная С84	1	
А4		5	3.002.1-1.2-130-01	Каркас плоский Кр2	2	
А4		6	3.002.1-1.2-130-02	Каркас плоский Кр3	4	
А4		7	3.002.1-1.2-130-03	Каркас плоский Кр4	4	
А4		8	3.002.1-1.2-140-03	Изделие закладное М4	4	
А4		9	3.002.1-1.2-150	Изделие закладное М8	2	

Формат	Зона	Для исполнения с порядковым номером 1)	Обозначение	Кол.	Примечание
		Переменные данные			
		Сборочные единицы			
А4		Поз.1 Сетка арматурная С35÷С41			
		-00;	3.002.1-1.2-010-34	1	С35
		-01; -02;	-35	1	С36
		-03;	-36	1	С37
		-04;	-37	1	С38

Формат	Зона	Для исполнения с порядковым номером 1)	Обозначение	Кол.	Примечание
		-05; -06;	3.002.1-1.2-010-38	1	С39
		-07; -08;	-39	1	С40
		-09; -10; -11;	-40	1	С41
А4		Поз.3 Сетка арматурная С76÷С82			
		-00; -01;	3.002.1-1.2-030-25	1	С76
		-03;	-26	1	С77
		-02; -04; -05;	-27	1	С78
		-06; -07;	-28	1	С79
		-09;	-29	1	С80
		-08; -10;	-30	1	С81
		-11;	-31	1	С82
			Материал		
			Бетон М300	374	м3
		1) Основное исполнение, не имеющее порядкового номера, обозначено „00"			

Нач.отд.	Собуский		3.002.1-1.1-09
ГИП	Козлов		
Рук.гр.	Дужак		Плита лицевая ПЛ9-1+ ПЛ9-12
Ведущ.	Головьева		Стадия: Р; Лист: 1; Листов: 2
Ст.техн.	Богданова		Киевский Промстройпроект
Провер.	Головьева		

Инв.№ подл. | Подпись и дата | Взам.инв.№

	3.002.1-1.1-09	Лист 2

Формат А4

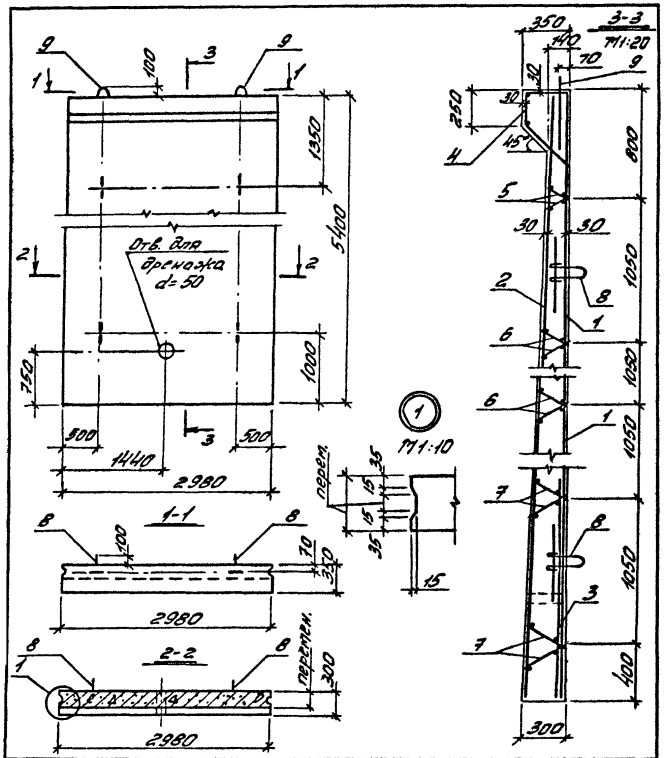

				3.002.1-1.1-09 СБ		
Нач.отд.	Савускан			Плита лицевая ПЛ9-1÷ПЛ9-12. Сборочный чертеж	Стадия	Масса	Масштаб
					Р	см.табл.	1:50
ГИП	Козлов				Лист 1	Листов 2	
Рук.ер.	Дужак				Киевский Промстройпроект		
Вед.инж.	Соловьева						
Ст.техн.	Богданова						
Провер.	Соловьева						

Формат А4

Обозначение	Марка изделия	Масса m
3.002.1-1.1-09	ПЛ9-1	9,4
-01	ПЛ9-2	
-02	ПЛ9-3	
-03	ПЛ9-4	
-04	ПЛ9-5	
-05	ПЛ9-6	
-06	ПЛ9-7	
-07	ПЛ9-8	
-08	ПЛ9-9	
-09	ПЛ9-10	
-10	ПЛ9-11	
-11	ПЛ9-12	

Взам.инв. | Подпись и дата | Инв.№ подл.

3.002.1-1.1-09 СБ | Лист 2

Формат А4

Формат	Зона	Поз.	Обозначение	Наименование	Кол.	Примечание
			Документация			
А4			3.002.1-1.1-ТО	Техническое описание		
А3			3.002.1-1.1-10 СБ	Сборочный чертеж		
			Сборочные единицы			
А4		1	3.002.1-1.2-050	Сетка арматурная С85	1	
А4		5	3.002.1-1.2-100-02	Сетка арматурная С173	1	
А4		6	3.002.1-1.2-130-04	Каркас плоский Кр5	1	
А4		7	3.002.1-1.2-001-017	Стержень арматурный	1	
А4		8	3.002.1-1.2-170	Изделие закладное М9	4	

Формат	Зона	Для исполнения с порядковым номером 1)	Обозначение	Кол.	Примечание
		Переменные данные			
		Сборочные единицы			
А4		Поз. 2 Сетка арматурная С94, С95			
		-00;-01;-02;	3.002.1-1.2-060	1	С94
		-03;	-01	1	С95

Нач.отд.	Савускан		3.002.1-1.1-10
ГИП	Козлов		Плита фундаментная ПФ1-1 ÷ ПФ1-4
Рук.гр.	Дужак		
Вед.инж.	Соловьева		
Ст.техн.	Богданова		
Провер.	Соловьева		

Стадия	Лист	Листов
Р	1	2

Киевский Промстройпроект

Формат А4

Формат	Зона	Для исполнения с порядковым номером 1)	Обозначение	Кол.	Примечание
А4		Поз. 3 Сетка арматурная С138, С139			
		-01;	3.002.1-1.2-080	1	С138
		-02;-03	-01	1	С139
А4		Поз. 4 Сетка арматурная С171, С172			
		-00;-01;-02;	3.002.1-1.2-100	1	С171
		-03;	-01	1	С172
			Материал		
			Бетон М300	1.15	м³
		1) Основное исполнение, не имеющее порядкового номера, обозначено „00"			

Взам.инв.№ | Подпись и дата | Инв.№ подл.

3.002.1-1.1-10 | Лист 2

18938-02 23

Формат А4

Опалубка

1-1

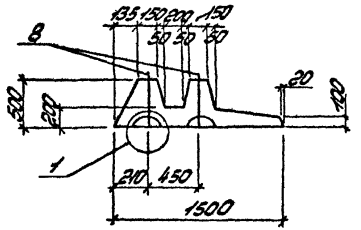

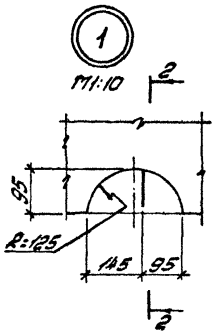

Армирование

1-1

M1:20

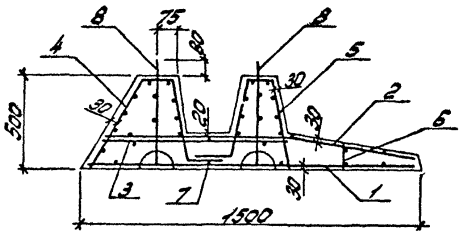

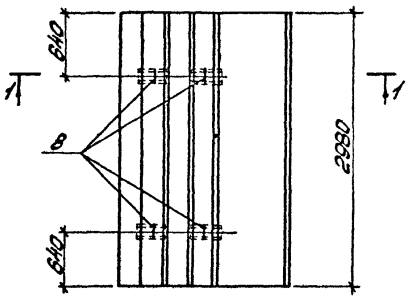

2-2

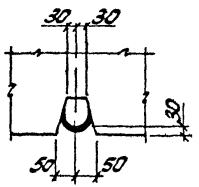

Обозначение	Марка изделия	Масса m
3.002 1-1.1-10	ПФ1-1	2.9
-01	ПФ1-2	
-02	ПФ1-3	
-03	ПФ1-4	

				3.002.1-1.1-10 СБ			
Нач отд	Савускан			Плита фундаментная ПФ1-1 ÷ ПФ1-4. Сборочный чертеж	Стадия	Масса	Масштаб
					Р	стадия	1:40
ГИП	Козлов				Лист	Листов 1	
Рук гр	Дужак				Киевский Промстройпроект		
Вед инж.	Соловьева						
Ст. техн.	Богданова						
Провер	Соловьева						

Формат	Зона	Поз.	Обозначение	Наименование	Кол.	Примечание
			Документация			
А4			3.002.1-1.1-ТО	Техническое описание		
А3			3.002.1-1.1-11 СБ	Сборочный чертеж		
			Сборочные единицы			
А4		1	3.002.1-1.2-050-01	Сетка арматурная С86	1	
А4		6	3.002.1-1.2-130-04	Каркас плоский КР5	1	
А4		7	3.002.1-1.2-001-017	Стержень арматурный	1	
А4		8	3.002.1-1.2-170-01	Изделие закладное М10	4	

Формат	Зона	Для исполнения с порядковым номером 1)	Обозначение	Кол.	Примечание
		Переменные данные			
		Сборочные единицы			
А4		Поз. 2 Сетка арматурная С96÷С98			
		-00;-01;-02;-03;	3.002.1-1.2-060-02	1	С96
		-04;-05;	-03	1	С97
		-06;	-04	1	С98

Нач.отд	Савускан	
ГИП	Козлов	
Рук.гр	Дужак	
Вед.инж	Соловьева	
Ст.техн	Богданова	
Провер.	Соловьева	

3.002.1-1.1-11

Плита фундаментная ПФ2-1÷ПФ2-7

Стадия	Лист	Листов
Р	1	2

Киевский Промстройпроект

Формат А4

Формат	Зона	Для исполнения с порядковым номером 1)	Обозначение	Кол.	Примечание
А4		Поз. 3 Сетка арматурная С140÷С143			
		-01;	3.002.1-1.2-080-02	1	С140
		-02;	-03	1	С141
		-03;-04;	-04	1	С142
		-05;-06	-05	1	С143
А4		Поз.4 Сетка арматурная С174, С175			
		-00;-01;-02;-03;-04;	3.002.1-1.2-100-03	1	С174
		-05;-06;	-04	1	С175
А4		Поз.5 Сетка арматурная С176, С177			
		-00;-01;-02;-03;-04;	3.002.1-1.2-100-05	1	С176
		-05;-06;	-06	1	С177
			Материал		
			Бетон М300	1,42	м³
		1) Основное исполнение, не имеющее порядкового номера, обозначено „00"			

Взам.инв. | Подпись и дата | Инв.№ подл.

3.002.1-1.1-11

Лист 2

18938-02 25

Формат А4

Опалубка

1-1

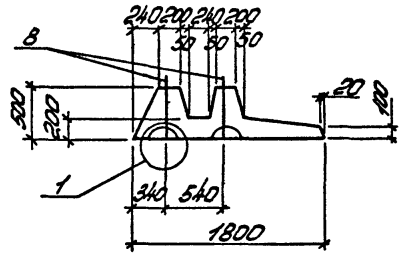

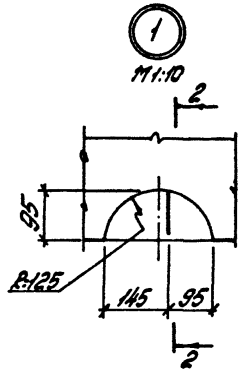

Армирование

1-1

М1:20

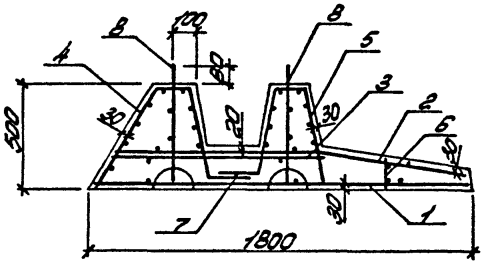

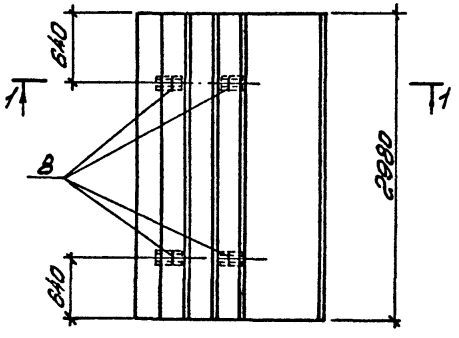

2-2

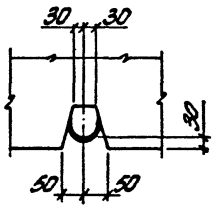

Обозначение	Марка изделия	Масса т
3.002.1-1.1-11	ПФ2-1	3,6
-01	ПФ2-2	
-02	ПФ2-3	
-03	ПФ2-4	
-04	ПФ2-5	
-05	ПФ2-6	
-06	ПФ2-7	

				3.002.1-1.1-11 СБ		
Нач.отд	Савускан			Плита фундаментная ПФ2-1÷ПФ2-7. Сборочный чертеж	Стадия	Масса	Масштаб
					Р	Ст.табл.	1:40
ГИП	Козлов				Лист	Листов 1	
Рук гр.	Дужак				Киевский Промстройпроект		
Вед инж.	Соловьева						
Ст.техн.	Богданова						
Провер.	Соловьева						

Формат А3

Формат	Зона	Поз	Обозначение	Наименование	Кол.	Примечание
				Документация		
А4			3.002.1-1.1-ТО	Техническое описание		
А3			3.002.1-1.1-12 СБ	Сборочный чертеж		
				Сборочные единицы		
А4		1	3.002.1-1.2-050-02	Сетка арматурная С87	1	
А4		7	3.002.1-1.2-130-04	Каркас плоский КР5	1	
А4		8	3.002.1-1.2-170-01	Изделие закладное М10	4	

Формат	Зона	Для исполнения с порядковым номером 1)	Обозначение	Кол.	Примечание
				Переменные данные		
				Сборочные единицы		
А4		Поз. 2 Сетка арматурная С99÷С102			
		-00; -01; -02;	3.002.1-1.2-060-05	1	С99
		-03	-06	1	С100
		-04	-07	1	С101
		-05	-08	1	С102
А4		Поз. 3 Сетка арматурная С144, С145, С150÷С152			
		-01;	3.002.1-1.2-080-06	1	С144
		-02;	-07	1	С145
		-03;	3.002.1-1.2-090	1	С150
		-04;	-01	1	С151

Нач. отд.	Сивинский	
ГИП	Козлов	
Рук. гр.	Дужок	
Ведущ.	Солобейко	
Сметчик	Бородкина	
Провер.	Солобейко	

3.002.1-1.1-12

Плита фундаментная ПФ3-1÷ПФ3-6

Стадия	Лист	Листов
Р	1	2

Киевский Промстройпроект

Формат А4

Формат	Зона	Для исполнения с порядковым номером 1)	Обозначение	Кол.	Примечание
		-05;	3.002.1-1.2-090-02	1	С152
А4		Поз. 4 Сетка арматурная С178, С179			
		-00; -01; -02; -03;	3.002.1-1.2-100-07	1	С178
		-04; -05;	-08	1	С179
А4		Поз. 5 Сетка арматурная С176, С177, С180			
		-00; -01; -02;	3.002.1-1.2-100-05	1	С176
		-03;	-06	1	С177
		-04; -05;	3.002.1-1.2-110	1	С180
А4		Поз. 6 Сетка арматурная С208			
		-04; -05;	3.002.1-1.2-120	1	С208
			Материал		
			Бетон М300	1,61	м³
		1) Основное исполнение, не имеющее порядкового номера, обозначено „00"			

Инв. № подл. | Подпись и дата | Взам. инв. №

3.002.1-1.1-12 Лист 2

Формат А4

Опалубка

1-1

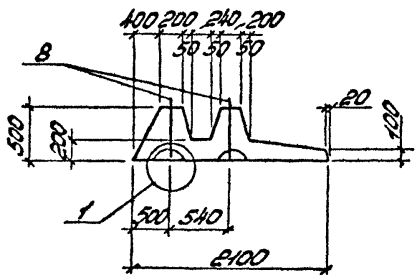

(1)

М1:10

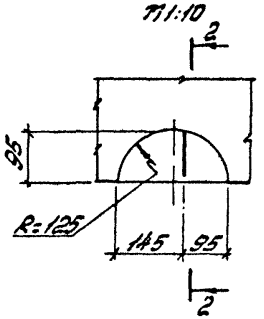

Армирование

1-1

М1:15

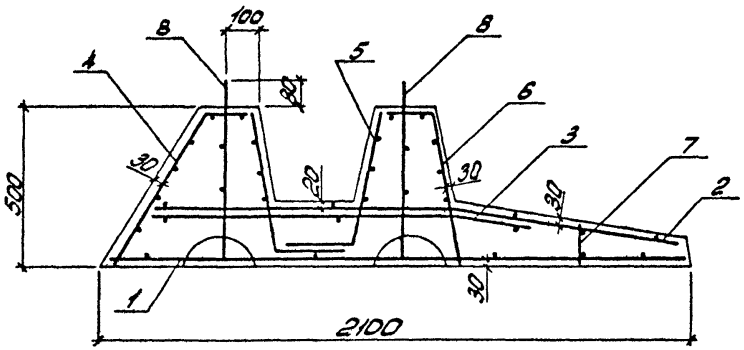

2-2

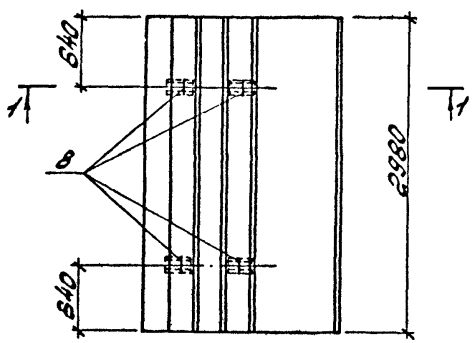

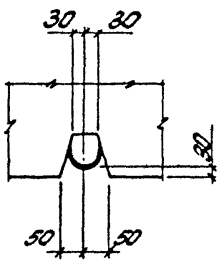

Обозначение	Марка изделия	Масса т
3.002.1-1.1-12	ПФ3-1	4,0
-01	ПФ3-2	
-02	ПФ3-3	
-03	ПФ3-4	
-04	ПФ3-5	
-05	ПФ3-6	

Нач.отд	Собуский		
ГИП	Козлов		
Рук.гр.	Дужак		
Ведущ.	Соловьева		
Ст.техн.	Богданова		
Провер.	Соловьева		

3.002.1-1.1-12 СБ

Плита фундаментная ПФ3-1 ÷ ПФ3-6. Сборочный чертеж

Стадия	Масса	Масштаб
Р		1:40
Лист	Листов 1	

Киевский Промстройпроект

Формат А3

Формат	Зона	Поз.	Обозначение	Наименование	Кол.	Примечание
			Документация			
А4			3.002.1-1.1-ТО	Техническое описание		
А3			3.002.1-1.1-13 СБ	Сборочный чертеж		
			Сборочные единицы			
А4		1	3.002.1-1.2-050-03	Сетка арматурная С88	1	
А4		4	3.002.1-1.2-120-01	Сетка арматурная С209	1	
А4		7	3.002.1-1.2-120-01	Сетка арматурная С210	1	
А4		8	3.002.1-1.2-130-04	Каркас плоский Кр5	1	
А4		9	3.002.1-1.2-170-02	Изделие закладное М11	2	
А4		10	3.002.1-1.2-180	Изделие закладное М16	2	

Формат	Зона	Для исполнения с порядковым номером 1)	Обозначение	Кол.	Примечание
		Переменные данные			
		Сборочные единицы			
А4		Поз. 2 Сетка арматурная С103÷С107			
		-00;-01;	3.002.1-1.2-060-09	1	С103
		-02;	-10	1	С104
		-03;-04;	-11	1	С105
		-05;-06;	-12	1	С106

Нач.отд.	Савускан	
ГИП	Козлов	
Рук.гр.	Дужак	
Вед.инж.	Соловьева	
Ст.техн.	Богданова	
Провер.	Соловьева	

3.002.1-1.1-13

Плита фундаментная ПФ4-1 ÷ ПФ4-8

Стадия	Лист	Листов
Р	1	2

Киевский Промстройпроект

Формат А4

Формат	Зона	Для исполнения с порядковым номером 1)	Обозначение	Кол.	Примечание
		-07	3.002.1-1.2-060-13	1	С107
А4		Поз 3 Сетка арматурная С144, С153÷С156			
		-01;	3.002.1-1.2-080-06	1	С144
		-02;-03;	3.002.1-1.2-090-03	1	С153
		-04;-05;	-04	1	С154
		-06;	-05	1	С155
		-07;	-06	1	С156
А4		Поз. 5 Сетка арматурная С181÷С183			
		-00;-01;-02;	3.002.1-1.2-110-01	1	С181
		-03;-04;-05;	-02	1	С182
		-06;-07;	-03	1	С183
А4		Поз. 6 Сетка арматурная С181÷С183			
		-00;-01;-02;-03;-04;	3.002.1-1.2-110-01	1	С181
		-05;-06;	-02	1	С182
		-07;	-03	1	С183
			Материал		
			Бетон М300	1,94	м3

1) Основное исполнение, не имеющее порядкового номера, обозначено „00"

Взам.инв.№ | Подпись и дата | Взам.инв.№

3.002.1-1.1-13

Лист 2

Формат А4

Опалубка

1-1

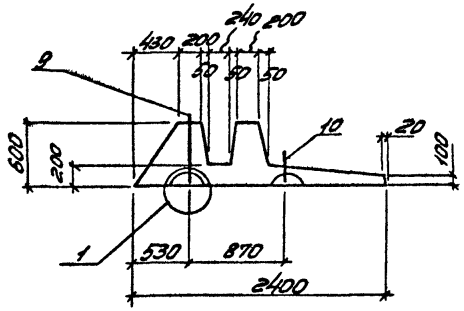

1

М1:10

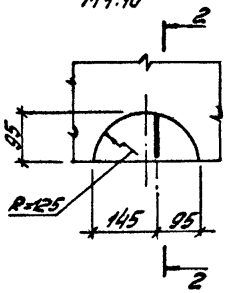

Армирование

1-1

М1:15

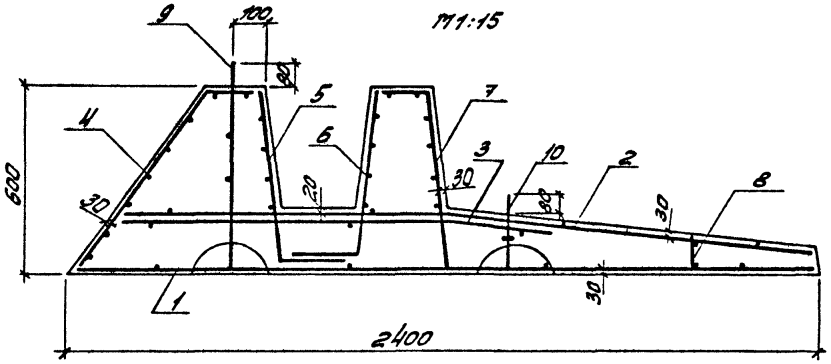

2-2

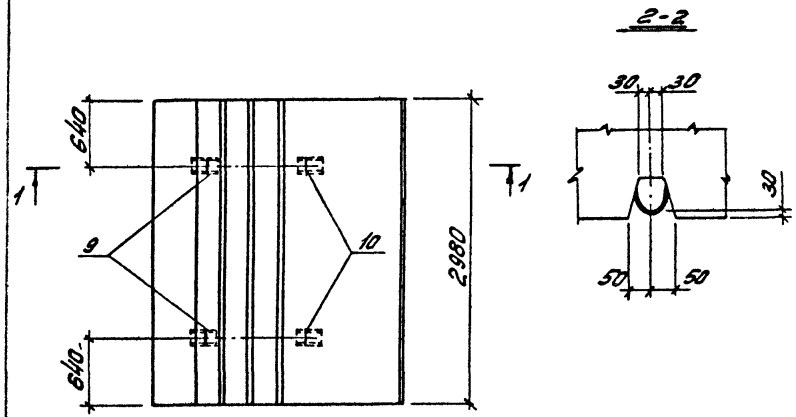

Обозначение	Марка изделия	Масса т
3.002.1-1.1-13	ПФ4-1	4,9
-01	ПФ4-2	
-02	ПФ4-3	
-03	ПФ4-4	
-04	ПФ4-5	
-05	ПФ4-6	
-06	ПФ4-7	
-07	ПФ4-8	

Нач. отд	Собуськон		
ГИП	Козлов		
Рук гр	Дужак		
Ведущ	Солобьева		
Ст. техн	Богданова		
Проверил	Солобьева		

3.002.1-1.1-13 СБ

Плита фундаментная ПФ4-1 ÷ ПФ4-8. Сборочный чертеж

Стадия	Масса	Масштаб
Р	стандарт	1:40
Лист	Листов 1	

Киевский Промстройпроект

Формат	Зона	Поз.	Обозначение	Наименование	Кол.	Примечание
			Документация			
А4			3.002.1-1.1-ТО	Техническое описание		
А3			3.002.1-1.1-14 СБ	Сборочный чертеж		
			Сборочные	единицы		
А4		1	3.002.1-1.2-050-04	Сетка арматурная С89	1	
А4		4	3.002.1-1.2-120-03	Сетка арматурная С211	1	
А4		6	3.002.1-1.2-110-04	Сетка арматурная С184	1	
А4		7	3.002.1-1.2-120-04	Сетка арматурная С212	1	
А4		8	3.002.1-1.2-130-04	Каркас плоский Кр5	1	
А4		9	3.002.1-1.2-130-05	Каркас плоский Кр6	1	
А4		10	3.002.1-1.2-170-03	Изделие закладное М12	2	
А4		11	3.002.1-1-2-180-01	Изделие закладное М17	2	

Формат	Зона	Для исполнения с порядковым номером 1)	Обозначение	Кол.	Примечание
		Переменные данные			
		Сборочные	единицы		
А4		Поз. 2 Сетка арматурная С108÷С113			
		-00;-01;	3.002.1-1.2-060-14	1	С108
		-02;	-15	1	С109
		-03;	-16	1	С110
		-04;	-17	1	С111

Нач.отд.	Савускан		—	3.002.1-1.1-14
ГИП	Козлов			Плита фундаментная ПФ5-1÷ПФ5-7
Рук.гр.	Дужак			
Вед.инж.	Соловьева			
Ст.техн.	Богданова			
Провер.	Соловьева			

Стадия	Лист	Листов
Р	1	2

Киевский Промстройпроект

Формат А4

Формат	Зона	Для исполнения с порядковым номером 1)	Обозначение	Кол.	Примечание
		-05;	3.002.1-1.2-060-18	1	С112
		-06;	-19	1	С113
А4		Поз. 3 Сетка арматурная С146÷С148			
		-01;-02;-03;-04;	3.002.1-1.2-080-08	1	С146
		-05;	-09	1	С147
		-06;	-10	1	С148
А4		Поз. 5 Сетка арматурная С184÷С187			
		-00;-01;-02;	3.002.1-1.2-110-04	1	С184
		-03;-04;	-05	1	С185
		-05;	-06	1	С186
		-06;	-07	1	С187
			Материал		
			Бетон М300	3,21	м3
		1) Основное исполнение, не имеющее порядкового номера, обозначено „00"			

Взам. инв. №

Подпись и дата

Инв. № подл.

3.002.1-1.1-14

Лист 2

Формат А4

Опалубка

1-1

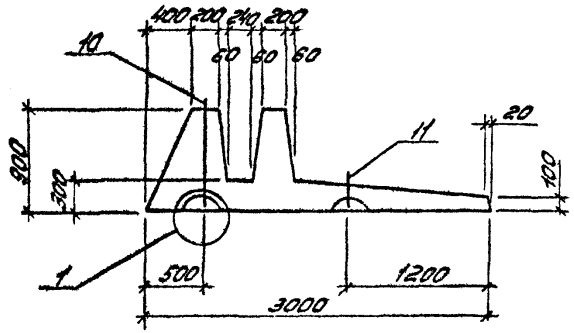

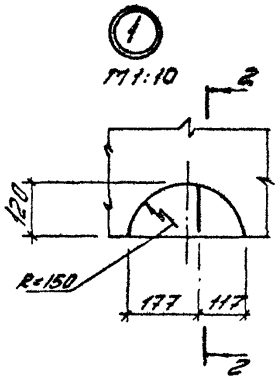

Армирование

1-1

М1:20

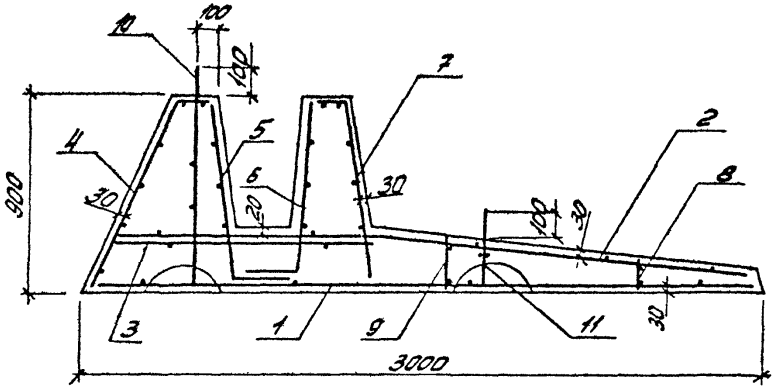

2-2

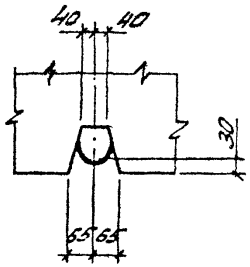

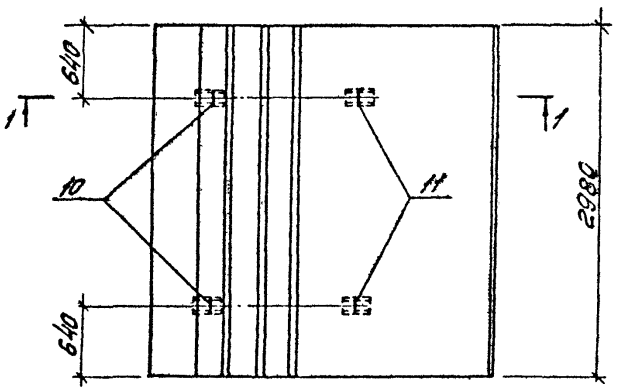

Обозначение	Марка изделия	Масса т
3.002.1-1.1-14	ПФ5-1	8,0
-01	ПФ5-2	
-02	ПФ5-3	
-03	ПФ5-4	
-04	ПФ5-5	
-05	ПФ5-6	
-06	ПФ5-7	

				3.002.1-1.1-14 СБ		
Нач.отд.	Савускан			Плита фундаментная ПФ5-1÷ПФ5-7. Сборочный чертеж	Стадия	Масса	Масштаб
					Р	см.табл.	1:40
ГИП	Козлов				Лист	Листов 1	
Рук.гр.	Дужок				Киевский Промстройпроект		
Вед.инж.	Соловьева						
Ст.техн.	Богданова						
Провер.	Соловьева						

Формат	Зона	Поз.	Обозначение	Наименование	Кол.	Примечание
			Документация			
А4			3.002.1-1.1-ТО	Техническое описание		
А3			3.002.1-1.1-15 СБ	Сборочный чертеж		
			Сборочные	единицы		
А4		1	3.002.1-1.2-050-05	Сетка арматурная С90	1	
А4		4	3.002.1-1.2-120-05	Сетка арматурная С213	1	
А4		7	3.002.1-1.2-120-06	Сетка арматурная С214	1	
А4		8	3.002.1-1.2-130-06	Каркас плоский Кр7	1	
А4		9	3.002.1-1.2-130-08	Каркас плоский Кр9	1	
А4		10	3.002.1-1.2-170-04	Изделие закладное М13	2	
А4		11	3.002.1-1.2-180-02	Изделие закладное М18	2	

Формат	Зона	Для исполнения с порядковым номером 1)	Обозначение	Кол.	Примечание
		Переменные	данные		
		Сборочные	единицы		
А4		Поз. 2 Сетка арматурная С114÷С119			
		-00;	3.002.1-1.2-060-20	1	С114
		-01;	-21	1	С115
		-02;	-22	1	С116
		-03;	-23	1	С117

Нач.отд.	Савускан	
ГИП	Козлов	
Рук.гр.	Дужак	
Вед.инж.	Соловьева	
Ст.техн.	Богданова	
Провер.	Соловьева	

3.002.1-1.1-15

Плита фундаментная ПФ6-1÷ПФ6-8

Стадия	Лист	Листов
Р	1	2

Киевский Промстройпроект

Формат А4

Формат	Зона	Для исполнения с порядковым номером 1)	Обозначение	Кол.	Примечание
		-04; -05;	3.002.1-1.2-060-24	1	С118
		-06; -07;	-25	1	С119
А4		Поз. 3 Сетка арматурная С149, С157-С159			
		-00; -01;	3.002.1-1.2-080-11	1	С149
		-02; -03; -04; -06;	3.002.1-1.2-090-07	1	С157
		-05;	-08	1	С158
		-07;	-09	1	С159
А4		Поз 5 Сетка арматурная С189÷С194			
		-00;	3.002.1-1.2-110-09	1	С189
		-01;	-10	1	С190
		-02;	-11	1	С191
		-03; -04;	-12	1	С192
		-05; -06;	-13	1	С193
		-07;	-14	1	С194
А4		Поз.6 Сетка арматурная С188÷С190			
		-00; -01; -02;	3002.1-1.2-110-08	1	С188
		-03; -04; -05;	-09	1	С189
		-06; -07;	-10	1	С190
			Материал		
			Бетон М300	1,76	м3
		1) Основное исполнение, не имеющее порядкового номера, обозначено „00"			

Взам.инв.№ | Подпись и дата | Взам.инв.№

3002.1-1.1-15

Лист 2

Формат А4

Опалубка

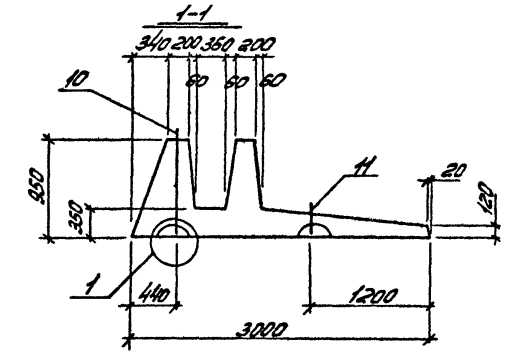

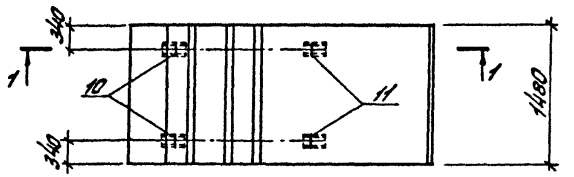

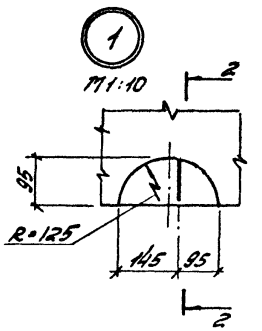

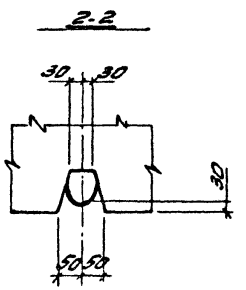

Армирование

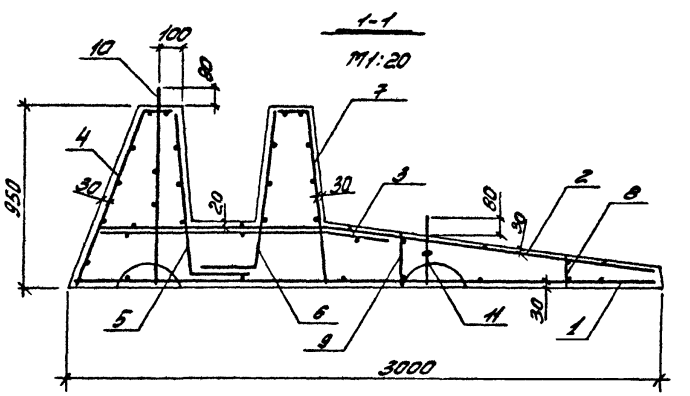

Обозначение	Марка изделия	Масса m
3.002.1-1.1-15	ПФБ-1	4,4
-01	ПФБ-2	
-02	ПФБ-3	
-03	ПФБ-4	
-04	ПФБ-5	
-05	ПФБ-6	
-06	ПФБ-7	
-07	ПФБ-8	

				3.002.1-1.1-15 СБ			
Нач отд	Савускан			Плита фундаментная ПФБ-1 ÷ ПФБ-8. Сборочный чертеж	Стадия	Масса	Масштаб
					Р	см табл.	1:40
ГИП	Козлов				Лист	Листов 1	
Рук гр.	Дужак				Киевский Промстройпроект		
Вед инж	Соловьева						
Ст техн	Богданова						
Провер	Соловьева						

Формат	Зона	Поз.	Обозначение	Наименование	Кол.	Примечание
				Документация		
А4			3.002.1-1.1-ТО	Техническое описание		
А3			3.002.1-1.1-16 СБ	Сборочный чертеж		
				Сборочные единицы		
А4		1	3.002.1-1.2-050-07	Сетка арматурная С92	1	
А4		4	3.002.1-1.2-120-07	Сетка арматурная С215	1	
А4		7	3.002.1-1.2-120-08	Сетка арматурная С216	1	
А4		8	3.002.1-1.2-130-06	Каркас плоский Кр7	1	
А4		9	3.002.1-1.2-130-07	Каркас плоский Кр8	1	
А4		10	3.002.1-1.2-130-09	Каркас плоский Кр10	1	
А4		11	3.002.1-1.2-170-05	Изделие закладное М14	2	
А4		12	3.002.1-1.2-180-03	Изделие закладное М19	2	

Формат	Зона	Для исполнения с порядковым номером 1)	Обозначение	Кол.	Примечание
			Переменные данные		
			Сборочные единицы		
А4		Поз. 2 Сетка арматурная С120÷С125, С135			
		-00;	3.002.1-1.2-050-25	1	С120
		-01;	-27	1	С121
		-02;	-28	1	С122
		-03;	-29	1	С123

Нач.отд.	Савинская		3.002.1-1.1-16
ГИП	Козлов		Плита фундаментная ПФ7-1÷ПФ7-9
Рукер.	Дужак		Стадия: Р; Лист: 1; Листов: 2
Вед.инж.	Соловьева		Киевский Промстройпроект
Ст.техн.	Богданова		
Проверил	Соловьева		

Фортат А4

Формат	Зона	Для исполнения с порядковым номером 1)	Обозначение	Кол.	Примечание
		-04;	3.002.1-1.2-050-30	1	С124
		-05;	-31	1	С125
		-06; -07;	-32	1	С126
		-08;	3.002.1-1.2-070	1	С135
А4		Поз. 3 Сетка арматурная С150÷С153			
		-00; -01; -02; -03; -04; -05;	3.002.1-1.2-090-10	1	С150
		-06;	-11	1	С151
		-08;	-12	1	С152
		-07;	-13	1	С153
А4		Поз. 5 Сетка арматурная С197÷С202			
		-00;	3.002.1-1.2-110-17	1	С197
		-01; -02;	-18	1	С198
		-03;	-19	1	С199
		-04; -05	-20	1	С200
		-06;	-21	1	С201
		-07; -08	-22	1	С202
А4		Поз. 6 Сетка арматурная С195÷С199			
		-00; -01; -02; -03;	3.002.1-1.2-110-15	1	С195
		-04;	-16	1	С196
		-05;	-17	1	С197
		-06; -07	-18	1	С198
		-08;	-19	1	С199
			Материал		
			Бетон М300	2,17	м3
		1) Основное исполнение, не имеющее порядкового номера, обозначено „00"			

Инв.№ подл. | Подпись и дата | Взам.инв.№

	3.002.1-1.1-16	Лист 2

Опалубка

1-1

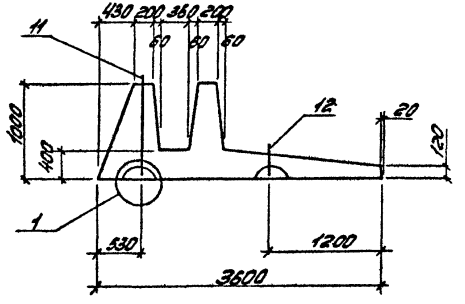

Армирование

1-1

М1:20

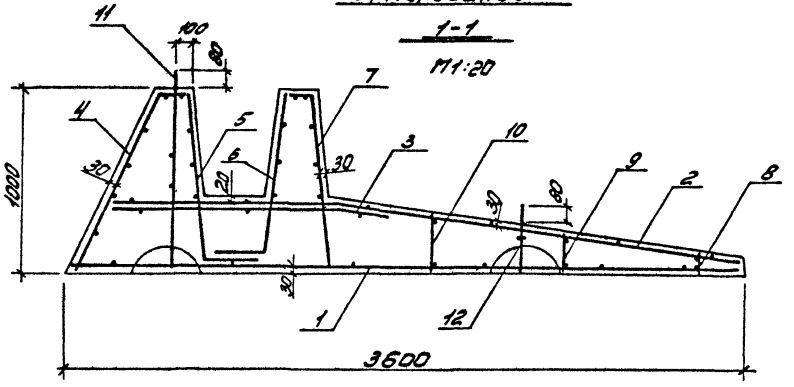

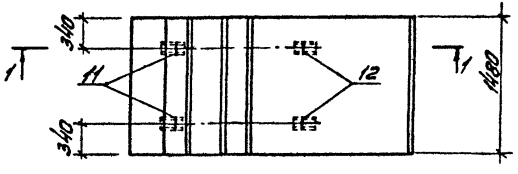

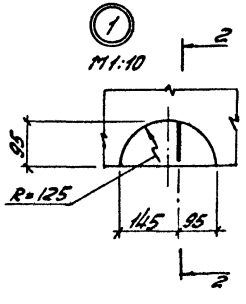

2-2

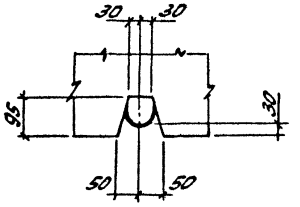

Обозначение	Марка изделия	Масса m
3.002.1-1.1-16	ПФ7-1	5,4
-01	ПФ7-2	
-02	ПФ7-3	
-03	ПФ7-4	
-04	ПФ7-5	
-05	ПФ7-6	
-06	ПФ7-7	
-07	ПФ7-8	
-08	ПФ7-9	

Нач отд	Савускан		
ГИП	Козлов		
Рук гр	Дужак		
Вед инж	Соловьева		
Ст.техн	Богданова		
Провер	Соловьева		

3.002.1-1.1-16 СБ

Плита фундаментная ПФ7-1 ÷ ПФ7-9. Сборочный чертеж

Стадия	Масса	Масштаб
Р	ст.табл	1:40
Лист	Листов 1	

Киевский Промстройпроект

Формат А3

Формат	Зона	Поз.	Обозначение	Наименование	Кол	Примечание
			Документация			
А4			3.002.1-1.1-ТО	Техническое описание		
А3			3.002.1-1.1-17СБ	Сборочный чертеж		
			Сборочные единицы			
А4		1	3.002.1-1.2-050-07	Сетка арматурная С92	1	
А4		4	3.002.1-1.2-120-09	Сетка арматурная С217	1	
А4		7	3.002.1-1.2-120-10	Сетка арматурная С218	1	
А4		8	3.002.1-1.2-130-06	Каркас плоский Кр7	1	
А4		9	3.002.1-1.2-130-07	Каркас плоский Кр8	1	
А4		10	3.002.1-1.2-130-09	Каркас плоский Кр10	1	
А4		11	3.002.1-1.2-170-05	Изделие закладное М14	2	
А4		12	3.002.1-1.2-180-03	Изделие закладное М19	2	

Формат	Зона	Для исполнения с порядковым номером 1)	Обозначение	Кол.	Примечание
		Переменные данные			
		Сборочные единицы			
А4		Поз. 2 Сетка арматурная С127÷С131, С137			
		-00;	3.002.1-1.2-060-33	1	С127
		-01;	-34	1	С128
		-02;	-35	1	С129
		-03;-04;	-36	1	С130

Нач.отд.	Савускан		3.002.1-1.1-17
ГИП	Козлов		Плита фундаментная ПФ8-1 ÷ ПФ8-7
Рук.гр.	Дужак		
Вед.инж.	Соловьева		
Ст.техн.	Богданова		
Провер.	Соловьева		

Стадия	Лист	Листов
Р	1	2

Киевский Промстройпроект

Формат А4

Формат	Зона	Для исполнения с порядковым номером 1)	Обозначение	Кол	Примечание
		-05;	3.002.1-1.2-060-37	1	С131
		-06;	3.002.1-1.2-070-01	1	С137
А4		Поз. 3 Сетка арматурная С164÷С167			
		-00;	3.002.1-1.2-090-14	1	С164
		-01;-02;	-15	1	С165
		-04;-05;	-16	1	С166
		-06	-17	1	С167
А4		Поз. 5 Сетка арматурная С196; С198÷С200; С202			
		-00;	3.002.1-1.2-110-16	1	С196
		-01;-02;	-18	1	С198
		-03;	-19	1	С199
		-04;-05;	-20	1	С200
		-06;	-22	1	С202
А4		Поз. 6 Сетка арматурная С195÷С199			
		-00;-01;-02;	3.002.1-1.2-110-15	1	С195
		-03;	-16	1	С196
		-04;	-17	1	С197
		-05;	-18	1	С198
		-06;	-19	1	С199
			Материал		
			Бетон М300	2,14	м3
		1) Основное исполнение, не имеющее порядкового номера, обозначено „00"			

Взам. инв. №

Подпись и дата

Инв. № подл.

3.002.1-1.1-17

Лист 2

Формат А4

Опалубка

1-1

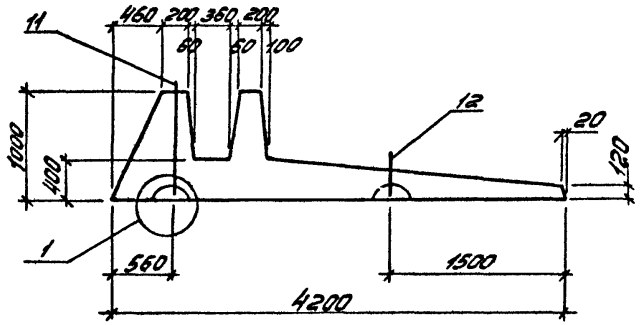

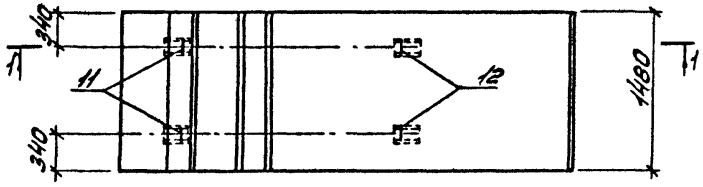

Армирование

1-1

М1:20

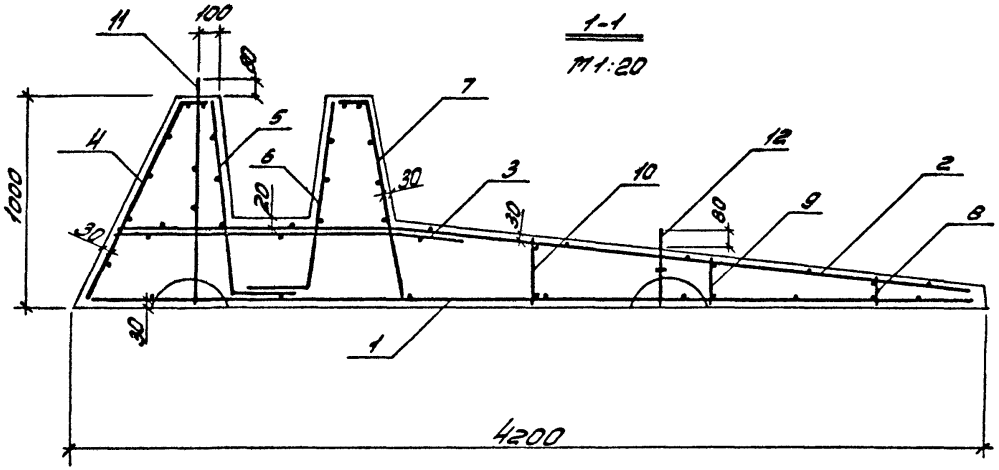

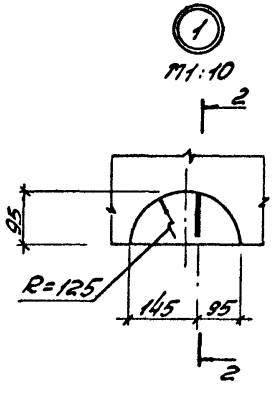

2-2

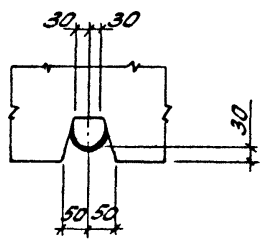

Обозначение	Марка изделия	Масса т
3.002.1-1.1-17	ПФВ-1	6,1
-01	ПФВ-2	
-02	ПФВ-3	
-03	ПФВ-4	
-04	ПФВ-5	
-05	ПФВ-6	
-06	ПФВ-7	

				3.002.1-1.1-17 СБ			
Нач отд	Савускан			Плита фундаментная ПФВ-1 ÷ ПФВ-7. Сборочный чертеж	Стадия	Масса	Масштаб
					Р	ст табл	1 40
ГИП	Козлов				Лист	Листов 1	
Рук гр.	Дужак				Киевский Промстройпроект		
Вед инж	Соловьева						
Ст техн	Богданова						
Провер	Соловьева						

Формат	Зона	Поз	Обозначение	Наименование	Кол.	Примечание
			Документация			
А4			3.002.1-1.1-ТО	Техническое описание		
А3			3.002.1-1.1-18 СБ	Сборочный чертеж		
			Сборочные единицы			
А4		1	3.002.1-1.2-050-08	Сетка арматурная С93	1	
А4		4	3.002.1-1.2-120-05	Сетка арматурная С213	1	
А4		7	3.002.1-1.2-120-12	Сетка арматурная С220	1	
А4		8	3.002.1-1.2-130-06	Каркас плоский Кр7	1	
А4		9	3.002.1-1.2-130-08	Каркас плоский Кр9	1	
А4		10	3.002.1-1.2-130-10	Каркас плоский Кр11	1	
А4		11	3.002.1-1.2-170-06	Изделие закладное М15	2	
А4		12	3.002.1-1.2-180-04	Изделие закладное М20	2	

Формат	Зона	Для исполнения с порядковым номером 1)	Обозначение	Кол.	Примечание
		Переменные данные			
		Сборочные единицы			
А4		Поз. 2 Сетка арматурная С133÷С135			
		-00;	3.002.1-1.2-060-39	1	С133
		-01;	-40	1	С134
		-02;	-41	1	С135

Нач.отд.	Савускан	
ГИП	Козлов	
Рук.гр.	Дужак	
Вед.инж.	Соловьева	
Ст.техн.	Богданова	
Провер.	Соловьева	

3.002.1-1.1-18

Плита фундаментная ПФ9-1÷ПФ9-3

Стадия	Лист	Листов
Р	1	2

Киевский Промстройпроект

Формат А4

Формат	Зона	Для исполнения с порядковым номером 1)	Обозначение	Кол.	Примечание
А4		Поз. 3 Сетка арматурная С169, С170			
		-00;-01;	3.002.1-1.2-090-19	1	С169
		-02;	-20	1	С170
А4		Поз. 5 Сетка арматурная С205÷С207			
		-00;	3.002.1-1.2-110-25	1	С205
		-01;	-26	1	С206
		-02;	-27	1	С207
А4		Поз. 6 Сетка арматурная С203÷С205			
		-00;	3.002.1-1.2-110-23	1	С203
		-01;	-24	1	С204
		-02;	-25	1	С205
			Материал		
			Бетон М300	3,09	м3
		1) Основное исполнение, не имеющее порядкового номера, обозначено „00"			

Инв. № подл. | Подпись и дата | Взам.инв.№

3.002.1-1.1-18

Лист 2

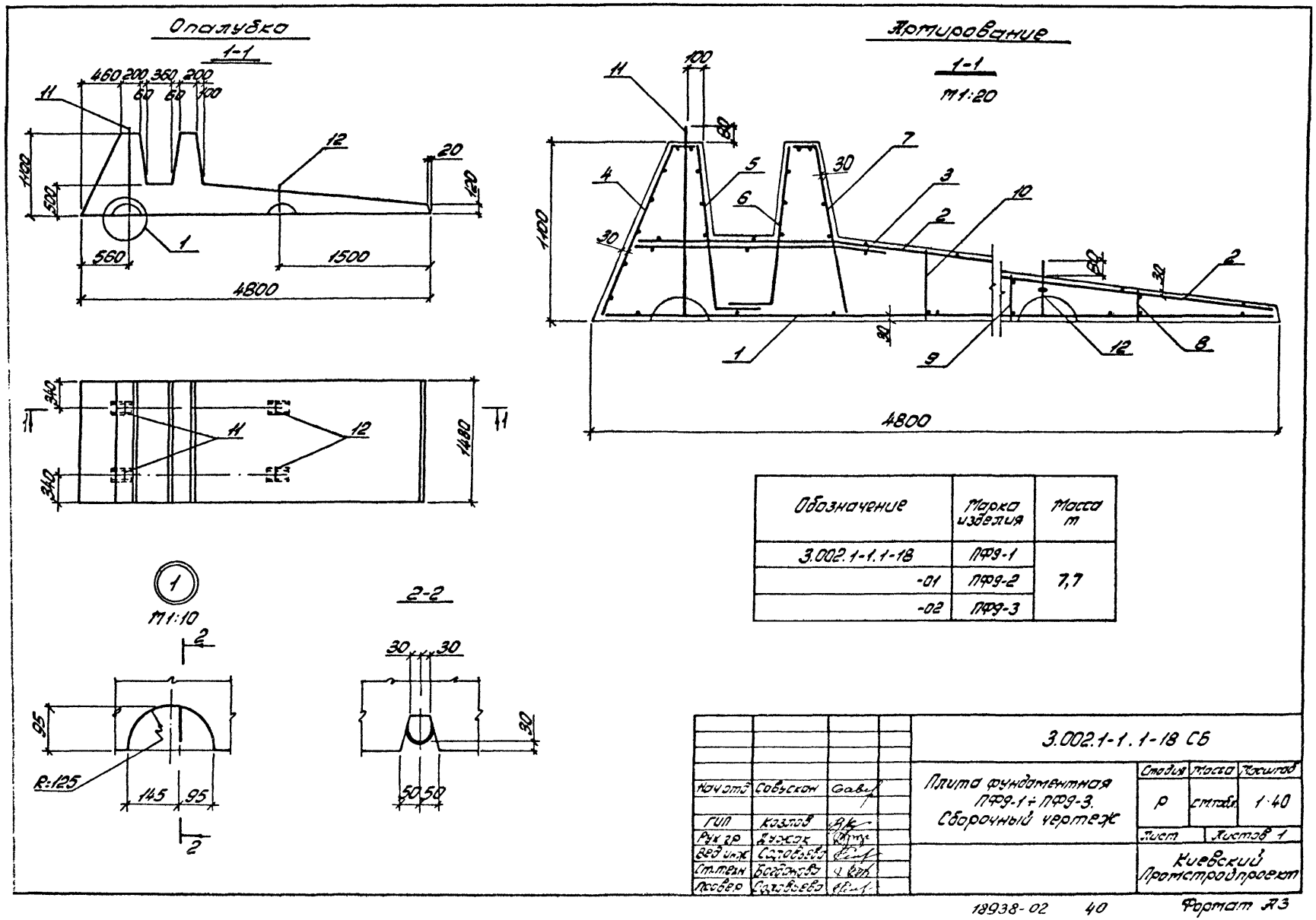

Обозначение	Марка изделия	Масса т
3.002.1-1.1-18	ПФ9-1	7,7
-01	ПФ9-2	
-02	ПФ9-3	

				3.002.1-1.1-18 СБ			
Нач отд	Совускан			Плита фундаментная ПФ9-1 ÷ ПФ9-3. Сборочный чертеж	Стадия	Масса	Масштаб
					Р	см.табл.	1:40
ГИП	Козлов				Лист	Листов 1	
Рук гр	Дужак				Киевский Промстройпроект		
Вед инж	Соловьева						
Ст.техн	Богданова						
Провер	Соловьева						

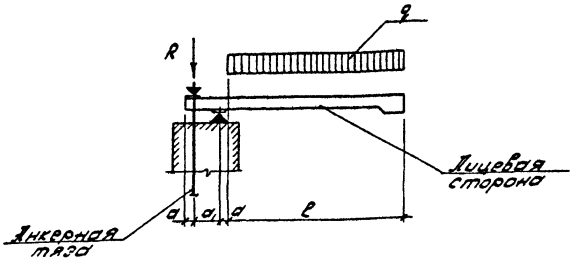

Схема испытания лицевой плиты

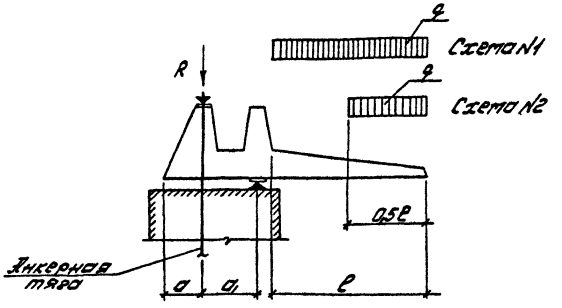

Схема испытания фундаментной плиты

Марка плиты	Контрольная нагрузка $q^{тс}/м^2$		Реакция в анкерной тяге $R^{тс}/пм$		Размеры м		
	по проверке прочности	по проверке трещиностойкости	по проверке прочности	по проверке трещиностойкости	l	a	a_1
ПЛ1-1	1.74	—	11.83	—	1.25	0,05	0,15
ПЛ1-2	2.55	1.18	16.38	8,48			
ПЛ1-3	3.60	2.11	22.26	13,72			
ПЛ2-1	1,0	—	11.66	—	1,55	0,05	0,15
ПЛ2-2	1,53	0.65	16,15	8,36			
ПЛ2-3	2.21	1.25	21.94	13,52			
ПЛ2-4	2.65	1.66	25.67	16,94			
ПЛ2-5	2.65	1.66	25,67	16.94			
ПЛ2-6	3.51	2.78	33.00	26,49			
ПЛ3-1	0,68	—	12.84	—	1.85	0,05	0,15
ПЛ3-2	1.10	0,40	17.85	9.02			
ПЛ3-3	1.64	0,85	24.31	14.43			
ПЛ3-4	1.99	1.14	28.57	17.92			
ПЛ3-5	2.35	1,48	32.82	21,98			
ПЛ3-6	2.70	1,92	37.07	27,31			

Нач.отд.	Савускан	
ГИП	Козлов	
Рук.гр.	Дужак	
Вед.инж.	Соловьева	
Ст.техн.	Богданова	
Провер.	Соловьева	

3.002.1-1.1-СМ

Схемы испытаний лицевых и фундаментных плит

Стадия	Лист	Листов
Р	1	4

Киевский Промстройпроект

Марка плиты	Контрольная нагрузка q тс/м²		Реакция в анкерной тяге R тс/пм		Размеры м		
	по проверке прочности	по проверке трещиностойкости	по проверке прочности	по проверке трещиностойкости	c	a	a_1
ПП4-1	0,64	—	5,69	—	1,85	0,1	0,35
ПП4-2	1,6	0,84	10,96	6,55			
ПП4-3	1,95	1,13	12,78	8,14			
ПП4-4	2,30	1,47	14,69	9,99			
ПП4-5	2,66	1,92	16,61	12,43			
ПП4-6	3,02	2,55	18,57	15,82			
ПП4-7	3,33	3,24	20,25	19,99			
ПП4-8	3,63	4,35	21,89	25,60			
ПП5-1	0,19	—	5,55	—	2,45	0,1	0,35
ПП5-2	0,74	0,32	10,60	6,40			
ПП5-3	0,94	0,49	12,47	7,95			
ПП5-4	1,34	0,94	16,21	12,13			
ПП5-5	1,55	1,30	18,12	15,46			
ПП5-6	1,73	1,69	19,77	19,12			
ПП5-7	2,05	2,61	22,77	27,61			
ПП5-8	2,41	2,87	26,1	30,08			
ПП5-9	2,69	3,19	28,66	33,02			
ПП5-10	2,98	3,80	31,41	38,69			
ПП5-11	2,85	3,47	30,2	35,6			
ПП6-1	0,03	—	7,30	—	3,05	0,1	0,35
ПП6-2	0,51	0,12	14,12	7,84			
ПП6-3	0,70	0,24	15,78	9,59			
ПП6-4	1,14	0,59	22,93	14,60			

Марка плиты	Контрольная нагрузка q тс/м²		Реакция в анкерной тяге R тс/пм		Размеры м		
	по проверке прочности	по проверке трещиностойкости	по проверке прочности	по проверке трещиностойкости	c	a	a_1
ПП6-5	1,09	—	22,23	—	3,05	0,1	0,35
ПП6-6	1,30	0,77	25,23	17,07			
ПП6-7	1,29	0,75	25,03	16,77			
ПП6-8	1,48	0,99	27,81	20,29			
ПП6-9	1,68	1,29	30,58	24,51			
ПП6-10	1,85	1,69	33,13	30,09			
ПП6-11	2,26	2,62	38,78	43,27			
ПП6-12	2,57	2,85	43,16	48,75			
ПП6-13	3,03	3,41	49,73	54,54			
ПП6-14	3,27	3,67	53,18	58,22			
ПП7-1	0,39	—	18,84	—	3,65	0,1	0,35
ПП7-2	0,79	0,23	26,75	14,58			
ПП7-3	1,02	0,38	34,36	17,63			
ПП7-4	0,97	0,35	30,35	17,01			
ПП7-5	1,18	0,51	34,71	20,21			
ПП7-6	1,16	0,69	34,32	19,98			
ПП7-7	1,37	0,65	38,53	23,31			
ПП7-8	1,58	0,85	42,75	27,29			
ПП7-9	1,79	1,11	46,93	32,19			
ПП7-10	2,04	1,42	51,97	38,46			
ПП7-11	2,04	1,39	51,83	37,38			
ПП7-12	2,80	3,11	67,13	72,34			
ПП7-13	3,54	3,96	82,12	88,54			

Марка плиты	Контрольная нагрузка $q^{тс}/м^2$		Реакция в анкерной тяге $R^{тс}/пм$		Размеры м		
	по проверке прочности	по проверке трещиностойкости	по проверке прочности	по проверке трещиностойкости	l	a	a_1
ПЛ8-1	0,49	—	28,18	—	4,25	0,1	0,35
ПЛ8-2	0,67	0,17	33,09	18,15			
ПЛ8-3	0,99	0,41	41,7	24,76			
ПЛ8-4	0,95	0,38	40,73	23,97			
ПЛ8-5	1,32	0,75	50,54	33,79			
ПЛ8-6	1,29	0,71	49,78	32,79			
ПЛ8-7	1,49	0,93	55,20	38,90			
ПЛ8-8	1,67	1,22	60,09	46,73			
ПЛ8-9	1,65	1,17	59,53	45,35			
ПЛ8-10	2,11	2,31	72,00	76,03			
ПЛ8-11	2,23	2,49	75,29	81,04			
ПЛ8-12	2,37	2,75	78,93	87,85			
ПЛ8-13	2,72	2,98	98,49	94,23			
ПЛ8-14	2,81	3,13	91,06	98,2			
ПЛ8-15	3,11	3,39	99,08	105,23			
ПЛ8-16	3,56	3,91	111,07	119,24			
ПЛ9-1	0,75	—	48,47	—	4,85	0,1	0,35
ПЛ9-2	0,91	0,24	54,09	28,66			
ПЛ9-3	1,31	0,53	68,19	38,84			
ПЛ9-4	1,28	0,50	66,94	37,87			
ПЛ9-5	1,68	0,85	80,98	49,91			
ПЛ9-6	1,87	1,06	87,77	57,28			
ПЛ9-7	2,06	1,31	94,35	66,20			
ПЛ9-8	2,25	1,61	100,95	76,48	4,85	0,1	0,35
ПЛ9-9	2,77	2,88	119,09	121,17			
ПЛ9-10	2,86	3,02	122,35	125,96			
ПЛ9-11	3,01	3,27	127,71	134,76			
ПЛ9-12	3,23	3,75	135,38	151,37			
ПФ1-1	11,09	5,44	8,33	4,02	0,715	0,21	0,45
ПФ1-2	11,09	5,44	8,33	4,02			
ПФ1-3	11,01	5,40	8,28	3,99			
ПФ1-4	15,77	7,52	11,92	5,62			
ПФ2-1	9,50	4,71	6,93	3,31	0,77	0,34	0,54
ПФ2-2	9,50	4,71	6,93	3,31			
ПФ2-3	9,50	4,71	6,93	3,31			
ПФ2-4	9,50	4,71	6,93	3,31			
ПФ2-5	13,54	6,54	10,01	4,70			
ПФ2-6	13,54	6,54	10,01	4,70			
ПФ2-7	18,11	8,72	13,50	6,37			
ПФ3-1	6,69	3,27	6,40	2,96	0,91	0,50	0,54
ПФ3-2	6,69	3,27	6,40	2,96			
ПФ3-3	6,69	3,27	6,40	2,96			
ПФ3-4	9,58	4,58	9,35	4,29			
ПФ3-5	12,85	6,14	12,69	5,89			
ПФ3-6	16,43	8,12	16,34	7,91			

Марка плиты	Контрольная нагрузка $q^{тс}/м^2$		Реакция в анкерной тяге $R^{тс}/пм$		Размеры м		
	по проверке прочности	по проверке трещиностойкости	по проверке прочности	по проверке трещиностойкости	l	a	a_1
ПФ4-1	3,81	1,79	5,83	2,60			
ПФ4-2	3,81	1,79	5,83	2,60			
ПФ4-3	7,47	3,50	11,75	5,36			
ПФ4-4	9,61	4,68	15,20	7,26	1,18	0,53	0,54
ПФ4-5	9,61	4,68	15,20	7,26			
ПФ4-6	11,86	6,08	18,85	9,52			
ПФ4-7	11,86	6,08	18,85	9,52			
ПФ4-8*	18,94	10,43	21,08	11,49			
ПФ5-1	2,47	1,07	8,34	3,66			
ПФ5-2	2,47	1,07	8,34	3,66			
ПФ5-3	3,73	1,59	12,56	5,41			
ПФ5-4	5,19	2,21	17,43	2,21	1,78	0,50	0,56
ПФ5-5	6,83	2,91	22,89	9,81			
ПФ5-6	8,61	3,73	28,84	12,53			
ПФ5-7	10,52	4,68	35,22	15,70			
ПФ6-1	4,84	2,09	12,52	5,43			
ПФ6-2	8,85	3,72	22,87	9,65			
ПФ6-3	11,18	4,72	28,89	12,22			
ПФ6-4	13,70	5,86	35,39	15,16	1,72	0,44	0,68
ПФ6-5	16,37	7,16	42,28	18,52			
ПФ6-6	16,37	7,16	42,28	18,52			
ПФ6-7*	29,05	13,40	53,33	24,62			
ПФ6-8*	29,05	13,40	53,33	24,62			

Марка плиты	Контрольная нагрузка $q^{тс}/м^2$		Реакция в анкерной тяге $R^{тс}/пм$		Размеры м		
	по проверке прочности	по проверке трещиностойкости	по проверке прочности	по проверке трещиностойкости	l	a	a_1
ПФ7-1	3,08	1,20	13,77	5,84			
ПФ7-2	4,39	1,72	19,26	8,00			
ПФ7-3	7,52	2,98	32,33	13,27			
ПФ7-4	9,30	3,74	39,78	16,43			
ПФ7-5	11,20	4,59	47,72	20,00	2,23	0,53	0,68
ПФ7-6	15,04	6,40	63,78	27,58			
ПФ7-7*	23,74	10,54	72,21	32,48			
ПФ7-8*	23,75	10,54	72,21	32,48			
ПФ7-9*	29,89	14,82	90,69	45,33			
ПФ8-1	2,57	0,91	19,56	8,20			
ПФ8-2	3,53	1,29	25,97	10,74			
ПФ8-3	4,58	1,72	33,03	13,65			
ПФ8-4	9,42	3,97	65,45	28,69	2,78	0,56	0,66
ПФ8-5	9,42	3,97	65,45	28,69			
ПФ8-6	11,20	4,92	77,35	35,01			
ПФ8-7*	18,89	9,33	93,25	47,04			
ПФ9-1	2,84	0,89	32,40	13,09			
ПФ9-2	3,78	1,26	41,42	16,60	3,38	0,56	0,66
ПФ9-3	9,73	3,77	99,10	40,90			

Фундаментные плиты ПФ, отмеченные звездочкой, испытываются загружением контрольной нагрузкой по схеме N2, все остальные плиты загружаются по схеме N1.

gost.e-ecolog.ru