ТИПОВЫЕ СТРОИТЕЛЬНЫЕ КОНСТРУКЦИИ, ИЗДЕЛИЯ И УЗЛЫ

СЕРИЯ 3.002.1-3

ПОДПОРНЫЕ СТЕНЫ ЖЕЛЕЗОБЕТОННЫЕ СБОРНО-МОНОЛИТНЫЕ

ВЫПУСК-1

АРМАТУРНЫЕ ИЗДЕЛИЯ
РАБОЧИЕ ЧЕРТЕЖИ

1082-02

gost.e-ecolog.ru

ТИПОВЫЕ СТРОИТЕЛЬНЫЕ КОНСТРУКЦИИ, ИЗДЕЛИЯ И УЗЛЫ

СЕРИЯ 3.002.1-3

ПОДПОРНЫЕ СТЕНЫ ЖЕЛЕЗОБЕТОННЫЕ СБОРНО-МОНОЛИТНЫЕ

ВЫПУСК-1

АРМАТУРНЫЕ ИЗДЕЛИЯ
РАБОЧИЕ ЧЕРТЕЖИ

РАЗРАБОТАНЫ ИНСТИТУТОМ
ЦНИИПРОМЗДАНИЙ

ГЛАВНЫЙ ИНЖЕНЕР ИНСТИТУТА. В.В.ГРАНЕВ

ЗАВЕДУЮЩИЙ ОТДЕЛОМ В.Т. ИЛЬИН

1082-02

УТВЕРЖДЕНЫ
ГЛАВНЫМ УПРАВЛЕНИЕМ ОРГАНИЗАЦИИ
ПРОЕКТИРОВАНИЯ ГОССТРОЯ СССР
ПИСЬМО ОТ 28.10.91 N 5/4-43
ВВЕДЕНЫ В ДЕЙСТВИЕ С 01.08.92г.
ЦНИИПРОМЗДАНИЙ, ПРИКАЗ ОТ 16.03.92г.
№ 21

Обозначение документа	Наименование	Стр.
3.002.1-3.1-ТТ	Технические требования	2
3.002.1-3.1-1	Сетка С1... С73	3
-2	Сетка С74... С106	7
-3	Сетка С107... С110	9
-4	Каркас КР1... КР43	10

Разраб.	Фролов	
Исполнил	Третьякова	
Проверил	Потапкин	

3.002.1-3.1

Содержание

Стадия	Лист	Листов
Р		1

ЦНИИПРОМЗДАНИЙ

1. В настоящем выпуске разработаны рабочие чертежи арматурных изделий для фундаментных плит сборно-монолитных подпорных стен. Конструкции подпорных стен приведены в вып. 6 данной серии.

2. Для изготовления арматурных изделий следует применять арматуру класса А-III по ГОСТ 5781-82.

Возможна замена стержней из стали класса А-III стержнями того же диаметра из стали класса Ат-IIIС по ГОСТ 10884-81.

3. Плоские сварные сетки разработаны в соответствии с требованиями ГОСТ 23279-85.

4. Соединения стержней в плоских сварных сетках и каркасах следует выполнять при помощи контактной точечной сварки по ГОСТ 14098-85 (тип сварки К1-К7). При этом сварке подлежат все места пересечения стержней.

5. Изготовление и приемка арматурных изделий должны производиться в соответствии с ГОСТ 10922-75 „Арматурные изделия и закладные детали сварные для железобетонных конструкций. Технические требования и методы испытаний."

Инв. № подл. | Подпись и дата | Взам. инв. №

Разраб.	Фролов	
Исполнил	Третьякова	
Проверил	Потапкин	

3.002.1-3.1-ТТ

Технические требования

Стадия	Лист	Листов
Р		1

ЦНИИПРОМЗДАНИЙ

С1 ... С5

ГОСТ 14098-85-К1-Кт

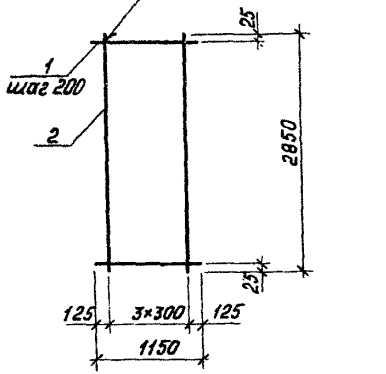

С6 ... С73

ГОСТ 14098-85-К1-Кт

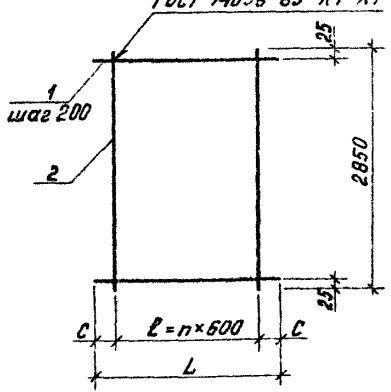

Марка сетки	n	Размеры, мм		
		ℓ	c	L
С 6...С 11	2	1200	125	1450
С 12...С 18	2	1200	275	1750
С 19...С 26	3	1800	125	2050
С 27...С 32	3	1800	275	2350
С 33...С 38	4	2400	125	2650
С 39...С 43	4	2400	275	2950
С 44...С 48	5	3000	125	3250
С 49...С 54	5	3000	275	3550
С 55...С 60	6	3600	125	3850
С 61...С 65	6	3600	275	4150
С 66...С 69	7	4200	125	4450
С 70	7	4200	275	4750
С 71	8	4800	125	5050
С 72	8	4800	275	5350
С 73	9	5400	125	5650

Спецификацию ст. лист 2 ... 4.

Разраб.	Фролов		3.002.1-3.1-1	
Исполнил	Третьякова			
Проверил	Потапкин			
			Сетка С1 ... С73	Стадия Р; Лист 1; Листов 4
Н. контр	Фролов			ЦНИИПРОМЗДАНИЙ

Марка сетки	Поз	Наименование	Кол	Масса ед., кг	Масса сетки, кг
С1	1	ф 10 AIII, ℓ = 1150	15	0,71	15,17
	2	8 AIII, ℓ = 2850	4	1,13	
С2	1	ф 14 AIII, ℓ = 1150	15	1,39	25,37
	2	8 AIII, ℓ = 2850	4	1,13	
С3	1	ф 16 AIII, ℓ = 1150	15	1,81	31,67
	2	8 AIII, ℓ = 2850	4	1,13	
С4	1	ф 18 AIII, ℓ = 1150	15	2,30	41,54
	2	10 AIII, ℓ = 2850	4	1,76	
С5	1	ф 20 AIII, ℓ = 1150	15	2,84	49,64
	2	10 AIII, ℓ = 2850	4	1,76	
С6	1	ф 10 AIII, ℓ = 1450	15	0,89	16,74
	2	8 AIII, ℓ = 2850	3	1,13	
С7	1	ф 14 AIII, ℓ = 1450	15	1,75	29,64
	2	8 AIII, ℓ = 2850	3	1,13	
С8	1	ф 16 AIII, ℓ = 1450	15	2,29	39,63
	2	10 AIII, ℓ = 2850	3	1,76	
С9	1	ф 18 AIII, ℓ = 1450	15	2,90	48,78
	2	10 AIII, ℓ = 2850	3	1,76	
С10	1	ф 20 AIII, ℓ = 1450	15	3,58	58,98
	2	10 AIII, ℓ = 2850	3	1,76	
С11	1	ф 22 AIII, ℓ = 1450	15	4,33	72,54
	2	12 AIII, ℓ = 2850	3	2,53	
С12	1	ф 10 AIII, ℓ = 1750	15	1,08	19,59
	2	8 AIII, ℓ = 2850	3	1,13	
С13	1	ф 14 AIII, ℓ = 1750	15	2,11	35,04
	2	8 AIII, ℓ = 2850	3	1,13	
С14	1	ф 16 AIII, ℓ = 1750	15	2,76	46,68
	2	10 AIII, ℓ = 2850	3	1,76	
С15	1	ф 18 AIII, ℓ = 1750	15	3,50	57,78
	2	10 AIII, ℓ = 2850	3	1,76	

Марка сетки	Поз	Наименование	Кол	Масса ед., кг	Масса сетки, кг
С16	1	ф 20 AIII, ℓ = 1750	15	4,32	70,08
	2	10 AIII, ℓ = 2850	3	1,76	
С17	1	ф 22 AIII, ℓ = 1750	15	5,22	85,89
	2	12 AIII, ℓ = 2850	3	2,53	
С18	1	ф 25 AIII, ℓ = 1750	15	6,72	108,39
	2	12 AIII, ℓ = 2850	3	2,55	
С19	1	ф 10 AIII, ℓ = 2050	15	1,26	23,42
	2	8 AIII, ℓ = 2850	4	1,13	
С20	1	ф 14 AIII, ℓ = 2050	15	2,48	41,72
	2	8 AIII, ℓ = 2850	4	1,13	
С21	1	ф 16 AIII, ℓ = 2050	15	3,23	55,49
	2	10 AIII, ℓ = 2850	4	1,76	
С22	1	ф 18 AIII, ℓ = 2050	15	4,10	68,54
	2	10 AIII, ℓ = 2850	4	1,76	
С23	1	ф 20 AIII, ℓ = 2050	15	5,06	82,94
	2	10 AIII, ℓ = 2850	4	1,76	
С24	1	ф 22 AIII, ℓ = 2050	15	6,12	101,92
	2	12 AIII, ℓ = 2850	4	2,53	
С25	1	ф 25 AIII, ℓ = 2050	15	7,87	128,17
	2	12 AIII, ℓ = 2850	4	2,53	
С26	1	ф 28 AIII, ℓ = 2050	15	9,90	162,26
	2	14 AIII, ℓ = 2850	4	3,44	
С27	1	ф 10 AIII, ℓ = 2350	15	1,45	26,27
	2	8 AIII, ℓ = 2850	4	1,13	
С28	1	ф 14 AIII, ℓ = 2350	15	2,84	47,12
	2	8 AIII, ℓ = 2850	4	1,13	
С29	1	ф 16 AIII, ℓ = 2350	15	3,71	62,69
	2	10 AIII, ℓ = 2850	4	1,76	
С30	1	ф 18 AIII, ℓ = 2350	15	4,70	77,54
	2	10 AIII, ℓ = 2850	4	1,76	

Марка сетки	Поз.	Наименование	Кол.	Масса ед., кг	Масса сетки, кг
С31	1	ф 20 AIII, ℓ = 2350	15	5,80	94,04
	2	10 AIII, ℓ = 2850	4	1,76	
С32	1	ф 22 AIII, ℓ = 2350	15	7,01	115,27
	2	12 AIII, ℓ = 2850	4	2,53	
С33	1	ф 10 AIII, ℓ = 2650	15	1,64	30,25
	2	8 AIII, ℓ = 2850	5	1,13	
С34	1	ф 14 AIII, ℓ = 2650	15	3,20	53,65
	2	8 AIII, ℓ = 2850	5	1,13	
С35	1	ф 16 AIII, ℓ = 2650	15	4,18	71,50
	2	10 AIII, ℓ = 2850	5	1,76	
С36	1	ф 18 AIII, ℓ = 2650	15	5,29	88,15
	2	10 AIII, ℓ = 2850	5	1,76	
С37	1	ф 20 AIII, ℓ = 2650	15	6,53	106,75
	2	10 AIII, ℓ = 2850	5	1,76	
С38	1	ф 22 AIII, ℓ = 2650	15	7,91	131,30
	2	12 AIII, ℓ = 2850	5	2,53	
С39	1	ф 10 AIII, ℓ = 2950	15	1,82	32,95
	2	8 AIII, ℓ = 2850	5	1,13	
С40	1	ф 16 AIII, ℓ = 2950	15	4,66	78,70
	2	10 AIII, ℓ = 2850	5	1,76	
С41	1	ф 18 AIII, ℓ = 2950	15	5,89	97,15
	2	10 AIII, ℓ = 2850	5	1,76	
С42	1	ф 20 AIII, ℓ = 2950	15	7,27	117,85
	2	10 AIII, ℓ = 2850	5	1,76	
С43	1	ф 22 AIII, ℓ = 2950	15	8,80	144,65
	2	12 AIII, ℓ = 2850	5	2,53	
С44	1	ф 12 AIII, ℓ = 3250	15	2,89	50,13
	2	8 AIII, ℓ = 2850	6	1,13	
С45	1	ф 16 AIII, ℓ = 3250	15	5,13	87,51
	2	10 AIII, ℓ = 2850	6	1,76	

Марка сетки	Поз.	Наименование	Кол.	Масса ед., кг	Масса сетки, кг
С46	1	ф 18 AIII, ℓ = 3250	15	6,49	107,91
	2	10 AIII, ℓ = 2850	6	1,76	
С47	1	ф 20 AIII, ℓ = 3250	15	8,01	130,71
	2	10 AIII, ℓ = 2850	6	1,76	
С48	1	ф 22 AIII, ℓ = 3250	15	9,70	160,68
	2	12 AIII, ℓ = 2850	6	2,53	
С49	1	ф 12 AIII, ℓ = 3550	15	3,15	54,03
	2	8 AIII, ℓ = 2850	6	1,13	
С50	1	ф 16 AIII, ℓ = 3550	15	5,60	94,56
	2	10 AIII, ℓ = 2850	6	1,76	
С51	1	ф 18 AIII, ℓ = 3550	15	7,09	116,91
	2	10 AIII, ℓ = 2850	6	1,76	
С52	1	ф 20 AIII, ℓ = 3550	15	8,75	141,81
	2	10 AIII, ℓ = 2850	6	1,76	
С53	1	ф 22 AIII, ℓ = 3550	15	10,59	174,03
	2	12 AIII, ℓ = 2850	6	2,53	
С54	1	ф 25 AIII, ℓ = 3550	15	13,63	219,63
	2	12 AIII, ℓ = 2850	6	2,53	
С55	1	ф 12 AIII, ℓ = 3850	15	3,42	59,21
	2	8 AIII, ℓ = 2850	7	1,13	
С56	1	ф 16 AIII, ℓ = 3850	15	6,08	103,52
	2	10 AIII, ℓ = 2850	7	1,76	
С57	1	ф 18 AIII, ℓ = 3850	15	7,69	127,67
	2	10 AIII, ℓ = 2850	7	1,76	
С58	1	ф 20 AIII, ℓ = 3850	15	9,49	154,67
	2	10 AIII, ℓ = 2850	7	1,76	
С59	1	ф 22 AIII, ℓ = 3850	15	11,49	190,06
	2	12 AIII, ℓ = 2850	7	2,53	
С60	1	ф 25 AIII, ℓ = 3850	15	14,78	239,41
	2	12 AIII, ℓ = 2850	7	2,53	

Марка сетки	Поз.	Наименование	Кол.	Масса ед., кг	Масса сетки, кг
С61	1	ф 12 А III, ℓ = 4150	15	3,69	63,26
	2	8 А III, ℓ = 2850	7	1,13	
С62	1	ф 18 А III, ℓ = 4150	15	8,29	136,67
	2	10 А III, ℓ = 2850	7	1,76	
С63	1	ф 20 А III, ℓ = 4150	15	10,23	165,77
	2	10 А III, ℓ = 2850	7	1,76	
С64	1	ф 22 А III, ℓ = 4150	15	12,38	203,41
	2	12 А III, ℓ = 2850	7	2,53	
С65	1	ф 25 А III, ℓ = 4150	15	15,94	256,81
	2	12 А III, ℓ = 2850	7	2,53	
С66	1	ф 12 А III, ℓ = 4450	15	3,95	68,29
	2	8 А III, ℓ = 2850	8	1,13	
С67	1	ф 20 А III, ℓ = 4450	15	10,97	178,63
	2	10 А III, ℓ = 2850	8	1,76	
С68	1	ф 22 А III, ℓ = 4450	15	13,28	219,44
	2	12 А III, ℓ = 2850	8	2,53	
С69	1	ф 25 А III, ℓ = 4450	15	17,09	276,59
	2	12 А III, ℓ = 2850	8	2,53	
С70	1	ф 12 А III, ℓ = 4750	15	4,22	72,34
	2	8 А III, ℓ = 2850	8	1,13	
С71	1	ф 12 А III, ℓ = 5050	15	4,48	77,37
	2	8 А III, ℓ = 2850	9	1,13	
С72	1	ф 12 А III, ℓ = 5350	15	4,75	81,42
	2	8 А III, ℓ = 2850	9	1,13	
С73	1	ф 12 А III, ℓ = 5650	15	5,02	86,60
	2	8 А III, ℓ = 2850	10	1,13	

Арматура класса А-III по ГОСТ 5781-82.

С74 ... С91

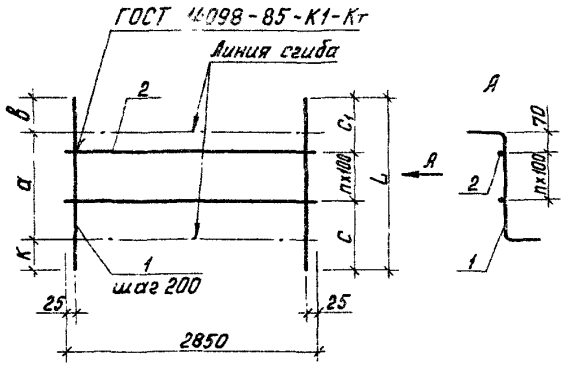

С92 ... С106

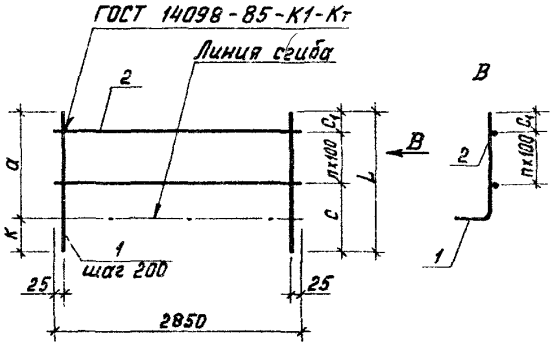

Марка сетки	п	Размеры, мм					
		L	c	c_1	a	к	в
С74	2	750	395	155	420	245	85
С75		850	495			345	
С76		900	545			395	
С77	3	950	**395**	255	620	145	185
С78	2		**595**	155	420	445	85
С79	3	1050	495	255	620	245	185
С80		1100	**545**			295	
С81		1150	**595**			345	
С82	4	1250	**535**	315	820	185	245
С83	3		**695**	255	620	445	185
С84	4	**1300**	595	315	820	235	245
С85		**1350**	**635**			285	
С86,С87	5	1450	510	440	1020	60	370
С88	4		**735**	315	820	385	245
С89	5	1550	**610**	440	1020	160	370
С90	4		**835**	315	820	485	245
С91	5	1650	**710**	440	1020	260	370

Марка сетки	п	Размеры, мм				
		L	c	c_1	a	к
С92	2	600	330	70	420	180
С93		650	380			230
С94		750	480			330
С95	3	800	430		620	130
С96		850	480			230
С97		950	580			330
С98	4	1000	530		820	180
С99	3		630		620	380
С100	5	1100	530		1020	80
С101	4	1050	580		820	230
С102		1100	630			280
С103	5	1150	580		1020	130
С104		1200	630			180
С105	4	1250	780		820	430
С106	5	1350			1020	330

1. Спецификацию см. лист 2.
2. Арматура класса А-III по ГОСТ 5781-82.

Разраб.	Фролов		3.002.1-3.1-2
Исполнил	Третьякова		
Проверил	Потапкин		Сетка С74 ... С105
Н. контр.	Фролов		Стадия Р; Лист 1; Листов 2
			ЦНИИПромзданий

Марка сетки	Поз.	Наименование	Кол.	Масса ед., кг	Масса сетки, кг
С74	1	ф 14 AIII, ℓ = 750	15	0,91	17,04
	2	ф 8 AIII, ℓ = 2850	3	1,13	
С75	1	ф 16 AIII, ℓ = 850	15	1,34	25,38
	2	ф 10 AIII, ℓ = 2850	3	1,76	
С76	1	ф 18 AIII, ℓ = 900	15	1,80	32,27
	2	ф 10 AIII, ℓ = 2850	3	1,76	
С77	1	ф 14 AIII, ℓ = 950	15	1,15	21,77
	2	ф 8 AIII, ℓ = 2850	4	1,13	
С78	1	ф 20 AIII, ℓ = 950	15	2,34	40,38
	2	ф 10 AIII, ℓ = 2850	3	1,76	
С79	1	ф 16 AIII, ℓ = 1050	15	1,66	31,94
	2	ф 10 AIII, ℓ = 2850	4	1,76	
С80	1	ф 18 AIII, ℓ = 1100	15	2,20	40,04
	2	ф 10 AIII, ℓ = 2850	4	1,76	
С81	1	ф 20 AIII, ℓ = 1150	15	2,84	49,64
	2	ф 10 AIII, ℓ = 2850	4	1,76	
С82	1	ф 16 AIII, ℓ = 1250	15	1,97	38,35
	2	ф 10 AIII, ℓ = 2850	5	1,76	
С83	1	ф 22 AIII, ℓ = 1250	15	3,73	66,07
	2	ф 12 AIII, ℓ = 2850	4	2,53	
С84	1	ф 18 AIII, ℓ = 1300	15	2,60	47,80
	2	ф 10 AIII, ℓ = 2850	5	1,76	
С85	1	ф 20 AIII, ℓ = 1350	15	3,33	58,75
	2	ф 10 AIII, ℓ = 2850	5	1,76	
С86	1	ф 18 AIII, ℓ = 1450	15	2,90	54,06
	2	ф 10 AIII, ℓ = 2850	6	1,76	
С87	1	ф 20 AIII, ℓ = 1450	15	3,58	64,26
	2	ф 10 AIII, ℓ = 2850	6	1,76	
С88	1	ф 22 AIII, ℓ = 1450	15	4,33	77,60
	2	ф 12 AIII, ℓ = 2850	5	2,53	
С89	1	ф 22 AIII, ℓ = 1550	15	4,63	84,60
	2	ф 12 AIII, ℓ = 2850	6	2,53	
С90	1	ф 25 AIII, ℓ = 1550	15	5,95	101,90
	2	ф 12 AIII, ℓ = 2850	5	2,53	

Марка сетки	Поз.	Наименование	Кол.	Масса ед., кг	Масса сетки, кг
С9[illegible]	1	ф 25 AIII, ℓ = 1650	15	6,34	110,28
	2	ф 12 AIII, ℓ = 2850	6	2,53	
С9[illegible]	1	ф 12 AIII, ℓ = 600	15	0,53	11,34
	2	ф 8 AIII, ℓ = 2850	3	1,13	
С9[illegible]	1	ф 14 AIII, ℓ = 650	15	0,79	15,24
	2	ф 8 AIII, ℓ = 2850	3	1,13	
С9[illegible]	1	ф 16 AIII, ℓ = 750	15	1,18	22,98
	2	ф 10 AIII, ℓ = 2850	3	1,76	
С9[illegible]	1	ф 12 AIII, ℓ = 800	15	0,71	15,17
	2	ф 8 AIII, ℓ = 2850	4	1,13	
С96	1	ф 14 AIII, ℓ = 850	15	1,03	19,97
	2	ф 8 AIII, ℓ = 2850	4	1,13	
С97	1	ф 16 AIII, ℓ = 950	15	1,50	29,54
	2	ф 10 AIII, ℓ = 2850	4	1,76	
С98	1	ф 12 AIII, ℓ = 1000	15	0,89	19,00
	2	ф 8 AIII, ℓ = 2850	5	1,13	
С99	1	ф 18 AIII, ℓ = 1000	15	2,00	37,04
	2	ф 10 AIII, ℓ = 2850	4	1,76	
С100	1	ф 14 AIII, ℓ = 1100	15	1,33	26,73
	2	ф 8 AIII, ℓ = 2850	6	1,13	
С101	1	ф 16 AIII, ℓ = 1050	15	1,66	33,70
	2	ф 10 AIII, ℓ = 2850	5	1,76	
С102	1	ф 18 AIII, ℓ = 1100	15	2,20	41,80
	2	ф 10 AIII, ℓ = 2850	5	1,76	
С103	1	ф 16 AIII, ℓ = 1150	15	1,81	37,71
	2	ф 10 AIII, ℓ = 2850	6	1,76	
С104	1	ф 18 AIII, ℓ = 1200	15	2,40	46,56
	2	ф 10 AIII, ℓ = 2850	6	1,76	
С105	1	ф 22 AIII, ℓ = 1250	15	3,73	68,60
	2	ф 12 AIII, ℓ = 2850	5	2,53	
С106	1	ф 22 AIII, ℓ = 1350	15	4,03	75,63
	2	ф 12 AIII, ℓ = 2850	6	2,53	

С107... С110

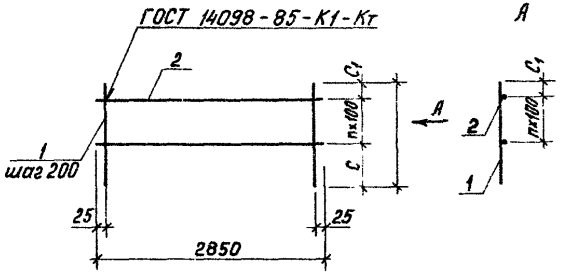

Марка сетки	Поз.	Наименование	Кол.	Масса ед., кг	Масса сетки, кг
С107	1	ф10 AIII, ℓ = 450	15	0,28	7,59
	2	ф8 AIII, ℓ = 2850	3	1,13	
С108	1	ф12 AIII, ℓ = 650	15	0,58	13,22
	2	ф8 AIII, ℓ = 2850	4	1,13	
С109	1	ф12 AIII, ℓ = 850	15	0,75	16,90
	2	ф8 AIII, ℓ = 2850	5	1,13	
С110	1	ф12 AIII, ℓ = 1050	15	0,93	20,73
	2	ф8 AIII, ℓ = 2850	6	1,13	

Арматура класса А-III по ГОСТ 5781-82.

Марка сетки	n	Размеры, мм		
		L	C	C_1
С107	2	450	180	70
С108	3	650	280	
С109	4	850	380	
С110	5	1050	480	

Разраб.	Фролов		3.002.1-3.1-3
Исполн.	Третьяков		
Проверил	Потапкин		Сетка С107... С110
Н. контр.	Фролов		Стадия Р; Лист; Листов 1
			ЦНИИПРОМЗДАНИЙ

КР1... КР43

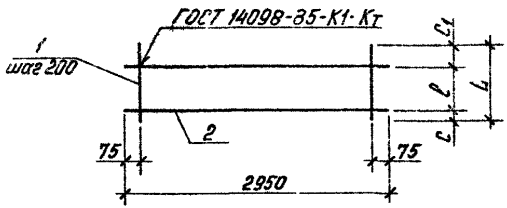

Марка каркаса	Размеры, мм				Марка каркаса	Размеры, мм				Марка каркаса	Размеры, мм			
	L	c	c_1	ℓ		L	c	c_1	ℓ		L	c	c_1	ℓ
КР1	170	25	50	95	КР15	370	25	225	120	КР29	470	25	190	255
КР2	270			195	КР16			210	135	КР30			170	275
КР3	370			295	КР17			195	150	КР31			150	295
КР4	470			395	КР18			180	165	КР32			130	315
КР5	120	30	30	60	КР19			165	180	КР33	140	25	25	90
КР6	170			110	КР20			150	195	КР34	160			110
КР7	220			160	КР21			135	210	КР35	170			120
КР8	120	25	25	70	КР22			120	225	КР36	180			130
КР9	270	25	150	95	КР23			105	240	КР37	200			150
КР10			140	105	КР24	470		290	155	КР38	220			170
КР11			130	115	КР25			270	175	КР39	240			190
КР12			120	125	КР26			250	195	КР40	250			200
КР13			110	135	КР27			230	215	КР41	270			220
КР14			100	145	КР28			210	235	КР42	300	50	50	200
										КР43	425			325

1. Спецификацию см. лист 2... 3.
2. Арматура класса А-III по ГОСТ 5781-82.

Разраб.	Фролов	
Исполн.	Третьякова	
Проверил	Потапкин	

3.002.1-3.1- 4

Каркас КР1... КР43

Стадия	Лист	Листов
Р	1	3

ЦНИИПРОМЗДАНИЙ

Марка каркаса	Поз.	Наименование	Кол.	Масса ед., кг	Масса каркаса, кг
КР1	1	ф8АIII, ℓ=170	15	0,07	3,39
	2	ф8АIII, ℓ=2950	2	1,17	
КР2	1	ф8АIII, ℓ=270	15	0,11	3,99
	2	ф8АIII, ℓ=2950	2	1,17	
КР3	1	ф8АIII, ℓ=370	15	0,15	4,59
	2	ф8АIII, ℓ=2950	2	1,17	
КР4	1	ф8АIII, ℓ=470	15	0,19	5,19
	2	ф8АIII, ℓ=2950	2	1,17	
КР5	1	ф8АIII, ℓ=120	15	0,05	3,09
	2	ф8АIII, ℓ=2950	2	1,17	
КР6	1	ф8АIII, ℓ=170	15	0,07	3,39
	2	ф8АIII, ℓ=2950	2	1,17	
КР7	1	ф8АIII, ℓ=220	15	1,35	3,69
	2	ф8АIII, ℓ=2950	2	2,34	
КР8	1	ф8АIII, ℓ=120	15	0,05	3,09
	2	ф8АIII, ℓ=2950	2	1,17	
КР9	1	ф8АIII, ℓ=270	15	0,11	3,99
	2	ф8АIII, ℓ=2950	2	1,17	
КР10	1	ф8АIII, ℓ=270	15	0,11	3,99
	2	ф8АIII, ℓ=2950	2	1,17	
КР11	1	ф8АIII, ℓ=270	15	0,11	3,99
	2	ф8АIII, ℓ=2950	2	1,17	
КР12	1	ф8АIII, ℓ=270	15	0,11	3,99
	2	ф8АIII, ℓ=2950	2	1,17	
КР13	1	ф8АIII, ℓ=270	15	0,11	3,99
	2	ф8АIII, ℓ=2950	2	1,17	
КР14	1	ф8АIII, ℓ=270	15	0,11	3,99
	2	ф8АIII, ℓ=2950	2	1,17	
КР15	1	ф8АIII, ℓ=370	15	0,15	4,59
	2	ф8АIII, ℓ=2950	2	1,17	

Марка каркаса	Поз.	Наименование	Кол.	Масса ед., кг	Масса каркаса, кг
КР16	1	ф8АIII, ℓ=370	15	0,15	4,59
	2	ф8АIII, ℓ=2950	2	1,17	
КР17	1	ф8АIII, ℓ=370	15	0,15	4,59
	2	ф8АIII, ℓ=2950	2	1,17	
КР18	1	ф8АIII, ℓ=370	15	0,15	4,59
	2	ф8АIII, ℓ=2950	2	1,17	
КР19	1	ф8АIII, ℓ=370	15	0,15	4,59
	2	ф8АIII, ℓ=2950	2	1,17	
КР20	1	ф8АIII, ℓ=370	15	0,15	4,59
	2	ф8АIII, ℓ=2950	2	1,17	
КР21	1	ф8АIII, ℓ=370	15	0,15	4,59
	2	ф8АIII, ℓ=2950	2	1,17	
КР22	1	ф8АIII, ℓ=370	15	0,15	4,59
	2	ф8АIII, ℓ=2950	2	1,17	
КР23	1	ф8АIII, ℓ=370	15	0,15	4,59
	2	ф8АIII, ℓ=2950	2	1,17	
КР24	1	ф8АIII, ℓ=470	15	0,19	5,19
	2	ф8АIII, ℓ=2950	2	1,17	
КР25	1	ф8АIII, ℓ=470	15	0,19	5,19
	2	ф8АIII, ℓ=2950	2	1,17	
КР26	1	ф8АIII, ℓ=470	15	0,19	5,19
	2	ф8АIII, ℓ=2950	2	1,17	
КР27	1	ф8АIII, ℓ=470	15	0,19	5,19
	2	ф8АIII, ℓ=2950	2	1,17	
КР28	1	ф8АIII, ℓ=470	15	0,19	5,19
	2	ф8АIII, ℓ=2950	2	1,17	
КР29	1	ф8АIII, ℓ=470	15	0,19	5,19
	2	ф8АIII, ℓ=2950	2	1,17	

Марка каркаса	Поз.	Наименование	Кол.	Масса ед., кг	Масса каркаса, кг
КР30	1	ф8АIII, ℓ=470	15	0,19	5,19
	2	ф8АIII, ℓ=2950	2	1,17	
КР31	1	ф8АIII, ℓ=470	15	0,19	5,19
	2	ф8АIII, ℓ=2950	2	1,17	
КР32	1	ф8АIII, ℓ=470	15	0,19	5,19
	2	ф8АIII, ℓ=2950	2	1,17	
КР33	1	ф8АIII, ℓ=140	15	0,06	3,24
	2	ф8АIII, ℓ=2950	2	1,17	
КР34	1	ф8АIII, ℓ=160	15	0,06	3,24
	2	ф8АIII, ℓ=2950	2	1,17	
КР35	1	ф8АIII, ℓ=170	15	0,07	3,39
	2	ф8АIII, ℓ=2950	2	1,17	
КР36	1	ф8АIII, ℓ=180	15	0,07	3,39
	2	ф8АIII, ℓ=2950	2	1,17	
КР37	1	ф8АIII, ℓ=200	15	0,08	3,54
	2	ф8АIII, ℓ=2950	2	1,17	
КР38	1	ф8АIII, ℓ=220	15	0,09	3,69
	2	ф8АIII, ℓ=2950	2	1,17	
КР39	1	ф8АIII, ℓ=240	15	0,09	3,69
	2	ф8АIII, ℓ=2950	2	1,17	
КР40	1	ф8АIII, ℓ=250	15	0,10	3,84
	2	ф8АIII, ℓ=2950	2	1,17	
КР41	1	ф8АIII, ℓ=270	15	0,11	3,99
	2	ф8АIII, ℓ=2950	2	1,17	
[illegible]	1	ф8АIII, ℓ=300	15	0,12	4,14
	[illegible]	[illegible]8АIII, ℓ=2850	2	1,17	
КР43	1	ф8АIII, ℓ=425	15	0,17	4,89
	2	ф8АIII, ℓ=2950	2	1,17	

gost.e-ecolog.ru