ТИПОВЫЕ СТРОИТЕЛЬНЫЕ КОНСТРУКЦИИ, ИЗДЕЛИЯ И УЗЛЫ

СЕРИЯ 3.002.1-2

ПОДПОРНЫЕ СТЕНЫ ИЗ МОНОЛИТНОГО ЖЕЛЕЗОБЕТОНА

ВЫПУСК 1

АРМАТУРНЫЕ ИЗДЕЛИЯ.
РАБОЧИЕ ЧЕРТЕЖИ

24340 - 02
ЦЕНА
Отпускная цена
на момент реализации
указана в счет-накладной

gost.e-ecolog.ru

ТИПОВЫЕ СТРОИТЕЛЬНЫЕ КОНСТРУКЦИИ, ИЗДЕЛИЯ И УЗЛЫ

СЕРИЯ 3.002.1-2

ПОДПОРНЫЕ СТЕНЫ ИЗ МОНОЛИТНОГО ЖЕЛЕЗОБЕТОНА

ВЫПУСК 1

АРМАТУРНЫЕ ИЗДЕЛИЯ.
РАБОЧИЕ ЧЕРТЕЖИ

РАЗРАБОТАНЫ

ЦНИИПРОМЗДАНИЙ

ЗАМ.ДИРЕКТОРА ИНСТИТУТА — ТРАНЕВ В.В

ЗАВ.ОТДЕЛОМ — ИЛЬИН В.Т.

ЗАВ. СЕКТОРОМ — ТУГОЛУКОВ А.М.

РУК. РАЗРАБОТКИ — ПОТАПКИН Е.В.

КИЕВСКИЙ ПРОМСТРОЙПРОЕКТ

ГЛАВНЫЙ ИНЖЕНЕР ИНСТИТУТА — ХАРИТОНОВ И.Г.

НАЧАЛЬНИК ОТДЕЛА — СЫТНИК А.Н.

ГЛАВНЫЙ КОНСТРУКТОР ОТДЕЛА — КОЗЛОВ В.А.

ГЛАВНЫЙ ИНЖЕНЕР ПРОЕКТА — ЛИБЕРМАН Г.А.

УТВЕРЖДЕНЫ

Главоргпроектом Госстроя СССР

письмо от 26.12.89 №4/5-1580

Введены в действие

ЦНИИпромзданий с 01.01.90

Приказ от 25.01.90 №14

Обозначение документа	Наименование	Стр.
3.002.I-2.I-ТТ	Технические требования	2
3.002.I-2.I-I	Каркас КПI...КП4	3
-2	Каркас КП5...КП8	4
-3	Каркас КП9...КПI5	5
-4	Каркас КПI6...КП24	6
-5	Каркас КП25...КП30	7
-6	Каркас КП3I...КП36	8
-7	Каркас КП37...КП39	9
-8	Каркас КП40...КП47	I0
-9	Каркас КП48...КП5I	II
-I0	Каркас КП52...КП58	I2
-II	Каркас КП59...КП62	I3
-I2	Каркас КП63...КП76	I4
-I3	Каркас КП77...КП88	I6
-I4	Каркас КП89...КП93	I8
-I5	Каркас КП94...КПI04	I9
-I6	Каркас КПI05...КПII7	20
-I7	Каркас КПII8...КПI26	2I
-I8	Каркас КПI27...КПI32	22
-I9	Каркас КПI33...КПI38	23
-20	Сетка СI...С7	24
-2I	Сетка С8...С20	25
-22	Сетка С2I...С55	26
-23	Сетка С56...СI09	28
-24	Сетка СII0...СI3I	3I
-25	Каркас КРI...КР7	33
-26	Каркас КР8...КРI4	34

Инв.№ подл. | Подпись и дата | Взам. инв.№

Разраб.	Чернигова		3.002.1-2.1		
Н.контр	Соловьева		Содержание	Стадия Р	Лист 1	Листов 1
				Киевский Промстройпроект	

I. В настоящем выпуске разработаны рабочие чертежи арматурных изделий для подпорных стен из монолитного железобетона. Конструкции подпорных стен приведены в вып.0 данной серии.

2. Для изготовления арматурных изделий следует применять арматуру класса А-III по ГОСТ 578I-82.

Возможна замена стержней из стали класса А-III стержнями того же диаметра из стали класса Ат-IIIС по ГОСТ I0884-8I.

3. Плоские сварные сетки разработаны в соответствии с требованиями ГОСТ 23279-85.

4. Соединения стержней в плоских сварных сетках и каркасах следует выполнять при помощи контактной точечной сварки по ГОСТ I4098-85 / тип сварки КТ-Кт/. При этом сварке подлежат все места пересечения стержней.

5. Изготовление и приемка арматурных изделий должны производиться в соответствии с ГОСТ I0922-75 "Арматурные изделия и закладные детали сварные для железобетонных конструкций. Технические требования и методы испытаний".

6. Для ориентации пространственных каркасов при установке их в опалубку в местах, обозначенных на чертежах знаком " ◊ ", концы двух крайних стержней с каждой стороны сетки на длину I00 мм окрасить несмываемой краской.

Инв.№ подл. | Подпись и дата | Взам. инв.№

Гл. конст.	Козлов		3.002.1-2.1-ТТ		
ГИП	Либерман				
Н. Контр.	Соловьева		Технические требования	Стадия Р	Лист 1	Листов 1
				Киевский Промстройпроект	

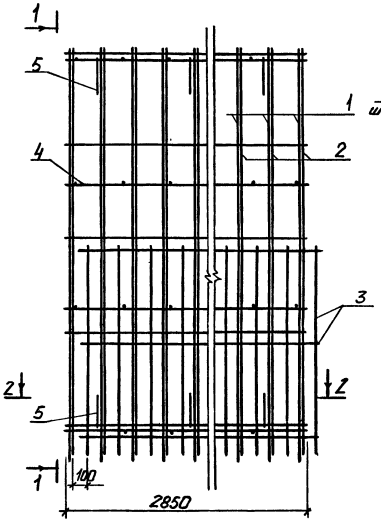

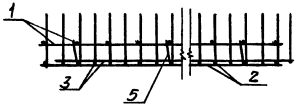

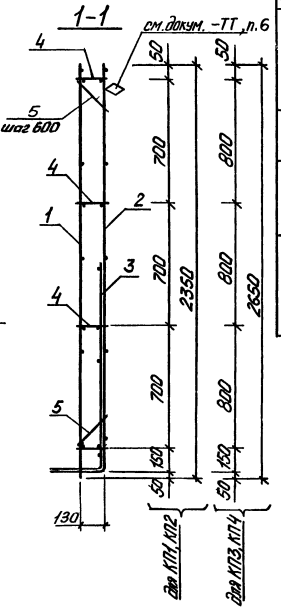

Марка каркаса	Поз.	Наименование	Кол	Обозначение документа	Масса каркаса кг
КП1	1	Сетка С21	1	3.002.1-2.1-22	78,0
	2	Сетка С56	1	-23	
	4	Каркас КР2	4	-25	
	5	ф8АIII, ℓ=240, 0,09кг	10	без черт.	
КП2		Поз. 1,2,4,5 по КП1			98,9
	3	Сетка С89	1	3.002.1-2.1-23	
КП3		Поз. 4,5 по КП1			101,9
	1	Сетка С22	1	3.002.1-2.1-22	
	2	Сетка С57	1	-23	
КП4		Поз. 4,5 по КП1			136,1
	1	Сетка С22	1	3.002.1-2.1-22	
	2	Сетка С57	1	-23	
	3	Сетка С90	1	-23	

Технические требования см. докум. -ТТ

Разраб.	Чернышова		3.002.1 -2.1-1
Рабочий	Потапкин		
Провер.	Соловьева		Каркас КП1...КП4
Н.контр.	Соловьева		Стадия Р; Лист 1; Листов
			Киевский Промстройпроект

Инв.№ подл. | Подпись и дата | Взам.инв.№

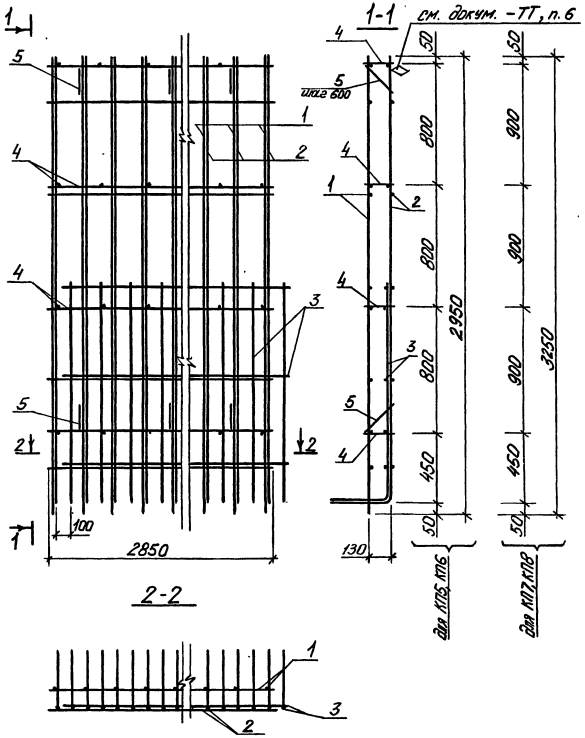

Марка каркаса	Поз	Наименование	Кол	Обозначение документа	Масса каркаса
КП5	1	Сетка С23	1	3.002.1-2.1-22	108,4
	2	Сетка С58	1	-23	
	4	Каркас КР2	4	-25	
	5	ф8 AIII, ℓ= 240, 0,09кг	10	без черт.	
КП6		Поз. 1,2,4,5 по КП5			155,1
	3	Сетка С91	1	3.002.1-2.1-23	
КП7		Поз. 4,5 по КП5			155,6
	1	Сетка С24	1	3.002.1-2.1-22	
	2	Сетка С59	1	-23	
	3	Сетка С92	1	-23	
КП8		Поз. 4,5 по КП5			230,1
	1	Сетка С24	1	3.002.1-2.1-22	
	2	Сетка С60	1	-23	
	3	Сетка С93	1	-23	

Технические требования см. докум. -ТТ

Инв.№ подл. | Подпись и дата | Взам. инв.№

Разраб.	Чернышова		3.002.1-2.1-2
Рабсуп	Потапкин		
Провер.	Соловьева		Стадия Р; Лист; Листов 1
Н.контр.	Соловьева		Каркас КП5...КП8
			Киевский Промстройпроект

24340-02 5

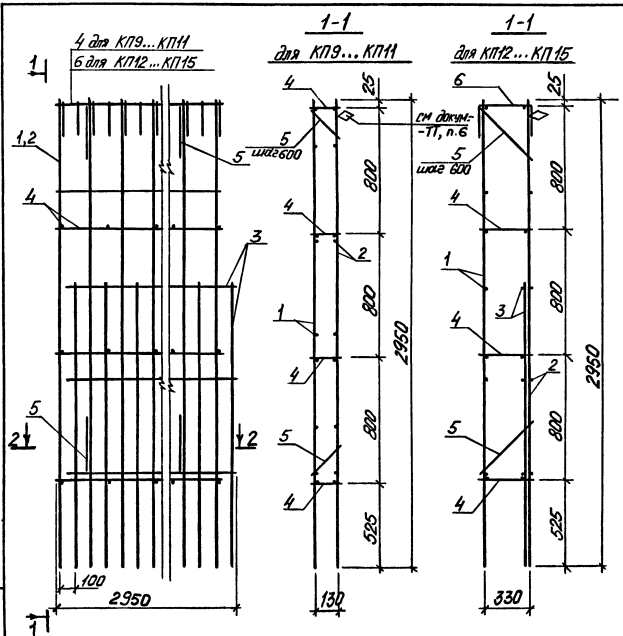

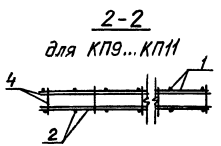

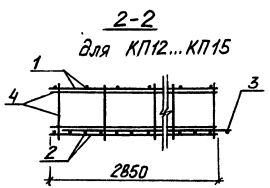

Марка каркаса	Поз	Наименование	Кол.	Обозначение документа	Масса каркаса кг
КП9	1	Сетка С25	1	3.002.1-2.1-22	104,6
	2	Сетка С26	1	-22	
	4	Каркас КР2	4	-25	
	5	ф8 AIII, ℓ=240, 0,09 кг	10	Без чертежа	
КП10		Поз. 1,4,5 по КП9			124,1
	2	Сетка С27	1	3.002.1-2.1-22	
КП11		Поз 1,4,5 по КП9			142,7
	2	Сетка С28	1	3.002.1-2.1-22	
КП12	1	Сетка С29	1	-22	161,1
	2	Сетка С30	1	-22	
	3	Сетка С33	1	-22	
	4	Каркас КР5	3	-25	
	5	ф8 AIII, ℓ=520 0,21 кг	10	Без чертежа	
	6	Каркас КР9	1	3.002.1-2.1-26	
КП13		Поз. 1,2,4,5,6 по КП12			173,4
	3	Сетка С34	1	3.002.1-2.1-22	
КП14		Поз. 1,4,5,6 по КП12			192,3
	2	Сетка С31	1	3.002.1-2.1-22	
	3	Сетка С34	1	-22	
КП15		Поз. 1,4,5,6 по КП12			223,0
	2	Сетка С32	1	3.002.1-2.1-22	
	3	Сетка С35	1	-22	

Технические требования см. докум. -ТТ

Разраб.	Чернышова		3.002.1-2.1-3
Рассчит.	Потапкин		
Провер.	Соловьева		
Н.контр.	Соловьева		Каркас КП9...КП15

Стадия	Лист	Листов
Р		1

Киевский Промстройпроект

24340-02 6

Инв.№ подл. | Подпись и дата | Взам.инв.№

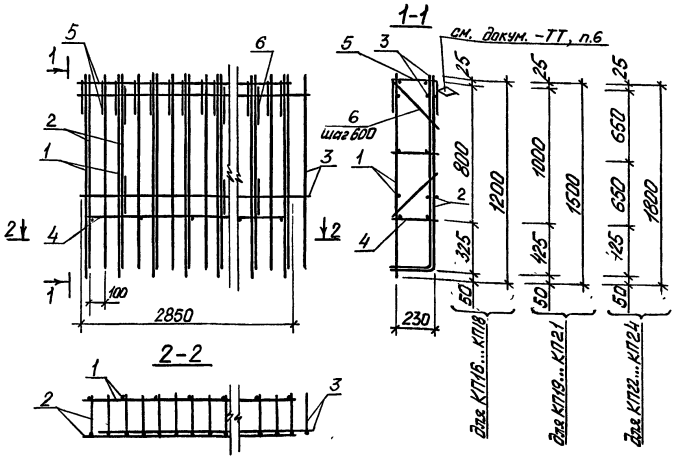

Технические требования см. докум. -ТТ

Марка каркаса	Поз.	Наименование	Кол.	Обозначение документа	Масса каркаса кг
КП16	1	Сетка С36	1	3.002.1-2.1-22	70,0
	2	Сетка С61	1	-23	
	3	Сетка С94	1	-23	
	4	Каркас КР4	1	-25	
	5	Каркас КР8	1	-26	
	6	ф8 AIII, ℓ=380, 0,15кг	10	без черт.	
КП17		Поз. 1,4,5,6 по КП16			84,4
	2	Сетка С62	1	3.002.1-2.1-23	
	3	Сетка С95	1	-23	
КП18		Поз. 1,4,5,6 по КП16			104,2
	2	Сетка С63	1	3.002.1-2.1-23	
	3	Сетка С96	1	-23	
КП19		Поз. 4,5,6 по КП16			75,4
	1	Сетка С37	1	3.002.1-2.1-22	
	2	Сетка С64	1	-23	
	3	Сетка С97	1	-23	
КП20		Поз. 4,5,6 по КП16			91,6
	1	Сетка С37	1	3.002.1-2.1-22	
	2	Сетка С65	1	-23	
	3	Сетка С98	1	-23	
КП21		Поз. 4,5,6 по КП16			113,4
	1	Сетка С37	1	3.002.1-2.1-22	
	2	Сетка С66	1	-23	
	3	Сетка С99	1	-23	
КП22	1	Сетка С38	1	3.002.1-2.1-22	114,5
	2	Сетка С67	1	-23	
	3	Сетка С100	1	-23	
	4	Каркас КР4	2	-25	
	5	Каркас КР8	1	-26	
	6	ф8 AIII, ℓ=380, 0,15кг	10	без. черт	
КП23		Поз. 1,4,5,6 по КП22			141,3
	2	Сетка С68	1	3.002.1-2.1-23	
	3	Сетка С101	1	-23	
КП24		Поз. 1,4,5,6 по КП22			168,3
	2	Сетка С69	1	3.002.1-2.1-23	
	3	Сетка С102	1	-23	

Инв. № подл. | Подпись и дата | Взам. инв. №

Разраб.	Черныщова		3.002.1-2.1-4
Рассчит.	Потапкин		
Провер.	Соловьева		
Н. контр.	Соловьева		Каркас КП16...КП24

Стадия Р | Лист 1 | Листов

Киевский Промстройпроект

24340-02 7

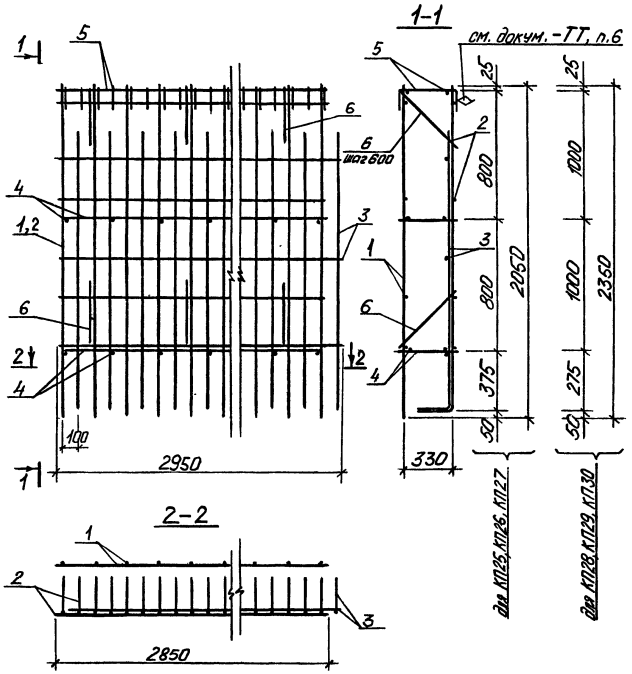

Марка каркаса	Поз.	Наименование	Кол	Обозначение документа	Масса каркаса
КП25	1	Сетка С39	1	3.002.1-2.1-22	133,6
	2	Сетка С70	1	-23	
	3	Сетка С100	1	-23	
	4	Каркас КР5	2	-25	
	5	Каркас КР9	1	-26	
	6	ф8АIII, ℓ=520, 0,21 кг	10	без чертежа	
КП26		Поз. 1,4,5,6 по КП25			162,6
	2	Сетка С71	1	3.002.1-2.1-23	
	3	Сетка С101	1	-23	
КП27		Поз. 1,4,5,6 по КП25			191,5
	2	Сетка С72	1	3.002.1-2.1-23	
	3	Сетка С102	1	-23	
КП28		Поз 3,4,5,6 по КП25			141,9
	1	Сетка С40	1	3.002.1-2.1-22	
	2	Сетка С73	1	-23	
КП29		Поз. 4,5,6 по КП25			172,7
	1	Сетка С40	1	3.002.1-2.1-22	
	2	Сетка С74	1	-23	
	3	Сетка С101	1	-23	
КП30		Поз. 4,5,6 по КП25			203,3
	1	Сетка С40	1	3.002.1-2.1-22	
	2	Сетка С75	1	-23	
	3	Сетка С102	1	-23	

Технические требования см. докум. -ТТ

Разраб.	Чернышова		3.002.1-2.1-5
Рассчит.	Потапкина		
Провер.	Соловьева		Каркас КП25...КП30
Н. контр.	Соловьева		Стадия Р; Лист; Листов 1; Киевский Промстройпроект

Инв. № подл. | Подпись и дата | Взам. инв. №

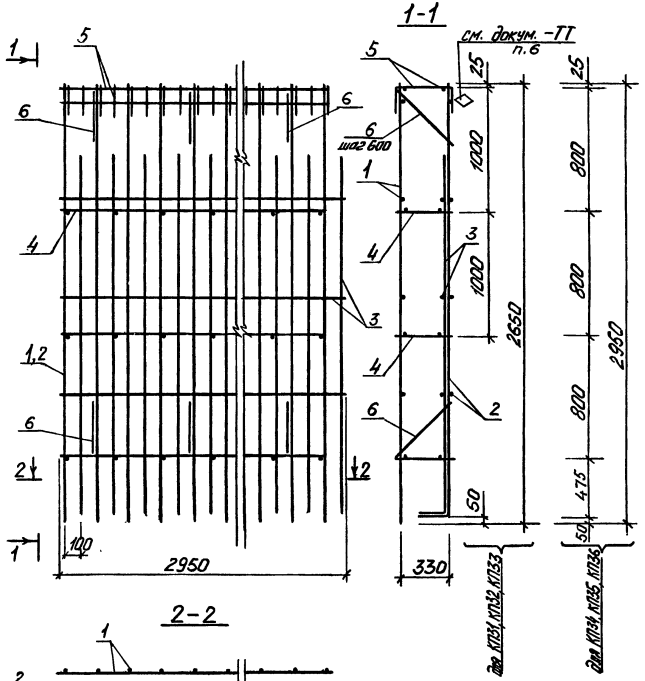

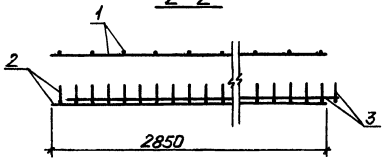

Марка каркаса	Поз.	Наименование	Кол.	Обозначение документа	Масса каркаса кг
КП31	1	Сетка С41	1	3.002.1-2.1-22	182,4
	2	Сетка С42	1	-22	
	3	Сетка С43	1	-22	
	4	Каркас КР5	1	-25	
	5	Каркас КР9	2	-26	
	6	ф8 AIII, ℓ=520, 0,21 кг	10	Без черт.	
КП32		Поз. 1,4,5,6 по КП31			221,1
	2	Сетка С76	1	3.002.1-2.1-23	
	3	Сетка С103	1	-23	
КП33		Поз. 1,4,5,6 по КП31			259,8
	2	Сетка С77	1	3.002.1-2.1-23	
	3	Сетка С104	1	-23	
КП34		Поз. 3,4,5,6 по КП31			211,0
	1	Сетка С44	1	3.002.1-2.1-22	
	2	Сетка С45	1	-22	
КП35		Поз. 4,5,6 по КП31			251,5
	1	Сетка С44	1	3.002.1-2.1-22	
	2	Сетка С78	1	-23	
	3	Сетка С103	1	-23	
КП36		Поз. 4,5,6 по КП31			292,3
	1	Сетка С44	1	3.002.1-2.1-22	
	2	Сетка С79	1	-23	
	3	Сетка С104	1	-23	

Технические требования см. докум. -ТТ

Разраб.	Чернышова		3.002.1-2.1-6
Рассчит.	Потапкин		
Провер.	Соловьева		
Н. контр.	Соловьева		Каркас КП31...КП36

Стадия Р | Лист 1 | Листов

Киевский Промстройпроект

24340-02 9

Инв.№ подл. | Подпись и дата | Взам. инв.№

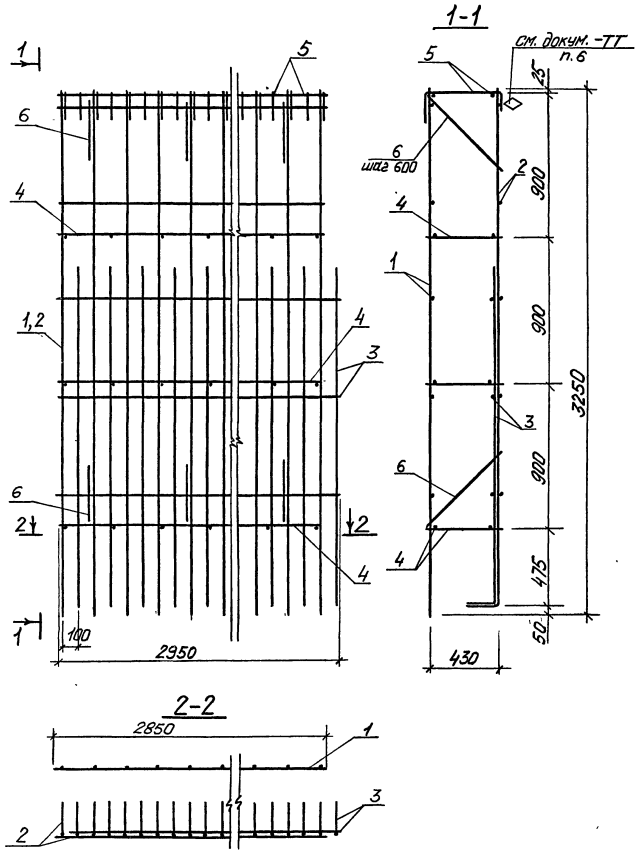

Марка каркаса	Поз	Наименование	Кол.	Обозначение документа	Масса каркаса кг
КП37	1	Сетка С46	1	3.002.1-2.1-22	225,3
	2	Сетка С47	1	-22	
	3	Сетка С43	1	-22	
	4	Каркас КР6	3	-25	
	5	Каркас КР10	1	-26	
	6	ф10AIII, ℓ=650, 0,4кг	10	без черт.	
КП38		Поз. 1,4,5,6 по КП37			267,7
	2	Сетка С80	1	3.002.1-2.1-23	
	3	Сетка С103	1	-23	
КП39		Поз. 1,4,5,6 по КП37			310,6
	2	Сетка С81	1	3.002.1-2.1-23	
	3	Сетка С104	1	-23	

Технические требования см. докум. - ТТ.

Разраб.	Чернышова		3.002.1-2.1-7
Рассчит.	Потапкин		
Провер.	Соловьева		Каркас КП37...КП39
Н. контр.	Соловьева		Стадия Р; Лист 1; Листов 1; Киевский Промстройпроект

Инв. № подл. | Подпись и дата | Взам. инв. №

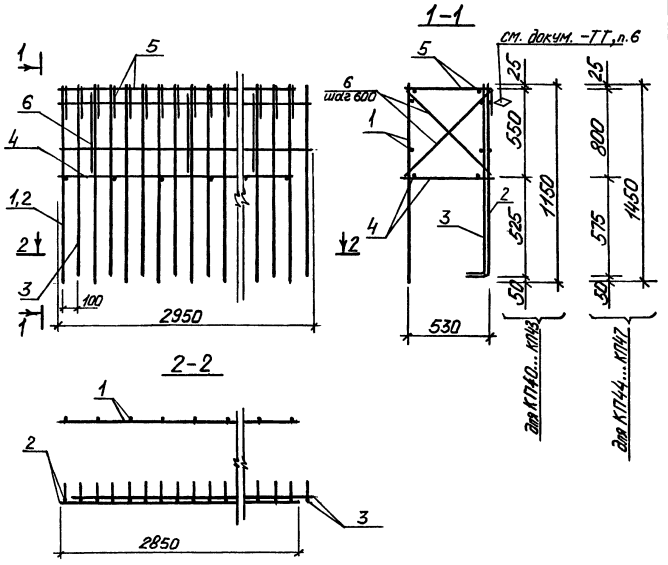

Марка каркаса	Поз.	Наименование	Кол.	Обозначение документа	Масса каркаса кг
КП41		Поз. 1, 3...6 по КП40			96,8
	2	Сетка С54	1	3.002.1-2.1-22	
КП42		Поз. 1, 4...6 по КП40			111,8
	2	Сетка С55	1	3.002.1-2.1-22	
	3	Сетка С55	1	-22	
КП43		Поз. 1, 4...6 по КП40			129,4
	2	Сетка С88	1	3.002.1-2.1-23	
	3	Сетка С87	1	-23	
КП44		Поз. 4...6 по КП40			111,7
	1	Сетка С48	1	3.002.1-2.1-22	
	2	Сетка С49	1	-22	
	3	Сетка С49	1	-22	
КП45		Поз. 4...6 по КП40			130,3
	1	Сетка С48	1	3.002.1-2.1-22	
	2	Сетка С50	1	-22	
	3	Сетка С50	1	-22	
КП46		Поз. 4...6 по КП40			151,5
	1	Сетка С48	1	3.002.1-2.1-22	
	2	Сетка С82	1	-23	
	3	Сетка С105	1	-23	
КП47		Поз. 4...6 по КП40			176,1
	1	Сетка С48	1	3.002.1-2.1-22	
	2	Сетка С83	1	-23	
	3	Сетка С106	1	-23	

Марка каркаса	Поз.	Наименование	Кол.	Обозначение документа	Масса каркаса кг
КП40	1	Сетка С53	1	3.002.1-2.1-22	91,2
	2	Сетка С53	1	-22	
	3	Сетка С54	1	-22	
	4	Каркас КР7	1	-25	
	5	Каркас КР11	1	-26	
	6	ф12AIII, l=800, 0,71 кг	10	без чертежа	

Технические требования см. докум. - ТТ

Разраб.	Чернышова		
Рассул.	Потапкин		
Провер.	Соловьева		
Н. контр.	Соловьева		

3.002.1-2.1-8

Каркас КП40...КП47

Стадия	Лист	Листов
Р		1

Киевский Промстройпроект

24340-02 11

Инв. № подл. | Подпись и дата | Взам. инв. №

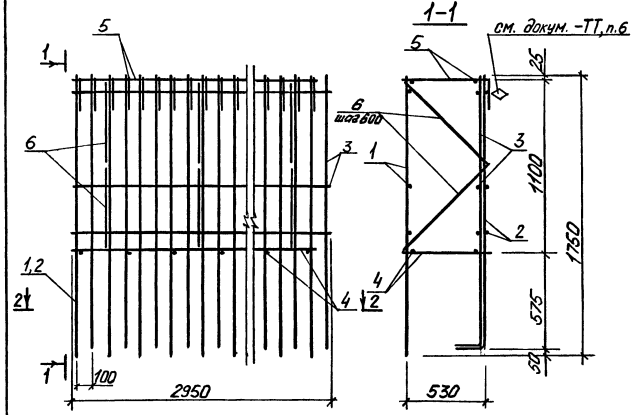

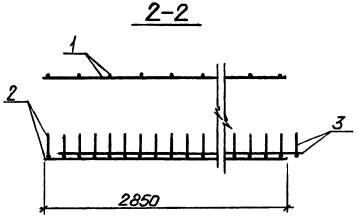

Марка каркаса	Поз.	Наименование	Кол.	Обозначение документа	Масса каркаса кг
КП48	1	Сетка С51	1	3.002.1-2.1-22	152,9
	2	Сетка С52	1	-22	
	3	Сетка С52	1	-22	
	4	Каркас КР7	1	-25	
	5	Каркас КР11	1	-26	
	6	ф12 AIII, ℓ=800, 0,71кг	10	Без черт.	
КП49		Поз. 1, 4...6 по КП48			178,1
	2	Сетка С84	1	3.002.1-2.1-23	
	3	Сетка С107	1	-23	
КП50		Поз. 1, 4...6 по КП48			206,9
	2	Сетка С85	1	3.002.1-2.1-23	
	3	Сетка С108	1	-23	
КП51		Поз. 1, 4...6 по КП48			244,9
	2	Сетка С86	1	3.002.1-2.1-23	
	3	Сетка С109	1	-23	

Технические требования см. докум. -ТТ

Разраб. Чернышова		3.002.1-2.1-9	
Рдосмр. Потапкина			
Провер. Соловьева			
Н. контр. Соловьева		Каркас КП48...КП51	Стадия Р; Лист; Листов 1
			Киевский Промстройпроект

24340-02 12

Инв.№ подл. | Подпись и дата | Взам. инв.№

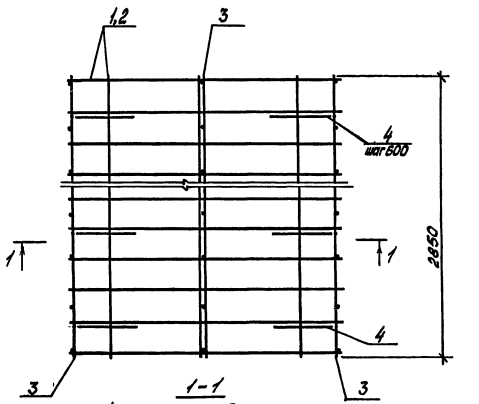

1-1

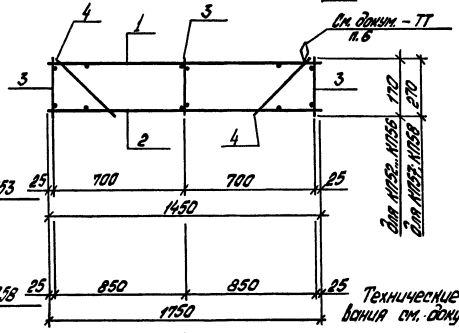

Технические требования см. докум. - ТТ.

Марка каркаса	Поз.	Наименование	Кол.	Обозначение документа	Масса каркаса, кг
КП52	1	Сетка 1С $\frac{10AIII}{8AI}$-285×145	1	1.410-3 Вып.1	43,5
	2	1С $\frac{10AIII}{8AI}$-285×145	1	То же	
	3	Каркас Кр2	3	3.002.1-2.1-25	
	4	⌀8AIII, ℓ=240; 0,09кг	10	без черт.	
КП53	1	Сетка 1С $\frac{12AIII}{8AI}$-285×145	1	1.410-3 Вып.1	42,4
		Поз. 2...4 по КП52			
КП54	1	Сетка 1С $\frac{10AIII}{8AII}$-285×175	2	1.410-3 Вып.1	48,1
	2	1С $\frac{10AII}{8AII}$-285×175	1	То же	
		Поз. 2...4 по КП52			
КП55	1	Сетка 1С $\frac{12AIII}{8AII}$-285×175	1	1.410-3 Вып.1	56,2
	2	1С $\frac{10AII}{8AII}$-285×175	1	То же	
	3	Каркас Кр2	3	3.002.1-2.1-25	
	4	⌀8AIII, ℓ=240; 0,09кг	10	без черт.	
КП56	1	Сетка 1С $\frac{16AIII}{10AII}$-285×175	1	1.410-3 Вып.1	76,2
		Поз. 2...4 по КП55			
КП57	1	Сетка 1С $\frac{12AIII}{8AII}$-285×175	1	1.410-3 Вып.1	58,0
	2	1С $\frac{10AIII}{8AII}$-285×175	1	То же	
	3	Каркас Кр4	3	3.002.1-2.1-25	
	4	⌀8AIII, ℓ=380; 0,15кг	10	без черт.	
КП58	1	Сетка 1С $\frac{16AIII}{10AII}$-285×175	1	1.410-3 Вып.1	78,0
		Поз. 2...4 по КП57			

Разраб.	Федик		3.002.1-2.1-10
Рассчит.	Литапкин		
Провер.	Соловьева		
Н.контр.	Соловьева		Каркас КП52 ... КП58

Стадия	Лист	Листов
Р	1	1

Киевский Промстройпроект

Инв.№ подл. | Подпись и дата | Взам.инв.№

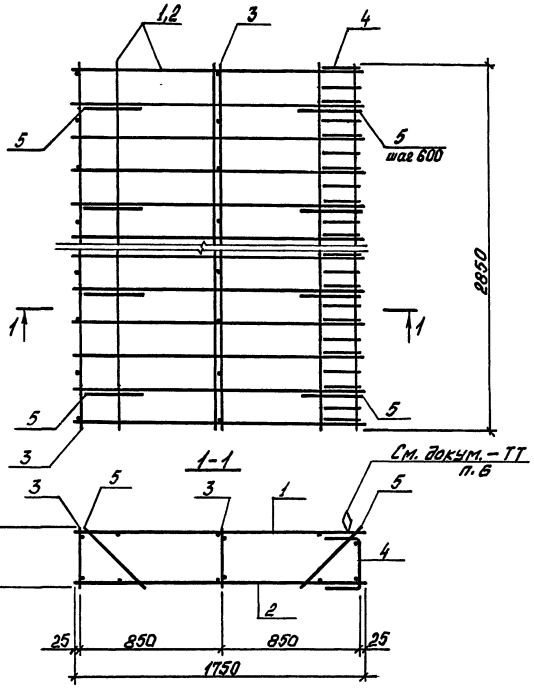

Марка каркаса	Поз.	Наименование	Кол.	Обозначение документа	Масса каркаса, кг
КП59	1	Сетка 1С $\frac{12AIII}{8AIII}$ 285×175	1	1.410-3 Вып.1	87,6
	2	1С $\frac{10AIII}{8AIII}$ 285×175	1	То же	
	3	Каркас Кр4	2	3.002.1-2.1-25	
	4	Кр12	1	-26	
	5	⌀8AIII, ℓ=380; 0,15кг	10	без черт.	
КП60	1	Сетка 1С $\frac{14AIII}{8AIII}$ 285×175	1	1.410-3 Вып.1	76,0
		Поз. 2...5 по КП59			
КП61	1	Сетка 1С $\frac{16AIII}{10AIII}$ 285×175	1	1.410-3 Вып.1	87,6
		Поз. 2...5 по КП59			
КП62	1	Сетка 1С $\frac{18AIII}{10AIII}$ 285×175	1	1.410-3 Вып.1	98,7
		Поз. 2...5 по КП59			

Технические требования см. докум. – ТТ.

Разраб.	Федик		3.002.1-2.1-11
Рассчит.	Потапкин		
Провер.	Соловьева		Каркас КП59... КП62
Н.контр.	Соловьева		Стадия Р; Лист; Листов 1; Киевский Промстройпроект

Инв.№ подл. | Подпись и дата | Взам.инв.№

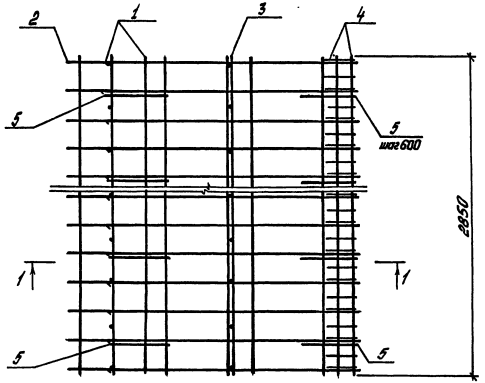

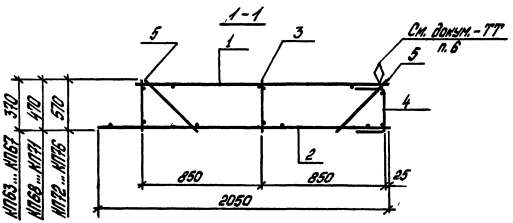

Марка каркаса	Поз.	Наименование	Кол.	Обозначение документа	Масса каркаса, кг
КП63	1	Сетка 1С $\frac{14АIII}{8АIII}$ 285×175	1	1.410-3 Вып.1	96,9
	2	1С $\frac{12АIII}{8АIII}$ 285×205	1	То же	
	3	Каркас Кр5	2	3.002.1-2.1-25	
	4	Кр9	1	-26	
	5	ф8АIII, ℓ=520; 0,21кг	10	Без черт.	
КП64	1	Сетка 1С $\frac{16АIII}{10АIII}$ 285×175	1	1.410-3 Вып.1	108,3
		Поз. 2...5 по КП63			
КП65	1	Сетка 1С $\frac{18АIII}{10АIII}$ 285×175	1	1.410-3 Вып.1	119,6
		Поз. 2...5 по КП63			
КП66	1	Сетка 1С $\frac{20АIII}{10АIII}$ 285×175	1	1.410-3 Вып.1	131,8
		Поз. 2...5 по КП63			
КП67	1	Сетка 1С $\frac{22АIII}{12АIII}$ 285×175	1	1.410-3 Вып.1	147,7
		Поз. 2...5 по КП63			

Технические требования см. докум. -ТТ.

Разраб.	Федик			3.002.1-2.1-12		
Рассмотр.	Потапкина					
Провер.	Соловьева					
				Каркас КП63...КП76	Стадия	Лист	Листов
					Р	1	2
Н.контр.	Соловьева				Киевский Промстройпроект		

Инв.№ подл. | Подпись и дата | Взам. инв.№

Марка каркаса	Поз.	Наименование	Кол.	Обозначение документа	Масса каркаса кг
КП68	1	Сетка 1С $\frac{16AIII}{10AIII}$ 285×175	1	1.410-3 вып. 1	111,2
	2	1С $\frac{12AIII}{8AIII}$ 285×205	1	То же	
	3	Каркас Кр6	2	3.002.1-2.1-25	
	4	Кр13	1	-26	
	5	⌀10AIII, ℓ=650; 0,4 кг	10	без черт.	
КП69	1	Сетка 1С $\frac{18AIII}{10AIII}$ 285×175	1	1.410-3 вып.1	122,3
	2	1С $\frac{12AIII}{8AIII}$ 285×205	1	То же	
	3	Каркас Кр6	2	3.002.1-2.1-25	
	4	Кр13	1	-26	
	5	⌀10AIII, ℓ=650; 0,4 кг	10	без черт.	
КП70	1	Сетка 1С $\frac{20AIII}{10AIII}$ 285×175	1	1.410-3 вып. 1	134,5
	2	1С $\frac{12AIII}{8AIII}$ 285×205	1	То же	
	3	Каркас Кр6	2	3.002.1-2.1-25	
	4	Кр13	1	-26	
	5	⌀10AIII, ℓ=650; 0,4 кг	10	без черт.	
КП71	1	Сетка 1С $\frac{22AIII}{12AIII}$ 285×175	1	1.410-3 вып. 1	150,4
	2	1С $\frac{12AIII}{8AIII}$ 285×205	1	То же	
	3	Каркас Кр6	2	3.002.1-2.1-25	
	4	Кр13	1	-26	
	5	⌀10AIII, ℓ=650; 0,4 кг	10	без черт.	
КП72	1	Сетка 1С $\frac{16AIII}{10AIII}$ 285×175	1	1.410-3 вып. 1	115,1
	2	1С $\frac{12AIII}{8AIII}$ 285×205	1	То же	
	3	Каркас Кр7	2	3.002.1-2.1-25	
	4	Кр14	1	-26	
	5	⌀12AIII, ℓ=800; 0,71 кг	10	без черт.	

Марка каркаса	Поз.	Наименование	Кол.	Обозначение документа	Масса каркаса кг
КП73	1	Сетка 1С $\frac{18AIII}{10AIII}$ 285×175	1	1.410-3 вып. 1	126,2
	2	1С $\frac{12AIII}{8AIII}$ 285×205	1	То же	
	3	Каркас Кр7	2	3.002.1-2.1-25	
	4	Кр14	1	-26	
	5	⌀12AIII, ℓ=800; 0,71 кг	10	без черт.	
КП74	1	Сетка 1С $\frac{20AIII}{10AIII}$ 285×175	1	1.410-3 вып.1	138,4
	2	1С $\frac{12AIII}{8AIII}$ 285×205	1	То же	
	3	Каркас Кр7	2	3.002.1-2.1-25	
	4	Кр14	1	-26	
	5	⌀12AIII, ℓ=800; 0,71 кг	10	без черт.	
КП75	1	Сетка 1С $\frac{22AIII}{12AIII}$ 285×175	1	1.410-3 вып. 1	154,3
	2	1С $\frac{12AIII}{8AIII}$ 285×205	1	То же	
	3	Каркас Кр7	2	3.002.1-2.1-25	
	4	Кр14	1	-26	
	5	⌀12AIII, ℓ=800; 0,71 кг	10	без черт.	
КП76	1	Сетка 1С $\frac{25AIII}{12AIII}$ 285×175	1	1.410-3 вып.1	175,8
	2	1С $\frac{12AIII}{8AIII}$ 285×205	1	То же	
	3	Каркас Кр7	2	3.002.1-2.1-25	
	4	Кр14	1	-26	
	5	⌀12AIII, ℓ=800; 0,71 кг	10	без черт.	

Инв.№подл. | Подпись и дата | Взам.инв.№

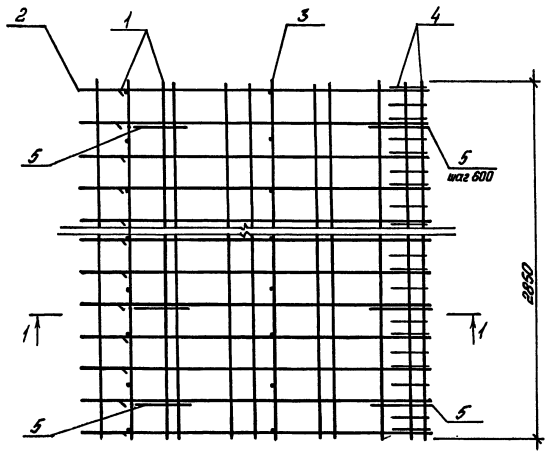

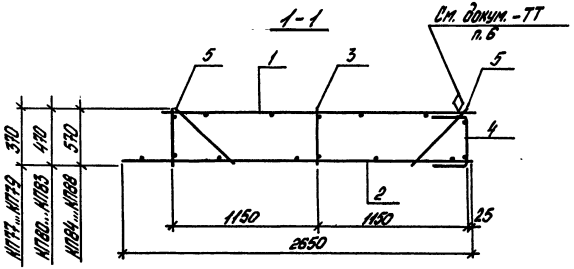

Марка каркаса	Поз.	Наименование	Кол.	Обозначение документа	Масса каркаса, кг
КП77	1	Сетка 1С $\frac{16Ат III}{10Ат III}$-285×235	1	1.410-3 Вып.1	133,5
	2	1С $\frac{12Ат III}{8Ат III}$-285×265	1	То же	
	3	Каркас Кр5	2	3.002.1-2.1-25	
	4	Кр9	1	-26	
	5	ф8Ат III, ℓ=520; 0,21 кг	10	без черт.	
КП78	1	Сетка 1С $\frac{20Ат III}{10Ат III}$-285×235	1	1.410-3 Вып.1	164,8
	2	1С $\frac{12Ат III}{8Ат III}$-285×265	1	То же	
	3	Каркас Кр5	2	3.002.1-2.1-25	
	4	Кр9	1	-26	
	5	ф8Ат III, ℓ=520; 0,21 кг	10	без черт.	
КП79	1	Сетка 1С $\frac{22Ат III}{12Ат III}$-285×235	1	1.410-3 Вып.1	186,2
	2	1С $\frac{12Ат III}{8Ат III}$-285×265	1	То же	
	3	Каркас Кр5	2	3.002.1-2.1-25	
	4	Кр9	1	-26	
	5	ф8Ат III, ℓ=520; 0,21 кг	10	без черт.	

Технические требования см. докум. -ТТ.

Разраб. Федик		3.002.1-2.1-13	
Рассчит. Потапкин			
Провер. Соловьева			
Н.контр. Соловьева		Каркас КП77...КП88	Стадия Р; Лист 1; Листов 2
			Киевский Промстройпроект

Инв.№ подл. | Подпись и дата | Взам.инв.№

Марка каркаса	Поз.	Наименование	Кол.	Обозначение документа	Масса каркаса, кг
КП80	1	Сетка 1С $\frac{16А\text{III}}{10А\text{III}}$ 285×235	1	1.410-3 Вып.1	136,2
	2	1С $\frac{12А\text{III}}{8А\text{III}}$ 285×265	1	То же	
	3	Каркас Кр6	2	3.002.1-2.1-25	
	4	Кр13	1	-26	
	5	ф10А-III, ℓ=650; 0,4 кг	10	без черт.	
КП81	1	Сетка 1С $\frac{18А\text{III}}{10А\text{III}}$ 285×235	1	1.410-3 Вып.1	151,0
	2	1С $\frac{12А\text{III}}{8А\text{III}}$ 285×265	1	То же	
	3	Каркас Кр6	2	3.002.1-2.1-25	
	4	Кр13	1	-26	
	5	ф10А-III, ℓ=650; 0,4 кг	10	без черт.	
КП82	1	Сетка 1С $\frac{20А\text{III}}{10А\text{III}}$ 285×235	1	1.410-3 Вып.1	167,5
	2	1С $\frac{12А\text{III}}{8А\text{III}}$ 285×265	1	То же	
	3	Каркас Кр6	2	3.002.1-2.1-25	
	4	Кр13	1	-26	
	5	ф10А-III, ℓ=650; 0,4 кг	10	без черт.	
КП83	1	Сетка 1С $\frac{22А\text{III}}{12А\text{III}}$ 285×235	1	1.410-3 Вып.1	188,9
	2	1С $\frac{12А\text{III}}{8А\text{III}}$ 285×265	1	То же	
	3	Каркас Кр6	2	3.002.1-2.1-25	
	4	Кр13	1	-26	
	5	ф10А-III, ℓ=650; 0,4 кг	10	без черт.	
КП84	1	Сетка 1С $\frac{16А\text{III}}{10А\text{III}}$ 285×235	1	1.410-3 Вып.1	140,1
	2	1С $\frac{12А\text{III}}{8А\text{III}}$ 285×265	1	То же	
	3	Каркас Кр7	2	3.002.1-2.1-25	
	4	Кр14	1	-26	
	5	ф12А-III, ℓ=800; 0,71 кг	10	без черт.	

Марка каркаса	Поз.	Наименование	Кол.	Обозначение документа	Масса каркаса, кг
КП85	1	Сетка 1С $\frac{18А\text{III}}{10А\text{III}}$ 285×235	1	1.410-3 Вып.1	154,9
	2	1С $\frac{12А\text{III}}{8А\text{III}}$ 285×265	1	То же	
	3	Каркас Кр7	2	3.002.1-2.1-25	
	4	Кр14	1	-26	
	5	ф12А-III, ℓ=800; 0,71 кг	10	без черт.	
КП86	1	Сетка 1С $\frac{20А\text{III}}{10А\text{III}}$ 285×235	1	1.410-3 Вып.1	171,4
	2	1С $\frac{12А\text{III}}{8А\text{III}}$ 285×265	1	То же	
	3	Каркас Кр7	2	3.002.1-2.1-25	
	4	Кр14	1	-26	
	5	ф12А-III, ℓ=800; 0,71 кг	10	без черт.	
КП87	1	Сетка 1С $\frac{22А\text{III}}{12А\text{III}}$ 285×235	1	1.410-3 Вып.1	192,8
	2	1С $\frac{12А\text{III}}{8А\text{III}}$ 285×265	1	То же	
	3	Каркас Кр7	2	3.002.1-2.1-25	
	4	Кр14	1	-26	
	5	ф12А-III, ℓ=800; 0,71 кг	10	без черт.	
КП88	1	Сетка 1С $\frac{25А\text{III}}{12А\text{III}}$ 285×235	1	1.410-3 Вып.1	223,0
	2	1С $\frac{12А\text{III}}{8А\text{III}}$ 285×265	1	То же	
	3	Каркас Кр7	2	3.002.1-2.1-25	
	4	Кр14	1	-26	
	5	ф12А-III, ℓ=800; 0,71 кг	10	без черт.	

Инв. № подл. | Подпись и дата | Взам. инв. №

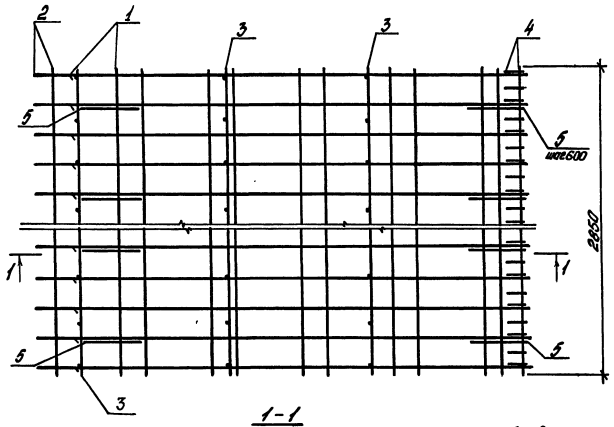

1-1

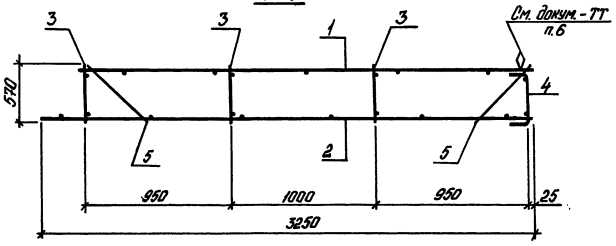

Марка каркаса	Поз.	Наименование	Кол.	Обозначение документа	Масса каркаса, кг
КП89	1	Сетка $1С\frac{16АIII}{10АIII}$ 285×295	1	1.410-3 вып.1	169,9
	2	$1С\frac{12АIII}{8АIII}$ 285×325	1	То же	
	3	Каркас Кр7	3	3.002.1-2.1-25	
	4	Кр14	1	-26	
	5	ф12АIII, ℓ=800; 0,71 кг	10	без черт.	
КП90	1	Сетка $1С\frac{18АIII}{10АIII}$ 285×295	1	1.410-3 вып.1	188,5
		Поз. 2...5 по КП89			
КП91	1	Сетка $1С\frac{20АIII}{10АIII}$ 285×295	1	1.410-3 вып.1	209,2
		Поз. 2...5 по КП89			
КП92	1	Сетка $1С\frac{22АIII}{12АIII}$ 285×295	1	1.410-3 вып.1	236,0
		Поз. 2...5 по КП89			
КП93	1	Сетка $1С\frac{25АIII}{12АIII}$ 285×295	1	1.410-3 вып.1	273,9
		Поз. 2...5 по КП89			

Технические требования см. докум. - ТТ.

Разраб.	Федик		3.002.1-2.1-14
Рассчит.	Потапкин		
Провер.	Соловьева		Каркас КП89 ... КП93
Н.контр.	Соловьева		

Стадия	Лист	Листов
Р	1	1

Киевский Промстройпроект

Инв. № подл. | Подпись и дата | Взам. инв. №

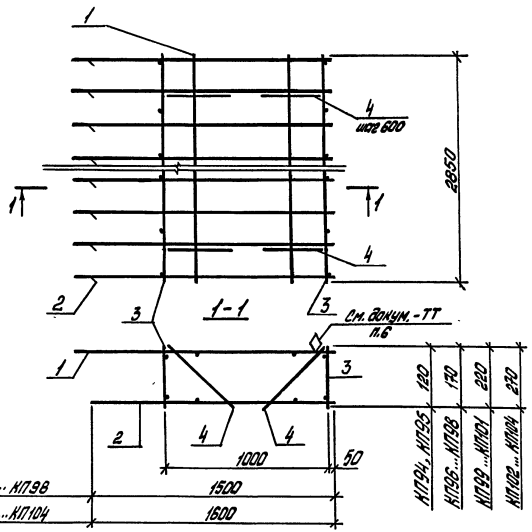

Марка каркаса	Поз.	Наименование	Кол.	Обозначение документа	Масса каркаса, кг
КП94	1	Сетка С111	1	3.002.1-2.1-24	46,2
	2	С110	1	-24	
	3	Каркас Кр1	2	-25	
	4	ф8AIII, ℓ=170; 0,07кг	10	без черт.	
КП95	1	Сетка С112	1	3.002.1-2.1-24	54,8
		Поз. 2...4 по КП94			
КП96	1	Сетка С111	1	3.002.1-2.1-24	46,8
	2	С110	1	-24	
	3	Каркас Кр2	2	-25	
	4	ф8AIII, ℓ=240; 0,09кг	10	без черт.	

Марка каркаса	Поз.	Наименование	Кол.	Обозначение документа	Масса каркаса, кг
КП97	1	Сетка С112	1	3.002.1-2.1-24	55,4
		Поз. 2...4 по КП96			
КП98	1	Сетка С113	1	3.002.1-2.1-24	66,9
		Поз. 2...4 по КП96			
КП99	1	Сетка С112	1	3.002.1-2.1-24	63,4
	2	С111	1	-24	
	3	Каркас Кр3	2	-25	
	4	ф8AIII, ℓ=300; 0,12кг	10	без черт.	
КП100	1	Сетка С113	1	3.002.1-2.1-24	74,9
		Поз. 2...4 по КП99			
КП101	1	Сетка С114	1	3.002.1-2.1-24	85,7
		Поз. 2...4 по КП99			
КП102	1	Сетка С112	1	3.002.1-2.1-24	64,1
	2	С111	1	-24	
	3	Каркас Кр4	2	-25	
	4	ф8AIII, ℓ=380; 0,15кг	10	без черт.	
КП103	1	Сетка С113	1	3.002.1-2.1-24	75,6
		Поз. 2...4 по КП102			
КП104	1	Сетка С114	1	3.002.1-2.1-24	86,4
		Поз. 2...4 по КП102			

Технические требования см. докум. - ТТ.

Инв. № подл. | Подпись и дата | Взам. инв. №

Разраб.	Федик			3.002.1-2.1-15	
Рассчит.	Потапкин				
Провер.	Соловьева				
				Каркас КП94 ... КП104	Стадия: Р; Лист: ; Листов: 1
Н. контр.	Соловьева				Киевский Промстройпроект

24340-02 20

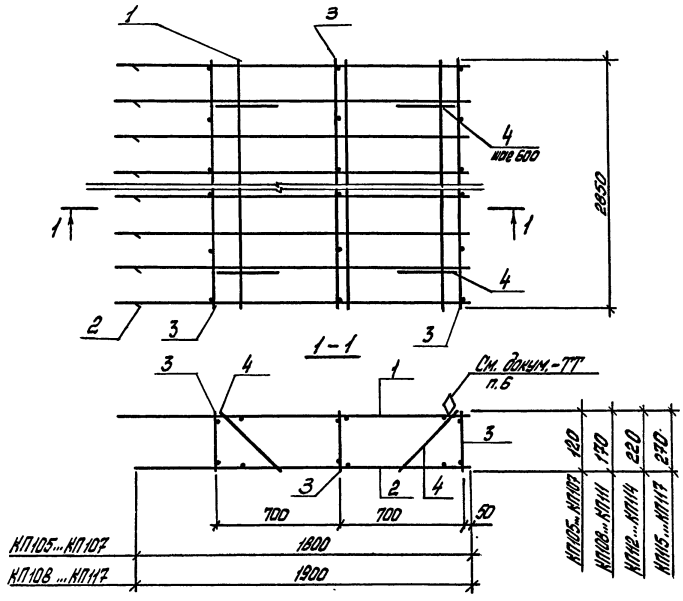

Марка каркаса	Поз.	Наименование	Кол.	Обозначение документа	Масса каркаса, кг
КП105	1	Сетка С116	1	3.002.1-2.1-24	56,0
	2	С115	1	-24	
	3	Каркас Кр1	3	-25	
	4	ф8AIII, ℓ=170; 0,07кг	10	без черт.	
КП106	1	Сетка С117	1	3.002.1-2.1-24	68,0
		Поз. 2...4 по КП105			
КП107	1	Сетка С118	1	3.002.1-2.1-24	81,8
		Поз. 2...4 по КП105			

Марка каркаса	Поз.	Наименование	Кол.	Обозначение документа	Масса каркаса, кг
КП108	1,2	Сетка С116	1+1	3.002.1-2.1-24	83,5
	3	Каркас Кр2	3	-25	
	4	ф8AIII, ℓ=240; 0,09кг	10	без черт.	
КП109	1	Сетка С117	1	3.002.1-2.1-24	75,5
		Поз. 2...4 по КП108			
КП110	1	Сетка С118	1	3.002.1-2.1-24	89,3
		Поз. 2...4 по КП108			
КП111	1	Сетка С119	1	3.002.1-2.1-24	105,0
		Поз. 2...4 по КП108			
КП112	1	Сетка С117	1	3.002.1-2.1-24	76,4
	2	С116	1	-24	
	3	Каркас Кр3	3	-25	
	4	ф8AIII, ℓ=300; 0,12кг	10	без черт.	
КП113	1	Сетка С118	1	3.002.1-2.1-24	90,2
		Поз.2...4 по КП112			
КП114	1	Сетка С119	1	3.002.1-2.1-24	105,9
		Поз. 2...4 по КП112			
КП115	1	Сетка С117	1	3.002.1-2.1-24	77,3
	2	С116	1	-24	
	3	Каркас Кр4	3	-25	
	4	ф8AIII, ℓ=380; 0,15кг		без черт.	
КП116	1	Сетка С118	1	3.002.1-2.1-24	91,1
		Поз. 2...4 по КП115			
КП117	1	Сетка С119	1	3.002.1-2.1-24	106,8
		Поз. 2...4 по КП115			

Технические требования см. докум.-ТТ.

Разраб.	Федик		3.002.1-2.1-16
Рассчит.	Потапкин		
Провер.	Соловьева		
Н.контр.	Соловьева		Каркас КП 105 ... КП 117

Стадия	Лист	Листов
Р		1

Киевский Промстройпроект

Инв.№ подл. | Подпись и дата | Взам.инв.№

24340-02 21

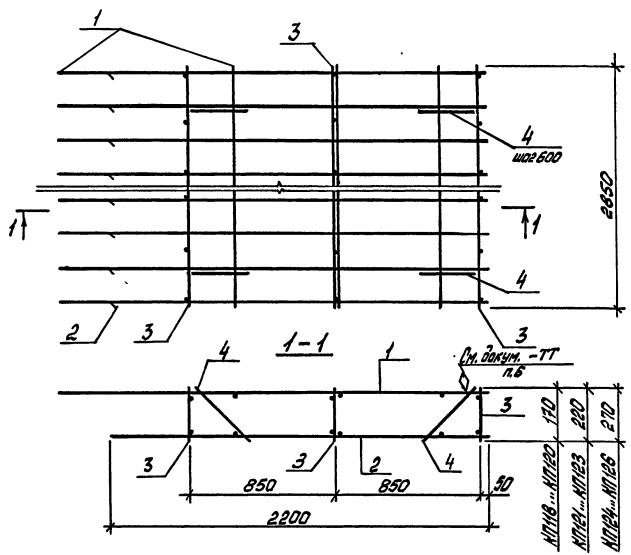

Марка каркаса	Поз.	Наименование	Кол.	Обозначение документа	Масса каркаса, кг
КП121	1	Сетка С121	1	3.002.1-2.1-24	87,7
	2	С120	1	-24	
	3	Каркас Кр3	3	-25	
	4	ф8AIII, ℓ=300; 0,12кг	10	без черт.	
КП122	1	Сетка С122	1	3.002.1-2.1-24	103,1
		Поз. 2...4 по КП121			
КП123	1	Сетка С123	1	3.002.1-2.1-24	120,8
		Поз. 2...4 по КП121			
КП124	1	Сетка С121	1	3.002.1-2.1-24	88,6
	2	С120	1	-24	
	3	Каркас Кр4		-25	
	4	ф8AIII, ℓ=380; 0,15кг	10	без черт.	
КП125	1	Сетка С122	1	3.002.1-2.1-24	104,0
		Поз. 2...4 по КП124			
КП126	1	Сетка С123	1	3.002.1-2.1-24	121,7
		Поз. 2...4 по КП124			

Технические требования см. докум. - ТТ

Марка каркаса	Поз.	Наименование	Кол.	Обозначение документа	Масса каркаса, кг
КП118	1,2	Сетка С120	2	3.002.1-2.1-24	75,3
	3	Каркас Кр2	3	-25	
	4	ф8AIII, ℓ=240; 0,09кг	10	без черт.	
КП119	1	Сетка С121	1	3.002.1-2.1-24	88,8
		Поз. 2...4 по КП118			
КП120	1	Сетка С122	1	3.002.1-2.1-24	102,2
		Поз. 2...4 по КП118			

Инв. № подл. | Подпись и дата | Взам. инв. №

Разраб.	Федик		3.002.1-2.1-17
Рассчит.	Потопкин		
Провер.	Соловьева		
Н. контр.	Соловьева		Каркас КП118 ... КП126

Стадия	Лист	Листов
Р		1

Киевский Промстройпроект

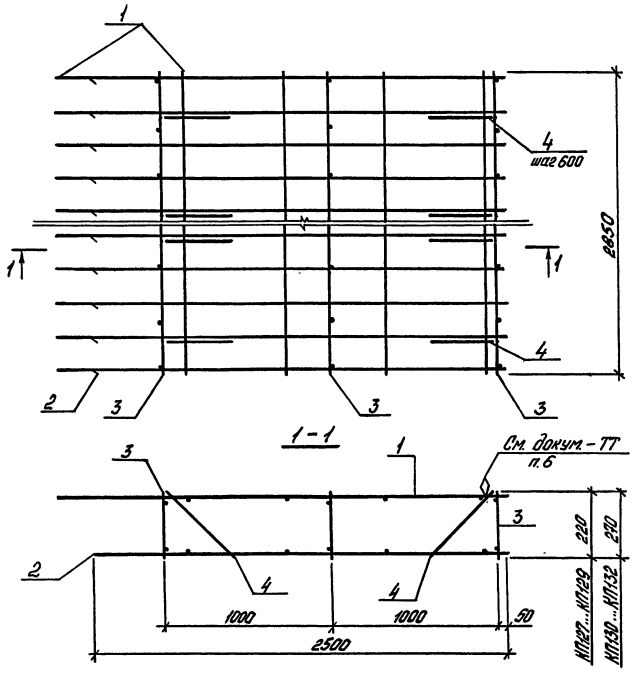

Марка каркаса	Поз.	Наименование	Кол.	Обозначение документа	Масса каркаса, кг
КП127	1	Сетка С125	1	3.002.1-2.1-24	99,3
	2	С124	1	-24	
	3	Каркас Кр3	3	-25	
	4	ф8АIII, ℓ=300; 0,12кг	10	без черт.	
КП128	1	Сетка С126	1	3.002.1-2.1-24	117,1
		Поз. 2...4 по КП127			
КП129	1	Сетка С127	1	3.002.1-2.1-24	136,5
		Поз. 2...4 по КП127			
КП130	1	Сетка С125	1	3.002.1-2.1-24	100,2
	2	С124	1	-24	
	3	Каркас Кр4	3	-25	
	4	ф8АIII, ℓ=380; 0,15кг	10	без черт.	
КП131	1	Сетка С126	1	3.002.1-2.1-24	118,0
		Поз. 2...4 по КП130			
КП132	1	Сетка С127	1	3.002.1-2.1-24	137,4
		Поз. 2...4 по КП130			

Разраб.	Федик		3.002.1-2.1-18
Рассчит.	Потапкин		
Провер.	Соловьева		Каркас КП127 ...КП132
Н. контр.	Соловьева		Стадия Р; Лист; Листов 1
			Киевский Промстройпроект

Инв. № подл. | Подпись и дата | Взам. инв. №

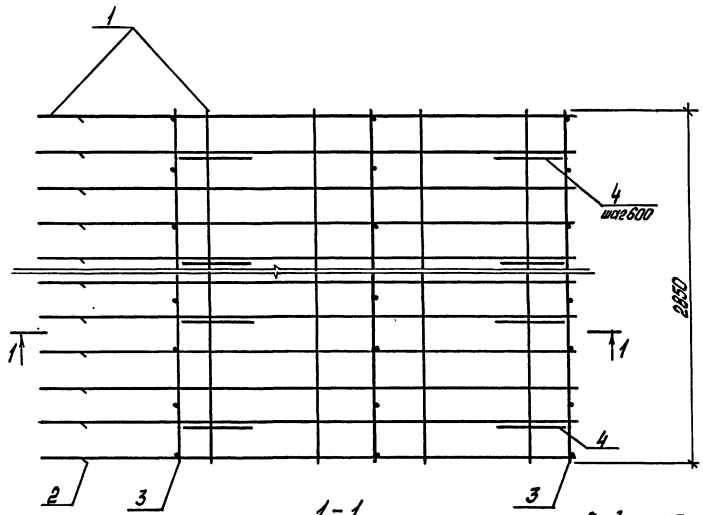

1 – 1

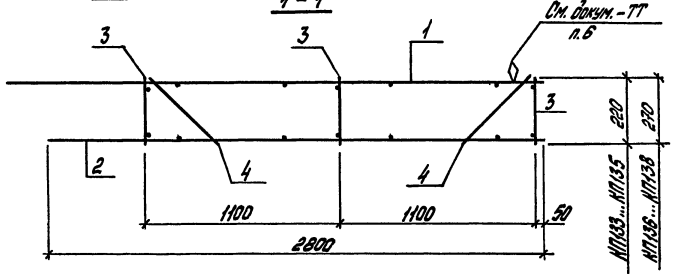

Марка каркаса	Поз.	Наименование	Кол.	Обозначение документа	Масса каркаса, кг
КП133	1	Сетка С129	1	3.002.1-2.1-24	108,8
	2	С128	1	-24	
	3	Каркас Кр 3	3	-25	
	4	ф8AIII, ℓ=300; 0,12кг	10	без черт.	
КП134	1	Сетка С130	1	3.002.1-2.1-24	128,3
		Поз. 2...4 по КП133			
КП135	1	Сетка С131	1	3.002.1-2.1-24	149,6
		Поз. 2...4 по КП133			
КП136	1	Сетка С129	1	3.002.1-2.1-24	109,7
	2	С128	1	-24	
	3	Каркас Кр 4	3	-25	
	4	ф8AIII, ℓ=380; 0,15кг	10	без черт.	
КП137	1	Сетка С130	1	3.002.1-2.1-24	129,2
		Поз. 2...4 по КП136			
КП138	1	Сетка С131	1	3.002.1-2.1-24	150,5
		Поз. 2...4 по КП136			

Технические требования см. докум. – ТТ.

Разраб.	Федик		3.002.1 - 2.1-19
Гдсмотр.	Потапкин		
Провер.	Соловьева		
Н.контр.	Соловьева		Каркас КП133...КП138

Стадия	Лист	Листов
Р		1

Киевский Промстройпроект

Инв. № подл. | Подпись и дата | Взам. инв. №

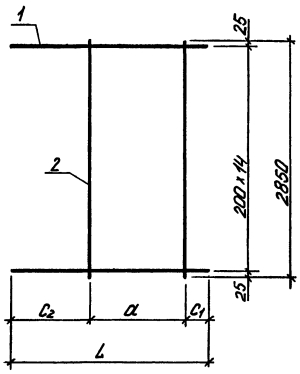

Марка сетки	Поз.	Наименование	Кол.	Масса ед., кг	Масса сетки кг
С1	1	ф 10 А III, ℓ = 600	15	0,37	7,9
	2	8 А III, ℓ = 2850	2	1,13	
С2	1	ф 12 А III, ℓ = 675	15	0,60	11,3
	2	8 А III, ℓ = 2850	2	1,13	
С3	1	ф 10 А III, ℓ = 900	15	0,60	11,3
	2	8 А III, ℓ = 2850	2	1,13	
С4	1	ф 12 А III, ℓ = 975	15	0,87	15,4
	2	8 А III, ℓ = 2850	2	1,13	
С5	1	ф 14 А III, ℓ = 975	15	1,18	20,0
	2	8 А III, ℓ = 2850	2	1,13	
С6	1	ф 10 А III, ℓ = 1200	15	0,74	13,4
	2	8 А III, ℓ = 2850	2	1,13	
С7	1	ф 12 А III, ℓ = 1300	15	1,15	19,6
	2	8 А III, ℓ = 2850	2	1,13	

1. Арматура класса А-III по ГОСТ 5781-82
2. Технические требования см. докум. - ТТ

Марка сетки	Размеры, мм			
	a	c_1	c_2	L
С1	250	25	325	600
С2	250	25	400	675
С3	500	25	375	900
С4	500	25	450	975
С5	500	25	450	975
С6	600	125	475	1200
С7	600	125	575	1300

Разраб.	Чернышова		3.002.1-2.1-20
Рабсмл.	Потапкина		
Провер.	Соловьева		Сетка С1 ... С7
Н.контр.	Соловьева		Стадия Р; Лист 1; Листов
			Киевский Промстройпроект

Инв.№ подл. | Подпись и дата | Взам. инв.№

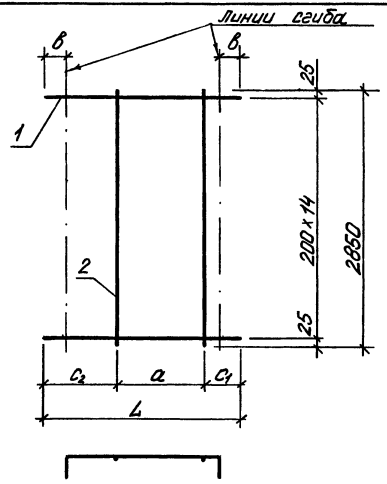

Марка сетки	Размеры, мм				
	a	c_1	c_2	L	в
С8	250	75	325	650	65
С9	250	125	325	700	115
С10	250	175	325	750	165
С11	500	75	375	950	65
С12	500	125	375	1000	115
С13	500	175	375	1050	165
С14	500	175	450	1125	165
С15	600	225	475	1300	115
С16	600	225	575	1400	115
С17	600	275	575	1450	165
С18	600	275	625	1500	165
С19	600	275	675	1550	165
С20	600	325	625	1550	215

Марка сетки	Поз.	Наименование	Кол	Масса ед., кг	Масса сетки
С8	1	ф 10 AIII, ℓ = 650	15	0,40	8,3
	2	8 AIII, ℓ = 2850	2	1,13	
С9	1	ф 10 AIII, ℓ = 700	15	0,43	8,8
	2	8 AIII, ℓ = 2850	2	1,13	
С10	1	ф 10 AIII, ℓ = 750	15	0,46	9,2
	2	8 AIII, ℓ = 2850	2	1,13	
С11	1	ф 10 AIII, ℓ = 950	15	0,59	11,2
	2	8 AIII, ℓ = 2850	2	1,13	
С12	1	ф 10 AIII, ℓ = 1000	15	0,62	11,6
	2	8 AIII, ℓ = 2850	2	1,13	
С13	1	ф 10 AIII, ℓ = 1050	15	0,65	12,1
	2	8 AIII, ℓ = 2850	2	1,13	
С14	1	ф 12 AIII, ℓ = 1125	15	1,00	17,3
	2	8 AIII, ℓ = 2850	2	1,13	
С15	1	ф 10 AIII, ℓ = 1300	15	0,8	14,3
	2	8 AIII, ℓ = 2850	2	1,13	
С16	1	ф 12 AIII, ℓ = 1400	15	1,24	20,9
	2	8 AIII, ℓ = 2850	2	1,13	
С17	1	ф 12 AIII, ℓ = 1450	15	1,29	21,6
	2	8 AIII, ℓ = 2850	2	1,13	
С18	1	ф 14 AIII, ℓ = 1500	15	1,81	29,5
	2	8 AIII, ℓ = 2850	2	1,13	
С19	1	ф 16 AIII, ℓ = 1550	15	2,45	40,3
	2	10 AIII, ℓ = 2850	2	1,76	
С20	1	ф 14 AIII, ℓ = 1550	15	1,87	30,4
	2	8 AIII, ℓ = 2850	2	1,13	

Арматура класса А-III по ГОСТ 5781-82

Разраб.	Чернышова	
Рассчит.	Потапкин	
Провер.	Соловьева	
Н. контр.	Соловьева	

3.002.1 - 2.1-21

Сетка С8 ... С20

Стадия	Лист	Листов
Р		1

Киевский Промстройпроект

Инв. № подл. | Подпись и дата | Взам. инв. №

Рис. 1

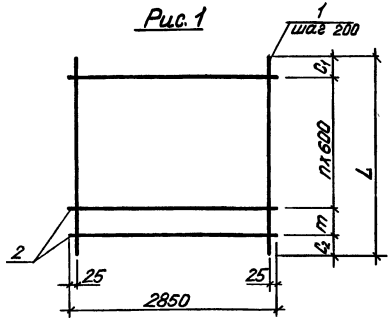

Рис. 2

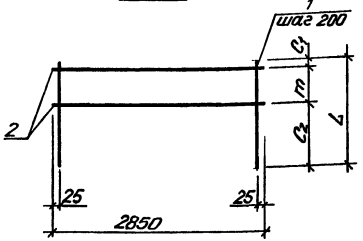

Марка сетки	Поз.	Наименование	Кол.	Масса ед., кг	Масса сетки
С21	1	⌀ 10 А-III, ℓ = 2350	15	1,45	26,3
	2	8 А-III, ℓ = 2850	4	1,13	
С22	1	⌀ 10 А-III, ℓ = 2650	15	1,64	30,3
	2	8 А-III, ℓ = 2850	5	1,13	
С23	1	⌀ 10 А-III, ℓ = 2950	15	1,82	33,0
	2	8 А-III, ℓ = 2850	5	1,13	
С24	1	⌀ 10 А-III, ℓ = 3250	15	2,00	36,8
	2	8 А-III, ℓ = 2850	6	1,13	
С25	1	⌀ 10 А-III, ℓ = 2950	15	1,82	33,0
	2	8 А-III, ℓ = 2850	5	1,13	
С26	1	⌀ 14 А-III, ℓ = 2950	15	3,56	59,1
	2	8 А-III, ℓ = 2850	5	1,13	
С27	1	⌀ 16 А-III, ℓ = 2950	15	4,65	78,6
	2	10 А-III, ℓ = 2850	5	1,76	
С28	1	⌀ 18 А-III, ℓ = 2950	15	5,89	97,2
	2	10 А-III, ℓ = 2850	5	1,76	
С29	1	⌀ 10 А-III, ℓ = 2950	15	1,82	31,8
	2	8 А-III, ℓ = 2850	4	1,13	
С30	1	⌀ 14 А-III, ℓ = 2950	15	3,56	57,9
	2	8 А-III, ℓ = 2850	4	1,13	

Марка сетки	Рис.	n	Размеры, мм			
			ℓ	m	c_1	c_2
С21	1	3	2350	—	275	275
С22		4	2650	—	25	225
С23			2950	—	275	275
С24			3250	300		
С25		3	2950	300	200	650
С26						
С27						
С28				—		
С29				—		
С30				—		
С31		3	2950	—	500	650
С32				—		
С33				—		
С34		2	1900	—	50	650
С35				—		
С36		1	1150	—	100	450
С37		1	1450	—	250	600
С38		2	1750	—	100	450

Марка сетки	Рис.	n	Размеры, мм			
			ℓ	m	c_1	c_2
С39	1	2	2050	300	100	450
С40		3	2350	—		
С41			2650	—		
С42				—		
С43		2	2050	—	200	
С44		3	2950	300	100	750
С45			2950	300		
С46		4	3250	—		
С47				—		
С48		1	1450	—		
С49				—		
С50				—		
С51			1750	300		
С52						
С53	2	—	1150			
С54		—	1150	300	100	750
С55		—	1150			

1. Продолжение спецификации см. лист 2
2 Арматура класса А-III по ГОСТ 5781-82
3 Технические требования см. докум. – ТТ

Разраб.	Чернышова		3.002.1-2.1-22
Рассчит.	Потапкин		
Провер.	Соловьева		Сетка С21... С55
Н. контр.	Соловьева		Стадия Р; Лист 1; Листов 2
			Киевский Промстройпроект

Инв. № подл. | Подпись и дата | Взам. инв. №

Марка сетки	Поз.	Наименование	Кол.	Масса ед., кг	Масса сетки кг
С31	1	ф16 А-III, ℓ=2950	15	4,65	76,8
	2	10 А-III, ℓ=2850	4	1,76	
С32	1	ф18 А-III, ℓ=2950	15	5,89	95,4
	2	10 А-III, ℓ=2850	4	1,76	
С33	1	ф14 А-III, ℓ=1900	15	2,30	37,9
	2	8 А-III, ℓ=2850	3	1,13	
С34	1	ф16 А-III, ℓ=1900	15	2,99	50,2
	2	10 А-III, ℓ=2850	3	1,76	
С35	1	ф18 А-III, ℓ=1900	15	3,80	62,3
	2	10 А-III, ℓ=2850	3	1,76	
С36	1	ф10 А-III, ℓ=1150	15	0,71	13,0
	2	8 А-III, ℓ=2850	2	1,13	
С37	1	ф10 А-III, ℓ=1450	15	0,89	15,7
	2	8 А-III, ℓ=2850	2	1,13	
С38	1	ф10 А-III, ℓ=1750	15	1,08	19,6
	2	8 А-III, ℓ=2850	3	1,13	
С39	1	ф10, ℓ=2050	15	1,26	23,4
	2	8 А-III, ℓ=2850	4	1,13	
С40	1	ф10 А-III, ℓ=2350	15	1,45	26,3
	2	8 А-III, ℓ=2850	4	1,13	
С41	1	ф10 А-III, ℓ=2650	15	1,64	29,1
	2	8 А-III, ℓ=2850	4	1,13	
С42	1	ф16 А-III, ℓ=2650	15	4,18	69,7
	2	10 А-III, ℓ=2850	4	1,76	
С43	1	ф16 А-III, ℓ=2050	15	3,23	53,8
	2	10 А-III, ℓ=2850	3	1,76	
С44	1	ф12 А-III, ℓ=2950	15	2,62	45,0
	2	8 А-III, ℓ=2850	5	1,13	
С45	1	ф16 А-III, ℓ=2950	15	4,66	78,7
	2	10 А-III, ℓ=2850	5	1,76	

Марка сетки	Поз.	Наименование	Кол.	Масса ед., кг	Масса сетки кг
С46	1	ф12 А-III, ℓ=3250	15	2,89	49,1
	2	8 А-III, ℓ=2850	5	1,13	
С47	1	ф16 А-III, ℓ=3250	15	5,13	85,8
	2	10 А-III, ℓ=2850	5	1,76	
С48	1	ф12 А-III, ℓ=1450	15	1,29	21,7
	2	8 А-III, ℓ=2850	2	1,13	
С49	1	ф14 А-III, ℓ=1450	15	1,75	28,6
	2	8 А-III, ℓ=2850	2	1,13	
С50	1	ф16 А-III, ℓ=1450	15	2,29	37,9
	2	10 А-III, ℓ=2850	2	1,76	
С51	1	ф12 А-III, ℓ=1750	15	1,55	26,7
	2	8 А-III, ℓ=2850	3	1,13	
С52	1	ф16 А-III, ℓ=1750	15	2,76	46,7
	2	10 А-III, ℓ=2850	3	1,76	
С53	1	ф12 А-III, ℓ=1150	15	1,02	17,6
	2	8 А-III, ℓ=2850	2	1,13	
С54	1	ф14 А-III, ℓ=1150	15	1,39	23,2
	2	8 А-III, ℓ=2850	2	1,13	
С55	1	ф16 А-III, ℓ=1150	15	1,81	30,7
	2	10 А-III, ℓ=2850	2	1,76	

Арматура класса А-III по ГОСТ 5781-82

Инв. № подл. | Подпись и дата | Взам. инв. №

С56...С86; С89...С109
развертка

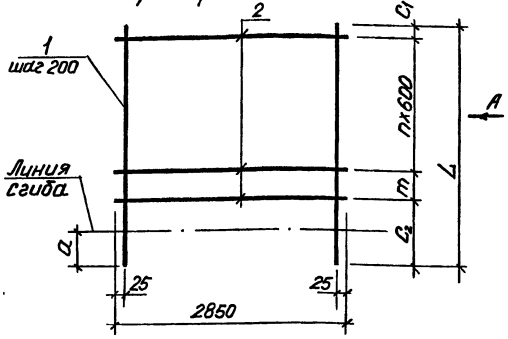

С56...С86
Вид А
в согнутом виде



С89...С109
Вид А
в согнутом виде

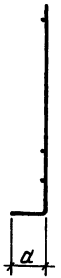

С87; С88
развертка

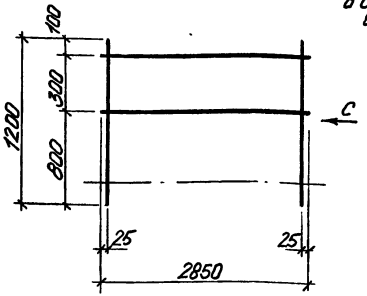

С87
Вид С
в согнутом виде

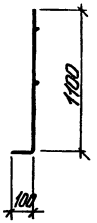

С88
Вид С
в согнутом виде

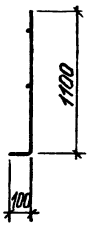

Спецификацию см. лист 2,3

Марка сетки	n	Размеры, мм L	m	c_1	c_2	a
С56	3	2600		275	525	300
С57		2950	—	25	525	350
С58		3150			475	250
С59	4	3450	300	275	475	250
С60		3550			575	350
С61		1300			600	200
С62		1350		100	650	250
С63		1400			700	300
С64	1	1500			650	100
С65		1550	—	250	700	150
С66		1600			750	200
С67		1850			550	150
С68		1900			600	200
С69	2	1950		100	650	250
С70		2150	300		550	150
С71		2200			600	200

Марка сетки	n	Размеры, мм L	m	c_1	c_2	a
С72	2	2250	300		650	250
С73		2450			550	150
С74		2500			600	200
С75		2550	—		650	250
С76	3	2750			850	150
С77		2800			900	200
С78		3050	300	100	850	150
С79		3100			900	200
С80	4	3350			850	150
С81		3400			900	200
С82		1500			800	100
С83		1550			850	150
С84	1	1800			800	100
С85		1850	300		850	150
С86		1900			900	200
С89	1	1400	—	275	525	300

Марка сетки	n	Размеры, мм L	m	c_1	c_2	a
С90	2	1700		25	175	350
С91		1750			525	300
С92		1850		175	475	250
С93		1950			575	350
С94	1	1300			600	200
С95		1350	—	100	650	250
С96		1400			700	300
С97		1500			650	100
С98		1550		250	700	150
С99		1600			750	200
С100	2	1850		100	550	150

Марка сетки	n	Размеры, мм L	m	c_1	c_2	a
С101	2	1900		100	600	200
С102		1950			650	250
С103		2250	—	200	850	150
С104		2300			900	200
С105	1	1500			800	100
С106		1550			850	150
С107		1800		100	800	100
С108		1850	300		850	150
С109		1900			900	200

Шаг продольной арматуры и вида взаим. шнура

Разраб.	Чернышова		
Рассчит.	Потапкин		
Провер.	Соловьева		
Н. контр.	Соловьева		

3.002.1-2.1-23

Сетка С56...С109

Стадия	Лист	Листов
Р	1	3

Киевский Промстройпроект

Марка сетки	Поз	Наименование	Кол.	Масса ед. кг	Масса сетки кг
С56	1	ф12 AIII, ℓ=2600	15	2,31	39,2
	2	8 AIII, ℓ=2850	4	1,13	
С57	1	ф14 AIII, ℓ=2950	15	3,56	59,1
	2	8 AIII, ℓ=2850	5	1,13	
С58	1	ф14 AIII, ℓ=3150	15	3,81	62,9
	2	8 AIII, ℓ=2850	5	1,13	
С59	1	ф14 AIII, ℓ=3450	15	4,17	69,4
	2	8 AIII, ℓ=2850	6	1,13	
С60	1	ф14 AIII, ℓ=3550	15	7,09	117,0
	2	10 AIII, ℓ=2850	6	1,76	
С61	1	ф12 AIII, ℓ=1300	15	1,15	19,6
	2	8 AIII, ℓ=2850	2	1,13	
С62	1	ф14 AIII, ℓ=1350	15	1,63	26,8
	2	8 AIII, ℓ=2850	2	1,13	
С63	1	ф16 AIII, ℓ=1400	15	2,21	36,7
	2	10 AIII, ℓ=2850	2	1,76	
С64	1	ф12 AIII, ℓ=1500	15	1,33	22,3
	2	8 AIII, ℓ=2850	2	1,13	
С65	1	ф14 AIII, ℓ=1550	15	1,87	30,4
	2	8 AIII, ℓ=2850	2	1,13	
С66	1	ф16 AIII, ℓ=1600	15	2,52	41,3
	2	10 AIII, ℓ=2850	2	1,76	
С67	1	ф14 AIII, ℓ=1850	15	2,23	36,9
	2	8 AIII, ℓ=2850	3	1,13	
С68	1	ф16 AIII, ℓ=1900	15	3,0	50,3
	2	10 AIII, ℓ=2850	3	1,76	
С69	1	ф18 AIII, ℓ=1950	15	3,90	63,8
	2	10 AIII, ℓ=2850	3	1,76	
С70	1	ф14 AIII, ℓ=2150	15	2,60	43,5
	2	8 AIII, ℓ=2850	4	1,13	
С71	1	ф16 AIII, ℓ=2200	15	3,47	59,1
	2	10 AIII, ℓ=2850	4	1,76	
С72	1	ф18 AIII, ℓ=2250	15	4,50	74,5
	2	10 AIII, ℓ=2850	4	1,76	
С73	1	ф14 AIII, ℓ=2450	15	2,96	48,9
	2	8 AIII, ℓ=2850	4	1,13	
С74	1	ф16 AIII, ℓ=2500	15	3,95	66,3
	2	10 AIII, ℓ=2850	4	1,76	
С75	1	ф18 AIII, ℓ=2550	15	5,09	83,4
	2	10 AIII, ℓ=2850	4	1,76	
С76	1	ф18 AIII, ℓ=2750	15	5,49	89,4
	2	10 AIII, ℓ=2850	4	1,76	
С77	1	ф20 AIII, ℓ=2800	15	6,90	110,5
	2	10 AIII, ℓ=2850	4	1,76	
С78	1	ф18 AIII, ℓ=3050	15	6,09	100,2
	2	10 AIII, ℓ=2850	5	1,76	
С79	1	ф20 AIII, ℓ=3100	15	7,64	123,4
	2	10 AIII, ℓ=2850	5	1,76	
С80	1	ф18 AIII, ℓ=3350	15	6,69	109,2
	2	10 AIII, ℓ=2850	5	1,76	
С81	1	ф20 AIII, ℓ=3400	15	8,38	134,5
	2	10 AIII, ℓ=2850	5	1,76	
С82	1	ф18 AIII, ℓ=1500	15	3,00	48,5
	2	10 AIII, ℓ=2850	2	1,76	
С83	1	ф20 AIII, ℓ=1550	15	3,82	60,8
	2	10 AIII, ℓ=2850	2	1,76	
С84	1	ф18 AIII, ℓ=1800	15	3,60	59,3
	2	10 AIII, ℓ=2850	3	1,76	
С85	1	ф20 AIII, ℓ=1850	15	4,56	73,7
	2	10 AIII, ℓ=2850	3	1,76	
С86	1	ф22 AIII, ℓ=1900	15	5,67	90,2
	2	12 AIII, ℓ=2850	3	2,53	

1. Арматура класса А-III по ГОСТ 5781-82*
2. Продолжение спецификации см. лист 3

Инв. № подл. | Подпись и дата | Взам. инв. №

Марка сетки	Поз.	Наименование	Кол.	Масса ед., кг	Масса сетки кг
С87	1	ф18АIII, ℓ = 1200	15	2,40	39,5
	2	10АIII, ℓ = 2850	2	1,76	
С88	1	ф18АIII, ℓ = 1200	15	2,40	39,5
	2	10АIII, ℓ = 2850	2	1,76	
С89	1	ф 12АIII, ℓ = 1400	15	1,24	20,9
	2	8АIII, ℓ = 2850	2	1,13	
С90	1	ф 14АIII, ℓ = 1700	15	2,05	34,2
	2	8АIII, ℓ = 2850	3	1,13	
С91	1	ф 16АIII, ℓ = 1750	15	2,76	46,7
	2	10АIII, ℓ = 2850	3	1,76	
С92	1	ф 14АIII, ℓ = 1850	15	2,23	36,9
	2	8АIII, ℓ = 2850	3	1,13	
С93	1	ф 18АIII, ℓ = 1950	15	3,90	63,8
	2	10АIII, ℓ = 2850	3	1,76	
С94	1	ф 12АIII, ℓ = 1300	15	1,15	19,6
	2	8АIII, ℓ = 2850	2	1,13	
С95	1	ф 14АIII, ℓ = 1350	15	1,63	26,8
	2	8АIII, ℓ = 2850	2	1,13	
С96	1	ф 16АIII, ℓ = 1400	15	2,21	36,7
	2	10АIII, ℓ = 2850	2	1,76	
С97	1	ф 12АIII, ℓ = 1500	15	1,33	22,3
	2	8АIII, ℓ = 2850	2	1,13	
С98	1	ф 14АIII, ℓ = 1550	15	1,87	30,4
	2	8АIII, ℓ = 2850	2	1,13	
С99	1	ф 16АIII, ℓ = 1600	15	2,52	41,3
	2	10АIII, ℓ = 2850	2	1,76	
С100	1	ф 14АIII, ℓ = 1850	15	2,23	36,9
	2	8АIII, ℓ = 2850	3	1,13	
С101	1	ф 16АIII, ℓ = 1900	15	3,00	50,3
	2	10АIII, ℓ = 2850	3	1,76	
С102	1	ф 18АIII, ℓ = 1950	15	3,90	63,8
	2	10АIII, ℓ = 2850	3	1,76	

Марка сетки	Поз.	Наименование	Кол.	Масса ед., кг	Масса сетки кг
С103	1	ф18АIII, ℓ = 2250	15	4,50	72,8
	2	10АIII, ℓ = 2850	3	1,76	
С104	1	ф 20АIII, ℓ = 2300	15	5,67	90,4
	2	10АIII, ℓ = 2850	3	1,76	
С105	1	ф 18АIII, ℓ = 1500	15	3,00	48,5
	2	10АIII, ℓ = 2850	2	1,76	
С106	1	ф 20АIII, ℓ = 1550	15	3,82	60,8
	2	10АIII, ℓ = 2850	2	1,76	
С107	1	ф 18АIII, ℓ = 1800	15	3,60	59,3
	2	10АIII, ℓ = 2850	3	1,76	
С108	1	ф 20АIII, ℓ = 1850	15	4,56	73,7
	2	10АIII, ℓ = 2850	3	1,76	
С109	1	ф 22АIII, ℓ = 1900	15	5,67	92,7
	2	12АIII, ℓ = 2850	3	2,53	

Арматура класса А-III по ГОСТ 5781-82

Инв. № подл. | Подпись и дата | Взам. инв. №

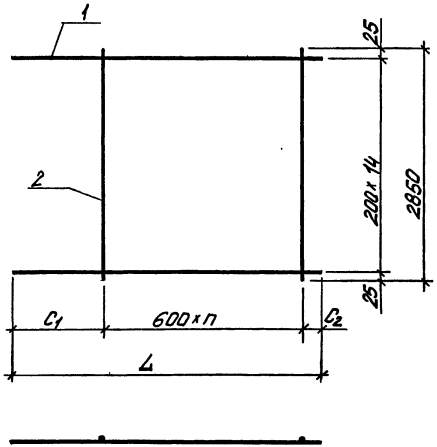

Марка сетки	n	Размеры, мм		
		L	C_1	C_2
С110	1	1500	625	275
С111	1	1600	725	275
С112	1	1650	775	275
С113	1	1700	825	275
С114	1	1800	925	275
С115	2	1800	475	125
С116	2	1900	575	125

Марка сетки	n	Размеры, мм		
		L	C_1	C_2
С117	2	1950	625	125
С118	2	2000	675	125
С119	2	2100	775	125
С120	2	2200	725	275
С121	2	2250	775	275
С122	2	2300	825	275
С123	2	2400	925	275
С124	3	2500	575	125
С125	3	2550	625	125
С126	3	2600	675	125
С127	3	2700	775	125
С128	3	2800	725	275
С129	3	2850	775	275
С130	3	2900	825	275
С131	3	3000	925	275

Спецификацию см. лист 2

Инв. № подл. | Подпись и дата | Взам. инв. №

Разраб.	Чернышова		3.002.1-2.1-24
Рассчит.	Лопаткин		
Провер.	Соловьева		Сетка С110... С131
Н. контр.	Соловьева		Стадия: Р; Лист: 1; Листов: 2; Киевский Промстройпроект

Марка сетки	Поз.	Наименование	Кол.	Масса ед., кг	Масса сетки кг
С110	1	ф 10 А III, ℓ = 1500	15	0,93	16,3
	2	8 А III, ℓ = 2850	2	1,13	
С111	1	ф 12 А III, ℓ = 1600	15	1,42	23,6
	2	8 А III, ℓ = 2850	2	1,13	
С112	1	ф 14 А III, ℓ = 1650	15	1,99	32,2
	2	8 А III, ℓ = 2850	2	1,13	
С113	1	ф 16 А III, ℓ = 1700	15	2,68	43,7
	2	10 А III, ℓ = 2850	2	1,76	
С114	1	ф 16 А III, ℓ = 1800	15	3,40	54,5
	2	10 А III, ℓ = 2850	2	1,76	
С115	1	ф 10 А III, ℓ = 1800	15	1,11	20,1
	2	8 А III, ℓ = 2850	3	1,13	
С116	1	ф 12 А III, ℓ = 1900	15	1,69	26,8
	2	8 А III, ℓ = 2850	3	1,13	
С117	1	ф 14 А III, ℓ = 1950	15	2,36	38,8
	2	8 А III, ℓ = 2850	3	1,13	
С118	1	ф 16 А III, ℓ = 2000	15	3,15	52,6
	2	10 А III, ℓ = 2850	3	1,76	
С119	1	ф 18 А III, ℓ = 2100	15	4,20	68,3
	2	10 А III, ℓ = 2850	3	1,76	
С120	1	ф 12 А III, ℓ = 2200	15	1,95	32,7
	2	8 А III, ℓ = 2850	3	1,13	
С121	1	ф 14 А III, ℓ = 2250	15	2,72	44,2
	2	8 А III, ℓ = 2850	3	1,13	
С122	1	ф 16 А III, ℓ = 2300	15	3,62	59,6
	2	10 А III, ℓ = 2850	3	1,76	
С123	1	ф 18 А III, ℓ = 2400	15	4,80	77,3
	2	10 А III, ℓ = 2850	3	1,76	
С124	1	ф 12 А III, ℓ = 2500	15	2,22	37,8
	2	8 А III, ℓ = 2850	4	1,13	
С125	1	ф 14 А III, ℓ = 2550	15	3,08	50,7
	2	8 А III, ℓ = 2850	4	1,13	

Марка сетки	Поз.	Наименование	Кол.	Масса ед., кг	Масса сетки кг
С126	1	ф 16 А III, ℓ = 2600	15	2600	68,5
	2	10 А III, ℓ = 2850	4	1,76	
С127	1	ф 18 А III, ℓ = 2700	15	5,39	87,9
	2	10 А III, ℓ = 2850	4	1,76	
С128	1	ф 12 А III, ℓ = 2800	15	2,49	41,9
	2	8 А III, ℓ = 2850	4	1,13	
С129	1	ф 14 А III, ℓ = 2850	15	3,44	56,1
	2	8 А III, ℓ = 2850	4	1,13	
С130	1	ф 16 А III, ℓ = 2900	15	4,57	75,6
	2	10 А III, ℓ = 2850	4	1,76	
С131	1	ф 18 А III, ℓ = 3000	15	5,99	96,9
	2	10 А III, ℓ = 2850	4	1,76	

1. Арматура класса А-III по ГОСТ 5781-82
2. Техничёские требования см. докум. – ТТ

Инв. № подл. | Подпись и дата | Взам. инв. №

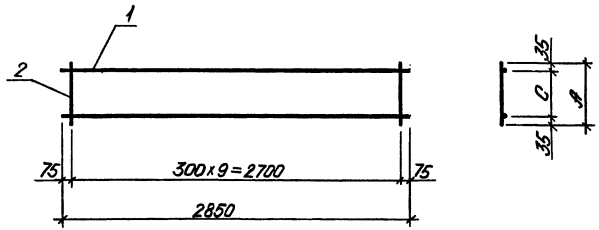

Марка каркаса	Размеры, мм	
	C	A
КР1	50	120
КР2	100	170
КР3	150	220
КР4	200	270
КР5	300	370
КР6	400	470
КР7	500	570

Марка каркаса	Поз.	Наименование	Кол.	Масса ед., кг	Масса каркаса кг
КР1	1	ф8 А-III, ℓ= 2850	2	1,13	2,8
	2	8 А-III, ℓ= 120	10	0,05	
КР2	1	ф8 А-III, ℓ= 2850	2	1,13	3,0
	2	8 А-III, ℓ= 170	10	0,07	
КР3	1	ф8 А-III, ℓ= 2850	2	1,13	3,2
	2	8 А-III, ℓ= 220	10	0,09	
КР4	1	ф8 А-III, ℓ= 2850	2	1,13	3,4
	2	8 А-III, ℓ= 270	10	0,11	
КР5	1	ф8 А-III, ℓ= 2850	2	1,13	3,8
	2	8 А-III, ℓ= 370	10	0,15	
КР6	1	ф8 А-III, ℓ= 2850	2	1,13	4,2
	2	8 А-III, ℓ= 470	10	4,2	
КР7	1	ф8 А-III, ℓ= 2850	2	1,13	4,6
	2	8 А-III, ℓ= 570	10	0,23	

1. Арматура класса А-III по ГОСТ 5781-82
2. Технические требования см. докум. -ТТ

Инв. № подл. | Подпись и дата | Взам. инв. №

Разраб.	Черышова	
Рабсил	Потапкин	
Провер.	Соловьева	
Н. контр.	Соловьева	

3.002.1-2.1-25

Каркас КР1... КР7

Стадия	Лист	Листов
Р		1

Киевский Промстройпроект

24340-02 34

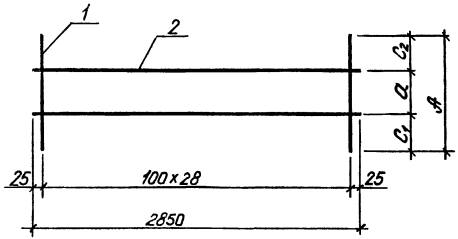

Марка каркаса	Размеры, мм			
	c_1	c_2	a	A
КР8	250	150	200	600
КР9	200	200	300	700
КР10	100	200	400	700
КР11	200	25	500	725
КР12	200	200	200	600
КР13	150	150	400	700
КР14	100	100	500	700

Марка каркаса	Поз.	Наименование	Кол.	Масса ед., кг	Масса каркаса кг
КР8	1	⌀ 10 А-III, ℓ = 600	29	0,37	13,0
	2	8 А-III, ℓ = 2850	2	1,13	
КР9	1	⌀ 12 А-III, ℓ = 700	29	0,62	20,3
	2	8 А-III, ℓ = 2850	2	1,13	
КР10	1	⌀ 12 А-III, ℓ = 700	29	0,62	20,3
	2	8 А-III, ℓ = 2850	2	1,13	
КР11	1	⌀ 12 А-III, ℓ = 725	29	0,64	20,9
	2	8 А-III, ℓ = 2850	2	1,13	
КР12	1	⌀ 10 А-III, ℓ = 600	29	0,37	13,0
	2	8 А-III, ℓ = 2850	2	1,13	
КР13	1	⌀ 12 А-III, ℓ = 700	29	0,62	20,3
	2	8 А-III, ℓ = 2850	2	1,13	
КР14	1	⌀ 12 А-III, ℓ = 700	29	0,62	20,3
	2	8 А-III, ℓ = 2850	2	1,13	

1. Арматура класса А-III по ГОСТ 5781-82
2. Технические требования см. докум. -ТТ

Инв. № подл. | Подпись и дата | Взам. инв. №

gost.e-ecolog.ru

Разраб.	Чернышова		3.002.1-2.1-26
Рассчит.	Потапкин		
Провер.	Соловьева		Каркас КР8 ... КР14
Н. контр.	Соловьева		Стадия Р; Лист; Листов 1; Киевский Промстройпроект