ТИПОВЫЕ КОНСТРУКЦИИ, ИЗДЕЛИЯ И УЗЛЫ ЗДАНИЙ И СООРУЖЕНИЙ

# СЕРИЯ 3.407.1-144

# УНИФИЦИРОВАННЫЕ КОНСТРУКЦИИ ФУНДАМЕНТОВ ДЛЯ СТАЛЬНЫХ ОПОР ВЛ 35-500 кв

## ВЫПУСК 1

## РАБОЧИЕ ЧЕРТЕЖИ.

22144-09

Разработаны
Северо-Западным отделением
института Энергосетьпроект
МИНЭНЕРГО СССР

Утверждены и введены
в действие Минэнерго СССР.
протокол от 10.04.87 № 22

Главный инженер — Е.И.Баранов
Главный инженер проекта — А.С.Соколов

gost.e-ecolog.ru

| Обозначение | Наименование | Стр |
|---|---|---|
| 3 4071-144 1 000000ТО | Техническое описание | 5 |
| 3 4071-144 1 010000 | Составной фундамент Ф1,5×1-2, Ф1,5×1,5-2, Ф1,5×2,2-2 | 9 |
| 3 4071-144 1 010000СБ | Составной фундамент Ф1,5×1-2, Ф1,5×1,5-2, Ф1,5×2,2-2 Сборочный чертеж | 9 |
| 3 4071-144 1 020000 | Составной фундамент Ф2×2,1-2 – Ф2×3,5-4, ФП2×3,5-2, ФП2×3,5-4, Ф2×1,6-А – Ф2×3,6-А-350 | 10 |
| 3 4071-144 1 020000СБ | Составной фундамент Ф2×2,1-2 – Ф2×3,5-4, ФП2×3,5-2, ФП2×3,5-4, Ф2×1,6-А – Ф2×3,6-А-350 Сборочный чертеж | 11 |
| 3 4071-144 1 030000 | Составной фундамент Ф2,7×3,5-4 – Ф2,7×4,5-А5, ФП2,7×2,7-А – ФП2,7×4,2-А-350 | 12 |
| 3 4071-144 1 030000СБ | Составной фундамент Ф2,7×3,5-4 – Ф2,7×4,5-А5 ФП2,7×2,7-А – ФП2,7-4,2-А-350 Сборочный чертеж | 13 |
| 3 407.1-144.1 040000 | Стойка К2,3-2 | 14 |
| 3 4071-144 1 050000 | Стойка К2,7-2, К2,7-4, К2,7-4А, К2,7-4Б, К2,7-4А-350, К2,7-4Б-350, К2,7-4Б | 15 |
| 3.4071-144 1 050000СБ | Стойка К2,7-2, К2,7-4, К2,7-4А; К2,7-4Б, К2,7-4А-350; К2,7-4Б-350; К2,7-4Б Сборочный чертеж | 16 |


3 4071-144.1 000000

| | | | |
|---|---|---|---|
| Зав. нилк. | Курносов | | |
| ГИП | Соколов | | |
| Гл. спец. | Петров | | |
| Н. контр. | Каплевская | | |
| Проверил. | Тучинская | | |
| Инженер | Заицева | | |

Содержание

| Стадия | Лист | Листов |
|---|---|---|
| | 1 | 6 |

ЭНЕРГОСЕТЬПРОЕКТ
Северо-Западное отделение
Ленинград

формат А4

3 4071-144 1

Инв. № подл. | Подпись и дата | Взам. инв. №


| Обозначение | Наименование | Стр |
|---|---|---|
| 3 4071-144 1 060000 | Стойка К2,6-4, К2,6-4А, К2,6-4А-350, К2,6-4Б | 18 |
| 3 4071-144 1 060000СБ | Стойка К2,6-4 К2,6-4А; К2,6-4А-350, К2,6-4Б Сборочный чертеж | 19 |
| 3 4071-144 1 070000 | Стойка К4,6-2, К4,6-4, К4,6-4А; К4,6-4А-350, К4,6-4Б | 21 |
| 3 4071-144 1 070000СБ | Стойка К4,6-2, К4,6-4, К4,6-4А, К4,6-4А-350; К4,6-4Б Сборочный чертеж | 22 |
| 3 4071-144 1 080000 | Плита П1,5×1, П1,5×1,5; П1,5×2,2 | 24 |
| 3 4071-144 1 080000СБ | Плита П1,5×1, П1,5×1,5, П1,5×2,2 Сборочный чертеж | 25 |
| 3 4071-144 1 090000 | Плита П2×2,1, П2×2,8, П2×3,5, П2×1,6-А, П2×2,3-А, П2×3,0-А, П2×3,6-А; П2×3,6-А5 | 27 |
| 3 4071-144 1 090000СБ | Плита П2×2,1, П2×2,8, П2×3,5, П2×1,6-А, П2×2,3-А, П2×3,0-А; П2×3,6-А, П2×3,6-А5 Сборочный чертеж | 29 |
| 3 4071-144 1 100000 | Плита П2,7×3,6, П2,7×4,5, П2,7×2,7-А, П2,7×3,5А, П2,7×4,2-А, П2,7×4,5-А, П2,7×3,5-А5, П2,7×4,5-А,5 | 31 |
| 3 4071-144 1 100000СБ | Плита П2,7×3,6; П2,7×4,5, П2,7×2,7-А; П2,7×3,5А, П2,7×4,2-А, П2,7×4,5-А, П2,7×3,5-А.5; П2,7×4,5-А.5 Сборочный чертеж | 33 |
| 3 4071-144 1 110000 | Соединительный элемент | 35 |
| 3 4071-144 1 000100 | Каркас К-175 | 35 |
| 3 4071-144 1 000200 | Каркас К-141, К-142 | 36 |
| 3 4071-144 1 000200СБ | Каркас К-141, К-142 Сборочный чертеж | 36 |
| 3 4071-144 1 000300 | Каркас К-144, К-145, К-171, К-172, К-180, К-181 | 37 |


3 407.1-144 1 000000

Лист 2

копир Анил

формат А4

22144-02

Инв. № подл. | Подпись и дата | Взам. инв. №

| Обозначение | Наименование | Стр. |
|---|---|---|
| 3.407.1-144.1 000300СБ | Каркас К-144, К-145, К-171, К-172, К-180, К-181. Сборочный чертеж | 38 |
| 3.407.1-144.1 000400 | Каркас К-153, К-154, К-159, К-160, К-182, К-183, К-184, К-185 | 39 |
| 3.407.1-144.1 000400СБ | Каркас К-153, К-154, К-159, К-160, К-182, К-183, К-184, К-185 Сборочный чертеж | 40 |
| 3.407.1-144.1 000500 | Каркас К-156, К-157, К-162, К-163 К-173, К-174, К-176, К-177, К-178, К-179 | 41 |
| 3.407.1-144.1 000500СБ | Каркас К-156, К-157, К-162, К-163, К-173, К-174, К-176, К-177, К-178, К-179 Сборочный чертеж | 43 |
| 3.407.1-144.1 000600 | Каркас К-168, К-169, К-186, К-187 | 44 |
| 3.407.1-144.1 000600СБ | Каркас К-168, К-169, К-186, К-187 Сборочный чертеж | 45 |
| 3.407.1-144.1 000700 | Сетка С-252, С-253 | 46 |
| 3.407.1-144.1 000800 | Сетка С-252а | 46 |
| 3.407.1-144.1 000900 | Нижняя сетка плит С-254, С-258, С-262 | 47 |
| 3.407.1-144.1 000900СБ | Нижняя сетка плит С-254, С-258, С-262 Сборочный чертеж | 47 |
| 3.407.1-144.1 001000 | Нижняя сетка плит С-266, С-270, С-274, С-286, С-290, С-294, С-298; С-328 | 48 |


Инв.№ подл. | Подпись и дата | Взам.инв.№






| Обозначение | Наименование | Стр. |
|---|---|---|
| 3.407.1-144.1 001000СБ | Нижняя сетка плит С-266; С-270; С-274; С-286; С-290; С-294; С-298; С-328 Сборочный чертеж | 48 |
| 3.407.1-144.1 001100 | Нижняя сетка плит С-278; С-282; С-302; С-306; С-310, С-325; С-331 | 49 |
| 3.407.1-144.1 001100СБ | Нижняя сетка плит С-278; С-282; С-302; С-306; С-310; С-325; С-331 Сборочный чертеж | 49 |
| 3.407.1-144.1 001200 | Верхняя сетка плит С-255; С-259; С-263 | 50 |
| 3.407.1-144.1 001200СБ | Верхняя сетка плит С-255; С-259, С-263 Сборочный чертеж | 50 |
| 3.407.1-144.1 001300 | Верхняя сетка плит С-267; С-271; С-275; С-287; С-291; С-295; С-299; С-329 | 51 |
| 3.407.1-144.1 001300СБ | Верхняя сетка плит С-267; С-271; С-275; С-287; С-291; С-295; С-299; С-329 Сборочный чертеж | 51 |
| 3.407.1-144.1 001400 | Верхняя сетка плит С-279; С-283; С-303; С-307; С-311; С-326; С-332; С-333 | 52 |
| 3.407.1-144.1 001400СБ | Верхняя сетка плит С-279; С-283; С-303; С-307; С-311; С-326; С-332; С-333 Сборочный чертеж | 52 |
| 3.407.1-144.1 001500 | Сетка ребра С-256; С-260; С-264 | 53 |
| 3.407.1-144.1 001500СБ | Сетка ребра С-256; С-260; С-264 Сборочный чертеж | 54 |
| 3.407.1-144.1 001600 | Сетка ребра. С-268; С-272; С-276; С-288; С-288н; С-292; С-292н; С-296; С-296н; С-300; С-300н; С-330; С-330н. | 55 |
| 3.407.1-144.1 001600СБ | Сетка ребра. С-268; С-272; С-276; С-288; С-288н; С-292; С-292н; С-296; С-296н; С-300; С-300н; С-330; С-330н. Сборочный чертеж | 57 |


Инв.№ подл. | Подпись и дата | Взам.инв.№

| Обозначение | Наименование | Стр |
|---|---|---|
| 3.407.1-144.1 001700 | Сетка ребра С-280, С-284; С-304, С-304 н, С-308, С-308 н, С-327, С-327 н, С-312, С-312 н, С-334, С-334 н | 58 |
| 3.407.1-144.1 001700 СБ | Сетка ребра С-280, С-284, С-304, С-304 н, С-308, С-308 н, С-327, С-327 н, С-312, С-312 н, С-334, С-334 н Сборочный чертеж | 60 |
| 3.407.1-144.1 001800 | Верхняя сетка ребра С-269, С-273, С-277, С-289, С-293, С-297, С-301, С-336 | 61 |
| 3.407.1-144.1 001800 СБ | Верхняя сетка ребра С-269, С-273, С-277, С-289, С-293, С-297, С-301, С-336 Сборочный чертеж. | 61 |
| 3.407.1-144.1 001900 | Верхняя сетка ребра С-281, С-285, С-305, С-309, С-313, С-335 | 62 |
| 3.407.1-144.1 001900 СБ | Верхняя сетка ребра С-281, С-285, С-305, С-309, С-313, С-335 Сборочный чертеж | 62 |
| 3.407.1-144.1 002000 | Верхняя сетка ребра С-293 А, С-297 А, С-301 А, С-336 А | 63 |
| 3.407.1-144.1 002000 СБ | Верхняя сетка ребра С-293 А, С-297 А, С-301 А, С-336 А Сборочный чертеж | 63 |
| 3.407.1-144.1 002100 | Верхняя сетка ребра С-305 А, С-309 А, С-313 А, С-313 Б, С-335 А | 64 |
| 3.407.1-144.1 002100 СБ | Верхняя сетка ребра С-305 А, С-309 А, С-313 А, С-313 Б, С-335 А Сборочный чертеж | 64 |
| 3.407.1-144.1 003000 | Закладная деталь М1. М5 | 65 |
| 3.407.1-144.1 003000 СБ | Закладная деталь М1 М5 Сборочный чертеж | 66 |
| 3.407.1-144.1 004000 | Закладная деталь М6 | 67 |
| 3.407.1-144.1 005000 | Закладная деталь М7 | 68 |
| 3.407.1-144.1 006000 | Закладная деталь М8 | 69 |







| Обозначение | Наименование | Стр |
|---|---|---|
| 3.407.1-144.1 007000 | Закладная деталь М11. М15 | 70 |
| 3.407.1-144.1 007000 СБ | Закладная деталь М11..М15 Сборочный чертеж | 72 |
| 3.407.1-144.1 008000 | Закладная деталь М16, М17 | 73 |
| 3.407.1-144.1 008000 СБ | Закладная деталь М16, М17 Сборочный чертеж | 74 |
| 3.407.1-144.1 009000 | Закладная деталь М18...М22 | 75 |
| 3.407.1-144.1 009000 СБ | Закладная деталь М18.М22 Сборочный чертеж | 77 |
| 3.407.1-144.1 000020 | Шпилька ШП1 ШП6 | 78 |
| 3.407.1-144.1 000021 | Шайба Ш1..Ш3 | 78 |
| 3.407.1-144.1 000022 | Опорный лист Л1, Л2 | 79 |
| 3.407.1-144.1 000023 | Опорный лист Л3 | 79 |
| 3.407.1-144.1 000024 | Упор У1. У12 | 80 |
| 3.407.1-144.1 000025 | Ребро Р-1 . Р-4 | 80 |
| 3.407.1-144.1 000030 | Узел соединения стойки и плиты в составных фундаментах | 81 |
| 3.407.1-144.1 000000 РС | Ведомость расхода стали | 82 |
| 3.407.1-144.1 000000 РМ | Ведомость расхода материалов на фундаменты | 84 (85) |




22144-02
Кол 1452 Формат А3

# Техническое описание

## 1 Общие сведения

В настоящем выпуске даны рабочие чертежи фундаментов под унифицированные опоры ВЛ 35-500кв и элементов этих фундаментов

Фундаменты представляют собой составные конструкции, собираемые из раздельно изготавливаемых железобетонных стоек и плит. На месте строительства стойки и плиты соединяются с помощью двух горизонтальных шпонок, которые устанавливаются в двух пазах, образуемых между уголками закладных деталей плиты и стойки

Всего разработано 12 типов фундаментов под промежуточные опоры и 19 типов фундаментов под анкерно-угловые опоры (см. докум 010000, 020000, 030000) Эти конструкции собираются из 19 марок плит (см. докум 080000...100000) и 17 марок стоек (см. докум 040000. 070000) причем все плиты могут быть изготовлены в трех металлических опалубочных формах и стойки – также в трех опалубочных формах (см вып 0, докум 00Д3 и 00Д5)

## 2 Сведения о материалах конструкций

### 2.1. Бетон

2.1.1 Железобетонные элементы унифицированных фундаментов изготавливаются из тяжелого бетона класса по прочности на сжатие В30 марки по морозостойкости не ниже F150, по водонепроницаемости не ниже W4 Класс бетона для фундаментных конструкций, возводимых в районах с расчетной температурой ниже –40°С, должны приниматься по морозостойкости не ниже F200, по водонепроницаемости не ниже W6

2.1.2 Цемент и инертные, применяемые для изготовления бетона, должны удовлетворять требованиям ГОСТа 13015.0-83* (Конструкции и изделия бетонные и железобетонные сборные Общие технические требования) Наибольший размер зерен не должен превышать 30 мм

2.1.3. Контроль прочности бетона производится в соответствии с ГОСТ 10180-78* (Бетоны Методы определения прочности на сжатие и растяжение), ГОСТ 10181 0-81 (Смеси бетонные Общие требования к методам испытаний.)

### 2.2. Арматура.

2.2.1 Стержневая горячекатаная арматурная сталь периодического профиля класса А-III по ГОСТ 5781-82* марок 25Г2С или 35ГС для сварных конструкций из сталей по ГОСТ 19281-73*, ГОСТ 19282-73*, при этом для ВЛ, проходящих в районах с расчетной температурой воздуха ниже минус 40°С не должна применяться сталь марки 35ГС

| | | | | | | |
|---|---|---|---|---|---|---|
| Зав НИЛКЭС | Курносов | | | 3 4071-144.1 000000ТО | | |
| ГИП | Соколов | | | Техническое описание | Стадия | Лист | Листов |
| Гл спец | Петров | | | | | 1 | 4 |
| Н контр | Мудрова | | | | ЭНЕРГОСЕТЬПРОЕКТ Северо-Западное отделение Ленинград | | |
| Проверил | Каплевская | | | | | | |
| Инженер | Зайцева | | | | | | |

Инв № подл | Подпись и дата | Взам. инв №

3.4071-144.1

копир Аня

формат А3

2.2.2 Стержневая горячекатаная арматурная сталь класса А-I по ГОСТ 5781-82* и ГОСТ 380-71*. При этом для ВЛ, проходящих в районах с расчетной температурой воздуха от −30°С и выше, применяется кипящая сталь марки ВСт3кп3, при температуре от −31°С до −40°С - марки ВСт3пс2, при температуре ниже −40°С - марки ВСт3сп2

## 2.3. Металлические детали и анкерные болты

2.3.1. Основные элементы закладных деталей - уголки толщиной 10, 12, 16, 20, 25 мм - изготавливаются из стали 14Г2 по ГОСТ 19281-73*,

остальные элементы для расчетных температур до −40°С - углеродистая сталь для сварных конструкций марки ВСт3 по ГОСТ 380-71*, удовлетворяющая требования загиба в холодном состоянии в соответствии с ГОСТ 380-71*, при этом марки стали принимаются в зависимости от толщины элементов и от расчетной температуры воздуха в соответствии с таблицей 1.

Таблица 1

| Толщина элемента, мм | Марка стали по ГОСТ 380-71* | |
|---|---|---|
| | Расчетная температура воздуха $t° \geq -30°$ | Расчетная температура воздуха $-31° \geq t \geq -40°$ |
| от 5 до 10 | ВСт3 пс6 | ВСт3 пс 6 |
| от 11 до 25 | | ВСт3 пс 5 |
| от 30 до 40 | ВСт 3 сп 3 | |

2.3.2. Анкерные болты следует применять из стали марки ВСт3 сп2 по ГОСТ 380-71*. В районах с расчетной температурой ниже −40°С болты выполнять из стали 14Г2 и 09Г2С по ГОСТ 19281-73* по таблице 1 ГОСТ 1759-70* с дополнительными видами испытаний по п.1 табл 10 и технологическим процессом изготовления 4 с последующей термообработкой, обеспечивающей значение ударной вязкости при t=-70°С не ниже 3 кгс/см².

2.3.3 В районах с расчетной температурой ниже −40°С применяются низколегированные стали для сварных конструкций по ГОСТ 19281-73* и ГОСТ 19282-73,* удовлетворяющие требованию загиба в холодном состоянии и ударной вязкости согласно нормам ГОСТ 19281-73* и ГОСТ 19282-73.* При этом марки сталей назначаются в соответствии с таблицей 2.

Таблица 2

| Температура | Марки стали | Толщина эл-та, мм | Требования по ударной вязкости в соответствии с ГОСТ 19281-73* | | |
|---|---|---|---|---|---|
| | | | −40°С | −30°С | после механ. старения |
| $-40° \geq t \geq -50°$ | 09Г2-12 | 6-10 | + | − | + |
| | 09Г2С-12 | 6-80 | + | − | + |
| | 09Г2С1-12 | 6-40 | + | − | + |
| $-50° > t \geq -65°$ | 09Г2 - 12 | 6-10 | + | − | + |
| | 09Г2С - 15 | 21-80 | − | + | + |
| | 10Г2С1- 15 | 6-80 | − | + | + |

## 3 Требования к изготовлению, приемке, транспортировке конструкций, монтажу и эксплуатации.

### 3.1 Общие требования.

Конструкции должны изготавливаться в строгом соответствии с требованиями СНиП III-16-80 на изготовление



3.407.1-144.1
Инв.№ подл. | Подпись и дата | Взам. инв.№

сборных железобетонных конструкций, общими требованиями ГОСТ 13015.0-83, а также с учетом указании настоящего раздела:

3.1.1 Элементы должны изготавливаться в металлических опалубках.

3.1.2. Защитный слой рабочей арматуры должен быть не менее 25 мм за исключением случаев, оговоренных на чертежах

3.1.3 Сетки и армокаркасы изготавливать с применением контактной точечной сварки

3.1.4 Металлические детали, не защищенные бетоном, после приварки к армокаркасу подлежат окраске в соответствии с требованиями СНиП 2.03.11-85.

3.1.5 Фундаменты, применяемые на линиях, проходящих в районах с агрессивной средой, должны быть защищены гидроизоляцией в соответствии с указаниями СНиП 2.03.11-85 или изготовлены из спеццемента. Требования к защите указываются в проектах конкретных линий, агрессивность среды устанавливается в процессе изысканий трассы

3.1.6 Приемку изделий производить в строгом соответствии с указаниями ГОСТ 13015.1-81 с учетом допустимых отклонений от проектных, указанных ниже:

прочность бетона изделий в момент отпуска с завода должна быть не ниже 100% в зимнее время и 75% – в летнее время;

предельные отклонения от проектных размеров должны быть не более

по длине и ширине плиты – ± 10 мм

по толщине колонны – ± 6 мм

по смещению анкерных болтов в плане – ± 3 мм

по высоте выступающей части анкерных болтов – ± 5 мм

Отклонения в металлической детали стыка

вертикальный размер полости закладной детали плиты – ± 1 мм

– остальные размеры – ± 2 мм

3.1.7 Транспортировку изделий производить в соответствии с требованиями ГОСТ 13015.4-84 и действующими „Правилами перевозок грузов и технических условий погрузки и крепления грузов" МПС СССР – УДК 656.212.607.322 (08375) с изменением главы I, утвержденными министерством путей сообщения СССР от 26 октября 1979г, а также схем погрузки

3.1.8 Складирование и хранение изделий производить в соответствии с требованиями ГОСТ 13015.4-84 и СНиП III-4-80

3.1.9 Монтаж и эксплуатация фундаментов должны производится в соответствии со СНиП III-16-80.

3.1.10 Производство работ по установке составных фундаментов выполняется в соответствии с указаниями СНиП III-33-76*

В связи с тем, что суммарный составной вес фундаментов в основном не превышает семи тонн, эти фундаменты могут быть собраны вне котлована с последующей их установкой в собранном виде в проектное положение.

При сборке подножника стойка с помощью крана подводится к плите сбоку ребра плиты так, чтобы горизонтальные выступы – упоры закладной детали стойки оказались перед пазами, образованными аналогичными горизонтальными выступами – упорами закладной детали плиты, и затем подвижкой стойки поперек ребра упоры стойки задвигаются в пазы до соприкосновения с ограничителями поз 6 закладной детали плиты (М16... М22) После этого в пазы задвигаются цилиндрические соединительные элементы (М24... М26) и в них устанавливаются шплинты, фиксирующие эти элементы



Инв № подл. | Подпись и дата | Взам инв №
34071-144.1
копир. Анна
формат А3

в проектном положении

## 3.2 Требования к изготовлению стоек

В процессе сборки армоконструкции стоек выполняются следующие операции

1. Приварка продольных стержней плоских каркасов к закладным деталям М11 .. М15 в нижней части каркасов двухсторонним швом, а также приварка продольных стержней поверху к закладной детали М6 (см соответствующие сборочные чертежи) Длина шва приварки $L \geqslant 4d$, $B_ш = 0{,}5d \geqslant 8$ мм, где $d$ – диаметр продольных стержней,

2. установка шпилек, наружных и внутренних (в шахматном порядке) с приваркой их контактной сваркой с помощью клещей или привязкой к продольным стержням плоских каркасов,

3. установка верхних закладных деталей М1 .. М5, М7, М8 и их заземление путем устройства двух электрических соединений с продольной арматурой При этом к анкерам закладных деталей и к продольной арматуре привариваются гнутые стержни диаметром не менее 12 мм такой длины, чтобы обеспечить швы приварки $B_ш \geqslant 8$ мм, $L_ш \geqslant 40$ мм.

## 3.3 Требования к изготовлению плит

В процессе сборки армоконструкции плиты сетки плит объединяются в единую конструкцию с помощью шпилек и контактной сварки клещами подвесных сварочных машин. При этом верхние сетки ребер плит С-269, С-273, С-277, С-289, С-293, С-297, С-301, С-336, С-281, С-285, С-305, С-309, С-313, С-335, С-293$^А$, С-297$^А$, С-301$^А$, С-336$^А$, С-305$^А$, С-309$^А$, С-313$^А$, С-313$^Б$, С-335$^А$ привариваются фланговыми швами к закладным деталям М16 М22 (см. соответствующие чертежи)



Инв № подл | Подпись и дата | Взам инв №
3 4071-144.1
копир. Анид
формат А3
22144-02

| Формат | Зона | Поз | Обозначение | Наименование | Кол. – | на исполн. 01 | на исполн. 02 | Примечание |
|---|---|---|---|---|---|---|---|---|
| | | | | Документация | | | | |
| А3 | | | 3 407 1 – 144 1 00000ТО | Техническое описание | | | | |
| А4 | | | 3 407 1 – 144 1 01 0000 СБ | Сборочный чертеж | | | | |
| А3 | | | 3 407 1 – 144 1 000000 РМ | Расход материалов | | | | |
| | | | | Сборочные единицы | | | | |
| А4 | | 1 | 3.407 1 – 144 1 040000 | Стойка К2,3-2 | 1 | 1 | 1 | |
| А4 | | 2 | 3 407 1 – 144 1 080000 | Плита П1,5×1 | 1 | | | |
| | | | -01 | Плита П1,5×1,5 | | 1 | | |
| | | | -02 | Плита 1,5×2,2 | | | 1 | |
| А4 | | 3 | 3 407 1 – 144 1 110000 – | Соединительный элемент М 24 | 2 | 2 | 2 | 1,8 кг |
| | | | | Стандартные изделия | | | | |
| Б4 | | 4 | | Шплинт 10×71 ГОСТ 397-79* / ВСт3 ГОСТ 17066-80 | 4 | 4 | 4 | 0,05 кг |
| | | | | Материал | | | | |
| | | | | Бетон В 30 | 0,67 | 0,79 | 0,96 | м³ |

3 407 1 – 144 1

| | | |
|---|---|---|
| Зав. инж. | Курносов | |
| Гл. инж. пр. | Соколов | |
| Гл. спец. | Петров | |
| Рук. гр. | Каплевская | |
| Провер. | Тучинская | |
| Инженер | Клявлина | |

3 407.1 – 144.1 010000

Составной фундамент Ф1,5×1-2; Ф1,5×1,5-2, Ф1,5×2,2-2

| Стадия | Лист | Листов |
|---|---|---|
| | | 1 |

ЭНЕРГОСЕТЬПРОЕКТ Северо-Западное отделение Ленинград

Формат А4

Инв. № подл. | Подпись и дата | Взам. инв. №

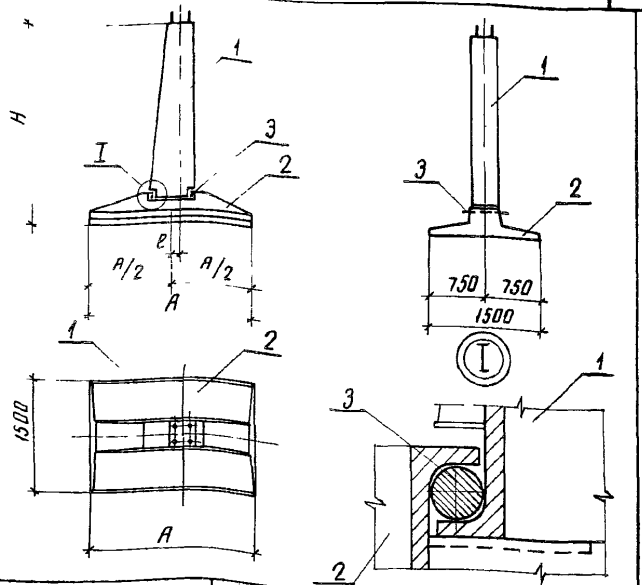


| Обозначение | Марка фундамента | Размеры фундамента, м: H | A | e | Масса т |
|---|---|---|---|---|---|
| 3.407.1 – 144 1 010000 | Ф1,5×1-2 | 2,7 | 1 | 0,125 | 1,68 |
| -01 | Ф1,5×1,5-2 | 2,7 | 1,5 | 0,125 | 1,98 |
| -02 | Ф1,5×2,2-2 | 2,7 | 2,2 | 0,125 | 2,4 |

| | | |
|---|---|---|
| Зав. инж. | Курносов | |
| Гл. инж. пр. | Соколов | |
| Гл. спец. | Петров | |
| Рук. гр. | Каплевская | |
| Провер. | Тучинская | |
| Инженер | Клявлина | |

3.407.1 – 144.1 010000 СБ

Составной фундамент Ф1,5×1-2; Ф1,5×1,5-2, Ф1,5×2,2-2

Сборочный чертеж

| Стадия | Масса | Масштаб |
|---|---|---|
| | см табл | |

Лист | Листов 1

ЭНЕРГОСЕТЬПРОЕКТ Северо-Западное отделение Ленинград

Копир Аня

Формат А4

22144-02

Инв. № подл. | Подпись и дата | Взам. инв. №

| Формат | Зона | Поз | Обозначение | Наименование | Кол. на испол — | 01 | 02 | 03 | 04 | 05 | 06 | Примечание |
|---|---|---|---|---|---|---|---|---|---|---|---|---|
| | | | | Документация | | | | | | | | |
| А3 | | | 3.407.1-144.1 000000 ТО | Техническое описание | | | | | | | | |
| А3 | | | 3.407.1-144.1 020000 СБ | Сборочный чертеж | | | | | | | | |
| А3 | | | 3.407.1-144.1 000000 РМ | Расход материалов | | | | | | | | |
| | | | | Сборочные единицы | | | | | | | | |
| А3 | | 1 | 3.407.1-144.1 050000 | Стойка К2,7-2 | 1 | | 1 | | | | | |
| | | | -01 | Стойка К2,7-4 | | 1 | | 1 | | | | |
| | | | -02 | Стойка К2,7-4А | | | | | 1 | | | |
| | | | 3.407.1-144.1 070000 | Стойка К4,6-2 | | | | | | 1 | | |
| | | | -01 | Стойка К4,6-4 | | | | | | | 1 | |
| А3 | | 2 | 3.407.1-144.1 090000 | Плита П2х2,1 | 1 | 1 | | | | | | |
| | | | -01 | Плита П2х2,8 | | | 1 | 1 | | | | |
| | | | -02 | Плита П2х3,5 | | | | | 1 | 1 | 1 | |
| А4 | | 3 | 3.407.1-144.1 110000-01 | Соединит элемент М25 | 2 | 2 | 2 | 2 | 2 | 2 | 2 | |
| | | | | Стандартные изделия | | | | | | | | |
| | | | | Шплинт 10х71 ГОСТ 397-79* В Ст3 ГОСТ 17066-80 | 4 | 4 | 4 | 4 | 4 | 4 | 4 | 0,05кг |
| | | | | Материал | | | | | | | | |
| | | | | Бетон В30 | 1,49 | 1,49 | 1,7 | 1,7 | 2,02 | 2,47 | 2,47 | м³ |

| | | |
|---|---|---|
| Зав.маст. | Курносов | |
| ГИП | Соколов | |
| Гл.спец. | Петров | |
| Н.контр. | Каплевская | |
| Проверил | Тучинская | |
| Инженер | Зайцева | |

3.407.1-144.1 020000

Составной фундамент Ф2х2,1-2 ÷ Ф2х3,5-4 ФП2х3,5-2, ФП2х3,5-4 Ф2х1,6-А ÷ Ф2х3,6-А-350

| Стадия | Лист | Листов |
|---|---|---|
| | 1 | 2 |

ЭНЕРГОСЕТЬПРОЕКТ Северо Западное отделение Ленинград

Формат А4



| Формат | Зона | Поз | Обозначение | Наименование | Кол на испол 07 | 08 | 09 | 10 | 11 | 12 | 13 | 14 | 15 | Примечание |
|---|---|---|---|---|---|---|---|---|---|---|---|---|---|---|
| А3 | | | 3.407.1-144.1 000000 ТО | Техническое описание | | | | | | | | | | |
| А3 | | | 3.407.1-144.1 020000 СБ | Сборочный чертеж | | | | | | | | | | |
| А3 | | | 3.407.1-144.1 000000 РМ | Расход материалов | | | | | | | | | | |
| | | | | Сборочные единицы | | | | | | | | | | |
| А3 | | 1 | 3.407.1-144.1 090000-01 | Стойка К2,7-4 | 1 | | | | | | | | | |
| | | | -02 | Стойка К2,7-4А | | 1 | | | | | | | | |
| | | | -03 | Стойка К2,7-4Б | | | 1 | 1 | | | | | | |
| | | | -06 | Стойка К2,7-4,5 | | | | | 1 | | | | 1 | |
| | | | -04 | Стойка К2,7-4А-350 | | | | | | 1 | | | | |
| | | | -05 | Стойка К2,7-4Б-350 | | | | | | | 1 | 1 | | |
| А3 | | 2 | 3.407.1-144.1 090000-03 | Плита П2х1,6-А | 1 | | | | | | | | | |
| | | | -04 | Плита П2х2,3-А | | 1 | | | | 1 | | | 1 | |
| | | | -05 | Плита П2х3,0-А | | | 1 | | | | 1 | | | |
| | | | -06 | Плита П2х3,6-А | | | | 1 | | | | 1 | | |
| | | | -07 | Плита П2х3,6-А5 | | | | | 1 | | | | | |
| А4 | | 3 | 3.407.1-144.1 110000 -01 | Соединит элемент М25 | 2 | 2 | 2 | 2 | 2 | 2 | 2 | 2 | 2 | |
| | | | | Стандартные изделия | | | | | | | | | | |
| | | | | Шплинт 10х71 ГОСТ 397-79* В Ст3 ГОСТ 17066-80 | 4 | 4 | 4 | 4 | 4 | 4 | 4 | 4 | 4 | 0,05кг |
| | | | | Материал | | | | | | | | | | |
| | | | | Бетон В30 | 1,31 | 1,61 | 1,86 | 2,08 | 2,08 | 1,61 | 1,86 | 2,08 | 1,61 | м³ |

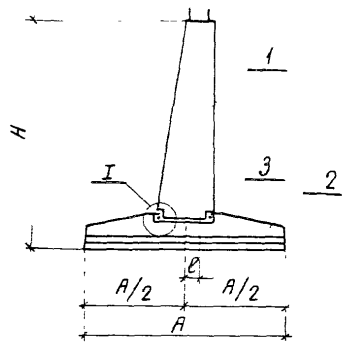


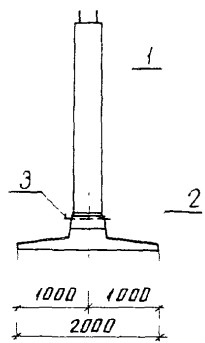


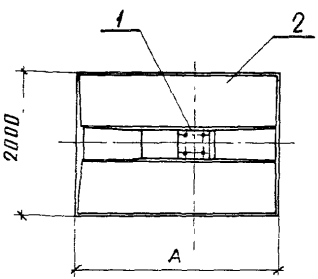


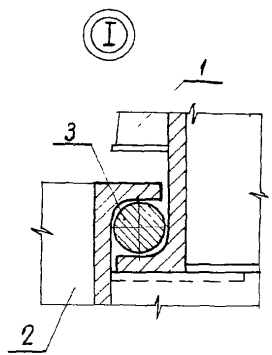


| Обозначение | Марка фундамента | Размеры фундамента, м | | | Масса, т |
|---|---|---|---|---|---|
| | | H | A | c | |
| 3.407.1-144.1.020000 | Ф2х2,1-2 | 3,2 | 2,1 | 0,2 | 3,73 |
| 3.4071-1441.020000-01 | Ф2х2,1-4 | 3.2 | 2,1 | 0,2 | 3,73 |
| -02 | Ф2х2,8-2 | 3,2 | 2,8 | 0,2 | 4,25 |
| -03 | Ф2х2,8-4 | 3.2 | 2,8 | 0,2 | 4,25 |
| -04 | Ф2х3,5-4 | 3,2 | 3,5 | 0,2 | 5,05 |
| -05 | ФП2х3,5-2 | 5,1 | 3,5 | 0,2 | 6,18 |
| -06 | ФП2х3,5-4 | 5,1 | 3,5 | 0,2 | 6,18 |
| -07 | Ф2х1,6-А | 3,2 | 1,6 | 0,45 | 3,28 |
| -08 | Ф2х2,3-А | 3.2 | 2,3 | 0,45 | 4,03 |
| -09 | Ф2х3,0-А | 3.2 | 3,0 | 0,45 | 4,65 |
| -10 | Ф2х3,6-А | 3,2 | 3,6 | 0,45 | 5,2 |
| -11 | Ф2х3,6-А5 | 3.2 | 3.6 | 0,45 | 5.2 |
| -12 | Ф2х2,3-А-350 | 3.2 | 2,3 | 0,45 | 4,03 |
| -13 | Ф2х3,0-А-350 | 3,2 | 3,0 | 0,45 | 4,65 |
| -14 | Ф2х3,6-А-350 | 3.2 | 3,6 | 0,45 | 5,2 |
| -15 | Ф2х2,3-А5 | 3.2 | 2,3 | 0,45 | 4,03 |

| | | | |
|---|---|---|---|
| Зав.КИПиЭО | Курносов | | |
| Гл.инж.пр. | Соколов | | |
| Гл.спец. | Петров | | |
| Рук.гр. | Каплевская | | |
| Провер. | Тучинская | | |
| Инженер | Клявлина | | |

3.4071-144.1 020000 СБ

Составной фундамент Ф2х2,1-2 – Ф2х3,5-4, ФП2х3,5-2, ФП2х3,5-4, Ф2х1,6-А – Ф2х3,6-А-350

Сборочный чертеж

| Стадия | Масса | Масштаб |
|---|---|---|
| | см табл | |
| Лист | Листов | |

ЭНЕРГОСЕТЬПРОЕКТ
Северо-Западное отделение
Ленинград

Инв.№ подл. | Подпись и дата | Взам. инв.№

Инв. № подл. | Подпись и дата | Взам. инв. №

| Формат | Зона | Поз | Обозначение | Наименование | кол. на исполн — | 01 | 02 | 03 | 04 | 05 | 06 | Примечание |
|---|---|---|---|---|---|---|---|---|---|---|---|---|
| | | | | Документация | | | | | | | | |
| А3 | | | 3.407.1-144.1 000000 ТО | Техническое описание | | | | | | | | |
| А3 | | | 3407.1-144.1 030000 СБ | Сборочный чертеж | | | | | | | | |
| А3 | | | 3.407.1-144.1 000000 РМ | Расход материалов | | | | | | | | |
| | | | | Сборочные единицы | | | | | | | | |
| А3 | | 1 | 3.407.1-144.1 060000 | Стойка К2.6-4 | 1 | 1 | | | | | | |
| | | | -01 | Стойка К2.6-4А | | | 1 | 1 | | | | |
| | | | -03 | Стойка К2.6-4,5 | | | | | 1 | 1 | | |
| | | | -02 | Стойка К2.6-4А-350 | | | | | | | 1 | |
| А3 | | 2 | 3.407.1-144.1 100000 | Плита П2,7×3,5 | 1 | | | | | | | |
| | | | -01 | Плита П2,7×4,5 | | 1 | | | | | | |
| | | | -03 | Плита П2,7×3,5-А | | | 1 | | | | | |
| | | | -05 | Плита П2,7×4,5-А | | | | 1 | | 1 | | |
| | | | -06 | Плита П2,7×3,5-А5 | | | | | 1 | | | |
| | | | -07 | Плита П2,7×4,5-А5 | | | | | | 1 | | |
| А4 | | 3 | 3.407.1-144.1 110000 -02 | Соединительный элемент №26 | 2 | 2 | 2 | 2 | 2 | 2 | 2 | |
| | | | | Стандартные изделия | | | | | | | | |
| Б4 | | | | Шплинт 10×71 ГОСТ 397-79* Ст.3 ГОСТ 17066-80 | 4 | 4 | 4 | 4 | 4 | 4 | 4 | 0,05кг |

| | | | |
|---|---|---|---|
| Зав. НИЛКЗ | Курносов | | |
| Гл. инж. пр. | Соколов | | |
| Гл. спец. | Петров | | |
| Н. контр. | Каплевская | | |
| Провер. | Тучинская | | |
| Инженер | Клавлина | | |

3.407.1-144.1 030000

Составной фундамент Ф2,7×3,5-4 – Ф2,7×4,5-А5, ФП2,7×2,7-4 – ФП2,7×4,2-А-350

| Стадия | Лист | Листов |
|---|---|---|
| | 1 | 2 |

„ЭНЕРГОСЕТЬПРОЕКТ" Северо-Западное отделение Ленинград

Копировал: Польс Формат: А4

Инв. № подл. | Подпись и дата | Взам. инв. №

| Формат | Зона | Поз | Обозначение | Наименование | Кол на исполн — | 01 | 02 | 03 | 04 | 05 | 06 | Примечание |
|---|---|---|---|---|---|---|---|---|---|---|---|---|
| | | | | Материал | | | | | | | | |
| Б4 | | | | Бетон В30 | 2,64 | 3,16 | 2,74 | 3,24 | 2,74 | 3,24 | 3,24 | м³ |
| | | | | Обозн. исполн. | 07 | 08 | 09 | 10 | 11 | 12 | | |
| А3 | | | 3.407.1-144.1 000000 ТО | Техническое описание | | | | | | | | |
| А3 | | | 3.407.1-144.1 030000 СБ | Сборочный чертеж | | | | | | | | |
| А3 | | | 3.407.1-144.1 000000 РМ | Расход материалов | | | | | | | | |
| | | | | Сборочные единицы | | | | | | | | |
| А3 | | 1 | 3.407.1-144.1 070000 -02 | Стойка К4.6-4А | 1 | 1 | | | | | | |
| | | | -04 | Стойка К4.6-4.5 | | | 1 | 1 | | | | |
| | | | -03 | Стойка К4.6-4А-350 | | | | | 1 | 1 | | |
| А3 | | 2 | 3.407-144.1 100000 -02 | Плита П2,7×2,7-А | 1 | | 1 | | 1 | | | |
| | | | -04 | Плита П2,7×4,2-А | | 1 | | 1 | | 1 | | |
| А4 | | 3 | 3.407-144.1 110000 -02 | Соединительный элемент №26 | 2 | 2 | 2 | 2 | 2 | 2 | | |
| | | | | Стандартные изделия | | | | | | | | |
| Б4 | | | | Шплинт 10×71 ГОСТ 397-79* Ст.3 ГОСТ 17066-80 | 4 | 4 | 4 | 4 | 4 | 4 | 4 | 0,05кг |
| | | | | Материал | | | | | | | | |
| | | | | Бетон В30 | 2,76 | 3,52 | 2,76 | 3,52 | 2,76 | 3,52 | | м³ |

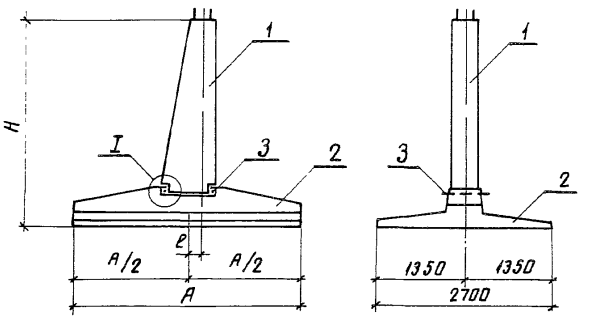


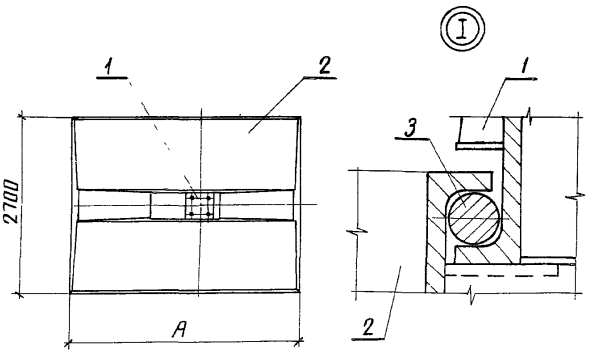


| Обозначение | Марка фундамента | Размеры фундамента, м | | | Масса т |
|---|---|---|---|---|---|
| | | H | A | e | |
| 3.407.1-144.1 030000 | Ф 2,7×3,5-4 | 3,2 | 3,5 | 0,2 | 5,02 |
| 3.407.1-144.1 030000 - 01 | Ф 2,7×4,5-4 | 3,2 | 4,5 | 0,2 | 7,9 |
| - 02 | Ф 2,7×3,5-А | 3,2 | 3,5 | 0,45 | 6,85 |
| - 03 | Ф 2,7×4,5-А | 3,2 | 4,5 | 0,45 | 8,10 |
| - 04 | Ф 2,7×3,5-А5 | 3,2 | 3,5 | 0,45 | 6,85 |
| - 05 | Ф 2,7×4,5-А5 | 3,2 | 4,5 | 0,45 | 8,10 |
| - 06 | Ф 2,7×4,5-А-350 | 3,2 | 4,5 | 0,45 | 8,1 |
| - 07 | ФП 2,7×2,7-А | 5,2 | 2,7 | 0,6 | 6,9 |
| - 08 | ФП 2,7×4,2-А | 5,2 | 4,2 | 0,6 | 8,8 |
| - 09 | ФП 2,7×2,7-А5 | 5,2 | 2,7 | 0,6 | 6,9 |
| - 10 | ФП 2,7×4,2-А5 | 5,2 | 4,2 | 0,6 | 8,8 |
| - 11 | ФП 2,7×2,7-А-350 | 5,2 | 2,7 | 0,6 | 6,9 |
| - 12 | ФП 2,7×4,2-А-350 | 5,2 | 4,2 | 0,6 | 8,8 |

| | | |
|---|---|---|
| Зав. лаб. | Курносов | |
| Гл. инж. пр. | Сикилёв | |
| Гл. спец. | Петров | |
| Рук. гр. | Каптевская | |
| Провер. | Тучинская | |
| Инженер | Клявлина | |

3.4071-144.1 030000 СБ

Составной фундамент
Ф 2,7×3,5-4 ÷ Ф 2,7×4,5-А5
ФП 2,7×2,7-А ÷ ФП 2,7×4,2-А 350
Сборочный чертеж

| Стадия | Масса | Масштаб |
|---|---|---|
| | см. табл | |
| Лист | Листов 1 | |

ЭНЕРГОСЕТЬПРОЕКТ
Северо-Западное отделение Ленинград

Инв. № подл. | Подпись и дата | Взам. инв. №

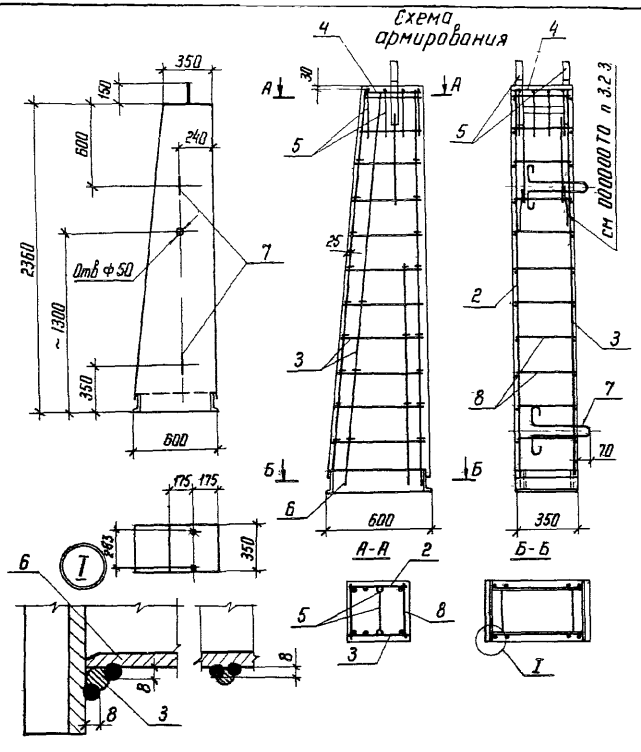


| Формат | Зона | Поз | Обозначение | Наименование | Кол | Примечание |
|---|---|---|---|---|---|---|
| | | | | Документация | | |
| А3 | | | 3.407.1-144.1 ОО 0000 ТО | Техническое описание | | |
| А3 | | | 3.407.1-144.1 ОО 0000 РС | Ведомость расхода стали | | |
| | | | | Сборочные единицы | | |
| А4 | | 2 | 3 407 1-144 1 ОО 02 ОО | Каркас К-141 | 1 | |
| А4 | | 3 | -01 | Каркас К-142 | 1 | |
| А4 | | 4 | 3.407.1-144.1 000800 | Сетка С-252 А | 1 | |
| А3 | | 5 | 3 407.1-144 1 003000-01 | Закладная деталь М2 | 1 | |
| А3 | | 6 | 3 407.1-144.1 007000 | Закладная деталь М11 | 1 | |
| | | | | Детали | | |
| Б4 | | 7 | 3 407.1-144.1 04 00 01 | ф10 АI, ВСт3 сп2 | | |
| | | | | ГОСТ 5781-82*, ℓ=1085 | 2 | 0,7 кг |
| Б4 | | 8 | 3.407.1-144.1 04 00 02 | ф6 АI, ГОСТ 5781-82*, ℓ=450 | 29 | 0,1 кг |
| | | | | Материал | | |
| Б4 | | | | Бетон класса В 30 | 0,39 | м³ |

| Поз | Эскиз |
|---|---|
| 7 | r 20, 30, 75, r 20, 280, 280, 30, 75, r 20 |
| 8 | 300 |

| | | |
|---|---|---|
| Зав НИЛКЭС | Курносов | |
| ГИП | Соколов | |
| Гл спец | Петров | |
| Н контр | Каплевская | |
| Проверил | Тучинская | |
| Инженер | Зайцева | |

3.407.1-144.1 04 00 00

Стойка К 2,3-2

| Стадия | Масса | Масштаб |
|---|---|---|
| | 0,98 т | 1:25 1:20 |
| Лист | Листов 1 | |

ЭНЕРГОСЕТЬПРОЕКТ Северо-Западное отделение Ленинград

Копир

Формат А3



Инв № подл | Подпись и дата | Взам инв №

| Формат | Зона | Поз. | Обозначение | Наименование | Кол. на испол. — | 01 | 02 | 03 | 04 | 05 | 06 | Примечание |
|---|---|---|---|---|---|---|---|---|---|---|---|---|
| | | | | Документация | | | | | | | | |
| А3 | | | 3.407.1-144.1 ОООООО ТО | Техническое описание | | | | | | | | |
| А3 | | | 3.407.1-144.1 050000 СБ | Сборочный чертеж | | | | | | | | |
| А3 | | | 3.407.1-144.1 000000 РС | Ведомость расхода стали | | | | | | | | |
| | | | | Сборочные единицы | | | | | | | | |
| А4 | | 2 | 3.407.1-144.1 000300 | Каркас К-144 | 1 | 1 | | | | | | |
| А4 | | 3 | -01 | Каркас К-145 | 1 | 1 | | | | | | |
| А4 | | 2 | 3.407.1-144.1 000400 | Каркас К-153 | | | | 1 | | | | |
| А4 | | 3 | -01 | Каркас К-154 | | | | 1 | | | | |
| А4 | | 2 | 3.407.1-144.1 000300-03 | Каркас К-171 | | | 1 | | | | | |
| А4 | | 3 | -02 | Каркас К-172 | | | 1 | | | | | |
| А4 | | 2 | 3.407.1-144.1 000500-06 | Каркас К-176 | | | | | | | 1 | |
| А4 | | 3 | -07 | Каркас К-177 | | | | | | | 1 | |
| А4 | | 2 | 3.407.1-144.1 000300-04 | Каркас К-180 | | | | | 1 | | | |

| | | |
|---|---|---|
| Зав.НИПКЭС | Куркасов | |
| ГИП | Соколов | |
| Гл.спец. | Петров | |
| Н.контр. | Каплевский | |
| Провер. | Тучинская | |
| Инженер | Миллер | |

3.407.1-144.1 050000

Стойка К2,7-2, К2,7-4, К2,7-4А, К2,7-4Б, К2,7-4А-350, К2,7-4Б-350, К2,7-4.5

| Стадия | Лист | Листов |
|---|---|---|
| | 1 | 2 |

„ЭНЕРГОСЕТЬПРОЕКТ Северо-Западное отделение Ленинград

Копировал: Полис — Формат А4



| Формат | Зона | Поз. | Обозначение | Наименование | Кол. на испол. — | 01 | 02 | 03 | 04 | 05 | 06 | Примечание |
|---|---|---|---|---|---|---|---|---|---|---|---|---|
| А4 | | 3 | 3.407.1-144.1 000300-05 | Каркас К-181 | | | | | 1 | | | |
| А4 | | 2 | 3.407.1-144.1 000400-05 | Каркас К-182 | | | | | | 1 | | |
| А4 | | 3 | -04 | Каркас К-183 | | | | | | 1 | | |
| А4 | | 4 | 3.407.1-144.1 000700 | Сетка С-252 | 1 | 1 | 1 | 1 | | | | |
| А4 | | 5 | 3.407.1-144.1 003000 | Закладная деталь М1 | | 2 | 2 | | | | | |
| | | | -03 | Закладная деталь М4 | 1 | | | | | | | |
| | | | -02 | Закладная деталь М3 | | | | 2 | | | | |
| | | | 3.407.1-144.1 004000 | Закладная деталь М6 | | | | | | | 1 | |
| | | | 3.407.1-144.1 005000 | Закладная деталь М7 | | | | | 1 | 1 | | |
| А4 | | 6 | 3.407.1-144.1 007000-01 | Закладная деталь М12 | 1 | 1 | | | | | | |
| | | | -02 | Закладная деталь М13 | | | 1 | | 1 | | 1 | |
| | | | -03 | Закладная деталь М14 | | | | 1 | | 1 | | |
| | | | | Детали | | | | | | | | |
| Б4 | | 7 | 3.407.1-144.1 050001 | ф 12 АI, ВСт3 сп2, ГОСТ 5781-82*, ℓ=1200 | 2 | 2 | 2 | 2 | 2 | 2 | 2 | 1,1 кг |
| Б4 | | 8 | 3.407.1-144.1 050001 | ф 6 АI, ГОСТ 5781-82*, ℓ=500 | 35 | 35 | | | | | 35 | 0,1 кг |
| | | | -01 | ф 6 АI, ГОСТ 5781-82*, ℓ=510 | | | 35 | 35 | 33 | 33 | | 0,1 кг |
| | | | | Материалы | | | | | | | | |
| Б4 | | | | Бетон класса В-30 | 0,65 | | | | | | | м³ |

3.4071 - 144.1

## Схема армирования

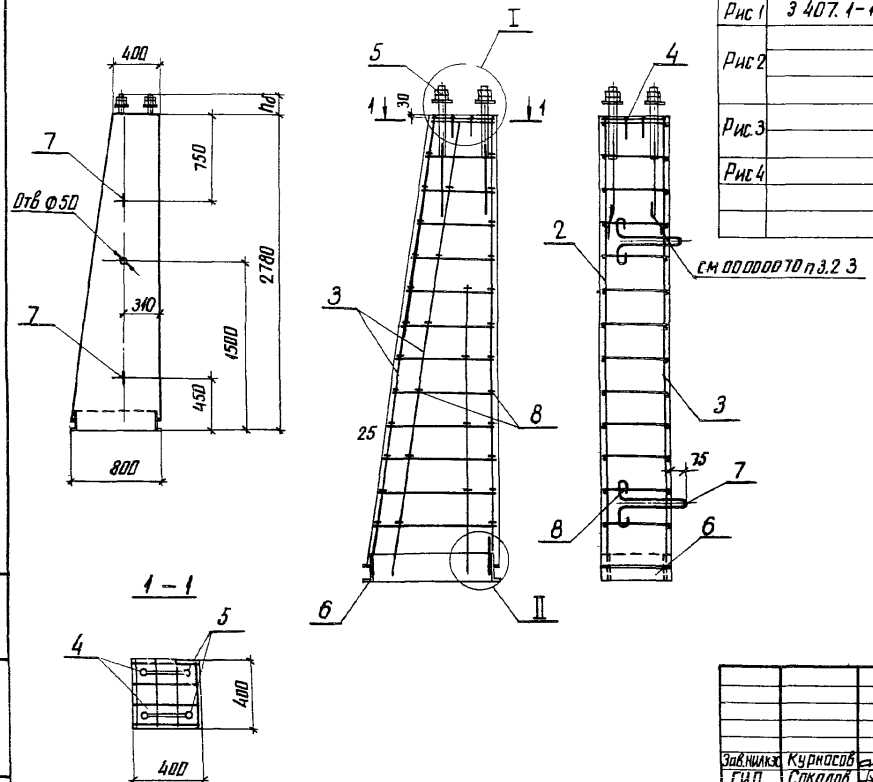


| Рис. узла I | Обозначение | Марка | База болтов, м | hб, м | Масса, т |
|---|---|---|---|---|---|
| Рис 1 | 3 407.1-144 1 050000 | К2,7-2 | 0,20×0,20 | 0,16 | 1,63 |
| Рис 2 | - 01 | К 2,7-4 | 0,25×0,25 | 0,15 | |
| | - 02 | К 2,7-4А | | | |
| | - 03 | К 2,7-4Б | | 0,16 | |
| Рис 3 | - 04 | К 2,7-4А-350 | 0,35×0,35 | | |
| | - 05 | К 2,7-4Б-350 | | | |
| Рис 4 | - 06 | К 2,7-4,5 | | | |

| Поз | Марка | Эскиз |
|---|---|---|
| 8 | К 2,7-2 | 350 |
| | К 2,7-4 | |
| | К 2,7-4,5 | |
| | К 2,7-4А | 355 |
| | К 2,7-4Б | |
| | К 2,7-4А-350 | |
| | К 2,7-4Б-350 | |
| 7 | | R 20, 330, 30, 75, R 20, 330, 30, 75, R 20 |

| | | | |
|---|---|---|---|
| Зав. нил. кэс | Курносов | | |
| ГИП | Соколов | | |
| Гл. спец. | Петров | | |
| Н. контр. | Каплевская | | |
| Проверил | Тучинская | | |
| Инженер | Миллер | | |

**3 4071 - 144.1 050000СБ**

Стойка К2,7-2, К2,7-4, К2,7-4А, К2,7-4Б, К2,7-4А-350, К2,7-4Б-350, К2,7

Сборочный чертеж

| Стадия | Масса | Масштаб |
|---|---|---|
| | 1,63т | 1:25<br>1:20 |
| Лист 1 | Листов 2 | |

ЭНЕРГОСЕТЬПРОЕКТ
Северо Западное отделение Ленинград

Инв № подл. | Подпись и дата | В зам инв №

копир Анисе

шаблон А3
22144-00

Рис 1

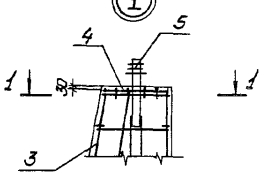


Рис 2

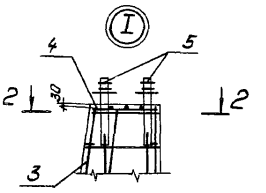


Рис.3

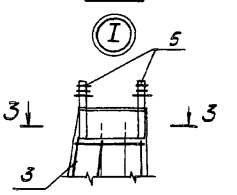


Рис.4

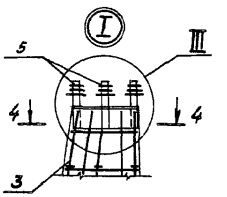


1—1

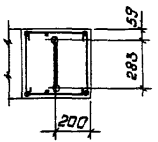


2—2

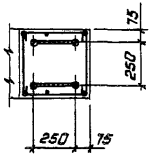


3—3

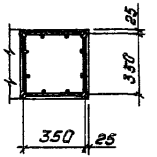


4—4

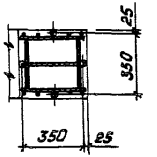


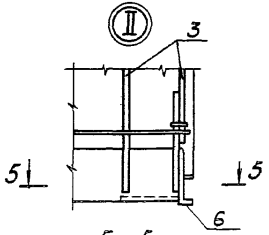


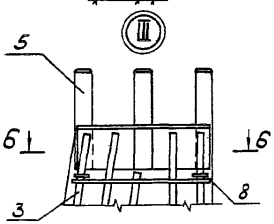


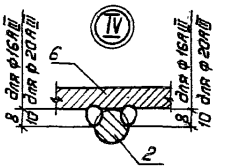


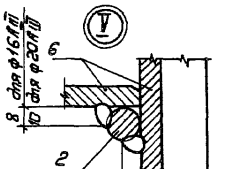


5—5

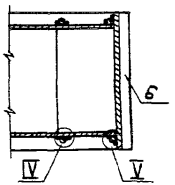


6—6

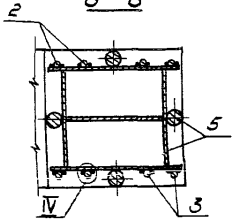


Инв.№ подл. | Подпись и дата | Взам.инв.№

| Инв № подл | Подпись и дата | Взам. инв № |
|---|---|---|
| | | |

3.407.1-144.1

| Формат | Зона | Поз | Обозначение | Наименование | Кол на исполн. — | 01 | 02 | 03 | | | | | | | Примечание |
|---|---|---|---|---|---|---|---|---|---|---|---|---|---|---|---|
| | | | | Документация | | | | | | | | | | | |
| А3 | | | 3.407.1-144.1 000000ТО | Техническое описание | X | X | X | X | | | | | | | |
| А3 | | | 3.407.1-144.1 060000СБ | Сборочный чертеж | X | X | X | X | | | | | | | |
| А3 | | | 3.407.1-144.1 000000РС | Ведомость расхода стали | X | X | X | X | | | | | | | |
| | | | | Сборочные единицы | | | | | | | | | | | |
| А4 | | 2 | 3.407.1-144.1 000500 | Каркас К-156 | 1 | | | | | | | | | | |
| А4 | | 3 | -01 | Каркас К-157 | 1 | | | | | | | | | | |
| А4 | | 2 | 3.407.1-144.1 000400-02 | Каркас К-159 | | 1 | | | | | | | | | |
| А4 | | 3 | -03 | Каркас К-160 | | 1 | | | | | | | | | |
| А4 | | 2 | 3.407.1-144.1 000500-08 | Каркас К-178 | | | | 1 | | | | | | | |
| А4 | | 3 | -09 | Каркас К-179 | | | | 1 | | | | | | | |
| А4 | | 2 | 3.407.1-144.1 000400-07 | Каркас К-184 | | | 1 | | | | | | | | |
| А4 | | 2 | -06 | Каркас К-185 | | | 1 | | | | | | | | |

| | | | |
|---|---|---|---|
| Зав. мил. | Курносов | | |
| ГИП | Соколов | | |
| Гл. спец | Петров | | |
| Н. контр. | Каплевская | | |
| Провер. | Тучинская | | |
| Инженер | Миллер | | |

3.407.1-144.1 060000

Стойка К2,6-4, К2,6-4А, К2,6-4А-350 К2,6-4,5

| Стадия | Лист | Листов |
|---|---|---|
| | 1 | 2 |

„ЭНЕРГОСЕТЬПРОЕКТ" Северо-Западное отделение Ленинград

Копировал: Польс Формат: А4

| Инв. № подл | Подпись и дата | Взам. инв № |
|---|---|---|
| | | |

| Формат | Зона | Поз | Обозначение | Наименование | Кол. на исполн — | 01 | 02 | 03 | | | | | | | Примечание |
|---|---|---|---|---|---|---|---|---|---|---|---|---|---|---|---|
| А4 | | 4 | 3.407.1-144.1 000700-01 | Сетка С-253 | 1 | 1 | | | | | | | | | |
| А4 | | 5 | 3.407.1-144.1 003000 | Закладная деталь М1 | 2 | | | | | | | | | | |
| | | | -04 | Закладная деталь М5 | | 2 | | | | | | | | | |
| | | | 3.407.1-144.1 004000 | Закладная деталь М6 | | | | 1 | | | | | | | |
| | | | 3.407.1-144.1 006000 | Закладная деталь М8 | | | 1 | | | | | | | | |
| А4 | | 6 | 3.407.1-144.1 007000-02 | Закладная деталь М13 | 1 | | | | | | | | | | |
| | | | -03 | Закладная деталь М14 | | | | 1 | | | | | | | |
| | | | -04 | Закладная деталь М15 | | 1 | 1 | | | | | | | | |
| | | | | Детали | | | | | | | | | | | |
| Б4 | | 7 | 3.407.1-144.1 006001 | ф12АI, ВСт3сп2, ГОСТ5781-82*, ℓ=1200 | 2 | 2 | 2 | 2 | | | | | | | 1,1кг |
| Б4 | | 8 | 3.407.1-144.1 006002 | ф6АI, ГОСТ5781-82*, ℓ=500 | 32 | | | 32 | | | | | | | 0,1кг |
| | | | 3.407.1-144.1 006003 | ф8АI, ГОСТ5781-82*, ℓ=510 | | 33 | 31 | | | | | | | | 0,2кг |
| | | | | Материалы | | | | | | | | | | | |
| Б4 | | | | Бетон класса В 30 | 0,64 | | | | | | | | | | м³ |

3.407.1-144.1 060000

Лист 2

Копировал: Польс Формат: А4 22144-02

18

## Схема армирования

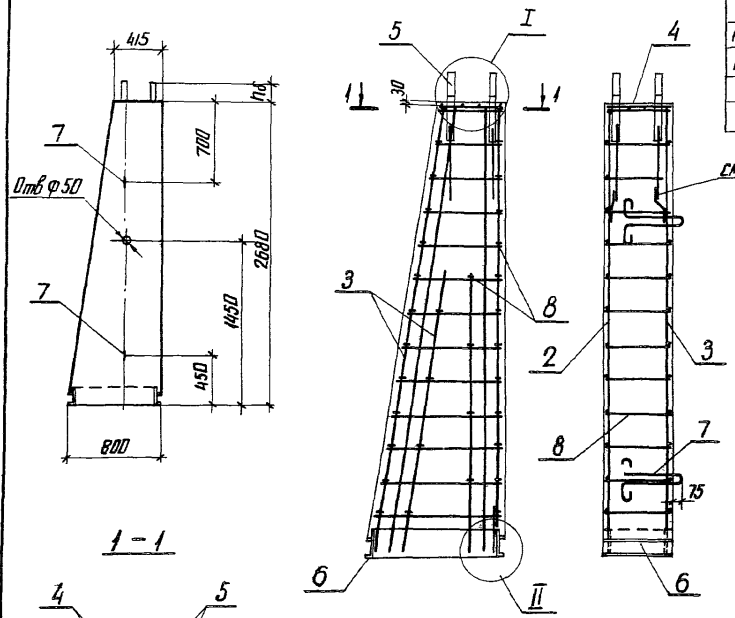


| Рис. узла I | Обозначение | Марка | База болтов. м | hб, м | Масса, т |
|---|---|---|---|---|---|
| Рис.1 | 3 407.1-144.1 060000 | К 2,6-4 | 0,25 х 0,25 | 0,15 | 1,6 |
| | -01 | К 2,6-4А | | 0,17 | |
| Рис 2 | -02 | К2,6-4А-350 | 0,35 х 0,35 | | |
| Рис 3 | -03 | К 2,6-4.5 | | 0,16 | |

см. 000000 ТО п 3 2 3

| Поз. | Марка | Эскиз |
|---|---|---|
| 7 | | R20, 330, 30, 75, 330 |
| 8 | К 2,6-4 | 350 |
| | К 2,6-4.5 | |
| | К 2,6-4А | 355 |
| | К 2,6-4А-350 | |

| | | | |
|---|---|---|---|
| Гл. инж. | Курносов | | |
| ГИП | Соколов | | |
| Гл. спец. | Петров | | |
| Н. контр. | Каплевская | | |
| Проверил | Тучинская | | |
| Инженер | Миллер | | |

**3 407.1-144.1 060000 СБ**

Стойка К 2,6-4, К 2,6-4А, К 2,6-4А-350, К 2,6-4.5

Сборочный чертеж

| Стадия | Масса | Масштаб |
|---|---|---|
| | 1,6т | |
| Лист 1 | Листов 2 | |

ЭНЕРГОСЕТЬПРОЕКТ Северо-Западное отделение Ленинград

Инв. № подл. | Подпись и дата | Взам. инв. №

3.407.1-144.1

Копир Анна

Формат А3

77144-02

Рис.1

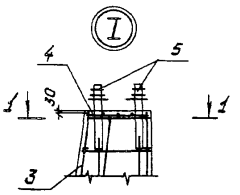


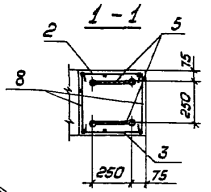


Рис.2

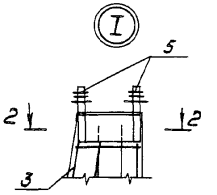


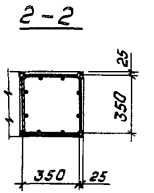


Рис.3

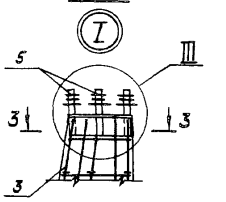


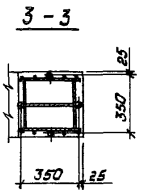


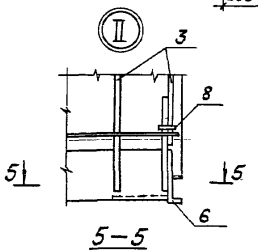


5 - 5

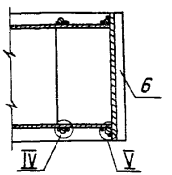


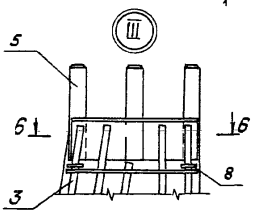


6 - 6

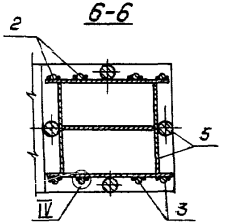


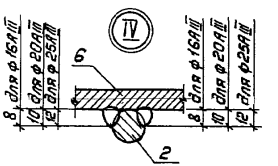


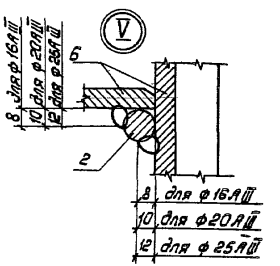


3.407.1 - 144.1

Инв. № подл. | Подпись и дата | Взам. инв. №

| Инв. № подл. | Подпись и дата | Взам. инв. № |
|---|---|---|
| | | |

3.4071 -1441

| Формат | Зона | Поз | Обозначение | Наименование | Кол. на исполн. — | 01 | 02 | 03 | 04 | Примечание |
|---|---|---|---|---|---|---|---|---|---|---|
| | | | | Документация | | | | | | |
| А3 | | | 3.407.1-144.1 00000070 | Техническое описание | | | | | | |
| А3 | | | 3.407.1-144.1 000000СБ | Сборочный чертеж | | | | | | |
| А3 | | | 3.407.1-144.1 000000РС | Ведомость расхода стали | | | | | | |
| | | | | Сборочные единицы | | | | | | |
| А4 | | 2 | 3.407.1-144.1 000500 - 02 | Каркас К-162 | 1 | 1 | | | | |
| А4 | | 3 | -03 | Каркас К-163 | 1 | 1 | | | | |
| А4 | | 2 | 3.407.1-144.1 000600 | Каркас К-168 | | | 1 | | | |
| А4 | | 3 | -01 | Каркас К-169 | | | 1 | | | |
| А4 | | 2 | 3.407.1-144.1 000500 -04 | Каркас К-173 | | | | | 1 | |
| А4 | | 3 | -05 | Каркас К-174 | | | | | 1 | |
| А4 | | 9 | 3.407.1-144.1 000100 | Каркас К-175 | | | | | 1 | |
| А4 | | 2 | 3.407.1-144.1 000600 - 02 | Каркас К-186 | | | | 1 | | |
| А4 | | 3 | -03 | Каркас К-187 | | | | 1 | | |

| | | |
|---|---|---|
| Зав. НИЛКЭС | Курносов | |
| ГИП | Соколов | |
| Гл. спец | Петров | |
| Н. контр | Каплевская | |
| Провер. | Тучинская | |
| Инженер | Миллер | |

3.407.1-144.1 070000

Стойка К4,6-2, К4,6-4, К4,6-4А, К4,6-4А-350, К4,6-4,5

| Стадия | Лист | Листов |
|---|---|---|
| | 1 | 2 |

„ЭНЕРГОСЕТЬПРОЕКТ" Северо-Западное отделение Ленинград

Копировал: Польс Формат: А4

| Инв. № подл. | Подпись и дата | Взам. инв. № |
|---|---|---|
| | | |

| Формат | Зона | Поз | Обозначение | Наименование | Кол. на исполн. | 01 | 02 | 03 | 04 | Примечание |
|---|---|---|---|---|---|---|---|---|---|---|
| А4 | | 4 | 3.407.1-144.1 000700 | Сетка С-252 | 1 | 1 | 1 | | | |
| А4 | | 5 | 3.407.1-144.1 003000 | Закладная деталь М1 | | 2 | | | | |
| | | | -02 | Закладная деталь М4 | 1 | | | | | |
| | | | -04 | Закладная деталь М5 | | | 2 | | | |
| | | | 3.407.1-144.1 004000 | Закладная деталь М6 | | | | | 1 | |
| | | | 3.407.1-144.1 006000 | Закладная деталь М8 | | | | 1 | | |
| А4 | | 6 | 3.407.1-144.1 007000 - 02 | Закладная деталь М13 | 1 | 1 | | | | |
| | | | -04 | Закладная деталь М15 | | | 1 | 1 | 1 | |
| | | | | Детали | | | | | | |
| Б4 | | 7 | 3.407.1-144.1 070001 | ф14АI, ВСт3 сп2, ГОСТ 5781-82*, ℓ=1530 | 2 | 2 | 2 | 2 | 2 | 1,8кг |
| Б4 | | 8 | 3.407.1-144.1 070002 | ф6АI, ГОСТ 5781-82*, ℓ=500 | 61 | 61 | | | | 0,1кг |
| | | | 3.407.1-144.1 070003 | ф8АI, ГОСТ 5781-82*, ℓ=510 | | | 61 | 59 | 45 | 0,2кг |
| | | | | Материалы | | | | | | |
| Б4 | | | | Бетон класса В 30 | 1.1 | | | | | м³ |

3.407.1-144.1 070000 Лист 2

Копировал: Польс Формат: А4 22146-02

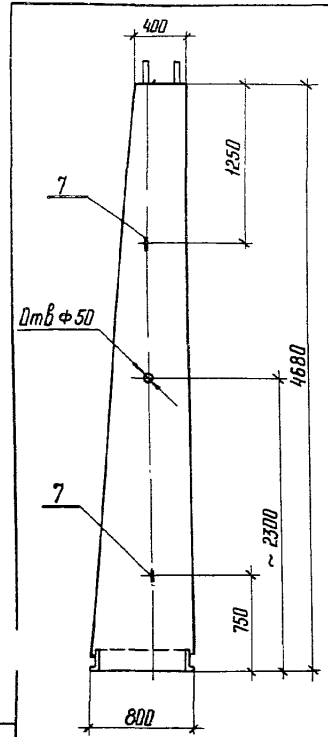


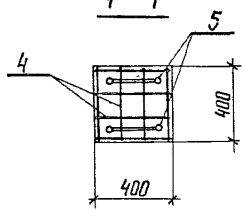


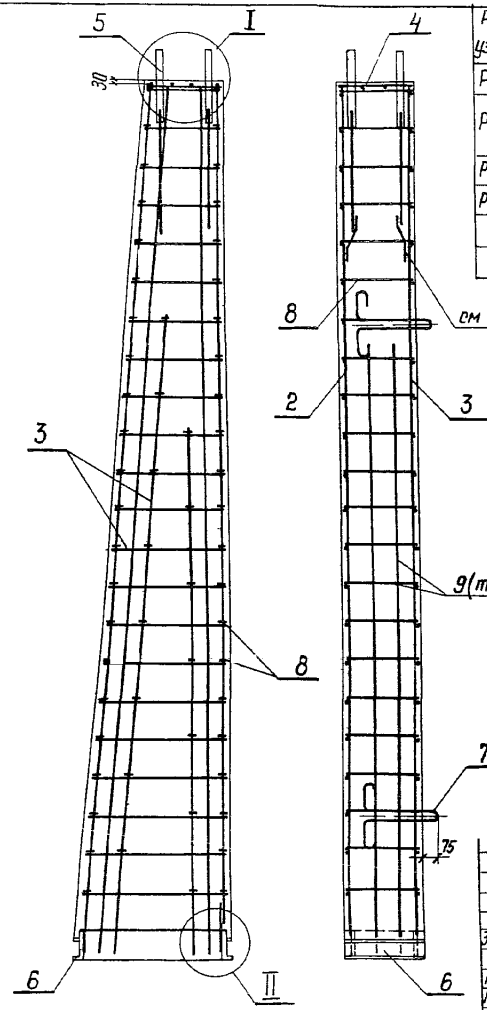





| Рис узла I | Обозначение | Марка | База болтов, м | Nб, м | Масса, т |
|---|---|---|---|---|---|
| Рис 1 | 3 407.1 - 144.1 070000 | К 4,6-2 | 0,20 × 0,20 | 160 | 2,75 |
| Рис. 2 | -01 | К 4,6-4 | 0,25 × 0,25 | 150 | |
| | -02 | К 4,6-4А | | 170 | |
| Рис 3 | -03 | К 4,6-4А-350 | 0,35 × 0,35 | | |
| Рис 4 | -04 | К 4,6-4,5 | | 160 | |

| Поз | Марка | Эскиз |
|---|---|---|
| 7 | | 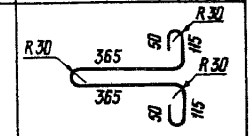  |
| 8 | К 4,6-2 |   |
| | К 4,6-4 | |
| | К 4,6-4А |   |
| | К 4,6-4А-350 | |
| | К 4,6-4,5 | |

| | | |
|---|---|---|
| Зав. НИЛКЭС | Курносов | |
| ГИП | Соколов | |
| Гл спец | Петров | |
| Н контр | Капелевская | |
| Проверил | Тучинская | |
| Инженер | Миллер | |

3.407.1 - 144.1 070000 СБ

Стойка К-4,6-2, К 4,6-4, К4,6-4А, К4,6-4А-350 К 4,6-4,5, сборочный чертеж

| Стадия | Масса | Масштаб |
|---|---|---|
| | 2,75 т | |
| Лист 1 | Листов 2 | |

ЭНЕРГОСЕТЬПРОЕКТ
Северо-Западное отделение Ленинград

Копир Кб

Формат А3

Инв. № подл. | Подпись и дата | Взам. инв. №

3.407.1 - 144.1

22144-02

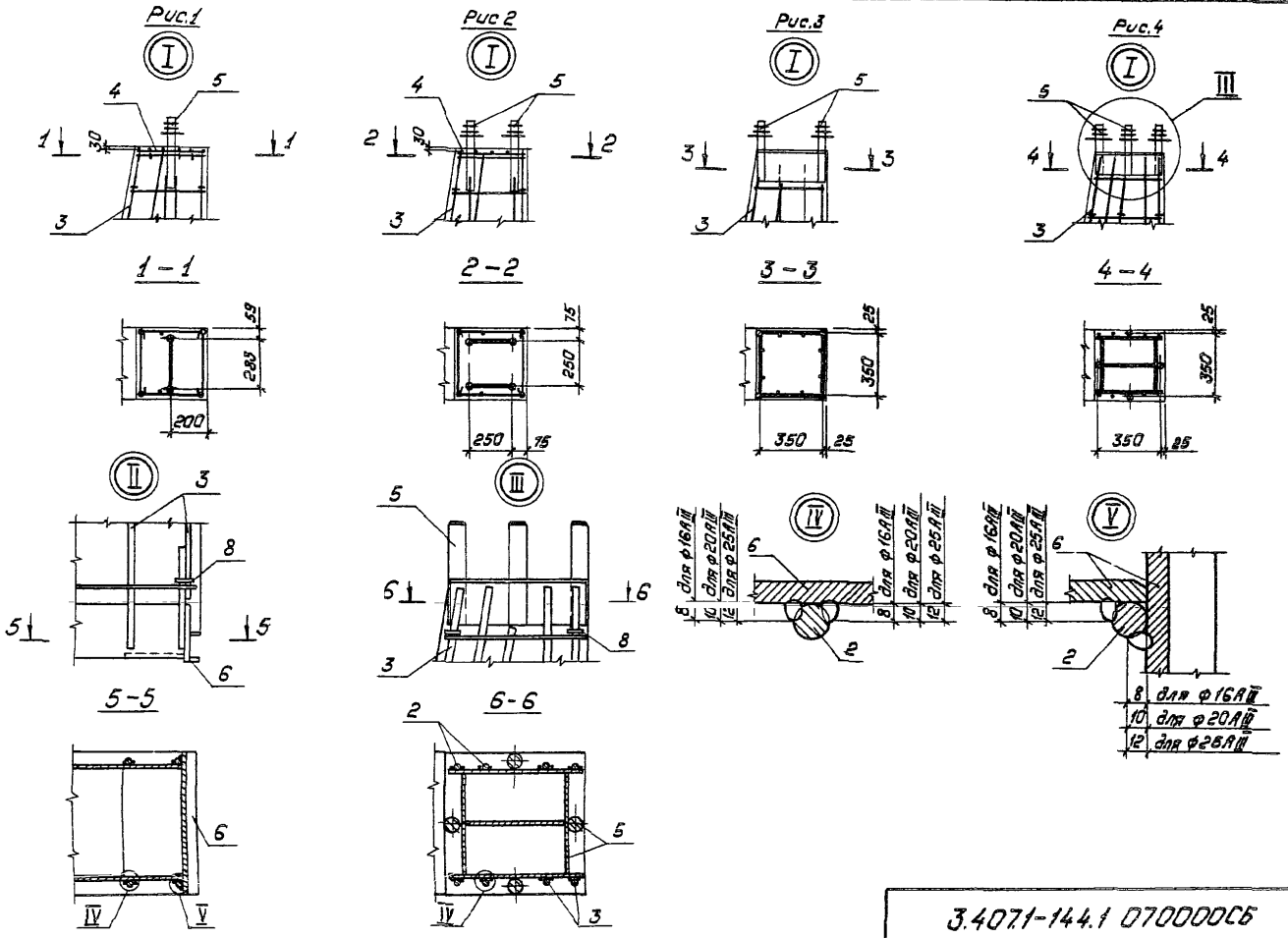


3.407.1-144.1 070000СБ

Лист 2

Копировал: Польс

Формат: А3

22144-02

3.407.1 – 144.1

Инв. № подл. | Подпись и дата | Взам. инв. №

3 407 1-144 1

| Формат | Зона | Поз | Обозначение | Наименование | Кол на исполн — | 01 | 02 | Примечание |
|---|---|---|---|---|---|---|---|---|
| | | | | Документация | | | | |
| А3 | | | 3 407 1-144 1 000000ТО | Технич описание | | | | |
| А3 | | | 3 407 1-144 1 080000СБ | Сборочный чертеж | | | | |
| А3 | | | 3 407 1-144 1 000000РС | Ведомость расхода стали | | | | |
| | | | | Сборочные единицы | | | | |
| | | | | Нижние сетки плиты | | | | |
| А4 | | 2 | 3 407.1-144 1 000900 | Сетка С-254 | 1 | | | |
| | | | -01 | Сетка С-258 | | 1 | | |
| | | | -02 | Сетка С-262 | | | 1 | |
| | | | | Верхние сетки плиты | | | | |
| А4 | | 3 | 3.407 1-144 1 001200 | Сетка С-255 | 2 | | | |
| | | | -01 | Сетка С-259 | | 2 | | |
| | | | -02 | Сетка С-263 | | | 2 | |

| | | | |
|---|---|---|---|
| Зав.нилюс | Курносов | | |
| ГИП | Соколов | | |
| Гл спец | Петров | | |
| Н контр | Каплевская | | |
| Проверил | Тучинская | | |
| Инженер | Зайцева | | |

3.407.1-144.1 080000

Плита П1,5×1
П1,5×1,5
П1,5×2,2

| Стадия | Лист | Листов |
|---|---|---|
| | 1 | 2 |

ЭНЕРГОСЕТЬПРОЕКТ
Северо-Западное отделение
Ленинград

Инв № подл. | Подпись и дата | Взам инв №

копир Аниз

формат А4



| Формат | Зона | Поз | Обозначение | Наименование | Кол на исполн — | 01 | 02 | Примечание |
|---|---|---|---|---|---|---|---|---|
| | | | | Сетки ребра плиты | | | | |
| А4 | | 4 | 3 407 1-144 1 001500 | Сетка С-256 | 2 | | | |
| | | | -01 | Сетка С-260 | | 2 | | |
| | | | -02 | Сетка С-264 | | | 2 | |
| А3 | | 7 | 3 407 1-144 1 008000 | Закладн дет М16 | 1 | 1 | 1 | |
| | | | | Детали | | | | |
| | | | | Петли ГОСТ 5781-82* | | | | |
| | | | | ВСт3сп2 | | | | |
| Б4 | | 8 | 3 407 1-144 1 0800 01 | Ф10АI, ℓ=100 | 2 | 2 | | 0,6 кг |
| | | | 3 407.1-144 1 0800 02 | Ф12АI, ℓ=1210 | | | 2 | 1,1 кг |
| Б4 | | 9 | 3 407.1-144.1 0800 03 | Ф6АIII ГОСТ 5781-82* | | | | |
| | | | | ℓ=495 | 2 | 6 | 10 | 0,1 кг |
| | | | | Материал | | | | |
| Б4 | | | | Бетон класса В30 | 0,28 | 0,4 | 0,57 | м³ |

Инв № подл. | Подпись и дата | Взам инв №

3.407 1-144.1 080000

Лист 2

формат А4

| Обозначение | Марка плиты | Размеры плиты, мм | | | | | Масса, т |
|---|---|---|---|---|---|---|---|
| | | А | В | $В_1$ | С | $С_1$ | |
| 34071-1441 080000 | П1,5×1 | 1000 | 250 | 380 | 70 | 35 | 0,7 |
| -01 | П1,5×1,5 | 1500 | 350 | 290 | 70 | 30 | 1,0 |
| -02 | П1,5×2,2 | 2200 | 450 | 160 | 75 | 15 | 1,43 |
| | | | | | | | |
| | | | | | | | |

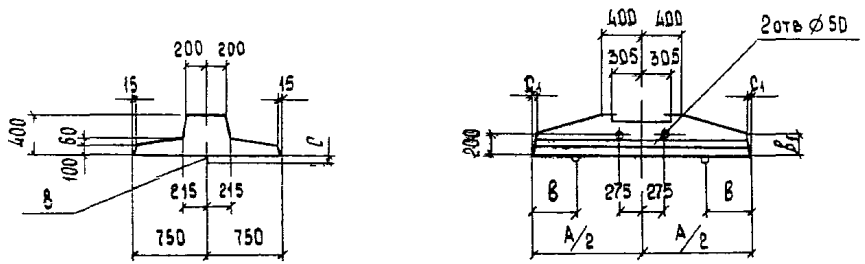


| Поз. | Марка плиты | Эскиз |
|---|---|---|
| 8 | П1,5×1<br>П1,5×1,5 | 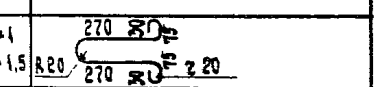 |
| | П1,5×2,2 | 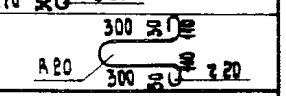 |

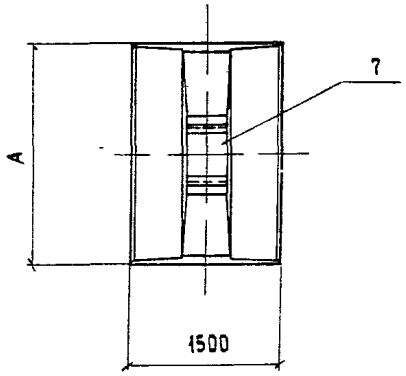


3 4071-1441

| Инв. № подл. | Подпись и дата | Взам. инв. № |
|---|---|---|
| | | |

| | | |
|---|---|---|
| Зав. НИЛКЭС | Курносов | |
| ГИП | Соколов | |
| Гл. спец. | Петров | |
| Н. контр. | Каплевская | |
| Проверил | Тучинская | |
| Инженер | Миллер | |

3.407.1 - 1441 080000СБ

Плита П1,5×1
П1,5×1,5
П1,5×2,2
Сборочный чертеж

| Стадия | Масса | Масштаб |
|---|---|---|
| | СМ ТАБЛ | |

Лист 1 | Листов 2

«ЭНЕРГОСЕТЬПРОЕКТ»
Северо-Западное отделение
Ленинград

Копировала Владимирова Е Б  Формат А3

# Схема армирования

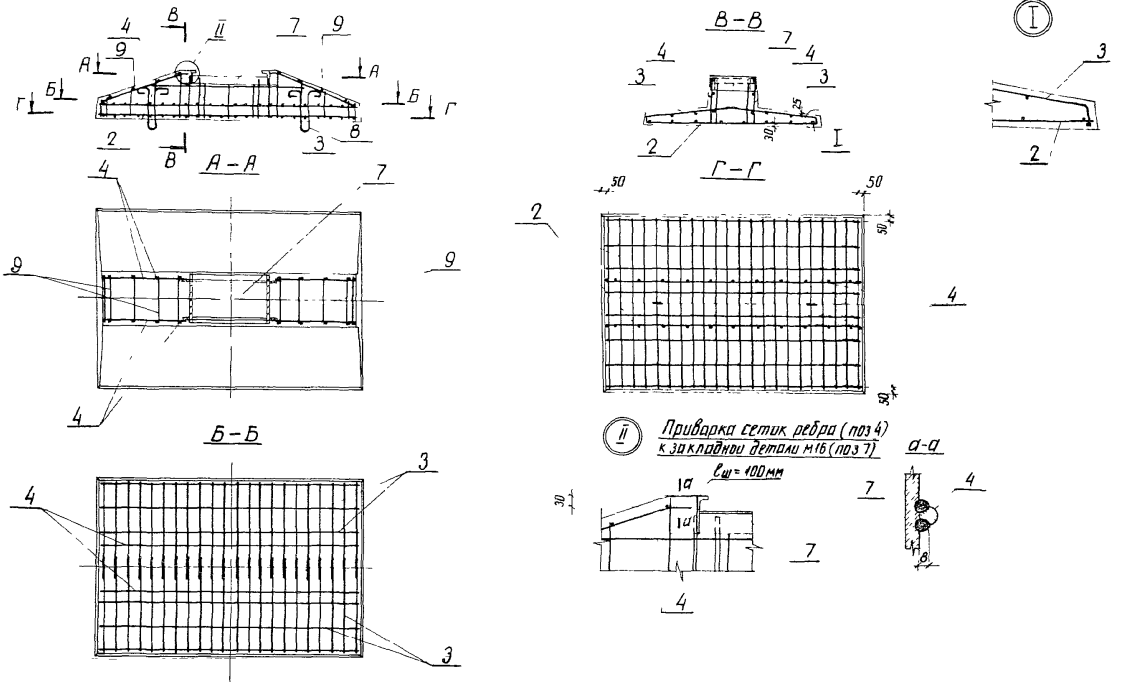


3 4071 – 1441

| Инв № подл | Подпись и дата | Взам инв № |
|---|---|---|

3 4071 – 1441 08 00 00 СБ

Лист 2

копир Анц

формат А3
22144-02

| Инв № подл | Подпись и дата | Взам инв. № |
|---|---|---|
| | | |

3407.1 - 144.1

| Формат | Зона | Поз | Обозначение | Наименование | Кол на исполн. — | 01 | 02 | 03 | 04 | 05 | 06 | 07 | | | Примечание |
|---|---|---|---|---|---|---|---|---|---|---|---|---|---|---|---|
| | | | | Документация | | | | | | | | | | | |
| А3 | | | 3.407.1-144.1 000000ТО | Техническое описание | | | | | | | | | | | |
| А3 | | | 3.407.1-144.1 090000СБ | Сборочный чертеж | | | | | | | | | | | |
| А3 | | | 3.407.1-144.1 000000РС | Ведомость расхода стали | | | | | | | | | | | |
| | | | | Сборочные единицы | | | | | | | | | | | |
| | | | | Нижние сетки плит. | | | | | | | | | | | |
| А3 | | | 3.407.1-144.1 001000 | Сетка С-266 | 1 | | | | | | | | | | |
| | | | -01 | Сетка С-270 | | 1 | | | | | | | | | |
| | | | -02 | Сетка С-274 | | | 1 | | | | | | | | |
| | | | -03 | Сетка С-286 | | | | 1 | | | | | | | |
| | | | -04 | Сетка С-290 | | | | | 1 | | | | | | |
| | | | -05 | Сетка С-294 | | | | | | 1 | | | | | |
| | | | -06 | Сетка С-298 | | | | | | | 1 | | | | |

| | | | |
|---|---|---|---|
| Зав.НИЛКЭС | Курносов | | |
| ГИП | Соколов | | |
| Гл.спец. | Петров | | |
| Н.контр. | Каплевская | | |
| Провер | Тучинская | | |
| Инженер | Зайцева | | |

3407.1-144.1 090000

Плита П2×2,1, П2×2,8, П2×3,5, П2×1,6-А, П2×2,3-А П2×3,0-А, П2×3,6-А, П2×3,6-А5

| Стадия | Лист | Листов |
|---|---|---|
| | 1 | 4 |

„ЭНЕРГОСЕТЬПРОЕКТ" Северо-Западное отделение Ленинград

Копировал Польс Формат А4

| Инв. № подл. | Подпись и дата | Взам. инв. № |
|---|---|---|
| | | |

| Формат | Зона | Поз | Обозначение | Наименование | Кол на исполн. — | 01 | 02 | 03 | 04 | 05 | 06 | 07 | | | Примечание |
|---|---|---|---|---|---|---|---|---|---|---|---|---|---|---|---|
| А3 | | 2 | 3.407.1-144.1 001000 -07 | Сетка с-328 | | | | | | | | 1 | | | |
| | | | | Верхние сетки плит | | | | | | | | | | | |
| А4 | | 3 | 3.407.1-144.1 001300 | Сетка С-267 | 2 | | | | | | | | | | |
| | | | -01 | Сетка С-271 | | 2 | | | | | | | | | |
| | | | -02 | Сетка С-275 | | | 2 | | | | | | | | |
| | | | -03 | Сетка С-287 | | | | 2 | | | | | | | |
| | | | -04 | Сетка С-291 | | | | | 2 | | | | | | |
| | | | -05 | Сетка С-295 | | | | | | 2 | | | | | |
| | | | -06 | Сетка С-299 | | | | | | | 2 | | | | |
| | | | -07 | Сетка С-329 | | | | | | | | 2 | | | |
| | | | | Сетки ребра плиты | | | | | | | | | | | |
| А3 | | 4 | 3.407.1-144.1 001600 | Сетка С-268 | 2 | | | | | | | | | | |
| | | | -01 | Сетка С-272 | | 2 | | | | | | | | | |
| | | | -02 | Сетка С-276 | | | 2 | | | | | | | | |

3.407.1-144.1 090000 Лист 2

Копировал Польс Формат. А4 22144-02

| Формат | Зона | Поз | Обозначение | Наименование | Кол на исполн — | 01 | 02 | 03 | 04 | 05 | 06 | 07 | | | Примечание |
|---|---|---|---|---|---|---|---|---|---|---|---|---|---|---|---|
| А3 | | 4 | 3.407.1-144.1 001600-03 | Сетка С-288 | | | | 1 | | | | | | | |
| | | | -04 | Сетка С-288н | | | | 1 | | | | | | | |
| | | | -05 | Сетка С-292 | | | | | 1 | | | | | | |
| | | | -06 | Сетка С-292н | | | | | 1 | | | | | | |
| | | | -07 | Сетка С-296 | | | | | | 1 | | | | | |
| | | | -08 | Сетка С-296н | | | | | | 1 | | | | | |
| | | | -09 | Сетка С-300 | | | | | | | 1 | | | | |
| | | | -10 | Сетка С-300н | | | | | | | 1 | | | | |
| | | | -11 | Сетка С-330 | | | | | | | | 1 | | | |
| | | | -12 | Сетка С-330н | | | | | | | | 1 | | | |
| А4 | | 5 | 3.407.1-144.1 001800 | Сетка С-269 | 2 | | | | | | | | | | |
| | | | -01 | Сетка С-273 | | 2 | | | | | | | | | |
| | | | -02 | Сетка С-277 | | | 2 | | | | | | | | |
| | | | -03 | Сетка С-289 | | | | 1 | | | | | | | |
| | | | -04 | Сетка С-293 | | | | | 1 | | | | | | |
| | | | -05 | Сетка С-297 | | | | | | 1 | | | | | |
| | | | -06 | Сетка С-301 | | | | | | | 1 | | | | |
| | | | -07 | Сетка С-336 | | | | | | | | 1 | | | |





| Формат | Зона | Поз | Обозначение | Наименование | Кол на исполн — | 01 | 02 | 03 | 04 | 05 | 06 | 07 | | | Примечание |
|---|---|---|---|---|---|---|---|---|---|---|---|---|---|---|---|
| А4 | | 6 | 3.407.1-144.1 002000 | Сетка С-293А | | | | | 1 | | | | | | |
| | | | -01 | Сетка С-297А | | | | | | 1 | | | | | |
| | | | -02 | Сетка С-301А | | | | | | | 1 | | | | |
| | | | -03 | Сетка С-336А | | | | | | | | 1 | | | |
| А3 | | 7 | 3.407.1-144.1 008000 | Закладная деталь М17 | 1 | 1 | | 1 | | | | | | | |
| | | | 3.407.1-144.1 009000 | Закладная деталь М18 | | | 1 | | 1 | | | 1 | | | |
| | | | -02 | Закладная деталь М20 | | | | | | 1 | 1 | | | | |
| | | | | Детали | | | | | | | | | | | |
| | | | | Петли ГОСТ 5781-82*Вст3сп2 | | | | | | | | | | | |
| А3 | | 8 | 3.407.1-144.1 090001 | ф12АI, ℓ=1210 | | | | 2 | | | | | | | 1,1 кг |
| | | | 3.407.1-144.1 090002 | ф14АI, ℓ=1500 | 2 | 2 | | | 2 | | | | | | 1,8 кг |
| | | | 3.407.1-144.1 090003 | ф16АI, ℓ=1570 | | | 2 | | | 2 | 2 | 2 | | | 2,5 кг |
| | | | | Материал | | | | | | | | | | | |
| Б4 | | | | Бетон класса В30 | 0,84 | 1,05 | 1,37 | 0,66 | 0,96 | 1,21 | 1,43 | 1,43 | | | м³ |

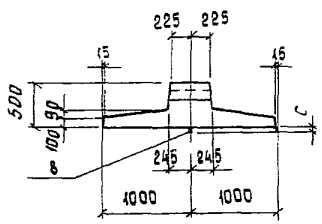


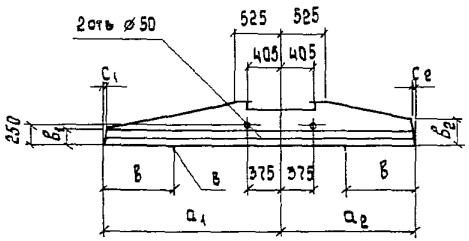


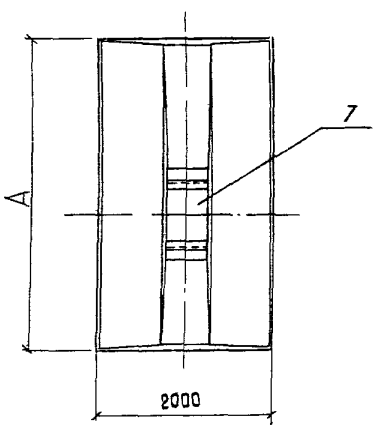


| Обозначение | Марка плиты | Размеры плиты, мм | | | | | | | | | | Масса, т |
|---|---|---|---|---|---|---|---|---|---|---|---|---|
| | | A | $a_1$ | $a_2$ | в | $в_1$ | $в_2$ | | c | $c_1$ | $c_2$ | |
| 3 407 1 - 144 1 090000 | П2×2,1 | 2100 | 1050 | 1050 | 500 | 400 | 400 | | 75 | 30 | 30 | 2,1 |
| - 01 | П2×2,8 | 2800 | 1400 | 1400 | 600 | 320 | 320 | | 75 | 25 | 25 | 2,63 |
| - 02 | П2×3,5 | 3500 | 1750 | 1750 | 750 | 250 | 250 | | 80 | 20 | 20 | 3,42 |
| - 03 | П2×1,6-А | 1600 | 1050 | 550 | 350 | 400 | 500 | | 75 | 30 | 25 | 1,65 |
| - 04 | П2×2,3-А | 2300 | 1400 | 900 | 500 | 325 | 430 | | 75 | 25 | 35 | 2,4 |
| - 05 | П2×3,0-А | 3000 | 1750 | 1250 | 700 | 250 | 355 | | 80 | 20 | 20 | 3,0 |
| - 06 | П2×3,6-А | 3600 | 2050 | 1550 | 800 | 190 | 300 | | 80 | 15 | 25 | 3,58 |
| - 07 | П2×3,6-А5 | 3600 | 2050 | 1550 | 800 | 190 | 300 | | 80 | 15 | 25 | 3,58 |

| Поз. | Марка плиты | Эскиз |
|---|---|---|
| 8 | П2×1,6-А | 300 30 110 R20 300 30 110 r20 |
| | П2×2,1<br>П2×2,8<br>П2×2,3-А | 395 50 75 R30 395 50 75 r30 |
| | П2×3,5<br>П2×3,0-А<br>П2×3,6-А<br>П2×3,6-А5 | 380 50 115 R30 380 50 115 r30 |

3 407 1 - 144 1

| | | |
|---|---|---|
| Зав. ЛИЛХЭС | Курносов | |
| Гл. инж. пр. | Соколов | |
| Гл. спец. | Петров | |
| Н. контр. | Каплевская | |
| Проверил | Тучинская | |
| Инженер | Клявлина | |

3 407 1 - 144 1 090000 СБ

Плита П2×2,1, П2×2,8, П2×3,5, П2×1,6-А, П2×2,3-А, П2×3,0-А, П2×3,6-А, П2×3,6-А5
Сборочный чертеж

| Стадия | Масса | Масштаб |
|---|---|---|
| | см. табл | 1:50 |
| Лист 1 | Листов 2 | |

«ЭНЕРГОСЕТЬПРОЕКТ»
Северо Западное отделение
Ленинград

Копировала Владимирова Е.Б. Формат А3

22144-02

Инв. № подл. | Подпись и дата | Взам. инв. №

## Схема армирования

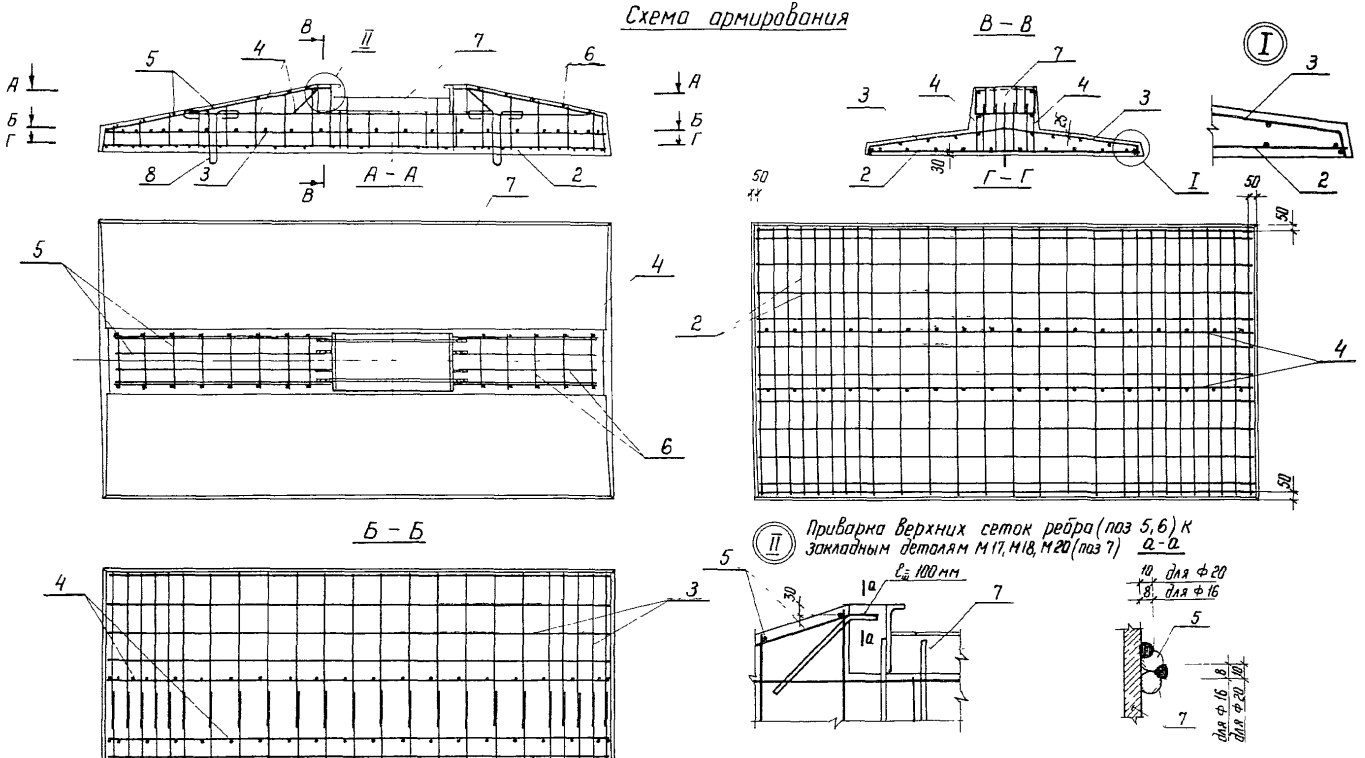


3.4071-1441

| Инв. N подл. | Подпись и дата | Взам. инв. N |
|---|---|---|
| | | |

3.4071-1441 090000 СБ

Лист 2

Копир Ка

формат А3

22144-02

| Формат | Зона | Поз. | Обозначение | Наименование | Кол. на испол. – | 01 | 02 | 03 | 04 | 05 | 06 | 07 | Примечание |
|---|---|---|---|---|---|---|---|---|---|---|---|---|---|
| | | | | Документация | | | | | | | | | |
| А3 | | | 3.407.1-144.1 ОООООТО | Техническое описание | | | | | | | | | |
| А3 | | | 3.407.1-144.1 100000СБ | Сборочный чертеж | | | | | | | | | |
| А3 | | | 3.407.1-144.1 ОООООРС | Ведомость расхода стали | | | | | | | | | |
| | | | | Сборочные единицы | | | | | | | | | |
| | | | | Нижние сетки плит | | | | | | | | | |
| А4 | | 2 | 3.407.1-144.1 001100 | Сетка С-278 | 1 | | | | | | | | |
| | | | -01 | Сетка С-282 | | 1 | | | | | | | |
| | | | -02 | Сетка С-302 | | | 1 | | | | | | |

| | | | |
|---|---|---|---|
| Зав. лабор. | Курнасов | | |
| Гл. инж. пр. | Соколов | | |
| Гл. спец. | Петров | | |
| Н. контр. | Каплевская | | |
| Провер. | Тучинская | | |
| Ст. инж. | Сотникова | | |

3.407.1-144.1 100000

Плита П2,7×3,6, П2,7×4,5, П2,7×2,7-А, П2,7×3,5-А, П2,7×4,2-А, П2,7×4,5-А, П2,7×3,5-А5, П2,7×4,5-А5.

| Стадия | Лист | Листов |
|---|---|---|
| | 1 | 4 |

„ЭНЕРГОСЕТЬПРОЕКТ" Северо-Западное отделение Ленинград

Копировал Польс — Формат А4



| Формат | Зона | Поз. | Обозначение | Наименование | Кол. на испол. – | 01 | 02 | 03 | 04 | 05 | 06 | 07 | Примечание |
|---|---|---|---|---|---|---|---|---|---|---|---|---|---|
| А4 | | 2 | 3.407.1-144.1 001100-03 | Сетка С-306 | | | | 1 | | | | | |
| | | | -04 | Сетка С-325 | | | | | 1 | | | | |
| | | | -05 | Сетка С-310 | | | | | | 1 | | 1 | |
| | | | -06 | Сетка С-331 | | | | | | | 1 | | |
| | | | | Верхние сетки плит | | | | | | | | | |
| А4 | | 3 | 3.407.1-144.1 001400 | Сетка С-279 | 2 | | | | | | | | |
| | | | -01 | Сетка С-283 | | 2 | | | | | | | |
| | | | -02 | Сетка С-303 | | | 2 | | | | | | |
| | | | -03 | Сетка С-307 | | | | 2 | | | | | |
| | | | -04 | Сетка С-326 | | | | | 2 | | | | |
| | | | -05 | Сетка С-311 | | | | | | 2 | | | |
| | | | -06 | Сетка С-332 | | | | | | | 2 | | |
| | | | -07 | Сетка С-333 | | | | | | | | 2 | |
| | | | | Сетки ребра плиты | | | | | | | | | |
| А3 | | 4 | 3.407.1-144.1 001700 | Сетка С-280 | 2 | | | | | | | | |
| | | | -01 | Сетка С-284 | | 2 | | | | | | | |

| Формат | Зона | Поз. | Обозначение | Наименование | Кол. на испол. — | 01 | 02 | 03 | 04 | 05 | 06 | 07 | | | Примечание |
|---|---|---|---|---|---|---|---|---|---|---|---|---|---|---|---|
| А3 | | 4 | 3.407.1-144.1 001700 – 02 | Сетка С-304 | | | 1 | | | | | | | | |
| | | | – 03 | Сетка С-304н | | | 1 | | | | | | | | |
| | | | – 04 | Сетка С-308 | | | | 1 | | | 1 | | | | |
| | | | – 05 | Сетка С-308н | | | | 1 | | | 1 | | | | |
| | | | – 06 | Сетка С-327 | | | | | 1 | | | | | | |
| | | | – 07 | Сетка С-327н | | | | | 1 | | | | | | |
| | | | – 08 | Сетка С-312 | | | | | | 1 | | | | | |
| | | | – 09 | Сетка С-312н | | | | | | 1 | | | | | |
| | | | – 10 | Сетка С-334 | | | | | | | | 1 | | | |
| | | | – 11 | Сетка С-334н | | | | | | | | 1 | | | |
| А4 | | 5 | 3.407.1-144.1 001900 | Сетка С-281 | 1 | | | | | | | | | | |
| | | | – 01 | Сетка С-285 | | 1 | | | | | | | | | |
| | | | – 02 | Сетка С-305 | | | 1 | | | | | | | | |
| | | | – 03 | Сетка С-309 | | | | 1 | | | 1 | | | | |
| | | | – 04 | Сетка С-313 | | | | | 1 | 1 | | | | | |
| | | | – 05 | Сетка С-335 | | | | | | | | 1 | | | |





| Формат | Зона | Поз. | Обозначение | Наименование | Кол. на испол. — | 01 | 02 | 03 | 04 | 05 | 06 | 07 | | | Примечание |
|---|---|---|---|---|---|---|---|---|---|---|---|---|---|---|---|
| А4 | | 6 | 3.407.1-144.1 001900 | Сетка С-281 | 1 | | | | | | | | | | |
| | | | -01 | Сетка С-285 | | 1 | | | | | | | | | |
| | | | 3.407.1-144.1 001700 | Сетка С-305 А | | | 1 | | | | | | | | |
| | | | -01 | Сетка С-309 А | | | | 1 | | | 1 | | | | |
| | | | -02 | Сетка С-313 Б | | | | | 1 | | | | | | |
| | | | -03 | Сетка С-313 А | | | | | | 1 | | | | | |
| | | | -04 | Сетка С-335 А | | | | | | | | 1 | | | |
| А3 | | 7 | 3.4071-144.1 002100-01 | Закладная деталь М19 | 1 | 1 | | | | | | | | | |
| | | | -04 | Закладная деталь М22 | | | 1 | 1 | 1 | 1 | | | | | |
| | | | -03 | Закладная деталь М21 | | | | | | | 1 | 1 | | | |
| | | | | Петли ГОСТ 5781-82* ВСт3сп2 | | | | | | | | | | | |
| Б4 | | 8 | 3.4071-144.1 100001 | ф 16 АI ℓ=1570 | | | 2 | | | | | | | | 2,5 кг |
| | | | 3.407.1-144.1 100002 | ф 18 АI ℓ=1840 | 2 | | | | | | | | | | 3,6 кг |
| | | | 3.407.1-144.1 100003 | ф 20 АI ℓ=2020 | | | | 2 | | | 2 | | | | 4,9 кг |
| | | | 3.407.1-144.1 100004 | ф 22 АI ℓ=2130 | | 2 | | | 2 | 2 | | 2 | | | 6,3 кг |
| | | | | Материал | | | | | | | | | | | |
| Б4 | | | | Бетон класса В30 | 2,0 | 2,52 | 1,66 | 2,1 | 2,42 | 2,6 | 2,1 | 2,6 | | | м³ |

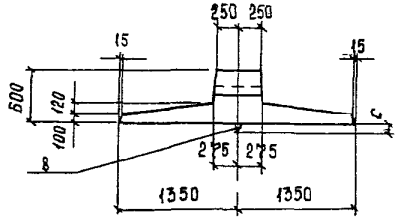


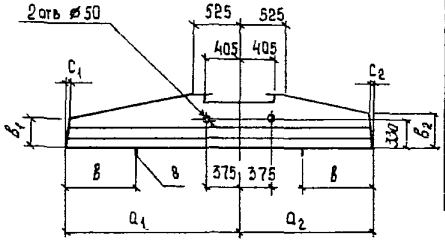


| Обозначение | Марка плиты | Размеры плиты, мм | | | | | | | | | | Масса, т |
|---|---|---|---|---|---|---|---|---|---|---|---|---|
| | | A | $a_1$ | $a_2$ | B | $B_1$ | $B_2$ | | c | $c_1$ | $c_2$ | |
| 3407.1-144.1/100000 | П2,7×3,5 | 3500 | 1750 | 1750 | 750 | 370 | 370 | | 80 | 25 | 25 | 5,0 |
| -01 | П2,7×4,5 | 4500 | 2250 | 2250 | 1000 | 270 | 270 | | 105 | 20 | 20 | 6,3 |
| -02 | П2,7×2,7-А | 2700 | 1750 | 950 | 600 | 365 | 520 | | 80 | 25 | 35 | 4,15 |
| -03 | П2,7×3,5-А | 3500 | 2000 | 1500 | 800 | 320 | 415 | | 100 | 20 | 30 | 5,25 |
| -04 | П2,7×4,2-А | 4200 | 2500 | 1700 | 950 | 220 | 375 | | 105 | 15 | 25 | 6,05 |
| -05 | П2,7×4,5-А | 4500 | 2500 | 2000 | 950 | 220 | 320 | | 105 | 15 | 20 | 6,5 |
| -06 | П2,7×3,5-А5 | 3500 | 2000 | 1500 | 800 | 320 | 415 | | 100 | 20 | 30 | 5,25 |
| -07 | П2,7×4,5-А5 | 4500 | 2500 | 2000 | 950 | 220 | 320 | | 105 | 15 | 20 | 6,5 |

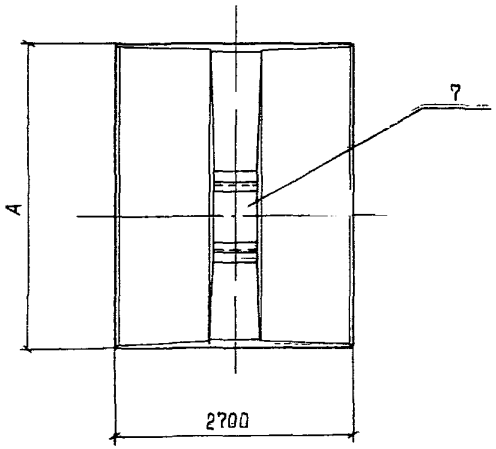


| Поз | Марка плиты | Эскиз петли |
|---|---|---|
| 8 | П2,7×2,7-А | R30, 380, 30, 30, 380 |
| 8 | П2,7×3,5 | R30, 470, 30, 30, 470 |
| 8 | П2,7×3,5-А<br>П2,7×3,5-А5 | R40, 470, 240, 470 |
| 8 | П2,7×4,5<br>П2,7×4,2-А<br>П2,7×4,5-А<br>П2,7×4,5-А5 | R40, 355, 240, 355 |

| | | |
|---|---|---|
| Зав НИАЭС | Курносов | |
| Гл. инж. пр | Соколов | |
| Гл. спец | Петров | |
| Рук. гр | Каплевская | |
| Проверил | Тучинская | |
| Инженер | Клявлина | |

3 407 1 - 144 1 100000 СБ

Плита П2,7×3,5, П2,7×4,5, П2,7×2,7-А, П2,7×3,5-А, П2,7×4,2-А, П2,7×4,5-А, П2,7×3,5-А5, П2,7×4,5-А5, Сборочный чертеж

| Стадия | Масса | Масштаб |
|---|---|---|
| | см таб. | |
| Лист 1 | Листов 2 | |

«ЭНЕРГОСЕТЬПРОЕКТ» Северо-Западное отделение Ленинград

Копировала Владимирова Е.Б. Формат А3

22144-07

Инв.№ подл. | Подпись и дата | Взам. инв.№

## Схема армирования

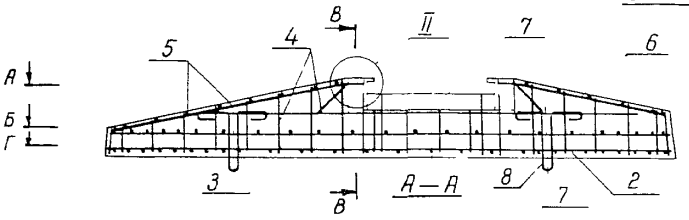


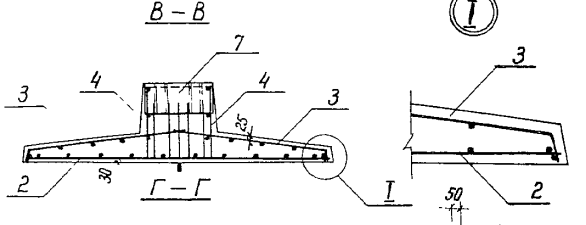


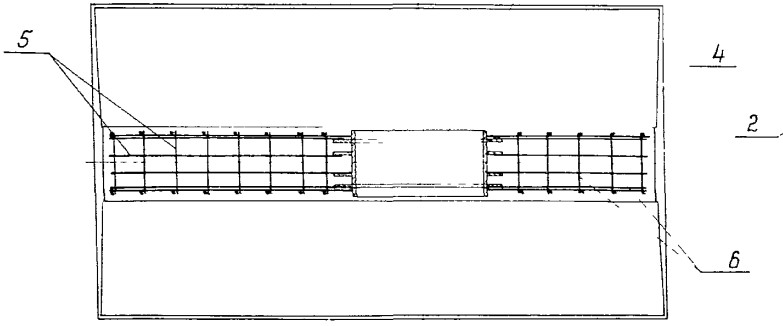


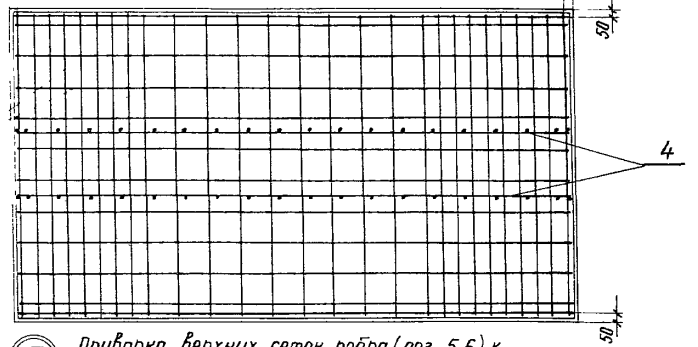


Б — Б

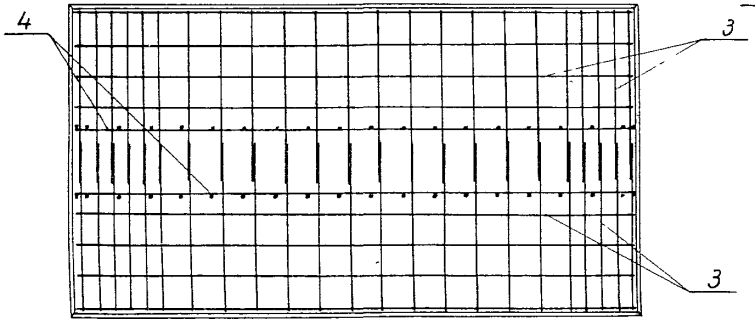


II Приварка верхних сеток ребра (поз 5,6) к закладным деталям 19,М21, М22 (поз 7)

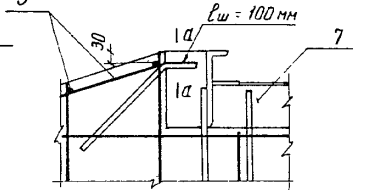


а-а

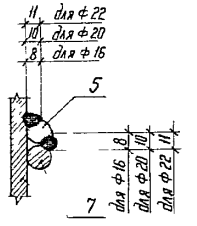




Инв. № подл. | Подпись и дата | Взам. инв. №
3 407.1 - 144.1

3 407.1 - 1441

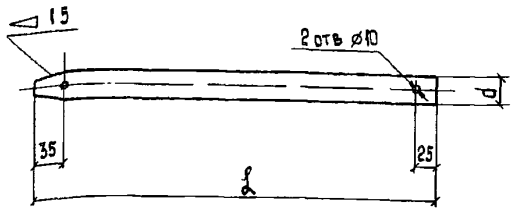


| Обозначение | Марка | Размеры, мм | | Масса, кг |
|---|---|---|---|---|
| | | d | ℓ | |
| 3.407.1 - 1441 11 0000 | М 24 | 24 | 490 | 1,7 |
| - 01 | М 25 | 30 | 595 | 3,3 |
| - 02 | М 26 | 36 | 595 | 4,8 |

| | | | |
|---|---|---|---|
| Зав НИЛКЭС | Курносов | | |
| ГИП | Соколов | | |
| Гл спец. | Петров | | |
| Н контр | Каплевская | | |
| Проверил | Тучинская | | |
| Инженер | Миллер | | |

3 4071-1441 11 00 00

Соединительный элемент М 24 М 26

| Стадия | Масса | Масштаб |
|---|---|---|
| | см табл | 1:5 |
| Лист | Листов 1 | |

«ЭНЕРГОСЕТЬПРОЕКТ» Северо-западное отделение Ленинград

Формат А4

Инв № подл. | Подпись и дата | Взам инв №

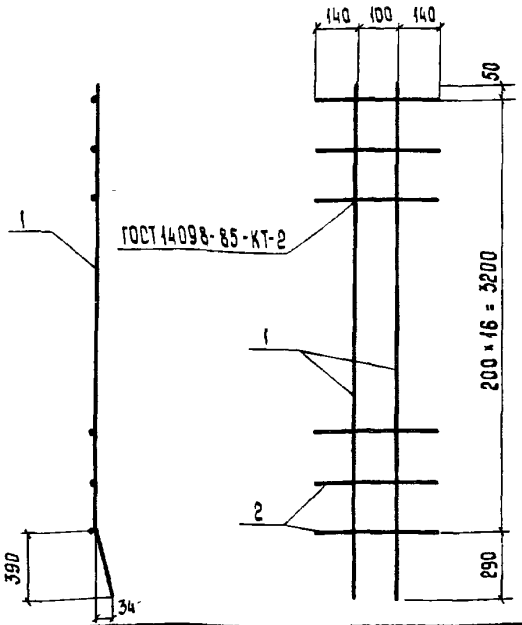


| Формат | Зона | Поз | Обозначение | Наименование | Кол | Примечание |
|---|---|---|---|---|---|---|
| | | | | Документация | | |
| А3 | | | 3.4071 - 1441 000000ТО | Техническое описание | | |
| | | | | Детали | | |
| Б4 | | 1 | 3 4071 - 1441 00 0008-07 | ⌀20АIII, ℓ=3540 | 2 | 8,7 кг |
| Б4 | | 2 | 3 4071 - 1441 00 0002-01 | ⌀8АI, ℓ=380 | 17 | 0,15 кг |

| | | | |
|---|---|---|---|
| Зав НИЛКЭС | Курносов | | |
| ГИП | Соколов | | |
| Гл спец. | Петров | | |
| Н контр | Каплевская | | |
| Проверил | Тучинская | | |
| Инженер | Миллер | | |

3 4071 - 1441 00 0100

Каркас К-175

| Стадия | Масса | Масштаб |
|---|---|---|
| | 20,0 кг | |
| Лист | Листов 1 | |

Арматурная сталь ГОСТ 5781-82*

«ЭНЕРГОСЕТЬПРОЕКТ» Северо-западное отделение Ленинград

Копировала Владимирова Е6 Формат А4

22144-01

| Формат | Зона | Поз. | Обозначение | Наименование | Кол на испол — | 01 | | Примечание |
|---|---|---|---|---|---|---|---|---|
| | | | | Документация | | | | |
| А3 | | | 3.407.1-144.1 ОО ОООПТО | Техническое описание | | | | |
| А4 | | | 3.407.1-144.1 ОО 0100 СБ | Сборочный чертеж | | | | |
| | | | | Детали | | | | |
| | | | | ГОСТ 5781-82* | | | | |
| А4 | | 1 | 3.407.1-144.1 ОО ОООБ-16 | ⌀12 AIII, ℓ= 2345 | 1 | 1 | | 4,2 кг |
| Б4 | | 2 | -16 | ⌀12 AIII, ℓ= 2345 | 1 | 1 | | 4,2 кг |
| Б4 | | 3 | -17 | ⌀12 AIII, ℓ= 2325 | 1 | 1 | | 4,0 кг |
| Б4 | | 4 | -25 | 12 AIII, ℓ= 1525 | 1 | 1 | | 2,8 кг |
| Б4 | | 5 | 3.407.1-144.1 ОО 0001-09 | ⌀6 AI, от ℓ= 300 до ℓ= 540 | 11 | 11 | | 0,2 кг |

Взам инв №

Подпись и дата

Инв № подл

| | | |
|---|---|---|
| Зав НИЛКЗС | Курносов | |
| ГИП | Соколов | |
| Гл спец | Петров | |
| Н контр | Капелевская | |
| Проверил | Тучинская | |
| Инженер | Макарова | |

3.4071-1441 000200

Каркас К-141, К-142

| Стадия | Лист | Листов |
|---|---|---|
| | | 1 |

«ЭНЕРГОСЕТЬПРОЕКТ» Северо-Западное отделение Ленинград

Формат А4



К-141 изображено

К-142 зеркальное отражение

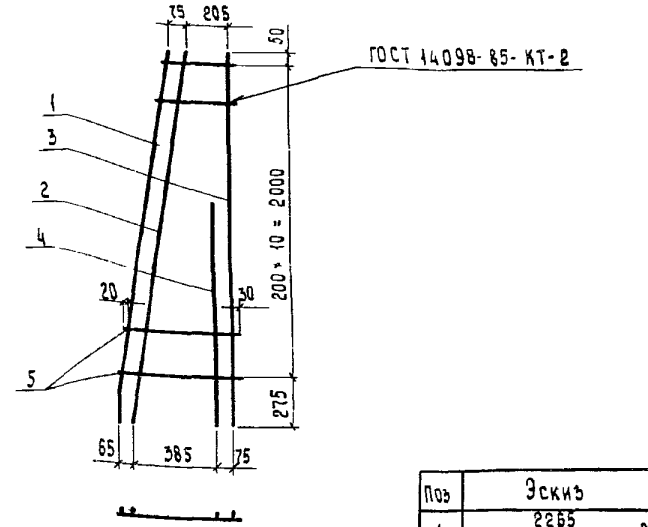


| Поз | Эскиз |
|---|---|
| 1 | 2265, 80, 80 |

| Обозначение | Каркас |
|---|---|
| 3.407.1-144.1 000200 | К-141 |
| -01 | К-142 |

Взам инв №

Подпись и дата

Инв № подл

| | | |
|---|---|---|
| Зав НИЛКЗС | Курносов | |
| ГИП | Соколов | |
| Гл спец. | Петров | |
| Н контр. | Капелевская | |
| Проверил | Тучинская | |
| Инженер | Макарова | |

3.4071-1441 000200СБ

Каркас
К 141, К-142
Сборочный чертеж

| Стадия | Масса | Масштаб |
|---|---|---|
| | 8,7 кг | |
| Лист | Листов 1 | |

«ЭНЕРГОСЕТЬПРОЕКТ» Северо-Западное отделение Ленинград

Копировала Владимирова Е.Б. Формат А4

Инв.№ подл. | Подпись и дата | Взам инв.№

| Формат | Зона | Поз | Обозначение | Наименование | Кол. на испол. — | 01 | 02 | 03 | 04 | 05 | Примечание |
|---|---|---|---|---|---|---|---|---|---|---|---|
| | | | | Документация | | | | | | | |
| А3 | | | 3407.1-144.1 00 0000ТО | Техническое описание | | | | | | | |
| А3 | | | 3407.1-1441 000300СБ | Сборочный чертеж | | | | | | | |
| | | | | Детали | | | | | | | |
| | | | | ГОСТ 5781-82* | | | | | | | |
| А3 | | 1 | 3.407.1-1441 00 0007-09 | ⌀16AIII, ℓ=2775 | 1 | 1 | | | | | 4,4 кг |
| | | | 3407.1-1441 00 0008-08 | ⌀20AIII, ℓ=2775 | | | 1 | 1 | | | 6,8 кг |
| | | | -14 | ⌀20AIII, ℓ=2570 | | | | | 1 | 1 | 6,3 кг |
| Б4 | | 2 | 3407.1-1441 00 0007-09 | ⌀16AIII, ℓ=2775 | 1 | 1 | | | | | 4,4 кг |
| | | | 3.407.1-1441 00 0008-19 | ⌀20AIII, ℓ=2350 | | | 1 | 1 | | | 5,8 кг |
| | | | -18 | ⌀20AIII, ℓ=2370 | | | | | 1 | 1 | 5,8 кг |

| | | |
|---|---|---|
| Зав. НИАКЗО | Курносов | |
| ГИП | Соколов | |
| Гл. спец. | Петров | |
| Н. контр | Каплевская | |
| Проверил | Тучинская | |
| Инженер | Миллер | |

3.407.1-144.1 000300

Каркас К-144, К-145, К-171, К-172, К-180, К-181

| Стадия | Лист | Листов |
|---|---|---|
| | 1 | 2 |

«ЭНЕРГОСЕТЬПРОЕКТ» Северо-Западное отделение Ленинград

Копировала Владимирова Е.Б. Формат А4

Инв.№ подл. | Подпись и дата | Взам. инв.№

| Формат | Зона | Поз | Обозначение | Наименование | Кол. на испол. — | 01 | 02 | 03 | 04 | 05 | Примечание |
|---|---|---|---|---|---|---|---|---|---|---|---|
| Б4 | | 3 | 3407.1-144.1 00 0007-12 | ⌀16AIII, ℓ=2530 | 1 | 1 | | | | | 4,2 кг |
| | | | 3407.1-144.1 00 0008-13 | ⌀20AIII, ℓ=2590 | | | 1 | 1 | | | 6,4 кг |
| | | | -17 | ⌀20AIII, ℓ=2390 | | | | | 1 | 1 | 5,9 кг |
| Б4 | | 4 | 3.407.1-1441 00 0007-18 | ⌀16AIII, ℓ=1740 | 1 | 1 | | | | | 2,7 кг |
| | | | 3407.1-144.1 00 0008-23 | ⌀20AIII, ℓ=1740 | | | 1 | 1 | 1 | 1 | 4,3 кг |
| Б4 | | 5 | 3407.1-1441 00 0007-27 | ⌀16AIII, ℓ=260 | 1 | 1 | | | | | 0,4 кг |
| | | | 3407.1-144.1 00 0008-39 | ⌀20AIII, ℓ=340 | | | 1 | 1 | 1 | 1 | 0,8 кг |
| Б4 | | 6 | 3.407.1-1441 00 0001-08 | ⌀6AI, от ℓ=370 до ℓ=725 | 13 | 13 | 13 | 13 | | | 0,12 кг |
| | | | -07 | ⌀6AI, от ℓ=410 до ℓ=720 | | | | | 12 | 12 | 0,13 кг |

3407.1-144.1 00 0300

Лист 2

К-144, К-172, К-180 – изображено
К-145, К-171, К-181 – зеркальное отражение

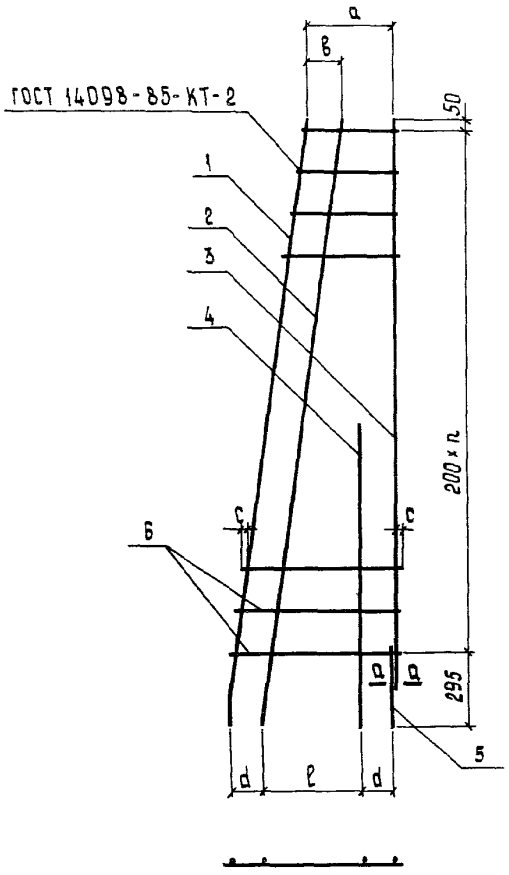


| Обозначение | Каркас | Размеры, мм | | | | | Кол | Масса, |
|---|---|---|---|---|---|---|---|---|
| | | a | в | l | d | c | n | кг |
| 3 4071-1441 003000 | К-144 | 335 | 150 | 445 | 135 | 20 | 12 | 17,7 |
| -01 | К-145 | | | | | | | |
| -02 | К-172 | 330 | — | 445 | 130 | 20 | 12 | 25,7 |
| -03 | К-171 | | | | | | | |
| -04 | К-180 | 365 | — | 425 | 130 | 15 | 11 | 24,7 |
| -05 | К-181 | | | | | | | |

а – а

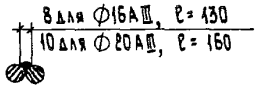


| Поз | Каркас | Эскиз |
|---|---|---|
| 1 | К-144, К-145 | 2680 13 95 95 |
| | К-172, К-171 | 2775 20 125 125 |
| | К-180, К-181 | 2430 20 120 120 |

| | | | |
|---|---|---|---|
| Зав. НИЛКЭС | Курносов | | |
| ГИП | Соколов | | |
| Гл. спец. | Петров | | |
| Н. контр. | Каплевская | | |
| Проверил | Тучинская | | |
| Инженер | Миллер | | |

3.407.1-1441 003000СБ

Каркас К-144, К-145, К-171, К-172, К-180, К-181
Сборочный чертеж

| Стадия | Масса | Масштаб |
|---|---|---|
| | см. табл. | |
| Лист | Листов 1 | |

«ЭНЕРГОСЕТЬПРОЕКТ»
Северо-Западное отделение
Ленинград

Копировала Владимирова ЕБ  Формат А3

22144-02

3 4071-1441

Инв. № подл. | Подпись и дата | Взам. инв. №

| Формат | Зона | Поз. | Обозначение | Наименование | Кол. на испол. — | 01 | 02 | 03 | 04 | 05 | 06 | 07 | | | Примечание |
|---|---|---|---|---|---|---|---|---|---|---|---|---|---|---|---|
| | | | | **Документация** | | | | | | | | | | | |
| А3 | | | 3.407.1-144.1 00 0000 ТО | Техническое описание | | | | | | | | | | | |
| А3 | | | 3.407.1-144.1 00 0400 СБ | Сборочный чертеж | | | | | | | | | | | |
| | | | | **Детали** | | | | | | | | | | | |
| А3 | | 1 | 3.407.1-144.1 00 0008-09 | ⌀ 20 AIII, ГОСТ 5781-82*, ℓ=2750 | 1 | 1 | | | | | | | | | 6,8 кг |
| | | | -14 | ℓ=2570 | | | | | 1 | 1 | | | | | 6,3 кг |
| | | | 3.407.1-144.1 00 0010-06 | ⌀ 25 AIII, ГОСТ 5781-82*, ℓ=2675 | | | 1 | 1 | | | | | | | 10,3 кг |
| | | | -09 | ℓ=2450 | | | | | | | 1 | 1 | | | 9,4 кг |
| Б4 | | 2 | 3.407.1-144.1 00 0008-09 | ⌀ 20 AIII, ГОСТ 5781-82*, ℓ= 2750 | 1 | 1 | | | | | | | | | 6,8 кг |
| | | | -14 | ℓ=2570 | | | | | 1 | 1 | | | | | 6,3 кг |
| | | | 3.407.1-144.1 00 0010-06 | ⌀ 25 AIII, ГОСТ 5781-82*, ℓ= 2675 | | | 1 | 1 | | | | | | | 10,3 кг |
| | | | -09 | ℓ=2450 | | | | | | | 1 | 1 | | | 9,4 кг |
| Б4 | | 3 | 3.407.1-144.1 00 0008-15 | ⌀ 20 AIII, ГОСТ 5781-82*, ℓ= 2550 | 1 | 1 | | | | | | | | | 6,3 кг |
| | | | -19 | ℓ= 2350 | | | | | 1 | 1 | | | | | 5,8 кг |

| | | | |
|---|---|---|---|
| Зав. НИЛЭС | Куриносов | | 3.407.1-144.1 00 0400 |
| ГИП | Соколов | | |
| Гл. спец. | Петров | | Каркас К-153, К-154, К-159, К-160, К-182, К-183, К-184, К-185 |
| Н. контр. | Капелевская | | Стадия: — Лист: 1 Листов: 2 |
| Проверил | Тучинская | | «ЭНЕРГОСЕТЬПРОЕКТ» Северо-Западное отделение Ленинград |
| Инженер | Миллер | | |

Копировала Владимирова ЕБ Формат А4



| Формат | Зона | Поз. | Обозначение | Наименование | Кол. на испол. — | 01 | 02 | 03 | 04 | 05 | 06 | 07 | | | Примечание |
|---|---|---|---|---|---|---|---|---|---|---|---|---|---|---|---|
| Б4 | | 3 | 3.407.1-144.1 00 0010-09 | ⌀25 AIII, ГОСТ 5781-82*, ℓ= 2450 | | | 1 | 1 | | | | | | | 9,4 кг |
| | | | -11 | ℓ= 2230 | | | | | | | 1 | 1 | | | 8,6 кг |
| Б4 | | 4 | 3.407.1-144.1 00 0098-21 | ⌀20 AIII, ГОСТ 5781-82*, ℓ= 2145 | 1 | 1 | | | 1 | 1 | | | | | 5,3 кг |
| | | | 3.407.1-144.1 00 0010-10 | ⌀25 AIII, ГОСТ 5781-82*, ℓ= 2245 | | | 1 | 1 | | | | | | | 8,6 кг |
| | | | -11 | ℓ= 2230 | | | | | | | 1 | 1 | | | 8,6 кг |
| Б4 | | 5 | 3.407.1-144.1 00 0008-23 | ⌀20 AIII, ГОСТ 5781-82*, ℓ= 1770 | 2 | 2 | | | | | | | | | 4,4 кг |
| | | | -24 | ℓ= 1740 | | | | | 2 | 2 | | | | | 4,3 кг |
| | | | 3.407.1-144.1 00 0010-12 | ⌀25 AIII, ГОСТ 5781-82*, ℓ= 1700 | | | 2 | 2 | | | | | | | 6,5 кг |
| | | | -13 | ℓ= 1620 | | | | | | | 2 | 2 | | | 6,2 кг |
| Б4 | | 6 | 3.407.1-144.1 00 0008-38 | ⌀20 AIII, ГОСТ 5781-82*, ℓ= 360 | 1 | 1 | | | 1 | 1 | | | | | 0,9 кг |
| | | | 3.407.1-144.1 00 0010-16 | ⌀25 AIII, ГОСТ 5781-82*, ℓ= 400 | | | 1 | 1 | | | 1 | 1 | | | 1,5 кг |
| | | | | ⌀6 AI, ГОСТ 5781-82* | | | | | | | | | | | |
| Б4 | | 7 | 3.407.1-144.1 00 0001-08 | от ℓ= 370 до ℓ= 725 | 13 | 13 | | | | | | | | | 0,12 кг |
| | | | -07 | от ℓ= 410 до ℓ= 720 | | | | | 12 | 12 | | | | | 0,12 кг |
| | | | | ⌀12 AI, ГОСТ 5781-82* | | | | | | | | | | | |
| | | | 3.407.1-144.1 00 0003-01 | от ℓ= 395 до ℓ= 710 | | | 12 | 12 | | | | | | | 0,5 кг |
| | | | 3.407.1-144.1 00 0003 | от ℓ= 420 до ℓ= 700 | | | | | | | 11 | 11 | | | 0,5 кг |

К-153, К-159, К-183, К-185 - изображено
К-154, К-160, К-182, К-184 - зеркальное отражение

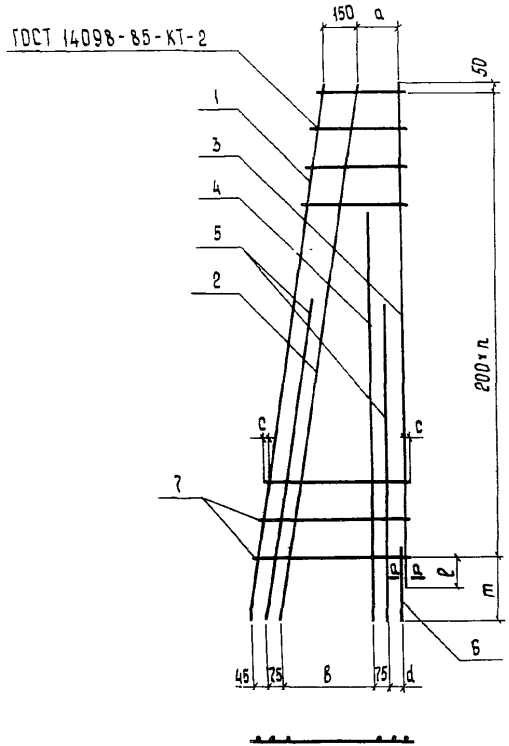


| Обозначение | Каркас | Размеры, мм | | | | | | Кол n | Масса, кг |
|---|---|---|---|---|---|---|---|---|---|
| | | a | в | d | c | m | в | | |
| 3.407.1-144.1 00 0400 | К-153 | 170 | 435 | 55 | 20 | 295 | 100 | 12 | 36,5 |
| -01 | К-154 | | | | | | | | |
| -02 | К-159 | 180 | 430 | 50 | 20 | 395 | 200 | 11 | 59,1 |
| -03 | К-160 | | | | | | | | |
| -04 | К-183 | 220 | 415 | 55 | 15 | 295 | 100 | 11 | 34,6 |
| -05 | К-182 | | | | | | | | |
| -06 | К-185 | 230 | 405 | 50 | 15 | 375 | 180 | 10 | 55,4 |
| -07 | К-184 | | | | | | | | |

а – а

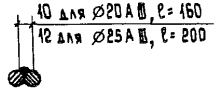


| Поз | Каркас | Эскиз |
|---|---|---|
| 1 | К-153, К-154 | 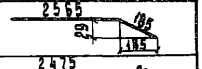  |
| | К-159, К-160 | 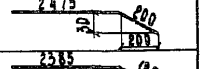  |
| | К-183, К-182 | 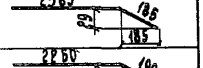  |
| | К-185, К-184 |   |

| | | |
|---|---|---|
| Зав.лабор. | Курносов | |
| ГИП | Соколов | |
| Гл.спец. | Петров | |
| Н.контр. | Каплевская | |
| Проверил | Тучинская | |
| Инженер | Миллер | |

3.407.1-144.1 00 0400СБ

Каркас К-153, К-154, К-159, К-160, К-182, К-183, К-184, К-185
Сборочный чертеж

| Стадия | Масса | Масштаб |
|---|---|---|
| | см. табл. | |
| Лист | Листов 1 | |

«Энергосетьпроект»
Северо-Западное отделение
Ленинград

Копировала Владимирова Е.Б. Формат А3

3.407.1-144.1

Инв.№ подл. | Подпись и дата | Взам.инв.№

| Инв. № подл. | Подпись и дата | Взам. инв. № |
|---|---|---|
| | | |

| Формат | Зона | Поз | Обозначение | Наименование | Кол. на испол. — | 01 | 02 | 03 | 04 | 05 | 06 | 07 | 08 | 09 | Примечание |
|---|---|---|---|---|---|---|---|---|---|---|---|---|---|---|---|
| | | | | **Документация** | | | | | | | | | | | |
| А3 | | | 3.407.1-144.1 ПО 0000 ТО | Техническое описание | | | | | | | | | | | |
| А3 | | | 3.407.1-144.1 ПО 0500 СБ | Сборочный чертеж | | | | | | | | | | | |
| | | | | **Детали** | | | | | | | | | | | |
| А3 | | 1 | 3.407.1-144.1 ПО 0007-09 | ⌀16 AIII, ГОСТ 5781-82*, ℓ=2675 | 1 | 1 | | | | | | | | | 4,2 кг |
| | | | 3.407.1-144.1 ПО 0007 | ℓ=4665 | | | 1 | 1 | | | | | | | 7,4 кг |
| | | | -07 | ℓ=2770 | | | | | | | 1 | 1 | | | 4,4 кг |
| | | | 3.407.1-144.1 ПО 0008-11 | ⌀20 AIII, ГОСТ 5781-82*, ℓ=2670 | | | | | | | | | 1 | 1 | 8,6 кг |
| | | | 3.407.1-144.1 ПО 0008 | ℓ=4655 | | | | | 1 | 1 | | | | | 11,5 кг |
| Б4 | | 2 | 3.407.1-144.1 ПО 0007-09 | ⌀16 AIII, ГОСТ 5781-82*, ℓ=2675 | 1 | 1 | | | | | | | | | 4,2 кг |

| | | | |
|---|---|---|---|
| Зав. НИЛ №2 | Курносов | | 3.407.1-144.1 ПО 0500 |
| ГИП | Соколов | | |
| Гл. спец. | Петров | | Каркас К-156, К-157, К-162, К-163, К-173, К-174, К-176, К-177, К-178, К-179 |
| Н. контр. | Капелевская | | Стадия: — / Лист: 1 / Листов: 4 |
| Проверил | Тучинская | | «ЭНЕРГОСЕТЬПРОЕКТ» Северо-Западное отделение Ленинград |
| Инженер | Миллер | | |

Копировала Владимирова ЕБ Формат А4

| Инв. № подл. | Подпись и дата | Взам. инв. № |
|---|---|---|
| | | |

| Формат | Зона | Поз | Обозначение | Наименование | Кол. на испол. — | 01 | 02 | 03 | 04 | 05 | 06 | 07 | 08 | 09 | Примечание |
|---|---|---|---|---|---|---|---|---|---|---|---|---|---|---|---|
| Б4 | | 2 | 3.407.1-144.1 ПО 0007 | ⌀16 AIII, ГОСТ 5781-82*, ℓ=4665 | | | 1 | 1 | | | | | | | 7,4 кг |
| | | | -07 | ℓ=2770 | | | | | | | 1 | 1 | | | 4,4 кг |
| | | | 3.407.1-144.1 ПО 0008-11 | ⌀20 AIII, ГОСТ 5781-82*, ℓ=2670 | | | | | | | | | 1 | 1 | 8,6 кг |
| | | | 3.407.1-144.1 ПО 0008 | ℓ=4655 | | | | | 1 | 1 | | | | | 11,5 кг |
| Б4 | | 3 | 3.407.1-144.1 ПО 0007-10 | ⌀16 AIII, ГОСТ 5781-82*, ℓ=2645 | 1 | 1 | | | | | | | | | 4,2 кг |
| | | | -01 | ℓ=4645 | | | 1 | 1 | | | | | | | 7,3 кг |
| | | | -08 | ℓ=2740 | | | | | | | 1 | 1 | | | 4,3 кг |
| | | | 3.407.1-144.1 ПО 0008-12 | ⌀20 AIII, ГОСТ 5781-82*, ℓ=2640 | | | | | | | | | 1 | 1 | 8,5 кг |
| | | | -01 | ℓ=4640 | | | | | 1 | 1 | | | | | 11,4 кг |
| Б4 | | 4 | 3.407.1-144.1 ПО 0007-14 | ⌀16 AIII, ГОСТ 5781-82*, ℓ=2495 | 1 | 1 | | | | | | | | | 3,9 кг |
| | | | -02 | ℓ=4485 | | | 1 | 1 | | | | | | | 7,1 кг |
| | | | -13 | ℓ=2560 | | | | | | | 1 | 1 | | | 4,0 кг |

| Формат | Зона | Поз | Обозначение | Наименование | Кол на испол — | 01 | 02 | 03 | 04 | 05 | 06 | 07 | 08 | 09 | Примечание |
|---|---|---|---|---|---|---|---|---|---|---|---|---|---|---|---|
| Б4 | | 4 | 3.407.1-144.1 ОО 0008-16 | ⌀20AIII, ГОСТ 5781-82*, ℓ=2420 | | | | | | | | | 1 | 1 | 6,0 кг |
| | | | -05 | ℓ=4420 | | | | | 1 | 1 | | | | | 10,9 кг |
| Б4 | | 5 | 3.407.1-1441 ОО 0007-18 | ⌀16AIII, ГОСТ 5781-82*, ℓ=1650 | 1 | 1 | | | | | | | | | 2,6 кг |
| | | | -04 | ℓ=3460 | | | 1 | 1 | | | | | | | 5,4 кг |
| | | | -11 | ℓ=2640 | | | | | | | 1 | 1 | | | 4,2 кг |
| | | | 3.407.1-1441 ОО 0008-15 | ⌀20AIII, ГОСТ 5781-82*, ℓ=2550 | | | | | | | | | 1 | 1 | 6,3 кг |
| | | | -02 | ℓ=4530 | | | | | 1 | 1 | | | | | 11,2 кг |
| Б4 | | 6 | 3.407.1-1441 ОО 0007-19 | ⌀16AIII, ГОСТ 5781-82*, ℓ=1650 | 1 | 1 | | | | | | | | | 2,6 кг |
| | | | -05 | ℓ=2850 | | | 1 | 1 | | | | | | | 4,5 кг |
| | | | -22 | ℓ=1050 | | | | | | | 1 | 1 | | | 1,6 кг |
| | | | 3.407.1-144.1 ОО 0008-33 | ⌀20AIII, ГОСТ 5781-82*, ℓ=1000 | | | | | | | | | 1 | 1 | 2,4 кг |





| Формат | Зона | Поз | Обозначение | Наименование | Кол на испол — | 01 | 02 | 03 | 04 | 05 | 06 | 07 | 08 | 09 | Примечание |
|---|---|---|---|---|---|---|---|---|---|---|---|---|---|---|---|
| Б4 | | 6 | 3.407.1-1441 ОО 0008-28 | ⌀20AIII, ГОСТ 5781-82*, ℓ=1400 | | | | | 1 | 1 | | | | | 3,4 кг |
| Б4 | | 7 | 3.407.1-1441 ОО 0007-27 | ⌀16AIII, ГОСТ 5781-82*, ℓ=300 | 1 | 1 | 1 | 1 | | | | | | | 0,5 кг |
| | | | -26 | ℓ=340 | | | | | | | 1 | 1 | | | 0,5 кг |
| | | | 3.407.1-1441 ОО 0008-37 | ⌀20AIII, ГОСТ 5781-82*, ℓ=380 | | | | | | | | | 1 | 1 | 0,9 кг |
| | | | -36 | ℓ=410 | | | | | 1 | 1 | | | | | 1,0 кг |
| Б4 | | 8 | 3.407.1-144.1 ОО 0001-07 | ⌀6AI ГОСТ 5781-82* от ℓ=385 до ℓ=735 | 13 | 13 | | | | | | | | | 0,12 кг |
| | | | -08 | 01 ℓ=370 до ℓ=735 | | | 22 | 22 | | | | | | | 0,12 кг |
| | | | -06 | от ℓ=400 до ℓ=750 | | | | | | | 13 | 13 | | | 0,12 кг |
| | | | -08 | от ℓ=420 до ℓ=750 | | | | | | | | | 12 | 12 | 0,13 кг |
| | | | 3.407.1-144.1 ОО 0002-02 | ⌀8AI, ГОСТ 5781-82* от ℓ=390 до ℓ=750 | | | | | 22 | 22 | | | | | 0,22 кг |

К-156, К-162, К-173, К-176, К-178 - изображено
К-157, К-163, К-174, К-177, К-179 - зеркальное отражение

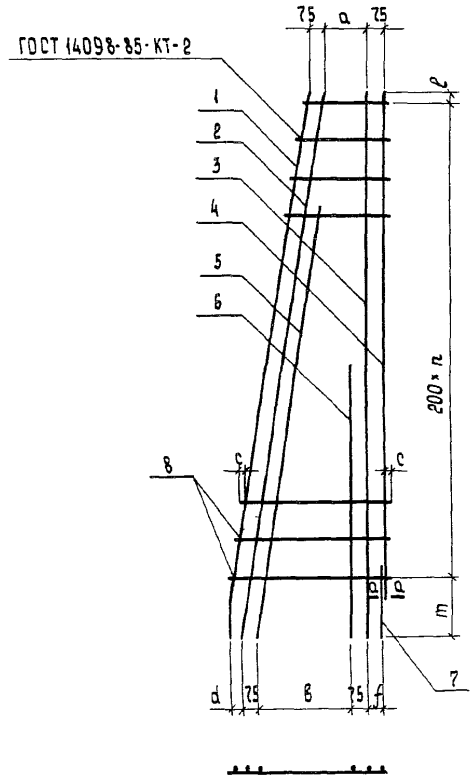


| Обозначение | Каркас | Размеры, мм a | b | m | ρ | d | f | c | Кол n | Масса, кг |
|---|---|---|---|---|---|---|---|---|---|---|
| 3.407.1 - 144.1 00 0500 | К- 156 | 195 | 440 | 195 | 50 | 55 | 60 | 20 | 12 | 23,8 |
| - 01 | К- 157 | | | | | | | | | |
| - 02 | К- 162 | 180 | 440 | 395 | 50 | 55 | 60 | 20 | 21 | 42,2 |
| - 03 | К- 163 | | | | | | | | | |
| - 04 | К- 173 | 175 | 440 | 300 | 140 | 40 | 55 | 15 | 21 | 65,7 |
| - 05 | К- 174 | | | | | | | | | |
| - 06 | К- 176 | 175 | 425 | 200 | 140 | 55 | 60 | 15 | 12 | 25,1 |
| - 07 | К- 177 | | | | | | | | | |
| - 08 | К- 178 | 190 | 415 | 300 | 140 | 45 | 55 | 15 | 11 | 36,9 |
| - 09 | К- 179 | | | | | | | | | |

а – а

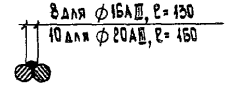


| Поз | Каркас | Эскиз |
|---|---|---|
| 1 | К- 156<br>К- 157 | 2550, 20, 115 |
| | К- 162<br>К- 163 | 4440, 20, 225 |
| | К- 173<br>К- 174 | 4255, 30, 390 |
| | К- 176<br>К- 177 | 2650, 20, 120 |
| | К- 178<br>К- 179 | 2480, 30, 190 |

| | | |
|---|---|---|
| Зав.НИЛЭС | Курносов | |
| ГИП | Соколов | |
| Гл.спец. | Петров | |
| Н.контр | Капаевская | |
| Проверил | Тучинская | |
| Инженер | Миллер | |

3.407.1-144.1 00 0500 СБ

Каркас К-156, К-157, К-162, К-163, К-173, К-174, К-176, К-177, К-178, К-179
Сборочный чертеж

| Стадия | Масса | Масштаб |
|---|---|---|
| | см табл. | |
| Лист | Листов 1 | |

«Энергосетьпроект»
Северо-Западное отделение
Ленинград

Копировала Владимирова Е.Б. Формат А3

3.407.1-144.1

Инв.№ подл. | Подпись и дата | Взам. инв.№

| Инв № подл. | Подпись и дата | Взам. инв. № |
|---|---|---|
| | | |

3.407.1-1441

| Формат | Зона | Поз | Обозначение | Наименование | Кол на исполн — | 01 | 02 | 03 | | | | | | | Примечание |
|---|---|---|---|---|---|---|---|---|---|---|---|---|---|---|---|
| | | | | Документация | | | | | | | | | | | |
| А3 | | | 3.407.1-1441 00 0000 ТО | Техническое описание | | | | | | | | | | | |
| А3 | | | 3.407.1-1441 00 0600 СБ | Сборочный чертеж | | | | | | | | | | | |
| | | | | Детали | | | | | | | | | | | |
| | | | | ГОСТ 5781-82* | | | | | | | | | | | |
| А3 | | 1 | 3.407.1-144.1 00 0100 | ф25АIII, ℓ=4660 | 1 | 1 | | | | | | | | | 17,9 кг |
| | | | -01 | ℓ=4450 | | | 1 | 1 | | | | | | | 17,1 кг |
| Б4 | | 2 | 3.407.1-144.1 00 0010 | ф25АIII, ℓ=4660 | 1 | 1 | | | | | | | | | 17,9 кг |
| | | | -01 | ℓ=4450 | | | 1 | 1 | | | | | | | 17,1 кг |
| Б4 | | 3 | 3.407.1-144.1 00 0010 -02 | ф25АIII, ℓ=4330 | 1 | 1 | | | | | | | | | 16,7 кг |
| | | | -03 | ℓ=4230 | | | 1 | 1 | | | | | | | 16,3 кг |

| | | | |
|---|---|---|---|
| Зав. НИЛИЭС | Курносов | | |
| ГИП | Соколов | | |
| Гл. спец. | Петров | | |
| Н. контр. | Каплевская | | |
| Проверил | Тучинская | | |
| Инженер | Макарова | | |

3.407.1-1441 00 0600

Каркас К-168, К-169, К-186, К-187

| Стадия | Лист | Листов |
|---|---|---|
| | 1 | 2 |

«ЭНЕРГОСЕТЬПРОЕКТ» Северо Западное отделение Ленинград

Копировала Владимирова Е.Б. Формат А4

| Инв № подл. | Подпись и дата | Взам. инв. № |
|---|---|---|
| | | |

| Формат | Зона | Поз | Обозначение | Наименование | Кол на исполн. — | 01 | 02 | 03 | | | | | | | Примечание |
|---|---|---|---|---|---|---|---|---|---|---|---|---|---|---|---|
| Б4 | | 4 | 3.407.1-1441 00 0010 -04 | ф25АIII, ℓ=3640 | 2 | 2 | | | | | | | | | 14,0 кг |
| | | | -05 | ℓ=3620 | | | 2 | 2 | | | | | | | 14,0 кг |
| Б4 | | 5 | -07 | ф25АIII, ℓ=2640 | 1 | 1 | | | | | | | | | 10,2 кг |
| | | | -08 | ℓ=2620 | | | 1 | 1 | | | | | | | 10,2 кг |
| Б4 | | 6 | -14 | ф25АIII, ℓ=430 | 1 | 1 | | | | | | | | | 1,7 кг |
| | | | -15 | ℓ=410 | | | 1 | 1 | | | | | | | 1,6 кг |
| Б4 | | 7 | 3.407.1-1441 00 0002 -03 | ф8АI, от ℓ=380 до ℓ=730 | 22 | 22 | | | | | | | | | 0,2 кг |
| | | | -03 | от ℓ=370 до ℓ=735 | | | 21 | 21 | | | | | | | 0,2 кг |

3.407.1-1441 00 0600

Лист 2



22144-02 Формат А4

К-168, К-186 изображено
К-169, К-187 зеркальное отражение

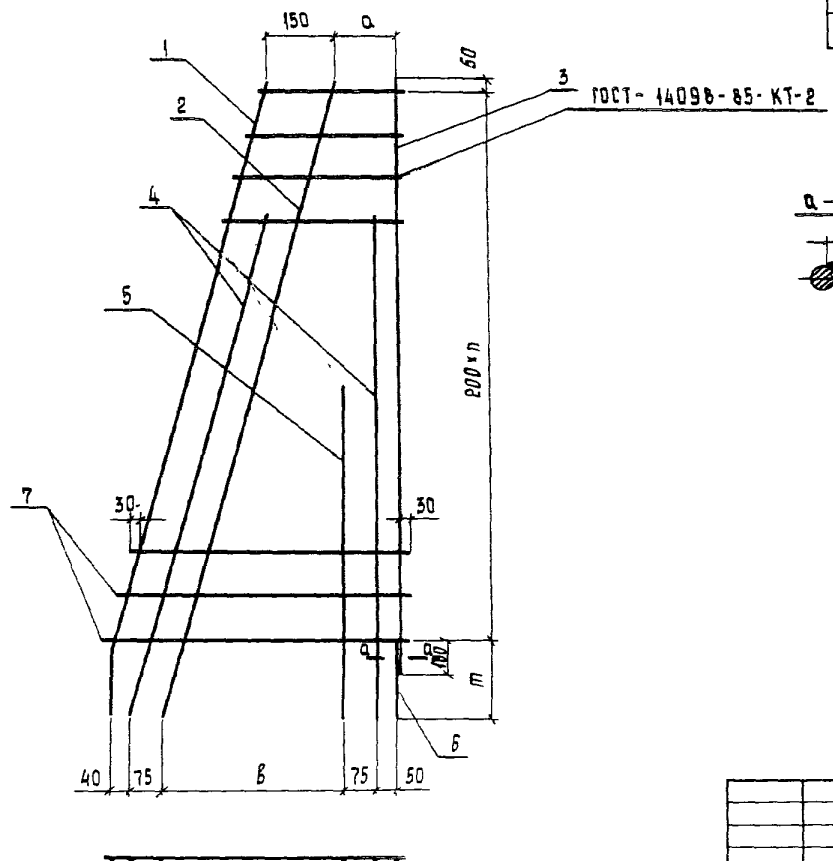


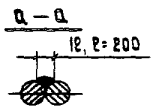


| Обозначение | Каркас | Размеры, мм | | | | Кол | Масса, кг |
|---|---|---|---|---|---|---|---|
| | | a | в | m | c | n | |
| 3.4071-1441 000600 | К-168 | 165 | 435 | 395 | 20 | 21 | 96,8 |
| -01 | К-169 | | | | | | |
| -02 | К-186 | 200 | 410 | 375 | 15 | 20 | 94,5 |
| -03 | К-187 | | | | | | |

| Поз. | Каркас | Эскиз |
|---|---|---|
| 1 | К-168<br>К-169 | 4275 / 385 / 34 / 385 |
| | К-186<br>К-187 | 4085 / 385 / 32 / 365 |

3.4071-144.1 000600СБ

Каркас К-168, К-169, К-186, К-187
Сборочный чертеж

| | | |
|---|---|---|
| Зав. НИЛКЭС | Курносов | |
| ГИП | Соколов | |
| Гл. спец. | Петров | |
| Н. контр. | Каплевская | |
| Проверил | Тучинская | |
| Инженер | Макарова | |

| Стадия | Масса | Масштаб |
|---|---|---|
| | см таба | |
| Лист | Листов 1 | |

«ЭНЕРГОСЕТЬПРОЕКТ»
Северо-Западное отделение
Ленинград

Копировала Владимирова Е Б

Формат А3

22144-02

3.4071-1441

Инв. № подл. | Подпись и дата | Взам. инв. №

3 4071 - 144 1

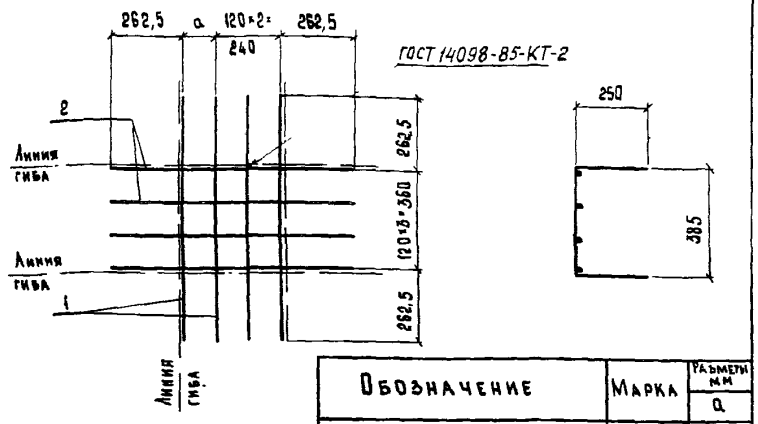


| Обозначение | Марка | Размеры мм a |
|---|---|---|
| 3.407.1 - 144 1 000700 | С-252 | 120 |
| -01 | С-253 | 135 |

| Формат | Зона | Поз. | Обозначение | Наименование | Кол на исполн — | 01 | | Примечание |
|---|---|---|---|---|---|---|---|---|
| | | | | Документация | | | | |
| А3 | | | 3.4071-1441 000000ТО | Техническое описание | | | | |
| | | | | Детали | | | | |
| Б4 | | 1 | 3.4071-1441 000001 -01 | ØБАI, ℓ= 885 | 8 | 4 | | 0,2 кг |
| Б4 | | 2 | 3.4071-144.1 000001 | ℓ= 900 | | 4 | | 0,2 кг |

Инв. № подл. | Подпись и дата | Взам инв №

| | | |
|---|---|---|
| Зав. НИЛКЭС | Курносов | |
| Гл. инж. пр. | Соколов | |
| Гл. спец. | Петров | |
| Н. контр. | Каплевская | |
| Проверил | Тучинская | |
| Инженер | Миллер | |

3.407.1 - 144.1 000700

Сетка ℓ = 252; С-253

| Стадия | Масса | Масштаб |
|---|---|---|
| | 1,6 кг | |

Лист | Листов 1

Арматурная сталь ГОСТ 5781-82*

«ЭНЕРГОСЕТЬПРОЕКТ» Северо Западное отделение Ленинград

Формат А4

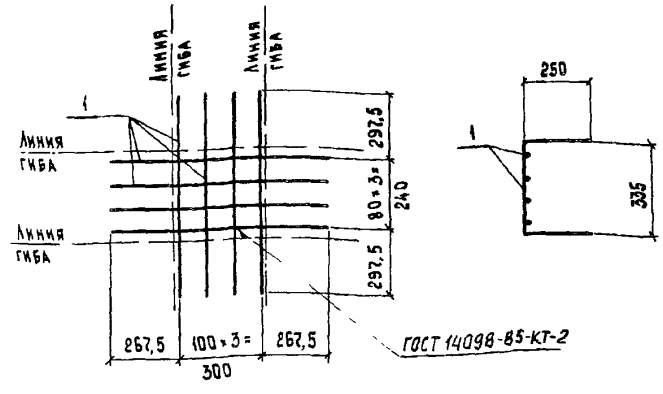


| Формат | Зона | Поз. | Обозначение | Наименование | Кол. | Примечание |
|---|---|---|---|---|---|---|
| | | | | Документация | | |
| А3 | | | 3 407.1-1441 000000ТО | Техническое описание | | |
| | | | | Детали | | |
| Б4 | | 1 | 3 4071-144.1 00 0001-02 | ØБАI, ℓ= 835 | 8 | 0,2 кг |

Инв. № подл. | Подпись и дата | Взам инв №

| | | |
|---|---|---|
| Зав. НИЛКЭС | Курносов | |
| Гл. инж. пр. | Соколов | |
| Гл. спец. | Петров | |
| Н. контр. | Мудрова | |
| Проверил | Каплевская | |
| Инженер | Миллер | |

3 4071-144.1 000800

Сетка С-252а

| Стадия | Масса | Масштаб |
|---|---|---|
| | 1,6 кг | |

Лист | Листов 1

Арматурная сталь ГОСТ 5781-82*

«ЭНЕРГОСЕТЬПРОЕКТ» Северо-Западное отделение Ленинград

Копировала Владимирова Е Б

Формат А4

22144-02

| Формат | Зона | Поз | Обозначение | Наименование | Кол. на испол. — | 01 | 02 | Приме-чание |
|---|---|---|---|---|---|---|---|---|
| | | | | **Документация** | | | | |
| А3 | | | 3.407.1-144.1 ОООООТО | Техническое описание | | | | |
| А4 | | | 3.407.1-144.1 ОПП290ГБ | Сборочный чертеж | | | | |
| | | | | **Детали** | | | | |
| БЧ | | 1 | 3.407.1-144.1 000004-13 | ФБАIII, ГОСТ 5781-82*, ℓ = 940 | 8 | | | 0,21 кг |
| | | | 3.407.1-144.1 000005-13 | ФВАIII, ГОСТ 5781-82*, ℓ = 1440 | | 8 | | 0,57 кг |
| | | | 3.407.1-144.1 000004-03 | ФБАIII, ГОСТ 5781-82*, ℓ = 2140 | | | 8 | 0,48 кг |
| БЧ | | 2 | 3.407.1-144.1 000005-13 | ФВАIII, ГОСТ 5781-82*, ℓ = 1440 | 7 | 8 | 22 | 0,57 кг |

Инв. № подл. | Подпись и дата | Взам. инв. №

| | | | |
|---|---|---|---|
| Зав. НИЛКЗС | Курносов | | |
| ГИП | Соколов | | |
| Гл. спец. | Петров | | |
| Н. контр. | Капаевская | | |
| Проверила | Тучинская | | |
| Инженер | Миллер | | |

3.407.1-144.1 000900

Нижняя сетка плит

С-254, С-258, С-262

| Стадия | Лист | Листов |
|---|---|---|
| | | 1 |

«ЭНЕРГОСЕТЬПРОЕКТ»
Северо-Западное отделение
Ленинград

Формат А4

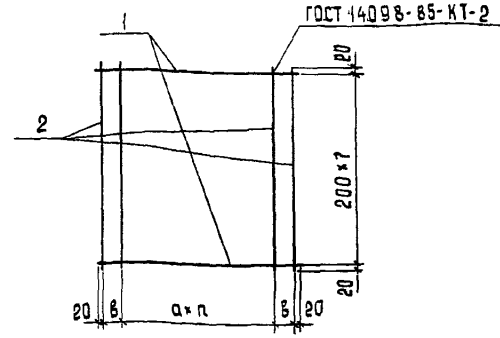


| Обозначение | Марка | Размеры, мм а | б | Кол. п | Масса, кг |
|---|---|---|---|---|---|
| 3.407.1-144.1 000900 | С-254 | 200 | 50 | 4 | 5,7 |
| -01 | С-258 | 200 | — | 7 | 9,1 |
| -02 | С-262 | 100 | — | 21 | 16,3 |

Инв. № подл. | Подпись и дата | Взам. инв. №

| | | | |
|---|---|---|---|
| Зав. НИЛКЗС | Курносов | | |
| ГИП | Соколов | | |
| Гл. спец. | Петров | | |
| Н. контр. | Капаевская | | |
| Проверила | Тучинская | | |
| Инженер | Миллер | | |

3.407.1-144.1 000900СБ

Нижняя сетка плит
С-254, С-258, С-262
Сборочный чертеж

| Стадия | Масса | Масштаб |
|---|---|---|
| | см / габл. | |
| Лист | Листов 1 | |

«ЭНЕРГОСЕТЬПРОЕКТ»
Северо-Западное отделение
Ленинград

Формат А4

| Формат | Зона | Поз. | Обозначение | Наименование | Кол. на испол. — | 01 | 02 | 03 | 04 | 05 | 06 | 07 | | | Примечание |
|---|---|---|---|---|---|---|---|---|---|---|---|---|---|---|---|
| | | | | Документация | | | | | | | | | | | |
| А3 | | | 3.407.1-144.1 ОООООООТО | Техническое описание | | | | | | | | | | | |
| А4 | | | 3.407.1-144.1 001000 СБ | Сборочный чертеж | | | | | | | | | | | |
| | | | | Детали | | | | | | | | | | | |
| Б1 | | 1 | 3.407.1-144.1 000004-05 | ф6 AIII ГОСТ 5781-82*, ℓ=2040 | 11 | | | | | | | | | | 0,45 кг |
| | | | -01 | ф6 AIII ГОСТ 5781-82*, ℓ=2740 | | 12 | | | | | | | | | 0,6 кг |
| | | | 3.407.1-144.1 000005-10 | ф8 AIII ГОСТ 5781-82*, ℓ=1540 | | | | 12 | | | | | | | 0,6 кг |
| | | | -06 | ф8 AIII ГОСТ 5781-82*, ℓ=2240 | | | | | 12 | | | | | | 0,88 кг |
| | | | 3.407.1-144.1 000006-09 | ф12 AIII ГОСТ 5781-82*, ℓ=2940 | | | | | | 12 | | | | | 2,6 кг |
| | | | -07 | ф12 AIII ГОСТ 5781-82*, ℓ=3440 | | | 12 | | | | | | | | 3,0 кг |
| | | | -03 | ф12 AIII ГОСТ 5781-82*, ℓ=3540 | | | | | | | 12 | 12 | | | 3,1 кг |
| Б1 | | 2 | -22 | ф12 AIII ГОСТ 5781-82*, ℓ=1940 | 12 | 15 | 18 | 15 | 15 | 22 | 27 | 23 | | | 1,7 кг |

| | | | |
|---|---|---|---|
| Зав. НИПКТС | Курносов | | 3.407.1-144.1 001000 |
| Гл. инж. пр. | Соколов | | |
| Гл. спец. | Петров | | Нижняя сетка плит. С-265, С-270, С-274, С-286, С-290, С-294, С-298, С-328 |
| Н. контр. | Каллевская | | Стадия: — Лист: — Листов: 1 |
| Провер. | Тучинская | | «ЭНЕРГОСЕТЬПРОЕКТ» Северо-Западное отделение Ленинград |
| Инженер | Клявлина | | |

Копировал: Польс

Формат А4



| Обозначение | Марка | Размеры, мм а | в | Кол. п1 | п2 | Масса, кг |
|---|---|---|---|---|---|---|
| 3.407.1-144.1 001000 | | | | | | |
| -10 | С-265 | 200 | 200 | 10 | — | 25,4 |
| -20 | С-270 | 200 | 150 | 12 | 1 | 32,7 |
| -03 | С-274 | 200 | — | 17 | — | 36,9 |
| -40 | С-286 | 100 | 150 | 12 | 1 | 32,7 |
| -05 | С-290 | 200 | 100 | 8 | 3 | 36,1 |
| -06 | С-294 | 200 | 100 | 8 | 3 | 36,9 |
| -09 | С-298 | 200 | 100 | 9 | 7 | 41,1 |
| -07 | С-328 | 200 | 100 | 9 | 8 | 45,3 |

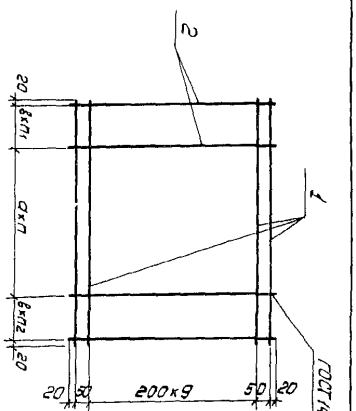


| | | | |
|---|---|---|---|
| Зав. НИПКТС | Курносов | | 3.407.1-144.1 001000 |
| Гл. инж. пр. | Соколов | | |
| Гл. спец. | Петров | | Нижняя сетка плит. С-265, С-270, С-274, С-286, С-290, С-294, С-298, С-328 |
| Н. контр. | Каллевская | | Стадия: — Лист: — Листов: 1 |
| Пров. Рер. | Тучинская | | «ЭНЕРГОСЕТЬПРОЕКТ» Северо-Западное отделение Ленинград |
| Инженер | Клявлина | | |

Копировал: Польс

Формат А4

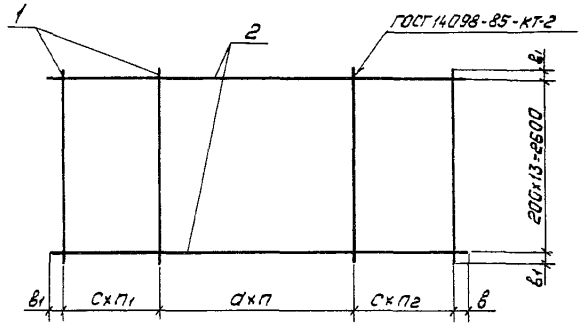


| Обозначение | Марка | Размеры, мм | | | Кол. | | | Масса, кг |
|---|---|---|---|---|---|---|---|---|
| | | а | с | в | п | п1 | п2 | |
| 3.407.1-144.1 001100 | С-278 | 200 | 100 | 20 | 15 | 2 | 2 | 65,8 |
| -01 | С-282 | 200 | — | 20 | 22 | — | — | 78,3 |
| -02 | С-302 | 100 | — | 20 | 26 | — | — | 95,9 |
| -03 | С-306 | 100 | — | 25 | 34 | — | — | 125,1 |
| -04 | С-325 | 100 | — | 20 | 41 | — | — | 149,8 |
| -05 | С-310 | 200 | 100 | 20 | 16 | 6 | 6 | 123,0 |
| -06 | С-331 | 200 | 100 | 25 | 13 | 4 | 4 | 94,5 |

| Зав. НИЛКЭС | Курносов | |
|---|---|---|
| ГИП | Соколов | |
| Гл. спец. | Петров | |
| Н. контр. | Мудрова | |
| Провер. | Каплевская | |
| Инженер | Зайцева | |

# 3.407.1-144.1 001100СБ

Нижняя сетка плит С-278, С-282, С-302, С-306, С-325, С-310, С-331

Сборочный чертеж

| Стадия | Масса | Масштаб |
|---|---|---|
| | см. табл | |

Лист | Листов 1

„ЭНЕРГОСЕТЬПРОЕКТ" Севера-Западное отделение Ленинград

Копировал Польс

Формат: А4

22144-02

Инв. № подл. | Подпись и дата | Взам. инв. №

3.407.1-144.1

| Формат | Зона | Поз | Обозначение | Наименование | Кол на исполн. — | 01 | 02 | 03 | 04 | 05 | 06 | | | | Примечание |
|---|---|---|---|---|---|---|---|---|---|---|---|---|---|---|---|
| | | | | Документация | | | | | | | | | | | |
| А3 | | | 3.407.1-144.1 000000ТО | Техническое описание | | | | | | | | | | | |
| А4 | | | 3.407.1-144.1 001100СБ | Сборочный чертеж | | | | | | | | | | | |
| | | | | Детали | | | | | | | | | | | |
| Б4 | | 1 | 3.407.1-144.1 000006-12 | ф12АIII ГОСТ5781-82*, l=2640 | 20 | 23 | 27 | | 42 | 29 | | | | | 2,34кг |
| | | | -11 | ф12АIII ГОСТ5781-82*, l=2650 | | | | 35 | | | 22 | | | | 2,35кг |
| А4 | | 2 | 3.407.1-144.1 000005-03 | ф8АIII ГОСТ5781-82*, l=3440 | 14 | | | | | | | | | | 1,36кг |
| | | | 3.407.1-144.1 000005 | ф8АIII ГОСТ5781-82*, l=4440 | | 14 | | | | | | | | | 1,75кг |
| | | | 3.407.1-144.1 000006-12 | ф12АIII ГОСТ5781-82*, l=2640 | | | 14 | | | | | | | | 2,34кг |
| | | | -06 | ф12АIII ГОСТ5781-82*, l=3450 | | | | 14 | | | 14 | | | | 3,06кг |
| | | | -02 | ф12АIII ГОСТ5781-82*, l=4140 | | | | | 14 | | | | | | 3,68кг |
| | | | -01 | ф12АIII ГОСТ5781-82*, l=4440 | | | | | | 14 | | | | | 3,94кг |

| Зав. НИЛКЭС | Курносов | |
|---|---|---|
| ГИП | Соколов | |
| Гл. спец. | Петров | |
| Н. контр. | Мудрова | |
| Провер. | Каплевская | |
| Инженер | Зайцева | |

# 3.407.1-144.1 001100

Нижняя сетка плит С-278, С-282, С-302, С-306, С-325, С-310, С-331

| Стадия | Лист | Листов |
|---|---|---|
| | | 1 |

„ЭНЕРГОСЕТЬПРОЕКТ" Севера-Западное отделение Ленинград

Копировал: Польс

Формат: А4

Инв. № подл. | Подпись и дата | Взам. инв. №

3.407.1-144.1

| Формат | Зона | Поз | Обозначение | Наименование | Кол на исполн — | 01 | 02 | Примечание |
|---|---|---|---|---|---|---|---|---|
| | | | | Документация | | | | |
| А3 | | | 3407.1-1441 000000ТО | Техническое описание | | | | |
| А4 | | | 3407.1-1441 001200СБ | Сборочный чертеж | | | | |
| | | | | Детали | | | | |
| Б4 | | 1 | 3407.1-1441 000004-13 | ⌀6АIII, ГОСТ 5781-82*, ℓ=940 | 3 | | | 0,21 кг |
| | | | -09 | ⌀6АIII, ГОСТ 5781-82*, ℓ=1440 | | 3 | | 0,32 кг |
| | | | -03 | ⌀6АIII, ГОСТ 5781-82*, ℓ=2140 | | | 3 | 0,48 кг |
| А4 | | 2 | 3.407.1-1441 000005-16 | ⌀8АIII, ГОСТ 5781-82*, ℓ=780 | 7 | 8 | 22 | 0,31 кг |

| | | | |
|---|---|---|---|
| Зав НИЛКЭС | Курносов | | |
| ГИП | Соколов | | |
| Гл спец | Петров | | |
| Н контр | Каплевская | | |
| Проверил | Тучинская | | |
| Инженер | Миллер | | |

3.407.1-144.1 001200

Верхняя сетка плит С-255, С-259, С-263

| Стадия | Лист | Листов |
|---|---|---|
| | | 1 |

«ЭНЕРГОСЕТЬПРОЕКТ» Северо-Западное отделение Ленинград

Формат А4

Инв № подл | Подпись и дата | Взам инв №

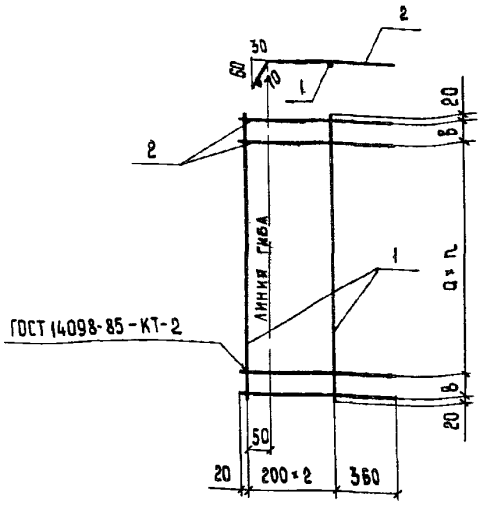


| Обозначение | Марка | Размеры, мм а | в | Кол с | Масса, кг |
|---|---|---|---|---|---|
| 3407.1-144.1 001200 | С-255 | 200 | 50 | 4 | 2,8 |
| -01 | С-259 | 200 | — | 7 | 3,5 |
| -02 | С-263 | 100 | — | 21 | 8,2 |

| | | | |
|---|---|---|---|
| Зав НИЛКЭС | Курносов | | |
| ГИП | Соколов | | |
| Гл спец. | Петров | | |
| Н. контр. | Каплевская | | |
| Проверил | Тучинская | | |
| Инженер | Миллер | | |

3.407.1-144.1 001200СБ

Верхняя сетка плит С-255, С-259, С-263 Сборочный чертеж

| Стадия | Масса | Масштаб |
|---|---|---|
| | СМ табл. | |

Лист | Листов 1

«ЭНЕРГОСЕТЬПРОЕКТ» Северо-Западное отделение Ленинград

Копировала Владимирова Е.Б.

Формат А4

Инв № подл | Подпись и дата | Взам инв №

92144-01

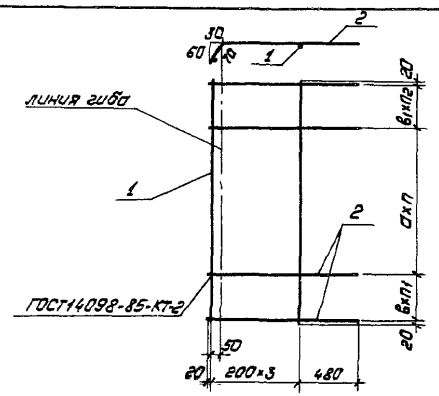


| Обозначение | Марка | Размеры, мм | | | Кол | | | Масса, кг |
|---|---|---|---|---|---|---|---|---|
| | | а | в | в1 | п | п1 | п2 | |
| 3.407.1-144.1 001300 | С-267 | 200 | — | — | 10 | — | — | 12,8 |
| -01 | С-271 | 200 | 150 | 150 | 12 | 1 | 1 | 17,4 |
| -02 | С-275 | 200 | — | — | 17 | — | — | 23,4 |
| -03 | С-287 | 100 | 150 | 150 | 12 | 1 | 1 | 16,2 |
| -04 | С-291 | 200 | — | — | 11 | — | — | 15,6 |
| -05 | С-295 | 200 | — | 100 | 14 | — | 1 | 20,6 |
| -06 | С-299 | 200 | 100 | 100 | 13 | 4 | 5 | 35,6 |
| -07 | С-329 | 200 | 100 | — | 17 | 1 | — | 31,6 |

| | | |
|---|---|---|
| Зав. НИЛКЭС | Курносов | |
| Гл. инж. пр. | Соколов | |
| Гл. спец. | Петров | |
| Н. контр. | Каплевская | |
| Провер. | Тучинская | |
| Инженер | Клявлина | |

# 3.407.1-144.1 001300СБ

Верхняя сетка плит С-267, С-271, С-275, С-287, С-291, С-295, С-299, С-329. Сборочный чертеж.

| Стадия | Масса | Масштаб |
|---|---|---|
| | см. табл | |

Лист | Листов 1

„ЭНЕРГОСЕТЬПРОЕКТ" Северо-Западное отделение Ленинград

Копировал Польс

Формат А4

22144-02

Инв. № подл. | Подпись и дата | Взам. инв. №

3.407.1-144.1

| Формат | Зона | Поз. | Обозначение | Наименование | Кол. на исполн. — | 01 | 02 | 03 | 04 | 05 | 06 | 07 | Примечание |
|---|---|---|---|---|---|---|---|---|---|---|---|---|---|
| А3 | | | 3.407.1-144.1 000000ТО | Документация | | | | | | | | | |
| А4 | | | 3.407.1-144.1 001300СБ | Техническое исание | | | | | | | | | |
| | | | | Сборочный чертеж | | | | | | | | | |
| | | | | Детали | | | | | | | | | |
| БЧ | 1 | | 3.407.1-144.1 000004-05 | ф6АIII ГОСТ5781-82*, ℓ=2040 | 4 | | | | | | | | 0,45кг |
| | | | -01 | ф6АIII ГОСТ5781-82*, ℓ=2740 | | 4 | | | | | | | 0,6кг |
| | | | -08 | ф6АIII ГОСТ5781-82*, ℓ=1540 | | | | 4 | | | | | 0,3кг |
| | | | 3.407.1-144.1 000005-03 | ф8АIII ГОСТ5781-82*, ℓ=3440 | | | 4 | | | | | | 1,35кг |
| | | | -06 | ф8АIII ГОСТ5781-82*, ℓ=2240 | | | | | 4 | | | | 0,9кг |
| | | | -04 | ф8АIII ГОСТ5781-82*, ℓ=2940 | | | | | | 4 | | | 1,16кг |
| | | | 3.407.1-144.1 000006-03 | ф12АIII ГОСТ5781-82*, ℓ=3540 | | | | | | | 4 | 4 | 3,14кг |
| А4 | 2 | | -33 | ф12АIII ГОСТ5781-82*, ℓ=1100 | 11 | 15 | 18 | 15 | 12 | 16 | 23 | 19 | 1,0кг |

| | | |
|---|---|---|
| Зав. НИЛКЭС | Курносов | |
| Гл. инж. пр. | Соколов | |
| Гл. спец. | Петров | |
| Н. контр. | Каплевская | |
| Провер. | Тучинская | |
| Инженер | Клявлина | |

# 3.407.1-144.1 001300

Верхняя сетка плит С-267, С-271, С-275, С-287, С-291, С-295, С-299, С-329

| Стадия | Лист | Листов |
|---|---|---|
| | | 1 |

„ЭНЕРГОСЕТЬПРОЕКТ" Северо-Западное отделение Ленинград

Копировал: Польс

Формат: А4

Инв.№ подл. | Подпись и дата | Взам. инв.№

| Формат | Зона | Поз. | Обозначение | Наименование | Кол. на исполн. — | 01 | 02 | 03 | 04 | 05 | 06 | 07 | | | Примечание |
|---|---|---|---|---|---|---|---|---|---|---|---|---|---|---|---|
| | | | | **Документация** | | | | | | | | | | | |
| А4 | | | 3.407.1-1441 00000070 | Техническое описание | | | | | | | | | | | |
| А4 | | | 3.407.1-144.1 001400СБ | Сборочный чертеж | | | | | | | | | | | |
| | | | | **Детали** | | | | | | | | | | | |
| А4 | | 1 | 3.407.1-1441 000006-28 | ф12А-III, ГОСТ 5781-82*, ℓ=1420 | 18 | 23 | 27 | 22 | 42 | 24 | 19 | 27 | | | 1,25 кг |
| Б4 | | 2 | 3.407.1-144.1 000005-03 | ф8А-III, ГОСТ 5781-82*, ℓ=3440 | 6 | | | | | | | | | | 1,4 кг |
| | | | 3.407.1-1441 000005 | ф8А-III, ГОСТ 5781-82*, ℓ=4440 | | 6 | | | | 6 | | 6 | | | 1,8 кг |
| | | | -05 | ф8А-III, ГОСТ 5781-82*, ℓ=2640 | | | 6 | | | | | | | | 1,0 кг |
| | | | -02 | ф8А-III, ГОСТ 5781-82*, ℓ=3450 | | | | 6 | | | 6 | | | | 1,4 кг |
| | | | -01 | ф8А-III, ГОСТ 5781-82*, ℓ=4140 | | | | | 6 | | | | | | 1,6 кг |

| | | | |
|---|---|---|---|
| Зав. НИЛУЗС | Курносов | | 3.407.1-1441 001400 |
| ГИП | Соколов | | Верхняя сетка плит С-279, С-283, С-303, С-307, С-326, С-333, С-332, С-311 |
| Гл. спец. | Петров | | Стадия: — Лист: — Листов: 1 |
| Н. контр. | Мударова | | «ЭНЕРГОСЕТЬПРОЕКТ» Северо-Западное отделение Ленинград |
| Проверил | Жапаевская | | |
| Инженер | Зайцева | | |

Формат А4

Инв.№ подл. | Подпись и дата | Взам. инв.№

| | | | |
|---|---|---|---|
| Зав. НИЛУЗС | Курносов | | 3.407.1-1441 001400 |
| Гл. инж. пр. | Соколов | | Верхняя сетка плит С-279, С-283, С-303, С-307, С-326, С-333, С-332, С-311 |
| Гл. спец. | Петров | | Сборочный чертеж |
| Н. контр. | Мударова | | Стадия: — Масса: — Масштаб: |
| Проверил | Жапаевская | | Лист: — Листов: 1 |
| Инженер | Зайцева | | См. табл. |

«ЭНЕРГОСЕТЬПРОЕКТ» Северо-Западное отделение Ленинграда

| Обозначение | Марка | Размеры (мм) a | c | в | Кол. п | Масса, кг |
|---|---|---|---|---|---|---|
| 3.407.1-1441 001400 -01 | С-279 | 200 | — | 20 | 17 | 30,9 |
| -02 | С-283 | 200 | — | 20 | 22 | 39,6 |
| -03 | С-303 | 100 | — | 20 | 26 | 39,8 |
| -04 | С-307 | 200 | 100 | 25 | 13 | 35,9 |
| -05 | С-326 | 100 | — | 20 | 41 | 82,1 |
| -06 | С-333 | 200 | 100 | 20 | 21 | 40,8 |
| -07 | С-332 | 200 | 100 | 25 | 16 | 32,2 |
| -02 | С-311 | 200 | 100 | 20 | 18 | 44,6 |

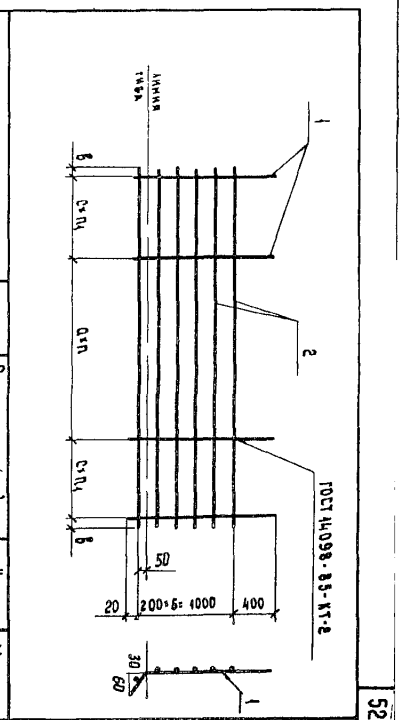


Копировал Владимирова Е.Б.

Формат А4

| Формат | Зона | Поз. | Обозначение | Наименование | Кол на исполн — | 01 | 02 | Примечание |
|---|---|---|---|---|---|---|---|---|
| | | | | **Документация** | | | | |
| А3 | | | 3 4071- 1441 000000ТО | Техническое описан. | X | X | X | |
| А4 | | | 3 4071- 1441 001500СБ | Сборочный чертеж | X | X | X | |
| | | | | **Детали** | | | | |
| Б4 | | 1 | 3.4071- 144.1 000004-12 | ⌀6А III, ГОСТ 5781-82*, ℓ= 960 | 1 | | | 0,21 кг |
| | | | 3407.1- 144.1 000005- 12 | ⌀8А III, ГОСТ 5781-82*, ℓ= 1460 | | 1 | | 0,58 кг |
| | | | 3 4071- 1441 000004- 02 | ⌀6А III, ГОСТ 5781-82*, ℓ= 2160 | | | 1 | 0,5 кг |
| Б4 | | 2 | 3 4071- 1441 000004- 12 | ⌀6А III, ГОСТ 5781-82*, ℓ= 960 | 1 | | | 0,21 кг |
| | | | 3 4071- 1441 000004- 09 | ⌀6А III, ГОСТ 5781-82*, ℓ= 1440 | | 1 | | 0,32 кг |

| | | | |
|---|---|---|---|
| Зав. НИЛКЭС | Курносов | | |
| ГИП | Соколов | | |
| Гл. спец. | Петров | | |
| Н. контр. | Каплевская | | |
| Проверил | Тучинская | | |
| Инженер | Миллер | | |

3.407.1-144.1 001500

Сетка ребра С-256, С-260, С-264

| Стадия | Лист | Листов |
|---|---|---|
| | 1 | 3 |

«ЭНЕРГОСЕТЬПРОЕКТ» Северо-Западное отделение Ленинград

Копировала Владимирова Е.Б. Формат А4

3 4071-1441

Инв № подл. | Подпись и дата | Взам. инв №

| Формат | Зона | Поз. | Обозначение | Наименование | Кол на исполн — | 01 | 02 | Примечание |
|---|---|---|---|---|---|---|---|---|
| Б4 | | 2 | 3.4071- 144.1 000004-02 | ⌀6А III, ГОСТ 5781-82*, ℓ= 2160 | | | 1 | 0,5 кг |
| Б4 | | 3 | 3.407.1- 144.1 000004-14 | ⌀6А III, ГОСТ 5781-82*, ℓ= 930 | 1 | | | 0,21 кг |
| | | | 3407.1- 144.1 000004- 10 | ⌀6А III, ГОСТ 5781-82*, ℓ= 1300 | | 1 | | 0,29 кг |
| | | | 3.4071- 1441 000004-11 | ⌀6А III, ГОСТ 5781-82*, ℓ= 1240 | | | 1 | 0,3 кг |
| А4 | | 4 | 3 4071- 1441 000005-28 | ⌀8А III, ГОСТ 5781-82*, ℓ= 130 | 2 | | | 0,05 кг |
| | | | 3 4071- 144.1 000005- 21 | ⌀8А III, ГОСТ 5781-82*, ℓ= 410 | | 2 | | 0,16 кг |
| | | | 3 407.1- 144.1 000006- 36 | ⌀12А III, ГОСТ 5781-82*, ℓ= 775 | | | 2 | 0,7 кг |

Инв № подл. | Подпись и дата | Взам. инв №

3.4071-144.1 001500

Лист 2

Формат А4

22144-02

| Формат | Зона | Поз. | Обозначение | Наименование | Кол на испол — | Кол на испол 01 | Кол на испол 02 | Примечание |
|---|---|---|---|---|---|---|---|---|
| А4 | | 5 | 3.407.1-144.1 000004-17 | ФбАⅢ, ГОСТ 5781-82,* ℓ = 370 | 4 | | | 0,08 кг |
| | | | 3.407.1-144.1 000004-25 | ФбАⅢ, ГОСТ 5781-82,* от ℓ = 270 до ℓ = 370 | | 6 | | 0,07 кг |
| | | | 3.407.1-144.1 000004-25 | ФбАⅢ, ГОСТ 5781-82,* от ℓ = 140 до ℓ = 370 | | | 10 | 0,06 кг |
| 54 | | 6 | 3.407.1-144.1 000004-22 | ФбАⅢ, ГОСТ 5781-82,* ℓ = 265 | 3 | 3 | 3 | 0,06 кг |

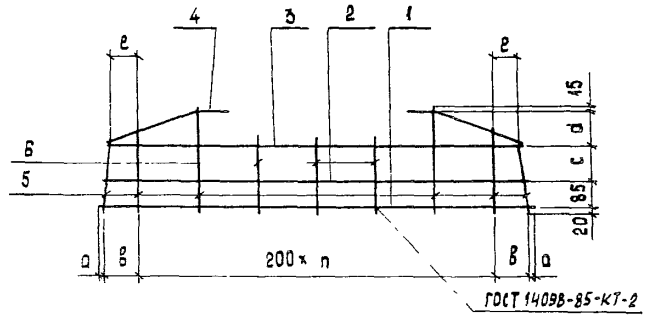


| Поз | Марка | Эскиз |
|---|---|---|
| 4 | С-256 | 60 70 55 20 |
| | С-260 | 340 70 320 110 |
| | С-264 | 105 70 355 240 |

| Обозначение | Марка | Размеры, мм a | в | c | d | ℓ | Кол n | | Масса, кг |
|---|---|---|---|---|---|---|---|---|---|
| 3.407.1-144.1 001500 | С-256 | 15 | 65 | 125 | 125 | 30 | 4 | | 1,2 |
| -01 | С-260 | 15 | 115 | 125 | 125 | 90 | 6 | | 2,1 |
| -02 | С-264 | 20 | 60 | 155 | 95 | 45 | 10 | | 3,5 |

| | | |
|---|---|---|
| Зав. НИЛКЭС | Курносов | |
| ГИП | Соколов | |
| Гл. спец. | Петров | |
| Н. контр. | Капаевская | |
| Проверил | Тучинская | |
| Инженер | Миллер | |

3.407.1-144.1 001500 СБ

Сетки ребра С-256, С-260, С-264
Сборочный чертеж

| Стадия | Масса | Масштаб |
|---|---|---|
| | см | |
| | габл. | |
| Лист | Листов 1 | |

ЭНЕРГОСЕТЬПРОЕКТ
Северо-Западное отделение
Ленинград

Копировала Владимирова Е.Б. Формат А3

3.407.1-144.1 001500

Лист 3

Формат А4

Инв. № подл. | Подпись и дата | Взам. инв. №

Инв. № подл. | Подпись и дата | Взам. инв. №

3.407.1-144.1

22144-02

| Формат | Зона | Поз. | Обозначение | Наименование | Кол. на исполн. — | 01 | 02 | 03 | 04 | 05 | 06 | 07 | 08 | 09 | Примечание |
|---|---|---|---|---|---|---|---|---|---|---|---|---|---|---|---|
| | | | | **Документация** | | | | | | | | | | | |
| А3 | | | 3.407.1-144.1 00000070 | Техническое описание | | | | | | | | | | | |
| А3 | | | 3.407.1-144.1 001600 СБ | Сборочный чертеж | | | | | | | | | | | |
| | | | | **Детали** | | | | | | | | | | | |
| А3 | | 1 | 3.407.1-144.1 000004-16 | ф6 А-III ГОСТ 5781-82*, ℓ=510 | 1 | | | | | | | | | | 0,1 кг |
| | | | -15 | ф6 А-III ГОСТ 5781-82*, ℓ=870 | | 1 | | | | | | | | | 0,2 кг |
| | | | 3.407.1-144.1 000005-14 | ф8 А-III ГОСТ 5781-82*, ℓ=1250 | | | 1 | | | | | | | | 0,5 кг |
| | | | -17 | ф8 А-III ГОСТ 5781-82*, ℓ=575 | | | | 1 | 1 | | | | | | 0,2 кг |
| | | | -15 | ф8 А-III ГОСТ 5781-82*, ℓ=860 | | | | | | 1 | 1 | | | | 0,3 кг |
| | | | 3.407.1-144.1 000006-29 | ф12 А-III ГОСТ 5781-82, ℓ=1220 | | | | | | | | 1 | 1 | | 1,1 кг |
| | | | -24 | ф12 А-III ГОСТ 5781-82, ℓ=1530 | | | | | | | | | | 1 | 1,4 кг |

| | | | |
|---|---|---|---|
| Зав. НИЛКЖС | Курносов | | 3.407.1-144.1 001600 |
| Гл. инж. пр. | Соколов | | Сетка ребра. С-268, С-272, С-276; С-288, С-288н, С-292, С-292н; С-296, С-296н; С-300, С-300н; С-330, С-330н. |
| Гл. спец. | Петров | | Стадия: — Лист: 1 Листов: 4 |
| Н. контр. | Халлевская | | «ЭНЕРГОСЕТЬПРОЕКТ» Северо-Западное отделение Ленинград |
| Провер. | Тучинская | | |
| Инженер | Клявлина | | |

Копировал: Польс Формат: А4



| Формат | Зона | Поз. | Обозначение | Наименование | Кол. на исполн. — | 01 | 02 | 03 | 04 | 05 | 06 | 07 | 08 | 09 | Примечание |
|---|---|---|---|---|---|---|---|---|---|---|---|---|---|---|---|
| Б4 | | 2 | 3.407.1-144.1 000004-16 | ф6 А-III ГОСТ 5781-82*, ℓ=510 | 1 | | | | | | | | | | 0,1 кг |
| | | | -15 | ф6 А-III ГОСТ 5781-82*, ℓ=870 | | 1 | | | | | | | | | 0,2 кг |
| | | | 3.407.1-144.1 000005-14 | ф8 А-III ГОСТ 5781-82*, ℓ=1250 | | | 1 | | | | | | | | 0,5 кг |
| | | | -29 | ф8 А-III ГОСТ 5781-82*, ℓ=80 | | | | 1 | 1 | | | | | | — |
| | | | -24 | ф8 А-III ГОСТ 5781-82*, ℓ=335 | | | | | | 1 | 1 | | | | 0,1 кг |
| | | | 3.407.1-144.1 000006-37 | ф12 А-III ГОСТ 5781-82*, ℓ=725 | | | | | | | | 1 | 1 | | 0,6 кг |
| | | | -35 | ф12 А-III ГОСТ 5781-82*, ℓ=1010 | | | | | | | | | | 1 | 0,9 кг |
| Б4 | | 3 | 3.407.1-144.1 000004-23 | ф6 А-III ГОСТ 5781-82*, ℓ=от 375 до 475 | 8 | | | 7 | 7 | | | | | | 0,1 кг |
| | | | -24 | ф6 А-III ГОСТ 5781-82*, ℓ=от 275 до 475 | | 12 | | | | | | | | | 0,08 кг |
| | | | 3.407.1-144.1 000005-35 | ф8 А-III ГОСТ 5781-82*, ℓ=от 225 до 475 | | | 14 | | | | | 12 | 12 | | 0,14 кг |
| | | | -34 | ф8 А-III ГОСТ 5781-82*, ℓ=от 295 до 475 | | | | | | 8 | 8 | | | | 0,15 кг |
| | | | -36 | ф8 А-III ГОСТ 5781-82*, ℓ от 110 до 410 | | | | | | | | | | 16 | 0,12 кг |
| Б4 | | 4 | 3.407.1-144.1 000004-19 | ф6 А-III ГОСТ 5781-82* ℓ=355 | 4 | 4 | | | | | | | | | 0,08 кг |
| | | | -21 | ф6 А-III ГОСТ 5781-82*, ℓ=330 | | | | 5 | 5 | | | | | | 0,07 кг |
| | | | 3.407.1-144.1 000005-27 | ф8 А-III ГОСТ 5781-82*, ℓ=280 | | | | | | | | 4 | 4 | 4 | 0,1 кг |
| | | | -26 | ф8 А-III ГОСТ 5781-82*, ℓ=320 | | | 4 | | | 4 | 4 | | | | 0,12 кг |

| Формат | Зона | Поз | Обозначение | Наименование | Кол. на исполн — | 01 | 02 | 03 | 04 | 05 | 06 | 07 | 08 | 09 | Примечание |
|---|---|---|---|---|---|---|---|---|---|---|---|---|---|---|---|
| Б4 | 5 | | 3.407.1-144.1 000004 -04 | ф6АIII ГОСТ 5781-82*, ℓ=2060 | 1 | | | | | | | | | | 0,5кг |
| | | | 3.407.1-144.1 000004 | ф6АIII ГОСТ 5781-82*, ℓ=2770 | | 1 | | | | | | | | | 0,6кг |
| | | | 3.407.1-144.1 000005 -08 | ф8АIII ГОСТ 5781-82*, ℓ=1870 | | | | 1 | 1 | | | | | | 0,6кг |
| | | | 3.407.1-144.1 000006 -05 | ф12АIII ГОСТ 5781-82*, ℓ=3460 | | | 1 | | | | | | | | 3,1кг |
| | | | -19 | ф12АIII ГОСТ 5781-82*, ℓ=2260 | | | | | | 1 | 1 | | | | 2,0кг |
| | | | -08 | ф12АIII ГОСТ 5781-82*, ℓ=2960 | | | | | | | | 1 | 1 | | 2,6кг |
| | | | 3.407.1-144.1 000008 -06 | ф20АIII ГОСТ 5781-82*, ℓ=3560 | | | | | | | | | | 1 | 8,8кг |
| Б4 | 6 | | 3.407.1-144.1 000004 -06 | ф6АIII ГОСТ 5781-82*, ℓ=2030 | 1 | | | | | | | | | | 0,4кг |
| | | | 3.407.1-144.1 000004 | ф6АIII ГОСТ 5781-82*, ℓ=2770 | | 1 | | | | | | | | | 0,6кг |
| | | | 3.407.1-144.1 000005 -09 | ф8АIII ГОСТ 5781-82*, ℓ=1550 | | | | 1 | 1 | | | | | | 0,6кг |
| | | | 3.407.1-144.1 000006 -20 | ф12АIII ГОСТ 5781-82*, ℓ=2230 | | | | | | 1 | 1 | | | | 2,0кг |
| | | | -03 | ф12АIII ГОСТ 5781-82*, ℓ=3540 | | | | | | | | 1 | 1 | 1 | 3,1кг |
| | | | -05 | ф12АIII ГОСТ 5781-82*, ℓ=3460 | | | 1 | | | | | | | | 3,1кг |
| Б4 | 7 | | 3.407.1-144.1 000004 -06 | ф6АIII ГОСТ 5781-82*, ℓ=2030 | 1 | | | | | | | | | | 0,4кг |
| | | | -07 | ф6АIII ГОСТ 5781-82*, ℓ=1850 | | 1 | | | | | | | | | 0,4кг |
| | | | 3.407.1-144.1 000005 -11 | ф8АIII ГОСТ 5781-82*, ℓ=1520 | | | | 1 | 1 | | | | | | 0,6кг |





| Формат | Зона | Поз | Обозначение | Наименование | Кол на исполн — | 01 | 02 | 03 | 04 | 05 | 06 | 07 | 08 | 09 | Примечание |
|---|---|---|---|---|---|---|---|---|---|---|---|---|---|---|---|
| Б4 | 7 | | 3.407.1-144.1 000005 -07 | ф8АIII ГОСТ 5781-82*, ℓ=2030 | | | | | | 1 | 1 | | | | 0,8кг |
| | | | 3.407.1-144.1 000006 -18 | ф12АIII ГОСТ 5781-82*, ℓ=2300 | | | 1 | | | | | | | | 2,0кг |
| | | | -14 | ф12АIII ГОСТ 5781-82*, ℓ=2440 | | | | | | | | 1 | 1 | | |
| | | | -13 | ф12АIII ГОСТ 5781-82*, ℓ=2500 | | | | | | | | | | 1 | |
| | | | | Обозн исполн | 10 | 11 | 12 | | | | | | | | |
| Б4 | 1 | | 3.407.1-144.1 000006-24 | ф12АIII ГОСТ 5781-82*, ℓ=1530 | 1 | 1 | 1 | | | | | | | | 1,4кг |
| Б4 | 2 | | -35 | ф12АIII ГОСТ 5781-82*, ℓ=1010 | 1 | 1 | 1 | | | | | | | | 0,9кг |
| Б4 | 3 | | 3.407.1-144.1 000005 -36 | ф8АIII ГОСТ 5781-82*, ℓ=от 710 до 1470 | 16 | 16 | 16 | | | | | | | | 0,12кг |
| Б4 | 4 | | -27 | ф8АIII ГОСТ 5781-82*, ℓ=280 | 4 | | | | | | | | | | 0,1кг |
| | | | -25 | ф8АIII ГОСТ 5781-82*, ℓ=330 | | 4 | 4 | | | | | | | | 0,13кг |
| Б4 | 5 | | 3.407.1-144.1 000007 -03 | ф16АIII ГОСТ 5781-82*, ℓ=3560 | | 1 | 1 | | | | | | | | 5,6кг |
| | | | 3.407.1-144.1 000008 -06 | ф20АIII ГОСТ 5781-82*, ℓ=3560 | 1 | | | | | | | | | | 8,8кг |
| Б4 | 6 | | 3.407.1-144.1 000006 -03 | ф12АIII ГОСТ 5781-82*, ℓ=3540 | 1 | 1 | 1 | | | | | | | | 3,1кг |
| Б4 | 7 | | -13 | ф12АIII ГОСТ 5781-82*, ℓ=2500 | 1 | | | | | | | | | | 2,2кг |
| | | | 3.407.1-144.1 000007 -16 | ф16АIII ГОСТ 5781-82*, ℓ=2200 | | 1 | 1 | | | | | | | | 3,5кг |

С-288, С-292, С-296, С-300, С-330 – изображено
С-288н, С-292н, С-296н, С-300н, С-330н – зеркальное отражение

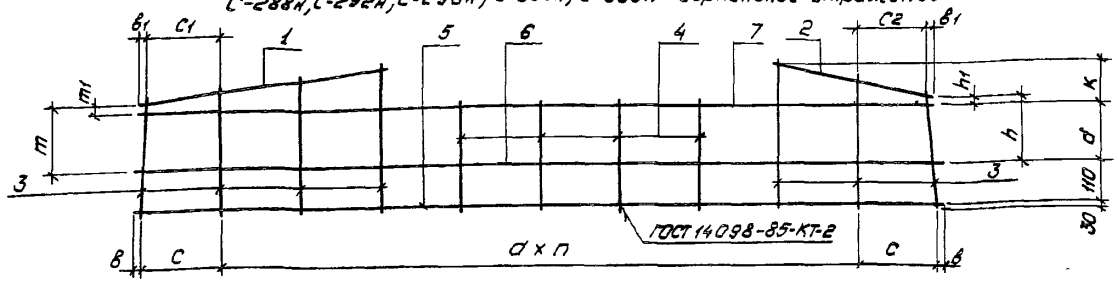


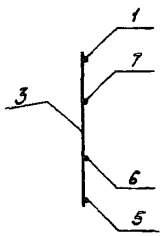


| Обозначение | Марка | Размеры, мм | | | | | | | | | | | | | Кол п | Масса, кг |
|---|---|---|---|---|---|---|---|---|---|---|---|---|---|---|---|---|
| | | d | в | в1 | с | с1 | с2 | d' | к | h | h1 | m | m1 | | | |
| 3.407.1-144.1 001600 | С-268 | 200 | 20 | 20 | 110 | 80 | 80 | 170 | 150 | 220 | 50 | 220 | 50 | | 9 | 2,6 |
| -01 | С-272 | 200 | 20 | 20 | 65 | 40 | 40 | 170 | 150 | 140 | — | 140 | — | | 13 | 3,3 |
| -02 | С-276 | 200 | 15 | 15 | 215 | 195 | 195 | 170 | 150 | 70 | — | 70 | — | | 15 | 11,6 |
| -03 | С-288 | 150 | 20 | 20 | 90 | 60 | 65 | 170 | 150 | 320 | 150 | 220 | 50 | | 9 | 3,1 |
| -04 | С-288н | | | | | | | | | | | | | | | |
| -05 | С-292 | 200 | 15 | 25 | 215 | 190 | 180 | 170 | 150 | 250 | 80 | 145 | — | | 9 | 6,9 |
| -06 | С-292н | | | | | | | | | | | | | | | |
| -07 | С-296 | 200 | 15 | 15 | 165 | 145 | 135 | 135 | 180 | 170 | 35 | 60 | — | | 13 | 11,2 |
| -08 | С-296н | | | | | | | | | | | | | | | |
| -09 | С-300 | 200 | 10 | 10 | 70 | 55 | 45 | 135 | 180 | 115 | — | — | — | | 17 | 18,7 |
| -10 | С-300н | | | | | | | | | | | | | | | |
| -11 | С-330 | 200 | 10 | 10 | 70 | 55 | 45 | 175 | 140 | 115 | — | — | — | | 17 | 16,9 |
| -12 | С-330н | | | | | | | | | | | | | | | |

| № поз. | Марка | Эскиз |
|---|---|---|
| 1 | С-288<br>С-288н | 495, 80, 100, 485 |

| | | |
|---|---|---|
| Зав.НИЛКЖ | Куркасов | |
| Гл.инж.пр | Соколов | |
| Гл.спец | Петров | |
| Н.контр | Каплевская | |
| Провер | Тучинская | |
| Инженер | Клявлина | |

**3.407.1-144.1 001600СБ**

Сетка, ребра С-268; С-272, С-276; С-288, С-288н; С-292, С-292н; С-296; С-296н; С-300, С-300н; С-330, С-330н. Сборочный чертеж

| Стадия | Масса | Масштаб |
|---|---|---|
| | СН табл. | |
| Лист | Листов 1 | |

ЭНЕРГОСЕТЬПРОЕКТ Северо-Западное отделение Ленинград

Копировал: Польс

Формат: А3

3.407.1-144.1

Инв.№ подл. | Подпись и дата | Взам. инв.№

22144-02

| Инв. № подл. | Подпись и дата | Взам инв. № |
|---|---|---|
| | | |

3.4071-144.1

| Формат | Зона | Поз | Обозначение | Наименование | Кол на исполн. – | 01 | 02 | 03 | 04 | 05 | 06 | 07 | 08 | 09 | Примечание |
|---|---|---|---|---|---|---|---|---|---|---|---|---|---|---|---|
| | | | | Документация | | | | | | | | | | | |
| А3 | | | 3.407.1-144.1 000000ТО | Техническое описание | | | | | | | | | | | |
| А3 | | | 3.407.1-144.1 001700 СБ | Сборочный чертеж | | | | | | | | | | | |
| | | | | Детали | | | | | | | | | | | |
| Б4 | | 1 | 3.407.1-144.1 000006 – 30 | ф12АIII ГОСТ5781-82,* ℓ=1210 | 1 | | | | | | | | | | 1,1кг |
| | | | – 23 | ф12АIII ГОСТ5781-82,* ℓ=1740 | | 1 | | | | | | | | | 1,5кг |
| | | | – 31 | ф12АIII ГОСТ5781-82,* ℓ=1200 | | | 1 | 1 | | | | | | | 1,1кг |
| | | | – 26 | ф12АIII ГОСТ5781-82,* ℓ=1470 | | | | | 1 | 1 | | | | | 1,3кг |
| | | | – 21 | ф12АIII ГОСТ5781-82,* ℓ=2070 | | | | | | | 1 | 1 | 1 | 1 | 1,8кг |
| А3 | | 2 | 3.407.1-144.1 000006 – 30 | ф12АIII ГОСТ5781-82,* ℓ=1210 | 1 | | | | | | | | | | 1,1кг |
| | | | – 23 | ф12АIII ГОСТ5781-82,* ℓ=1740 | | 1 | | | | | | | | | 1,5кг |

| | | | |
|---|---|---|---|
| Зав.НИЛКЭП | Курносов | | |
| Гл.инж.пр. | Соколов | | |
| Гл.спец. | Петров | | |
| Н.контр. | Каплевская | | |
| Провер. | Тучинская | | |
| Инженер | Клявлина | | |

3.4071-144.1 001700

Сетка ребра С-280, С-284; С-304, С-304н, С-308, С-308н, С-327, С-327н; С-312, С-312н, С-334, С-334н

| Стадия | Лист | Листов |
|---|---|---|
| | 1 | 4 |

„ЭНЕРГОСЕТЬПРОЕКТ" Севера Западное отделение Ленинград

Копировал: Польс Формат А4

| Инв. № подл. | Подпись и дата | Взам инв. № |
|---|---|---|
| | | |

| Формат | Зона | Поз | Обозначение | Наименование | Кол на исполн – | 01 | 02 | 03 | 04 | 05 | 06 | 07 | 08 | 09 | Примечание |
|---|---|---|---|---|---|---|---|---|---|---|---|---|---|---|---|
| А3 | | 2 | 3.407.1-144.1 000006 – 40 | ф12АIII ГОСТ5781-82,* ℓ=410 | | | 1 | 1 | | | | | | | 0,4кг |
| | | | – 34 | ф12АIII ГОСТ5781-82,* ℓ=1030 | | | | | 1 | 1 | | | | | 0,9кг |
| | | | – 32 | ф12АIII ГОСТ5781-82,* ℓ=1160 | | | | | | | 1 | 1 | | | 1,0кг |
| | | | – 27 | ф12АIII ГОСТ5781-82,* ℓ=1460 | | | | | | | | | 1 | 1 | 1,3кг |
| Б4 | | 3 | 3.407.1-144.1 000005 – 30 | ф8АIII ГОСТ5781-82,* ℓ=от 336 до 575 | 14 | | | | | | | | | | 0,18кг |
| | | | – 33 | ф8АIII ГОСТ5781-82,* ℓ=от 235 до 575 | | 20 | | | | | | | | | 0,16кг |
| | | | 3.407.1-144.1 000006 – 42 | ф12АIII ГОСТ5781-82,* ℓ=от 330 до 560 | | | 10 | 10 | | | | | | | 0,4кг |
| | | | 3.407.1-144.1 000005 – 32 | ф8АIII ГОСТ5781-82,* ℓ=от 290 до 575 | | | | | 14 | 14 | | | | | 0,17кг |
| | | | – 34 | ф8АIII ГОСТ5781-82,* ℓ=от 190 до 570 | | | | | | | 18 | 18 | 19 | 19 | 0,15кг |
| Б4 | | 4 | 3.407.1-144.1 000005 – 23 | ф8АIII ГОСТ5781-82,* ℓ=390 | 4 | | | | 4 | 4 | 4 | 4 | 4 | 4 | 0,15кг |
| | | | – 19 | ф8АIII ГОСТ5781-82,* ℓ=420 | | 4 | | | | | | | | | 0,17кг |
| | | | 3.407.1-144.1 000006 – 41 | ф12III ГОСТ5781-82,* ℓ=370 | | | 5 | 5 | | | | | | | 0,3кг |
| Б4 | | 5 | 3.407.1-144.1 000006 – 04 | ф12АIII ГОСТ5781-82,* ℓ=3480 | 1 | | | | | | | | | | 3,1кг |
| | | | 3.407.1-144.1 000006 | ф12АIII ГОСТ5781-82,* ℓ=4460 | | 1 | | | | | | | | | 4,0кг |
| | | | – 10 | ф12АIII ГОСТ5781-82,* ℓ=2660 | | | 1 | 1 | | | | | | | 2,4кг |

3.407.1-144.1 001700 Лист 2

Копировал: Польс Формат А4 22141-02

Инв. № подл. | Подпись и дата | Взам. инв. №

| Формат | Зона | Поз. | Обозначение | Наименование | Кол. на испол. — | 01 | 02 | 03 | 04 | 05 | 06 | 07 | 08 | 09 | Примечание |
|---|---|---|---|---|---|---|---|---|---|---|---|---|---|---|---|
| Б4 | | 5 | 3.407.1-144.1 000006-05 | ф12AIII ГОСТ 5781-82* ℓ=3460 | | | | | 1 | 1 | | | | | 3,1 кг |
| | | | 3.407.1-144.1 000009-01 | ф22AIII ГОСТ 5781-82* ℓ=4160 | | | | | | | 1 | 1 | | | 12,4 кг |
| | | | 3.407.1-144.1 000009 | ф22AIII ГОСТ 5781-82* ℓ=4460 | | | | | | | | | 1 | 1 | 13,3 кг |
| Б4 | | 6 | 3.407.1-144.1 000006-05 | ф12AIII ГОСТ 5781-82* ℓ=3460 | 1 | | | | 1 | 1 | | | | | 3,1 кг |
| | | | 3.407.1-144.1 000006 | ф12AIII ГОСТ 5781-82* ℓ=4460 | | 1 | | | | | | | 1 | 1 | 4,0 кг |
| | | | -10 | ф12AIII ГОСТ 5781-82* ℓ=2660 | | | 1 | 1 | | | | | | | 2,4 кг |
| | | | 3.407.1-144.1 000009-01 | ф22AIII ГОСТ 5781-82* ℓ=4160 | | | | | | | 1 | 1 | | | 12,4 кг |
| Б4 | | 7 | 3.407.1-144.1 000006-11 | ф12AIII ГОСТ 5781-82* ℓ=2650 | 1 | | | | | | | | | | 2,4 кг |
| | | | -18 | ф12AIII ГОСТ 5781-82* ℓ=2300 | | 1 | | | | | | | | | 2,0 кг |
| | | | -15 | ф12AIII ГОСТ 5781-82* ℓ=2390 | | | 1 | 1 | | | | | | | 2,1 кг |
| | | | -12 | ф12AIII ГОСТ 5781-82* ℓ=2640 | | | | | 1 | 1 | | | | | 2,3 кг |
| | | | 3.407.1-144.1 000009-02 | ф22AIII ГОСТ 5781-82* ℓ=2700 | | | | | | | 2 | 2 | 1 | 1 | 8,05 кг |
| | | | | Обозн. испол. | 10 | 11 | | | | | | | | | |
| Б4 | | 1 | 3.407.1-144.1 000006-21 | ф12AIII ГОСТ 5781-82* ℓ=2070 | 1 | 1 | | | | | | | | | 1,8 кг |

3.407.1-144.1 001700 Лист 3

Копировал: Польс Формат А4

Инв. № подл. | Подпись и дата | Взам. инв. №

| Формат | Зона | Поз. | Обозначение | Наименование | Кол. на испол. 10 | 11 | Примечание |
|---|---|---|---|---|---|---|---|
| А3 | | 2 | 3.407.1-144.1 000006-27 | ф12AIII ГОСТ 5781-82* ℓ=1460 | 1 | 1 | 1,3 кг |
| Б4 | | 3 | 3.407.1-144.1 000005-34 | ф8AIII ГОСТ 5781-82* ℓ=от 190 до 370 | 19 | 19 | 0,15 кг |
| Б4 | | 4 | -23 | ф8AIII ГОСТ 5781-82* ℓ=390 | 4 | 4 | 0,15 кг |
| Б4 | | 5 | 3.407.1-144.1 000008-04 | ф20AIII ГОСТ 5781-82* ℓ=4460 | 1 | 1 | 11,0 кг |
| Б4 | | 6 | 3.407.1-144.1 000006 | ф12AIII ГОСТ 5781-82* ℓ=4460 | 1 | 1 | 4,0 кг |
| Б4 | | 7 | 3.407.1-144.1 000008-10 | ф20AIII ГОСТ 5781-82* ℓ=2700 | 1 | 1 | 6,7 кг |

3.407.1-144.1 001700 Лист 4

Копировал: Польс Формат А4 9.2144-04

3.407.1-144.1

С-304, С-308, С-327, С-312, С-334 – изображено
С-304н, С-308н, С-327н, С-312н, С-334н – зеркальное отражение

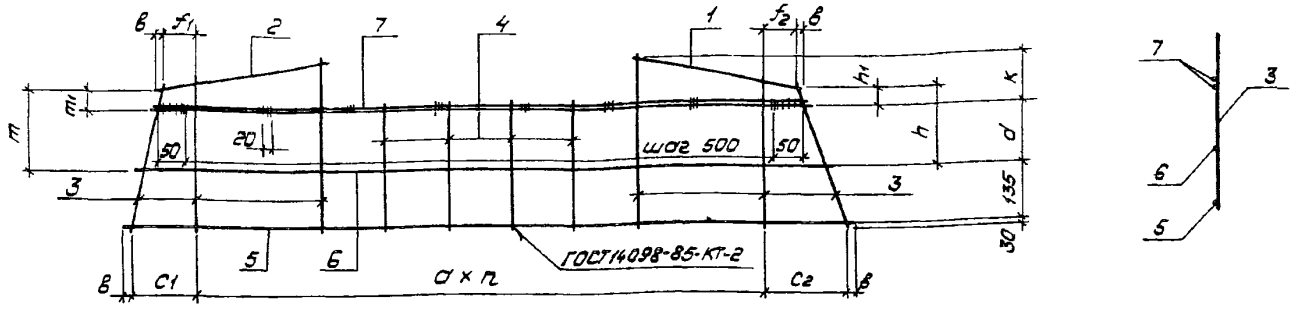


| Обозначение | Марка | Размеры, мм | | | | | | | | | | | | Кол n | Масса, кг |
|---|---|---|---|---|---|---|---|---|---|---|---|---|---|---|---|
| | | a | c1 | c2 | f1 | f2 | в | d | к | h | h1 | m | m1 | | |
| 3407.1-1441 001700 | С-280 | 200 | 220 | 220 | 195 | 195 | 20 | 210 | 185 | 155 | — | 155 | — | | 15 | 13,9 |
| -01 | С-284 | 200 | 115 | 115 | 95 | 95 | 15 | 245 | 150 | 55 | — | 55 | — | | 21 | 16,9 |
| -02 | С-304 | 200 | 115 | 115 | 80 | 90 | 15 | 185 | 200 | 150 | — | 305 | 120 | | 12 | 13,9 |
| -03 | С-304н | | | | | | | | | | | | | | | |
| -04 | С-308 | 200 | 215 | 215 | 185 | 195 | 15 | 205 | 185 | 110 | — | 205 | — | | 15 | 13,7 |
| -05 | С-308н | | | | | | | | | | | | | | | |
| -06 | С-327 | 200 | 115 | 215 | 95 | 200 | 15 | 205 | 185 | 10 | — | 165 | — | | 19 | 47,0 |
| -07 | С-327н | | | | | | | | | | | | | | | |
| -08 | С-312 | 200 | 215 | 215 | 195 | 200 | 15 | 205 | 185 | 10 | — | 110 | — | | 20 | 31,9 |
| -09 | С-312н | | | | | | | | | | | | | | | |
| -10 | С-334 | 200 | 215 | 215 | 195 | 200 | 15 | 205 | 185 | 10 | — | 110 | — | | 20 | 28,3 |
| -11 | С-334н | | | | | | | | | | | | | | | |

| № поз | Марка | Эскиз |
|---|---|---|
| 2 | С-308, С-308н | 950, 80, 655, 150 |
| 2 | С-327, С-327н, С-312, С-312н, С-334, С-334н | 1990, 80, 1950, 380 |

Инв.№ подл. | Подпись и дата | Взам.инв.№

| | | |
|---|---|---|
| Зав.КИЛЭП | Курносов | |
| Гл.инж.пр | Соколов | |
| Гл.спец | Петров | |
| Н.контр. | Мудрова | |
| Провер. | Коллевская | |
| Инженер | Клявлина | |

3.407.1-144.1 001700СБ

Сетка ребра: С-280; С-284; С-304, С-304н; С-308, С-308н, С-327, С-327н, С-312, С-312н; С-334, С-334н
Сборочный чертеж.

| Стадия | Масса | Масштаб |
|---|---|---|
| | см. табл. | |
| Лист | Листов: 1 | |

„ЭНЕРГОСЕТЬПРОЕКТ"
Северо-Западное отделение
Ленинград

Копировал: Польс

Формат А3

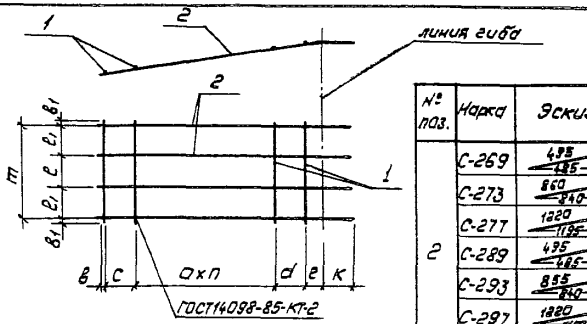


| № поз. | Марка | Эскиз |
|---|---|---|
| 2 | С-269 | 495 / 485 — 70 / 100 |
| | С-273 | 860 / 840 — 70 / 180 |
| | С-277 | 1220 / 1195 — 80 / 250 |
| | С-289 | 495 / 485 — 80 / 100 |
| | С-293 | 855 / 840 — 80 / 175 |
| | С-297 | 1220 / 1150 — 100 / 240 |
| | С-301 | 1530 / 1500 — 100 / 310 |
| | С-336 | 1530 / 1500 — 100 / 310 |

| Обозначение | Марка | Размеры, мм | | | | | | | | | | | Масса, кг |
|---|---|---|---|---|---|---|---|---|---|---|---|---|---|
| | | а | в | в1 | с | d | е | к | ℓ | ℓ1 | m | n | |
| 3.407.1-144.1.001800 | С-269 | 180 | 30 | 25 | 80 | 110 | 95 | 70 | — | — | 380 | 1 | 1.4 |
| -01 | С-273 | 200 | 60 | 25 | — | — | 170 | 70 | — | — | 380 | 3 | 3,4 |
| -02 | С-277 | 200 | 25 | 20 | 195 | — | 200 | 80 | 150 | 105 | 360 | 4 | 9,4 |
| -03 | С-289 | 150 | 25 | 25 | 60 | — | 110 | 80 | — | — | 380 | 2 | 1,4 |
| -04 | С-293 | 200 | 30 | 30 | 190 | — | 30 | 80 | — | — | 360 | 3 | 3,9 |
| -05 | С-297 | 200 | 30 | 30 | 150 | — | 40 | 100 | — | — | 355 | 5 | 7,7 |
| -06 | С-301 | 200 | 30 | 30 | 60 | 190 | 50 | 100 | 125 | 115 | 355 | 6 | 17,4 |
| -07 | С-336 | 200 | 30 | 30 | 60 | 190 | 50 | 100 | 125 | 115 | 355 | 6 | 11,8 |

| Зав. КИЛКЭС | Курносов | |
|---|---|---|
| Гл. инж. пр. | Соколов | |
| Гл. спец. | Петров | |
| Н. контр. | Каплевская | |
| Провер. | Тучинская | |
| Инженер | Клявлина | |

# 3.407.1-144.1 001800СБ

Верхняя сетка ребра С-269, С-273, С-277, С-289, С-293, С-297, С-301, С-336
Сборочный чертеж

| Стадия | Масса | Масштаб |
|---|---|---|
| | См. табл. | |
| Лист | Листов 1 | |

„ЭНЕРГОСЕТЬПРОЕКТ"
Северо-Западное отделение
Ленинград

Копировал: Польс
Формат: А4

Инв. № подл. | Подпись и дата | Взам. инв. №

3.4071-1441

| Формат | Зона | Поз. | Обозначение | Наименование | Кол. на исполн. — | 01 | 02 | 03 | 04 | 05 | 06 | 07 | Примечание |
|---|---|---|---|---|---|---|---|---|---|---|---|---|---|
| | | | | Документация | | | | | | | | | |
| А3 | | | 3.407.1-144.1 000000ТО | Техническое описание | | | | | | | | | |
| А4 | | | 3.407.1-144.1 001800СБ | Сборочный чертеж | | | | | | | | | |
| | | | | Детали | | | | | | | | | |
| Б1 | | 1 | 3.407.1-144.1 000004-17 | ф6АIII ГОСТ5781-82*, ℓ=430 | 4 | 4 | | 4 | | | | | 0,1кг |
| | | | 3.407.1-144.1 000005-22 | ф8АIII ГОСТ5781-82*, ℓ=400 | | | 6 | | | | | | 0,16кг |
| | | | -19 | ф8АIII ГОСТ5781-82*, ℓ=420 | | | | | 5 | | | | 0,17кг |
| | | | -20 | ф8АIII ГОСТ5781-82*, ℓ=415 | | | | | | 7 | 9 | 9 | 0,16кг |
| А4 | | 2 | 3.407.1-144.1 000006-39 | ф12АIII ГОСТ5781-82*, ℓ=565 | 2 | | | | | | | | 0,5кг |
| | | | -38 | ф12АIII ГОСТ5781-82*, ℓ=575 | | | | 2 | | | | | 0,5кг |
| | | | 3.407.1-144.1 000007-24 | ф16АIII ГОСТ5781-82*, ℓ=930 | | 2 | | | 2 | | | | 1,5кг |
| | | | -20 | ф16АIII ГОСТ5781-82*, ℓ=1300 | | | 4 | | | | | | 2,1кг |
| | | | -19 | ф16АIII ГОСТ5781-82*, ℓ=1630 | | | | | | | | 4 | 2,6кг |
| | | | 3.407.1-144.1 000008-29 | ф20АIII ГОСТ5781-82*, ℓ=1320 | | | | | | 2 | | | 3,3кг |
| | | | -25 | ф20АIII ГОСТ5781-82*, ℓ=1630 | | | | | | | 4 | | 4,0кг |

| Зав. КИЛКЭС | Курносов | |
|---|---|---|
| Гл. инж. пр. | Соколов | |
| Гл. спец. | Петров | |
| Н. контр. | Каплевская | |
| Провер. | Тучинская | |
| Инженер | Клявлина | |

3.407.1-144.1 001800

Верхняя сетка ребра С-269, С-273, С-277, С-289, С-293, С-297, С-301, С-336.

| Стадия | Лист | Листов |
|---|---|---|
| | | 1 |

„ЭНЕРГОСЕТЬПРОЕКТ"
Северо-Западное отделение
Ленинград

Копировал: Польс
Формат: А4

Инв. № подл. | Подпись и дата | Взам. инв. №

| Инв. № подл. | Подпись и дата | Взам. инв. № |
|---|---|---|
| | | |

| Формат | Поз. | Сод. | Обозначение | Наименование | Кол. на испол. — | 01 | 02 | 03 | 04 | 05 | Примечание |
|---|---|---|---|---|---|---|---|---|---|---|---|
| | | | | **Документация** | | | | | | | |
| А4 | | | 3.407.1-144.1 0000000ТО | Техническое описание | | | | | | | |
| А4 | | | 3.407.1-144.1 0019000СБ | Сборочный чертеж | | | | | | | |
| | | | | **Детали** | | | | | | | |
| Б4 | | 1 | 3.407.1-144.1 000005-18 | ⌀18АIII, ГОСТ 5781-82*, ℓ=450 | 6 | 9 | 7 | 8 | 10 | 10 | 0,18 кг |
| А4 | | 2 | 3.407.1-144.1 000007-20 | ⌀16АIII, ГОСТ 5781-82*, ℓ=1300 | 4 | | | | | | 2,05 кг |
| | | | -16 | ⌀16АIII, ГОСТ 5781-82*, ℓ=1800 | | 4 | | | | | 2,84 кг |
| | | | 3.407.1-144.1 000008-30 | ⌀20АIII, ГОСТ 5781-82*, ℓ=1310 | | | 4 | | | | 3,23 кг |
| | | | -26 | ⌀20АIII, ГОСТ 5781-82*, ℓ=1570 | | | | 4 | | | 3,87 кг |
| | | | 3.407.1-144.1 000009-03 | ⌀22АIII, ГОСТ 5781-82*, ℓ=2090 | | | | | 4 | | 6,24 кг |
| | | | 3.407.1-144.1 000008-22 | ⌀20АIII, ГОСТ 5781-82*, ℓ=2090 | | | | | | 4 | 5,15 кг |

| | | | |
|---|---|---|---|
| Зав. НИАКЗС | Курносов | | |
| ГИП | Соколов | | |
| Гл. спец. | Петров | | |
| Н. контр. | Муарова | | |
| Проверил | Каплевская | | |
| Инженер | Зайцева | | |

**3.407.1-144.1 001900**

Верхняя сетка ребра С-281, С-285, С-305, С-309, С-313, С-335

| Стадия | Лист | Листов |
|---|---|---|
| | | 1 |

«ЭНЕРГОСЕТЬПРОЕКТ» Северо-Западное отделение Ленинград

Формат А4

Инв. № подл. | Подпись и дата | Взам. инв. №

| Зав. НИАКЗС | Курносов |
|---|---|
| ГИП | Соколов |
| Гл. спец. | Петров |
| Н. контр. | Муарова |
| Проверил | Каплевская |
| Инженер | Зайцева |

**3.407.1-144.1 001900СБ**

Верхняя сетка ребра С-281, С-285, С-305, С-309, С-313, С-335 Сборочный чертеж

| Стадия | Масса | Масштаб |
|---|---|---|
| | | |
| Лист | Листов 1 | |

«ЭНЕРГОСЕТЬПРОЕКТ» Северо-Западное отделение Ленинград

Копировал Владимирова Е.Б. Формат А4

| Обозначение | Марка | Размеры, мм: a | d | c | m | в | в1 | ℓ | ℓ1 | Кол. n | Масса, кг |
|---|---|---|---|---|---|---|---|---|---|---|---|
| 3.407.1-144.1 001900 -01 | С-281 | 200 | 185 | 80 | 195 | 20 | 20 | 105 | 200 | 4 | 9,3 |
| -02 | С-285 | 200 | 195 | 80 | 95 | 30 | 20 | 105 | 200 | ? | 13,0 |
| -03 | С-309 | 200 | 30 | 100 | — | 20 | 25 | 115 | 170 | 5 | 14,2 |
| -04 | С-313 | 200 | 160 | 100 | — | 30 | 25 | 115 | 170 | ? | 16,9 |
| -05 | С-335 | 200 | 160 | 100 | — | 30 | 25 | 115 | 170 | 9 | 22,4 |

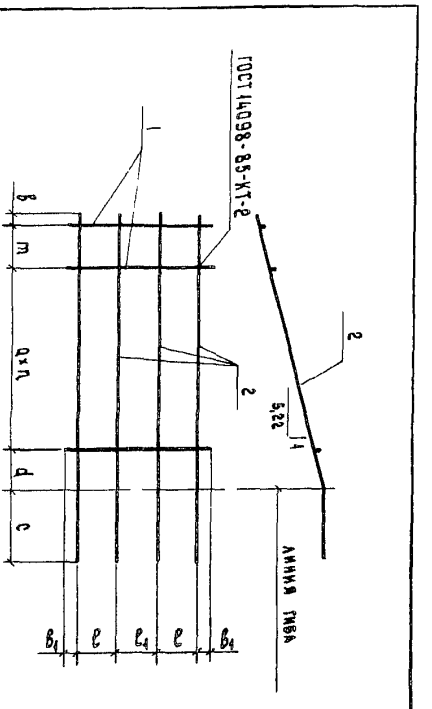

| Инв. № подл. | Подпись и дата | Взам. инв. № |
|---|---|---|
| | | |

| Формат | Зона | Поз. | Обозначение | Наименование | Кол. на испол. — | 01 | 02 | 03 | Примечание |
|---|---|---|---|---|---|---|---|---|---|
| | | | | **Документация** | | | | | |
| А4 | | | 3.407.1-144.1 ОООООТО | Техническое описание | | | | | |
| А4 | | | 3.407.1-144.1 002000 СБ | Сборочный чертеж | | | | | |
| | | | | **Детали** | | | | | |
| Б4 | | 1 | 3.407.1-144.1 000005-19 | ф8АIII ГОСТ5781-82*, ℓ=420 | 2 | 4 | 6 | 6 | 0,17 кг |
| А4 | | 2 | 3.407.1-144.1 000007-24 | ф16АIII ГОСТ5781-82*, ℓ=415 | 2 | | | | 0,7 кг |
| | | | -21 | ф16АIII ГОСТ5781-82*, ℓ=1110 | | | | 4 | 1,8 кг |
| | | | 3.407.1-144.1 000008-34 | ф20АIII ГОСТ5781-82*, ℓ=810 | | 2 | | | 2,0 кг |
| | | | -31 | ф20АIII ГОСТ5781-82*, ℓ=1110 | | | 4 | | 2,7 кг. |

| | | |
|---|---|---|
| Зам. НИПКЭС | Курносов | |
| Гл. инж. пр | Соколов | |
| Гл. спец. | Петров | |
| Н. контр. | Каплевская | |
| Проверила | Тучинская | |
| Инженер | Кавалина | |

3.407.1-144.1 002000

Верхняя сетка ребра С-293А, С-297А, С-301А, С-336А

| Стадия | Лист | Листов |
|---|---|---|
| | | 1 |

«Энергосетьпроект»
Северо-Западное отделение
Ленинград

формат А4


| Инв. № подл. | Подпись и дата | Взам. инв. № |
|---|---|---|
| | | |

Зам. НИПКЭС Курносов
Гл. инж. пр Соколов
Гл. спец. Петров
Н. контр. Каплевская
Проверила Тучинская
Инженер Кавалина


| Обозначение | Марка | Размеры, мм a | b | c | d | e | ℓ | ℓ1 | m | n | Масса, кг |
|---|---|---|---|---|---|---|---|---|---|---|---|
| 3.407.1-144.1 002000-01 | С-293А | 185 | 30 | — | 120 | 80 | — | — | 350 | 1 | 1,7 |
| -02 | С-297А | 200 | 30 | 140 | 140 | 100 | — | — | 350 | 2 | 4,7 |
| -03 | С-301А | 200 | 30 | 50 | 130 | 100 | 130 | 115 | 350 | 4 | 11,8 |
| | С-336А | 200 | 30 | 50 | 130 | 100 | 130 | 115 | 350 | 4 | 8,2 |

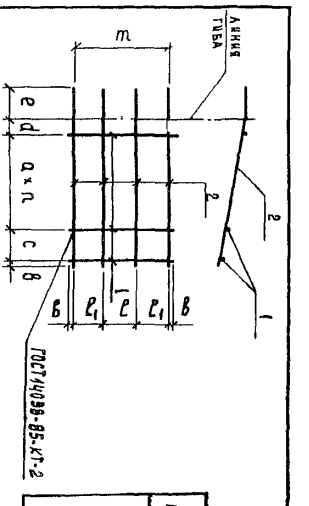


| Поз. | Марка | Эскиз |
|---|---|---|
| 2 | С-293А | |
| | С-297А | |
| | С-301А | |
| | С-336А | |


Верхняя сетка ребра С-293А, С-297А, С-301А, С-336А
Сборочный чертеж
3.407.1-144.1 002000СБ


| Стадия | Масса | Масштаб |
|---|---|---|
| | см | |
| Лист | Листов 1 | |

«Энергосетьпроект»
Северо-Западное отделение
Ленинград

Копировал Владимирова формат А4

22144-02

Инв.№подл. | Подпись и дата | Взам.инв.№

| Формат | Зона | Поз. | Обозначение | Наименование | Кол. на исполн — | 01 | 02 | 03 | 04 | Примечание |
|---|---|---|---|---|---|---|---|---|---|---|
| | | | | Документация | | | | | | |
| А3 | | | 3.407.1-144.1 000000ТО | Техническое описание | | | | | | |
| А4 | | | 3.407.1-144.1 002100СБ | Сборочный чертеж | | | | | | |
| | | | | Детали | | | | | | |
| Б4 | | 1 | 3.407.1-144.1 000005-18 | ф8AIII ГОСТ5781-82*, ℓ=450 | 3 | 5 | 7 | 8 | 8 | 0,18кг |
| Б4 | | 2 | 3.407.1-144.1 000008-35 | ф20AIII ГОСТ5781-82* ℓ=480 | 4 | | | | | 1,2кг |
| | | | -32 | ф20AIII ГОСТ5781-82*, ℓ=1050 | | 4 | | | | 2,6кг |
| | | | 3.407.1-144.1 000009-05 | ф22AIII ГОСТ5781-82*, ℓ=1250 | | | 4 | | | 3,7кг |
| | | | -04 | ф22AIII ГОСТ5781-82* ℓ=1550 | | | | 4 | | 4,63кг |
| | | | 3.407.1-144.1 000008-27 | ф20AIII ГОСТ5781-82,* ℓ=1560 | | | | | 4 | 3,85кг |

| | | | |
|---|---|---|---|
| Зав.мастер | Курносов | | |
| ГИП | Соколов | | |
| Гл.спец. | Петров | | |
| Н.контр. | Нуфорова | | |
| Провер. | Каплевская | | |
| Инженер | Зайцева | | |

**3.407.1-144.1 002100**

Верхняя сетка ребра С-305А, С-309А, С-313Б, С-313А, С-335А.

| Стадия | Лист | Листов |
|---|---|---|
| | | 1 |

„ЭНЕРГОСЕТЬПРОЕКТ" Северо-Западное отделение Ленинград

Копировал: Польс | Формат А4

Инв.№подл. | Подпись и дата | Взам.инв.№

| | |
|---|---|
| Зав.мастер | Курносов |
| ГИП | Соколов |
| Гл.спец. | Петров |
| Н.контр. | Нуфорова |
| Провер. | Каплевская |
| Инженер | Зайцева |

**3.407.1-144.1 002100СБ**

Верхняя сетка ребра С-305А, С-309А, С-313Б, С-313А, С-335А

Сборочный чертеж

| Стадия | Масса | Масштаб |
|---|---|---|
| | | |
| Лист | Листов 1 | |

„ЭНЕРГОСЕТЬПРОЕКТ" Северо-Западное отделение Ленинград

Копировал: Польс | Формат: А4

| Обозначение | Марка | Размеры, мм a | к | в | с | т | Кол. п | Масса кг |
|---|---|---|---|---|---|---|---|---|
| 3.407.1-144.1 002100 -01 | С-305А | 200 | 85 | 30 | 65 | — | 1 | 5,3 |
| -02 | С-309А | 200 | 190 | 20 | 120 | — | 3 | 11,3 |
| -03 | С-313Б | 200 | 100 | 30 | 30 | 190 | 5 | 16,1 |
| -04 | С-313А | 200 | — | 30 | 30 | 190 | 5 | 19,9 |
| | С-335А | 200 | — | 30 | 30 | 190 | 6 | 19,8 |

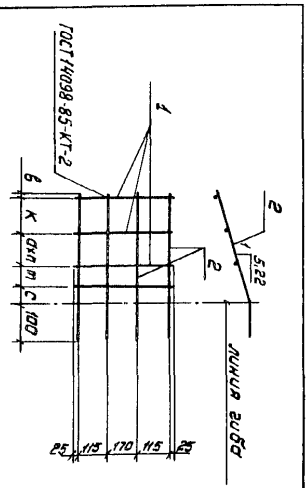

Инв № подл. | Подпись и дата | Взам. инв. №

| Формат | Зона | Поз | Обозначение | Наименование | Кол. на испол. — | 01 | 02 | 03 | 04 | Примечание |
|---|---|---|---|---|---|---|---|---|---|---|
| | | | | **Документация** | | | | | | |
| А4 | | | 3.407.1-144.1 ОО ООООТО | Техническое описание | X | X | X | X | X | |
| А4 | | | 3 407.1-1441 ОО3000СБ | Сборочный чертеж | X | X | X | X | X | |
| | | | | **Сборочные единицы** | | | | | | |
| А4 | | 1 | 3.407.1-144.1 000020 | Шпилька Ш1 | 2 | 2 | | | | |
| | | | -03 | Шпилька Ш4 | | | 2 | 2 | | |
| | | | -05 | Шпилька Ш5 | | | | | 2 | |
| А4 | | 2 | 3 407.1-144.1 000021 | Шайба Ш1 | 2 | 2 | | | | |
| | | | -01 | Шайба Ш2 | | | 2 | 2 | | |
| | | | -02 | Шайба Ш3 | | | | | 2 | |

| | | |
|---|---|---|
| Зав. НИЛУЭС | Курносов | |
| ГИП | Соколов | |
| Гл. спец. | Петров | |
| Н. контр. | Мудрова | |
| Проверил | Каплевская | |
| Инженер | Зайцева | |

34071-1441 00 3000

Закладная деталь

М1 . . М5

| Стадия | Лист | Листов |
|---|---|---|
| | 1 | 2 |

«ЭНЕРГОСЕТЬПРОЕКТ» Северо-Западное отделение Ленинград

Копировала Владимирова ЕБ Формат А4

Инв № подл. | Подпись и дата | Взам. инв. №

| Формат | Зона | Поз | Обозначение | Наименование | Кол. на испол. — | 01 | 02 | 03 | 04 | Примечание |
|---|---|---|---|---|---|---|---|---|---|---|
| | | | | **Детали** | | | | | | |
| Б4 | | 3 | 3 407.1-144.1 003001 | Полоса 12×50 ГОСТ 82-70* ВСт3 ГОСТ 14637-79 ℓ= 214 | 1 | | | | | 1,0 кг |
| | | | -01 | ℓ= 247 | | 1 | | | | 1,2 кг |
| | | | -02 | ℓ= 208 | | | 1 | | | 1,0 кг |
| | | | -03 | ℓ= 241 | | | | 1 | | 1,1 кг |
| | | | -04 | ℓ= 202 | | | | | 1 | 0,9 кг |
| Б4 | | 4 | 3.407.1-144.1 ОО 3002 | ⌀18 AIII, ГОСТ 5781-82*, ℓ=520 | 4 | 4 | | | | 1,0 кг |
| | | | 3 407.1-144.1 ОО 3003 | ⌀22 AIII, ГОСТ 5781-82*, ℓ=630 | | | 4 | 4 | | 1,9 кг |
| | | | 3.407.1-144.1 ОО 3004 | ⌀25 AIII, ГОСТ 5781-82*, ℓ=720 | | | | | 4 | 2,8 кг |
| | | | | **Стандартные изделия** | | | | | | |
| Б4 | | 5 | | Гайка М36-7Н.5 / ГОСТ 5915-70* | 4 | 4 | | | | 0,4 кг |
| | | | | Гайка М42-7Н.5 / ГОСТ 5915-70* | | | 4 | 4 | | 0,6 кг |
| | | | | Гайка М48-7Н.5 / ГОСТ 5915-70* | | | | | 4 | 1,0 кг |

34071-1441 00 3000 Лист 2

12144-02 Формат А4

| Обозначение | Марка | Размеры, мм | | | | Размеры швов, мм | | Масса, кг |
|---|---|---|---|---|---|---|---|---|
| | | ℓ | B | C | d | m | $B_{шв}$ | |
| 3.407.1-144.1 0030000 | М1 | 820 | 250 | 200 | Ø36 | 100 | 9 | 15,8 |
| -01 | М2 | 820 | 283 | 200 | Ø36 | 100 | 9 | 16,0 |
| -02 | М3 | 930 | 250 | 210 | Ø42 | 110 | 11 | 23,2 |
| -03 | М4 | 930 | 283 | 210 | Ø42 | 110 | 11 | 23,3 |
| -04 | М5 | 1070 | 250 | 220 | Ø48 | 120 | 12 | 32,7 |

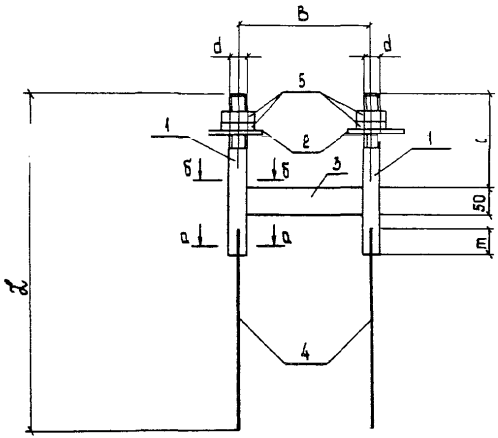


Электроды Э42А, ГОСТ 9467-75

а-а

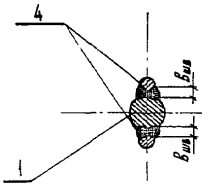


б-б

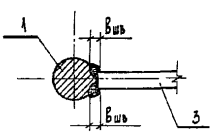


| | | | |
|---|---|---|---|
| Зав.НИИЭС | Курносов | | |
| Гл.инж.пр | Соколов | | |
| Гл.спец. | Петров | | |
| Н.контр | Каплевская | | |
| Проверил | Тучинская | | |
| Инженер | Зайцева | | |

3.407.1-144.1 003000СБ

Закладная деталь М1 ... М5

Сборочный чертеж

| Стадия | Масса | Масштаб |
|---|---|---|
| | см. табл. | |
| Лист | Листов 1 | |

«ЭНЕРГОСЕТЬПРОЕКТ» Северо-Западное отделение Ленинград

Копировала Владимирова Е.Б. Формат А3

Инв.№ подл. | Подпись и дата | Взам.инв.№

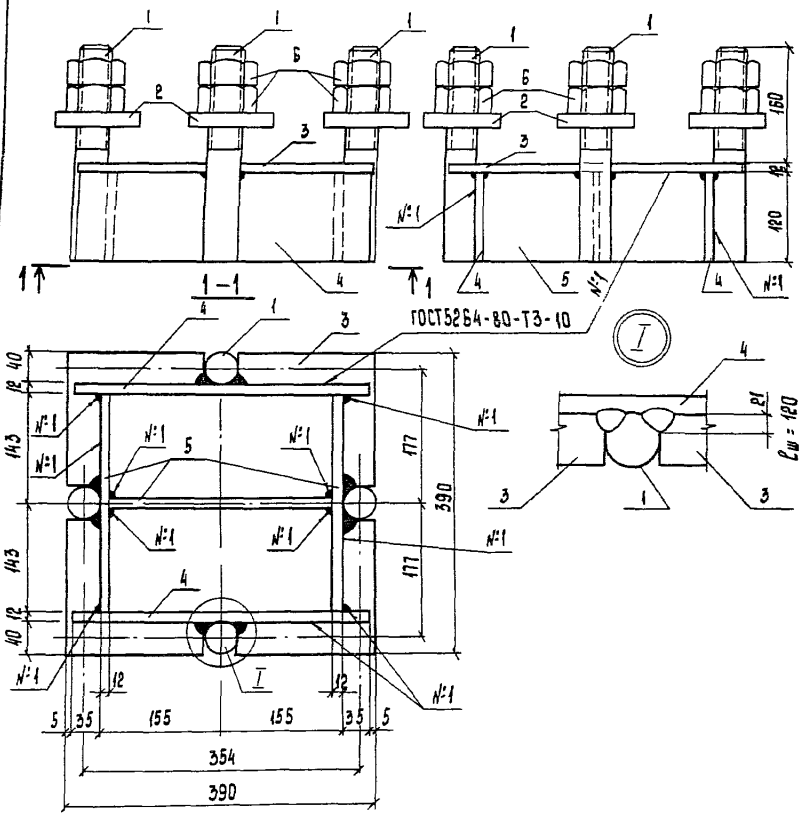


Электроды Э42А, ГОСТ9467-75

| Формат | Зона | Поз | Обозначение | Наименование | Кол. | Примечание |
|---|---|---|---|---|---|---|
| | | | | Документация | | |
| А4 | | | 3.407.1-144.1 ПО 0000ТО | Техническое описание | | |
| | | | | Сборочные единицы | | |
| А4 | | 1 | 3.407.1-144.1 ПО 0020-01 | Шпилька Ш2 | 4 | |
| А4 | | 2 | 3.407.1-144.1 ПО 0021-01 | Шайба Ш2 | 4 | |
| А4 | | 3 | 3.407.1-144.1 ПО 0023 | Опорный лист Л3 | 1 | |
| | | | | Детали | | |
| Б4 | | 4 | 3.407.1-144.1 004001 | Полоса $\frac{12\times120\ \text{ГОСТ}\ 103-76^*}{\text{Ст.3}\quad \text{ГОСТ}\ 535-79^*}$ ℓ = 380 | 2 | 4,3кг |
| Б4 | | 5 | -01 | ℓ = 285 | 3 | 3,2 кг |
| | | | | Стандартные изделия | | |
| Б4 | | 6 | | Гайка $\frac{\text{М42-7Н.5}}{\text{ГОСТ}\ 5915-70^*}$ | 8 | 0,6кг |

| | | | |
|---|---|---|---|
| Зав.лабор. | Курносов | | 3.407.1-144.1 004000 |
| ГИП | Соколов | | Закладная деталь М6 |
| Гл.спец. | Петров | | |
| Н. контр. | Капаевская | | |
| Проверил | Тучинская | | |
| Инженер | Белецкая | | |

| Стадия | Масса | Масштаб |
|---|---|---|
| | 56,0кг | 1:5 |
| Лист | Листов 1 | |

«ЭНЕРГОСЕТЬПРОЕКТ» Северо-Западное отделение Ленинград

Копировала Владимирова Е Б Формат А3

22144-07

Инв.№ подл. | Подпись и дата | Взам. инв.№

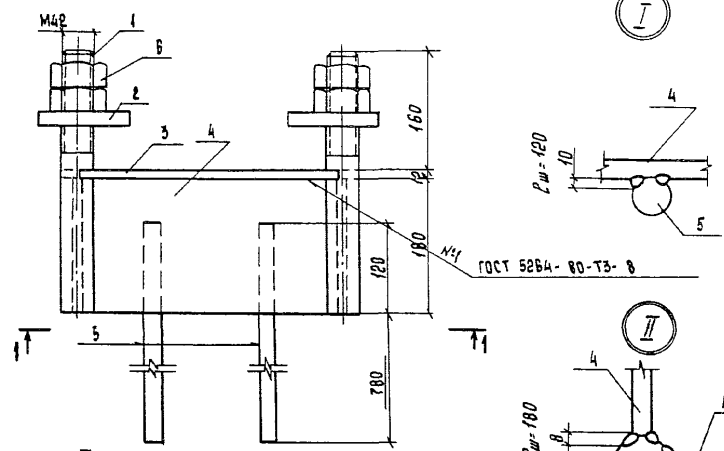


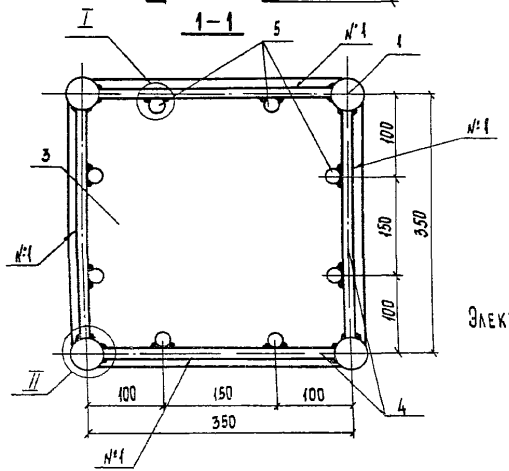


| Формат | Зона | Поз | Обозначение | Наименование | Кол. | Примечание |
|---|---|---|---|---|---|---|
| | | | | Документация | | |
| А4 | | | 3.407.1-144.1 00 0000ТО | Техническое описание | | |
| | | | | Сборочные единицы | | |
| А4 | | 1 | 3.407.1-144.1 00 0020-02 | Шпилька ШП3 | 4 | |
| А4 | | 2 | 3.407.1-144.1 00 0021-01 | Шайба Ш2 | 4 | |
| А4 | | 3 | 3.407.1-144.1 00 0022 | Опорный лист Л1 | 1 | |
| | | | | Детали | | |
| Б4 | | 4 | 3.407.1-144.1 005001 | Полоса 12×180 ГОСТ 103-76 / Вст3 ГОСТ 535-79* ℓ= 305 | 4 | 5,2 кг |
| Б4 | | 5 | 3.407.1-144.1 005002 | ф22АIII, ГОСТ 5781-82,* ℓ=900 | 8 | 2,7 кг |
| | | | | Стандартные изделия | | |
| Б4 | | 8 | | Гайка М42-7Н.5 / ГОСТ 5915-70* | 8 | 0,8 кг |

Электроды Э42А, ГОСТ 9467-75

| | | | |
|---|---|---|---|
| ГАП | Куриков | | |
| ГИП | Соколов | | |
| Гл. спец. | Петров | | |
| Н. контр. | Лаптевская | | |
| Проверил | Гучинская | | |
| Инженер | Зайцева | | |

3.407.1-144.1 005000

Закладная деталь М7

| Стадия | Масса | Масштаб |
|---|---|---|
| | 82,6 кг | 1:5 |
| Лист | Листов 1 | |

«Энергосетьпроект» Северо-Западное отделение Ленинград

Инв.№ подл. | Подпись и дата | Взам.инв.№

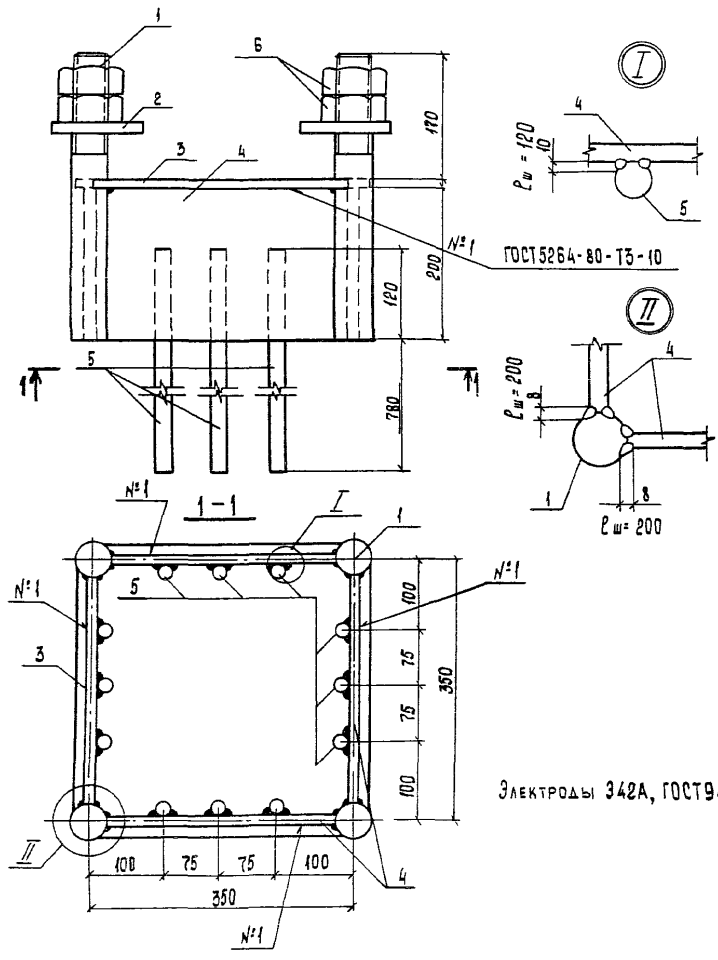


| Формат | Зона | Поз | Обозначение | Наименование | Кол. | Примечание |
|---|---|---|---|---|---|---|
| | | | | **Документация** | | |
| А4 | | | 3.407.1-144.1 ОО ОООПЗ | Техническое описание | | |
| | | | | **Сборочные единицы** | | |
| А4 | | 1 | 3.407.1-144.1 ОО 0020-04 | Шпилька Шп5 | 4 | |
| А4 | | 2 | 3.407.1-144.1 ОО 0021-02 | Шайба Ш3 | 4 | |
| А4 | | 3 | 3.407.1-144.1 ОО 0022-01 | Опорный лист Л2 | 1 | |
| | | | | **Детали** | | |
| Б4 | | 4 | 3.407.1-144.1 006001 | Полоса $\frac{12\times200\ \text{ГОСТ}\ 103-76^*}{8С\text{-}3\ \text{ГОСТ}\ 535-79^*}$ $\ell = 300$ | 4 | 5,7 кг |
| Б4 | | 5 | 3.407.1-144.1 006002 | ⌀22 AIII, ГОСТ 5781-82*, $\ell$=900 | 12 | 2,7 кг |
| | | | | **Стандартные изделия** | | |
| Б4 | | 6 | | Гайка $\frac{М48-7Н.5}{\text{ГОСТ}\ 5915-70^*}$ | 8 | 1,0 кг |

Электроды Э42А, ГОСТ 9467-75

| | | |
|---|---|---|
| Зав. НИАКЗС | Курносов | |
| ГИП | Соколов | |
| Гл. спец. | Петров | |
| Н. контр. | Каплевская | |
| Проверил | Гучинская | |
| Инженер | Макарова | |

**3.407.1-144.1 006000**

Закладная деталь М8

| Стадия | Масса | Масштаб |
|---|---|---|
| | 105 кг | 1:5 |
| Лист | Листов 1 | |

«ЭНЕРГОСЕТЬПРОЕКТ» Северо-Западное отделение Ленинград

Копировала Владимирова ЕБ

Формат А3

22144-02

Инв. № подл. | Подпись и дата | Взам. инв. №

| Инв № подл | Подпись и дата | Взам инв.№ |
|---|---|---|
| | | |

3 407 1 - 144.1

| Формат | Зона | Поз | Обозначение | Наименование | Кол на исполн — | 01 | 02 | 03 | 04 | | | | | | Примечание |
|---|---|---|---|---|---|---|---|---|---|---|---|---|---|---|---|
| | | | | Документация | | | | | | | | | | | |
| А3 | | | 3.407.1 - 144.1 000000 ТО | Техническое описание | X | X | X | X | X | | | | | | |
| А3 | | | 3.407.1 - 144 1 00 7000 СБ | Сборочный чертеж | X | X | X | X | X | | | | | | |
| | | | | Сборочные единицы | | | | | | | | | | | |
| А4 | | 1 | 3.407.1 - 144.1 000024 | Упор У-1 | 2 | | | | | | | | | | |
| | | | -02 | Упор У-3 | | 2 | | | | | | | | | |
| | | | -04 | Упор У-5 | | | 2 | | | | | | | | |
| | | | -07 | Упор У-8 | | | | 2 | | | | | | | |
| | | | -10 | Упор У-11 | | | | | 2 | | | | | | |

| | | | |
|---|---|---|---|
| Зав НИЛКЭС | Курносов | | |
| ГНП | Соколов | | |
| Гл спец | Петров | | |
| Н контр | Коплевская | | |
| Проверил | Тучинская | | |
| Инженер | Миллер | | |

3 407.1 - 144.1 007000

Закладная деталь М 11 ... М 15

| Стадия | Лист | Листов |
|---|---|---|
| | 1 | 4 |

ЭНЕРГОСЕТЬПРОЕКТ Северо Западное отделение Ленинград

формат А4

| Инв № подл | Подпись и дата | Взам инв.№ |
|---|---|---|
| | | |

| Формат | Зона | Поз | Обозначение | Наименование | Кол на исполн — | 01 | 02 | 03 | 04 | | | | | | Примечание |
|---|---|---|---|---|---|---|---|---|---|---|---|---|---|---|---|
| | | | | Детали | | | | | | | | | | | |
| Б4 | | 2 | 3 407.1 - 144.1 007001 | Полоса 8×120 ГОСТ 103-76* / В Ст3 ГОСТ 535-79* ℓ=526 | 2 | | | | | | | | | | 4,0 кг |
| | | | 3 407 1 - 144 1 00 7002 | Полоса 12×120 ГОСТ 103-76* / В Ст3 ГОСТ 535-79* ℓ=716 | | 2 | | | | | | | | | 8,1 кг |
| | | | 3 407 1 - 144.1 00 7003 | Полоса 16×160 ГОСТ 103-76* / В Ст3 ГОСТ 535-79* ℓ=706 | | | 2 | | | | | | | | 14,2 кг |
| | | | 3 407 1 - 144 1 00 7004 | Полоса 16×220 ГОСТ 103-76* / В Ст3 ГОСТ 535-79* ℓ=686 | | | | 2 | | | | | | | 19,0 кг |

3.407 1 - 144 1 007000

Лист 2

Копир Кот

формат А4 22144-02

70

| Формат | Зона | Поз. | Обозначение | Наименование | Кол. на испол. — | 01 | 02 | 03 | 04 | Примечание |
|---|---|---|---|---|---|---|---|---|---|---|
| Б4 | | 2 | 3.407.1-144.1 007005 | Полоса $\frac{20\times240\ ГОСТ\ 103\text{-}76^*}{В\ Ст3\ ГОСТ\ 535\text{-}79^*}$ $\ell=676$ | | | | | 2 | 25,5 кг |
| Б4 | | 3 | 3.407.1-144.1 007006 | Полоса $\frac{4\times80\ ГОСТ\ 103\text{-}76^*}{В\ Ст3\ ГОСТ\ 535\text{-}79^*}$ $\ell=254$ | 2 | | | | | 0,6 кг |
| | | | 3.407.1-144.1 007007 | Полоса $\frac{4\times160\ ГОСТ\ 103\text{-}76^*}{В\ Ст3\ ГОСТ\ 535\text{-}79^*}$ $\ell=286$ | | 2 | | | | 1,4 кг |
| | | | 3.407.1-144.1 007008 | Полоса $\frac{6\times160\ ГОСТ\ 103\text{-}76^*}{В\ Ст3\ ГОСТ\ 535\text{-}79^*}$ $\ell=278$ | | | 2 | 2 | | 2,1 кг |
| | | | 3.407.1-144.1 007008-01 | Полоса $\frac{6\times160\ ГОСТ\ 103\text{-}76^*}{В\ Ст3\ ГОСТ\ 535\text{-}79^*}$ $\ell=260$ | | | | | 2 | 2,0 кг |





| Формат | Зона | Поз. | Обозначение | Наименование | Кол. на испол. — | 01 | 02 | 03 | 04 | Примечание |
|---|---|---|---|---|---|---|---|---|---|---|
| Б4 | | 4 | 3.407.1-144.1 007009 | Полоса $\frac{4\times25\ ГОСТ\ 103\text{-}76^*}{В\ Ст3\ ГОСТ\ 535\text{-}79^*}$ $\ell=350$ | 2 | | | | | 0,3 кг |
| | | | 3.407.1-144.1 007010 | Полоса $\frac{4\times28\ ГОСТ\ 103\text{-}76^*}{В\ Ст3\ ГОСТ\ 535\text{-}79^*}$ $\ell=400$ | | 2 | | | | 0,4 кг |
| | | | 3.407.1-144.1 007011 | Полоса $\frac{2\times29\ ГОСТ\ 103\text{-}76^*}{В\ Ст3\ ГОСТ\ 535\text{-}79^*}$ $\ell=400$ | | | 2 | | | 0,2 кг |
| | | | 3.407.1-144.1 007012 | Полоса $\frac{2\times35\ ГОСТ\ 103\text{-}76^*}{В\ Ст3\ ГОСТ\ 535\text{-}79^*}$ $\ell=400$ | | | | 2 | 2 | 0,2 кг |

| Обозначение | Марка | Размеры, мм | | | | | Высота швов | | Масса, кг |
|---|---|---|---|---|---|---|---|---|---|
| | | A | c | d | h | h' | Δ | Δ' | |
| 34071-1441 007000 | М 11 | 600 | 40 | 270 | 60 | 63 | 4 | 4 | 18,2 |
| -01 | М 12 | 800 | 45 | 310 | 70 | 46 | 4 | 4 | 31,6 |
| -02 | М 13 | 800 | 45 | 310 | 80 | 78 | 6 | 2 | 52,2 |
| -03 | М 14 | 800 | 45 | 310 | 95 | 103 | 6 | 2 | 72,4 |
| -04 | М 15 | 800 | 50 | 300 | 105 | 93 | 6 | 2 | 92,6 |

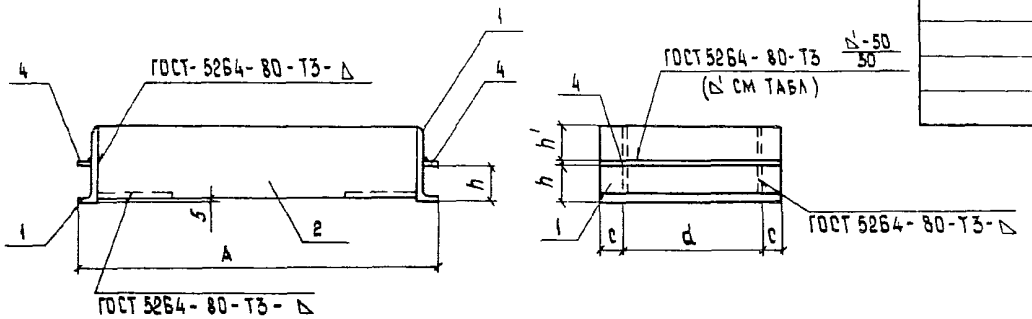


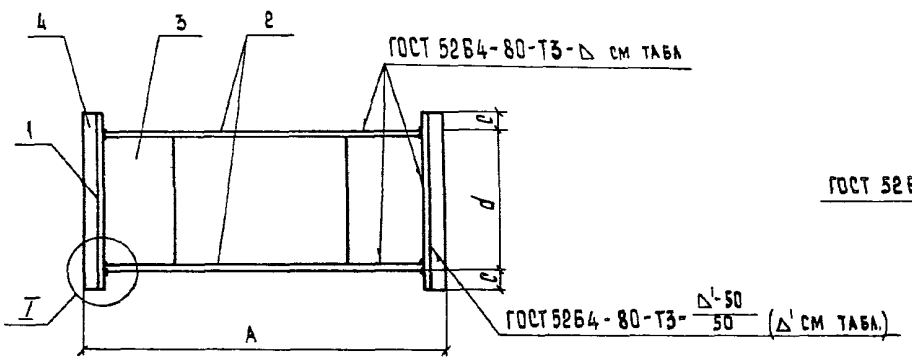


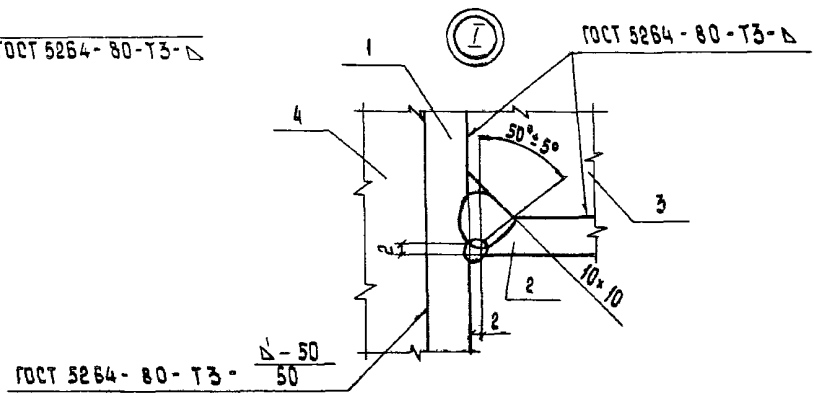


Электроды Э46А, ГОСТ 9467-75

| | | | |
|---|---|---|---|
| Зав. НИЛКЭС | Курносов | | |
| ГИП | Соколов | | |
| Гл. спец. | Петров | | |
| Н. контр. | Мудрова | | |
| Проверил | Каплевская | | |
| Инженер | Миллер | | |

**3.407.1-144.1 007000СБ**

Закладная деталь М11 .... М15
Сборочный чертеж

| Стадия | Масса | Масштаб |
|---|---|---|
| | см. табл. | 1:10 |
| Лист | Листов 1 | |

«ЭНЕРГОСЕТЬПРОЕКТ»
Северо Западное отделение
Ленинград

Копировала Владимирова Е.Б. Формат А3

2 2144-02

3 4071 - 1441

Инв. № подл. | Подпись и дата | Взам. инв. №

| Формат | Зона | Поз | Обозначение | Наименование | Кол на испол — | Кол на испол 01 | Кол на испол | Примечание |
|---|---|---|---|---|---|---|---|---|
| | | | | Документация | | | | |
| А3 | | | 3407.1-1441 00 0000 ТБ | Техническое описание | | | | |
| А3 | | | 3407.1-1441 00 8000 СБ | Сборочный чертеж | | | | |
| | | | | Сборочные единицы | | | | |
| А4 | | 1 | 3.407.1-1441 000024 -01 | Упор У2 | 2 | | | |
| | | | -03 | Упор У-4 | | 2 | | |
| А4 | | 2 | 3407.1-1441 000025 | Ребро Р-1 | 4 | | | |
| | | | -01 | Ребро Р-2 | | 4 | | |
| | | | | Детали | | | | |
| Б4 | | 3 | 3407.1-1441 008001 | Полоса 8×60 ГОСТ 103-76 Вст3 ГОСТ 535-79* ℓ= 400 | 2 | | | 1,5 кг |
| | | | 3407.1-1441 008002 | Полоса 8×70 ГОСТ 103-76 Вст3 ГОСТ 535-79* ℓ= 450 | | 2 | | 2,0 кг |
| Б4 | | 4 | 3.407.1-1441 00 8003 | Полоса 8×70 ГОСТ 103-76 Вст3 ГОСТ 535-79* ℓ= 610 | 2 | | | 2,7 кг |
| | | | -01 | | | | | |

| | | |
|---|---|---|
| ГАП | НИИЭС | Курносов |
| ГИП | | Соколов |
| Гл спец. | | Петров |
| Н. контр | | Каплевская |
| Проверил | | Тучинская |
| Инженер | | Миллер |

3.407.1-1441 00 8000

Закладная деталь М16, М17

| Стадия | Лист | Листов |
|---|---|---|
| | 1 | 2 |

«Энергосетьпроект» Северо-Западное отделение Ленинград

Копировала Владимирова Е.Б. Формат А4

| Формат | Зона | Поз | Обозначение | Наименование | Кол на испол — | Кол на испол 01 | Кол на испол | Примечание |
|---|---|---|---|---|---|---|---|---|
| Б4 | | 4 | 3407.1-1441 00 8004 | Полоса 8×60 ГОСТ 103-76 Вст3 ГОСТ 535-79* ℓ= 810 | | 2 | | 3,0 кг |
| Б4 | | 5 | 3407.1-1441 00 8005 | Лист 2 ГОСТ 19903-74* Вст3 ГОСТ 14637-79 δ= 400×490 | 1 | | | 3,1 кг |
| | | | -01 | δ= 450×670 | | 1 | | 4,7 кг |
| Б4 | | 6 | 3.407.1-1441 00 8006 | Полоса 8×25 ГОСТ 103-76 Вст3 ГОСТ 535-79* ℓ= 30 | 2 | | | 0,05 |
| | | | -01 | ℓ= 40 | | 2 | | 0,05 |
| Б4 | | 7 | 3407.1-1441 008007 | ⌀12А III, ГОСТ 5781-82* ℓ= 320 | 8 | | | 0,3 кг |
| | | | 3407.1-1441 008008 | ⌀16А III, ГОСТ 5781-82*, ℓ= 420 | | 8 | | 0,7 кг |
| Б4 | | 8 | 3407.1-1441 00 8008-01 | ⌀16А III, ГОСТ 5781-82*, ℓ= 370 | | 4 | | 0,6 кг |

3407.1-1441 008000

Лист 2

Формат А4

22144-02

Инв. № подл. | Подпись и дата | Взам. инв. №

3407.1-1441

| Обозначение | Марка | Размеры, мм | | | |
|---|---|---|---|---|---|
| | | A* | a* | L | H |
| 3.407.1-144.1 00 8000 | М16 | 610 | 37 | 790 | 390 |
| -01 | М17 | 810 | 45 | 1014 | 490 |

| Размеры, мм | | | | | | Длина шва | | Масса, кг |
|---|---|---|---|---|---|---|---|---|
| h | h' | h'' | B | B' | | $\ell_{ш}'$ | $\ell_{ш}''$ | |
| — | 70 | 47 | 35 | 325 | | 55 | — | 26,0 |
| 25 | 60 | 57 | 40 | 365 | | 55 | 60 | 39,3 |

| Поз | Эскиз |
|---|---|
| 8 | 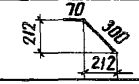  |

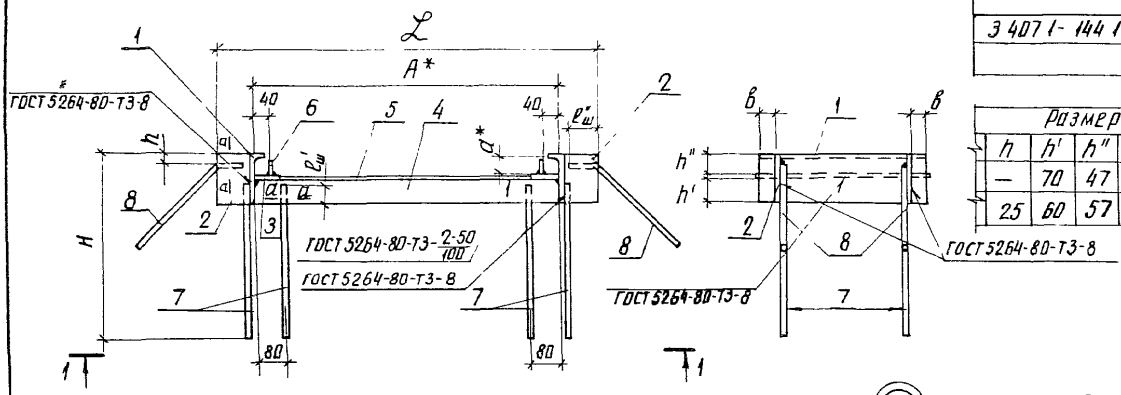


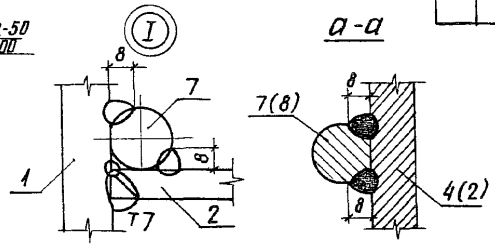


Размеры отмеченные *) строго выдержать!
Электроды Э46А, ГОСТ 9467-75

| | | | |
|---|---|---|---|
| Зав.маст. | Курнасов | | |
| ГИП | Соколов | | |
| Гл.спец. | Петров | | |
| Н.контр. | Каплевская | | |
| Проверил | Гучинская | | |
| Инженер | Миллер | | |

3.407.1-144.1 00 8000 ОСБ

Закладная деталь для плит М16, М17
Сборочный чертеж

| Стадия | Масса | Масштаб |
|---|---|---|
| | см табл. | 1:10 |
| Лист | Листов 1 | |

ЭНЕРГОСЕТЬПРОЕКТ
Северо-Западное отделение Ленинград

Инв.№ подл. | Подпись и дата | Взам.инв.№

3.407.1-144.1

копир Анц | формат А3

| Инв. № подл. | Подпись и дата | Взам. инв. № |
|---|---|---|
| | | |

| Формат | Зона | Поз | Обозначение | Наименование | Кол. на испол. — | 01 | 02 | 03 | 04 | Примечание |
|---|---|---|---|---|---|---|---|---|---|---|
| | | | | **Документация** | | | | | | |
| А3 | | | 3.407.1-144.1 00 0000 ТО | Техническое описание | | | | | | |
| А3 | | | 3.407.1-144.1 00 9000 СБ | Сборочный чертеж | | | | | | |
| | | | | **Сборочные единицы** | | | | | | |
| А4 | | 1 | 3.407.1-144.1 00 0024-05 | Упор У-6 | 2 | | | | | |
| | | | -06 | Упор У-7 | | 2 | | | | |
| | | | -08 | Упор У-9 | | | 2 | | | |
| | | | -09 | Упор У-10 | | | | 2 | | |
| | | | -11 | Упор У-12 | | | | | 2 | |
| А4 | | 2 | 3.407.1-144.1 00 0025-02 | Ребро Р-3 | 8 | 8 | | | | |
| | | | -03 | Ребро Р-4 | | | 8 | 8 | 8 | |

| | | |
|---|---|---|
| Зав. анализ | Курносов | |
| ГИП | Соколов | |
| Гл. спец. | Петров | |
| Н. контр. | Капдевская | |
| Проверил | Тучинская | |
| Инженер | Миллер | |

3.407.1-144.1 00 9000

Закладная деталь М18..... М22

| Стадия | Лист | Листов |
|---|---|---|
| | 1 | 4 |

«Энергосетьпроект» Северо-Западное отделение Ленинград

Копировала Владимирова Е.В. Формат А4

| Инв. № подл. | Подпись и дата | Взам. инв. № |
|---|---|---|
| | | |

| Формат | Зона | Поз | Обозначение | Наименование | Кол. на испол. — | 01 | 02 | 03 | 04 | Примечание |
|---|---|---|---|---|---|---|---|---|---|---|
| | | | | **Детали** | | | | | | |
| Б4 | | 3 | 3.407.1-144.1 009001 | Полоса 12×80 ГОСТ 103-76 / Вст3 ГОСТ 535-79* ℓ=450 | 2 | | | | | 3,4 кг |
| | | | -01 | ℓ=500 | | 2 | | | | 3,8 кг |
| | | | 3.407.1-144.1 009002 | Полоса 12×90 ГОСТ 103-76 / Вст3 ГОСТ 535-79* ℓ=455 | | | 2 | | | 3,9 кг |
| | | | -01 | ℓ=505 | | | | 2 | 2 | 4,3 кг |
| Б4 | | 4 | 3.407.1-144.1 009003 | Полоса 12×85 ГОСТ 103-76 / Вст3 ГОСТ 535-79* ℓ=810 | 2 | 2 | | | | 6,5 кг |
| | | | 3.407.1-144.1 009004 | Полоса 12×105 ГОСТ 103-76 / Вст3 ГОСТ 535-79* ℓ=810 | | | 2 | 2 | | 8,0 кг |
| | | | 3.407.1-144.1 00 9005 | Полоса 12×100 ГОСТ 103-76 / Вст3 ГОСТ 535-79* ℓ=810 | | | | | 2 | 7,6 кг |

3.407.1-144.1 009000

Лист 2

| Формат | Зона | Поз | Обозначение | Наименование | Кол на испол. — | 01 | 02 | 03 | 04 | Примечание |
|---|---|---|---|---|---|---|---|---|---|---|
| Б4 | | 5 | 3.407.1-144.1 00 9006 | Лист 2 ГОСТ 19903-74* / Вст3 ГОСТ 14637-79 / δ=450×650 | 1 | | | | | 4,6 кг |
| | | | -01 | δ=500×650 | | 1 | | | | 5,1 кг |
| | | | 3.407.1-144.1 00 9007 | Лист 2 ГОСТ 19903-74* / Вст3 ГОСТ 14637-79 / δ=455×630 | | | 1 | | | 4,5 кг |
| | | | -01 | δ=505×630 | | | | 1 | 1 | 5,0 кг |
| Б4 | | 6 | 3.407.1-144.1 00 9008 | Полоса 8×25 ГОСТ 103-76* / Вст3 ГОСТ 535-79* / ℓ=40 | 2 | | | | | 0,05 кг |
| | | | 3.407.1-144.1 00 9009 | Полоса 8×40 ГОСТ 103-76 / Вст3 ГОСТ 535-79* / ℓ=50 | | 2 | | | | 0,1 кг |
| | | | 3.407.1-144.1 00 9010 | Полоса 12×30 ГОСТ 103-76 / Вст3 ГОСТ 535-79* / ℓ=45 | | | 2 | | | 0,1 кг |





| Формат | Зона | Поз | Обозначение | Наименование | Кол на испол — | 01 | 02 | 03 | 04 | Примечание |
|---|---|---|---|---|---|---|---|---|---|---|
| Б4 | | 8 | 3.407.1-144.1 00 9011 | Полоса 12×45 ГОСТ 103-76 / Вст3 ГОСТ 535-79* / ℓ=50 | | | | 2 | 2 | 0,2 кг |
| Б4 | | 7 | 3.407.1-144.1 00 9012 | ⌀16AIII, ГОСТ 5781-82*, ℓ=410 | 12 | 12 | | | | 0,6 кг |
| | | | 3.407.1-144.1 00 9013 | ⌀20AIII, ГОСТ 5781-82*, ℓ=390 | | | 14 | | | 1,0 кг |
| | | | -01 | ⌀20AIII, ГОСТ 5781-82*, ℓ=490 | | | | 14 | | 1,2 кг |
| | | | 3.407.1-144.1 00 9014 | ⌀22AIII, ГОСТ 5781-82*, ℓ=490 | | | | | 14 | 1,5 кг |
| Б4 | | 8 | 3.407.1-144.1 00 9015 | ⌀16AIII, ГОСТ 5781-82*, ℓ=390 | 8 | 8 | | | | 0,6 кг |
| | | | 3.407.1-144.1 00 9016 | ⌀20AIII, ГОСТ 5781-82*, ℓ=480 | | | 8 | 8 | | 1,2 кг |
| | | | 3.407.1-144.1 00 9017 | ⌀22AIII, ГОСТ 5781-82*, ℓ=520 | | | | | 8 | 1,5 кг |

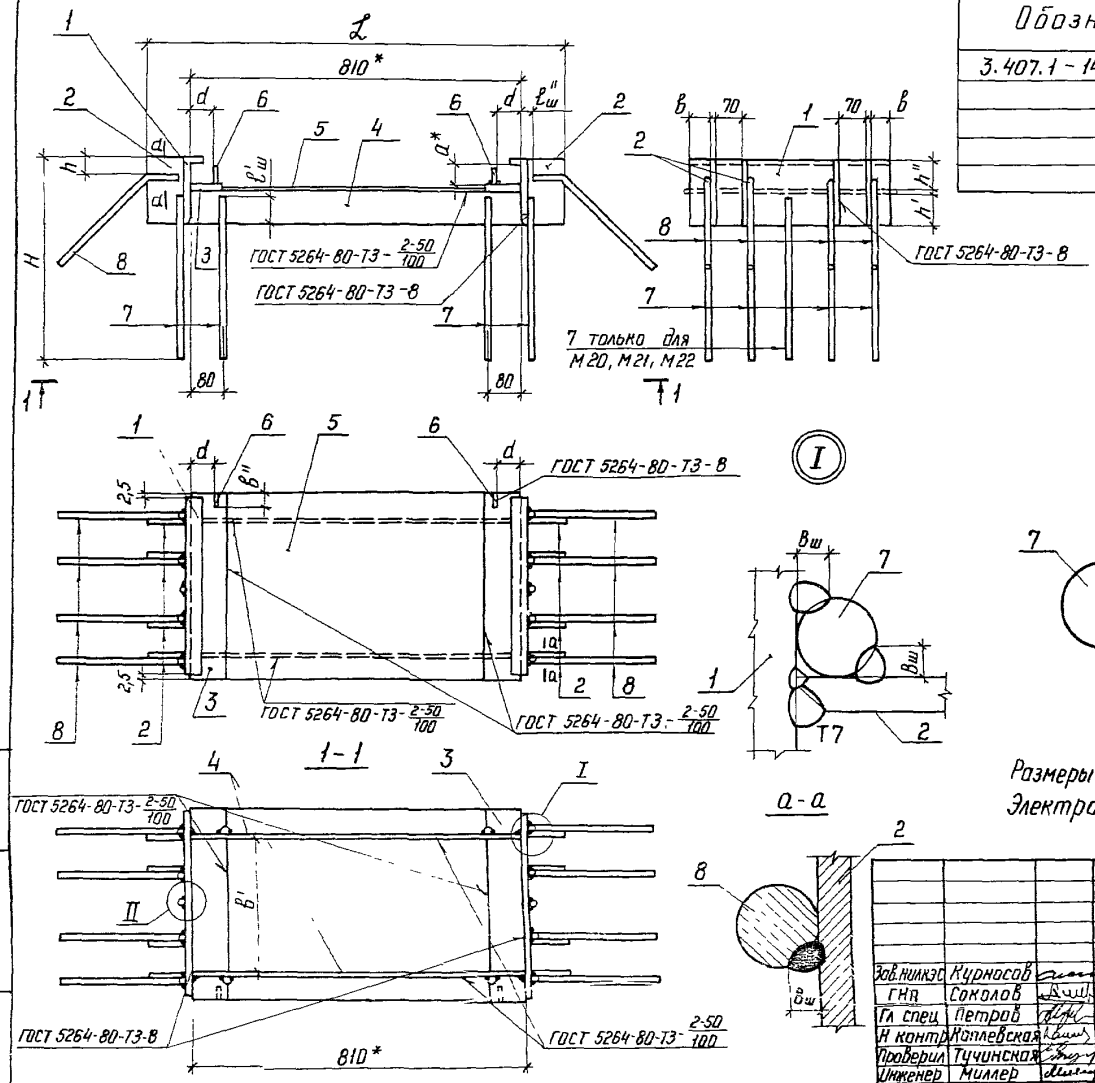


| Обозначение | Марка | Размеры, мм | | | | | |
|---|---|---|---|---|---|---|---|
| | | a* | L | H | h | в | в' |
| 3.407.1-144.1 009000 | М18 | 49 | 1022 | 490 | 40 | 52 | 340 |
| -01 | М19 | 49 | 1022 | 490 | 40 | 52 | 390 |
| -02 | М20 | 49 | 1030 | 490 | 40 | 57 | 330 |
| -03 | М21 | 59 | 1030 | 590 | 40 | 60 | 375 |
| -04 | М22 | 64 | 1040 | 590 | 50 | 60 | 375 |

| | | | | Длина швов | | | Масса, кг |
|---|---|---|---|---|---|---|---|
| в'' | d | h' | h'' | lш' | lш'' | Вш | |
| 25 | 60 | 83 | 65 | 80 | 80 | 8 | 65,1 |
| 50 | 60 | 83 | 65 | 80 | 80 | 8 | 68,9 |
| 30 | 70 | 110 | 79 | 100 | 90 | 10 | 102,1 |
| 50 | 70 | 110 | 79 | 100 | 90 | 10 | 110,2 |
| 50 | 70 | 100 | 89 | 100 | 90 | 10 | 125,0 |

| Поз | Марка | Эскиз |
|---|---|---|
| 8 | М18 М19 | 90, 300, 212, 212 |
| | М20 М21 | 100, 380, 269, 269 |
| | М22 | 100, 420, 297, 297 |

Размеры отмеченные *) строго выдержать!
Электроды Э46А, ГОСТ 9467-75

3.407.1-144.1

| | | | |
|---|---|---|---|
| Зав. нилкэс | Курносов | | |
| ГНП | Соколов | | |
| Гл спец | Петров | | |
| Н контр | Каплевская | | |
| Проверил | Тучинская | | |
| Инженер | Миллер | | |

3 407.1 - 144.1 00 90 00 СБ

Закладная деталь для плит М18...М22
Сборочный чертеж

| Стадия | Масса | Масштаб |
|---|---|---|
| | см табл | 1:10 |
| Лист | Листов 1 | |

ЭНЕРГОСЕТЬПРОЕКТ
Северо-Западное отделение
Ленинград

Копир Ист

формат А3

Инв. № подл. | Подпись и дата | Взам. инв. №

22144-02

3.407.1 - 144.1

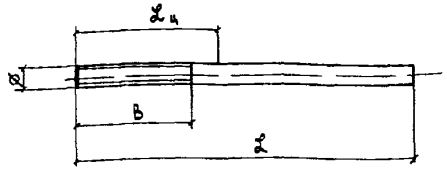


| Обозначение | Марка | Размеры, мм | | | Масса, кг |
|---|---|---|---|---|---|
| | | ø | $\mathcal{L}$ | B | |
| 3.407.1 - 144.1 000020 | ШП1 | М36 | 400 | 130 | 3,2 |
| - 01 | ШП2 | М 42 | 290 | 140 | 3,2 |
| - 02 | ШП3 | М 42 | 350 | 140 | 3,8 |
| - 03 | ШП4 | М 42 | 410 | 140 | 4,5 |
| - 04 | ШП5 | М 48 | 380 | 150 | 5,4 |
| - 05 | ШП6 | М 48 | 470 | 150 | 6,7 |

| Обозначение | $\mathcal{L}_ц$ мм | Покрытие |
|---|---|---|
| 3.407.1 - 144.1 000020<br>- 03<br>- 05 | 170 | Гор. Ц 50<br>ГОСТ 9.307 85 |

Взам. инв. №

Подпись и дата

Инв. № подл.

| | | |
|---|---|---|
| Зав. НИЛКЭС | Курносов | |
| Гл. инж. пр. | Соколов | |
| Гл. спец. | Петров | |
| Н. контр. | Каплевская | |
| Проверил | Тучинская | |
| Инженер | Зайцева | |

3.407.1- 144.1 000020

Шпилька ШП1. ШП6

| Стадия | Масса | Масштаб |
|---|---|---|
| | см табл | 1:5 |

Лист | Листов 1

Шпилька ГОСТ 24379.1 80 / ВСт3 ГОСТ 535-79*

«ЭНЕРГОСЕТЬПРОЕКТ» Северо-Западное отделение. Ленинград

Формат А4

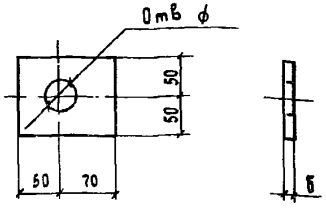


| Обозначение | Марка | Размеры, мм | | Масса, кг |
|---|---|---|---|---|
| | | ø | б | |
| 3.407.1- 144.1 000021 | Ш1 | 38 | 16 | 1,4 |
| - 01 | Ш2 | 44 | 20 | 1,6 |
| - 02 | Ш3 | 50 | 20 | 1,6 |
| | | | | |

Взам. инв. №

Подпись и дата

Инв. № подл.

| | | |
|---|---|---|
| Зав. НИЛКЭС | Курносов | |
| Гл. инж. пр. | Соколов | |
| Гл. спец. | Петров | |
| Н. контр. | Каплевская | |
| Проверил | Тучинская | |
| Инженер | Зайцева | |

3.4071- 1441 000021

Шайба Ш1... Ш3

| Стадия | Масса | Масштаб |
|---|---|---|
| | см табл | 15 |

Лист | Листов 1

Полоса ГОСТ 103- 76 / ВСт3 ГОСТ 535- 79*

«ЭНЕРГОСЕТЬПРОЕКТ» Северо-Западное отделение Ленинград

Копировала Владимирова Е.Б

Формат А4

3.407.1-144.1

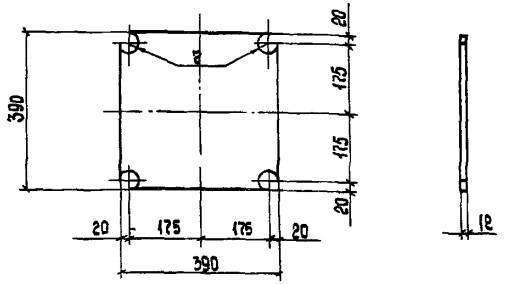


| Обозначение | Марка | Размер, мм |
|---|---|---|
| | | a |
| 3.407.1-144.1 000022 | Л1 | 22 |
| -01 | Л2 | 25 |

Инв. № подл. | Подпись и дата | Взам. инв. №

| | | |
|---|---|---|
| Зав. НИКЭО | Курносов | |
| ГИП | Соколов | |
| Гл. спец. | Петров | |
| Н. контр. | Каплевская | |
| Проверил | Тучинская | |
| Инженер | Зайцева | |

3.407.1-144.1 000022

Опорный лист Л1, Л2

| Стадия | Масса | Масштаб |
|---|---|---|
| | 13,8 кг | 1:5 |
| Лист | Листов 1 | |

Полоса 12×390 ГОСТ 82-70* / Вст3 ГОСТ 535-79*

«ЭНЕРГОСЕТЬПРОЕКТ» Северо-Западное отделение Ленинград

Формат А4

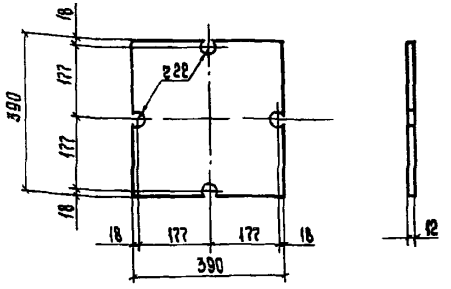


Инв. № подл. | Подпись и дата | Взам. инв. №

| | | |
|---|---|---|
| Зав. НИКЭО | Курносов | |
| ГИП | Соколов | |
| Гл. спец. | Петров | |
| Н. контр. | Каплевская | |
| Проверил | Тучинская | |
| Инженер | Зайцева | |

3.407.1-144.1 000023

Опорный лист Л3

| Стадия | Масса | Масштаб |
|---|---|---|
| | 13,8 кг | 1:5 |
| Лист | Листов 1 | |

Полоса 12×390 ГОСТ 82-70* / Вст3 ГОСТ 535-79*

«ЭНЕРГОСЕТЬПРОЕКТ» Северо-Западное отделение Ленинград

Копировала Владимирова Е.Б. Формат А4

2214-02

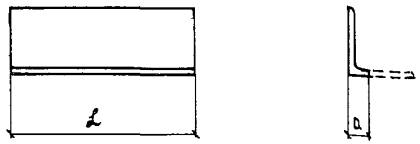


| Обозначение | Условная марка | Размеры, мм: Уголок | L | a | Масса, кг |
|---|---|---|---|---|---|
| 3.407.1-144.1 000024 | У-1 | 125×125×10 | 350 | 35 | 4,2 |
| -01 | У-2 | 125×125×10 | 395 | 35 | 4,8 |
| -02 | У-3 | 125×125×12 | 400 | 40 | 5,9 |
| -03 | У-4 | 125×125×12 | 445 | 40 | 6,4 |
| -04 | У-5 | 160×160×16 | 400 | 45 | 9,6 |
| -05 | У-6 | 160×160×16 | 445 | 45 | 10,7 |
| -06 | У-7 | 160×160×16 | 495 | 45 | 11,9 |
| -07 | У-8 | 200×200×20 | 400 | 55 | 14,9 |
| -08 | У-9 | 200×200×20 | 445 | 55 | 16,6 |
| -09 | У-10 | 200×200×20 | 495 | 55 | 18,5 |
| -10 | У-11 | 200×200×25 | 400 | 60 | 18,6 |
| -11 | У-12 | 200×200×25 | 495 | 60 | 23,0 |

Инв.№ подл. | Подпись и дата | Взам.инв.№

| | | |
|---|---|---|
| Гип | Курносов | |
| Гл.спец. | Соколов | |
| Н.контр. | Петров | |
| Проверил | Каплевская | |
| Инженер | Тучинская | |
| | Миллер | |

3.407.1-144.1 000024

Упор

У1 ..... У-12

| Стадия | Масса | Масштаб |
|---|---|---|
| | см. табл. | 1:10 |
| Лист | Листов | |

Уголок ГОСТ 8509-72* / 14Г2 ГОСТ 19281-73

«ЭНЕРГОСЕТЬПРОЕКТ» Северо-Западное отделение Ленинград

ФОРМАТ А4



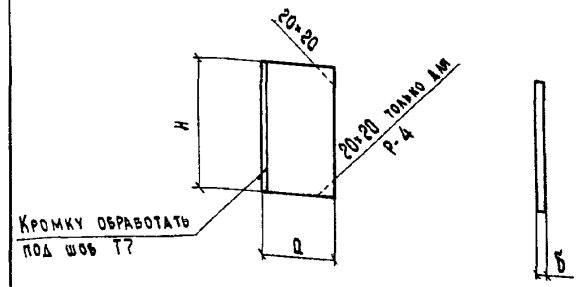


| Обозначение | Условная марка | Размеры, мм: H | a | б | | Масса, кг |
|---|---|---|---|---|---|---|
| 3.407.1-144.1 000025 | Р-1 | 125 | 80 | 8 | | 0,6 |
| -01 | Р-2 | 125 | 90 | 8 | | 0,7 |
| -02 | Р-3 | 160 | 90 | 8 | | 0,9 |
| -03 | Р-4 | 200 | 110 | 12 | | 2,1 |

Инв.№ подл. | Подпись и дата | Взам.инв.№

| | | |
|---|---|---|
| Гип | Курносов | |
| Гл.спец. | Соколов | |
| Н.контр. | Петров | |
| Проверил | Каплевская | |
| Инженер | Тучинская | |
| | Миллер | |

3.407.1-144.1 000025

Ребро

Р-1 ... Р-4

| Стадия | Масса | Масштаб |
|---|---|---|
| | см. табл. | 1:10 |
| Лист | Листов | |

Полоса ГОСТ 103-76 / Вст3 ГОСТ 535-79*

«ЭНЕРГОСЕТЬПРОЕКТ» Северо-Западное отделение Ленинград

Копировала Владимирова ЕБ Формат А4

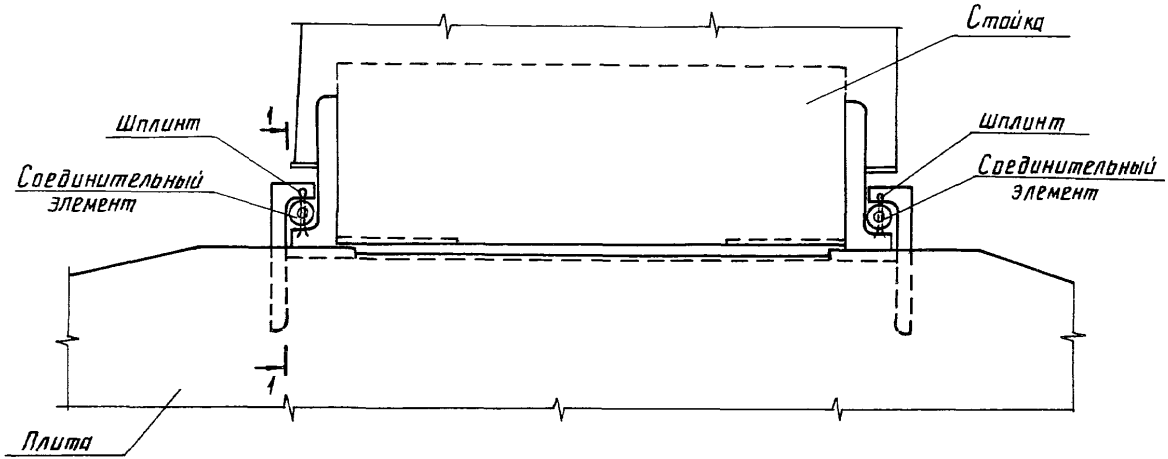


1–1

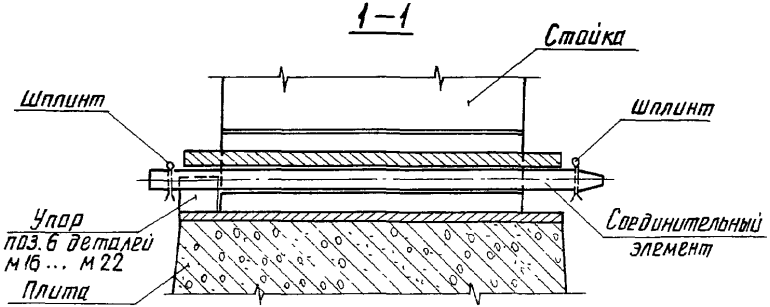


Инв.№ подл. | Подпись и дата | Взам. инв.№

| | | | |
|---|---|---|---|
| Зав. лабор. | Курносов | | |
| ГИП | Соколов | | |
| Гл. спец. | Петров | | |
| Н. контр. | Каплевская | | |
| Проверил | Тучинская | | |
| Инженер | Миллер | | |

3.407.1-144.1 000030

Узел соединения стойки и плиты в составных фундаментах

| Стадия | Масса | Масштаб |
|---|---|---|
| | | |
| Лист | Листов 1 | |

ЭНЕРГОСЕТЬПРОЕКТ Северо-Западное отделение Ленинград

копир Анися формат А3

12144-02

## Ведомость расхода стали на стойку, кг

| Марка стойки | Изделия арматурные | | | | | | | | Изделия закладные | | | | | | | | | | | | | | | | | | | | | | | | | | | | | | Общий расход |
|---|---|---|---|---|---|---|---|---|---|---|---|---|---|---|---|---|---|---|---|---|---|---|---|---|---|---|---|---|---|---|---|---|---|---|---|---|---|---|---|
| | Арматура класса | | | | | | | | Арматура класса | | | | | | | | Прокат марки | | | | | | | | | | | | | | | | | | | | | | |
| | А-I | | | А-III | | | | Всего | АI ВСт3сп2 | | | | А-III | | | | ГОСТ 535-79* | | | | | | | | 14Г2 ГОСТ 19281-73 | | | | | | ГОСТ 535-79* | | | | | | | | | |
| | ГОСТ 5781-82* | | | | | | | | ГОСТ 5781-82* | | | | ГОСТ 5781-82* | | | | ГОСТ 103-76 | | | | | | | | ГОСТ 8509-72* | | | | | | ГОСТ 24379,1-80 | | | | ГОСТ 5915-70 | | | | | |
| | ф6 | ф8 | ф12 | ф12 | ф16 | ф20 | ф25 | | ф10 | ф12 | ф14 | Итого | ф18 | ф22 | ф25 | Итого | -δ=2 | -δ=4 | -δ=6 | -δ=8 | δ=12 | -δ=16 | -δ=20 | Итого | L125×10 | L125×12 | L160×16 | L200×20 | L200×25 | Итого | М36 | М42 | М48 | Итого | М36 | М42 | М48 | Итого | Всего | |
| К2,3-2 | 6,7 | | | 15,2 | | | | 21,9 | 1,4 | | | 1,4 | 4,0 | | | 4,0 | | 1,8 | | 8,0 | 1,2 | 2,8 | | 13,8 | 8,4 | | | | | 8,4 | 6,4 | | | 6,4 | 1,6 | | | 1,6 | 35,6 | 57,5 |
| К2,7-2 | 8,3 | | | | 32,2 | | | 40,5 | | 2,2 | | 2,2 | | 7,6 | | 7,6 | | 3,6 | | | 17,3 | | 3,2 | 24,1 | | 11,8 | | | | 11,8 | | 9,0 | | 9,0 | | 2,4 | | 2,4 | 57,1 | 97,6 |
| К2,7-4 | 8,3 | | | | 32,2 | | | 40,5 | | 2,2 | | 2,2 | 8,0 | | | 8,0 | | 3,6 | | | 18,2 | 5,6 | | 27,4 | | 11,8 | | | | 11,8 | 12,8 | | | 12,8 | 3,2 | | | 3,2 | 65,4 | 105,9 |
| К2,7-4А | 8,3 | | | | | 48,2 | | 56,5 | | 2,2 | | 2,2 | 8,0 | | | 8,0 | 0,4 | | 4,2 | | 2,0 | 34,0 | | 40,6 | | | 19,2 | | | 19,2 | 12,8 | | | 12,8 | 3,2 | | | 3,2 | 86,0 | 142,5 |
| К2,7-4Б | 8,3 | | | | | 69,8 | | 78,1 | | 2,2 | | 2,2 | | 15,2 | | 15,2 | 0,4 | | 4,2 | | 2,0 | 38,0 | 6,4 | 51,0 | | | | 29,8 | | 29,8 | | 18,0 | | 18,0 | | 4,8 | | 4,8 | 121,0 | 199,1 |
| К2,7-4А-350 | 6,5 | | | | | 46,2 | | 52,7 | | 2,2 | | 2,2 | | 21,6 | | 21,6 | 0,4 | | 4,2 | | 34,6 | 28,4 | 6,4 | 74,0 | | | 19,2 | | | 19,2 | | 15,2 | | 15,2 | | 4,8 | | 4,8 | 137,0 | 189,7 |
| К2,7-4Б-350 | 6,1 | | | | | 66,4 | | 72,5 | | 2,2 | | 2,2 | | 21,6 | | 21,6 | 0,4 | | 4,2 | | 34,6 | 38,0 | 6,4 | 83,6 | | | | 29,8 | | 29,8 | | 15,2 | | 15,2 | | 4,8 | | 4,8 | 157,2 | 229,7 |
| К2,7-4,5 | 6,7 | | | | 46,8 | | | 53,5 | | 2,2 | | 2,2 | | | | | 0,4 | | 4,2 | | 32,0 | 28,4 | 6,4 | 71,4 | | | 19,2 | | | 19,2 | | 12,8 | | 12,8 | | 4,8 | | 4,8 | 110,4 | 163,9 |
| К2,6-4 | 8,0 | | | | 44,4 | | | 52,4 | | 2,2 | | 2,2 | 8,0 | | | 8,0 | 0,4 | | 4,2 | | 2,0 | 34,0 | | 40,6 | | | 19,2 | | | 19,2 | | 12,8 | | 12,8 | 3,2 | | | 3,2 | 86,0 | 138,4 |
| К2,6-4А | 1,6 | 6,6 | 12,0 | | | | 106,2 | 126,4 | | 2,2 | | 2,2 | | | 22,4 | 22,4 | 0,4 | | 4,0 | | 1,8 | | 57,4 | 63,6 | | | | | 37,2 | 37,2 | | | 26,8 | 26,8 | | | 8,0 | 8,0 | 160,2 | 286,6 |
| К2,6-4А-350 | | 6,2 | 11,0 | | | | 99,8 | 117,0 | | 2,2 | | 2,2 | | 32,4 | | 32,4 | 0,4 | | 4,0 | | 36,6 | | 57,4 | 98,4 | | | | | 37,2 | 37,2 | | | 21,6 | 21,6 | | | 8,0 | 8,0 | 199,8 | 316,8 |
| К2,6-4,5 | 6,4 | | | | | 70,6 | | 77,0 | | 2,2 | | 2,2 | | | | | 0,4 | | 4,2 | | 32,0 | 38,0 | 6,4 | 81,0 | | | | 29,8 | | 29,8 | | 12,8 | | 12,8 | | 4,8 | | 4,8 | 130,6 | 207,6 |
| К4,6-2 | 12,9 | | | | 79,2 | | | 92,1 | | | 3,6 | 3,6 | | 7,6 | | 7,6 | 0,4 | | 4,2 | | 1,1 | 28,4 | 3,2 | 37,3 | | | 19,2 | | | 19,2 | | 9,0 | | 9,0 | | 2,4 | | 2,4 | 80,4 | 171,2 |
| К4,6-4 | 12,9 | | | | 79,2 | | | 92,1 | | | 3,6 | 3,6 | 8,0 | | | 8,0 | 0,4 | | 4,2 | | 2,0 | 28,4 | 5,6 | 40,2 | | | 19,2 | | | 19,2 | 12,8 | | | 12,8 | 3,2 | | | 3,2 | 85,9 | 179,5 |
| К4,6-4А | 1,6 | 21,0 | | | | | 184,8 | 207,4 | | | 3,6 | 3,6 | | | 22,4 | 22,4 | 0,4 | | 4,0 | | 1,8 | | 57,4 | 63,6 | | | | | 37,2 | 37,2 | | | 26,8 | 26,8 | | | 8,0 | 8,0 | 161,6 | 369,0 |
| К4,6-4А-350 | | 20,2 | | | | | 180,6 | 199,8 | | | 3,6 | 3,6 | | 32,4 | | 32,4 | 0,4 | | 4,0 | | 36,6 | | 57,4 | 98,4 | | | | | 37,2 | 37,2 | | | 21,6 | 21,6 | | | 8,0 | 8,0 | 201,2 | 402,0 |
| К4,6-4,5 | | 21,2 | | | | 139,2 | | 160,4 | | | 3,6 | 3,6 | | | | | 0,4 | | 4,0 | | 32,0 | | 57,4 | 93,8 | | | | | 37,2 | 37,2 | | 12,8 | | 12,8 | | 4,8 | | 4,8 | 152,2 | 312,6 |

3.407.1-144.1

| | | |
|---|---|---|
| Зав. НИПС | С. Курносов | |
| ГИП | Соколов | |
| Гл. спец. | Петров | |
| Н. контр. | Каплевская | |
| Провер. | Тучинская | |
| Инженер | Белецкая | |

3.407.1-144.1 000000РС

Ведомость расхода стали

| Стадия | Лист | Листов |
|---|---|---|
| | 1 | 2 |

„ЭНЕРГОСЕТЬПРОЕКТ"
Северо-Западное отделение
Ленинград

Копировал. Польс

Формат: А3

Инв. № подл. | Подпись и дата | Взам. инв. №

## Ведомость расхода стали на плиту, кг

| Марка плиты | Изделия арматурные | | | | | | | Изделия закладные | | | | | | | | | | | | | | | | | | | | | | | | Общий расход |
|---|---|---|---|---|---|---|---|---|---|---|---|---|---|---|---|---|---|---|---|---|---|---|---|---|---|---|---|---|---|---|---|---|
| | Арматура класса | | | | | | | Арматура класса | | | | | | | | | | | | | Прокат марки | | | | | | | | | | | |
| | А-III | | | | | | Всего | А-I ВСт3сп2 | | | | | | | | А-III | | | | | ГОСТ 535-79* | | | ГОСТ 4634-79* | 14Г2 ГОСТ 19281-73 | | | | | Итого | Всего | |
| | ГОСТ 5781-81* | | | | | | | ГОСТ 5781-82* | | | | | | | Итого | ГОСТ 5781-82* | | | | Итого | ГОСТ 103-76 | | Итого | ГОСТ 19903-74* | ГОСТ 8509-72* | | | | | | | |
| | Ф6 | Ф8 | Ф12 | Ф16 | Ф20 | Ф22 | | Ф10 | Ф12 | Ф14 | Ф16 | Ф18 | Ф20 | Ф22 | | Ф12 | Ф16 | Ф20 | Ф22 | | δ=8 | δ=12 | | δ=2 | L125×10 | L125×12 | L160×16 | L200×20 | L200×25 | | | |
| П1,5×1 | 5,3 | 8,6 | | | | | 13,9 | 1,2 | | | | | | | 1,2 | 2,4 | | | | 2,4 | 10,9 | | 10,9 | 3,1 | 9,6 | | | | | 9,6 | 27,2 | 41,1 |
| П1,5×1,5 | 5,0 | 15,9 | | | | | 20,9 | 1,2 | | | | | | | 1,2 | 2,4 | | | | 2,4 | 10,9 | | 10,9 | 3,1 | 9,6 | | | | | 9,6 | 27,2 | 48,1 |
| П1,5×2,2 | 11,8 | 26,1 | 2,8 | | | | 40,7 | | 2,2 | | | | | | 2,2 | 2,4 | | | | 2,4 | 10,9 | | 10,9 | 3,1 | 9,6 | | | | | 9,6 | 27,2 | 68,9 |
| П2×2,1 | 14,6 | | 44,4 | | | | 59,0 | | | 3,6 | | | | | 3,6 | | 8,0 | | | 8,0 | 13,8 | | 13,8 | 4,7 | | 12,8 | | | | 12,8 | 42,9 | 101,9 |
| П2×2,8 | 19,4 | | 55,5 | 6,0 | | | 80,9 | | | 3,6 | | | | | 3,6 | | 8,0 | | | 8,0 | 13,8 | | 13,8 | 4,7 | | 12,8 | | | | 12,8 | 42,9 | 123,8 |
| П2×3,5 | | 19,6 | 135,8 | | | | 155,4 | | | | 5,0 | | | | 5,0 | | 12,0 | | | 12,0 | 7,3 | 19,8 | 27,1 | 4,6 | | | 21,4 | | | 21,4 | 70,1 | 225,5 |
| П2×1,6-А | 4,6 | 12,0 | 57,5 | | | | 74,1 | | 2,2 | | | | | | 2,2 | | 8,0 | | | 8,0 | 13,8 | | 13,8 | 4,7 | | 12,8 | | | | 12,8 | 41,5 | 115,6 |
| П2×2,3-А | | 24,8 | 57,5 | 4,4 | | | 86,7 | | | 3,6 | | | | | 3,6 | | 12,0 | | | 12,0 | 7,3 | 19,8 | 27,1 | 4,6 | | | 21,4 | | | 21,4 | 68,7 | 155,4 |
| П2×3,0-А | | 15,2 | 118,8 | | 10,6 | | 144,6 | | | | 5,0 | | | | 5,0 | | | 23,6 | | 23,6 | 16,8 | 24,0 | 40,8 | 4,5 | | | | 33,2 | | 33,2 | 107,1 | 251,7 |
| П2×3,6-А | | 6,0 | 170,5 | | 44,4 | | 220,9 | | | | 5,0 | | | | 5,0 | | | 23,6 | | 23,6 | 16,8 | 24,0 | 40,8 | 4,5 | | | | 33,2 | | 33,2 | 107,1 | 328,0 |
| П2×3,6-А5 | | 7,2 | 150,3 | 35,8 | | | 193,3 | | | | 5,0 | | | | 5,0 | | 12,0 | | | 12,0 | 7,3 | 19,8 | 27,1 | 4,6 | | | 21,4 | | | 21,4 | 70,1 | 236,4 |
| П2,7×3,5 | | 44,2 | 113,4 | 16,4 | | | 174,0 | | | | | 7,2 | | | 7,2 | | 12,0 | | | 12,0 | 7,4 | 20,6 | 28,0 | 5,1 | | | 23,8 | | | 23,8 | 76,1 | 250,1 |
| П2,7×4,5 | | 57,1 | 137,4 | 22,8 | | | 217,3 | | | | | | | 12,6 | 12,6 | | 12,0 | | | 12,0 | 7,4 | 20,6 | 28,0 | 5,1 | | | 23,8 | | | 23,8 | 81,5 | 298,8 |
| П2,7×2,7-А | | 13,8 | 204,2 | | 4,8 | | 222,8 | | | | 5,0 | | | | 5,0 | | | | 33,0 | 33,0 | | 41,0 | 41,0 | 5,0 | | | | | 46,0 | 46,0 | 130,0 | 352,8 |
| П2,7×3,5-А | | 25,1 | 201,5 | | 25,9 | | 252,5 | | | | | | 9,8 | | 9,8 | | | | 33,0 | 33,0 | | 41,0 | 41,0 | 5,0 | | | | | 46,0 | 46,0 | 134,8 | 387,3 |
| П2,7×4,2-А | | 28,9 | 260,4 | | | 121,6 | 410,9 | | | | | | | 12,6 | 12,6 | | | | 33,0 | 33,0 | | 41,0 | 41,0 | 5,0 | | | | | 46,0 | 46,0 | 137,6 | 548,5 |
| П2,7×4,5-А | | 31,7 | 204,8 | | | 86,2 | 322,7 | | | | | | | 12,6 | 12,6 | | | | 33,0 | 33,0 | | 41,0 | 41,0 | 5,0 | | | | | 46,0 | 46,0 | 137,6 | 460,3 |
| П2,7×3,5-А5 | | 25,1 | 163,5 | | 25,9 | | 214,5 | | | | | | 9,8 | | 9,8 | | | 26,4 | | 26,4 | | 41,8 | 41,8 | 5,0 | | | | 37,0 | | 37,0 | 120,0 | 334,5 |
| П2,7×4,5-А5 | | 31,8 | 197,2 | | 71,4 | | 300,4 | | | | | | | 12,6 | 12,6 | | | 26,4 | | 26,4 | | 41,8 | 41,8 | 5,0 | | | | 37,0 | | 37,0 | 122,8 | 423,2 |

3.407.1-144.1

Инв. № подл. | Подпись и дата | Взам. инв. №



Копировал Польс Формат А3

22144-02

## Ведомость расхода материалов на фундаменты

| | Наименование материала и единицы измерений | Код материала | ед изм | Код марки изделий: 58122105 72 Ф 1,5×1-2 | 58122105 73 Ф 1,5×1,5-2 | 58122105 74 Ф 1,5×2,2-2 | 58122105 75 Ф 2×2,1-2 | 58122105 76 Ф 2×2,1-4 | 58122105 77 Ф 2×2,8-2 | 58122105 78 Ф 2×2,8-4 | 58122105 79 Ф 2×3,5-4 | 58122105 80 ФП2×3,5-2 | 58122105 81 ФП2×3,5-4 | 58122105 84 Ф 2×16-А | 58122105 85 Ф 2×2,3-А | 58122105 86 Ф 2×3,0-А | 58122105 87 Ф 2×3,6-А | Ф 2×3,6-А5 | ФР-2,3-А-350 |
|---|---|---|---|---|---|---|---|---|---|---|---|---|---|---|---|---|---|---|---|
| 1 | Периодические профили | | | | | | | | | | | | | | | | | | |
| 2 | Сталь горячекатаная для армирования | | | | | | | | | | | | | | | | | | |
| 3 | железобетонных конструкций | | | | | | | | | | | | | | | | | | |
| 4 | класс А-I ВСт3 Сп2 , кг | 093 000 | 116 | 2,6 | 2,6 | 3,6 | 5,8 | 5,8 | 5,8 | 5,8 | 7,2 | 8,6 | 8,6 | 4,4 | 5,8 | 7,2 | 7,2 | 7,2 | 5,8 |
| 5 | класс А-I , кг | 093 001 | " | 6,7 | 6,7 | 6,7 | 8,3 | 8,3 | 8,3 | 8,3 | 8,3 | 12,9 | 12,9 | 8,3 | 8,3 | 8,3 | 8,3 | 6,7 | 6,5 |
| 6 | класс А-III , кг | 093 005 | " | 35,5 | 42,5 | 62,3 | 106,8 | 107,2 | 128,7 | 129,1 | 223,6 | 254,2 | 254,6 | 122,3 | 153,2 | 253,2 | 329,5 | 252,1 | 164,8 |
| 7 | Итого периодического профиля | | | 44,8 | 51,8 | 72,6 | 120,9 | 121,3 | 142,8 | 143,2 | 239,1 | 275,7 | 276,1 | 135,0 | 167,3 | 268,7 | 345,0 | 266,0 | 177,1 |
| 8 | Гнутые профили | | | | | | | | | | | | | | | | | | |
| 9 | Уголки стальные гнутые равнопо- | | | | | | | | | | | | | | | | | | |
| 10 | лочные из стали 14Г2, кг | | " | 18,0 | 18,0 | 18,0 | 24,6 | 24,6 | 24,6 | 24,6 | 40,6 | 40,6 | 40,6 | 24,6 | 40,6 | 63,0 | 63,0 | 40,6 | 40,6 |
| 11 | Прокат листовой рядовой , кг | | " | 35,8 | 35,8 | 35,8 | 54,0 | 61,9 | 54,0 | 61,9 | 88,3 | 80,4 | 88,3 | 61,9 | 88,3 | 119,1 | 119,1 | 120,7 | 125,7 |
| 12 | Итого стали в натуральной | | | | | | | | | | | | | | | | | | |
| 13 | массе, кг | | " | 98,6 | 105,6 | 126,4 | 199,5 | 207,8 | 221,4 | 229,7 | 368,0 | 396,7 | 405,0 | 221,5 | 296,2 | 450,8 | 527,1 | 427,3 | 343,4 |
| 14 | В том числе по укрупненному | | | | | | | | | | | | | | | | | | |
| 15 | сортаменту | | | | | | | | | | | | | | | | | | |
| 16 | сталь среднесортная , кг | 093 201 | " | 9,3 | 9,3 | 10,3 | 14,1 | 14,1 | 14,1 | 14,1 | 15,5 | 21,5 | 21,5 | 12,7 | 14,1 | 15,5 | 15,5 | 13,9 | 12,3 |
| 17 | сталь мелкосортная , кг | 093 004 | " | 35,5 | 42,5 | 62,3 | 106,8 | 107,2 | 128,7 | 129,1 | 223,6 | 254,2 | 254,6 | 122,3 | 153,2 | 253,2 | 329,5 | 252,1 | 164,8 |
| 18 | кругляк , кг | 093 400 | " | 6,4 | 6,4 | 6,4 | 9,0 | 12,8 | 9,0 | 12,8 | 12,8 | 9,0 | 12,8 | 12,8 | 12,8 | 18,0 | 18,0 | 12,8 | 15,2 |
| 19 | сталь среднесортная | | | | | | | | | | | | | | | | | | |
| 20 | низколегированная , кг | 093 220 | " | 18,0 | 18,0 | 18,0 | 24,6 | 24,6 | 24,6 | 24,6 | 40,6 | 40,6 | 40,6 | 24,6 | 40,6 | 63,0 | 63,0 | 40,6 | 40,6 |
| 21 | сталь толстолистовая до 4 мм, кг | 097 201 | " | 4,9 | 4,9 | 4,9 | 8,3 | 8,3 | 8,3 | 8,3 | 5,0 | 5,0 | 5,0 | 8,3 | 5,0 | 4,9 | 4,9 | 5,0 | 5,0 |
| 22 | сталь толстолистовая от 4 мм, кг | 097 100 | " | 22,9 | 22,9 | 22,9 | 34,3 | 37,6 | 34,3 | 37,6 | 67,3 | 64,0 | 67,3 | 37,6 | 67,3 | 91,4 | 91,4 | 98,1 | 100,7 |
| 23 | метизы, кг | 128 300 | " | 1,6 | 1,6 | 1,6 | 2,4 | 3,2 | 2,4 | 3,2 | 3,2 | 2,4 | 3,2 | 3,2 | 3,2 | 4,8 | 4,8 | 4,8 | 4,8 |
| 24 | Бетон тяжелый | | | | | | | | | | | | | | | | | | |
| 25 | класса В30 , м³ | | 113 | 0,67 | 0,79 | 0,96 | 1,49 | 1,49 | 1,7 | 1,7 | 2,02 | 2,01 | 2,47 | 1,31 | 1,61 | 1,86 | 2,08 | 2,08 | 1,61 |

Взам инв № | Подпись и дата | Инв № подл

| | | |
|---|---|---|
| Зав.лаб.ЭС | Курносов | |
| ГИП | Соколов | |
| Гл спец | Петров | |
| Н контр | Коплевская | |
| Проверил | Тучинская | |
| Инженер | Белецкая | |

3.407 1 - 144 1 000000 РМ

Ведомость расхода материалов на фундаменты

| Стадия | Лист | Листов |
|---|---|---|
| | 1 | 2 |

ЭНЕРГОСЕТЬПРОЕКТ
Северо-Западное отделение
Ленинград

Копир №5 Формат А3

## Ведомость расхода материалов на фундаменты

| | Наименование материала и единицы измерений | Код материала | Ед изм | Код марки изделий: Ф2·3,0-А-350 | Ф2·3,6-А-350 | 58122105 82 Ф2,7×3,5-4 | 58122105 83 Ф2,7×4,5-4 | 58122105 90 Ф2,7×3,5-А | 58122105 91 Ф2,7×4,5-А | 58122105 88 ФП27·2,7 А | 58122105 89 ФП 27×4,2-А | Ф27×3,5-А5 | Ф2,7×4,5-А5 | ФП27×27-А5 | ФП27×4,2-А5 | ФП27×4,5 А-350 | ФП27×27-А350 | ФП27×4,2-А350 | Ф2×2,3-А5 |
|---|---|---|---|---|---|---|---|---|---|---|---|---|---|---|---|---|---|---|---|
| 1 | Периодические профили | | | | | | | | | | | | | | | | | | |
| 2 | Сталь горячекатаная для армирова- | | | | | | | | | | | | | | | | | | |
| 3 | ния железобетонных конструкций | | | | | | | | | | | | | | | | | | |
| 4 | класс А-I ВСт3СП2 , кг | 093000 | 116 | 7,2 | 7,2 | 9,4 | 14,8 | 12,0 | 14,8 | 8,6 | 16,2 | 12,0 | 14,8 | 8,6 | 16,2 | 14,8 | 8,6 | 16,2 | 5,8 |
| 5 | класс А-I , кг | 093001 | —"— | 6,1 | 6,1 | 8,0 | 8,0 | 6,6 | 6,6 | 22,6 | 22,6 | 6,4 | 6,4 | 21,2 | 21,2 | 6,2 | 20,2 | 20,2 | 6,7 |
| 6 | класс А-III , кг | 093005 | —"— | 256,2 | 332,5 | 238,4 | 332,5 | 427,7 | 497,9 | 463,0 | 651,1 | 311,5 | 397,4 | 395,0 | 583,1 | 498,9 | 468,8 | 656,9 | 143,8 |
| 7 | Итого периодического профиля | | | 269,5 | 345,8 | 255,8 | 355,3 | 446,3 | 519,3 | 494,2 | 689,9 | 329,9 | 418,6 | 424,8 | 620,5 | 519,9 | 497,6 | 693,3 | 156,3 |
| 8 | Гнутые профили | | | | | | | | | | | | | | | | | | |
| 9 | Уголки стальные гнутые равнопо- | | | | | | | | | | | | | | | | | | |
| 10 | лочные из стали 14Г2 , кг | | —"— | 63,0 | 63,0 | 43,0 | 43,0 | 83,2 | 83,2 | 83,2 | 83,2 | 66,8 | 66,8 | 83,2 | 83,2 | 83,2 | 83,2 | 83,2 | 40,6 |
| 11 | Прокат листовой рядовой , кг | | —"— | 148,9 | 148,9 | 89,7 | 89,7 | 144,4 | 144,4 | 144,4 | 144,4 | 145,4 | 145,4 | 157,4 | 157,4 | 174,0 | 174,0 | 174,0 | 120,7 |
| 12 | Итого стали в натуральной | | | | | | | | | | | | | | | | | | |
| 13 | массе, кг | | —"— | 481,4 | 557,7 | 388,5 | 488 | 673,9 | 746,9 | 721,8 | 917,5 | 542,1 | 630,8 | 665,4 | 861,1 | 777,1 | 754,8 | 950,5 | 317,6 |
| 14 | В том числе по укрупненному | | | | | | | | | | | | | | | | | | |
| 15 | сортаменту: | | | | | | | | | | | | | | | | | | |
| 16 | сталь среднесортная , кг | 093201 | —"— | 13,3 | 13,3 | 17,4 | 22,8 | 18,6 | 21,4 | 31,2 | 38,8 | 18,4 | 21,2 | 29,8 | 37,4 | 21,0 | 28,8 | 36,4 | 12,5 |
| 17 | сталь мелкосортная , кг | 093004 | —"— | 256,2 | 332,5 | 238,4 | 281,7 | 427,7 | 497,9 | 463,0 | 651,1 | 311,5 | 397,4 | 395 | 583,1 | 498,9 | 468,8 | 656,9 | 143,8 |
| 18 | круглак , кг | 093400 | —"— | 15,2 | 15,2 | 12,8 | 12,8 | 26,8 | 26,8 | 26,8 | 26,8 | 12,8 | 12,8 | 12,8 | 12,8 | 21,6 | 21,6 | 21,6 | 12,8 |
| 19 | сталь среднесортная | | | | | | | | | | | | | | | | | | |
| 20 | низколегированная , кг | 093220 | —"— | 63,0 | 63,0 | 43,0 | 43,0 | 83,2 | 83,2 | 83,2 | 83,2 | 66,8 | 66,8 | 83,2 | 83,2 | 83,2 | 83,2 | 83,2 | 40,6 |
| 21 | сталь толстолистовая до 4 мм , кг | 097201 | —"— | 4,9 | 4,9 | 5,5 | 5,5 | 5,4 | 5,4 | 5,4 | 5,4 | 5,4 | 5,4 | 5,4 | 5,4 | 5,4 | 5,4 | 5,4 | 5,0 |
| 22 | сталь толстолистовая от 4 мм кг | 097100 | —"— | 124,0 | 124,0 | 68,2 | 68,2 | 104,2 | 104,2 | 104,2 | 104,2 | 122,4 | 122,4 | 134,4 | 134,4 | 139,0 | 139,0 | 139,0 | 98,1 |
| 23 | метизы , кг | 128300 | —"— | 4,8 | 4,8 | 3,2 | 3,2 | 8,0 | 8,0 | 8,0 | 8,0 | 4,8 | 4,8 | 4,8 | 4,8 | 8,0 | 8,0 | 8,0 | 4,8 |
| 24 | бетон тяжелый | | | | | | | | | | | | | | | | | | |
| 25 | класса В 30 , м³ | | 113 | 1,86 | 2,08 | 2,64 | 3,16 | 2,74 | 3,24 | 2,72 | 3,52 | 2,74 | 3,24 | 2,72 | 3,52 | 3,24 | 2,72 | 3,52 | 1,61 |

3.407.1 – 144.1

Инв № | Подпись и дата | Взам инв №

gost.e-ecolog.ru