ТИПОВЫЕ СТРОИТЕЛЬНЫЕ КОНСТРУКЦИИ, ИЗДЕЛИЯ И УЗЛЫ

СЕРИЯ 3.015.1-17.94

ФУНДАМЕНТЫ НА ЕСТЕСТВЕННОМ И СВАЙНОМ ОСНОВАНИИ ПОД КОНСТРУКЦИИ ЭСТАКАД И ОТДЕЛЬНО СТОЯЩИХ ОПОР ПОД ТЕХНОЛОГИЧЕСКИЕ ТРУБОПРОВОДЫ

ВЫПУСК 1

ФУНДАМЕНТЫ.
РАБОЧИЕ ЧЕРТЕЖИ

Ц 00353-02

gost.e-ecolog.ru

ТИПОВЫЕ СТРОИТЕЛЬНЫЕ КОНСТРУКЦИИ, ИЗДЕЛИЯ И УЗЛЫ

СЕРИЯ 3.015.1-17.94

ФУНДАМЕНТЫ НА ЕСТЕСТВЕННОМ И СВАЙНОМ ОСНОВАНИИ ПОД КОНСТРУКЦИИ ЭСТАКАД И ОТДЕЛЬНО СТОЯЩИХ ОПОР ПОД ТЕХНОЛОГИЧЕСКИЕ ТРУБОПРОВОДЫ

ВЫПУСК 1

ФУНДАМЕНТЫ. РАБОЧИЕ ЧЕРТЕЖИ

РАЗРАБОТАНЫ ЦНИИПРОМЗДАНИЙ

Зам. директора института Бикин С.М.

Нач. отдела Туголуков А.М.

Гл. специалист Фролов Ю.В.

УТВЕРЖДЕНЫ:

Главпроектом Минстроя России, письмо от 09.11.94 № 9-2-1/159.

ВВЕДЕНЫ В ДЕЙСТВИЕ ЦНИИпромзданий с 01.01.95, приказ от 14.11.94 № 61

Обозначение документа	Наименование	Стр.
3.015.1-17.94.1-ТТ	Технические требования	2
-1	Армирование фундамента ФI...Ф8	3
-2	Армирование фундамента Ф9; Ф10	7
-3	Армирование фундамента ФС1	9
-4	Армирование фундамента ФС2...ФС4	10
-5	Армирование фундамента ФС5	12
-6	Армирование фундамента ФС6...ФС9	13
-7	Армирование фундамента СФ1...СФ6	16
-8	Анкерные болты стальных стоек отдельно стоящих опор и эстакад	17
-9	Анкерные болты свайных фундаментов анкерных опор	19
-10	Сетка С1...С22	20
-11	Сетка С23...С39	21

Изм.	Кол.уч.	Лист	№док.	Подпись	Дата
Разраб.		Фролов			15.08.
Исполнил		Третьякова			94г
Проверил		Кузина			
Н.контр.		Ильин			

3.015.1-17.94.1

Содержание

Стадия	Лист	Листов
Р		1

ЦНИИПРОМЗДАНИЙ

Инв. № подл. | Подпись и дата | Взам. инв. №

I. Выпуск I содержит рабочие чертежи монолитных фундаментов на естественном и свайном основании под железобетонные и стальные колонны для отдельно стоящих опор и эстакад под технологические трубопроводы.

2. Материалы для проектирования, включающие номенклатуру фундаментов, а также схемы расположения фундаментов под опоры приведены в выпуске 0.

3. Размеры фундаментов в плане и по высоте приняты кратными 300 мм.

4. Для фундаментов следует применять бетон класса по прочности на сжатие В15.

5. Марка бетона по морозостойкости и водонепроницаемости должна назначаться при привязке проекта в зависимости от условий площадки строительства и степени агрессивности среды.

6. Конструкции свай для свайных фундаментов следует принимать по серии I.011.I-10. Технические требования на сваи по ГОСТ 19804-91.

7. Сопряжение свай с ростверком выполняется при помощи выпусков продольной арматуры свай в монолитный ростверк на высоту 400 мм.

8. Производство работ по устройству свайных фундаментов следует выполнять в соответствии со СНиП 3.02.01-87.

Изм.	Кол.уч.	Лист	№док.	Подпись	Дата
Разраб.		Фролов			15.08.
Исполнил		Третьякова			94г
Проверил		Кузина			
Н.контр.		Ильин			

3.015.1-17.94.1-ТТ

Технические требования

Стадия	Лист	Листов
Р		

ЦНИИПРОМЗДАНИЙ

Ф1 ... Ф4

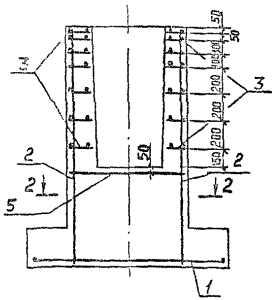

Ф5 ... Ф8

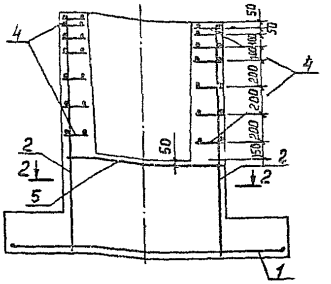

1-1

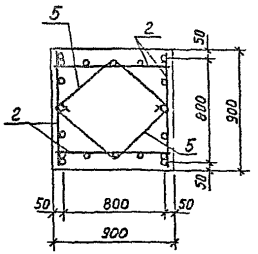

2-2

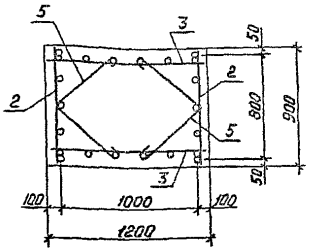

1. Спецификацию изделий см. лист 2...4.
2. Арматура класса А-I по ГОСТ 5781-82.
3. Хомуты поз. 5 устанавливать с шагом 300 мм по высоте ниже уровня днища стакана фундамента.
4. Подошвы фундаментов на чертежах показаны условно. Количество ступеней (одна или две) следует принимать в зависимости от конкретной марки фундамента.

						3.015.1-17.94.1-1	
Изм.	Кол. уч.	Лист	№ док.	Подпись	Дата		
Разраб.		Фролов			15.08.	Армирование фундаментов Ф1 ... Ф8	Стадия: Р; Лист: 1; Листов: 4
Исполнил		Третьякова			94г.		
Проверил		Кузина					ЦНИИПРОМЗДАНИЙ
Н. контр.		Ильин					

Инв. № подл. | Подпись и дата | Взам. инв. №

Марка фундамента	Поз.	Наименование	Кол.	Обозначение документа	Примечание
Ф1-18	1	Сетка С1	1	3.015.1-17.94.1-10	
	2	С23	4	-11	
	3	С38	7	-11	
	5	ф6 А-I, ℓ=1250мм; 0,28кг	6	без черт.	
		Бетон класса В15, м³	1,80		
Ф1-24	1	Сетка С1	1	3.015.1-17.94.1-10	
	2	С24	4	-11	
	3	С38	7	-11	
	5	ф6 А-I, ℓ=1250мм; 0,28кг	10	без черт.	
		Бетон класса В15, м³	2,09		
Ф1-30	1	Сетка С1	1	3.015.1-17.34.1-10	
	2	С25	4	-11	
	3	С38	7	-11	
	5	ф6 А-I, ℓ=1250мм; 0,28кг	14	без черт.	
		Бетон класса В15, м³	2,57		
Ф2-18	1	Сетка С2	1	3.015.1-17.94.1-10	
	2	С23	4	-11	
	3	С38	7	-11	
	5	ф6 А-I, ℓ=1250мм; 0,28кг	6	без черт	
		Бетон класса В15, м³	1,90		
Ф2-24	1	Сетка С2	1	3.015.1-17.94.1-10	
	2	С24	4	-11	
	3	С38	7	-11	
	5	ф6 А-I, ℓ=1250мм; 0,28кг	10	без черт.	
		Бетон класса В15, м³	2,38		
Ф2-30	1	Сетка С2	1	3.015.1-17.94.1-10	
	2	С25	4	-11	
	3	С38	7	-11	
	5	ф6 А-I, ℓ=1250мм; 0,28кг	14	без черт.	
		Бетон класса В15, м³	2,89		
Ф3-18	1	Сетка С3	1	3.015.1-17.94.1-10	
	2	С23	4	-11	
	3	С38	7	-11	
	5	ф6 А-I, ℓ=1250мм; 0,28кг	6	без черт.	
		Бетон класса В15, м³	2,68		
Ф3-24	1	Сетка С3	1	3.015.1-17.94.1-10	
	2	С24	4	-11	
	3	С38	7	-11	
	5	ф6 А-I, ℓ=1250мм; 0,28кг	10	без. черт.	
		Бетон класса В15, м³	3,17		
Ф3-30	1	Сетка С3	1	3.015.1-17.94.1-10	
	2	С25	4	-11	
	3	С38	7	-11	
	5	ф6 А-I, ℓ=1250мм; 0,28кг	14	без черт.	
		Бетон класса В15, м³	3,65		
Ф4-18	1	Сетка С4	1	3.015.1-17.94.1-10	
	2	С23	4	-11	
	3	С38	7	-11	
	5	ф6 А-I, ℓ=1250мм; 0,28кг	6	без черт.	
		Бетон класса В15, м³	3,09		

Инв. № подл. | Подпись и дата | Взам. инв. №

Изм. Кол.уч. Лист № док. Подпись Дата

3.015.1-17.94.1-1

Лист 2

Ц00353-02 5

Марка фундамента	Поз.	Наименование	Кол.	Обозначение документа	Примечание
Ф4-24	1	Сетка С 4	1	3.015.1-17.94.1-10	
	2	С 24	4	-11	
	3	С 38	7	-11	
	5	ф 6 А-I, ℓ=1250мм; 0,28кг	10	без черт.	
		Бетон класса В15, м³	3,57		
Ф4-30	1	Сетка С 4	1	3.015.1-17.94.1-10	
	2	С 25	4	-11	
	3	С 38	7	-11	
	5	ф 6 А-I, ℓ=1250мм; 0,28кг	14	без черт.	
		Бетон класса В15, м³	4,06		
Ф5-18	1	Сетка С 5	1	3.015.1-17.94.1-10	
	2	С 23	2	-11	
	3	С 26	2	-11	
	4	С 39	7	-11	
	5	ф 6 А-I, ℓ=1250мм; 0,28кг	6	без черт.	
		Бетон класса В15, м³	2,35		
Ф5-24	1	Сетка С 5	1	3.015.1-17.94.1-10	
	2	С 24	2	-11	
	3	С 27	2	-11	
	4	С 39	7	-11	
	5	ф 6 А-I, ℓ=1250мм; 0,28кг	10	без черт.	
		Бетон класса В15, м³	3,00		

Марка фундамента	Поз.	Наименование	Кол.	Обозначение документа	Примечание
Ф5-30	1	Сетка С 5	1	3.015.1-17.94.1-10	
	2	С 25	2	-11	
	3	С 28	2	-11	
	4	С 39	7	-11	
	5	ф 6 А-I, ℓ=1250мм; 0,28кг	14	без черт.	
		Бетон класса В15, м³	3,65		
Ф6-18	1	Сетка С 6	1	3.015.1-17.94.1-10	
	2	С 23	2	-11	
	3	С 26	2	-11	
	4	С 39	7	-11	
	5	ф 6 А-I, ℓ=1250мм; 0,28кг	6	без черт.	
		Бетон класса В15, м³	3,22		
Ф6-24	1	Сетка С 6	1	3.015.1-17.94.1-10	
	2	С 24	2	-11	
	3	С 27	2	-11	
	4	С 39	7	-11	
	5	ф 6 А-I, ℓ=1250мм; 0,28кг	10	без черт.	
		Бетон класса В15, м³	3,87		
Ф6-30	1	Сетка С 6	1	3.015.1-17.94.1-10	
	2	С 25	2	-11	
	3	С 28	2	-11	
	4	С 39	7	-11	
	5	ф 6 А-I, ℓ=1250мм; 0,28кг	14	без черт.	
		Бетон класса В15, м³	4,51		

Инв. № подл. | Подпись и дата | Взам. инв. №

Изм.	Кол. уч.	Лист	№ док.	Подпись	Дата	3.015.1-17.94.1-1	Лист 3

Марка ф-та	Поз.	Наименование	Кол.	Обозначение документа	Примечание
ФП-18	1	Сетка С 7	1	3.015.1-17.94.1-10	
	2	С 23	2	-11	
	3	С 26	2	-11	
	4	С 39	7	-11	
	5	ф6А-I, ℓ=1250мм; 0,28кг	6	без черт.	
		Бетон класса В15, м³	3,41		
ФП-24	1	Сетка С 7	1	3.015.1-17.94.1-10	
	2	С 24	2	-11	
	3	С 27	2	-11	
	4	С 39	7	-11	
	5	ф6А-I, ℓ=1250мм; 0,28кг	10	без черт.	
		Бетон класса В15, м³	4,06		
ФП-30	1	Сетка С 7	1	3.015.1-17.94.1-10	
	2	С 25	2	-11	
	3	С 28	2	-11	
	4	С 39	7	-11	
	5	ф6А-I, ℓ=1250мм; 0,28кг	14	без черт.	
		Бетон класса В15, м³	4,70		
ФВ-18	1	Сетка С 8	1	3.015.1-17.94.1-10	
	2	С 23	2	-11	
	3	С 26	2	-11	
	4	С 39	7	-11	
	5	ф6А-I, ℓ=1250мм; 0,28кг	6	без черт.	
		Бетон класса В15, м³	3,65		

Марка ф-та	Поз.	Наименование	Кол.	Обозначение документа	Примечание
ФВ-24	1	Сетка С 8	1	3.015.1-17.94.1-10	
	2	С 24	2	-11	
	3	С 27	2	-11	
	4	С 39	7	-11	
	5	ф6А-I, ℓ=1250мм; 0,28кг	10	без черт.	
		Бетон класса В15, м³	4,30		
ФВ-30	1	Сетка С 8	1	3.015.1-17.94.1-10	
	2	С 25	2	-11	
	3	С 28	2	-11	
	4	С 39	7	-11	
	5	ф6А-I, ℓ=1250мм; 0,28кг	14	без черт.	
		Бетон класса В15, м³	4,55		

Инв. № подл. | Подпись и дата | Взам. инв. №

Изм.	Кол. уч.	Лист	№ док.	Подпись	Дата

3.015.1-17.94.1-1

Лист 4

Ц00353-02

Ф9

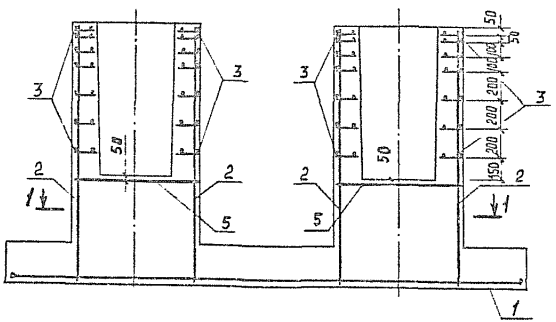

Ф10

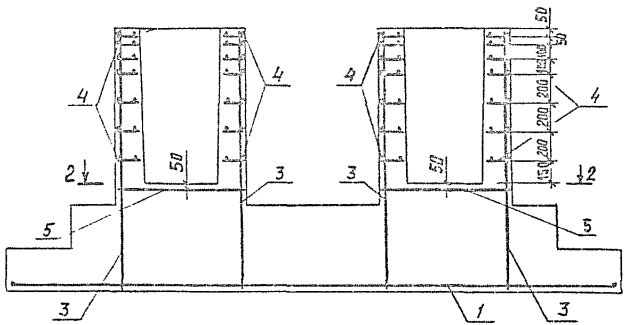

1-1

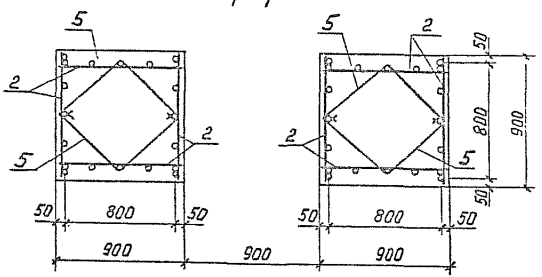

2-2

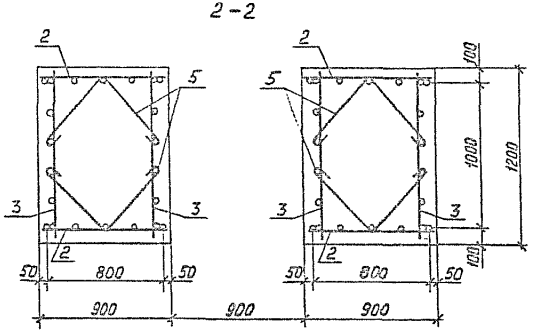

1. Спецификацию изделий см. лист 2.
2. Арматура класса А-I по ГОСТ 5781-82.
3. Хомуты поз. 5 устанавливать с шагом 300 мм по высоте ниже уровня днища стакана фундамента

Изм.	Кол.уч.	Лист	№док.	Подпись	Дата
Разраб.		Фролов			15.08
Исполнил		Третьякова			94г
Проверил		Кузина			
Н.контр.		Ильин			

3.015.1-17.94.1-2

Армирование фундамента Ф9 ; Ф10

Стадия	Лист	Листов
Р	1	2

ЦНИИПРОМЗДАНИЙ

Инв. № подл.	Подпись и дата	Взам. инв. №

Марка фундамента	Поз.	Наименование	Кол.	Обозначение документа	Примечание
Ф9-18	1	Сетка С9	1	3.015.1-17.94.1-10	
	2	С23	8	-11	
	3	С38	14	-11	
	5	ф6А-I, ℓ=1250мм ; 0,28кг	12	без черт.	
		Бетон класса В15, м³	3,79		
Ф9-24	1	Сетка С9	1	3.015.1-17.94.1-10	
	2	С24	8	-11	
	3	С38	14	-11	
	5	ф6А-I, ℓ=1250мм; 0,28кг	20	без черт.	
		Бетон класса В15, м³	4,77		
Ф9-30	1	Сетка С9	1	3.015.1-17.94.1-10	
	2	С25	8	-11	
	3	С38	14	-11	
	5	ф6А-I, ℓ=1250мм; 0,28кг	28	без черт.	
		Бетон класса В15, м³	5,74		
Ф10-18	1	Сетка С10	1	3.015.1-17.94.1-10	
	2	С23	4	-11	
	3	С26	4	-11	
	4	С39	14	-11	
	5	ф6А-I, ℓ=1250мм; 0,28кг	12	без черт.	
		Бетон класса В15, м³	6,98		

Марка фундамента	Поз.	Наименование	Кол.	Обозначение документа	Примечание
Ф10-24	1	Сетка С10	1	3.015.1-17.94.1-10	
	2	С24	4	-11	
	3	С27	4	-11	
	4	С39	14	-11	
	5	ф6А-I, ℓ=1250мм; 0,28кг	20	без черт.	
		Бетон класса В15, м³	3,27		
Ф10-30	1	Сетка С10	1	3.015.1-17.94.1-10	
	2	С25	4	-11	
	3	С28	4	-11	
	4	С39	14	-11	
	5	ф6А-I, ℓ=1250кг; 0,28кг	28	без черт.	
		Бетон класса В15, м³	9,57		

Инв. № подл. | Подпись и дата | Взам. инв. №

Изм.	Кол.уч.	Лист	№ док.	Подпись	Дата

3.015.1-17.94.1-2

Лист 2

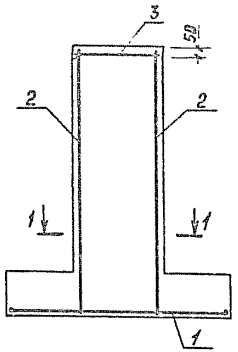

1-1

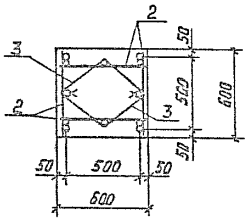

Марка фундамента	Поз.	Наименование	Кол.	Обозначение документа	Примечание
ФС1-18	1	Сетка С1	1	3.015.1-17.94.1-10	
	2	С29	4	-11	
	3	ф 6 А-I, ℓ=900мм; 0,2кг	12	без черт.	
		Бетон класса В15, м³	1,22		
ФС1-24	1	Сетка С1	1	3.015.1-17.94.1-10	
	2	С30	4	-11	
	3	ф 6 А-I, ℓ=900мм; 0,2кг	16	без черт.	
		Бетон класса В15, м³	1,43		
ФС1-30	1	Сетка С1	1	3.015.1-17.94.1-10	
	2	С31	4	-11	
	3	ф 6 А-I, ℓ=900мм; 0,2кг	20	без черт.	
		Бетон класса В15, м³	1,65		

1. Арматура класса А-I по ГОСТ 5781-82.
2. Установку анкерных болтов см. док. 3.015.1-17.94.1-8.
3. Хомуты поз. 3 устанавливать с шагом 300мм по высоте фундамента.

Изм.	Кол.уч.	Лист	№док.	Подпись	Дата
Разраб.		Фролов			
Исполнил		Третьякова			
Проверил		Кузина			
Н.контр.		Ильин			

3.015.1-17.94.1-3

Армирование фундамента ФС1

Стадия	Лист	Листов
Р		1

ЦНИИПРОМЗДАНИЙ

Инв. № подл. | Подпись и дата | Взам. инв. №

Ц00353-02 10

ФС2

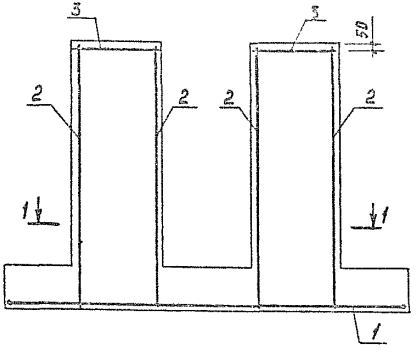

1-1

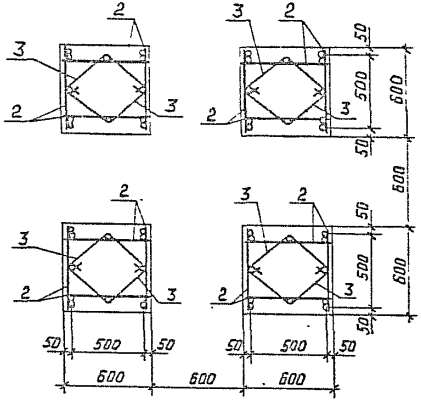

ФС3; ФС4

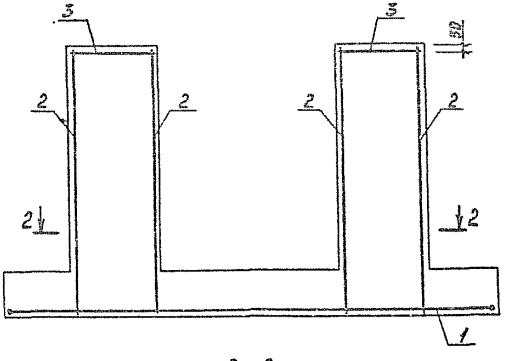

2-2

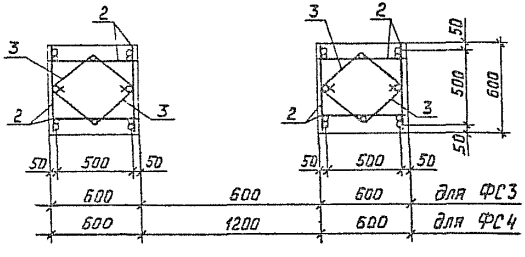

1. Спецификацию изделий см. лист 2.
2. Арматура класса А-I по ГОСТ 5781-82.
3. Установку анкерных болтов см. док. 3.015.1-17.94.1-8
4. Хомуты поз. 3 устанавливать с шагом 300 мм по высоте фундамента.

						3.015.1-17.94.1-4	
Изм.	Колуч.	Лист	№док.	Подпись	Дата		
Разраб.		Фролов				Армирование фундамента ФС2 ... ФС4	Стадия: Р; Лист: 1; Листов: 2
Исполнил		Третьяков					
Проверил		Кузина					ЦНИИПРОМЗДАНИЙ
Н. контр.		Ильин					

Инв. № подл. | Подпись и дата | Взам. инв. №

Марка фундамента	Поз.	Наименование	Кол.	Обозначение документа	Примечание
ФС2-18	1	Сетка С 11	1	3.015.1-17.94.1-10	
	2	С 29	16	-11	
	3	ф6А-I, ℓ=900мм; 0,2кг	48	без черт.	
		Бетон класса В15, м³	3,27		
ФС2-24	1	Сетка С 11	1	3.015.1-17.94.1-10	
	2	С 30	16	-11	
	3	ф6А-I, ℓ=900мм; 0,2кг	64	без черт.	
		Бетон класса В15, м³	3,70		
ФС2-30	1	Сетка С 11	1	3.015.1-17.94.1-10	
	2	С 31	16	-11	
	3	ф6А-I, ℓ=900мм; 0,2кг	80	без черт.	
		Бетон класса В15, м³	4,13		
ФС3-18	1	Сетка С 12	1	3.015.1-17.94.1-10	
	2	С 29	8	-11	
	3	ф6А-I, ℓ=900мм; 0,2кг	24	без черт.	
		Бетон класса В15, м³	2,30		
ФС3-24	1	Сетка С 12	1	3.015.1-17.94.1-10	
	2	С 30	8	-11	
	3	ф6А-I, ℓ=900мм; 0,2кг	32	без черт.	
		Бетон класса В15, м³	2,73		
ФС3-30	1	Сетка С 12	1	3.015.1-17.94.1-10	
	2	С 31	8	-11	
	3	ф6А-I, ℓ=900мм; 0,2кг	40	без черт.	
		Бетон класса В15, м³	3,16		

Марка фундамента	Поз.	Наименование	Кол.	Обозначение документа	Примечание
ФС4-18	1	Сетка С 13	1	3.015.1-17.94.1-10	
	2	С 29	8	-11	
	3	ф6А-I, ℓ=900мм; 0,2кг	24	без черт.	
		Бетон класса В15, м³	2,57		
ФС4-24	1	Сетка С 13	1	3.015.1-17.94.1-10	
	2	С 30	8	-11	
	3	ф6А-I, ℓ=900мм; 0,2кг	32	без черт.	
		Бетон класса В15, м³	3,00		
ФС4-30	1	Сетка С 13	1	3.015.1-17.94.1-10	
	2	С 31	8	-11	
	3	ф6А-I, ℓ=900мм; 0,2кг	40	без черт.	
		Бетон класса В15, м³	3,43		

Инв. № подл. | Подпись и дата | Взам. инв. №

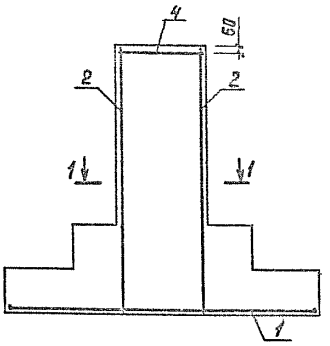

1 - 1

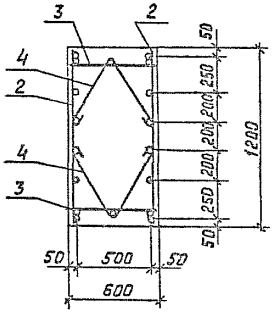

Марка фундамента	Поз.	Наименование	Кол.	Обозначение документа	Приме-чание
ФС5-18	1	Сетка С 7	1	3.015.1-17.94.1-10	
	2	С 35	2	-11	
	3	С 29	2	-11	
	4	ф 6 А-I, ℓ=1150 мм; 0,26 кг	12	без черт.	
		Бетон класса В15, м³	3,21		
ФС5-24	1	Сетка С 7	1	3.015.1-17.94.1-10	
	2	С 36	2	-11	
	3	С 30	2	-11	
	4	ф 6 А-I, ℓ=1150 мм; 0,26 кг	16	без черт.	
		Бетон класса В15, м³	3,55		
ФС5-30	1	Сетка С 7	1	3.015.1-17.94.1-10	
	2	С 37	2	-11	
	3	С 31	2	-11	
	4	ф 6 А-I, ℓ=1150 мм; 0,26 кг	20	без черт.	
		Бетон класса В15, м³	4,03		

1. Арматура класса А-I по ГОСТ 5781-82.
2. Установку анкерных болтов см. док 3.015.1-17.94.1-8.
3. Хомуты поз. 4. устанавливать с шагом 300 мм по высоте фундамента.

Изм.	Кол. уч.	Лист	№ док.	Подп.	Дата	3.015.1-17.94.1 Э
Разраб.		Фролов			12.93	Армирование фундамента ФС5
Исполнил		Третьякова			12.93	Стадия: Р; Лист: ; Листов: 1
Проверил		Кузина				ЦНИИПРОМЗДАНИЙ
Н. контр.		Шилин				

Инв. № подл. | Подпись и дата | Взам. инв. №

ФС6 ... ФС9

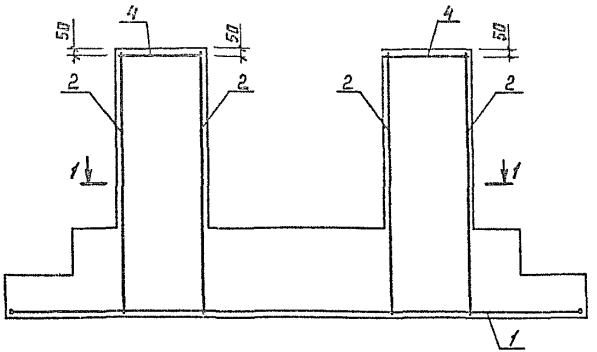

1-1 (для ФС6 и ФС7)

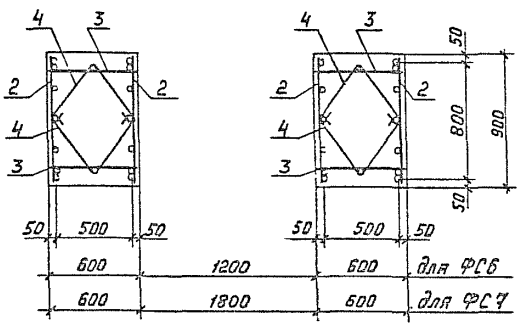

1-1 (для ФС8 и ФС9)

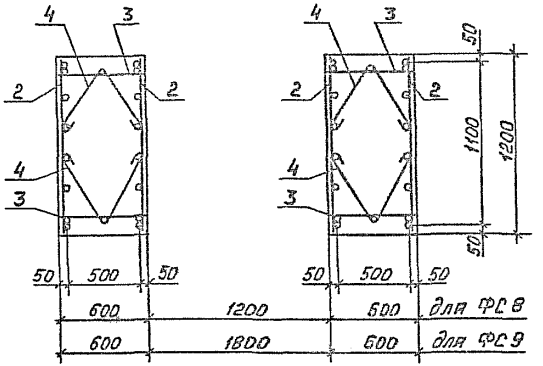

1. Спецификацию изделий см. лист 2 и 3.
2. Арматура класса А-I по ГОСТ 5781-82.
3. Установку анкерных болтов см. док. 3.015.1-17.94.1-в.
4. Хомуты поз. 4 устанавливать с шагом 300мм по высоте фундамента.

Изм.	Кол.	Лист	№ док.	Подпись	Дата
Разраб.		Фролов			
Исполнил		Третьяков			
Проверил		Кузина			
Н.контр.		Ильин			

3.015.1-17.94.1-6

Армирование фундамента ФС6 ... ФС9

Стадия	Лист	Листов
Р	1	3

ЦНИИПРОМЗДАНИЙ

Инв. № подл. | Подпись и дата | Взам. инв. №

Ц.00353-02 14

Марка фундамента	Поз.	Наименование	Кол.	Обозначение	Приме-чание
ФС6-18	1	Сетка С 14	1	3.015.1-17.94.1-10	
	2	С 32	4	-11	
	3	С 29	4	-11	
	4	ф 6 А-I, ℓ=1150 мм; 0,26 кг	24	без черт.	
		Бетон класса В15, м³	5,45		
ФС6-24	1	Сетка С 14	1	3.015.1-17.94.1-10	
	2	С 33	4	-11	
	3	С 30	4	-11	
	4	ф 6 А-I, ℓ=1150 мм; 0,26 кг	32	без черт.	
		Бетон класса В15, м³	6,10		
ФС6-30	1	Сетка С 14	1	3.015.1-17.94.1-10	
	2	С 34	4	-11	
	3	С 31	4	-11	
	4	ф 6 А-I, ℓ=1150 мм; 0,26 кг	40	без черт.	
		Бетон класса В15, м³	6,75		
ФС7-18	1	Сетка С 15	1	3.015.1-17.94.1-10	
	2	С 32	4	-11	
	3	С 29	4	-11	
	4	ф 6 А-I, ℓ=1150 мм; 0,26 кг	24	без черт.	
		Бетон класса В15, м³	6,16		
ФС7-24	1	Сетка С 15	1	3.015.1-17.94.1-10	
	2	С 33	4	-11	
	3	С 30	4	-11	
	4	ф 6 А-I, ℓ=1150 мм; 0,26 кг	32	без черт.	
		Бетон класса В15, м³	6,80		
ФС7-30	1	Сетка С 15	1	3.015.1-17.94.1-10	
	2	С 34	4	-11	
	3	С 31	4	-11	
	4	ф 6 А-I, ℓ=1150 мм; 0,26 кг	40	без черт.	
		Бетон класса В15, м³	7,45		
ФС8-18	1	Сетка С 16	1	3.015.1-17.94.1-10	
	2	С 35	4	-11	
	3	С 29	4	-11	
	4	ф 6 А-I, ℓ=1150 мм; 0,26 кг	24	без черт.	
		Бетон класса В15, м³	6,51		
ФС8-24	1	Сетка С 16	1	3.015.1-17.94.1-10	
	2	С 36	4	-11	
	3	С 30	4	-11	
	4	ф 6 А-I, ℓ=1150 мм; 0,26 кг	32	без черт.	
		Бетон класса В15, м³	8,38		

Инв. № подл. | Подпись и дата | Взам. инв. №

Марка элемента	Поз.	Наименование	Кол.	Обозначение документа	Примечание
ФС8-30	1	Сетка С 16	1	3.015.1-17.94.1-10	
	2	С 37	4	-11	
	3	С 31	4	-11	
	4	ф6А-I, ℓ=1150мм; 0,26кг	40	без черт.	
		Бетон класса В15, м³	8,24		
ФС9-18	1	Сетка С 17	1	3.015.1-17.94.1-10	
	2	С 35	4	-11	
	3	С 29	4	-11	
	4	ф6А-I, ℓ=1150мм; 0,26кг	24	без черт.	
		Бетон класса В15, м³	7,32		
ФС9-24	1	Сетка С 17	1	3.015.1-17.94.1-10	
	2	С 36	4	-11	
	3	С 30	4	-11	
	4	ф6А-I, ℓ=1150мм; 0,26кг	32	без черт.	
		Бетон класса В15, м³	8,18		
ФС9-30	1	Сетка С 17	1	3.015.1-17.94.1-10	
	2	С 37	4	-11	
	3	С 31	4	-11	
	4	ф6А-I, ℓ=1150мм; 0,26кг	40	без черт.	
		Бетон класса В15, м³	9,05		

Инв. № подл. | Подпись и дата | Взам. инв. №

Изм.	Кол.уч.	Лист	№ док.	Подпись	Дата

3.015.1-17.94.1-6

Лист 3

СФ1; СФ2

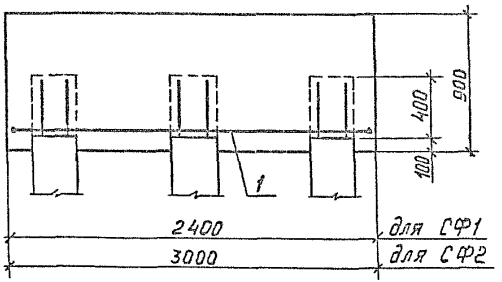

СФ3... СФ6

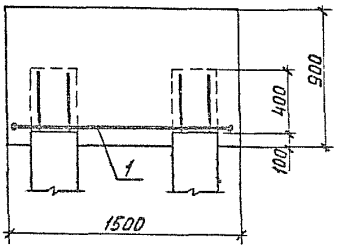

Установку анкерных болтов см. док. 3.015.1-17.94.1-9.

Марка фундамента	Поз.	Наименование	Кол.	Обозначение документа	Примечание
СФ1	1	Сетка С4	1	3.015.1-17.94.1-10	
		Бетон класса В15, м³	5,10		
СФ2	1	Сетка С18	1	3.015.1-17.94.1-10	
		Бетон класса В15, м³	8,02		
СФ3	1	Сетка С19	1	3.015.1-17.94.1-10	
		Бетон класса В15, м³	3,19		
СФ3а	1	Сетка С19	1	3.015.1-17.94.1-10	
		Бетон класса В15, м³	3,19		
СФ4	1	Сетка С20	1	3.015.1-17.94.1-10	
		Бетон класса В15, м³	4,00		
СФ5	1	Сетка С21	1	3.015.1-17.94.1-10	
		Бетон класса В15, м³	4,79		
СФ6	1	Сетка С22	1	3.015.1-17.94.1-10	
		Бетон класса В15, м³	6,41		

Инв. № подл. | Подпись и дата | Взам. инв. №

Изм.	Кол.уч.	Лист	№док.	Подпись	Дата
Разраб.		Фролов			
Исполнил		Третьякова			
Проверил		Кузина			
Н. контр.		Штын			

3.015.1-17.94.1-7

Армирование фундамента СФ1... СФ6

Стадия	Лист	Листов
Р		1

ЦНИИПРОМЗДАНИЙ

Анкерные болты отдельно стоящих опор (серия 3.015-1/94)

Тип 1

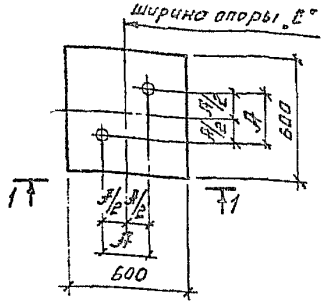

Тип 2

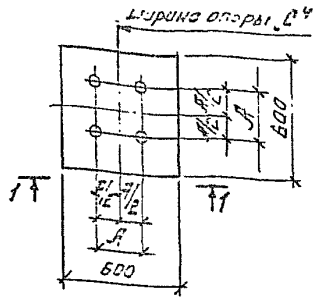

Тип 3

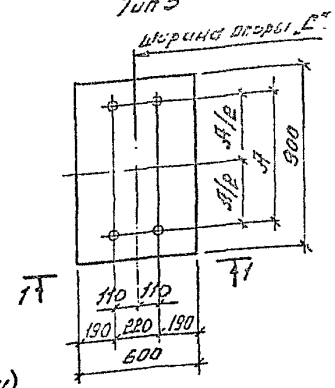

Тип 4

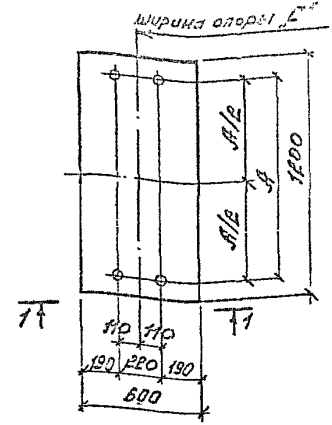

Анкерные болты эстакад (серии 3.015-16.94 и 3.015-2/94)

Тип 5

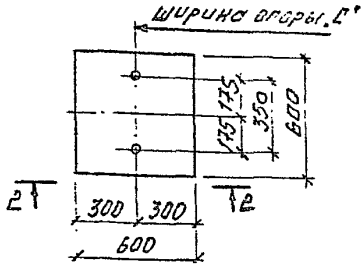

Тип 6

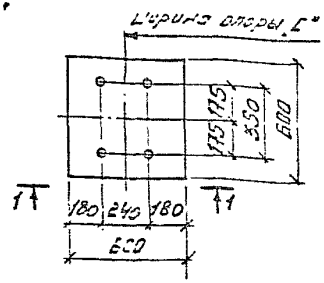

1-1

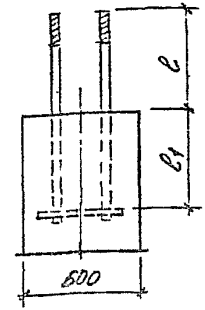

2-2

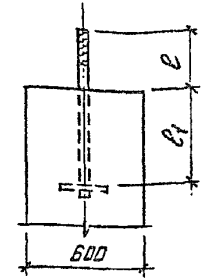

1. Марки анкерных болтов и размеры привязок см. лист 2.
2. Марки стали анкерных болтов принимать по ГОСТ 24379.0-80.
3. Конструкция анкерных болтов - по ГОСТ 24379.1-80.
4. Длина болтов принята с учетом подливки толщиной 100 мм под опорной плитой базы стальных стоек.
5. Размер "c" см. док. 3.015.1-17.94.0-НИЗ.

				3.015.1-17.94.1-ВЗ	
Нач. отд.	Кан. ус.	Лист	№ док.	Подп.	
Разраб.	Сорокоумов				
Исполнил	Ревзина				
Проверил	Кузина			Анкерные болты стальных стоек отдельно стоящих опор и эстакад	Стадия: Р; Лист: 1; Листов: 2
Н. контр.	Ильин				ЦНИИПРОМЗДАНИЙ

Ц00353-02 18

Тип	База	A, мм	B, мм	B_1, мм	Обозначение болта по ГОСТ24379.1-80	Масса болта кг
1	Б1	200	250	450	Болт 2.1. М30х900	7,75
	Б2		250	540	Болт 2.1. М36х900	12,39
	Б3, Б4		280	630	Болт 2.1. М42х1000	19,27
	Б5		300	720	Болт 2.1. М48х1100	27,79
2	Б6	200	250	540	Болт 2.1. М36х900	12,39
1	Б7	240	280	630	Болт 2.1. М42х1000	19,27
	Б8		300	720	Болт 2.1. М48х1100	27,79
2	Б9	240	280	630	Болт 2.1. М42х1000	19,27
	Б10		300	720	Болт 2.1. М48х1100	27,79
4	Б11	650	600	360	Болт 2.1. М24х1000	5,40
	Б12; Б16	700	600	450	Болт 2.1. М30х1100	9,53
	Б13	750				
3	Б14	600	800	360	Болт 2.1. М24х1000	5,40
4	Б15; Б50; Б82	650				
	Б16; Б17; Б20	650	800	450	Болт 2.1. М30х1100	9,53
	Б19	800	750	540	Болт 2.1. М36х1400	16,38
	Б21, Б24	750				
	Б22	750	770	630	Болт 2.1. М42х1500	24,71
	Б23	750	700	450	Болт 2.1. М30х1300	10,64
	Б25; Б33; Б43	750	860	630	Болт 2.1. М42х1600	25,79
	Б26	700	800	540	Болт 2.1. М36х1500	17,18
	Б28	750				
	Б27; Б44	850	860	630	Болт 2.1. М42х1600	25,79
	Б29	800				
	Б30	800	700	450	Болт 2.1. М30х1300	10,64
	Б31	850	750	540	Болт 2.1. М36х1400	16,38

Тип	База	A, мм	B, мм	B_1, мм	Обозначение болта по ГОСТ24379.1-80	Масса болта кг
4	Б32; Б52	650	860	630	Болт 2.1. М42х1600	25,79
	Б34; Б35	750	870	720	Болт 2.1. М48х1700	36,17
	Б45; Б63	800				
	Б46; Б47; Б54	800	1080	840	Болт 2.1. М56х2000	60,61
	Б48	700	860	630	Болт 2.1. М42х1600	25,79
	Б49; Б53	700	870	720	Болт 2.1. М48х1700	36,17
	Б51	750	800	360	Болт 2.1. М24х1000	5,40
	Б55	850	1020	840	Болт 2.1. М56х2000	60,61
	Б56; Б64	850	1060	960	Болт 2.1. М56х2100	63,11
5	—	350	215	450	Болт 2.1. М30х800	7,75
			230	540	Болт 2.1. М36х900	12,39
6			215	450	Болт 2.1. М30х800	7,75
			230	540	Болт 2.1. М36х900	12,39

1. Базу колонны и расположение болтов принимать по вып. III серий 3.015-1.94, 3.015-3/94, а также по вып. 3 серии 3.015-16.94.
2. При необходимости установки болтов М56 высоты ростверка следует увеличить на 300 мм.

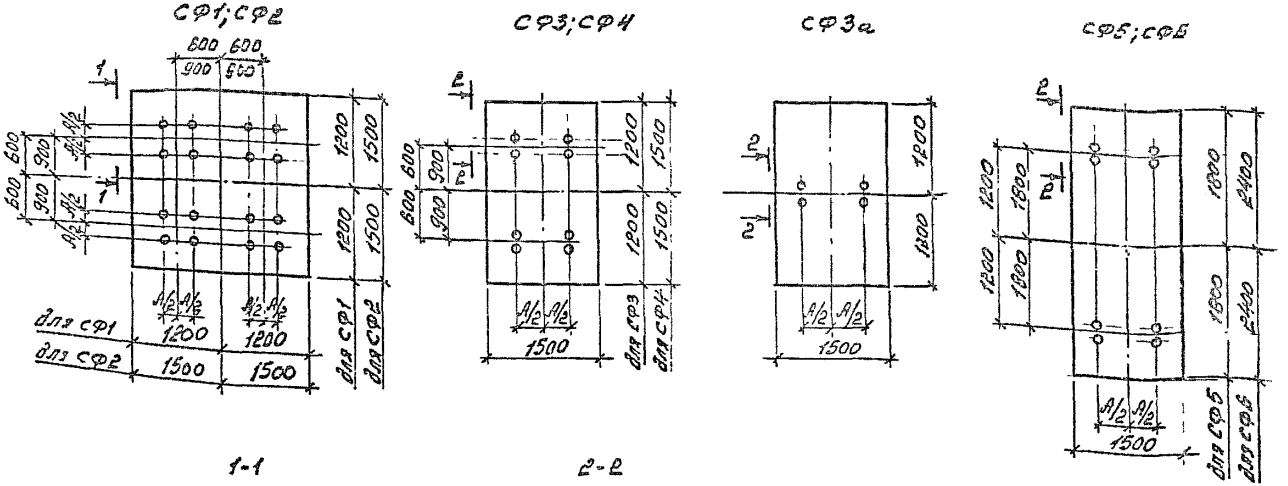

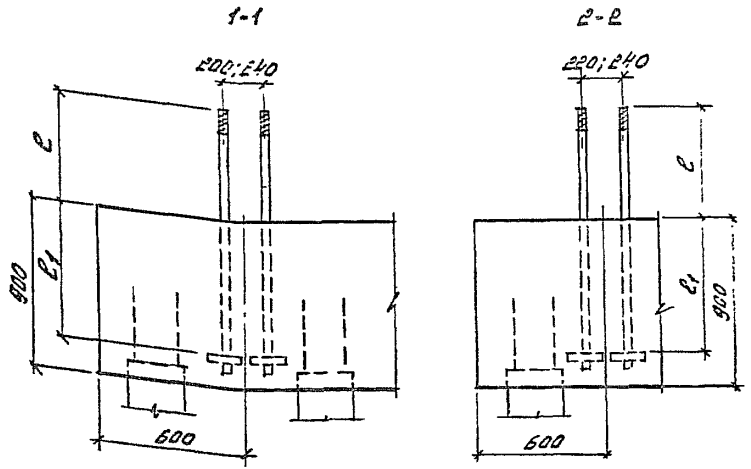

1. Базу колонны и расположение болтов принимать по вып. III серий 3.015-1.94, 3.015-3.94, а также по вып. 3 серии 3.015-16.94.
2. Параметры болтов устанавливать по принятой базе и док. 3.015.1-17.94.1-8, лист 2
3. При необходимости установки болтов М56 высоту ростверка следует увеличить на 300 мм.
4. Данный лист см. совместно с док. 3.015.1-17.94.1-8.

Изм.	Кол. уч.	Лист	№ док.	Подпись	Дата
Разраб.		Фролов			15.09
Исполнил		Третьяков			94 г
Проверил		Кузина			
Н. контр.		Ильин			

3.015.1-17.94.1-9

Анкерные болты свайных фундаментов анкерных опор

Стадия	Лист	Листов
Р		1

ЦНИИПРОМЗДАНИИ

Инв. № подл. | Подпись и дата | Взам. инв. №

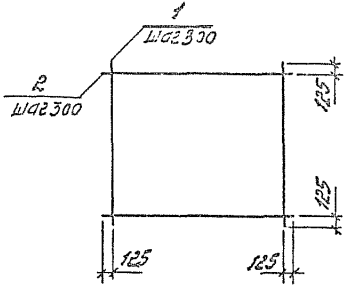

Марка сетки	Поз.	Наименование	Кол.	Масса ед., кг	Масса сетки, кг
С1	1	Ф12А-III, ℓ=1450	5	1,3	13,0
	2	Ф12А-III, ℓ=1450	5	1,3	
С2	1	Ф12А-III, ℓ=1750	6	1,6	19,2
	2	Ф12А-III, ℓ=1750	6	1,6	
С3	1	Ф12А-III, ℓ=2050	7	1,8	25,2
	2	Ф12А-III, ℓ=2050	7	1,8	
С4	1	Ф12А-III, ℓ=2350	8	2,1	33,6
	2	Ф12А-III, ℓ=2350	8	2,1	
С5	1	Ф12А-III, ℓ=1750	7	1,6	22,0
	2	Ф12А-III, ℓ=2050	6	1,8	
С6	1	Ф12А-III, ℓ=2050	8	1,8	29,1
	2	Ф12А-III, ℓ=2350	7	2,1	
С7	1	Ф12А-III, ℓ=2050	9	1,8	33,0
	2	Ф12А-III, ℓ=2650	7	2,4	
С8	1	Ф12А-III, ℓ=2350	9	2,1	38,1
	2	Ф12А-III, ℓ=2650	8	2,4	
С9	1	Ф12А-III, ℓ=1750	12	1,6	38,4
	2	Ф12А-III, ℓ=3550	6	3,2	
С10	1	Ф12А-III, ℓ=2650	14	2,4	66,9
	2	Ф12А-III, ℓ=4150	9	3,7	
С11	1	Ф12А-III, ℓ=2650	9	2,4	43,2
	2	Ф12А-III, ℓ=2650	9	2,4	

Марка сетки	Поз.	Наименование	Кол.	Масса ед., кг	Масса сетки, кг
С12	1	Ф12А-III, ℓ=1450	9	1,3	23,7
	2	Ф12А-III, ℓ=2650	5	2,4	
С13	1	Ф12А-III, ℓ=1450	11	1,3	28,8
	2	Ф12А-III, ℓ=3250	5	2,9	
С14	1	Ф12А-III, ℓ=2350	13	2,1	54,5
	2	Ф12А-III, ℓ=3850	8	3,4	
С15	1	Ф12А-III, ℓ=2350	15	2,1	63,5
	2	Ф12А-III, ℓ=4450	8	4,0	
С16	1	Ф12А-III, ℓ=2650	13	2,4	61,8
	2	Ф12А-III, ℓ=3850	9	3,4	
С17	1	Ф12А-III, ℓ=2650	15	2,4	72,0
	2	Ф12А-III, ℓ=4450	9	4,0	
С18	1	Ф12А-III, ℓ=2950	10	2,6	52,0
	2	Ф12А-III, ℓ=2950	10	2,6	
С19	1	Ф12А-III, ℓ=1450	8	1,3	20,9
	2	Ф12А-III, ℓ=2350	5	2,1	
С20	1	Ф12А-III, ℓ=1450	10	1,3	26,0
	2	Ф12А-III, ℓ=2950	5	2,6	
С21	1	Ф12А-III, ℓ=1450	12	1,3	31,6
	2	Ф12А-III, ℓ=3550	5	3,2	
С22	1	Ф12А-III, ℓ=1450	16	1,3	41,8
	2	Ф12А-III, ℓ=4750	5	4,2	

1. Арматура - по ГОСТ 5781-82.
2. Сварка - по ГОСТ 14098-91-К1-Кт.
3. Предельные отклонения от размеров стержня и выпусков - 2 мм.

Изм.	Кол.	Лист	№ док.	Подпись	Дата
Разраб.	Фролов				15.12
Исполн.	Третьякова				9.4
Проверил	Кузина				
Н. контр.	Ильин				

3.015.1-17.94.1-10

Сетка С1... С22

Стадия	Лист	Листов
Р		1

ЦНИИПРОМЗДАНИЙ

Инв. № подл. | Подпись и дата | Взам. инв. №

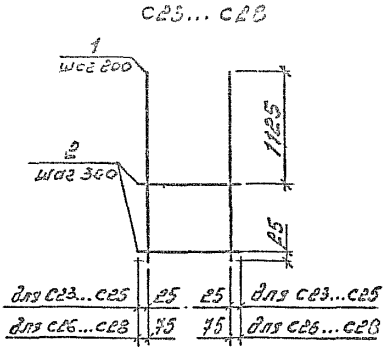

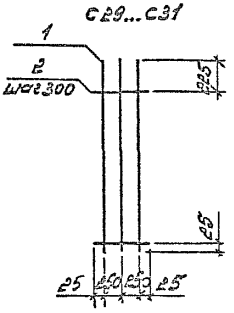

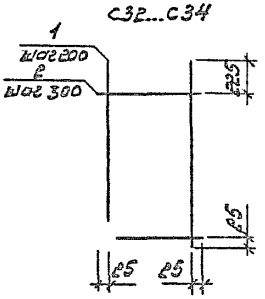

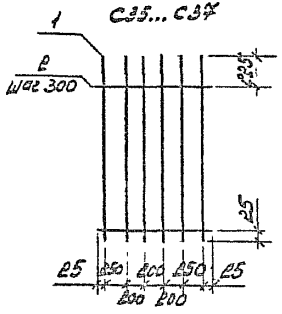

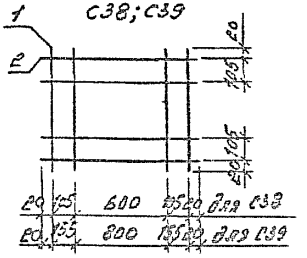

Марка сетки	Поз.	Наименование	Кол.	Масса ед, кг	Масса сетки, кг
С23	1	Ф12А-III, ℓ=1750	5	1,6	8,6
	2	Ф6А-I, ℓ=850	3	0,19	
С24	1	Ф12А-III, ℓ=2350	5	2,1	11,5
	2	Ф6А-I, ℓ=850	5	0,19	
С25	1	Ф12А-III, ℓ=2950	5	2,6	14,3
	2	Ф6А-I, ℓ=850	7	0,19	
С26	1	Ф12А-III, ℓ=1750	6	1,6	10,4
	2	Ф6А-I, ℓ=1150	3	0,26	
С27	1	Ф12А-III, ℓ=2350	6	2,1	13,9
	2	Ф6А-I, ℓ=1150	5	0,26	
С28	1	Ф12А-III, ℓ=2950	6	2,6	17,4
	2	Ф6А-I, ℓ=1150	7	0,26	

Марка сетки	Поз.	Наименование	Кол.	Масса ед, кг	Масса сетки, кг
С29	1	Ф12А-III, ℓ=1750	3	1,6	5,5
	2	Ф6А-I, ℓ=550	6	0,12	
С30	1	Ф12А-III, ℓ=2350	3	2,1	7,3
	2	Ф6А-I, ℓ=550	8	0,12	
С31	1	Ф12А-III, ℓ=2950	3	2,6	8,8
	2	Ф6А-I, ℓ=550	10	0,12	
С32	1	Ф12А-III, ℓ=1750	5	1,6	9,1
	2	Ф6А-I, ℓ=850	6	0,19	
С33	1	Ф12А-III, ℓ=2350	5	2,1	12,0
	2	Ф6А-I, ℓ=850	8	0,19	
С34	1	Ф12А-III, ℓ=2950	5	2,6	14,9
	2	Ф6А-I, ℓ=850	10	0,19	
С35	1	Ф12А-III, ℓ=1750	6	1,6	11,2
	2	Ф6А-I, ℓ=1150	6	0,26	
С36	1	Ф12А-III, ℓ=2350	6	2,1	14,7
	2	Ф6А-I, ℓ=1150	8	0,26	
С37	1	Ф12А-III, ℓ=2950	6	2,6	18,2
	2	Ф6А-I, ℓ=1150	10	0,26	
С38	1	Ф12А-III, ℓ=850	4	0,8	6,4
	2	Ф12А-III, ℓ=850	4	0,8	
С39	1	Ф12А-III, ℓ=850	4	0,8	7,2
	2	Ф12А-III, ℓ=1150	4	1,0	

1. Арматура - по ГОСТ 5781-82
2. Сварка - по ГОСТ 14098-91-К1-Кт.
3. Предельные отклонения от размеров стержня и выпусков - 2 мм.

Изм.	Кол.уч.	Лист	№ док.	Подпись	Дата	3.015.1-17.94.1-11
Разраб.		Торопов				Сетка С23... С39
Исполнил		Бетин				Стадия: Р; Лист: 1; Листов: 1
Проверил		Кусина				ЦНИИПРОМЗДАНИЙ
Н.контр.		Ильин				

Инв.№ по Подпись и дата Взам.инв.№

gost.e-ecolog.ru

МГП «Информрекламиздат» Зак. 395 Тир. 100

Ц00353-02 (22)