ТИПОВЫЕ СТРОИТЕЛЬНЫЕ СИСТЕМЫ
ИЗДЕЛИЯ И УЗЛЫ ЗДАНИЙ И СООРУЖЕНИЙ

СЕРИЯ
4.400-12

АНТИКОРРОЗИОННАЯ ЗАЩИТА ПОЛОВ И НАДЗЕМНОЙ ЧАСТИ ФУНДАМЕНТОВ ПОД ОБОРУДОВАНИЕ

17920-01
ЦЕНА 1-08
1-19

gost.e-ecolog.ru

ЦЕНТРАЛЬНЫЙ ИНСТИТУТ ТИПОВОГО ПРОЕКТИРОВАНИЯ
ГОССТРОЯ СССР

Москва, А-445, Смольная ул., 22

Сдано в печать XI 1982 года

Заказ № 01370 Тираж 6500 экз.

ТИПОВЫЕ СТРОИТЕЛЬНЫЕ СИСТЕМЫ
ИЗДЕЛИЯ И УЗЛЫ ЗДАНИЙ И СООРУЖЕНИЙ

СЕРИЯ
4.400-12

АНТИКОРРОЗИОННАЯ ЗАЩИТА ПОЛОВ И НАДЗЕМНОЙ ЧАСТИ ФУНДАМЕНТОВ ПОД ОБОРУДОВАНИЕ

Разработаны:

институтом

„Проектхимзащита"

Главный инженер института

_____ /В.П. Шевяков/

Главный инженер проекта

_____ /С.К. Бачурина/

Утверждены:

Минмонтажспецстроем СССР

протокол № _____

от 13.01 1982 г.

Введены в действие

институтом

„Проектхимзащита"

приказ № 8

от 13.01 1982 г.

Таблица 1 (продолжение)

1	2	3	4	5	6	7	8	9	10	11	12	13	14	15	16	17
ТДК 6/1											–	+	+	+	–	–
ТДК 6/2	–	–	–	–	–	–	+	+	+	+	–	+	+	–	+	–
ТДК 6/3											–	+	+	–	+	+
ТДК 7/1	–	–	–	–	+	–	–	+	–	–	–	+	+	–	+	–
ТДК 7/2											–	+	+	–	+	+
ТДК 8/1	–	–	–	–	+	+	+	–	–	–	–	–	+	–	–	+
ТДК 8/2											–	–	+	–	–	+
ТДК 8/3											–	–	+	–	–	–

1. Условные обозначения:

   \+ рекомендуется;

   – не рекомендуется или применение экономически нецелесообразно.

2. К окисляющим кислотам относятся следующие кислоты высоких концентраций:

   серная, азотная, хромовая, хлорноватистая.

3. Полы ТДК 1/1 ÷ ТДК 1/9 при воздействии растворов, содержащих слабые кислоты концентрации до 5% принимать с уплотняющей добавкой фурилового спирта в количестве 3% от веса жидкого стекла.

4. Полы ТДК 6/1, 2, 3 при воздействии растворов, содержащих органические кислоты и растворители, не принимать.

5. При наличии агрессивных проливов, содержащих растворители, принимать полы ТДК 1/2, 5, 8, ТДК 3/4.

Инв. № подл. | Подпись и дата | Взам. инв. №

Таблица 1 (продолжение)

Опись альбома

Обозначение	Наименование	Стр. альбома
1	2	3
Раздел 1	Общие данные	4-6
	Полы химически стойкие. Общие указания.	7-8
	Таблица 1. Рекомендации по выбору типов полов	9-12
	Таблица 2. Состав химически стойкого покрытия пола.	13-18
	Полы химически стойкие ТДК 1/1-9 ÷ ТДК 8/1-3.	19-26
	Бортики поддонов ТДК 9, ТДК 10.	27
	Сопряжение пола с колоннами и стенами ТДК 11, ТДК 12, ТДК 13, ТДК 14.	28-29
	Деформационные швы ТДК 15, ТДК 16.	30
	Сточные лотки ТДК 17.	31
	Сточные каналы ТДК 18, ТДК 19.	32
	Приямок для сбора сточных вод ТДК 20	33
	Проемы под трубопроводы ТДК 21, ТДК 22	34
	Проемы монтажные ТДК 23, ТДК 24.	35
Раздел 2	Фундаменты под оборудование. Общие указания.	36
	Таблица 3. Варианты антикоррозионной защиты фундаментов под оборудование.	37-39
	Типовые узлы антикоррозионной защиты фундаментов под оборудование ТДК 25 ÷ ТДК 34.	40-45

Инв. № подл. | Подпись и дата | Взам. инв. №

1	2	3
	Приложение 1. Таблица 1. Перечень стандартов и технических условий на материалы, применяемые для антикоррозионной защиты.	46-48
	Приложение 2. Таблица 1. Составы вяжущих для полов из штучных материалов.	49-50
	Таблица 2. Составы силикатополимер-растворов и силикатополимербетонов.	51
	Таблица 3. Состав полимербетона.	52
	Таблица 4. Составы монолитных наливных покрытий полов.	53
	Таблица 5. Составы оклеечной гидроизоляции.	54
	Приложение 3. Требования к конструкции пола под монолитное покрытие.	55

Инв.№ подл. | Подпись и дата | Взам. инв.№

Общие данные

Рабочие чертежи типовых узлов антикоррозионной защиты зданий и сооружений разработаны по плану типового проектирования на 1981г., утвержденного постановлением Госстроя СССР от 19 декабря 1980г. №205 Согласно заданию, утвержденному заместителем Министра Минмонтажспецстроя СССР, в настоящей серии разработаны типы и детали химически стойких покрытий полов и надземной части фундаментов под оборудование для различных отраслей промышленности, работающих с химическими агрессивными средами. Данная серия выпущена взамен серии 4400-6 "Типовые узлы антикоррозионной защиты железобетонных конструкций зданий и сооружений." Разделы серии 4400-6 "Фундаменты под колонны и стены зданий" и "Несущие и ограждающие конструкции зданий" из серии исключены в связи с разработкой их в других нормативных материалах и типовых сериях сборных железобетонных конструкций (1.431, 1.432, 1.420; ГОСТ 22701. 0-77 ÷ 5-77 и др.)

В проекте разработаны новые конструкции полов – монолитные бесшовные из высоконаполненных составов, покрытия полов с изоляционным слоем из активированной полиэтиленовой пленки, бутилкора. Применение указанных материалов дает возможность решить вопрос защиты полов при воздействии органических продуктов (растворителей), [illegible] отвечающих требованиям несгораемости и т. д.

Разработаны также фундаменты под технологическое оборудование из конструкционных химически стойких бетонов (полимербетона, силикатополимербетона и кислотоупорного бетона).

В качестве исходных материалов при разработке типового проекта приняты:

Гл. спец.	Быкова		
Нач. т. отд.	Любензвский		
Вед. инж.	Шлосс		
Ст. инж.	Головнова		
Инженер	Димитрова		

Общие данные

Стадия	Лист	Листов
	1	52

ИНСТИТУТ ПРОЕКТХИМЗАЩИТА Москва

Инв. № подл. | Подпись и дата | Взам. инв. №

СНиП II-28-73* "Защита строительных конструкций от коррозии. Нормы проектирования"

СНиП II-88-71 "Полы. Нормы проектирования".

СНиП III-23-76 "Защита строительных конструкций и сооружений от коррозии. Правила производства и приемки работ".

ГОСТ 12.3.016-79 „Антикоррозионные работы при строительстве. Требования безопасности."

ВСН 214-74-ММСС „Сборник инструкций по защите от воздействий высокоагрессивных сред."

Типовой проект "Совершенствование строительных конструкций зданий и сооружений производств минеральных удобрений вып. I. Строительные конструкции поддонов в условиях воздействия жидких агрессивных сред", разработанный институтами Гипрохим и Проектхимзащита № 400-0-14. Материал для проектирования.

Типовой проект серии 4400-6 "Типовые узлы антикоррозионной защиты железобетонных конструкций зданий и сооружений."

Результаты обобщения отечественного опыта проектирования и эксплуатации антикоррозионной защиты строительных конструкций цехов химических предприятий, работающих в условиях агрессивных сред. Производственный опыт трестов "Востокхимзащита", "Монтажхимзащита" Главтепломонтажа Монтажспецстроя СССР по выполнению антикоррозионной защиты строительных конструкций.

Назначение и область применения

Разработанные типовые узлы антикоррозионной защиты предназначены для химически стойких полов, надземной части фундаментов под оборудование.

Область применения: в различных отраслях промышленности, производства которых связаны с эксплуатацией строительных конструкций в химически агрессивных средах.

Инв. № подл. | Подпись и дата | Взам. инв. №

Применение типовых узлов и деталей для каждого производства осуществляется на основании данных об агрессивности проливов, их интенсивности, механических воздействий на полы и в зависимости от типа и назначения фундаментов под оборудование. По таблицам выбирается соответствующий состав химически стойкого покрытия пола и антикоррозионной защиты фундаментов. При разработке рабочих чертежей полов, поддонов, фундаментов под оборудование марки „АР" и „КЖ" необходимо учитывать толщину антикоррозионного покрытия.

Типовые узлы разработаны в соответствии с действующими нормами и правилами.

Главный инженер проекта С.К. Бачурина

Инв.№ подл. | Подпись и дата | Взам. инв.№

Раздел I. Полы химически стойкие

Общие указания

1.1 Типовые узлы и детали разработаны в соответствии с нормами проектирования полов, подвергающихся воздействию агрессивных сред. В проекте разработаны типовые детали защиты химически стойких полов, бортики поддонов, деформационные швы и т.д.

1.2. При разработке технологических, объемно-планировочных и конструктивных решений предусматривать локализацию агрессивных проливов путем устройства поддонов для блокирования оборудования с интенсивными проливами.
Отвод проливов осуществлять устройством каналов, лотков, приямков - в полах на грунте и - трапов на перекрытии.
Устройство поддонов из бетона или железобетона решается в каждом конкретном случае, в зависимости от габаритов поддонов, нагрузок от фундаментов и оборудования, устанавливаемых в поддонах. Защита подземной части полов, каналов, приямков и фундаментов под оборудование разрабатывается в чертежах марки „КЖ" в каждом конкретном случае в зависимости от гидро-геологических условий.

1.3. Конструкции пола должны соответствовать требованиям СНиП II-В.8-71 „Полы. Нормы проектирования".
Конструкции полов, к которым, кроме химической стойкости, предъявляются специальные требования: взрывобезопасность,

Гл. спец.	Быкова			Полы химически стойкие Общие указания	Стадия	Лист	Листов
Нач.т.отд.	Козин					4	52
Вед.инж.	Шлосс				ИНСТИТУТ ПРОЕКТХИМЗАЩИТА		
Ст.инж.	Голованова						
Инженер	Дмитрова						

Взам. инв. № | Подпись и дата | Инв. № подл.

диэлектричность, отсутствие сорбции и др., должны решаться в каждом конкретном случае.

Установка трапов в химически стойких полах и конструкции трапов разработаны в типовых проектных решениях 400-0-15."Химически стойкие трапы для полов промышленных зданий /для средне и сильноагрессивных сред"/ Альбомы I, II.

1.4. При привязке типовых узлов выбирается состав химически стойкого покрытия пола по таблицам 1,2 в зависимости от агрессивности проливов, их состава, интенсивности воздействия, а также характера механических воздействий.

Таблица 1

№ ТДК Шифр типового узла	Агрессивная среда в зависимости от концентрации растворов: сильная более 10% — Растворы неокисляющих кислот и их солей	сильная более 10% — Растворы окисляющих минеральных кислот и их солей	сильная более 10% — Растворы едких щелочей и их солей	сильная более 10% — Кислото-щелочные растворы	Средняя от 5% до 10% — Растворы неокисляющих кислот и их солей	Средняя от 5% до 10% — Растворы едких щелочей и их солей	Средняя от 5% до 10% — Кислото-щелочные растворы	слабая до 5% — Вода с содержанием кислоты	слабая до 5% — Вода, содержащая щелочи и основные соли	Вода с содержанием кислоты и щелочи	Интенсивность воздействия проливов по СНиП II-В.8-71 — Большая	Средняя	Малая	Механические воздействия по СНиП II-В.8-71 — Значительные	Умеренные	Слабые
1	2	3	4	5	6	7	8	9	10	11	12	13	14	15	16	17
ТДК 1/1											+	+	–	+	–	–
ТДК 1/4	+	+	–	–	+	–	–	–	–	–	+	+	–	–	+	–
ТДК 1/7											+	+	–	–	+	+
ТДК 1/2											+	+	–	+	–	–
ТДК 1/5	+	+	–	–	+	–	–	–	–	–	+	+	–	–	+	–
ТДК 1/8											+	+	–	–	+	+
ТДК 1/3											–	+	+	+	–	–
ТДК 1/6	–	–	–	–	+	–	–	–	–	–	–	+	+	–	+	–
ТДК 1/9											–	+	+	–	+	+
ТДК 2/1	–	–	–	+	–	–	+	–	–	+	+	+	–	+	–	–

Инв.№ подл. | Подпись и дата | Взам. инв.№

Гл. спец.	Быков	
Нач. т.отд.	Кодин	
Вед. инж.	Шлосс	
Ст. инж.	Голованова	
Инженер	Димитрова	

Полы химически стойкие
Таблица 1
Рекомендации по выбору типов полов

Стадия	Лист	Листов
	6	52

ИНСТИТУТ
ПРОЕКТХИМЗАЩИТА
Москва

Таблица 1 (продолжение)

1	2	3	4	5	6	7	8	9	10	11	12	13	14	15	16	17
ТДК 2/4	–	–	–	+	–	–	+	–	–	+	+	+	–	–	+	–
ТДК 2/7	–	–	–	+	–	–	+	–	–	+	+	+	–	–	+	+
ТДК 2/2	–	–	–	+	–	–	+	–	–	+	+	+	–	+	–	–
ТДК 2/5											+	+	–	–	+	–
ТДК 2/8											+	+	–	–	+	+
ТДК 2/3	–	–	–	–	+	–	+	–	+	+	–	+	+	+	–	–
ТДК 2/6											–	+	+	–	+	–
ТДК 2/9											–	–	–	–	+	+
ТДК 3/1	–	–	–	+	–	–	+	–	–	+	+	+	–	–	+	+
ТДК 3/3	–	–	+	–	+	+	–	–	+	–	+	+	–	–	+	+
ТДК 3/2	–	–	–	+	–	–	+	–	–	+	+	+	–	–	+	+
ТДК 3/4	–	–	+	–	+	+	–	–	+	–	+	+	–	–	+	+
ТДК 4/1	–	–	–	–	–	–	+	+	–	+	–	+	+	+	–	–
ТДК 4/2											–	+	+	–	+	–
ТДК 4/3											–	+	+	–	+	+
ТДК 5/1	–	–	–	–	–	+	–	–	+	–	–	+	+	+	–	–
ТДК 5/2											–	+	+	–	+	–
ТДК 5/3											–	+	+	–	+	+

Таблица 1 (продолжение)

1	2	3	4	5	6	7	8	9	10	11	12	13	14	15	16	17
ТДК 6/1											–	+	+	+	–	–
ТДК 6/2	–	–	–	–	–	–	+	+	+	+	–	+	+	–	+	–
ТДК 6/3											–	+	+	–	+	+
ТДК 7/1	–	–	–	–	+	–	–	+	–	–	–	+	+	–	+	–
ТДК 7/2											–	+	+	–	+	+
ТДК 8/1	–	–	–	–	+	+	+	–	–	–	–	–	+	–	–	+
ТДК 8/2											–	–	+	–	–	+
ТДК 8/3											–	–	+	–	–	–

1. Условные обозначения:

   \+ рекомендуется;

   – не рекомендуется или применение экономически нецелесообразно.

2. К окисляющим кислотам относятся следующие кислоты высоких концентраций:

   серная, азотная, хромовая, хлорноватистая.

3. Полы ТДК 1/1 ÷ ТДК 1/9 при воздействии растворов, содержащих слабые кислоты концентрации до 5% принимать с уплотняющей добавкой фурилового спирта в количестве 3% от веса жидкого стекла.

4. Полы ТДК 6/1, 2, 3 при воздействии растворов, содержащих органические кислоты и растворители, не принимать.

5. При наличии агрессивных проливов, содержащих растворители, принимать полы ТДК 1/2, 5, 8, ТДК 3/4.

Инв. № подл. | Подпись и дата | Взам. инв. №

Таблица 1 (окончание)

6. В полах ТДК 1/2, 5, 8, ТДК 2/2, 5, 8, ТДК 3/2, 4 при средней интенсивности воздействия агрессивных проливов предусматривать оклеечную гидроизоляцию из одного слоя активированной полиэтиленовой пленки.
7. Умеренные механические воздействия на полы ТДК 1/7, 8, 9; ТДК 2/7, 8, 9; ТДК 3/1, 2; ТДК 4/3; ТДК 5/3 допустимы при толщине керамической плитки не менее 35мм, на полы ТДК 3/3, 4 при толщине шлакоситалловой плитки не менее 15 мм. Шлакоситалловую плитку применять только при отсутствии ударных нагрузок.
8. В полах ТДК 2/3, 6, 9 применение битумно-рулонной изоляции возможно для соляной кислоты до 32% концентрации, серной кислоты концентрации до 20%, фосфорной кислоты-любой концентрации.
9. Полы ТДК 3/3, 4 не принимать при воздействии соляной и уксусной кислот
10. Полы ТДК 8/1, 2, 3 рекомендуются к применению при повышенных требованиях к чистоте и беспыльности, в помещениях, защищенных от атмосферных воздействий и солнечной радиации.
    Применение недопустимо при температуре выше 50°С.
11. При устройстве полов на открытых площадках в полах ТДК 1/1 ÷ ТДК 1/9 кислотоупорную силикатную замазку принимать с уплотняющей добавкой фуриловым спиртом

Таблица 2

Шифр типового узла	Состав химически стойкого покрытия пола	№ листа
ТДК 1/1	Полы из кислотоупорного кирпича /в 1/2 кирпича/ на кислотоупорной силикатной замазке по двум слоям полиизобутилена ПСГ толщиной 2,5 мм.	16
ТДК 1/2	Полы из кислотоупорного кирпича /в 1/2 кирпича/ на кислотоупорной силикатной замазке по 2-м слоям активированной полиэтиленовой пленки.	16
ТДК 1/3	Полы из кислотоупорного кирпича /в 1/2 кирпича/ на кислотоупорной силикатной замазке по двухслойной битумно-рулонной изоляции.	16
ТДК 1/4	Полы из кислотоупорного кирпича /в 1/4 кирпича/ на кислотоупорной силикатной замазке по двум слоям полиизобутилена ПСГ толщиной 2,5 мм.	16
ТДК 1/5	Полы из кислотоупорного кирпича /в 1/4 кирпича/ на кислотоупорной силикатной замазке по двум слоям активированной полиэтиленовой пленки.	16
ТДК 1/6	Полы из кислотоупорного кирпича /в 1/4 кирпича/ на кислотоупорной силикатной замазке по двухслойной битумно-рулонной изоляции	16

Взам. инв. №

Подпись и дата

Инв. № подл.

Гл. спец.	Быкова		
Нач. т. отд.	Козин		
Вед. инж.	Шлосс		
Ст. инж.	Голованова		
Инженер	Щурова		

Полы химически стойкие
Таблица 2
Состав химически стойкого покрытия пола

Стадия	Лист	
	10	

Инстит. ПРОЕКТХИМ
Москва

Таблица 2 /продолжение/

Шифр типового узла	Состав химически стойкого покрытия пола	№ листа
ТДК 1/1	Полы из кислотоупорных керамических плиток на кислотоупорной силикатной замазке по двум слоям полиизобутилена, ПСГ толщиной 2,5 мм.	16
ТДК 1/2	Полы из кислотоупорных керамических плиток на кислотоупорной силикатной замазке по двум слоям активированной полиэтиленовой пленки	16
ТДК 1/3	Полы из кислотоупорных керамических плиток на кислотоупорной силикатной замазке по двухслойной битумно-рулонной изоляции	16
ТДК 2/1	Полы из кислотоупорного кирпича /в 1/2 кирпича/ на кислотоупорной силикатной замазке с разделкой швов замазками вриамит или фуранкор по двум слоям полиизобутилена ПСГ толщиной 2,5 мм	17
ТДК 2/2	Полы из кислотоупорного кирпича /в 1/2 кирпича/ на кислотоупорной силикатной замазке с разделкой швов замазками вриамит или фуранкор по двум слоям активированной полиэтиленовой пленки	17
ТДК 2/3	Полы из кислотоупорного кирпича /в 1/2 кирпича/ кислотоупорной силикатной замазке с разделкой швов замазками вриамит или фуранкор по двухслойной битумно-рулонной изоляции.	17

Таблица 2 /продолжение/

Шифр типового узла	Состав химически стойкого покрытия пола	Лист
ТДК 2/4	Полы из кислотоупорного кирпича/с 1/4 кирпича/ на силикатной замазке с разделкой швов замазками арзамит или фуранкор по $2^{м}$ слоям полиизобутилена ПСГ толщиной 2,5 мм	17
ТДК 2/5	Полы из кислотоупорного кирпича /в 1/4 кирпича/ на кислотоупорной силикатной замазке с разделкой швов замазками арзамит или фуранкор по $2^{м}$ слоям активированной полиэтиленовой пленки	17
ТДК 2/6	Полы из кислотоупорного кирпича /в 1/4 кирпича/ на кислотоупорной силикатной замазке с разделкой швов замазками арзамит или фуранкор по $2^{х}$ слойной битумно-рулонной изоляции	17
ТДК 2/7	Полы из кислотоупорных керамических плиток на кислотоупорной силикатной замазке с разделкой швов замазками арзамит или фуранкор по $2^{м}$ слоям полиизобутилена ПСГ толщиной 2,5 мм	17
ТДК 2/8	Полы из кислотоупорных керамических плиток на кислотоупорной силикатной замазке с разделкой швов замазками арзамит или фуранкор по $2^{м}$ слоям активированной полиэтиленовой пленки	17
ТДК 2/9	Полы из кислотоупорных керамических плиток на кислотоупорной силикатной замазке с разделкой швов замазками арзамит или фуранкор по $2^{х}$ слойной битумно-рулонной изоляции	17

Инв. № подл. | Подпись и дата | Взам. инв. №

Таблица 2/продолжение/

Шифр типового узла	Состав химически стойкого покрытия пола	№ листа
ТДК 3/1	Полы из кислотоупорных керамических плиток на замазках арзамит, фуранкор по 2м слоям полиизобутилена ПСГ толщиной 2,5 мм.	18
ТДК 3/2	Полы из кислотоупорных керамических плиток на замазках арзамит, фуранкор по 2м слоям активированной полиэтиленовой пленки.	18
ТДК 3/3	Полы из шлакоситалловых плиток на эпоксидных мастиках по 2м слоям полиизобутилена ПСГ толщиной 2,5 мм	18
ТДК 3/4	Полы из шлакоситалловых плиток на эпоксидных мастиках по 2м слоям активированной полиэтиленовой пленки.	18
ТДК 4/1	Полы из кислотоупорного кирпича /в 1/2 кирпича/ на цементно-песчаном растворе с разделкой швов замазками арзамит или фуранкор по 2х слойной битумно-рулонной изоляции.	19
ТДК 4/2	Полы из кислотоупорного кирпича /в 1/4 кирпича/ на цементно-песчаном растворе с разделкой швов замазками арзамит или фуранкор по 2х слойной битумно-рулонной изоляции.	19
ТДК 4/3	Полы из кислотоупорной керамической плитки на цементно-песчанном растворе с разделкой швов замазками арзамит или фуранкор по 2х слойной битумно-рулонной изоляции	19

Инв.№ подл. | Подпись и дата | Взам.инв.№

Таблица 2 /продолжение/

Шифр типового узла	Состав химически стойкого покрытия пола	№ листа
ТДК 5/1	Полы из кислотоупорного кирпича /в 1/2 кирпича/ на цементно-песчаном растворе по 2 слойной битумно-рулонной изоляции.	20
ТДК 5/2	Полы из кислотоупорного кирпича /в 1/4 кирпича/ на цементно-песчаном растворе по 2 слойной битумно-рулонной изоляции.	20
ТДК 5/3	Полы из кислотоупорной керамической плитки на цементно-песчаном растворе по 2 слойной битумно-рулонной изоляции.	20
ТДК 6/1	Полы из кислотоупорного кирпича /в 1/2 кирпича/ на битуминоле по 2 слойной битумно-рулонной изоляции.	21
ТДК 6/2	Полы из кислотоупорного кирпича /в 1/4 кирпича/ на битуминоле по 2 слойной битумно-рулонной изоляции.	21
ТДК 6/3	Полы из кислотоупорной керамической плитки толщиной более 30мм на битуминоле по 2 слойной битумно-рулонной изоляции.	21
ТДК 7/1	Полы из кислотоупорного кирпича /в 1/4 кирпича/ на сернон цементе по 2 слойной битумно-рулонной изоляции.	22

Инв.№ подл. | Подпись и дата | Взам.инв.№

Таблица 2 /окончание/

Шифр типового узла	Состав химически стойкого покрытия пола	№ листа
ТДК 8/1	Полы монолитные бесшовные высоконаполненные на основе эпоксидного компаунда ЭКР-22 толщиной 10 мм.	23
ТДК 8/2	Полы монолитные бесшовные высоконаполненные на основе компаунда К-115 толщиной 10 мм.	23
ТДК 8/3	Полы монолитные наливные бесшовные на основе эпоксидных смол толщиной 5 мм.	23

Детали полов, разработанные с применением полиэтиленовой активированной пленки, могут быть приняты в проектах при условии согласования с организацией - исполнителем работ и в соответствии с ТП 101-76, п. 1.3 /технические правила по экономному расходованию основных строительных материалов/.

ТДК 1/1,2,3

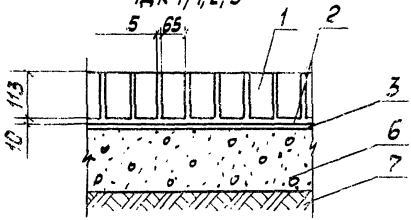

ТДК 1/4, 5, 6

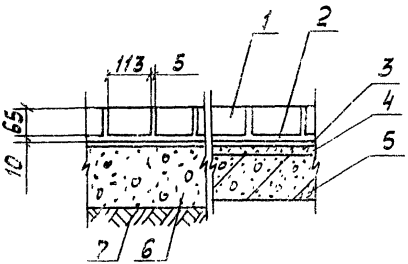

ТДК 1/7, 8, 9

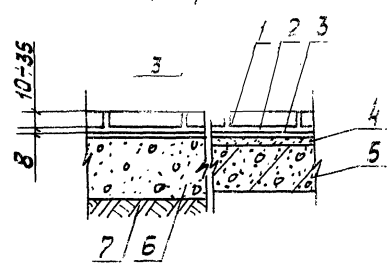

1. Штучные кислотоупорные материалы.
2. Прослойка из кислотоупорной силикатной замазки с уплотняющей добавкой.
3. Оклеечная гидроизоляция.
4. Стяжка по уклону.
5. Плита перекрытия железобетонная.
6. Подстилающий слой.
7. Основание по уклону.

Инв. № подл. | Подпись и дата | Взам. инв. №

Нач. т. отд.	Козин	
Нач. к. отд.	Баженов	
Гл. констр.	Продайко	
Гл. спец.	Егоров	
Констр.	Платонов	

Полы химически стойкие

ТДК 1/1-9

Стадия	Лист	Листов
	16	52

Институт ПРОЕКТХИМЗАЩИТА Москва

ТДК 2/1, 2, 3

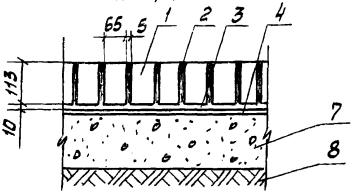

ТДК 2/4, 5, 6

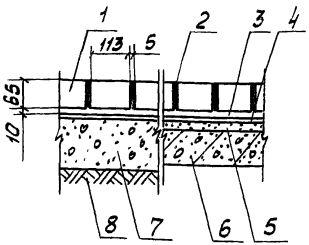

ТДК 2/7, 8, 9

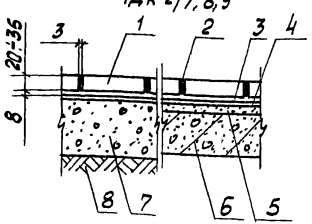

1. Штучные кислотоупорные материалы.
2. Разделка замазками арзамит или фуранкор.*
3. Прослойка из кислотоупорной силикатной замазки.
4. Оклеечная гидроизоляция.
5. Стяжка по уклону.
6. Плита перекрытия железобетонная.
7. Подстилающий слой.
8. Основание по уклону.

*Разделка производится комбинированным способом.

Нач.тото	Козин	
Нач.кото	Баженов	
Гл.констр.	Продайко	
Гл.спец.	Егоров	
Констр.	Платонов	

Полы химически стойкие

ТДК 2/1÷9

Стадия	Лист	Листов
	17	52

ИНСТИТУТ ПРОЕКТХИМЗАЩИТА Москва

ТДК 3/1,2

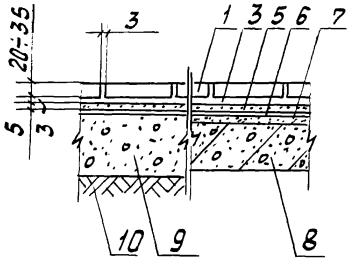

1. Кислотоупорные керамические плитки.
2. Шлакоситалловые плитки.
3. Прослойка из замазки арзамит или фуранкор.
4. Прослойка из эпоксидной замазки.
5. Прослойка из силикатной замазки.
6. Оклеечная гидроизоляция.
7. Стяжка по уклону.
8. Плита перекрытия железобетонная.
9. Подстилающий слой.
10. Основание по уклону.

ТДК 3/3,4

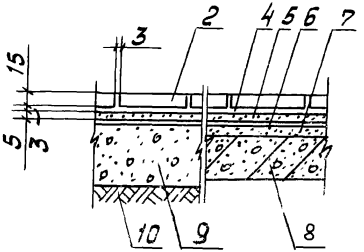

Нач. т. отд.	Козин		Полы химически стойкие ТДК 3/1÷4	Стадия	Лист 18 / Листов 52
Нач. котд.	Баженов				
Гл. констр.	Продайко			Институт ПРОЕКТХИМЗАЩИТА Москва	
Гл. спец.	Егоров				
Констр.	Платонов				

Инв. № подл. | Подпись и дата | Взам. инв. №

ТДК 4/1

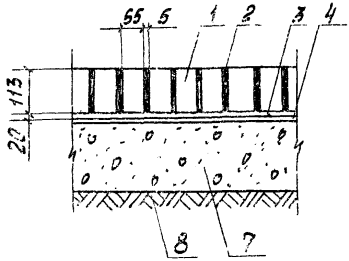

ТДК 4/2

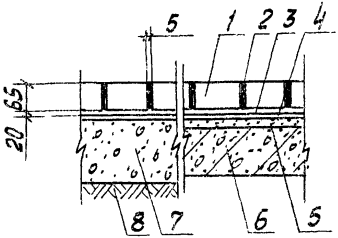

ТДК 4/3

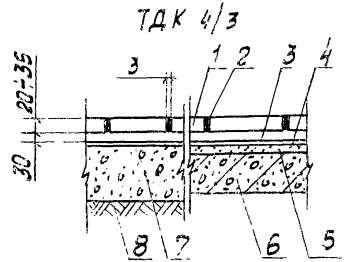

1. Штучные кислотоупорные материалы.
2. Разделка замазками арзамит или фуранкор*
3. Прослойка из цементно-песчаного раствора.
4. Оклеечная гидроизоляция.
5. Стяжка по уклону.
6. Плита перекрытия железобетонная
7. Подстилающий слой.
8. Основание по уклону.

* Разделка производится комбинированным способом.

Нач. отд.	Кожин		
Нач. к. отд.	Бажанов		
Гл. констр.	Продайко		
Гл. спец.	Егоров		
Констр.	Платонов		

Полы химически стойкие
ТДК 4/1-3

Стадия	Лист	Листов
	13	32

ИНСТИТУТ
ПРОЕКТХИМЗАЩИТА
Москва

Инв. № подл. | Подпись и дата | Взам. инв. №

ТДК 5/1

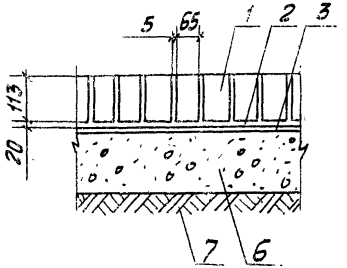

ТДК 5/2

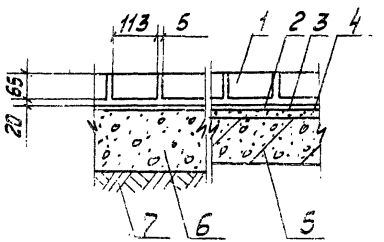

ТДК 5/3

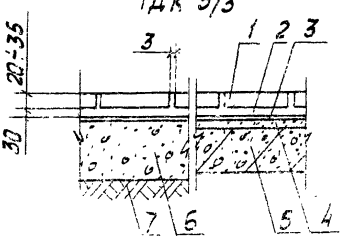

1. Штучные кислотоупорные материалы.
2. Прослойка из цементно-песчаного раствора.
3. Оклеечная гидроизоляция.
4. Стяжка по уклону.
5. Плита перекрытия железобетонная.
6. Подстилающий слой
7. Основание по уклону.

Нач. т. отд.	Козин		Полы химически стойкие	Стадия	Лист	Листов
Нач. к отд.	Бажанов				20	52
Гл. констр.	Продайко		ТДК 5/1÷3	Институт ПРОЕКТХИМЗАЩИТА Москва		
Гл. спец.	Егоров					
Констр.	Платонов					

Инв. № подл. | Подпись и дата | Взам. инв. №

7920 01 24

ТДК 6/1

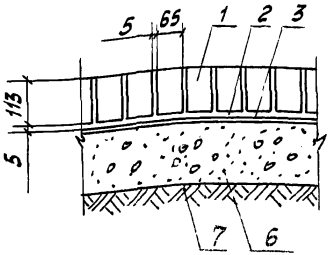

1. Штучные кислотоупорные материалы.
2. Прослойка из битуминоля.
3. Оклеечная гидроизоляция.
4. Стяжка по уклону.
5. Плита перекрытия железобетонная.
6. Подстилающий слой.
7. Основание по уклону.

ТДК 6/2

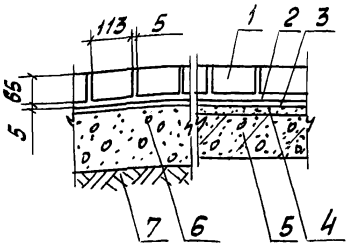

ТДК 6/3

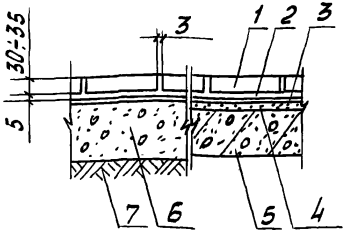

Инв.№ подл. | Подпись и дата | Взам.инв.№

Нач.т.отд.	Козин	
Нач.к.отд.	Бажанов	
Гл.констр.	Провайко	
Гл.спец.	Егоров	
Констр.	Платонов	

Полы химически стойкие
ТДК 6/1÷3

Стадия	Лист	Листов
	21	52

ИНСТИТУТ
ПРОЕКТХИМЗАЩИТА
Москва

ТДК 7/1

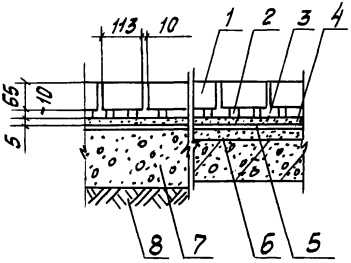

1. Штучные кислотоупорные материалы.
2. Подкладка из керамических плиток толщиной 10мм (кусочками).
3. Прослойка из серного цемента.
4. Прослойка из силикатной замазки.
5. Оклеечная гидроизоляция.
6. Стяжка по уклону.
7. Плита перекрытия железобетонная.
8. Подстилающий слой
9. Основание по уклону.

Нач.т.отд.	Козин		
Нач.к.отд.	Баженов		
Гл.констр.	Продайко		
Гл.спец.	Егоров		
Констр.	Платонов		

Полы химически стойкие

ТДК 7/1

Стадия	Лист	Листов
	82	52

ИНСТИТУТ ПРОЕКТХИМЗАЩИТА Москва

Инв.№ подл. | Подпись и дата | Взам. инв.№

ТДК 8/1,2

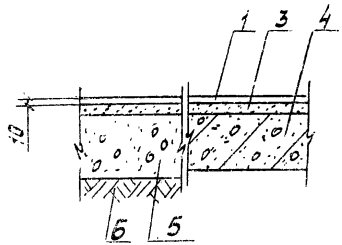

1. Полы монолитные бесшовные из высоконаполнённых составов.
2. Полы монолитные наливные бесшовные на основе эпоксидных смол.
3. Стяжка
4. Плита перекрытия железобетонная.
5. Подстилающий слой.
6. Основание по уклону.

ТДК 8/3

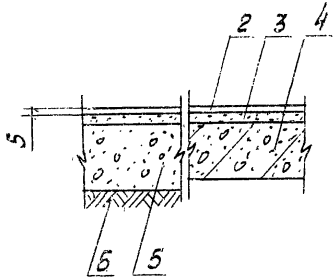

Нач. отд.	Козин		Полы химически стойкие	Стадия	Лист	Листов
Нач. к. отд.	Бажанов				23	52
Гл. констр.	Продайко		ТДК 8/1-2	Институт ПРОЕКТХИМЗАЩИТА Москва		
Гл. спец.	Егоров					
Констр.	Платонов					

17921 01 21

ТДК 9

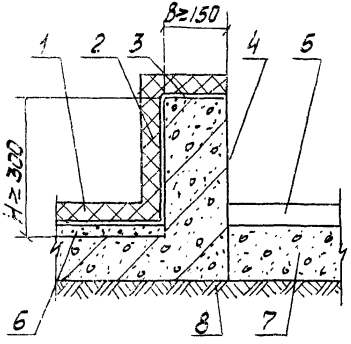

1. Облицовка пола поддона по типам ТДК 1 ÷ ТДК 7.
2. Плинтус борта поддона по типу пола.
3. Оклеечная гидроизоляция пола.
4. Борт поддона.
5. Пол без химически-стойкой защиты.
6. Стяжка по уклону.
7. Подстилающий слой.
8. Основание по уклону.
9. Железобетонная плита перекрытия

ТДК 10

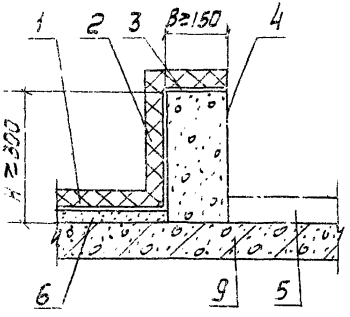

Нач. отд.	Козин		Полы химически стойкие	Стадия	Лист	Л
Нач. к. отд.	Бажанов				24	
Гл. констр.	Пробайко		ТДК 9, ТДК 10			
Гл. спец.	Егоров					
Констр.	Кобзева					

Инв. № подл. | Подпись и дата | Взам. инв. №

ТДК 11

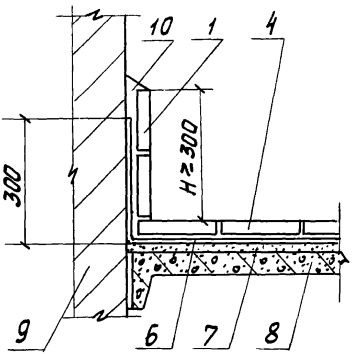

ТДК 12

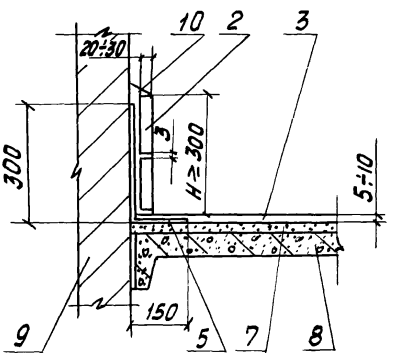

1. Плинтус по типу пола.
2. Плинтус из кислотоупорных плиток на составе по типу пола ТДК 8.
3. Монолитное покрытие пола по типу ТДК 8.
4. Покрытие пола по типу ТДК 1÷7.
5. Полиэтиленовая активированная пленка на составе по типу пола ТДК 8.
6. Оклеечная гидроизоляция пола.
7. Стяжка по уклону.
8. Плита перекрытия железобетонная.
9. Стена или колонна
10. Разделка замазкой по типу пола.

Нач. отд.	Козин			Полы химически стойкие	Стадия	Лист	Листов
Нач. к. отд.	Бажанов					25	52
Гл. констр.	Продайко			ТДК 11, ТДК 12	ИНСТИТУТ ПРОЕКТХИМЗАЩИТА Москва		
Гл. спец.	Егоров						
Констр.	Кобзева						

ТДК 13

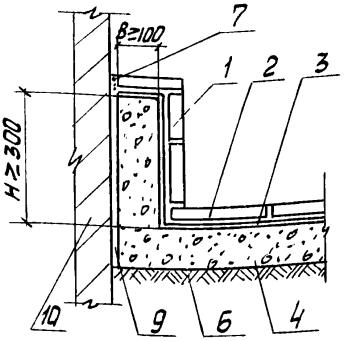

1. Плинтус по типу пола.
2. Покрытие пола по типам ТДК 1÷7.
3. Оклеечная гидроизоляция пола.
4. Поддон бетонный или железобетонный.
5. Подстилающий слой.
6. Основание по уклону.
7. Уплотнение шнуром асбестовым с герметиком
8. Разделка замазкой по типу пола
9. Уплотнение из асбеста с нефтебитумом БН-70/30.
10. Стена или колонна.

ТДК 14

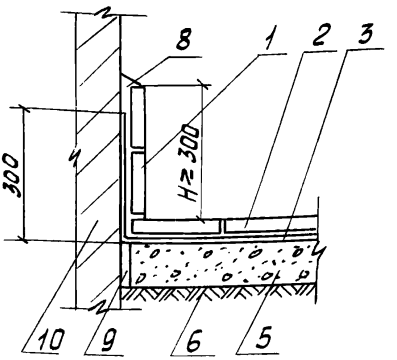

Нач. т. отд.	Козин		
Нач. к. отд.	Баженов		
Гл. констр.	Продайко		
Гл. спец.	Егоров		
Констр.	Кобзева		

Полы химически стойкие

ТДК 13, ТДК 14

Стадия	Лист
	26

ИНСТИТУТ ПРОЕКТХИМ, Москва

Подпись и дата | Взам. инв. №

Инв. № подл.

ТДК 15

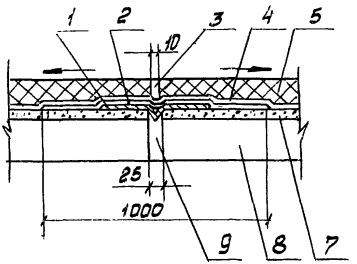

ТДК 16

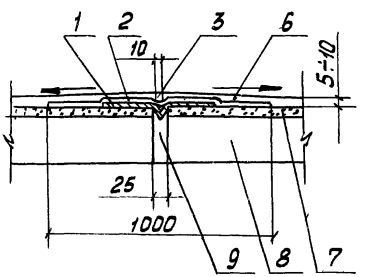

1. Компенсатор стальной оцинкованный или из полиизобутилена.
2. Дополнительный слой полиизобутилена.
3. Эластичное уплотнение.*
4. Оклеечная гидроизоляция пола.
5. Покрытие пола по типам ТДК 1÷7.
6. Монолитное покрытие по типу пола ТДК 8.
7. Стяжка по уклону (на перекрытии).
8. Подстилающий слой или плита перекрытия (показано условно).
9. Заделка по строительным чертежам.

* Принимается по указанию в проекте: герметикам (в помещении), либо битумом БН 70/30 с асбестом (на открытой площадке).

Инв.№ подл. | Подпись и дата | Взам.инв.№

Нач.т.отд.	Козин		
Нач.к.отд.	Баканов		
Гл.констр.	Продайко		
Гл.спец.	Егоров		
Констр.	Кобзева		

Полы химически стойкие
ТДК 15; ТДК 16

Стадия	Лист	Листов
	27	32

ИНСТИТУТ
ПРОЕКТХИМЗАЩИТА
Москва

ТДК 17

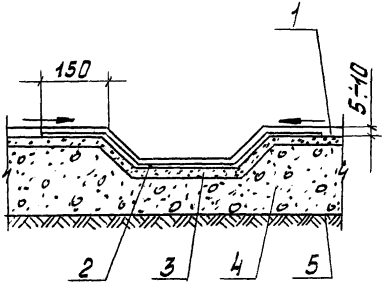

1. Монолитное покрытие пола и лотка по типу ТДК 8.
2. Полиэтиленовая активированная пленка на составе по типу пола ТДК 8.
3. Стяжка.
4. Подстилающий слой.
5. Основание по уклону.

Нач. т.отд.	Козин			Полы химически стойкие ТДК 17	Стадия	Лист	Листов
Нач. к.отд.	Бажанов					28	52
Гл. конст.	Продайко				ИНСТИТУТ ПРОЕКТХИМЗАЩИТА Москва		
Гл. спец.	Егоров						
Констр.	Кобзева						

Инв. № подл. | Подпись и дата | Взам. инв. №

17920 01 32

ТДК 18

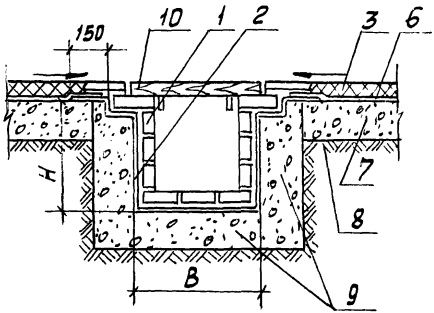

1. Облицовка канала по типу пола.
2. Оклеечная гидроизоляция канала.
3. Облицовка пола по типам ТДК 1 ÷ ТДК 7.
4. Разделка после отверждения монолитного покрытия составом по типу пола.
5. Облицовка пола по типу ТДК 8.
6. Оклеечная гидроизоляция пола.
7. Подстилающий слой.
8. Основание по уклону.
9. Стены и днище канала.
10. Решетка деревянная.

ТДК 19

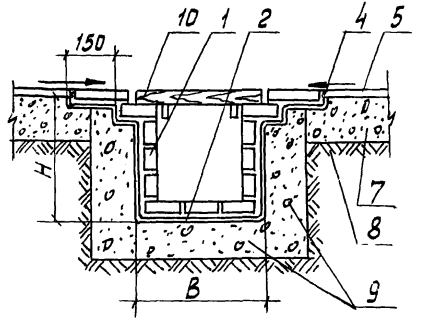

1. При глубине канала более 500 мм независимо от типа пола облицовка производится: в 1/4 кирпича до H=1400 мм и в 1/2 кирпича до H=2500 мм.
2. Размеры „H" и „B" принимаются в соответствии с ГОСТом 12.3.016-79.

Нач. отд.	Козин		Полы химически стойкие ТДК 18; ТДК 19	Стадия	Лист	Листов
Нач.к.отд.	Баженов				29	52
Гл. констр.	Продайко			ИНСТИТУТ ПРОЕКТХИМЗАЩИТА Москва		
Гл.спец.	Егоров					
Констр.	Кобзева					

Инв.№ подл. | Подпись и дата | Взам.инв.№

17920-01 33

ТДК 20

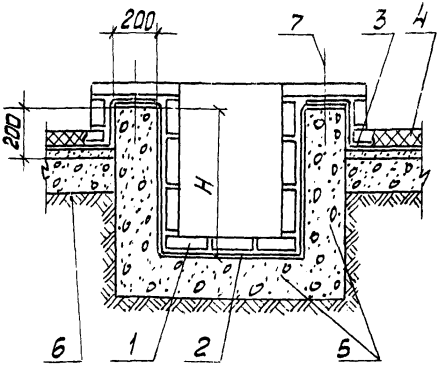

1. Облицовка приямка по типу пола.
2. Оклеечная гидроизоляция приямка.
3. Оклеечная гидроизоляция пола.
4. Покрытие пола по типам ТДК 1÷7.
5. Стены и днище приямка.
6. Основание по уклону.
7. Анкер.

* При глубине приямка более 500 мм облицовка производится: в 1/4 кирпича до H=1400 мм и в 1/2 кирпича до H=2500 мм. Наружная гидроизоляция по строительным чертежам.

Инв.№подл. | Подпись и дата | Взам.инв.№

Нач.т.отд.	Козин		
Нач.к.отд.	Бажанов		
Гл.констр.	Продайко		
Гл.спец.	Егоров		
Констр.	Кобзева		

Полы химически стойкие
ТДК 20

Стадия	Лист	Листов
	30	52

Институт
ПРОЕКТХИМЗАЩИТА
Москва

ТДК 21

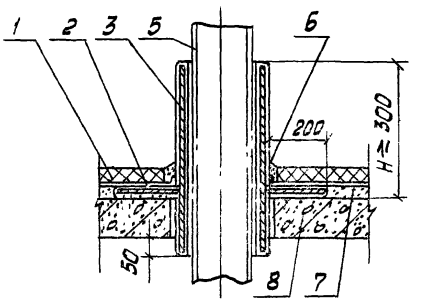

1. Облицовка пола по типам ТДК 1÷ТДК 7.
2. Оклеечная гидроизоляция пола.
3. Гильза-гуммированная.
4. Облицовка бортика по типу пола.
5. Трубопровод.
6. Уплотнение шнуром асбестовым с замазкой по типу пола.
7. Стяжка по уклону.
8. Плита перекрытия железобетонная.

ТДК 22

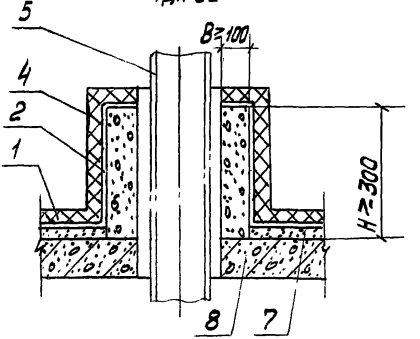

Инст. отд.	Козин		Полы химически стойкие ТДК 21, ТДК 22	Стадия	Лист	Листов
Нач. к. отд.	Бажанов				31	52
Гл. констр.	Продайко			ИНСТИТУТ ПРОЕКТХИМЗАЩИТА Москва		
Гл. спец.	Егоров					
Констр.	Кобзева					

Инв. № подл. | Подпись и дата | Взам. инв. №

ТДК 23

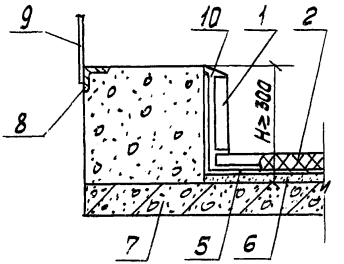

ТДК 24

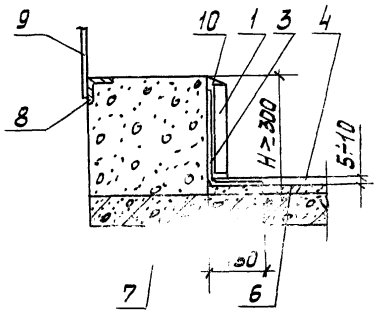

1. Плинтус борта проема по типу пола.
2. Облицовка пола по типам ТДК 1÷7.
3. Полиэтиленовая активированная пленка на составе по типу пола ТДК 8.
4. Монолитное покрытие пола по типу ТДК 8.
5. Оклеечная гидроизоляция пола.
6. Стяжка по уклону.
7. Плита перекрытия железобетонная.
8. Обрамляющий уголок.
9. Ограждение.
10. Разделка замазкой по типу пола.

Инв.№ подл. | Подпись и дата | Взам.инв.№

Нач.отд.	Козин		
Нач.к.отд.	Баженов		
Гл.констр.	Продайко		
Гл.спец.	Егоров		
Констр.	Кобзева		

Полы химически стойкие
ТДК 23, ТДК 24

Стадия	Лист	Листов
	32	52

ИНСТИТУТ
ПРОЕКТХИМЗАЩИТА
Москва

Раздел II Фундаменты под оборудование

Общие указания

2.1. Типовые узлы разработаны применительно к конструкциям надземной части фундаментов под технологическое оборудование.

2.2. При пользовании типовыми узлами следует в зависимости от конфигурации фундаментов и степени агрессивных воздействий на их конструкции выбрать по таблице 3 тип и рекомендуемые материалы защитных покрытий.

В проектах зданий или сооружений выполнить соответствующие разработки чертежей антикоррозионной защиты фундаментов с использованием типовых узлов настоящей серии.

Бетонные и железобетонные конструкции защищаемых фундаментов под оборудование должны соответствовать требованиям СНИП II-28-73* „Защита строительных конструкций от коррозии. Нормы проектирования".

Гл спец	Быкова		Фундаменты под оборудование Общие указания	Стадия	Лист	Листов
Нач. т.отд	Козин				33	52
Вед. инж.	Шлосс			Институт ПРОЕКТХИМЗАЩИТА Москва		
Ст. инж	Голованова					
Инженер	Быкова					

Таблица 3

Материал и конструкция фундаментов	Рекомендуется защита по ТДК	Назначение фундамента под оборудование типа	Рекомендуемые химически стойкие материалы для		
			облицовки	заливки	подслоя
1	2	3	4	5	6
Фундаменты бетонные сплошные и плитные	25	насосы	кислотоупорные кирпич или плитка	по типу пола	по типу пола
Фундаменты бетонные или железобетонные сплошные, плитные	26	емкостное и реакционное оборудование	—"—	—"—	—"—
Фундаменты железобетонные или бетонные ленточные	27	горизонтальные аппараты	кислотоупорный кирпич	—"—	—"—
Фундамент комбинированный: нижняя часть из к/у кирпича, верхняя из химически стойких бетонов	28	горизонтальные аппараты	——	—"—	—"—
Фундаменты из кислотоупорных материалов	29	насосы под крепкие кислоты	сооружен. из кислотоупорного кирпича	по типам полов ТДК 1, 3	——
—"—	30	насосы	сооружен. из химстойких бетонов	по типу пола ТДК 1÷7	——
Опоры железобетонные или бетонные	31	прочее оборудование	по типу пола	по типу пола	по типу пола

Инв.№ подл. | Подпись и дата | Взам. инв.№

Гл. спец.	Быкова	
Нач. т.отд.	Козин	
Вед. инж.	Шлосс	
Ст. инж.	Головачева	
Инженер	Васильева	

Фундаменты под оборудование. Варианты антикоррозионной защиты
Таблица 3

Стадия	Лист	Листов
	34	52

Институт ПРОЕКТХИМЗАЩИТА Москва

Таблица 3 (продолжение)

1	2	3	4	5	6
Фундаменты бетонные	32	опоры газоходов на эстакадах и стойки обслуживающих площадок	по типу пола	по типу пола	по типу пола
Фундаменты ленточные из сборных бетонных блоков	33	крупногабаритное оборудование (в производстве экстракционной фосфорной кислоты)	кислотоупорный кирпич	по типу пола	—"—
Фундамент комбинированный: нижняя часть из кислотоупорного кирпича, верхняя из бетонных блоков	34	крупногабаритное оборудование (хранилища серной кислоты)		по типу пола	по типу пола

1. Штучные кислотоупорные материалы для облицовки вертикальных поверхностей фундаментов следует определять, исходя из конфигурации фундамента и высоты его с учетом статической устойчивости облицовки.

(При высоте фундамента более 500мм независимо от типа пола облицовка производится: в 1/4 кирпича до H: 1400мм; в 1/2 кирпича до H=2500 мм; при H:2500 мм - по расчету на статическую устойчивость)

Штучные кислотоупорные материалы для облицовки горизонтальных поверхностей определять с учетом нагрузки от устанавливаемого оборудования.

Инв.№ подл. | Подпись и дата | Взам.инв.№

2. Выбор химически стойкой замазки и подслоя производить в зависимости от степени агрессивности и интенсивности воздействия, аналогично химически стойким полам /смотри таблицу 1/.

3. Узлы и детали фундаментов под оборудование, разработанные с применением химстойких бетонов /силикатополимербетон, полимербетон, кислотоупорный бетон на жидком стекле и другие/, могут быть приняты для проектирования при условии согласования с организацией-исполнителем работ, в соответствии с ТП 101-76, п. 1.3 "Технические правила по экономному расходованию основных строительных материалов"

Инв.№ подл. | Подпись и дата | Взам. инв.№

Таблица 3 /окончание/

ТДК 25

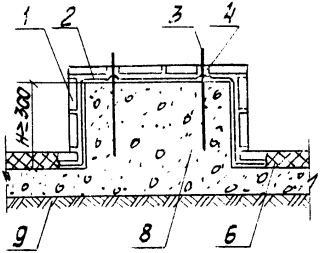

ТДК 26

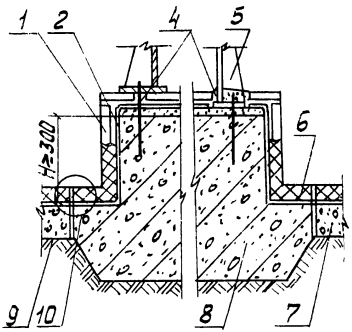

1. Облицовка фундамента.
2. Оклеечная гидроизоляция.
3. Анкер.
4. Уплотнение шнуром асбестовым с герметиком
5. Опора аппарата.
6. Облицовка пола по типам ТДК 1÷ ТДК 7
7. Подстилающий слой.
8. Фундамент бетонный или железобетонный.
9. Основание по уклону.
10. Деформационный шов см. ТДК 15.

Начт. отд.	Козин		
Нач. к.отд.	Бажанов		
Гл. конст.	Продайко		
Гл. спец.	Егоров		
Констр.	Кобзева		

Фундаменты под оборудование ТДК 25, ТДК 26

Стадия	Лист	Листов
	37	52

ИНСТИТУТ ПРОЕКТХИМЗАЩИТА Москва

Инв. № подл. | Подпись и дата | Взам. инв. №

ТДК 27

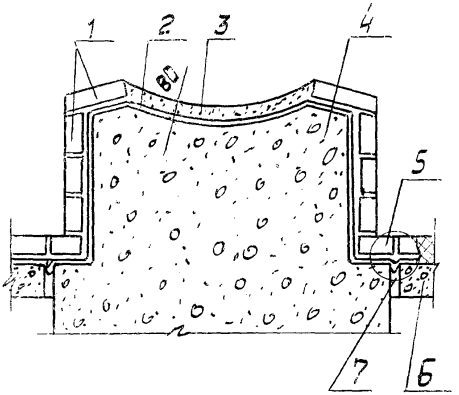

1. Облицовка фундамента.
2. Оклеечная гидроизоляция.
3. Подливка химически стойкими бетонами.
4. Фундамент.
5. Облицовка пола по типам ТДК 1 – ТДК 7.
6. Подстилающий слой.
7. Деформационный шов см. ТДК 15.

Нач.т.отд.	Козин			Фундаменты под оборудование ТДК 27	Стадия	Лист	Листов
Нач.к.отд.	Бажанов					38	52
Гл.констр.	Продайко				Институт ПРОЕКТХИМЗАЩИТА Москва		
Гл.спец.	Егоров						
Констр.	Кобзева						

Инв.№ подл. | Подпись и дата | Взам.инв.№

11020 01 42

ТДК 28

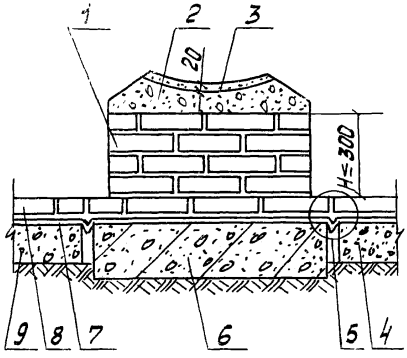

1. Кладка фундамента из кислотоупорного кирпича на химически стойкой замазке.
2. Фундамент из химически стойкого бетона
3. Подливка химически стойким раствором.
4. Подстилающий слой.
5. Деформационный шов см. ТДК 15.
6. Фундамент железобетонный.
7. Оклеечная гидроизоляция.
8. Покрытие пола по типам ТДК 1÷7.
9. Основание по уклону.

Нач.т.отд	Козин		Фундаменты под оборудование ТДК 28
Нач.к.отд	Бажанов		
Гл.констр.	Продайко		
Гл.спец.	Егоров		
Констр.	Кобзева		

Стадия	Лист	Листов
	39	

ПРОЕКТХИМЗАЩИТА
Москва

Инв.№подл. | Подпись и дата | Взам.инв.№

ТДК 29

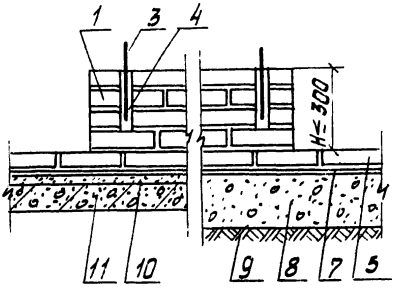

ТДК 30

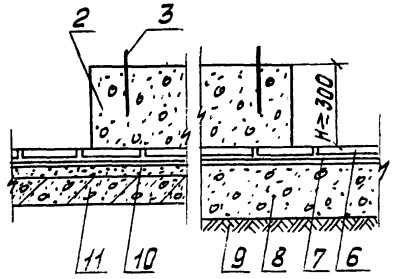

1. Кладка фундамента из кислотоупорного кирпича на химически стойкой замазке.
2. Фундамент из химически стойкого бетона.
3. Анкер.
4. Заливка замазкой по типу пола.
5. Облицовка пола по типам ТДК 1, ТДК 3.
6. Облицовка пола по типам ТДК 1 ÷ 7.
7. Оклеечная гидроизоляция.
8. Подстилающий слой.
9. Основание по уклону.
10. Стяжка по уклону.
11. Плита перекрытия железобетонная.

Нач.т.отд.	Козин		
Нач.к.отд.	Бажанов		
Гл.констр.	Пробайко		
Гл.спец.	Егоров		
Констр.	Кобзева		

Фундаменты под оборудование ТДК 29, ТДК 30

Стадия	Лист	Листов
	40	52

Институт ПРОЕКТХИМЗАЩИТА Москва

ТДК 31

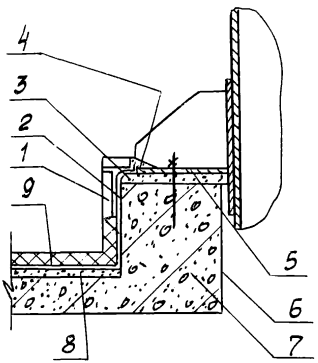

ТДК 32

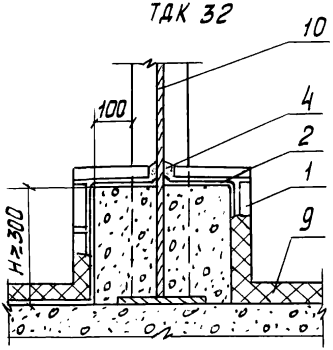

1. Облицовка фундамента.
2. Оклеечная гидроизоляция.
3. Монтажная подливка.
4. Уплотнение шнуром асбестовым с герметиком
5. Опора аппарата.
6. Лакокрасочное химстойкое покрытие.
7. Опора железобетонная.
8. Стяжка по уклону.
9. Облицовка пола по типам ТДК 1 ÷ ТДК 7.
10. Стойка.

Нач.т.отд.	Козин		
Нач.к.отд.	Бажанов		
Гл.констр.	Продайко		
Гл.спец.	Егоров		
Констр.	Кобзева		

Фундаменты под оборудование ТДК 31, ТДК 32

Стадия	Лист	Лист
	41	5

ИНСТИТУТ ПРОЕКТХИМЗАЩИТ, Москва

Инв. № подл. | Подпись и дата | Взам. инв. №

ТДК 33

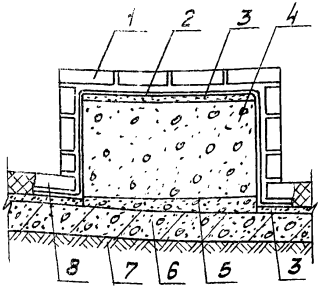

1. Облицовка фундамента.
2. Оклеечная гидроизоляция.
3. Стяжка.
4. Блоки бетонные.
5. Бетон по уклону.
6. Железобетонная плита.
7. Основание по уклону.
8. Облицовка пола.
9. Подливка силикатополимеррастворoм.
10. Кладка фундамента на силикатной замазке.
11. Лакокрасочное химстойкое покрытие.

ТДК 34

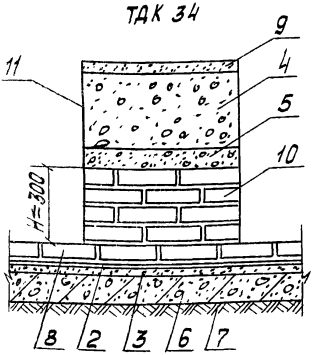

Нач. т. отд.	Козин		Фундаменты под оборудование ТДК 33, ТДК 34	Стадия	Лист	Листов
Нач. к. отд.	Бажанов				42	52
Гл. констр.	Продайко			ИНСТИТУТ ПРОЕКТХИМЗАЩИТА Москва		
Гл. спец.	Егоров					
Констр.	Кобзева					

Инв. № подл. | Подпись и дата | Взам. инв. №

Приложение 1
Таблица 1

Материалы	Код материала	ГОСТ, ТУ
Асбест хризотиловый		ГОСТ 12871-67
Асбест антофиллитовый		ТУ 21-22-6-75
Ацетон технический	2418110100	ГОСТ 2768-69
Аэросил А-175	2168120100	ГОСТ 14922-77
Бензин-растворитель для резиновой промышленности "Галоша" БР-1, БР-2	0261130201	ГОСТ 443-76
Бензин авиационный марки Б-70		ГОСТ 1012-72
Бензосульфокислота		ТУ 6-14-25-79
Битумы нефтяные строительные марок БН 70/30, БН 90/10	0256210200 0256210300	ГОСТ 6617-76
Бризол Бр-С, Бр-П		ГОСТ 17176-71
Бутилкор "С" (пластины)		ТУ 38-30337-78
Бутилкор "С" (отходы)		ТУ 38-30337-78
Герметик марки У-30М		ГОСТ 13489-79
Гидроизол ГИ-Г, ГИ-К		ГОСТ 7415-74
Гипериз (гидроперекись изопропилбензола)		ТУ 38 10293-75
Двуокись титана пигментная	2321110103	ГОСТ 9808-75
Замазка арзамит-5	2257110102	ТУ 6-05-1133-75
Замазка "Фуранкор"		ТУ 6-05-211-849-73
Изол И-БД		ГОСТ 10296-79
Клей 88-Н	2513120277	ТУ 38-1051061-76
Клей БКНМ		ТУ 38-30340-78
Компаунд эпокситерпеновый для полов ЭКР-22		ТУ 81-05-125-78
Каучук низкомолекулярный СКН26-1А		ТУ 38-10316-76
Кислота щавелевая	2431610130	ГОСТ 22180-76

Инв. № подл. | Подпись и дата | Взам. инв. №

Гл.инж.пр.	Бачурина	
Нач.отд.	Козин	
Вед.инж.	Шлосс	
Ст.инж.	Головянов	
Инженер	Сорокина	

Перечень стандартов и технических условий на материалы.
Приложение 1. Таблица 1

Стадия	Лист	Листов
	43	52

ЦИСТИ ТУТ
ПРОЕКТХИМЗАЩИТА
Москва

17920 01 41

Приложение 1
Таблица 1 (продолжение)

Материалы	Код материала	ГОСТ, ТУ
Кислота соляная техническая	2122110100	ТУ 6-01-1194-79
Кирпич кислотоупорный КП А	5753211000	ГОСТ 474-80
Кварц молотый пылевидный марок КП-1, КП-2, КП-3		ГОСТ 9077-59
Лак БТ-783		ГОСТ 1347-77
Мука андезитовая кислотоупорная	5718120001	ТУ 6-12-101-77
Мелочь коксовая		ГОСТ 11255-75
Натрий кремнефтористый технический	2156220130	ГОСТ 87-77
Нефтенат кобальта (ускоритель "НК")		ТУ 6-05-1075-76
Паста из бутилкора „С"		
Песок для строительных работ		ГОСТ 8736-77
Пластины полиизобутиленовые ПСГ		ТУ 38-105203-76
Пластификатор ДБФ (дибутилфталат)	2493130100	ГОСТ 8728-77
Плитки прессованные из шлакоситалла толщиной 15 мм		ТУ 21-УССР-247-80
Плитки керамические для полов толщиной 10, 13 мм	5752424001	ГОСТ 6787-80
Плитка кислотоупорная керамическая марки „КШ" толщиной 10, 20, 30, 35 мм	5753111003	ГОСТ 961-79
Пленка полиэтиленовая		ГОСТ 10354-73
Полиэтиленполиамин (ПЭПА), А, В, Г	2413450 1	ТУ 6-02-594-80
Портландцемент марки „300"		ГОСТ 10178-76
Растворитель Р-4	2319120300	ГОСТ 7827-74
Рубероид марки РМП-300 А		ГОСТ 10923-76
Сера техническая комовая		ГОСТ 127-76
Спирт фуриловый	2916200004	ОСТ 59-127-73
Спирт этиловый ректификованный	2421210100	ГОСТ 5962-67
Смолы эпоксидно-диановые неотвержденные (ЭД-16, ЭД-20)	2225110200	ГОСТ 10587-76

Инв. № подл. | Подпись и дата | Взам. инв. №

Приложение 1
Таблица 1 (окончание)

Материалы	Код материала	ГОСТ, ТУ
Смолы эпоксидно-модифицированные марки К-115	2225330100	ТУ 6-05-1251-75
Смола алкилрезорциновая эпоксидная жидкая ЭИС-1	2225920500	ТУ 38-1091-76
Смола изомеризованная окситерленовая		ТУ 81-05-69-69
Смола ФАМ		ТУ 59-02-039-07-79
Скипидар окисленный (живичный)		ТУ 81-05-68-76
Стекло натриевое жидкое	2145110100	ГОСТ 13078-81
Стеклорубероид марок С-РК, С-РЧ, С-РМ		ГОСТ 15879-70
Термопрен сухой		ТУ 38-106078-80
Тиоколы жидкие НБВ-2; 1; 1С; II		ГОСТ 12812-72
Фурфуролацетоновый мономер ФА	2991920011	ТУ 59-02-039-07-79
Щебень андезитовый рядовой		ТУ 6-12-103-77
Щебень гранитовый или кварцевый		
Этилацетат марок А, Б		ГОСТ 8981-78

Приложение 1 Таблица 1 (окончание)

Инв.№ подл. | Подпись и дата | Взам.инв.№

Приложение 2
Таблица 1

Наименование состава и входящих в него материалов	Состав в мас. частях	Наименование состава и входящих в него материалов	Состав в мас. частях
1	2	1	2
1. Кислотоупорные силикатные замазки с уплотняющей добавкой		4. Эпоксидерановая замазка на основе компаунда ЭКР-22:	
Андезитовая замазка:		Компаунд ЭКР-22	100
Андезитовая мука	240	Мука андезитовая	330-350
Стекло жидкое	100	Полиэтиленполиамин	10-12
Натрий кремнефтористый	15	Аэросил	6-6,5
Фуриловый спирт	3	5. Эпоксидная замазка на основе эпоксидного компаунда К-115:	
II Полимерзамазки *		Компаунд К-115	100
1. На основе эпоксидных смол:		Мука андезитовая кислотоупорная	330-350
Смола ЭД-20	100	Полиэтиленполиамин	10-12
Пластификатор (ДБФ)**	10	Аэросил	5-6
Отвердитель (ПЭПА)	10	III Битумные вяжущие	
Андезитовая мука	240-300	Битуминол Н-2:	
Аэросил	5	Битум БН-90/10	100
2. На основе смолы ФФ (ТФ):		Наполнитель-кислотоупорный полевидный	80
"Фуранкор"-порошок	100	Асбест хризотиловый или антофилитовый	5
"Фуранкор"-раствор	80-90		
3. Арзамит-6:			
Мука	100		
Раствор	75-80		

Инв. № подл. | Подпись и дата | Взам. инв. №

Гл. инж. пр.	Бачурина		Приложение 2 Таблица 1 Составы вяжущих для полов из штучных материалов
Нач. отд.	Казин		
Вед. инж.	Шлосс		
Ст. инж.	Голованова		
Инженер	Гребенков		

Стадия	Лист	Листов
	46	52

ИНСТИТУТ
ПРОЕКТХИМЗАЩИТА
Москва

17920 01 50

Приложение 2
Таблица 1 (окончание)

1	2	
IV. Серный цемент:		
Сера комовая	58,6	
Наполнитель кислото-упорный	40,0	
Тиокол ДА	1,2	

* Составы полимерзамазок рекомендованы институтом ВНИПИтеплопроект.

** ДБФ - дибутилфталат

Составы вяжущих уточняются лабораторным путем.

Приложение 2
Таблица 2

Составные материалы	Составы в мас. частях		
	Силикатополимер раствора	Силикатополимербетона	
Стекло жидкое	100	100	100
Натрий кремнефтористый	18	14,8	15,2
Щебень фракций в мм			
5 - 10	–	80	70
10 - 20	–	112	139
20 - 40	–	208	226
Песок кварцевый	17	252	274
Наполнитель тонкомолотый	170	160	174
Фуриловый спирт	3	3,2	6,1

1. Составы рекомендованы институтом ВНИИК.
2. Бетон состава 1 рекомендуется применять при воздействии кислот средних и высоких концентраций, состава 2 - при воздействии кислот концентрации 5%.
3. Расход составляющих должен быть уточнен пробными замесами.

Инв.№ подл. | Подпись и дата | Взам.инв.№

Гл.инж.пр.	Бачурина		
Нач.т.отд.	Козин		
Вед.инж.	Шлосс		
Ст.инж.	Голованова		
Инженер	Сорокина		

Приложение 2
Таблица 2
Составы силикатополимер-растворов и силикатополимербетонов

Стадия	Лист	Листов
	48	52

Институт ПРОЕКТХИМЗАЩИТА Москва

Приложение 2

Таблица 3

Составные материалы	Состав в мас. частях
Смола ФАМ	100
Мука андезитовая	147 - 150
Песок кварцевый	271 - 256
Щебень гранитный или кварцевый	623 - 612
БСК (бензосульфокислота)	20 - 26

Состав рекомендован институтом НИИЖБ

Гл. ин. пр.	Бачурина		Приложение 2 Таблица 3 Состав полимербетона
Нач. т. отд.	Козин		
Вед. инж.	Шлосс		
Ст. инж.	Головнова		
Инженер	Шурова		

Стадия	Лист	Листов
	49	52

ИНСТИТУТ ПРОЕКТХИМЗАЩИТА Москва

Инв. № подл. | Подпись и дата | Взам. инв. №

Приложение 2
Таблица 4

Наименование компонентов	Составы масс в частях	
	монолитного наливного пола S = 5мм	высокона-полненного наливного пола S=10мм
Компаунд ЭКР - 22 или К-115	—	100
Полиэтиленполиамин	30	10
Растворитель Р-4 или ацетон	—	0,49
Кварцевый песок	—	310,97
Кварцевая мука	—	103,66
Пигмент	10	2,44
Эпоксидная смола ЭД-20 или ЭД-16	200	—
Изомеризованная окситерпеновая смола	60	—
Окисленный скипидар	50	—
Маршалит	250	—

Составы полов рекомендованы институтом ВНИПИ „Теплопроект"

Инв.№ подл. | Подпись и дата | Взам.инв.№

Гл.инж.пр.	Бачурина		
Нач.т.отд.	Козин		
Вед.инж.	Шлосс		
Ст.инж.	Голованова		
Инженер	Шанаурина		

Приложение 2
Таблица 4
Составы монолитных наливных полов

Стадия	Лист	Листов
	50	52

ИНСТИТУТ ПРОЕКТХИМЗАЩИТА Москва

Приложение 2
Таблица 5

Наименование состава подслоя	Составные материалы
Два слоя полиизобутилена	Два слоя полиизобутилена ПСГ толщиной 2,5 мм на клее № 88-Н
Двухслойная битумнорулонная изоляция	Окраска лаком БТ-783 за 2 раза или раствором битума в бензине. Оклейка двумя слоями рубероида изола, гидроизола, бризола или стеклорубероида на битуме БН-70/30. Затирка горячим песком, шлаклевка битуминолем Н-2 толщиной 5 мм
Полиэтиленовая активированная пленка**	Нанесение клеющего состава из эпоксидно-каучукового компаунда * Оклейка активированной полиэтиленовой пленкой Герметизация швов клеющим составом
Два слоя бутилкора-С	Два слоя бутилкора толщиной 1,6 мм на клее БК-НМ или 88-Н

* Состав клеющего эпоксидно-каучукового компаунда в частях (по массе):

Эпоксидная смола ЭД-20-100	
Низкомолекулярный каучук СКН-26-1А Ч-400	
Фуриловый спирт	- 250
Полиэтиленполиамин	- 25
Андезитовая мука или молотый кварцевый песок	- 1200

** Работы с полиэтиленовой активированной пленкой производить в соответствии с рекомендацией НИИЖБ и их авторским надзором

Гл. инж. пр.	Бочурина		Приложение 2 Таблица 5 Составы оклеечной гидроизоляции
Нач. т отд.	Козин		
Вед. инж.	Шлесс		
Ст. инж.	Голованова		
Инженер	Конодатов		

Стадия	Лист	Листов
	51	52

ИНСТИТУТ ПРОЕКТХИМЗАЩИТА Москва

Инв. № подл. | Подпись и дата | Взам. инв. №

Подстилающий слой и стяжки для монолитных полов*

При устройстве монолитных наливных полов в качестве подстилающего слоя могут служить бетонные основание первого этажа или железобетонные плиты перекрытий. Марка бетона подстилающего слоя должна быть не ниже 200.

На перекрытиях и на подстилающих слоях из сборных железобетонных плит устраивается стяжка.

Для повышения трещиностойкости стяжку рекомендуется выполнять из полимерцементного раствора (соотношение $\frac{\text{ПВАЭ}}{\text{цемент}} = 0,2$) или из полимергипсового раствора „карболит" (соотношение $\frac{\text{ССС}}{\text{ГИПС}} = 0,25$).

Прочность стяжки должна быть не ниже 200 кгс/см².

Отклонение поверхности подстилающего слоя (стяжки) от горизонтальной плоскости должно составлять не более 0,1% от размера стороны помещения. При ширине или длине помещения 25 м и более отклонение не должно превышать 25 мм. Поверхность должна быть ровной и гладкой. Выбоины и впадины глубиной более 5,0 мм не допускаются.

Для обеспечения сцепления полимерного слоя с подстилающим слоем или стяжкой необходимо, чтобы их влажность не превышала 5%.

Непосредственно перед нанесением полимерных покрытий поверхность подстилающего слоя или стяжки должна быть тщательно очищена от масел и других загрязнений, а также должны быть удалены слабые наплывы цементного молока. Для удаления пыли поверхность подстилающего слоя или стяжки обдувается чистым сжатым воздухом (при использовании компрессора он должен иметь маслоотделитель).

Подготовленный подстилающий слой или стяжку грунтуют раствором эпоксидной смолы, после чего при помощи шпателя наносят полимерный состав в необходимой толщины.

* Выписка из инструкции ВНИПИТеплопроект.

gost.e-ecolog.ru

Гл.инж.пр.	Бачурина	
Нач.тотд.	Козин	
Ред.инж.	Шлосс	
Ст.инж.	Голдынова	
Инженер	Кононов	

Приложение 3
Требования к конструкции пола под монолитное покрытие

Стадия	Лист	Листов
	52	52

ИНСТИТУТ ПРОЕКТХИМЗАЩИТА
УССР

Инв.№ подл. | Подпись и дата | Взам.инв.№