ТИПОВЫЕ КОНСТРУКЦИИ, ИЗДЕЛИЯ И УЗЛЫ ЗДАНИЙ И СООРУЖЕНИЙ

СЕРИЯ 2.170-2

# УЗЛЫ И ДЕТАЛИ ЛЮФТ-КЛОЗЕТОВ

## ОДНОЭТАЖНЫХ ЖИЛЫХ ЗДАНИЙ

ВЫПУСК 1

МАТЕРИАЛЫ ДЛЯ ПРОЕКТИРОВАНИЯ
УЗЛЫ. РАБОЧИЕ ЧЕРТЕЖИ

22823-01

gost.e-ecolog.ru

Пров. 10.4.91 Нач.

ТИПОВЫЕ КОНСТРУКЦИИ, ИЗДЕЛИЯ И УЗЛЫ ЗДАНИЙ И СООРУЖЕНИЙ

СЕРИЯ 2.170 – 2

# УЗЛЫ И ДЕТАЛИ ЛЮФТ-КЛОЗЕТОВ

ОДНОЭТАЖНЫХ ЖИЛЫХ ЗДАНИЙ

ВЫПУСК 1

МАТЕРИАЛЫ ДЛЯ ПРОЕКТИРОВАНИЯ.
УЗЛЫ. РАБОЧИЕ ЧЕРТЕЖИ

Разработаны ЦНИИЭПгражданселькстроем
Гл. инж. института М. Атабаев
Начальник мастерской В. Аникин
Гл. инж. проекта М. Гольснер

Утверждены и введены
в действие с 01.02.88
Госкомархитектуры
Приказ от 30.12.87 N 453

22823-01 2

| Обозначение документа | Наименование | стр. |
|---|---|---|
| 2.170-2.1-00.00.00 | Содержание выпуска | 2 |
| 2.170-2.1-00.00.00ПЗ | Пояснительная записка | 4 |
| 2.170-2.1-01.00.00 | Люфт-клозеты для одной квартиры- | 9 |
| | с печным отоплением /КМ1-3... КД1-5/; | |
| | люфт-клозеты с тепловыми | |
| | элементами /КМ1-3-Э... КД1-5-Э/ | |
| 2.170-2.1-02.00.00 | Люфт-клозеты для сблокированных | 27 |
| | квартир КМ2-3... КД2-5 | |
| 2.170-2.1-01.00.00 НИ1 | Одноквартирный дом с 3х комнатной | 33 |
| | квартирой. Номенклатура выгребов | |
| НИ2 | Одноквартирной дом с 4х комнатной | 34 |
| | квартирой. Номенклатура выгребов. | |
| НИ3 | Одноквартирный дом с 5 комнатной | 35 |
| | квартирой. Номенклатура выгребов. | |
| 02.00.00НИ1 | Двухквартирный дом с 3х комнатными | 36 |
| | квартирами. Номенклатура выгребов. | |
| НИ2 | Двухквартирный дом с 4х комнатными | 37 |
| | квартирами. Номенклатура выгребов. | |
| НИ3 | Двухквартирный дом с 5 комнатными | 38 |
| | квартирами. Номенклатура выгребов. | |
| 2.170-2.1-01.01.00 | Выгреб М1-3, М1-4, М1-5, М1-3м, М1-4м, М1-5м | 39 |
| 0.1.02.00 | Выгреб МС1-3, МС1-4, МС1-5, МС1-3м, МС1-4м. | 40 |
| | МС1-5м. | |
| 01.02.00 | Выгреб К1-3, К1-4, К1-5 | 41 |
| 2.170-2.1-01.04.00 | Выгреб КС1-3, КС1-4, КС1-5 | 42 |


Взам. инв. №

Подпись и дата

Инв. № подл. 12-3556-215

| | | |
|---|---|---|
| Н. контр. | М. Лейзерович | |
| Нач. м. 3 | В. Аникин | |
| Гл. инж. м. | М. Лейзерович | |
| ГАП | А. Печенкин | |
| ГИП | М. Гольснер | |
| Разраб. | Р. Грачева | |
| Исполн. | М. Бабушкина | |
| Провер. | М. Гольснер | |

2.170-2.1-00.00.00

Содержание выпуска

| стадия | лист | листов |
|---|---|---|
| Р | 1 | 2 |

ЦНИИЭП гражданселькстрой

22823-01 3

| НАИМЕНОВАНИЕ ДОКУМЕНТА | НАИМЕНОВАНИЕ | СТР |
|---|---|---|
| 2.170-2.1-01.05.00 | ВЫГРЕБ Д1-3) Д1-4, Д1-5 | 43 |
| -01.05.00У | ФРАГМЕНТ „1, ФРАГМЕНТ „2" | 44 |
| -02.01.00 | ВЫГРЕБ М2-3, М2-4, М2-5, | 45 |
| | М2-3М, М2-4М, М2-5М | |
| -02.02.00 | ВЫГРЕБ МС2-3, МС2-4, МС2-5, | 46 |
| | МС2-3М, МС2-4М, МС2-5М | |
| -02.03.00 | ВЫГРЕБ К2-3, К2-4, К2-5 | 47 |
| -02.04.00 | ВЫГРЕБ КС2-3, КС2-4, КС2-5 | 48 |
| -02.05.00 | ВЫГРЕБ Д2-3, Д2-4, Д2-5 | 49 |
| -02.05.00У1 | ФРАГМЕНТ „3" | 50 |
| -02.05.00У2 | ФРАГМЕНТ „4" | 51 |
| 2.170-2.1-01.01.01 | РЕЗЕРВУАР РМ1-3, РМ1-4, РМ1-5, | 52 |
| | РМ1-3М; РМ1-4М; РМ1-5М | |
| -01.01.01У | РЕЗЕРВУАР РМ1-3÷РМ1-5; РМ1-3М÷РМ1-5М, | 53 |
| | РМ2-3÷РМ2-5, РМ2-3М÷РМ2-5М. УЗЛЫ | |
| -02.01.01 | РЕЗЕРВУАР РМ2-3; РМ2-4; РМ2-5, | 54 |
| | РМ2-3М; РМ2-4М; РМ2-5М | |
| 2.170-2.1-01.01.02 | ПЛИТА ПЕРЕКРЫТИЯ МОНОЛИТНАЯ ПМ1-3, ПМ1-4 | 55 |
| | ПМ1-5 УЧАСТОК МОНОЛИТНЫЙ УМ-1 | |
| 2.170-2.1-01.01.03 | ПЛИТА ПЕРЕКРЫТИЯ МОНОЛИТНАЯ ПМК1-3, ПМК-4, ПМК1-5 | 56 |
| 2.170-2.1-01.03.04 | ПЛИТА ДНИЩА МОНОЛИТНАЯ ПДК1-3, ПДК1-4; ПДК1-5 | 57 |
| 2.170-2.1-01.05.05 | ПЛИТА ДНИЩА МОНОЛИТНАЯ ПДД1-3, ПДД1-4, ПДД1-5 | 58 |
| 2.170-2.1-02.03.06 | ПЛИТА ДНИЩА МОНОЛИТНАЯ ПДК2-3, ПДК2-4, ПДК2-5 | 59 |
| 2.170-2.1-02.03.07 | ПЛИТА ДНИЩА МОНОЛИТНАЯ | 60 |
| | ПДД2-3; ПДД2-4; ПДД2-5 | |
| 2.170-2.1-01.06.00 | ГОРЛОВИНА ЛЮКА Г-1 | 61 |
| 2.170-2.1-02.07.00 | ГОРЛОВИНА ЛЮКА Г-2 | 63 |
| 2.170-2.1 00.00.00 РМ | ГОРЛОВИНА ЛЮКА Г-1, Г-2 /РАСХОД МАТЕРИАЛОВ/ | 64 |
| 2.170-2.1-00.00.00 РС | ВЕДОМОСТЬ РАСХОДА СТАЛИ | 65 |


ИНВ.№ ПОДЛ. | ПОДПИСЬ И ДАТА | ВЗАМ. ИНВ.№ | 12-3556-216

## 1. Общие положения

Рабочие чертежи узлов и деталей люфт-клозетов предназначены для использования при проектировании и строительстве одноэтажных жилых домов усадебного типа в I, II и III климатических районах (за исключением подрайоне IIIБ) с обычными инженерно-геологическими условиями, с сухими и обводненными грунтами. Допустимый уровень грунтовых вод от поверхности земли 1 м. Грунты и грунтовые воды не агрессивны по отношению к железобетону.

Проектирование люфт-клозетов выполнено в соответствии с ВСН 00-86 „Инструкцией по проектированию люфт-клозетов в сельских усадебных домах", утвержденных Госгражданстроем приказом N 287 от 11 сентября 1986 г

Помещение люфт-клозета располагается в теплом объеме дома на стороне заднего или боковых фасадов, как правило, с теневой стороны дома.

Размеры помещения люфт-клозета должны быть не менее 90×120 см.

Между дверью помещения люфт-клозета и полом следует оставлять просвет высотой 5 см для обеспечения работы вытяжной вентиляции.

Помещение люфт-клозета должно иметь естественное освещение с форточкой или в виде фрамуги. Проветривание помещения осуществляется через вентиляционный канал, форточку или фрамугу. Улучшение тяги в вентиляционном канале достигается обеспечением его примыкания к дымовым каналам пищеварочных печей или других теплогенераторов - применением электронагревателей, вентилятора, дефлектора. Тепловая мощность, требуемая на подогрев воздуха в вентиляционном канале в зависимости от расчетной температуры наружного воздуха, принимается по табл. I мощность электронагревателей — по табл. 2.

| | | | | | | | |
|---|---|---|---|---|---|---|---|
| Н. контр. | М. Лейзерович | | 2.170-2.1-00.00.00 ПЗ | | | | |
| Нач. м. 3 | В. Аникин | | | | | | |
| Гл. инж. м. | М. Лейзерович | | | | | | |
| ГАП | А. Печенкин | | ПОЯСНИТЕЛЬНАЯ ЗАПИСКА | Стадия | Лист | Листов | |
| ГИП | М. Гольснер | | | Р | 1 | 5 | |
| Разраб. | Р. Грачева | | | ЦНИИЭП ГРАЖДАНСЕЛЬСТРОЙ | | | |
| Исполн. | М. Бабушкина | | | | | | |
| Провер. | М. Гольснер | | | | | | |

Инв. № подл. 12-3556-104 | Подпись и дата | Взам. инв. №

22823-01 5

Таблица 1

| Тип дома | Расчетная температура наружного воздуха, °С | | | | | |
|---|---|---|---|---|---|---|
| Усадебный одноэтажный | 15 | от 15 до 17 | от 17 до 18 | от 18 до 22 | от 22 до 23 | от 23 до 25 |
| | Тепловая мощность, Вт | | | | | |
| | 185 | 220 | 235 | 305 | 320 | 355 |

Таблица 2

| Тип дома | Расчетная температура наружного воздуха, °С | | | | | |
|---|---|---|---|---|---|---|
| | 15 | от 15 до 17 | от 17 до 18 | от 18 до 22 | от 22 до 23 | от 23 до 25 |
| Усадебный одноэтажный | Тепловая мощность, Вт | | | | | |
| | 200 | 300 | 300 | 300 | 500 | 500 |

При проектировании жилого дома следует предусматривать возможность монтажа и демонтажа блока установки теплонагревателя с учетом обеспечения требований электробезопасности.

Монтажные люки теплогенераторов должны быть герметизированы и снабжены замком. Питание электронагревателя или вентилятора выполняется от групповой сети электроосвещения дома. Выключатель электронагревателя или вентилятора устанавливается вне помещения люфт-клозета, рядом с выключателем освещения.

Электромонтажные работы электрооборудования люфт-клозета следует выполнять с учетом требований СН 544-82 и ПУЭ-1986 г.

Топка печи из помещения люфт-клозета не допускается и должна осуществляться из соседнего помещения.

Приемная воронка люфт-клозета должна быть чугунная, эмалированная изнутри.

Над приемной воронкой устанавливается откидное сиденье и крышка с резиновой прокладкой, обеспечивающей герметизацию системы.

При проектировании и строительстве питающей электрической сети для теплогенератора следует предусматривать меры повышенной электробезопасности:

- предусмотреть блокировку дверцы канала (отключение питающей сети теплогенератора при открывании дверцы).
- питающую сеть принять напряжением не выше 36 в или предусмотреть разделительный трансформатор 220/220в.

Инв. № подл. | Подпись и дата | Взам. инв. №

Высота сиденья над полом уборной 42см.

Сточная и соединительные трубы люфт-клозета монтируются из пластмассовых ГОСТ 18599-83; ТУ6-19-214-83; ТУ38.102100-76, ТУ6-19-231-83, асбестоцементных ГОСТ 1859-80 или керамических труб ГОСТ 286-82 диаметром 150мм, устанавливаемых вертикально.

При отсутствии соединительных деталей заводского изготовления можно применять детали, выпускаемые специализированными организациями.

При определении глубины заложения выгреба необходимо учитывать слой теплоизоляционного материала, укладываемого над ним, величина которого определяется расчетом, в зависимости от климатического района площадки строительства и температуры внутри выгреба, которая должна быть +5°С.

При этом отметка верхней крышки выгреба не должна превышать планировочную отметку земли более, чем на 0,5м.

Для очистки выгреба в его части за пределами дома устраивается люк размером 0,8×0,7м, снабженный двумя плотно закрывающимися крышками.

Условные обозначения марок люфт-клозетов:

К - клозет

материал выгреба:
- М - монолитный
- МС - монолитный со сборным перекр.
- К - кирпичный
- КС - кирпичный со сборным перекр.
- Д - деревянный

1 и 2 - количество квартир обслуживаемых люфт-клозетом

3 или 4 или 5 количество комнат в квартире

м - мокрые грунты

тепловой элемент:
- В - вентилятор
- Л - лампа нагревательная
- Э - электрическая печка; при печном отоплении - без индекса

Например: КМ1-3 - клозет с монолитным выгребом для одной трехкомнатной квартиры с печным отоплением.

КМС2-4м-Э - клозет с выгребом из монолита со сборным перекрытием для двух сблокированных четырехкомнатных квартир при строительстве в мокрых грунтах, тепловой элемент - электрическая печь.

## 2. Конструктивные решения

В альбоме предоставлены люфт-клозеты для одно- и двухквартирных домов с 3х, 4х и 5 комнатными квартирами с различными конструктивными вариантами выгребов:

Стены, днище, перекрытие - монолитные;
стены, днище - монолитные, перекрытие - сборное;
стены - кирпичные; днище, перекрытие - монолитные;
стены - кирпичные, днище - монолитное, перекрытие - сборное;
стены, перекрытие - деревянные, днище - монолитное.

В конструкциях выгребов из монолитного железобетона применяется напрягающий бетон класса В15 ГОСТ 26633-85 и марки W6 по водонепроницаемости. Марка бетона конструкций по морозостойкости устанавливается при привязке проекта в зависимости от климатических условий района строительства.

В варианте конструкций стен из кирпича применяется глиняный обожженный кирпич пластического прессования марки 75 ГОСТ 530-80 на цементном растворе марки 25.

В варианте перекрытия из сборного железобетона применяются плоские плиты по серии 1.243.1-4 и перемычки серии 1.038.1-1 в.1.

Стены и днище кирпичного и бетонного выгребов должны быть водонепроницаемы и защищены от агрессивного воздействия фекальных отходов листами из полиэтилена низкого давления толщиной 1-1,5 мм или слоем цементного раствора состава 1:2 с последующим железнением. Листы из полиэтилена (ГОСТ 10354-82) наклеивать гидрокамполимерной мастикой МПТ-70. С внешней стороны днище экранируется слоем бетонной подготовки толщиной 60 мм, а стены выгреба предварительно покрываются битумной мастикой за 2 раза и слоем мятой плотно утрамбованной глины толщиной 200 мм.

Таблица конструкций гидроизоляции

| Грунты | Днище | Стены | | | Перекрытие | |
|---|---|---|---|---|---|---|
| | | монол. | кирпичн. | дерев. | монолит.сб. | дерев. |
| Сухие | мятая глина | горячий битум за 2 раза | | см. п.3.1.5 | рулонная; мятая глина | см. п.3.1.5 |
| Мокрые | Варианты: бетон W6; мятая глина | бетон W6; мятая глина | — | — | бетон W6; мятая глина | — |
| | Варианты: асфальто-бетон; мятая глина | асбестоцементн. лист δ=6; мятая глина при водонепроницаемости бетона до W6 | | | рулонная цементная стяжка 15 мм мятая глина | |
| | Варианты: рулонная; мятая глина | | | | | |

Стены деревянных выгребов выполняются из досок $\delta$=40мм в паз. стоек $\phi$160мм. Защита деревянных деталей люфт-клозета должна производиться в соответствии с требованиями ГОСТ 20022.0-82 для деталей XIII кл. службы по ГОСТ 20022.2-80 с обработкой препаратами ХМК 661 по ГОСТ 23787.1-84 или ХМФ 221 по ГОСТ 23787.9-84

При глинистых грунтах с толщиной пласта 3,0 м экранирование наружных ограждений выгреба мятой глиной не требуется.

В перекрытиях выгребов необходимо предусматривать отверстия для сточной трубы и соединительной трубы /люфт-канала с выгребом/ вентиляционного канала.

## 3. Мероприятия по технической эксплуатации люфт-клозета

При эксплуатации зданий с люфт-клозетом необходимо соблюдать следующие правила:

а. Выгрузку содержимого выгреба производить ассенизационными средствами не реже 2$^{х}$ раз в год;

б. Механическую чистку производить не острыми предметами;

в. Въезд на перекрытие выгреба запрещается;

г. Запрещается сливать в люфт-клозет хозяйственно-бытовые стоки, выбрасывать мусор и отбросы;

д. При пользовании люфт-клозетом форточка должна быть закрыта;

е. Проветривание только при закрытой крышке сидения;

Правила пользования люфт-клозетом должны быть доведены до сведения жильцов.

В ссылках на документы по выпуску условно опущены обозначения серии и выпуска.

КМ1-3... КД1-5
План

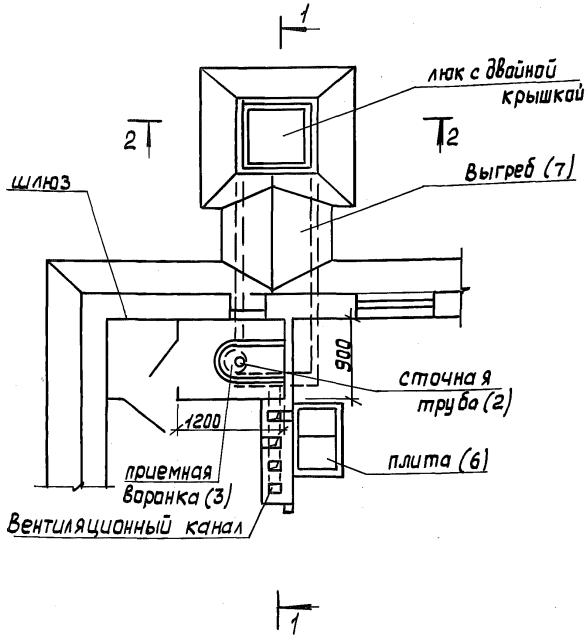


Люфт-клозеты с тепловыми элементами см. лист 13, 14.

| | | | |
|---|---|---|---|
| Н. контр. | М. Лейзерович | | 2.170-2.1-2.1-01.00.00 |
| Нач. м. 3 | В. Аникин | | |
| Гл. инж. м. | М. Лейзерович | | |
| ГАП | А. Печенкин | | Люфт-клозеты для одной квартиры с печным отоплением КМ1-3...КД1-5, люфт-клозеты с тепловыми элементами (КМ1-3-8...КД1-5-8) |
| ГИП | М. Гальснер | | |
| Разраб. | Р. Грачева | | |
| Исполн. | М. Бабушкина | | |
| Провер. | М. Гольснер | | |

| Стадия | Лист | Листов |
|---|---|---|
| Р | 1 | 18 |

ЦНИИЭП ГРАЖДАНСЕЛЬСТРОЙ

Инв. № подл. 12.3556-128 | Подпись и дата | Взам. инв. №

22823-01 10

Формат А4

1-1

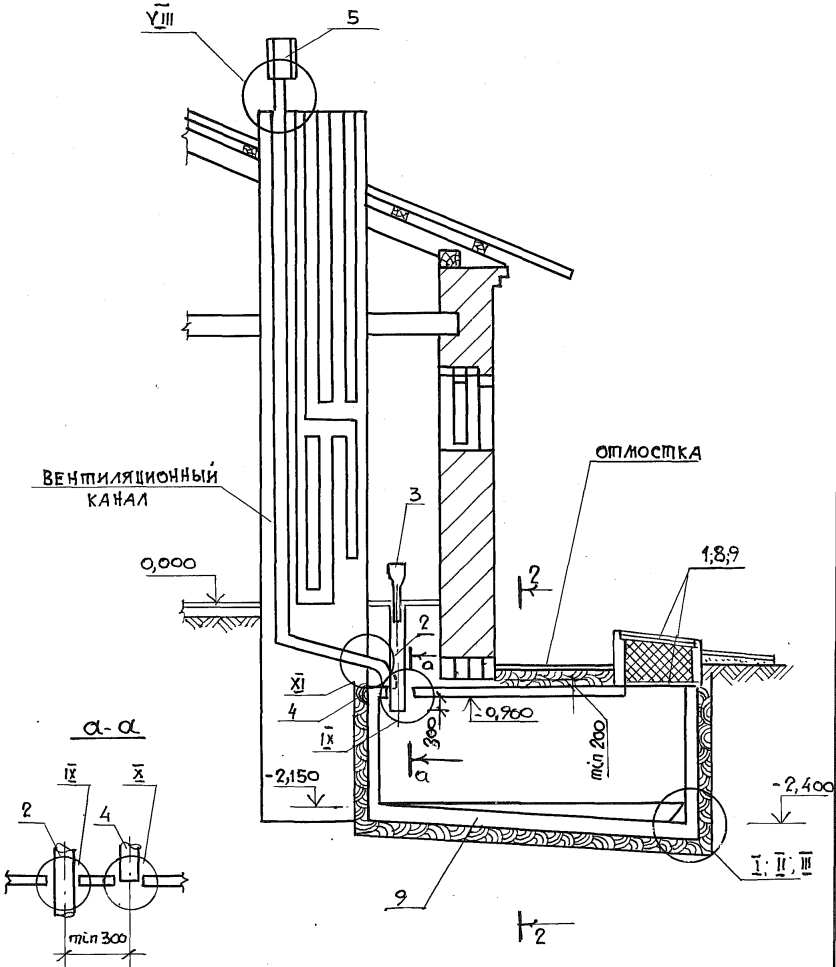


а-а




| | | | |
|---|---|---|---|
| Инв. N подл. | Подпись и дата | Взам. инв. N | |
| 12-3556-139 | | | |

2.170-2.1-01.00.00

Лист 2

22823-01 11

## 2 - 2

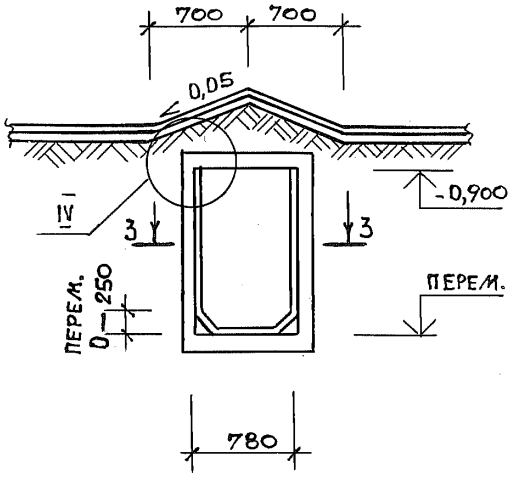
700
700
0,05
IV
3
3
-0,900
ПЕРЕМ.
0,250
ПЕРЕМ.
780

## 3 - 3

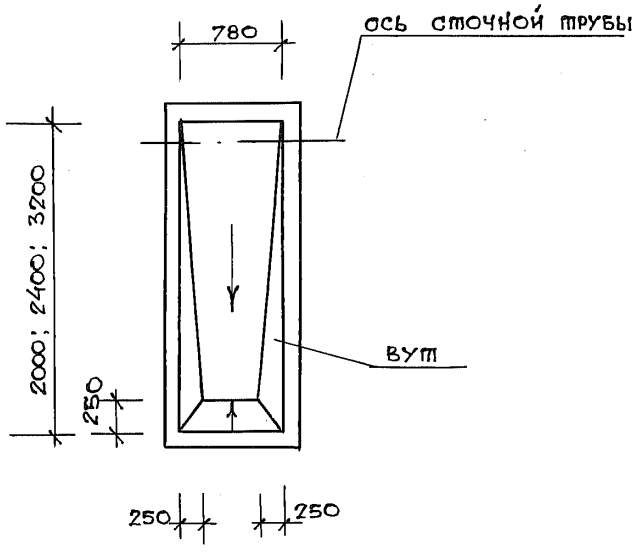
780
ОСЬ СТОЧНОЙ ТРУБЫ
2000; 2400; 3200
ВУТ
250
250
250

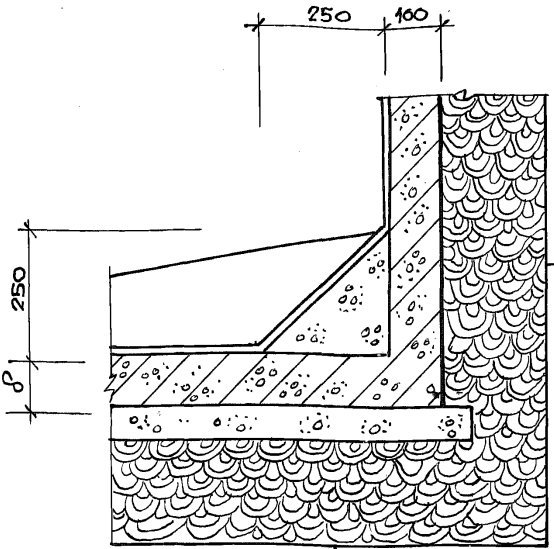


мокрые грунты

- пленка на мастике мпт-70-1.0-1.5 мм;
- Вут из бетона класса В15;
- монолитная стенка - бетон класса В15* - 100мм;
- гидроизоляция** - асбестоцементный лист δ=6мм;
- мятая глина - 200мм

сухие грунты

- пленка на мастике мпт-70-1.0-1,5 мм;
- Вут из бетона класса В15;
- монолитная стенка из бетона класса В15 - 100мм;
- гидроизоляция битумом;
- мятая глина - 200мм.

| мокрые грунты | сухие грунты |
|---|---|
| - пленка на мастике мпт-70-1.0-1.5мм; | - пленка на мастике мпт-70-1.0-1.5 мм; |
| - Вут из бетона класса В15; | - Вут из бетона класса В15; |
| - монолитное днище из бетона класса В15* δ=200мм; | - монолитное днище из бетона класса В15 δ=100мм; |
| - гидроизоляция**; | - бетонная подготовка из бетона В5 - 60мм; |
| - бетонная подготовка из бетона В5 - 60мм; | - мятая глина - 200мм; |
| - мятая глина - 200мм; | - утрамбованный щебнем грунт основания |
| - утрамбованный щебнем грунт основания. | |

* При применении марки бетона W6 по водонепроницаемости асбестоцем. лист не применяется.

** асфальтобетон, рулонная

Состав гидроизоляции стен см.-00.00.00 ПЗ л.4

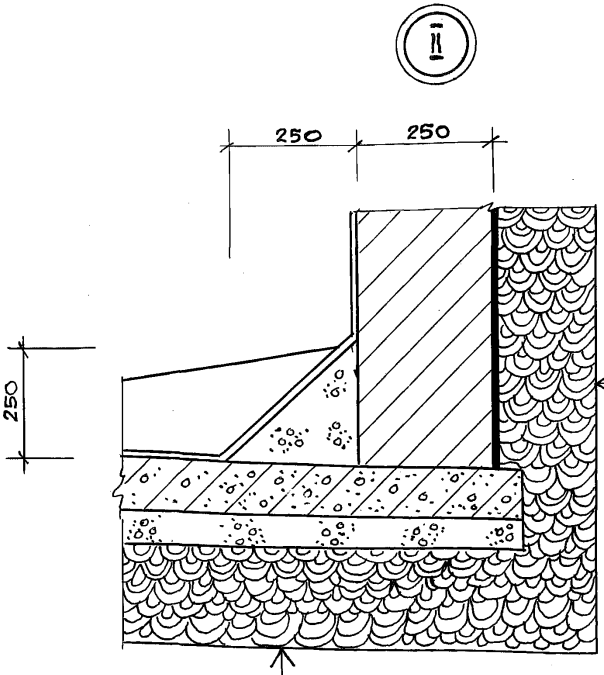


мокрые грунты

- пленка на мастике мпт-70-1.0-1.5 мм;
- вут из бетона класса В15;
- кирпичная стенка из кирпича марки 75;
- гидроизоляция* — асбестоцементный лист $\delta$=6 мм;
- мятая глина-200мм

сухие грунты

- пленка на мастике мпт-70-1.0-1.5 мм;
- вут из бетона класса В15;
- кирпичная стенка-кирпич марки 75;
- гидроизоляция битумом;
- мятая глина-200мм

| мокрые грунты | сухие грунты |
|---|---|
| - пленка на мастике мпт-70; | - пленка на мастике мпт 70-1.0-1.5мм; |
| - вут из бетона класса В15; | - вут из бетона класса В15; |
| - монолитное днище — бетон класса В15* — 100 мм; | - монолитное днище из бетона В15 =100мм; |
| - гидроизоляция**; | - бетонная подготовка из бетона В5- 60мм; |
| - бетон класса В5 - 60мм; | - мятая глина - 200 мм; |
| - мятая глина - 200 мм; | - утрамбованный щебнем грунт основания |
| - утрамбованный щебнем грунт основания | |

* При применении марки бетона W6 по водонепроницаемости асбестоцем. лист не применяется

** Асфальтобетон, рулонная.

Состав гидроизоляции стен см.-00.00.00 пз л.4



Инв.N подл. | Подпись и дата | Взам.инв.N
12-3556-132

III

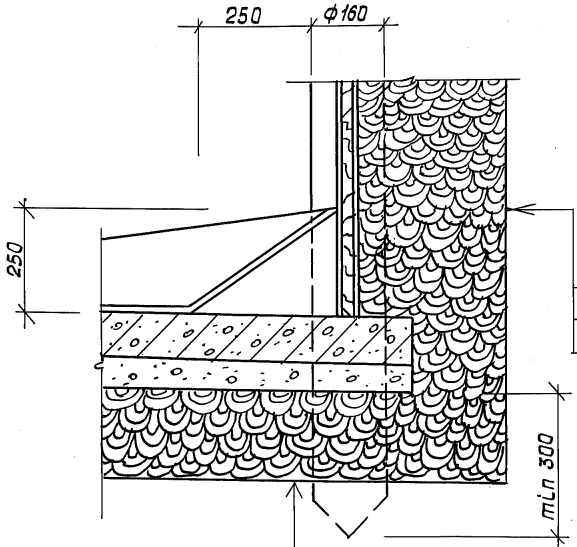


- Пленка на мастике МПТ-70-1,0-1,5 мм
- Вут из бетона класса В15;
- Монолитное днище из бетона класса В15-100 мм;
- Бетонная подготовка из бетона класса В5-60 мм;
- мятая глина – 200 мм;
- утрамбованный щебнем грунт основания

Взам. инв. №

Подпись и дата

Инв. № подл. 12-3556-133

2.170-2.1-01.00.00

Лист 6

IV

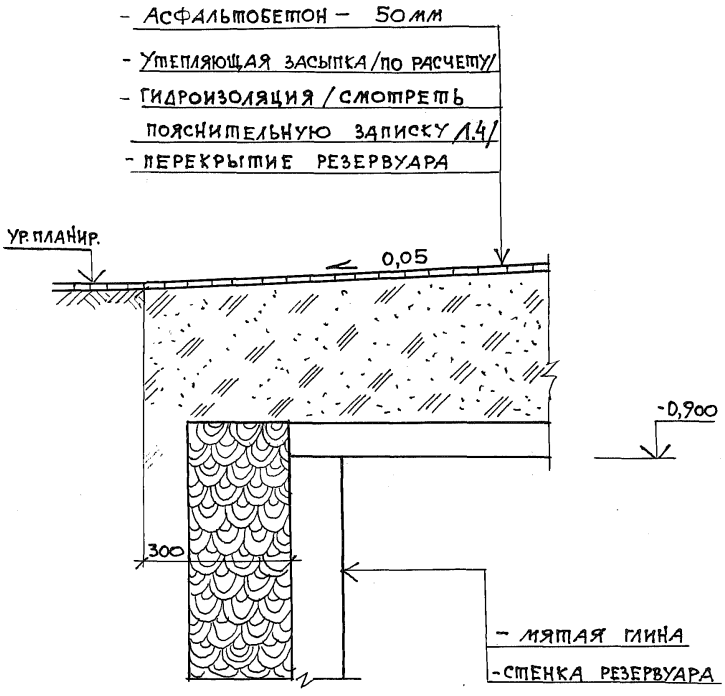
- Асфальтобетон – 50мм
- Утепляющая засыпка /по расчету/
- Гидроизоляция / смотреть пояснительную записку Л.4/
- Перекрытие резервуара
Ур. планир.
0,05
-0,900
300
- мятая глина
- стенка резервуара

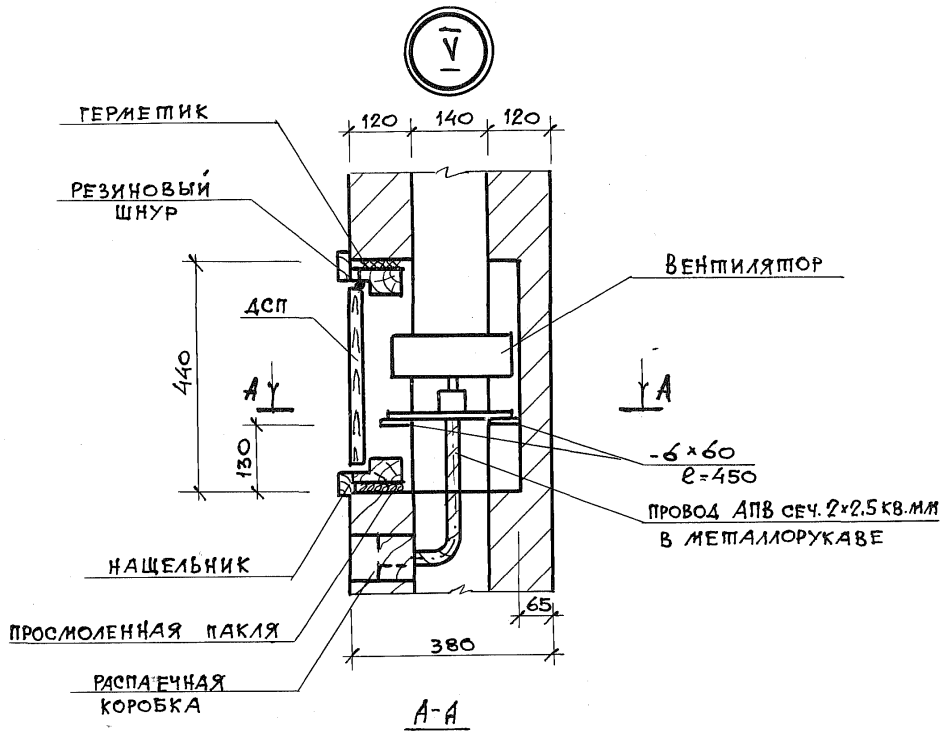


А-А

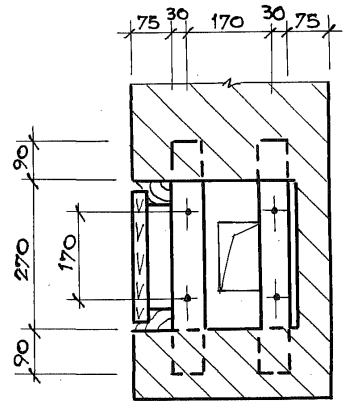


Инв. N подл. | Подпись и дата | Взам. инв. N | Гл. спец. ОВ | Гл. спец. Э | А. Крейнис | Г. Бородкин

12-3556-13.5

2.170-2.1-01.00.00

Лист 8

22823-01 17

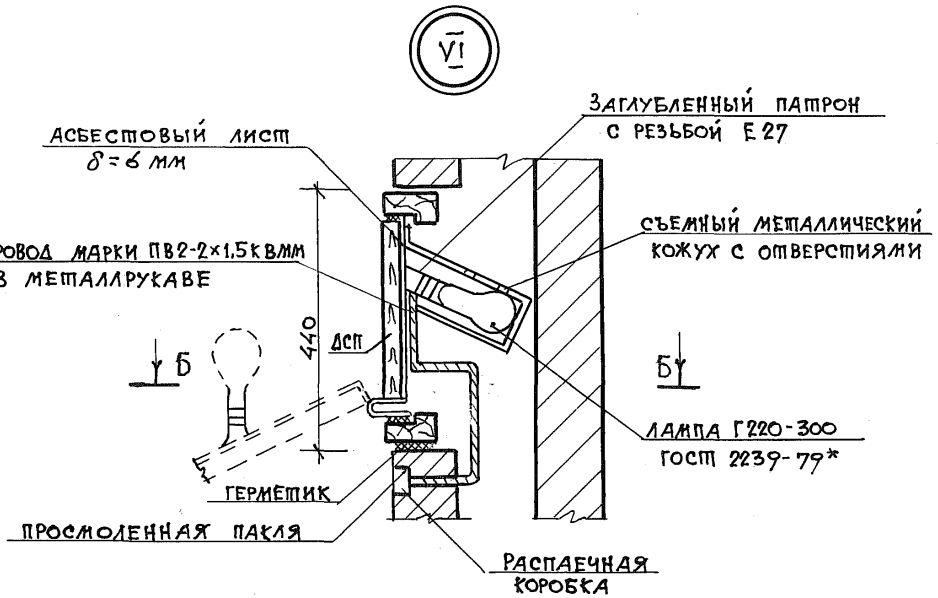


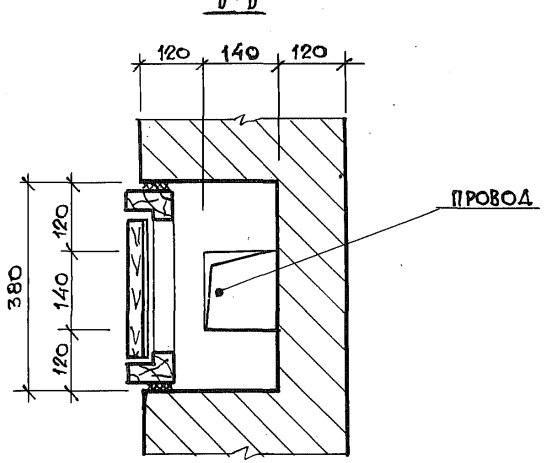


| | | | |
|---|---|---|---|
| Гл. спец. „Э" | Бородкин | | |
| ИНВ.N ПОДЛ. 12-3556-136 | ПОДПИСЬ И ДАТА | ВЗАМ.ИНВ.N | |

2.170 - 2.1 - 01.00.00

ЛИСТ 9

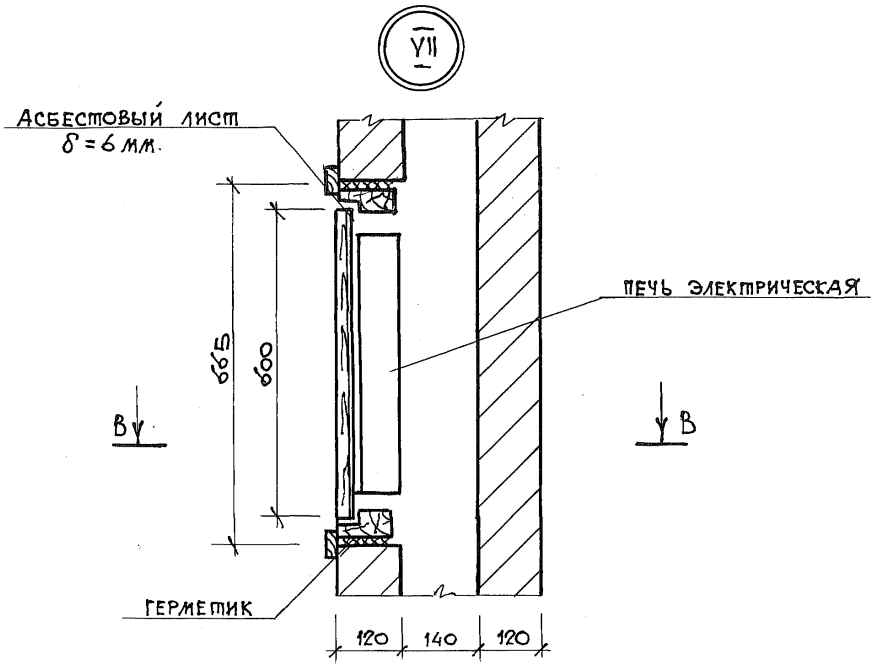


В - В

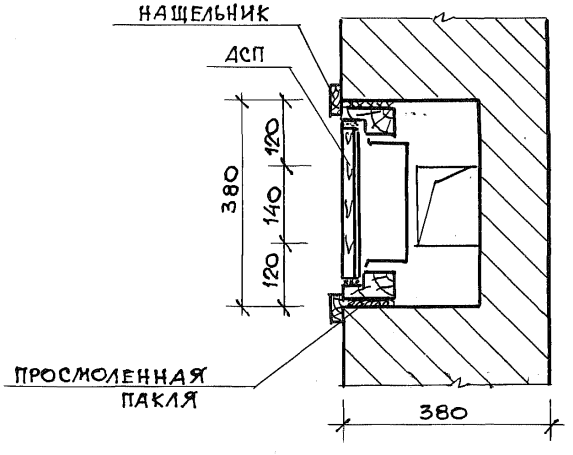


Монтаж проводки к электропечи см. л. 9

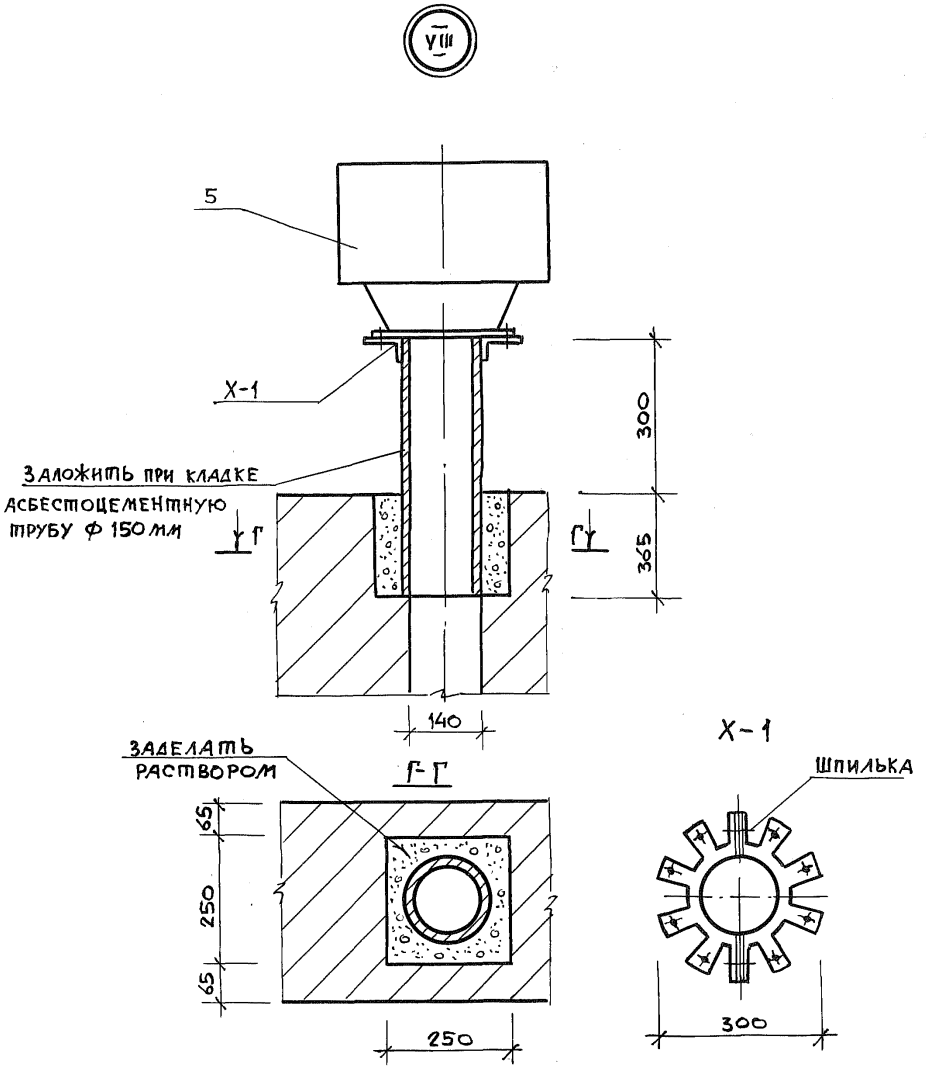


Согласовано

| | | |
|---|---|---|
| Гл. спец. ОВ | Д. Кречнис | |

| | | | |
|---|---|---|---|
| Инв. N подл. | Подпись и дата | Взам. инв. N | |
| 12-3556-138 | | | |

2.170-2.1-01.00.00

Лист 11

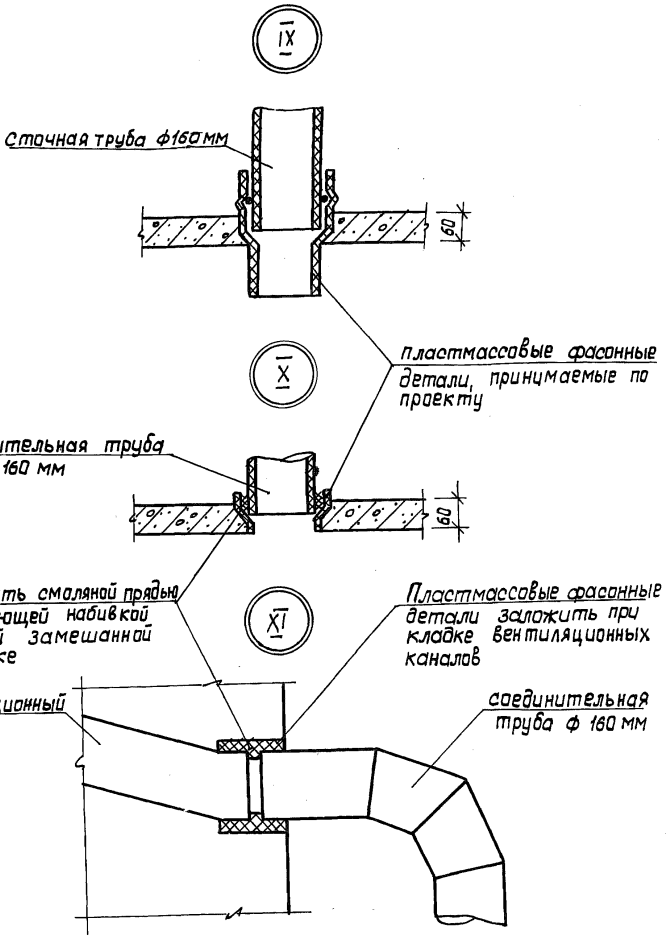
IX
Сточная труба ф160мм
60
X
Пластмассовые фасонные детали, принимаемые по проекту
Соединительная труба ф 160 мм
60
XI
Зачеканить смоляной прядью с последующей набивкой замазкой замешанной на сурике
Пластмассовые фасонные детали заложить при кладке вентиляционных каналов
Вентиляционный канал
Соединительная труба ф 160 мм

# Люфт-клозеты с тепловыми элементами КМ1-3-В ... КД1-5-Э

План

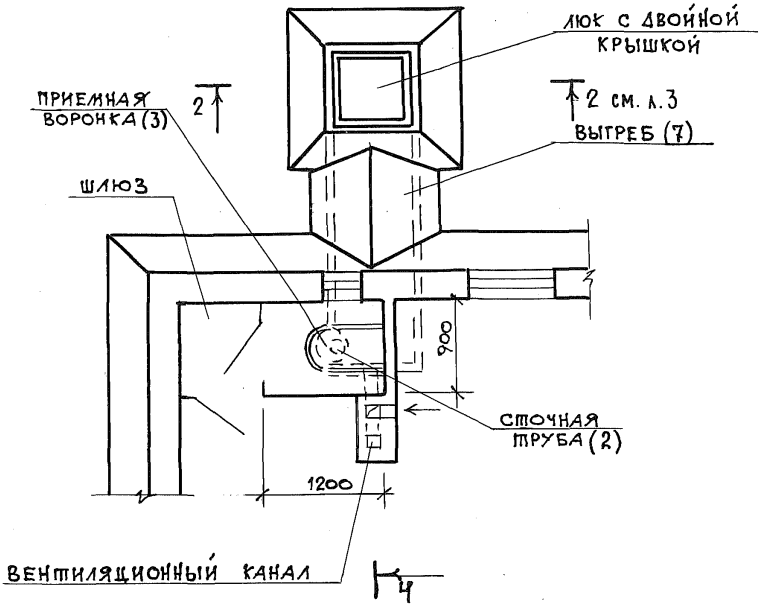




Инв.№ подл. | Подпись и дата | Взам. инв.№
12-3556-201

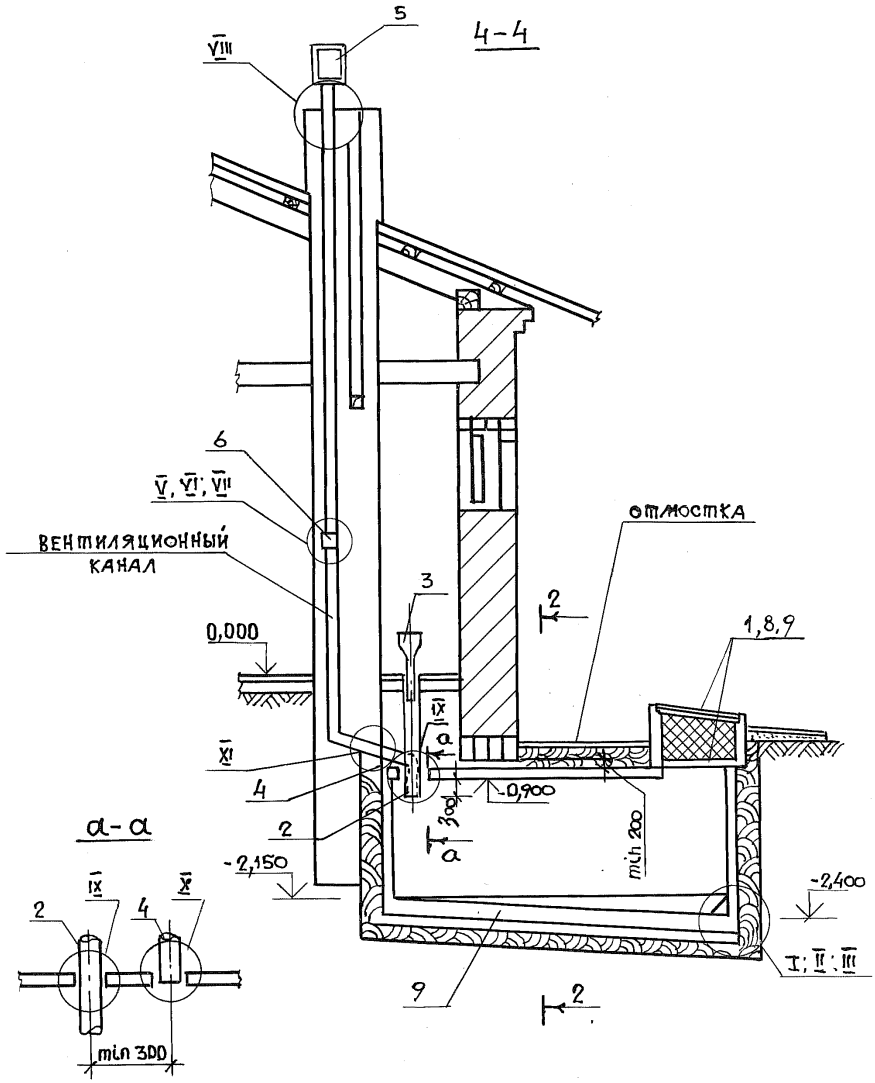


| | | |
|---|---|---|
| ИНВ.N ПОДЛ. | ПОДПИСЬ И ДАТА | ВЗАМ. ИНВ.N |
| 12-3556-202 | | |

2.170-2.1-01.00.00

Лист 14

22823-01 23

| Поз | Наименование | К-во на исполнение КМ1- | | | | | | Обозначение документа |
|---|---|---|---|---|---|---|---|---|
| | | -3 | -4 | -5 | -3м | -4м | -5м | |
| 1 | Горловина люка Г-1 | 1 | 1 | 1 | 1 | 1 | 1 | 2.170-2.1-01.06.00 |
| 2 | Сточная труба | 1 | 1 | 1 | 1 | 1 | 1 | 2.170-2.1-00.00.0003 |
| 3 | Приемная воронка | 1 | 1 | 1 | 1 | 1 | 1 | |
| 4 | Соединительная труба | 1 | 1 | 1 | 1 | 1 | 1 | |
| 5 | Дефлектор Д 00.000 | 1 | 1 | 1 | 1 | 1 | 1 | Серия 1.494-32 |
| 6* | Отопление печное | 1 | 1 | 1 | 1 | 1 | 1 | 2.170-2.1-01.00.00 л.1 |
| * | Вентилятор ВК6-УЧ | 1 | 1 | 1 | 1 | 1 | 1 | "Самал" код 486178 УВД Казахской ССР |
| | | | | | | | | |
| * | Лампа нагревательная Г220-300 | 1 | 1 | 1 | 1 | 1 | 1 | ГОСТ 2239-79* |
| * | Печь электрическая ПТ5-2 | 1 | 1 | 1 | 1 | 1 | 1 | 3-4 "Миасс электроаппарат |
| | | | | | | | | |
| 7 | Выгреб М1-3 | 1 | – | – | – | – | – | 2.170-2.1-0.1.0.1-00 |
| | " М1-3м | – | – | – | 1 | – | – | |
| | " М1-4 | – | 1 | – | – | – | – | |
| | " М1-4м | – | – | – | – | 1 | – | |
| | " М1-5 | – | – | 1 | – | – | – | |
| | " М1-5м | – | – | – | – | – | 1 | |

КМ1 ....
КМ1 .... В
КМ1 ... Л
КМ1 ... Э

* Вариант выбирается в зависимости от теплового элемента.

Инв.№ подл. | Подпись и дата | Взам.инв.№ | 12-355-6-203

| поз | наименование | К-во на исполнение КМС1- | | | | | | обозначение документа |
|---|---|---|---|---|---|---|---|---|
| | | -3 | -4 | -5 | -3м | -4м | -5м | |
| 1 | горловина люка Г-1 | 1 | 1 | 1 | 1 | 1 | 1 | 2.170-2.1-01.06.00 |
| 2 | сточная труба | 1 | 1 | 1 | 1 | 1 | 1 | 2.170-2.1-00.00.00 ПЗ |
| 3 | приемная воронка | 1 | 1 | 1 | 1 | 1 | 1 | |
| 4 | соединительная труба | 1 | 1 | 1 | 1 | 1 | 1 | |
| 5 | дефлектор Д.00.000 | 1 | 1 | 1 | 1 | 1 | 1 | серия 1.494-32 |
| 6* | Отопление печное | 1 | 1 | 1 | 1 | 1 | 1 | 2.170-2.1-01.00.00 л.1 |
| * | вентилятор ВЕ-6-УЧ | 1 | 1 | 1 | 1 | 1 | 1 | "Самал" код 486178 УВД Казахской ССР |
| | | | | | | | | |
| * | лампа нагревательная Г220-500 | 1 | 1 | 1 | 1 | 1 | 1 | ГОСТ 2239-79* |
| * | печь электрическая ПТ Б-2 | 1 | 1 | 1 | 1 | 1 | 1 | 3-4 "Миассэлектроаппарат" |
| | | | | | | | | |
| 7 | выгреб МС1-3 | 1 | – | – | – | – | – | 2.170-2.1-01.01.00 |
| | МС1-3м | – | – | – | 1 | – | – | |
| | МС1-4 | – | 1 | – | – | – | – | |
| | МС1-4м | – | – | – | – | 1 | – | |
| | МС1-5 | – | – | 1 | – | – | – | |
| | МС1-5м | – | – | – | – | – | 1 | |

КМС1 .... В
КМС1 .... Л
КМС1 .... Э
} * вариант выбирается в зависимости от теплового элемента.

Инв.№ подл. | Подпись и дата | Взам.инв.№

12-3556-204

| поз | наименование | К-во на исполн КК1- | | | К-во на исполн ККС1- | | | обозначение документа |
|---|---|---|---|---|---|---|---|---|
| | | -3 | -4 | -5 | -3 | -4 | -5 | |
| 1 | горловина люка Г-1 | 1 | 1 | 1 | 1 | 1 | 1 | 2.170-2.1-01.06.00 |
| 2 | сточная труба | 1 | 1 | 1 | 1 | 1 | 1 | 2.170-2.1-00.00.00П3 |
| 3 | приемная воронка | 1 | 1 | 1 | 1 | 1 | 1 | |
| 4 | соединительная труба | 1 | 1 | 1 | 1 | 1 | 1 | |
| 5 | дефлектор Д.00.000 | 1 | 1 | 1 | 1 | 1 | 1 | серия 1.494-32 |
| 6* | отопление печное | 1 | 1 | 1 | 1 | 1 | 1 | 2.170-2.1-01.00.00 л.1 |
| * | вентилятор ВК6-УЧ | 1 | 1 | 1 | 1 | 1 | 1 | "Самал" код 486178 |
| | | | | | | | | УВД Казахской ССР |
| * | лампа нагревательная Г220-300 | 1 | 1 | 1 | 1 | 1 | 1 | ГОСТ 2239-79* |
| * | печь электрическая ПТ5-2 | 1 | 1 | 1 | 1 | 1 | 1 | 3-4 "Мидсэлектро-аппарат" |
| | | | | | | | | |
| 7 | выгреб К1-3 | 1 | – | – | – | – | – | 2.170-2.1-01.03.00 |
| | К1-4 | – | 1 | – | – | – | – | |
| | К1-5 | – | – | 1 | – | – | – | |
| | КС1-3 | – | – | – | 1 | – | – | |
| | КС-4 | – | – | – | – | 1 | – | |
| | КС1-5 | – | – | – | – | – | 1 | |

КК1....
КК1-... В
ККС1-... В
КК1-... Л
ККС1-... Л
КК1-... Э
ККС1-... Э

* Вариант выбирается в зависимости от теплового элемента

Инв. № подл. | 12-3356-205 | Подпись и дата | Взам. инв. №

| поз | Наименование | Кол-во на исполнение КД 1 -3 | -4 | -5 | | | | Обозначение документа |
|---|---|---|---|---|---|---|---|---|
| 8 | Люк верхний | 1 | 1 | 1 | | | | 2.170-2.2-12 |
| 9 | Крышка нижняя | 1 | 1 | 1 | | | | 2.170-2.2-13 |
| 2 | Сточная труба | 1 | 1 | 1 | | | | 2.170-2.1-00.00.00 ПЗ |
| 3 | Приемная воронка | 1 | 1 | 1 | | | | |
| 4 | Соединительная труба | 1 | 1 | 1 | | | | |
| 5 | Дефлектор Д.00.000 | 1 | 1 | 1 | | | | Серия 1.494-32 |
| 6* | Отопление печное | 1 | 1 | 1 | | | | 2.170-2.1-01.00.00 л.1 |
| * | Вентилятор ВК6-УЧ | 1 | 1 | 1 | | | | „Самал" код 486178 УВД Казахской ССР |
| | | | | | | | | |
| * | Лампа нагревательная Г220-300 | 1 | 1 | 1 | | | | ГОСТ 2239-79* |
| * | Печь электрическая ПТ-5-2 | 1 | 1 | 1 | | | | 3-4„Миассэлектроаппарат" |
| | | | | | | | | |
| 7 | Выгреб Д1-3 | 1 | — | — | | | | 2.170-2.1-01.05.00 |
| | Д1-4 | — | 1 | — | | | | |
| | Д1-5 | — | — | 1 | | | | |

КД 1 ... В
КД 1 ... Л
КД 1 ... Э

* Вариант выбирается в зависимости от теплового элемента.

Инв. N подл. | Подпись и дата | Взам. инв. N
12-3556-206

План

по типу 4

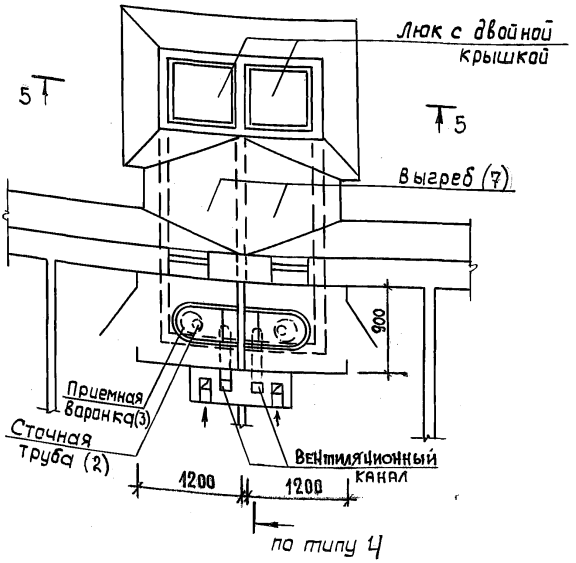


Разрез 4-4 см. 2.170-2.1-01.00.00 л.14

| | | | | | | |
|---|---|---|---|---|---|---|
| Н. контр. | М.Лейзерович | | 2.170 - 2.1- 0 2.0 0.0 0 | | | |
| Нач. м.3 | В.Аникин | | | | | |
| Гл. инж. м. | М.Лейзерович | | | | | |
| ГАП | А.Печенкин | | Люфт-клозеты для сблокированных квартир. КМ2-3 ... К42-5 | Стадия | Лист | Листов |
| ГИП | М.Гольснер | | | Р | 1 | 6 |
| Разраб. | Р.Грачева | | | ЦНИИЭП Граждансельстрой | | |
| Провер. | М.Бабушкина | | | | | |
| Исполн. | М.Гольснер | | | | | |

Инв. № подл. | 12-3556-126 | Подпись и дата | Взам. инв. №

## 5-5

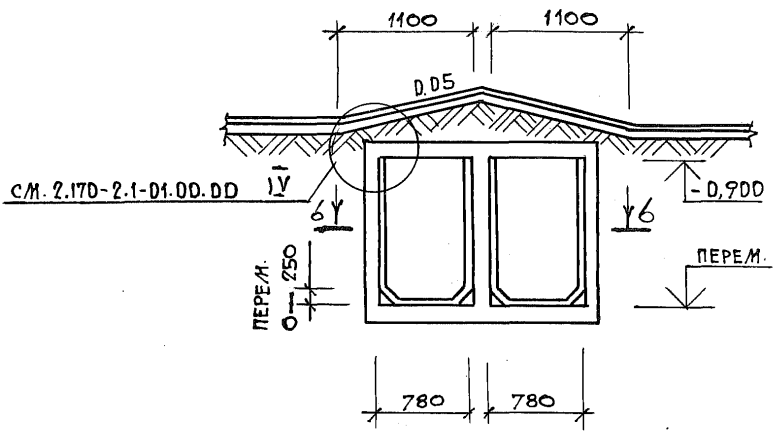


## 6-6

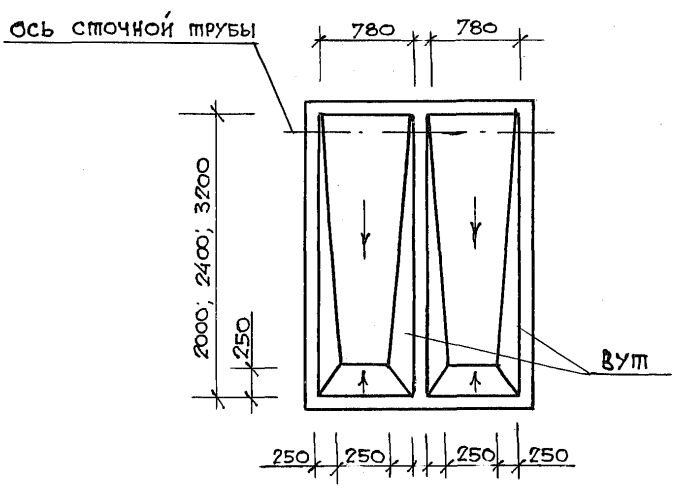


| ИНВ. N ПОДЛ. | ПОДПИСЬ И ДАТА | ВЗАМ. ИНВ. N |
|---|---|---|
| 12-3556-207 | | |

2.170-2.1-02.00.00

ЛИСТ 2

| поз. | Наименование | К-во на исполнение КМ2- | | | | | | Обозначение документа |
|---|---|---|---|---|---|---|---|---|
| | | -3 | -4 | -5 | -3м | -4м | -5м | |
| 1 | Горловина люка Г-2 | 1 | 1 | 1 | 1 | 1 | 1 | 2.170-2.1-02.07.00 |
| 2 | Сточная труба | 2 | 2 | 2 | 2 | 2 | 2 | 2.170-2.1-00.00.00 ПЗ |
| 3 | Приемная воронка | 2 | 2 | 2 | 2 | 2 | 2 | |
| 4 | Соединительная труба | 2 | 2 | 2 | 2 | 2 | 2 | |
| 5 | Дефлектор Д 00.000 | 2 | 2 | 2 | 2 | 2 | 2 | Серия 1.494-32 |
| 6* | Вентилятор ВК6-УЧ | 2 | 2 | 2 | 2 | 2 | 2 | „Самал" код 486178 УВД Казахской ССР |
| | | | | | | | | |
| * | Лампа нагревательная Г220-300 | 2 | 2 | 2 | 2 | 2 | 2 | ГОСТ 2239-79* |
| * | Печь электрическая ПТ-5-2 | 2 | 2 | 2 | 2 | 2 | 2 | 3-Д „МИАСС ЭЛЕКТРОАППАРАТ" |
| | | | | | | | | |
| 7 | Выгреб М2-3 | 1 | – | – | – | – | – | 2.170-2.1-02.04.00 |
| | М2-3м | – | – | – | 1 | – | – | |
| | М2-4 | – | 1 | – | – | – | – | |
| | М2-4м | – | – | – | – | 1 | – | |
| | М2-5 | – | – | 1 | – | – | – | |
| | М2-5м | – | – | – | – | – | 1 | |

КМ2 .... В
КМ2 ... Л
КМ2 ... Э

* Вариант выбирается в зависимости от теплового элемента.

| Инв. № подл. | Подпись и дата | Взам. инв. № |
|---|---|---|
| 12-3556-208 | | |

| Поз. | Наименование | Кол-во на исполнение КМС2- | | | | | | Обозначение документа |
|---|---|---|---|---|---|---|---|---|
| | | -3 | -4 | -5 | -3м | -4м | -5м | |
| 1 | Горловина люка Г-2 | 1 | 1 | 1 | 1 | 1 | 1 | 2.170-2.1-02.07.00 |
| 2 | Сточная труба | 2 | 2 | 2 | 2 | 2 | 2 | 2.170-2.1-00.00.00 ПЗ |
| 3 | Приемная воронка | 2 | 2 | 2 | 2 | 2 | 2 | |
| 4 | Соединительная труба | 2 | 2 | 2 | 2 | 2 | 2 | |
| 5 | Дефлектор А.00.000 | 2 | 2 | 2 | 2 | 2 | 2 | серия 1.494-32 |
| 6* | Вентилятор ВК6-У4 | 2 | 2 | 2 | 2 | 2 | 2 | "самал" код 486178 УВД Казахской ССР |
| | | | | | | | | |
| * | Лампа нагревательная Г220-300 | 2 | 2 | 2 | 2 | 2 | 2 | ГОСТ 2239-79* |
| * | Печь электрическая ПТ5-2 | 2 | 2 | 2 | 2 | 2 | 2 | 3-д, Миассэлектро-аппарат" |
| | | | | | | | | |
| 7 | Выгреб МС2-3 | 1 | | | | | | 2.170-2.1-02.02.00 |
| | " МС2-3м | | | | 1 | | | |
| | " МС2-4 | | 1 | | | | | |
| | " МС2-4м | | | | | 1 | | |
| | " МС-5 | | | 1 | | | | |
| | " МС2-5м | | | | | | 1 | |

КМС2 ... В
КМС2 ... Л
КМС2 ... Э
} * Вариант выбирается в зависимости от теплового элемента

Инв. № подл. | 12-3556-203 | Подпись и дата | Взам. инв. №

| Поз | Наименование | К-во на исполнение КК2- | | | К-во на исполнение ККС2- | | | Обозначение документа |
|---|---|---|---|---|---|---|---|---|
| | | -3 | -4 | -5 | -3 | -4 | -5 | |
| 1 | Горловина люка Г-2 | 1 | 1 | 1 | 1 | 1 | 1 | 2.170-2.1-02.07.00 |
| 2 | Сточная труба | 2 | 2 | 2 | 2 | 2 | 2 | 2.170-2.1-00.00.00 ПЗ |
| 3 | Приемная воронка | 2 | 2 | 2 | 2 | 2 | 2 | |
| 4 | Соединительная труба | 2 | 2 | 2 | 2 | 2 | 2 | |
| 5 | Дефлектор Д 00.000 | 2 | 2 | 2 | 2 | 2 | 2 | Серия 1.494-32 |
| 6* | Вентилятор ВК6-УЧ | 2 | 2 | 2 | 2 | 2 | 2 | "Самал" код 486178 УВД Казахской ССР |
| | | | | | | | | |
| * | Лампа нагревательная Г220-300 | 2 | 2 | 2 | 2 | 2 | 2 | ГОСТ 2239-79* |
| | Печь электрическая ПТ-5-2 | 2 | 2 | 2 | 2 | 2 | 2 | 3-4 "Миассэлектроаппарат" |
| | | | | | | | | |
| 7 | Выгреб К2-3 | 1 | | | | | | 2.170-2.1-02.03.00 |
| | К2-4 | | 1 | | | | | |
| | К2-5 | | | 1 | | | | |
| | КС2-3 | | | | 1 | | | |
| | КС2-4 | | | | | 1 | | |
| | КС2-5 | | | | | | 1 | |

КК2 ... В
ККС2 ... В
КК2 ... Л
ККС2 ... Л
КК2 ... Э
ККС2 ... Э

* Вариант выбирается в зависимости от теплового элемента

Инв. № подл. | Подпись и дата | Взам. инв. №

12-3556-2/0

| Поз | Наименование | Кол. на исполн. КД 2- | | | Обозначение документа |
|---|---|---|---|---|---|
| | | -3 | -4 | -5 | |
| 8 | Люк верхний | 2 | 2 | 2 | 2.170-2.2-12 |
| 9 | Крышка нижняя | 2 | 2 | 2 | 2.170-2.2-13 |
| 2 | Сточная труба | 2 | 2 | 2 | 2.170-2.1-00.00 00 ПЗ |
| 3 | Приемная воронка | 2 | 2 | 2 | |
| 4 | Соединительная труба | 2 | 2 | 2 | |
| 5 | Дефлектор 4.00.000 | 2 | 2 | 2 | серия 1.494-32 |
| 6* | Вентилятор ВК6-У4 | 2 | 2 | 2 | "Самал" код 486178 УВД Казахской ССР |
| | | | | | |
| * | Лампа нагревательная Г220-300 | 2 | 2 | 2 | ГОСТ 2239-79* |
| * | Печь электрическая ПТ-5-2 | 2 | 2 | 2 | 3-4 "Миассэлектро-аппарат" |
| | | | | | |
| 7 | Выгреб 41-3 | 1 | — | — | 2.170-2.1-02.05.00 |
| | 41-4 | — | 1 | — | |
| | 41-5 | — | — | 1 | |

КД 2 ... В
КД 2 ... Л
КД 2 ... Э
} * Вариант выбирается в зависимости от теплового элемента

Инв. N подл. | Подпись и дата | Взам. инв. N
12-3556-21

| Инв. N подл. | Подпись и дата | Взам. инв. N |
|---|---|---|
| 12-3554-140 | | |

| | | | |
|---|---|---|---|
| Н. контр. | М. Гейзерович | | |
| Нач. м. з. | В. Аникин | | |
| Зам. нач. м | М. Гейзерович | | |
| ГАП | А. Печенкин | | |
| Гип | М. Гольснер | | |
| Разраб. | Р. Грачева | | |
| Исполн. | М. Бабушкина | | |
| Проверил | М. Гольснер | | |

| Марка выгреба | Материал конструкций | | Сухие грунты: Объем бетона, м³ монол. | Сухие грунты: Объем бетона, м³ сб | Сухие грунты: Арматура, кг монол | Сухие грунты: Арматура, кг сб. | Сухие грунты: Кирпич, м³, | Сухие грунты: Дерево, м³. | Мокрые грунты: Объем бетона, м³ монол. | Мокрые грунты: Объем бетона, м³ сб | Мокрые грунты: Арматура, кг монол. | Мокрые грунты: Арматура, кг сб. | Мокрые грунты: Кирпич, м³, | Мокрые грунты: Дерево, м³. |
|---|---|---|---|---|---|---|---|---|---|---|---|---|---|---|
| М1-3 М1-3м | Ж. б. монолитный | Резервуар монолит. | 1,01 | — | 67,2 | — | — | — | 1,23 | — | 67,2 | — | — | — |
| | | Перекрытие | 0,07 | — | 3,11 | — | — | — | 0,07 | — | 3,11 | — | — | — |
| МС1-3 МС1-3м | Ж. б. сборно-монолитный | Резервуар монолит. | 1,01 | — | 67,2 | — | — | — | 1,23 | — | 67,2 | — | — | — |
| | | Перекрытие сборное | — | 0,08 | — | 1,3 | — | — | — | 0,08 | — | 1,3 | — | — |
| К1-3 | Кирпичный с монолитным перекрытием | Днище монолит. | 0,43 | — | 8,28 | — | — | — | 0,43 | — | 8,28 | — | — | — |
| | | Стенки кирпич. | — | — | — | — | 2,98 | — | — | — | — | — | 2,98 | — |
| | | Перекрытие монолит. | 0,08 | — | 4,0 | — | — | — | 0,08 | — | 4,0 | — | — | — |
| КС1-3 | Кирпичный со сборно-монолитным перекрытием | Днище монолит | 0,43 | — | 8,28 | — | — | — | 0,43 | — | 8,28 | — | — | — |
| | | Стенки кирпич. | — | — | — | — | 2,98 | — | — | — | — | — | 2,98 | — |
| | | Перекрытие сб. монолит. | 0,01 | 0,08 | 0,86 | 1,3 | — | — | 0,01 | 0,08 | 0,86 | 1,3 | — | — |
| Д1-3 | Деревянный | Днище монолит. | 0,27 | — | 5,49 | — | — | — | — | — | — | — | — | — |
| | | Стенки деревян. | — | — | — | — | — | 0,7 | — | — | — | — | — | — |
| | | Перекрытие деревян. | — | — | — | — | — | 0,04 | — | — | — | — | — | — |

Одноквартирный дом с 3х комнатной квартирой
Номенклатура выгребов

2.170 - 2.1 - 01.00.00 НИ1

| Стадия | Лист | Листов |
|---|---|---|
| Р | | |
| ЦНИИЭП граждансельстрой | | 1 |

22823-01 34

| Инв. N подл. | Подпись и дата | Взам. инв. N |
|---|---|---|
| 12-3556-141 | | |

| | | | |
|---|---|---|---|
| Н. контр. | М. Лейзерович | | |
| Нач. МЭ | В. Аникин | | |
| Зам. нач. М | М. Лейзерович | | |
| ГАП | А. Печенкин | | |
| ГИП | М. Тольснер | | |
| Разраб. | Р. Грачева | | |
| Исполн. | М. Бабушкина | | |
| Провер. | М. Тольснер | | |

| Марка выгреба | Материал конструкций | | Сухие грунты: Объем бетона, м³ монол | Сухие грунты: Объем бетона, м³ сб. | Сухие грунты: Арматура, кг монол | Сухие грунты: Арматура, кг сб. | Сухие грунты: Кирпич, м³ | Сухие грунты: Дерево, м³ | Мокрые грунты: Объем бетона, м³ монол | Мокрые грунты: Объем бетона, м³ сб. | Мокрые грунты: Арматура, кг монол | Мокрые грунты: Арматура, кг сб. | Мокрые грунты: Кирпич, м³ | Мокрые грунты: Дерево, м³ |
|---|---|---|---|---|---|---|---|---|---|---|---|---|---|---|
| М1-4 М1-4м | Ж.б. монолитный | Резервуар монолит. | 1,15 | — | 75,4 | — | — | — | 1,4 | — | 75,4 | — | — | — |
| | | Перекрытие | 0,09 | — | 4,45 | — | — | — | 0,09 | — | 4,45 | — | — | — |
| МС1-4 МС1-4м | Ж.б. сборно-монолитный | Резервуар монолит. | 1,15 | — | 75,4 | — | — | — | 1,41 | — | 75,4 | — | — | — |
| | | Перекрытие сборное | — | 0,1 | — | 2,2 | — | — | — | 0,1 | — | 2,2 | — | — |
| К1-4 | Кирпичный с монолитным перекрытием | Днище монолит | 0,49 | — | 9,72 | — | — | — | 0,49 | — | 9,72 | — | — | — |
| | | Стенки кирпичн | — | — | — | — | 3,37 | — | — | — | — | — | 3,37 | — |
| | | Перекрытие монолит. | 0,10 | — | 4,9 | — | — | — | 0,10 | — | 4,9 | — | — | — |
| КС1-4 | Кирпичный со сборно-монолит. перекрытием | Днище монолит | 0,49 | — | 9,72 | — | — | — | 0,49 | — | 9,72 | — | — | — |
| | | Стенки кирпич. | — | — | — | — | 3,37 | — | — | — | — | — | 3,37 | — |
| | | Перекрытие сборно-монолит. | 0,01 | 0,1 | 0,86 | 2,2 | — | — | 0,01 | 0,1 | 0,86 | 2,2 | — | — |
| Д1-4 | Деревянный | Днище монолит | 0,32 | — | 6,57 | — | — | — | — | — | — | — | — | — |
| | | Стенки деревян. | — | — | — | — | — | 0,73 | — | — | — | — | — | — |
| | | Перекрытие | — | — | — | — | — | 0,06 | — | — | — | — | — | — |

| Стадия | Лист | Листов |
|---|---|---|
| Р | | |
| ЦНИИЭП гражданзельстрой | | 1 |

Одноквартирный дом с 4-х комнатной квартирой
Номенклатура выгребов

2.170 - 2.1 - 01.00.00 НИ2

22823-01 35

| Инв. № подл. | Подпись и дата | Взам. инв. № |
|---|---|---|
| 12-3556-142 | | |

| | | |
|---|---|---|
| Н. контр. | М. Лейзерович | |
| Нач. м3 | В. Аникин | |
| Гл. инж. м. | М. Ленгерман | |
| ГАП | А. Печенкин | |
| Гип | М. Гольснер | |
| Разраб. | Р. Грачева | |
| Испол. | И. Бабушкина | |
| Проверил | М. Гольснер | |

| Марка выгреба | Материал конструкций | | Сухие грунты: объем бетона, м3 монол. | сб. | Арматура, кг монол. | сб. | Кирпич, м3 | Дерево, м3 | Мокрые грунты: объем бетона, м3 монол. | сб. | Арматура, кг монол. | сб. | Кирпич, м3 | Дерево, м3 |
|---|---|---|---|---|---|---|---|---|---|---|---|---|---|---|
| М1-5 М1-5м | Ж.б. монолитный | Резервуар монолит. | 1,44 | — | 91,2 | — | — | — | 1,77 | — | 91,2 | — | — | — |
| | | Перекрытие | 0,14 | — | 6,70 | — | — | — | 0,14 | — | 6,70 | — | — | — |
| МС1-5 МС1-5м | Ж.б. сборно-монолитный | Резервуар монолит. | 1,44 | — | 91,2 | — | — | — | 1,77 | — | 91,2 | — | — | — |
| | | Перекрытие сборное | — | 0,17 | — | 2,9 | — | — | — | 0,17 | — | 2,9 | — | — |
| К1-5 | Кирпичный с монолитным перекрытием | Днище монолит. | 0,63 | — | 12,24 | — | — | — | 0,63 | — | 12,24 | — | — | — |
| | | Стенки кирпичн. | — | — | — | — | 4,15 | — | — | — | — | — | 4,15 | — |
| | | Перекрытие монолитн. | 0,15 | — | 7,6 | — | — | — | 0,15 | — | 7,6 | — | — | — |
| КС1-5 | Кирпичный со сборно-монолитным перекрытием. | Днище монолит. | 0,63 | — | 12,24 | — | — | — | 0,63 | — | — | — | — | — |
| | | Стенки кирпичн. | — | — | — | — | 4,15 | — | — | — | — | — | 4,15 | — |
| | | Перекрытие сб.-монолитн. | 0,01 | 0,17 | 0,86 | 2,9 | — | — | 0,01 | 0,17 | 0,86 | 2,9 | — | — |
| Д1-5 | Деревянный | Днище монолит. | 0,41 | — | 8,46 | — | — | — | — | — | — | — | — | — |
| | | Стенки деревян. | — | — | — | — | — | 0,86 | — | — | — | — | — | — |
| | | Перекрыт. деревян. | — | — | — | — | — | 0,09 | — | — | — | — | — | — |

2.170 - 2.1 - 01.00.00 НИЗ

Одноквартирный дом с 5-ти комнатной квартирой

Номенклатура выгребов.

| Стадия | Лист | Листов |
|---|---|---|
| Р | | |

ЦНИИЭП гражданельстрой

22823-01 36

| Инв. № подл. | Подпись и дата | Взам. инв. № |
|---|---|---|
| 12-3556-143 | | |

| | | |
|---|---|---|
| Н. контр. | М. Лейзерович | |
| Нач. м.з | В. Аникин | |
| Зам. нач. м | М. Лейзерович | |
| ГАП | А. Печенкин | |
| ГИП | И. Гольснер | |
| Разраб. | Р. Грачева | |
| Исполн. | М. Бабушкина | |
| Провер. | И. Гольснер | |

| Марка выгреба | Материал конструкций | | Сухие грунты: Объем бетона, м³ монол. | Сухие грунты: Объем бетона, м³ сб. | Сухие грунты: Арматура, кг монол | Сухие грунты: Арматура, кг сб. | Сухие грунты: Кирпич, м³ | Сухие грунты: Дерево, м³ | Мокрые грунты: Объем бетона, м³ монол. | Мокрые грунты: Объем бетона, м³ сб. | Мокрые грунты: Арматура, кг монол. | Мокрые грунты: Арматура, кг сб. | Мокрые грунты: Кирпич, м³ | Мокрые грунты: Дерево м³, |
|---|---|---|---|---|---|---|---|---|---|---|---|---|---|---|
| М2-3 М2-3м | Ж.Б. монолитный | Резервуар монолит | 1,81 | — | 108,4 | — | — | — | 2,22 | — | 108,4 | — | — | — |
| | | Перекрытие | 0,13 | — | 6,22 | — | — | — | 0,13 | — | 6.22 | — | — | — |
| МС2-3 МС2-3м | Ж.Б. сборно-монолитный | Резервуар монолит. | 1,81 | — | 108,4 | — | — | — | 2,22 | — | 108,4 | — | — | — |
| | | Перекрытие сборное | — | 0,16 | — | 2,6 | — | — | — | 0,16 | — | 2,6 | — | — |
| К2-3 | Кирпичный с монолитным перекрытием | Днище монолит. | 0,73 | — | 15,35 | — | — | — | 0,73 | — | 15,35 | — | — | — |
| | | Стенки кирпич. | — | — | — | — | 4,73 | — | — | — | — | — | 4.73 | — |
| | | Перекрытие монолит. | 0,15 | — | 8,0 | — | — | — | 0,15 | — | 8,0 | — | — | — |
| КС2-3 | Кирпичный со сборно-монолит. перекрытием. | Днище монолит | 0,73 | — | 15,35 | — | — | — | 0,73 | — | 15,35 | — | — | — |
| | | Стенки кирпичн. | — | — | — | — | 4,73 | — | — | — | — | — | 4.73 | — |
| | | Перекрытие сб. монолит. | 0,02 | 0,16 | 1,72 | 2,6 | — | — | 0,02 | 0,16 | 1,72 | 2,6 | — | — |
| Д2-3 | Деревянный | Днище монолит. | 0,45 | — | 8,52 | — | — | — | — | — | — | — | — | — |
| | | Стенки деревян | — | — | — | — | — | 1,06 | — | — | — | — | — | — |
| | | Перекрытие деревян | — | — | — | — | — | 0,09 | — | — | — | — | — | — |

2.170-2.1-02.00.00 НИ 1

Двухквартирный дом с 3х комнатными квартирами

Номенклатура выгребов

| Стадия | Лист | Листов |
|---|---|---|
| Р | | 1 |

ЦНИИЭП гражданселькстрой

22823-01 37

| Инв. N подл. | Подпись и дата | Взам. инв. N |
|---|---|---|
| 12-3556-144 | | |

| | | |
|---|---|---|
| Н. контр. | М. Лейберович | |
| Гл. инж. м-з | В. Аникин | |
| Нач. м-з | М. Лензерович | |
| ГАП | А. Печенкин | |
| ГИП | М. Гольснер | |
| Разраб. | Р. Грачева | |
| Исполн. | М. Бабушкина | |
| Проверил | М. Гольснер | |

| Марка выгреба | Материал конструкций | | Сухие грунты: Объем бетона м³ монол. | Объем бетона м³ сб. | Арматура, кг монол. | Арматура, кг сб. | Кирпич, м³ | Дерево, м³ | Мокрые грунты: Объем бетона м³ монол. | Объем бетона м³ сб. | Арматура, кг монол. | Арматура, кг сб. | Кирпич, м³ | Дерево, м³ |
|---|---|---|---|---|---|---|---|---|---|---|---|---|---|---|
| м2-4 м2-4м | Ж.б. монолитный | Резервуар монолит. | 2,05 | — | 120,8 | — | — | — | 2,54 | — | 120,8 | — | — | — |
| | | Перекрытие | 0,17 | — | 8,9 | — | — | — | 0,17 | — | 8,9 | — | — | — |
| мс2-4 мс2-4м | Ж.б сборно-монолитный | Резервуар монолит | 2,05 | — | 120,8 | — | — | — | 2,54 | — | 120,8 | — | — | — |
| | | Перекрытие сборное | — | 0,2 | — | 4,4 | — | — | — | 0,2 | — | 4,4 | — | — |
| к2-4 | Кирпичный с монолитным перекрытием | Днище монолит. | 0,85 | — | 17,85 | — | — | — | 0,85 | — | 17,85 | — | — | — |
| | | Стенки кирпичн | — | — | — | — | 5,31 | — | — | — | — | — | 5,31 | — |
| | | Перекрытие монолитн. | 0,20 | — | 9,8 | — | — | — | 0,20 | — | 9,8 | — | — | — |
| кс2-4 | Кирпичный со сборно-монолитным перекрытием. | Днище монолит. | 0,85 | — | 17,85 | — | — | — | 0,85 | — | 17,85 | — | — | — |
| | | Стенки кирпичн. | — | — | — | — | 5,31 | — | — | — | — | — | 5,31 | — |
| | | Перекрытие сб. монолит. | 0,02 | 0,2 | 1,72 | 4,4 | — | — | 0,02 | 0,2 | 1,72 | 4,4 | — | — |
| д2-4 | Деревянный | Днище монолит. | 0,53 | — | 10,3 | — | — | — | — | — | — | — | — | — |
| | | Стенки деревян. | — | — | — | — | — | 1,12 | — | — | — | — | — | — |
| | | Перекрытие деревянное | — | — | — | — | — | 0,11 | — | — | — | — | — | — |

2.170 - 2.1 - 02.00.00 НИ2

Двухквартирный дом с 4-х комнатными квартирами

Номенклатура выгребов.

| Стадия | Лист | Листов |
|---|---|---|
| Р | | 1 |

ЦНИИЭП граждансельстрой

22823-01 38

| ИНВ.N ПОДЛ. | ПОДПИСЬ И ДАТА | ВЗАМ. ИНВ. N° |
|---|---|---|
| 12-3556-145 | | |

| | | |
|---|---|---|
| Н.КОНТР. | М.ЛЕЙЗЕРОВИЧ | |
| НАЧ.М.3 | В.АНИКИН | |
| ЗАМ.НАЧ.М | М.ЛЕЙЗЕРОВИЧ | |
| ГАП | Д.ПЕЧЕНКИН | |
| ГИП | М.ГОЛЬСНЕР | |
| РАЗРАБ | Р.ГРАЧЕВА | |
| ИСПОЛН. | М.БАБУШКИНА | |
| ПРОВЕР. | М.ГОЛЬСНЕР | |

2.170 - 2.1 - 02.00.00 НИЗ

Двухквартирный дом с 5ти комнатными квартирами

Номенклатура выгребов.

| СТАДИЯ | ЛИСТ | ЛИСТОВ |
|---|---|---|
| Р | | 1 |

ЦНИИЭП граждансельстрой

22823-01 39

| МАРКА ВЫГРЕБА | МАТЕРИАЛ КОНСТРУКЦИЙ | | СУХИЕ ГРУНТЫ | | | | | | МОКРЫЕ ГРУНТЫ | | | | | |
|---|---|---|---|---|---|---|---|---|---|---|---|---|---|---|
| | | | ОБЪЕМ БЕТОНА, м3 | | АРМАТУРА, КГ | | КИРПИЧ, | ДЕРЕВО, | ОБЪЕМ БЕТОНА, м3 | | АРМАТУРА, КГ | | КИРПИЧ, | ДЕРЕВО, |
| | | | МОНОЛ. | СБ. | МОНОЛ. | СБ. | м3 | м3 | МОНОЛ. | СБ. | МОНОЛ. | СБ. | м3 | м3 |
| М2-5 М2-5м | Ж.Б. монолитный | РЕЗЕРВУАР МОНОЛИТ. | 2,54 | — | 144,5 | — | — | — | 3,19 | — | 144,5 | — | — | — |
| | | ПЕРЕКРЫТИЕ | 0,28 | — | 13,4 | — | — | — | 0,28 | — | 13,4 | — | — | — |
| МС2-5 МС2-5м | Ж.Б. сборно-монолитный | РЕЗЕРВУАР МОНОЛИТ. | 2,54 | — | 144,5 | — | — | — | 3,19 | — | 144,5 | — | — | — |
| | | ПЕРЕКРЫТИЕ СБОРНОЕ | — | 0,34 | — | 5,8 | — | — | — | 0,34 | — | 5,8 | — | — |
| К2-5 | Кирпичный с монолитным перекрытием | ДНИЩЕ МОНОЛИТ. | 1,07 | — | 22,60 | — | — | — | 1,07 | — | 22,60 | — | — | — |
| | | СТЕНКИ КИРПИЧН. | — | — | — | — | 6,48 | — | — | — | — | — | 6,48 | — |
| | | ПЕРЕКРЫТИЕ МОНОЛИТ. | 0,30 | — | 15,2 | — | — | — | 0,30 | — | 15,2 | — | — | — |
| КС2-5 | Кирпичный со сборно-монолитным перекрытием | ДНИЩЕ МОНОЛИТ. | 1,07 | — | 22,60 | — | — | — | 1,07 | — | 22,6 | — | — | — |
| | | СТЕНКИ КИРПИЧН. | — | — | — | — | 6,48 | — | — | — | — | — | 6,48 | — |
| | | ПЕРЕКРЫТИЕ СБ. МОНОЛИТ. | 0,02 | 0,34 | 1,72 | 5,8 | — | — | 0,02 | 0,34 | 1,72 | 5,8 | — | — |
| Д2-5 | Деревянный | ДНИЩЕ МОНОЛИТ. | 0,67 | — | 13,16 | — | — | — | — | — | — | — | — | — |
| | | СТЕНКИ ДЕРЕВЯН. | — | — | — | — | — | 1,34 | — | — | — | — | — | — |
| | | ПЕРЕКРЫТИЕ ДЕРЕВЯН. | — | — | — | — | — | 0,17 | — | — | — | — | — | — |

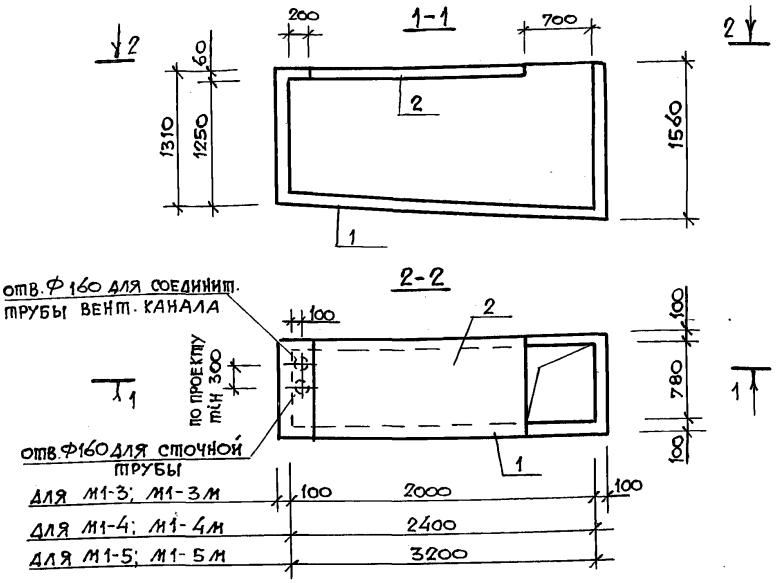


| поз. | наименование | количество на м1- | | | | | | обозначение документа |
|---|---|---|---|---|---|---|---|---|
| | | -3 | -4 | -5 | -3м | -4м | -5м | |
| 1 | Резервуар монолитный РМ1-3 | 1 | — | — | — | — | — | 2.170-2.1-01.01.01 |
| 2 | Плита перекрыт. монол. ПМ1-3 | 1 | — | — | 1 | — | — | -01.01.02 |
| 1 | Резервуар монолитный РМ1-4 | — | 1 | — | — | — | — | -01.01.01 |
| 2 | Плита перекрыт. монол. ПМ1-4 | — | 1 | — | — | 1 | — | -01.01.02 |
| 1 | Резервуар монолитный РМ1-5 | — | — | 1 | — | — | — | -01.01.01 |
| 2 | Плита перекрыт. монол. ПМ1-5 | — | — | 1 | — | — | 1 | -01.01.02 |
| 1 | Резервуар монолитный РМ1-3м | — | — | — | 1 | — | — | -01.01.01 |
| 1 | Резервуар монолитный РМ1-4м | — | — | — | — | 1 | — | |
| 1 | Резервуар монолитный РМ1-5м | — | — | — | — | — | 1 | |

Инв. N подл. | 12-2556-146 | Подпись и дата | Взам. инв. №

| | | |
|---|---|---|
| Н. контр. | М. Лейзерович | |
| Нач. м 3 | В. Аникин | |
| Гл. инж. м | М. Лейзерович | |
| ГАП | А. Печенкин | |
| ГИП | М. Гольснер | |
| Разраб. | Р. Грачева | |
| Исполн. | В. Нилова | |
| Провер. | М. Гольснер | |

2.170-2.1-01.01.00

Выгреб м1-3; м1-4; м1-5
м1-3м; м1-4м; м1-5м

| Стадия | Масса | Масштаб |
|---|---|---|
| Р | | |
| Лист | Листов 1 | |

ЦНИИЭП граждансельстрой

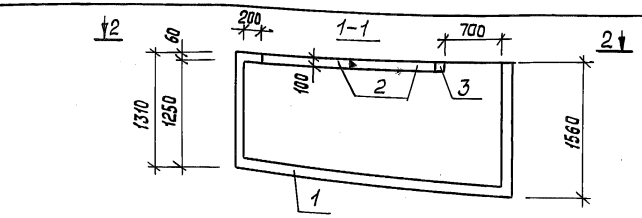


2-2

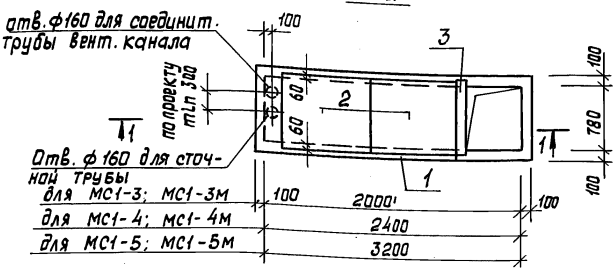


| Поз. | Наименование | Количество на МС1- | | | | | | Обозначение документа |
|---|---|---|---|---|---|---|---|---|
| | | -3 | -4 | -5 | -3м | -4м | -5м | |
| 1 | Резервуар монолитный РМ1-3 | 1 | — | — | — | — | — | 2.170-2.1-01.01.01 |
| 2 | Плита перекрытия ПТ8-11.9 | 1 | 1 | 2 | 1 | 1 | 2 | серия 1.243.1-4 |
| 1 | Резервуар монолитный РМ1-4 | — | 1 | — | — | — | — | 2.170-2.1-01.01.01 |
| 3 | Перемычка железабет. 1ПБ10-1 | — | 3 | 1 | — | 3 | 1 | серия 1.038.1-1 в.1 |
| 1 | Резервуар монолитный РМ1-5 | — | — | 1 | — | — | — | |
| 1 | Резервуар монолитный РМ1-3м | — | — | — | 1 | — | — | 2.170-2.1-01.01.01 |
| 1 | Резервуар монолитный РМ1-4м | — | — | — | — | 1 | — | |
| 1 | Резервуар монолитный РМ1-5м | — | — | — | — | — | 1 | |

Взам. инв. №

Подпись и дата

Инв. № подл. 12-3556-147

| | | | |
|---|---|---|---|
| Н. контр. | М. Лейзерович | | |
| Нач. м. 3 | В. Аникин | | |
| Гл. инж. м. | М. Лейзерович | | |
| ГАП | А. Печенкин | | |
| ГИП | М. Гольснер | | |
| Разраб. | Р. Грачева | | |
| Исполн. | В. Нилава | | |
| Правер. | Р. Грачева | | |

2.170-2.1-01.02.00

Выгреб МС1-3; МС1-4; МС1-5 МС1-3м; МС1-4м; МС1-5м

| Стадия | Масса | Масшт. |
|---|---|---|
| Р | | |
| Лист | Листов 1 | |

ЦНИИЭП ГРАЖДАНСЕЛЬСТРОЙ

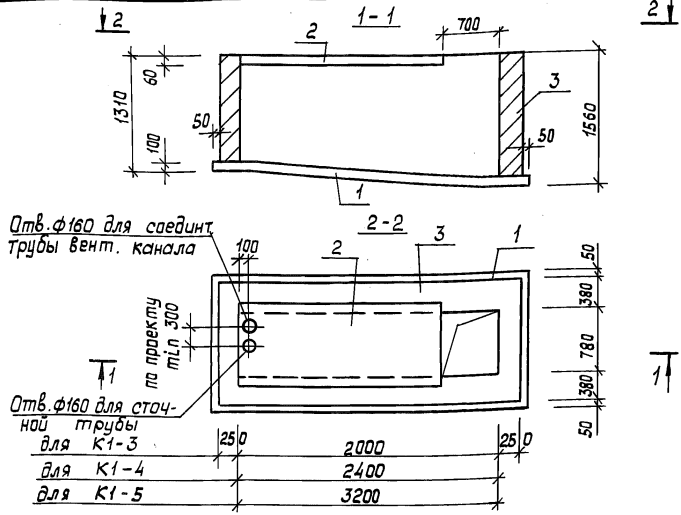


| Поз. | Наименование | Кол. на К1- | | | Обозначение документа |
|---|---|---|---|---|---|
| | | -3 | -4 | -5 | |
| 1 | Плита днища монол. ПДК1-3 | 1 | — | — | 2.170-2.1-01.03.04 |
| 2 | Плита перекрыт. монол. ПМК1-3 | 1 | — | — | 2.170-2.1-01.01.03 |
| 3 | Кирпич марки 75, м³ | 2,93 | 3,37 | 4,15 | ГОСТ 530-80 |
| 1 | Плита днища монол. ПДК1-4 | — | 1 | — | 2.170-2.1-01.03.04 |
| 2 | Плита перекрыт. монол. ПМК1-4 | — | 1 | — | 2.170-2.1-01.01.03 |
| 1 | Плита днища монол. ПДК1-5 | — | — | 1 | 2.170-2.1-01.03.04 |
| 2 | Плита перекрыт. монол. ПМК1-5 | — | — | 1 | 2.170-2.1-01.01.03 |

| | | | |
|---|---|---|---|
| Инв. № подл. | 12-3556-148 | Взам. инв. № | |
| Подпись и дата | | | |
| Н. контр. | М.Лейзерович | 2.170-2.1-01.03.00 | |
| Нач. м.з | В. Аникин | Выгреб К1-3, К1-4, К1-5 | Стадия: Р; Масса; Масшт |
| Гл. инж. м | М.Лейзерович | | |
| ГАП | А. Печенкин | | Лист; Листов 1 |
| ГИП | М. Гольснер | | ЦНИИЭП ГРАЖДАНСЕЛЬСТРОЙ |
| Разраб. | Р. Грачева | | |
| Исполн. | В. Нилова | | |
| Провер. | Р. Грачева | | |

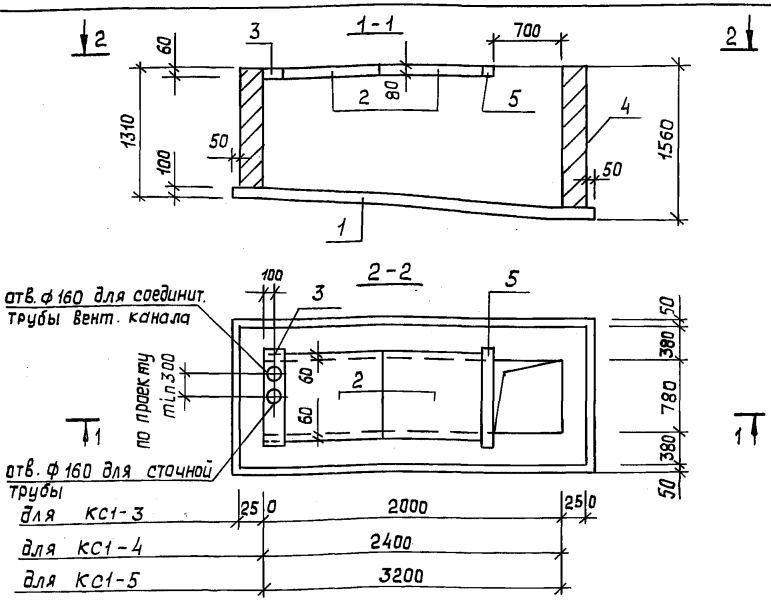


| Поз. | Наименование | К-во на КС1- | | | Обозначение документа |
|---|---|---|---|---|---|
| | | -3 | -4 | -5 | |
| 1 | Плита днища монол. ПДК1-3 | 1 | — | — | 2.170-2.1-01.03.04 |
| 2 | плита перекрыт. ПТ8-11.9 | 1 | 1 | 2 | СЕРИЯ 1.243.1-4 |
| 3 | Монолитн. уч-ок УМ-1 | 1 | 1 | 1 | 2.170-2.1-01.01.02 |
| 4 | Кирпич марки 75, м3 | 2,93 | 3,37 | 4,15 | ГОСТ 530-80 |
| 1 | Плита днища монол. ПДК1-4 | — | 1 | — | 2.170-2.1-01.03.04 |
| 5 | Перемычка железобет. 1ПБ10-1 | — | 3 | 1 | СЕРИЯ 1.038.1-1 в.1 |
| 1 | Плита днища монол. ПДК1-5 | — | — | 1 | 2.170-2.1-01.03.04 |

Взам. инв. №

Подпись и дата

Инв. № подл. 12-3556-149

| | | |
|---|---|---|
| Н. контр. | М. Лейзерович | |
| Нач. м. №3 | В. Аникин | |
| Гл. инж. м | М. Лейзерович | |
| ГАП | А. Печенкин | |
| ГИП | М. Гольснер | |
| Разраб. | Р. Грачева | |
| Исполн. | В. Нилова | |
| Провер. | Р. Грачева | |

2.170-2.1-01.04.00

Выгреб КС1-3; КС1-4; КС1-5

| Стадия | Масса | Масштаб |
|---|---|---|
| Р | | |
| Лист | Листов 1 | |

ЦНИИЭП ГРАЖДАНСЕЛЬСТРОЙ

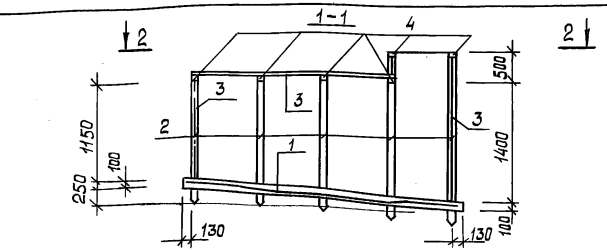


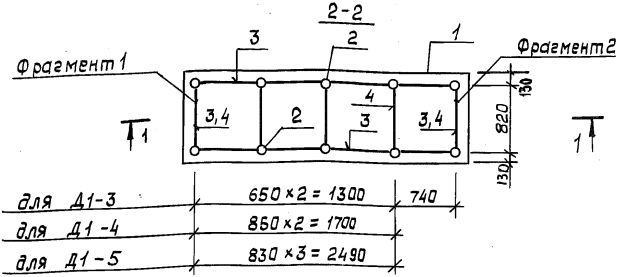


| | | |
|---|---|---|
| для Д1-3 | 650×2 = 1300 | 740 |
| для Д1-4 | 850×2 = 1700 | |
| для Д1-5 | 830×3 = 2490 | |

| Поз. | Наименование | К-во на Д1- | | | Обозначение документа |
|---|---|---|---|---|---|
| | | -3 | -4 | -5 | |
| 1 | Плита днища монол. ПДД1-3 | 1 | — | — | 2.170-2.1-01.05.05 |
| 2 | Кругляк ф 160 мм, м3 | 0,31 | 0,31 | 0,38 | Гост 24454-80 |
| 3 | Доски δ = 40 мм, м3 | 0,42 | 0,48 | 0,57 | Гост 9462-71 |
| 4 | Брусок 50×100, м3 | 0,026 | 0,026 | 0,030 | |
| 1 | Плита днища монол. ПДД1-4 | — | 1 | — | 2.170-2.1-01.05.05 |
| 1 | Плита днища монол. ПДД1-5 | — | — | 1 | |

Фрагменты 1,2 см. докум. - 01.05.00У1

| | | |
|---|---|---|
| Н. контр. | М. Лейзерович | |
| Рач. м.з | В. Аникин | |
| Гл. инж. м. | М. Лейзерович | |
| ГАП | А. Печенкин | |
| ГИП | М. Гольснер | |
| Разраб | Р. Грачева | |
| Испалн. | В. Нилова | |
| Праверр. | М. Гольснер | |

2.170-2.1-01.05.00

Выгреб Д1-3; Д1-4; Д1-5

| Стадия | Масса | Масшт. |
|---|---|---|
| Р | | |
| Лист | Листов 1 | |

ЦНИИЭП ГРАЖДАНСЕЛЬСТРОЙ

Инв. № подл. | 12-3556-150 | Подпись и дата | Взам. инв. №

22823-01 44

Фрагмент „1"

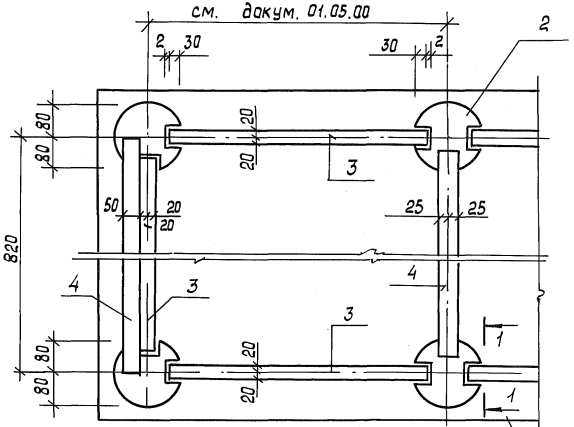


Фрагмент „2"

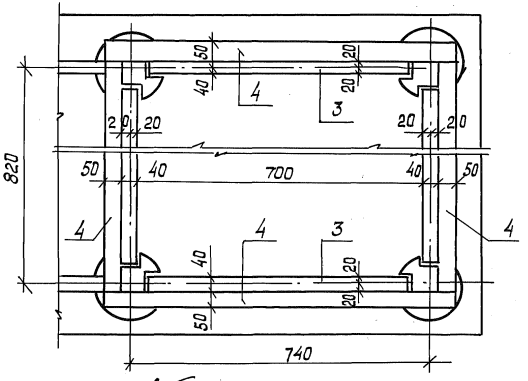


| | | | |
|---|---|---|---|
| Н.контр. | М.Лейзерович | | |
| Нач.м. 3 | В.Аникин | | |
| Гл. инж. м. | М.Лейзерович | | |
| ГАП | А.Печенкин | | |
| ГИП | М.Гольснер | | |
| Разраб. | Р.Грачева | | |
| Исполн. | В.Нилова | | |
| Провер. | Р.Грачева | | |

2.170-2.1-01.05.00У

Фрагмент „1"
Фрагмент „2"

| Стадия | Лист | Листов |
|---|---|---|
| Р | | 1 |

ЦНИИЭП Гражданстрой

Инв.№ подл. 12-3556-161 | Подпись и дата | Взам. инв. №

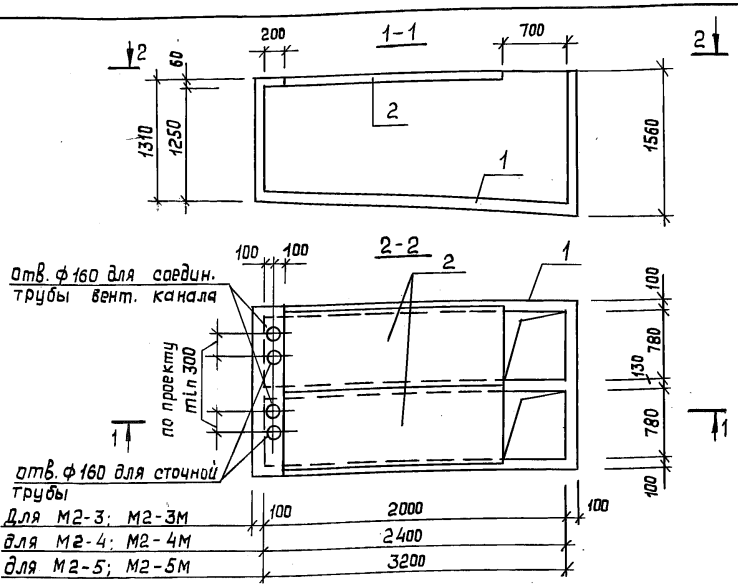


| Поз. | Наименование | количество на М2- | | | | | | Обозначение документа |
|---|---|---|---|---|---|---|---|---|
| | | -3 | -4 | -5 | -3м | -4м | -5м | |
| 1 | Резервуар монолитный РМ2-3 | 1 | — | — | — | — | — | 2.170-2.1-02.01.01 |
| 2 | Плита перекрыт. монол. ПМ1-3 | 2 | — | — | 2 | — | — | 2.170-2.1-02.01.02 |
| 1 | Резервуар монолитный РМ2-4 | — | 1 | — | — | — | — | 2.170-2.1-02.01.01 |
| 2 | Плита перекрыт. монол. ПМ1-4 | — | 2 | — | — | 2 | — | 2.170-2.1-01.01.02 |
| 1 | Резервуар монолитный РМ2-5 | — | — | 1 | — | — | — | 2.170-2.1-02.01.01 |
| 2 | Плита перекрыт. монол. ПМ1-5 | — | — | 2 | — | — | 2 | 2.170-2.1-01.01.02 |
| 1 | Резервуар монолитный РМ2-3м | — | — | — | 1 | — | — | 2.170-2.1-02.01.01 |
| 1 | Резервуар монолитный РМ2-4м | — | — | — | — | 1 | — | |
| 1 | Резервуар монолитный РМ2-5м | — | — | — | — | — | 1 | |

Взам. инв. №

Подпись и дата

Инв. № подл. 12-3556-152

| | | |
|---|---|---|
| Н. контр. | М. Лейзерович | |
| Нач. м.з | В. Аникин | |
| Гл. инж. м. | М. Лейзерович | |
| ГАП | А. Печенкин | |
| ГИП | М. Гольснер | |
| Разраб. | Р. Грачева | |
| Исполн. | В. Нилова | |
| Провер. | Р. Грачева | |

2.170-2.1-02.01.00

Выгреб М2-3; М2-4; М2-5
М2-3м; М2-4м; М2-5м

| Стадия | Масса | Масшт. |
|---|---|---|
| Р | | |
| Лист | Листов 1 | |

ЦНИИЭП ГРАЖДАНСЕЛЬСТРОЙ

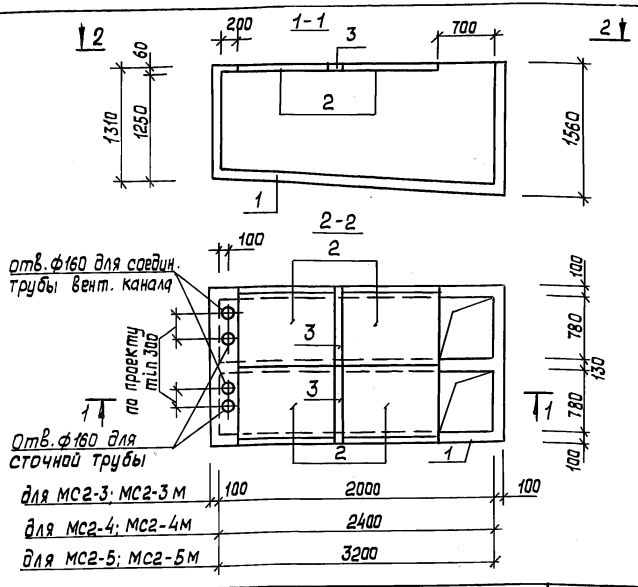


| Поз. | Наименование | Количество на МС2- | | | | | | Обозначение документа |
|---|---|---|---|---|---|---|---|---|
| | | -3 | -4 | -5 | -3м | -4м | -5м | |
| 1 | Резервуар монолитный РМ2-3 | 1 | — | — | — | — | — | 2.170-2.1-02.01.01 |
| 2 | Плита перекрытия ПТ8-11.9 | 2 | 2 | 4 | 2 | 2 | 4 | серия 1.243.1-4 |
| 1 | Резервуар монолитный РМ2-4 | — | 1 | — | — | — | — | 2.170-2.1-02.01.01 |
| 3 | Перемычка железоб. 1ПБ10-1 | — | 6 | 2 | — | 6 | 2 | серия 1.038.1-1 в.1 |
| 1 | Резервуар монолитный РМ2-5 | — | — | 1 | — | — | — | 2.170-2.1-02.01.01 |
| 1 | Резервуар монолитный РМ2-3м | — | — | — | 1 | — | — | |
| 1 | Резервуар монолитный РМ2-4м | — | — | — | — | 1 | — | |
| 1 | Резервуар монолитный РМ2-5м | — | — | — | — | — | 1 | |

Взам. инв.№ | Подпись и дата | Инв.№ подл. 12-3556-153

| | | |
|---|---|---|
| Н. контр. | М. Лейзерович | |
| Нач. м.з | В. Аникин | |
| Гл. инж.м | М. Лейзерович | |
| ГАП | В. Печенкин | |
| ГИП | М. Гольснер | |
| Разраб. | Р. Грачева | |
| Исполн. | В. Нилова | |
| Провер. | Р. Грачева | |

2.170-2.1-02.02.00

Выгреб МС2-3; МС2-4; МС2-5 МС2-3м; МС2-4м; МС2-5м

| Стадия | Масса | Масшт. |
|---|---|---|
| Р | | |
| Лист | Листов 1 | |

ЦНИИЭП ГРАЖДАНСЕЛЬСТРОЙ

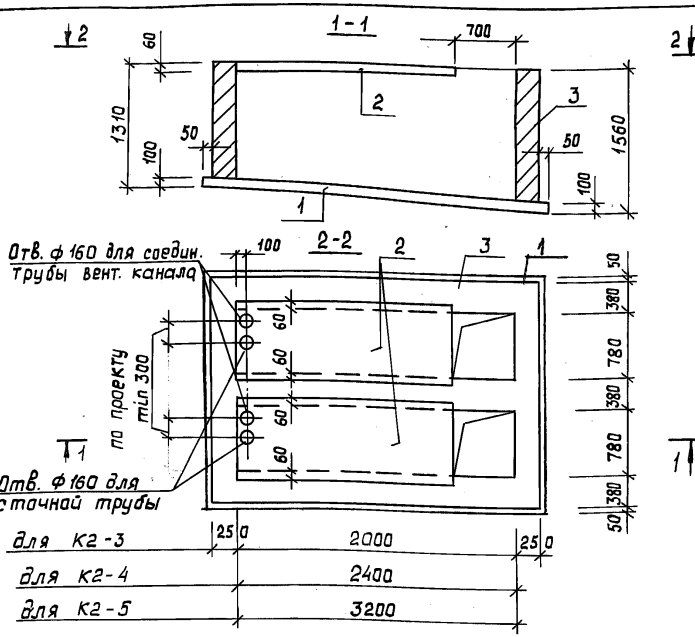


| Поз. | Наименование | К-во на К2- | | | Обозначение документа |
|---|---|---|---|---|---|
| | | -3 | -4 | -5 | |
| 1 | Плита днища монолитн. ПДК2-3 | 1 | — | — | 2.170-2.1-02.03.06 |
| 2 | Плита перекрыт. монол. ПМК1-3 | 2 | — | — | 2.170-2.1-01.01.03 |
| 3 | Кирпич марки 75 м³ | 4,73 | 5,31 | 6,48 | ГОСТ 530-80 |
| 1 | Плита днища монол. ПДК2-4 | — | 1 | — | 2.170-2.1-02.03.06 |
| 2 | Плита перекрыт монол. ПМК1-4 | — | 2 | — | 2.170-2.1-01.01.03 |
| 1 | Плита днища монолит. ПДК2-5 | — | — | 1 | 2.170-2.1-02.03.06 |
| 2 | Плита перекрыт. монол. ПМК1-5 | — | — | 2 | 2.170-2.1-01.01.03 |

Взам. инв. №

Подпись и дата

Инв. № подл. 12-3356-15.4

| | | |
|---|---|---|
| Н. контр. | М. Лейзерович | |
| Нач. м. 3 | В. Аникин | |
| Гл. инж. м | М. Лейзерович | |
| ГАП | А. Печенкин | |
| ГИП | М. Гольснер | |
| Разроб. | Р. Грачева | |
| Испол. | В. Нилова | |
| Провер. | Р. Грачева | |

2.170-2.1-02.03.00

Выгреб К2-3, К2-4, К2-5

| Стадия | Масса | Масшт. |
|---|---|---|
| Р | | |
| Лист | Листов 1 | |

ЦНИИЭП ГРАЖДАНСЕЛЬСТРОЙ

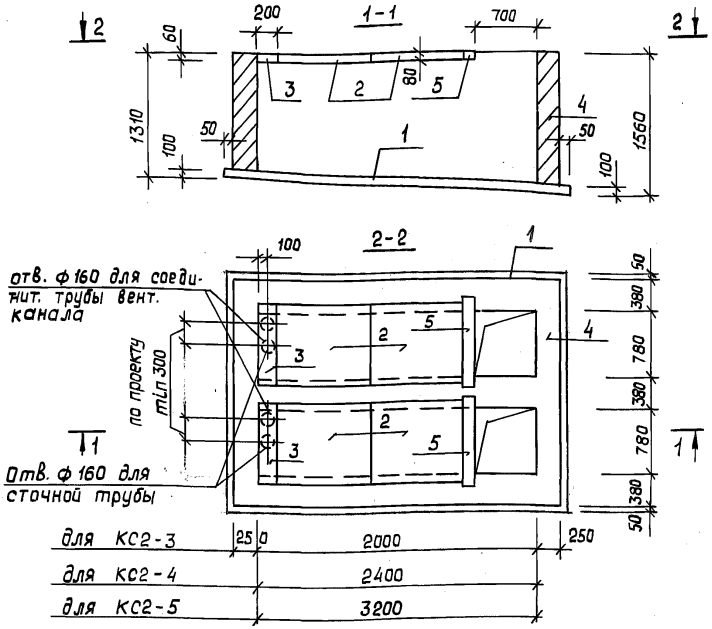


| Поз. | Наименование | К-во на КС2- | | | Обозначение документа |
|---|---|---|---|---|---|
| | | -3 | -4 | -5 | |
| 1 | Плита днища монолитн. ПДК2-3 | 1 | — | — | 2.170-2.1-02.03.06 |
| 2 | Плита перекрыт. ПТ8.-11.9 | 2 | 2 | 4 | серия 1.243.1-4 |
| 3 | Монолитный участок УМ-1 | 2 | 2 | 2 | 2.170-2.1-01.01.02 |
| 4 | Кирпич марки 75 м3 | 4,73 | 5,31 | 6,48 | ГОСТ 530-80 |
| 1 | Плита днища монол. ПДК2-4 | — | 1 | — | 2.170-2.1-02.03.06 |
| 5 | Перемычка железобет. 1ПБ10-1 | — | 6 | 2 | серия 1.038.1-1 в.1 |
| 1 | Плита днища монолитн. ПДК2-5 | — | — | 1 | 2.170-2.1-02.03.06 |

Инв. № подл. | Подпись и дата | Взам. инв. №

12-3556-155

| | | | |
|---|---|---|---|
| Н. контр. | М. Лейзерович | | |
| Нач. м. 3 | В. Аникин | | |
| Гл. инж. м. | М. Лейзерович | | |
| ГАП | А. Печенкин | | |
| ГИП | М. Гольснер | | |
| Разраб. | Р. Грачева | | |
| Исполн. | В. Нилова | | |
| Провер. | Р. Грачева | | |

2.170-2.1-02.04.00

Выгреб КС2-3; КС2-4; КС2-5

| Стадия | Масса | Масштаб |
|---|---|---|
| Р | | |
| Лист | Листов 1 | |

ЦНИИЭП ГРАЖДАНСЕЛЬСТРОЙ

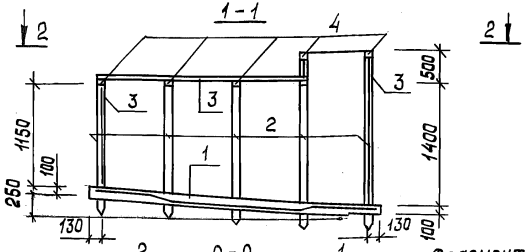


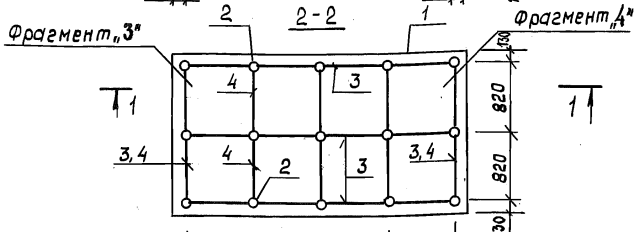


| | | |
|---|---|---|
| для Д2-3 | 650×2 = 1300 | 740 |
| для Д2-4 | 850×2 = 1700 | |
| для Д2-5 | 830×3 = 2490 | |

| Поз. | Наименование | К-во на Д2- | | | Обозначение документа |
|---|---|---|---|---|---|
| | | -3 | -4 | -5 | |
| 1 | Плита днища монол. ПДД2-3 | 1 | — | — | 2.170-2.1-02.05.00 |
| 2 | Кругляк ф 160 мм, м3 | 0,49 | 0,49 | 0,5 | ГОСТ 24454-80 |
| 3 | Доски δ= 40 мм, м3 | 0,66 | 0,74 | 0,92 | ГОСТ 9462-71 |
| 4 | Брусок 50×100, м3 | 0,051 | 0,051 | 0,06 | |
| 1 | Плита днища монол. ПДД2-4 | — | 1 | — | 2.170-2.1-02.05.00 |
| 1 | Плита днища монол. ПДД2-5 | — | — | 1 | |

Фрагменты 3,4 см. Акум. - 02.05.ОДУ1; -02.05.ОДУ2

| | | | |
|---|---|---|---|
| Н. контр. | М. Лейзерович | 2.170-2.1-02.05.00 | |
| Нач. м. 3 | В. Аникин | Выгреб Д2-3; Д2-4; Д2-5 | Стадия: Р; Масса; Масшт. |
| Гл. инж. м | М. Лейзерович | | Лист; Листов 1 |
| ГАП | А. Печенкин | | |
| ГИП | М. Гольснер | | |
| Разраб. | Р. Грачева | | ЦНИИЭП ГРАЖДАНСЕЛЬСТРОЙ |
| Исполн. | В. Нилова | | |
| Провер. | М. Гольснер | | |

Инв. № подл. | 12-3556-156 | Подпись и дата | Взам. инв. №

22823-01 50

## Фрагмент „3"

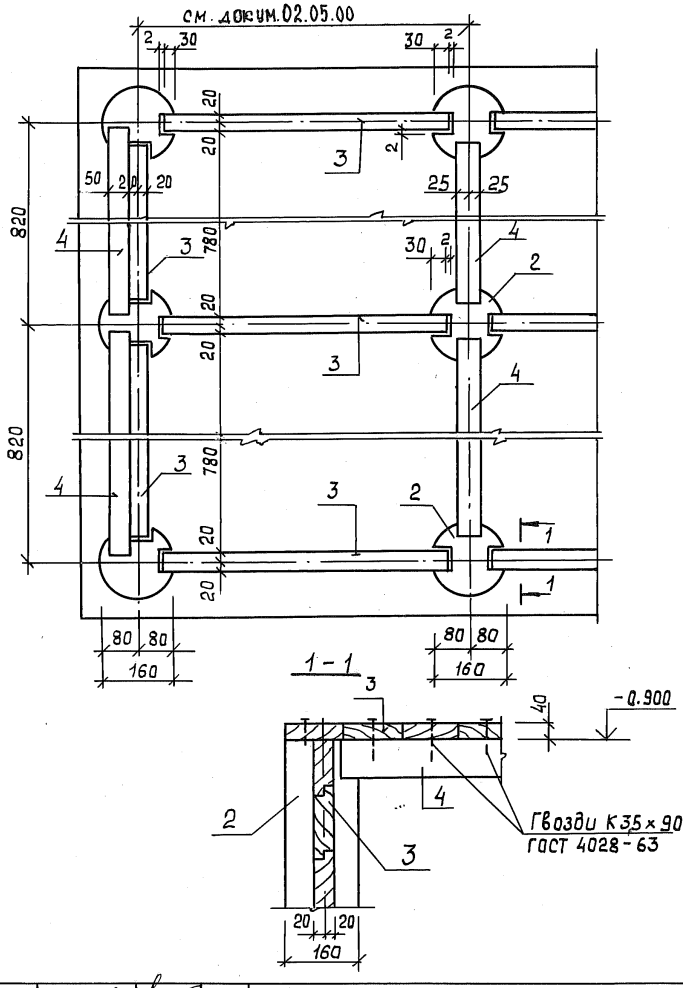


| | | | |
|---|---|---|---|
| Н. контр. | М. Лейзерович | | 2.170 – 2.1 – 02.05.00УЧ |
| Нач. м. 3 | В. Аникин | | |
| Гл. инж. м. | М. Лейзерович | | |
| ГАП | А. Печенкин | | Фрагмент „3" |
| ГИП | М. Гольснер | | Стадия: Р; Лист: —; Листов: 1 |
| Разраб. | Р. Грачева | | ЦНИИЭП ГРАЖДАНСЕЛЬСТРОЙ |
| Исполнит. | В. Нилова | | |
| Провер. | М. Гольснер | | |

Инв. № подл. 12-3556-157 | Подпись и дата | Взам. инв. №

# Фрагмент „4"

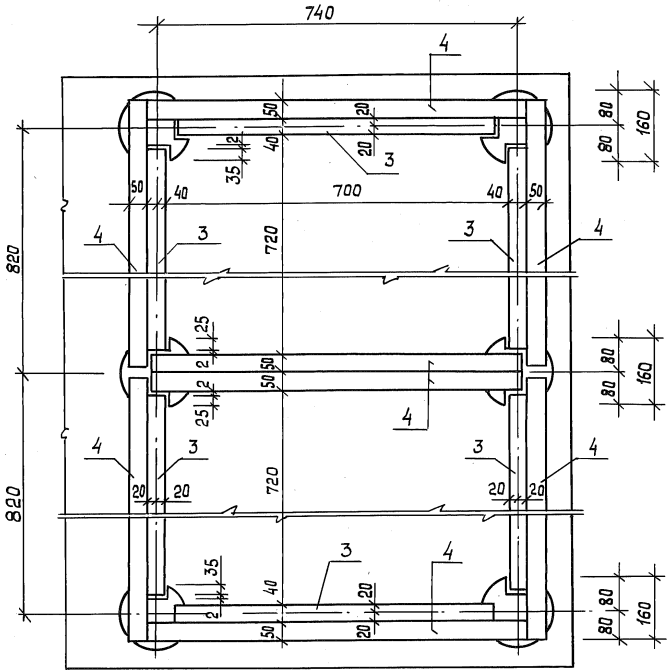


| | | | | |
|---|---|---|---|---|
| Н. контр. | М. Лейзерович | | 2.170 - 2.1 - 02.05.00У2 | |
| Нач. м. 3 | В. Аникин | | | |
| Гл. инж. м. | М. Лейзерович | | | |
| ГАП | А. Печенкин | | Фрагмент „4" | Стадия: Р; Лист: ; Листов: 1 |
| ГИП | М. Гольснер | | | |
| Разраб. | Р. Грачева | | | ЦНИИЭП ГРАЖДАНСЕЛЬСТРОЙ |
| Исполн. | В. Нилова | | | |
| Провер. | М. Гольснер | | | |

Инв. № подл. 12-3556-158 | Подпись и дата | Взам. инв. №

22823-01 52

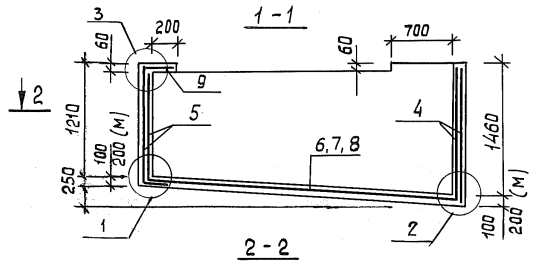


для РМ1-3; РМ1-3м 100 2000 100
для РМ1-4; РМ1-4м 2400
для РМ1-5; РМ1-5м 3200

Узлы см. 2.170-2-1.01.01 ОВ

| Поз. | Наименование | Количество на РМ1- -3 | -4 | -5 | -3м | -4м | -5м | Обозначение документа |
|---|---|---|---|---|---|---|---|---|
| 1 | Сетка С-1 | 4 | — | — | 4 | — | — | 2.170-2.2-01 |
| 2 | Сетка С-2 | — | 4 | — | — | 4 | — | |
| 3 | Сетка С-3 | — | — | 4 | — | — | 4 | |
| 4 | Сетка С-4 | 2 | 2 | 2 | 2 | 2 | 2 | 2.170-2.2-02 |
| 5 | Сетка С-5 | 2 | 2 | 2 | 2 | 2 | 2 | |
| 6 | Сетка С-6 | 1 | — | — | 1 | — | — | 2.170-2.2-03 |
| 7 | Сетка С-7 | — | 1 | — | — | 1 | — | |
| 8 | Сетка С-8 | — | — | 1 | — | — | 1 | |
| 9 | Сетка С-9 | 1 | 1 | 1 | 1 | 1 | 1 | 2.170-2.2-02 |
| 10 | Бетон В15, м3 | 1,01 | 1,15 | 1,44 | 1,23 | 1,41 | 1,77 | |

Взам. инв. №

Подпись и дата

Инв. № подл. 12-3556-159

| | | |
|---|---|---|
| Н. контр. | М. Лейзерович | |
| Нач. м. з | В. Аникин | |
| Гл. инж. м. | М. Лейзерович | |
| ГАП | А. Печенкин | |
| ГИП | М. Гольснер | |
| Разраб. | Р. Грачева | |
| Исполн. | М. Бабушкина | |
| Провер. | Р. Грачева | |

2.170-2.1-01.01.01

Резервуар
РМ1-3; РМ1-4; РМ1-5
РМ1-3м; РМ1-4м; РМ1-5м

| Стадия | Масса | Масшт. |
|---|---|---|
| Р | | |
| Лист | Листов 1 | |

ЦНИИЭП ГРАЖДАНСЕЛЬСТРОЙ

поз. 6, 7, 8*

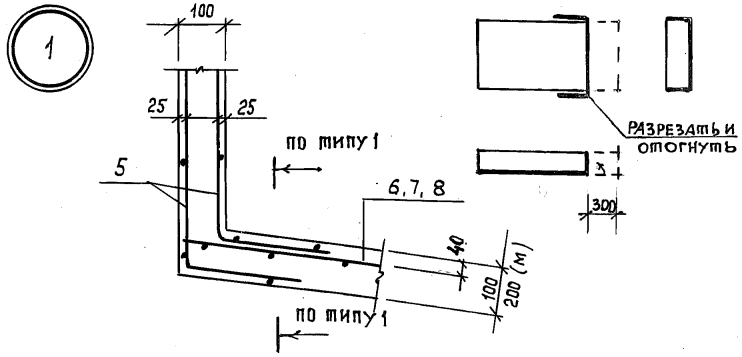


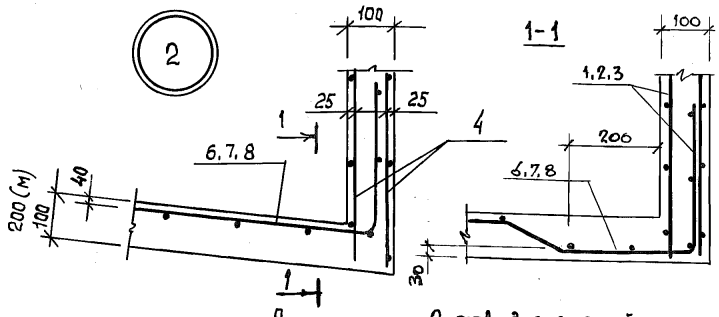


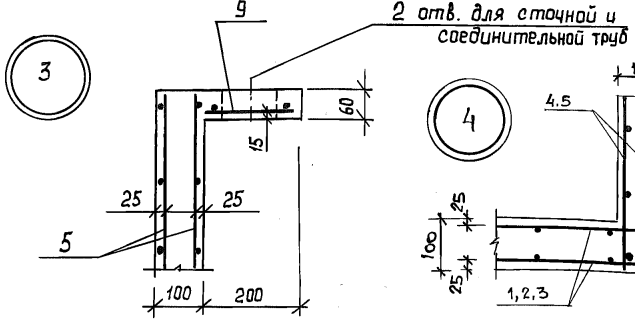


*Сетки поз. 6, 7, 8 отогнуть перед бетонированием.

| | | |
|---|---|---|
| Н. контр. | М. Лейзерович | |
| Рук. м. 3 | В. Аникин | |
| Гл. инж. м. | М. Лейзерович | |
| ГАП | А. Печенкин | |
| ГИП | М. Гольснер | |
| Разраб. | Р. Грачева | |
| Исполн. | М. Бабушкина | |
| Провер. | Р. Грачева | |

2.170-2.1-01.01.01Ч

Резервуар РМ1-3 ÷ РМ1-5
РМ1-3м ÷ РМ1-5м
РМ2-3 ÷ РМ2-5
РМ2-3м ÷ РМ2-5м

Узлы

| Стадия | Лист | Листов |
|---|---|---|
| Р | | 1 |

ЦНИИЭП ГРАЖДАНСЕЛЬСТРОЙ

22823-01 54

Инв. № подл. 12-3556-161 | Подпись и дата | Взам. инв. №

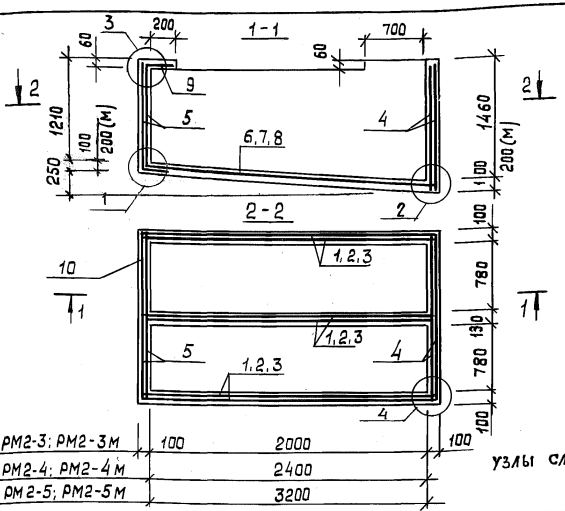


Узлы см. 2.170-2.1-01.01.01

| Поз. | Наименование | Количество на РМ2 - -3 | -4 | -5 | -3м | -4м | -5м | Обозначение документа |
|---|---|---|---|---|---|---|---|---|
| 1 | Сетка С-1 | 6 | — | — | 6 | — | — | 2.170-2.2-01 |
| 2 | Сетка С-2 | — | 6 | — | — | 6 | — | |
| 3 | Сетка С-3 | — | — | 6 | — | — | 6 | |
| 4 | Сетка С-10 | 2 | 2 | 2 | 2 | 2 | 2 | 2.170-2.2-04 |
| 5 | Сетка С-11 | 2 | 2 | 2 | 2 | 2 | 2 | |
| 6 | Сетка С-12 | 1 | — | — | 1 | — | — | 2.170-2.2-05 |
| 7 | Сетка С-13 | — | 1 | — | — | 1 | — | |
| 8 | Сетка С-14 | — | — | 1 | — | — | 1 | |
| 9 | Сетка С-15 | 1 | 1 | 1 | 1 | 1 | 1 | 2.170-2.2-04 |
| 10 | Бетон В15, м3 | 1,81 | 2,05 | 2,54 | 2,22 | 2,54 | 3,19 | |

Взам. инв. № | Подпись и дата | Инв. № подл. 12-3556-160

| | | |
|---|---|---|
| Н. контр. | М. Лейзерович | |
| Нач. м. 3 | В. Аникин | |
| Гл. инж. м. | М. Лейзерович | |
| ГАП | А. Печенкин | |
| ГИП | М. Гольснер | |
| Разраб. | Р. Грачева | |
| Исполн. | М. Бабушкина | |
| Провер. | Р. Грачева | |

2.170-2.1-02.01.01

Резервуар РМ2-3, РМ2-4; РМ2-5 РМ2-3м; РМ2-4м, РМ2-5м

| Стадия | Масса | Масштаб |
|---|---|---|
| Р | | |
| Лист | Листов 1 | |

ЦНИИЭП ГРАЖДАНСЕЛЬСТРОЙ

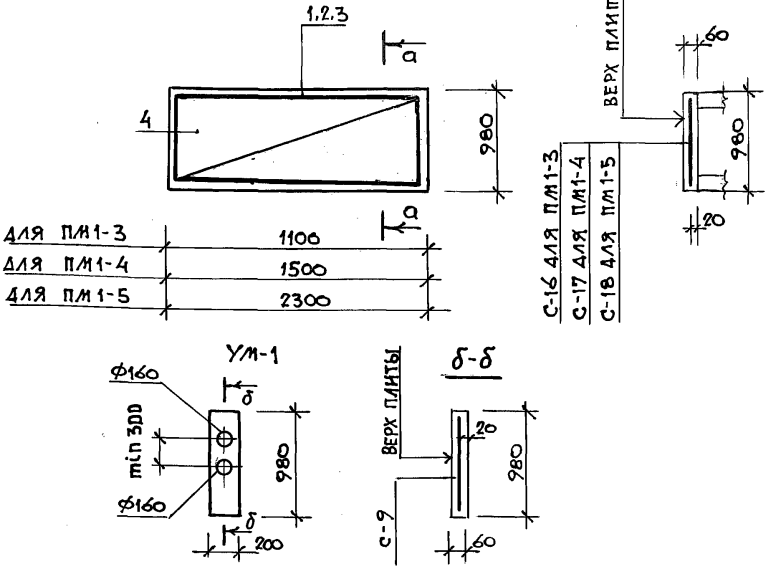


| поз | обозначение | к-во на ПМ1- | | | обозначение документа |
|---|---|---|---|---|---|
| | | -3 | -4 | -5 | |
| 1 | сетка С-16 | 1 | — | — | 2.170-2.2-06 |
| 2 | сетка С-17 | — | 1 | — | |
| 3 | сетка С-18 | — | — | 1 | |
| 4 | бетон В 15, м³ | 0,065 | 0,088 | 0,14 | |
| | | кол. на УМ-1 | | | |
| 5 | сетка С-9 | 1 | | | 2.170-2.2-02 |
| 6 | бетон В 15, м³ | 0,012 | | | |

| | | | |
|---|---|---|---|
| Н. контр. | М. Лейзерович | | |
| Нач. м3 | В. Аникин | | |
| Гл. инж. м | М. Лейзерович | | |
| ГАП | Д. Печенкин | | |
| ГИП | М. Гольснер | | |
| Разраб | Р. Грачева | | |
| Испол. | М. Бабушкина | | |
| Провер | Р. Грачева | | |

2.170-2.1-01.01.02

Плита перекрытия монолитная ПМ1-3, ПМ1-4, ПМ1-5 Участок монолитный УМ-1

| стадия | масса | масштаб |
|---|---|---|
| Р | | |
| лист | листов 1 | |

ЦНИИЭП граждансельстрой

Инв. N подл. | 16-3556-2/2 | Подпись и дата | Взам. инв. N°

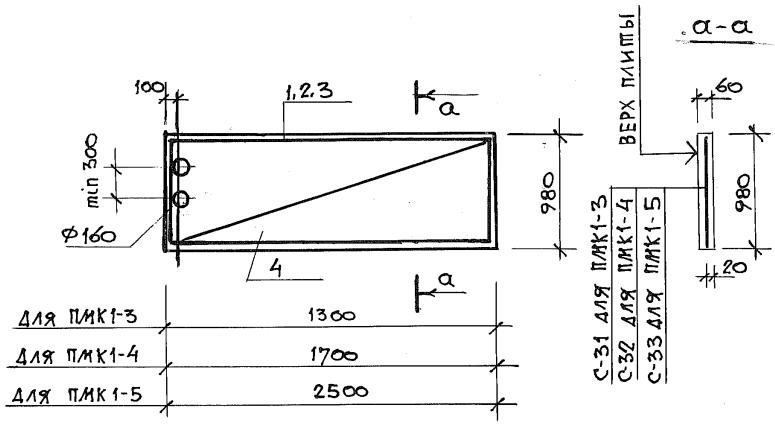


| Поз | Обозначение | К-во на ПМК1- | | | Обозначение документа |
|---|---|---|---|---|---|
| | | -3 | -4 | -5 | |
| 1 | Сетка С-31 | 1 | – | – | 2.170-2.2-12 |
| 2 | Сетка С-32 | – | 1 | – | |
| 3 | Сетка С-33 | – | – | 1 | |
| 4 | Бетон В15, м3 | 0,076 | 0,10 | 0,15 | |
| | | | | | |

Взам.инв.№ | Подпись и дата | Инв.№ подл. 12-3556-2/3

| | | |
|---|---|---|
| Н.контр | Лейзерович | |
| Нач.мас. | Аникин | |
| Вед.инж. | Лейзерович | |
| ГАП | Печенкин | |
| ГИП | Гольснер | |
| Разработ | Р.Грачева | |
| Исполнит | Нилова | |
| Проверил | Бабушкина | |

2.170-2.1-01.01.03

Плита перекрытия монолитная ПМК1-3, ПМК1-4; ПМК1-5.

| Стадия | Масса | Масштаб |
|---|---|---|
| Р | | |
| Лист | Листов 1 | |

ЦНИИЭП гражданстельстрой

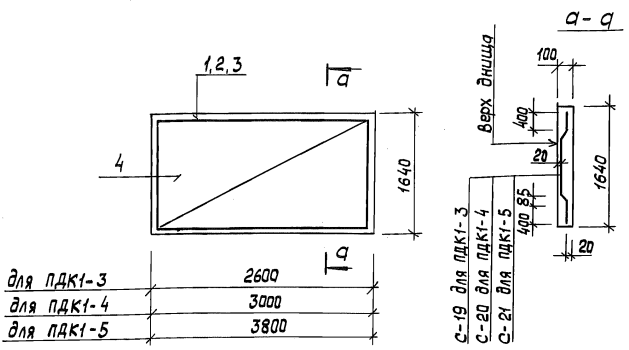


| Поз. | Наименование | К-во на ПДК1- | | | Обозначение документа |
|---|---|---|---|---|---|
| | | -3 | -4 | -5 | |
| 1 | Сетка С-19 | 1 | — | — | 2.170-2.2-07 |
| 2 | Сетка С-20 | — | 1 | — | |
| 3 | Сетка С-21 | — | — | 1 | |
| 4 | Бетон В15, м3 | 0,43 | 0,49 | 0,63 | |

Сетку отогнуть по данному чертежу перед бетонированием.

| | | | |
|---|---|---|---|
| Инв. № подл. | 12-3556-164 | | |
| Подпись и дата | | | |
| Взам. инв. № | | | |

| | | | | |
|---|---|---|---|---|
| | | | 2.170-2.1-01.03.04 | |
| Н. контр. | М. Лейзерович | | Плита днища монолитная ПДК1-3, ПДК1-4, ПДК1-5 | Стадия: Р; Масса; Масшт. |
| Нач. м. 3 | В. Аникин | | | |
| Гл. инж. м. | М. Лейзерович | | | Лист; Листов 1 |
| ГАП | А. Печенкин | | | |
| ГИП | М. Гольснер | | | ЦНИИЭП ГРАЖДАНСЕЛЬСТРОЙ |
| Разраб. | Р. Грачева | | | |
| Испол. | М. Бабушкина | | | |
| Провер. | Р. Грачева | | | |

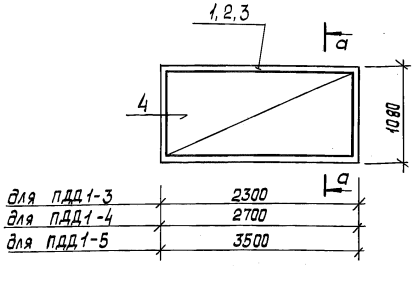


| Поз. | Наименование | | К-во на ПДД1- | | | Обозначение документа |
|---|---|---|---|---|---|---|
| | | | -3 | -4 | -5 | |
| 1 | Сетка С-25 | | 1 | — | — | 2.170-22-09 |
| 2 | Сетка С-26 | | — | 1 | — | |
| 3 | Сетка С-27 | | — | — | 1 | |
| 4 | Бетон В15 | м3 | 0,27 | 0,32 | 0,41 | |

Сетку отогнуть по данному чертежу перед бетонированием.

| | | | |
|---|---|---|---|
| Н. контр. | М. Лейзерович | 2.170-2.1-01.05.05 | |
| Нач. м.з | В. Аникин | Плита днища монолитная ПДД1-3, ПДД1-4, ПДД1-5 | Стадия: Р; Масса; Масш т. |
| Гл. инж. м. | М. Лейзерович | | Лист; Листов 1 |
| ГАП | А. Печенкин | | ЦНИИЭП ГРАЖДАНСЕЛЬСТРОЙ |
| ГИП | М. Гольснвр | | |
| Разраб. | Р. Грачева | | |
| Исполн. | М. Бабушкина | | |
| Провер. | Р. Грачева | | |

Инв.№ подл. | 12-3556-162 | Подпись и дата | Взам. инв. №

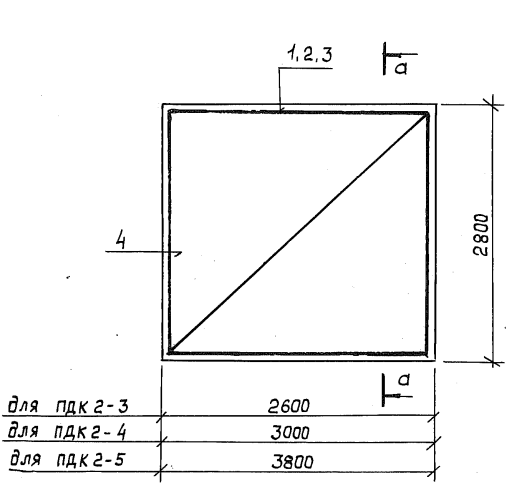


| Поз. | Наименование | К-во на ПДК2- | | | Обозначение документа |
|---|---|---|---|---|---|
| | | -3 | -4 | -5 | |
| 1 | Сетка С-22 | 1 | — | — | 2.170-2.2-08 |
| 2 | Сетка С-23 | — | 1 | — | |
| 3 | Сетка С-24 | — | — | 1 | |
| 4 | Бетон В15, м3 | 0,73 | 0,85 | 1,07 | |

Сетку отогнуть по данному чертежу перед бетонированием.

| | | | |
|---|---|---|---|
| Н. контр. | М.Лейзерович | | |
| Нач.м.з | В.Аникин | | |
| Гл.инж.м | М.Лейзерович | | |
| ГАП | А.Печенкин | | |
| ГИП | М.Гольснер | | |
| Разраб. | Р.Грачева | | |
| Исполн. | М. Бабушкина | | |
| Провер. | Р.Грачева | | |

2.170-2.1-02.03.06

Плита днища монолитная ПДК2-3, ПДК2-4; ПДК2-5.

| Стадия | Масса | Масшт. |
|---|---|---|
| Р | | |
| Лист | Листов 1 | |

ЦНИИЭП ГРАЖДАНСЕЛЬСТРОЙ

Инв.№ подл. 12-3556-165 | Подпись и дата | Взам. инв.№

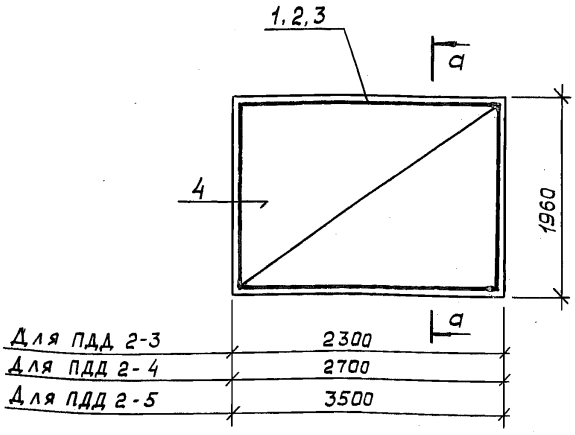


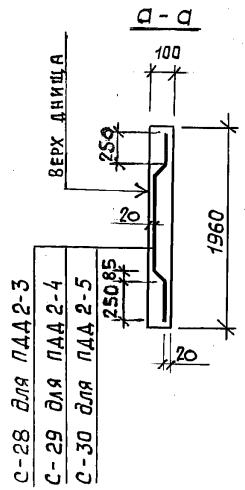


| Поз. | Наименование | К-во на ПДД2- | | | Обозначение документа |
|---|---|---|---|---|---|
| | | -3 | -4 | -5 | |
| 1 | Сетка С-28 | 1 | — | — | 2.170-2.2-10 |
| 2 | Сетка С-29 | — | 1 | — | |
| 3 | Сетка С-30 | — | — | 1 | |
| 4 | Бетон В15, м³ | 0,45 | 0,53 | 0,67 | |

СЕТКУ ОТОГНУТЬ ПО ДАННОМУ ЧЕРТЕЖУ ПЕРЕД БЕТОНИРОВАНИЕМ.

| | | |
|---|---|---|
| Н. контр. | М. Лейзерович | |
| Нач. м.з | В. Аникин | |
| Гл. инж. м. | М. Лейзерович | |
| ГАП | А. Печенкин | |
| ГИП | М. Гольснер | |
| Разраб. | Р. Грачева | |
| Исполн. | М. Бабушкина | |
| Провер. | Р. Грачева | |

2.170-2.1-02.03.07

Плита днища монолитная ПДД2-3, ПДД2-4, ПДД2-5

| Стадия | Масса | Масштаб |
|---|---|---|
| Р | | |
| Лист | Листов 1 | |

ЦНИИЭП ГРАЖДАНСЕЛЬСТРОЙ

Инв. № подл. 12-3556-163 | Подпись и дата | Взам. инв. №

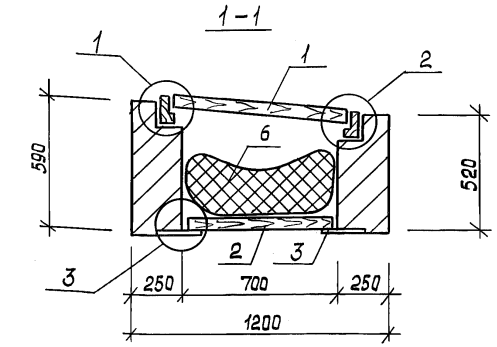


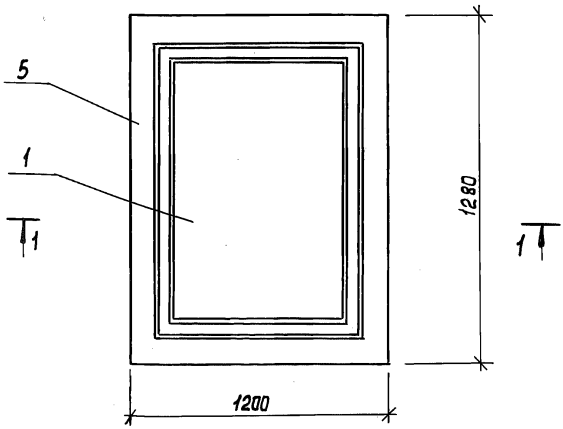


Расход материалов см. вакум. - 00.00.00 РМ

| | | | | | |
|---|---|---|---|---|---|
| | | | 2.170-2.1-01.06.00 | | |
| Н. контр. | М. Лейзерович | | Горловина люка Г-1 | Стадия | Масса | Масшт. |
| Нач. м. 3 | В. Аникин | | | Р | | |
| Гл. инж. м. | М. Лейзерович | | | Лист 1 | Листов 2 | |
| ГАП | А. Печенкин | | | ЦНИИЭП ГРАЖДАНСЕЛЬСТРОЙ | | |
| ГИП | М. Гольцнер | | | | | |
| Разраб. | Р. Грачева | | | | | |
| Исполн. | Н. Терехов | | | | | |
| Провер. | Р. Грачева | | | | | |

Инв. № подл. 12-3556-168 | Подпись и дата | Взам. инв. №

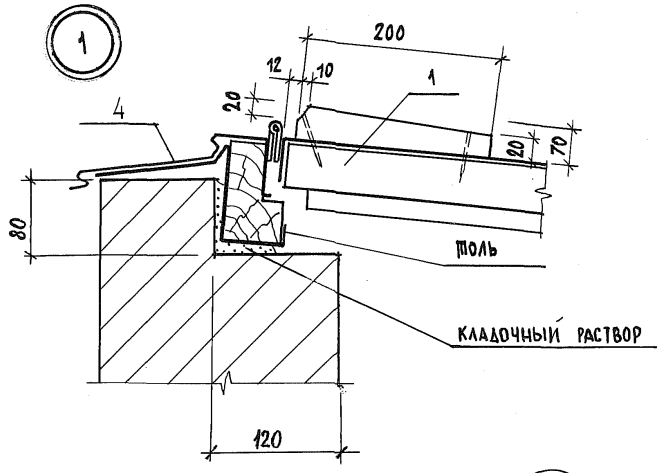


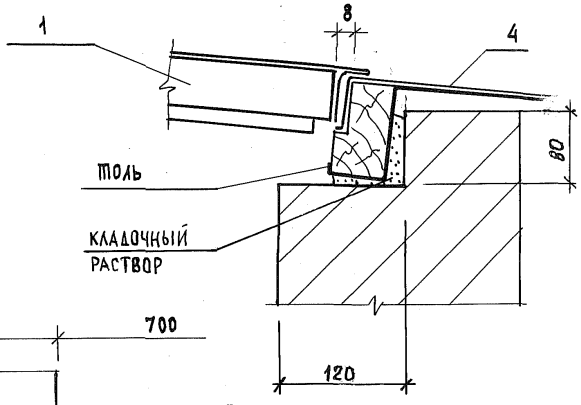


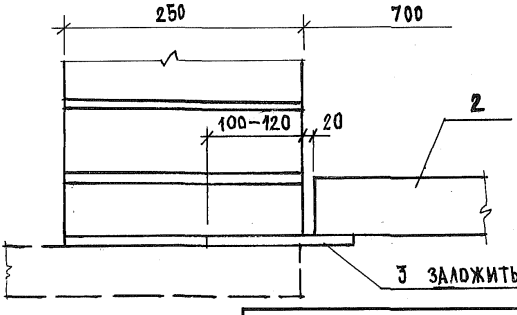


| Инв. № подл. | Подпись и дата | Взам. инв. № |
|---|---|---|
| 12-3556-169 | | |

2.170-2.1-01.06.00

Лист 2

## 1 – 1

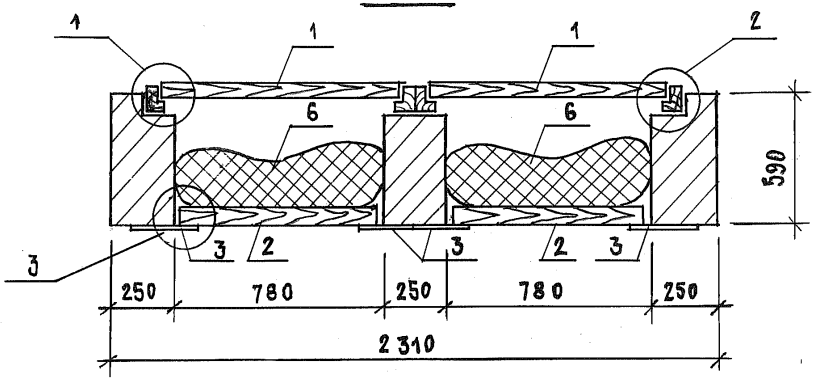


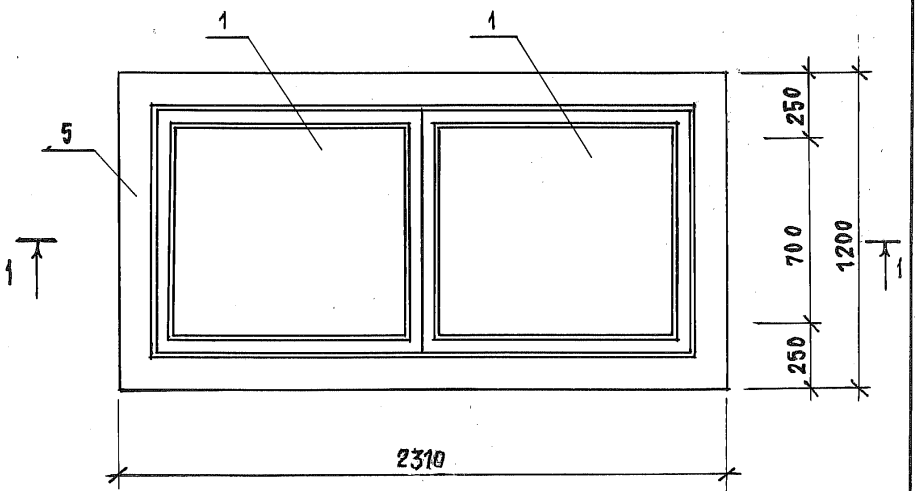


Узлы и расход матер. см. 2.170-2.1-01.06.00 и -00.00.00РМ

| | | | | | | |
|---|---|---|---|---|---|---|
| | | | | 2.170-2.1-02.07.00 | | |
| Н.контр. | М.Лейзерович | | | Горловина люка Г-2 | Стадия | Масса | Масштаб |
| Нач.м-з | В.Аникин | | | | Р | | |
| Гл.инж.м. | М.Лейзерович | | | | Лист | Листов 1 |
| ГАП | А.Печенкин | | | | | |
| ГИП | М.Гольснер | | | | ЦНИИЭП гражданельстрой | |
| Разработал | Р.Грачева | | | | | |
| Исполнил | Н.Терехов | | | | | |
| Проверил | Р.Грачева | | | | | |

Инв. № подл. 12-3556-170 | Подпись и дата | Взам. инв. №

## Горловина люка Г-1

| Поз. | Наименование | Кол. | Обозначение документа |
|---|---|---|---|
| 1 | Люк верхний | 1 | 2.170-2.2-12 |
| 2 | Крышка нижняя | 1 | 2.170-2.2-15 |
| 3 | Пластина-200×80×8 | 4 | без черт. |
| 4 | Сталь толстолистовая оцинкованная δ=0,5мм кг | 4,34 | ГОСТ 7118-78 |
| 5 | Кирпич М-75, м³ | 0.56 | ГОСТ 530-80 |
| 6 | Минераловатные прошивные маты δ=150 мм; γ=50 кг/м³, м³ | 0.08 | ГОСТ 21880-76 |

## Горловина люка Г-2

| Поз. | Наименование | Кол. | Обозначение документа |
|---|---|---|---|
| 1 | Люк верхний | 2 | 2.170-2.2-12 |
| 2 | Крышка нижняя | 2 | 2.170-2.2-15 |
| 3 | Пластина-200×80×8 | 8 | без черт. |
| 4 | Сталь толстолистовая оцинкованная δ=0,5мм, кг | 7.0 | ГОСТ 7118-78 |
| 5 | Кирпич М-75, м³ | 0.84 | ГОСТ 530-80 |
| 6 | Минераловатные прошивные маты δ=150мм; γ=50кг/м³; м³ | 0.16 | ГОСТ 21880-76 |

Данный лист смотреть совместно с докум. -01.06.00 и -02.07.00.

Инв.№ подл. | Подпись и дата | Взам. инв.№

| | | |
|---|---|---|
| Н. контр. | М. Лейзерович | |
| Нач. м. 3 | В. Аникин | |
| Гл. инж. м. | М. Лейзерович | |
| ГАП | А. Печенкин | |
| ГИП | М. Гольснер | |
| Разраб. | Р. Грачева | |
| Испалн. | Н. Терехов | |
| Провер. | Р. Грачева | |

2.170-2.1-00.00.00 РМ

Горловина люка Г-1; Г-2 (расход материалов)

| Стадия | Лист | Листов |
|---|---|---|
| Р | | 1 |

ЦНИИЭП ГРАЖДАНСЕЛЬСТРОЙ

12-3556-167

| МАРКА ЭЛЕМЕНТА | ИЗДЕЛИЯ АРМАТУРНЫЕ | | | | | | | |
|---|---|---|---|---|---|---|---|---|
| | АРМАТУРА КЛАССА | | | | | | | ВСЕГО |
| | А-III | | | Вр-I | | | | |
| | ГОСТ 5781-82* | | | ГОСТ 6727-80* | | | | |
| | ф8 | | итого | ф5 | ф4 | | итого | |
| РМ 1-3 | 50,3 | | 50,3 | 7,5 | 9,4 | | 16,9 | 67,2 |
| РМ 1-4 | 56,9 | | 56,9 | 7,9 | 10,6 | | 18,5 | 75,4 |
| РМ 1-5 | 67,9 | | 67,9 | 10,7 | 12,6 | | 23,3 | 91,2 |
| РМ 2-3 | 81,6 | | 81,6 | 11,6 | 15,2 | | 26,8 | 108,4 |
| РМ 2-4 | 91,5 | | 91,5 | 12,2 | 17,1 | | 29,3 | 120,8 |
| РМ 2-5 | 108,0 | | 108,0 | 16,5 | 20,0 | | 36,5 | 144,5 |
| ПМ 1-3 | 2,66 | | 2,66 | | 0,45 | | 0,45 | 3,11 |
| ПМ 1-4 | 3,80 | | 3,80 | | 0,65 | | 0,65 | 4,45 |
| ПМ 1-5 | 5,70 | | 5,70 | | 1,0 | | 1,0 | 6,70 |
| ПМК 1-3 | 3,42 | | 3,42 | | 0,55 | | 0,55 | 4,0 |
| ПМК 1-4 | 4,18 | | 4,18 | | 0,75 | | 0,75 | 4,9 |
| ПМК 1-5 | 6,46 | | 6,46 | | 1,1 | | 1,1 | 7,6 |
| ПДК 1-3 | | | | 8,28 | | | 8,28 | 8,28 |
| ПДК 1-4 | | | | 9,72 | | | 9,72 | 9,72 |
| ПДК 1-5 | | | | 12,24 | | | 12,24 | 12,24 |
| ПДД 1-3 | | | | 5,49 | | | 5,49 | 5,49 |
| ПДД 1-4 | | | | 6,57 | | | 6,57 | 6,57 |
| ПДД 1-5 | | | | 8,46 | | | 8,46 | 8,46 |
| ПДК 2-3 | | | | 15,35 | | | 15,35 | 15,35 |
| ПДК 2-4 | | | | 17,85 | | | 17,85 | 17,85 |
| ПДК 2-5 | | | | 22,60 | | | 22,60 | 22,60 |
| ПДД 2-3 | | | | 8,52 | | | 8,52 | 8,52 |
| ПДД 2-4 | | | | 10,3 | | | 10,3 | 10,3 |
| ПДД 2-5 | | | | 13,16 | | | 13,16 | 13,16 |
| УМ-1 | 0,76 | | 0,76 | | 0,1 | | 0,1 | 0,86 |

| | | |
|---|---|---|
| Н. КОНТР. | ЛЕЙЗЕРОВИЧ | |
| НАЧ. МАСТ. | АНИКИН | |
| ГЛ. ИНЖ. М | ЛЕЙЗЕРОВИЧ | |
| ГАП | ПЕЧЕНКИН | |
| [illegible] | [illegible]ЕР | |
| РАЗРАБ. | ГРАЧЕВА | |
| ИСПОЛН. | КОНЯЕВА | |
| ПРОВЕРИЛ | БАБУШКИНА | |

2.170-2.1-00.00.00 РС

ВЕДОМОСТЬ РАСХОДА СТАЛИ.

| СТАДИЯ | ЛИСТ | ЛИСТОВ |
|---|---|---|
| Р | | 1 |

ЦНИИЭП ГРАЖДАНСЕЛЬСТРОЙ

ВЗАМ. ИНВ. N

ПОДПИСЬ И ДАТА

ИНВ. N ПОДЛ. 12-3356-

gost.e-ecolog.ru

22823-01-66