ТИПОВЫЕ СТРОИТЕЛЬНЫЕ КОНСТРУКЦИИ, ИЗДЕЛИЯ И УЗЛЫ

СЕРИЯ 1.481.3—3

КОНСТРУКЦИИ УНИФИЦИРОВАННЫЕ КОМПЛЕКТНОЙ ПОСТАВКИ ВСТРОЕННЫХ ПОСТОВ УПРАВЛЕНИЯ (ДЛЯ ЩИТОВОГО ВАРИАНТА)

ВЫПУСК I

МАТЕРИАЛЫ ДЛЯ ПРОЕКТИРОВАНИЯ И ЧЕРТЕЖИ КМ

gost.e-ecolog.ru

СЕРИЯ 1.481.3-3

КОНСТРУКЦИИ УНИФИЦИРОВАННЫЕ КОМПЛЕКТНОЙ ПОСТАВКИ ВСТРОЕННЫХ ПОСТОВ УПРАВЛЕНИЯ (ДЛЯ ЩИТОВОГО ВАРИАНТА)

ВЫПУСК 1

МАТЕРИАЛЫ ДЛЯ ПРОЕКТИРОВАНИЯ И ЧЕРТЕЖИ КМ

РАЗРАБОТАНЫ
ГПИ ПРОМСТРОЙПРОЕКТ

ГЛАВНЫЙ ИНЖЕНЕР ИНСТИТУТА — В.И. КОРОЛЁВ
НАЧАЛЬНИК СКО-2 — Г.М. НИКИТИН
ГЛАВНЫЙ ИНЖЕНЕР ПРОЕКТА — Ю.Н. ВИКУЛОВ

С УЧАСТИЕМ :
НИИСФ

ДИРЕКТОР ИНСТИТУТА — Г.Л. ОСИПОВ
ВЕДУЩИЙ ИНЖЕНЕР — М.А. ПОРОЖЕНКО

ВЦНИИОТ ВЦСПС

ЗАМЕСТИТЕЛЬ ДИРЕКТОРА — Э.В. ПЕТРОСЯНЦ
ЗАВЕДУЮЩИЙ СЕКТОРА — Л.Ф. ЛОГУНОВ
ВЕДУЩИЙ КОНСТРУКТОР — Ф.С. КУДРЯВЦЕВ

УТВЕРЖДЕНЫ
ГЛАВНЫМ НАУЧНО-ТЕХНИЧЕСКИМ
УПРАВЛЕНИЕМ ГОССТРОЯ СССР
ПИСЬМО ОТ 15.07.88 № 5-341
ВВЕДЕНЫ В ДЕЙСТВИЕ С 01.11.89
ГПИ ПРОМСТРОЙПРОЕКТ
ПРИКАЗ ОТ 28.03.89 № 26

© ЦИТП Госстроя СССР, 1989

Обозначение	Наименование	Стр.
1.481.3-3.1-ПЗ	Пояснительная записка	2
1.481.3-3.1-НИ	Номенклатура изделий	4
1.481.3-3.1-01КМ	Кабина К1, К2	5
1.481.3-3.1-02КМ	Кабина К3, К4	8
1.481.3-3.1-03КМ	Кабина К5, К6	
1.481.3-3.1-04КМ	Кабина К7, К8	9
1.481.3-3.1-05КМ	Кабина К9, К10	
1.481.3-3.1-06КМ	Щит Щ1, Щ2	10
1.481.3-3.1-07КМ	Щит Щ3, Щ4	13
1.481.3-3.1-08КМ	Щит Щ5...Щ10 Кронштейн Кр	15
1.481.3-3.1-09КМ	Щит Щ11...Щ20	16
1.481.3-3.1-10КМ	Щит Щ21...Щ28	17
1.481.3-3.1-11КМ	Обшивка (см. таблицу)	20
1.481.3-3.1-12КМ	Обшивка (см. таблицу)	
1.481.3-3.1-13ВИ	Ведомость изделий	21
1.481.3-3.1-14РМ	Расход материалов	24

1.481.3-3.1-С

Содержание

Стадия	Лист	Листов
Р		1

ПРОМСТРОЙПРОЕКТ

Нач.отд.	Никитин		25.3.89
Н.контр.	Викулов		28.3.89
ГИП	Викулов		28.3.89

1. Работа „Конструкции унифицированные комплектной поставки встроенных постов управления (для щитового варианта)" выполнена в одном альбоме (выпуск 1).

2. Посты управления представляют собой автономные звукоизолирующие сборно-разборные щитовые кабины (в дальнейшем „кабины") устанавливаемые в производственных отапливаемых помещениях с шумными технологическими процессами в различных отраслях народного хозяйства.

3. При конкретном проектировании внутри кабин устанавливаются пульты управления производственными процессами, разрабатывается электротехническая часть и вытяжная вентиляция.

4. Места установки кабин с учетом ее размеров определяются на основании акустического расчета.

5. Изоляция от воздушного шума конструкцией кабин составляет не менее 30 дБА.

6. Для уменьшения вибрации кабины устанавливаются на виброизоляторах. Количество виброизоляторов определяется расчетом с учетом уровня вибрации полов производственных помещений в местах установки кабин при одновременном учете удельного давления для выбранного типа покрытия пола (см. приложение 2, СНиП 2.03.13-88).

Инв.№ подл. | Подпись и дата | Взам. инв.№

1.481.3-3.1-ПЗ

Пояснительная записка

Стадия	Лист	Листов
Р	1	3

ПРОМСТРОЙПРОЕКТ

Нач.отд.	Никитин		25.3.89
Н.контр.	Викулов		28.3.89
ГИП	Викулов		28.3.89

Копировал Замотаева Формат А4

7. Гигиенические нормы вибрации воздействующей на человека, находящегося в кабине, должны удовлетворять требованиям табл. 1 ГОСТ 12.1.012-78 для постоянных рабочих мест в производственных помещениях.

8. Конструкция кабин бескаркасная самонесущая, состоит из унифицированных щитов полной заводской готовности. Кабины легко монтируются (демонтируются) и обеспечивают четырехсторонний обзор с рабочих мест.

9. Кабины запроектированы в двух вариантах. В каждом варианте разработаны кабины пяти типоразмеров. В кабинах марок К1; К3; К5; К7; К9 все боковые и верхние щиты выполнены из алюминиевых профилей по номенклатуре Воронежского ЗСАК им. Ф.Я. Якубовского, а в кабинах К2; К4; К6; К8; К10 - из стальных профилей.

10. Для создания комфортных условий обслуживающему персоналу в одном из боковых щитов кабин устанавливается бытовой кондиционер, а в верхнем щите предусматривается патрубок для подсоединения в конкретном проекте звукоизолирующего воздуховода и вытяжного вентилятора.

11. В качестве звукопоглащающего материала для щитов кабин применяются полужесткие минераловатные плиты по ГОСТ 9573-82.

12. Смотровые окна у боковых щитов состоят из 2-х стекол толщиной 4мм и 6мм, которые крепятся при помощи уголков и уплотняются резиновыми прокладками. Для герметизации остекления применяется строительная мастика по ГОСТ 14791-79 или мастика „Бутэпрол - 2М" по ТУ 21-2958-77. При остеклении щитов необходимо тщательно очистить внутренние поверхности стекол и соблюдать меры предосторожности от загрязнения их во время остекления.

13. Конструкция двери в одном из боковых щитов выполнена с двойным притвором и уплотнена резиновыми прокладками. Дверь навешивается на 3 петлях и имеет замок с ручкой, обеспечивающий плотное закрывание и запирание двери как с наружной, так и с внутренней стороны.

14. Сборка кабины производится непосредственно по месту установки на чистый пол. На нижний щит устанавливаются боковые щиты, которые крепятся к нему при помощи болтов, а между собой по углам и с верхним щитом крепятся при помощи уголков на винтах. Допускаемая нагрузка на нижний щит не более 200 кгс/м².

15. Защитно-декоративные покрытия стальных и алюминиевых конструкций кабин должны производится согласно требованиям СН и П 2.03.11-85. с учетом степени агрессивного воздействия среды производственного помещения.

16. Транспортировка щитов полной заводской готовности производится любым видом транспорта с соблюдением установленных транспортными организациями правил.

Условия транспортировки и хранения щитов кабин должны исключать возможность их загрязнения, механических повреждений и воздействия атмосферных осадков.

Инв. № подл. | Подпись и дата | Взам. инв. №

23845 4
Копировал Замотаева Формат А4

Эскиз	Марка кабины	Размеры в плане		Расход материалов на одну кабину в кг.										Масса
		А	Б	Сталь	Алюминий	Лист асб. цем. толщ. 6 мм	Плиты минерало-ватные толщ. 50 мм	Плиты древесно-стружечные толщ. 24 мм	Линолеум резиновый	Резина	Мастика строительная	Стекло толщ. 8 мм		
												Ч	Б	
		м	м											кг
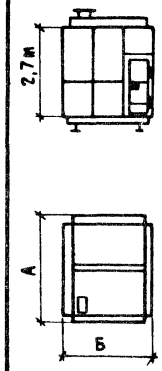	К 1	2,0	2,0	353,4	281,4	—	54,0	85,7	12,6	8,4	3,0	135,7	196,2	1130,0
	К 2	2,0	2,0	791,8	—	188,0	54,0	89,8	13,2	36,8	3,0	135,7	196,2	1506,0
	К 3	2,0	3,0	458,7	323,3	—	72,0	125,8	18,9	9,5	3,3	171,5	246,2	1430,0
	К 4	2,0	3,0	921,1	—	253,8	72,0	132,6	19,5	40,8	3,3	171,5	246,2	1861,0
	К 5	2,0	4,0	573,5	416,2	—	91,0	175,4	25,8	13,0	4,2	206,5	296,3	1802,0
	К 6	2,0	4,0	1155,9	—	320,4	91,0	178,9	26,3	52,6	4,2	206,5	296,3	2332,0
	К 7	3,0	4,0	748,1	470,9	—	119,0	259,1	38,1	14,2	4,5	242,3	346,2	2242,0
	К 8	3,0	4,0	1338,6	—	422,6	119,0	262,8	38,7	56,8	4,5	242,3	346,2	2832,0
	К 9	3,0	6,0	1023,9	618,0	—	166,0	389,6	57,3	19,0	5,6	313,1	446,2	3039,0
	К 10	3,0	6,0	1743,0	—	591,2	166,0	393,7	57,9	72,6	5,6	313,1	446,2	3789,0

Нач.отд.	Никитин		
Н.контр.	Викулов		
ГИП	Викулов		

1.481.3 - 3.1 - НИ

Номенклатура изделий

Стадия	Лист	Листов
Р		1

ПРОМСТРОЙПРОЕКТ

23845 5

Копировал Замотаева Формат А3

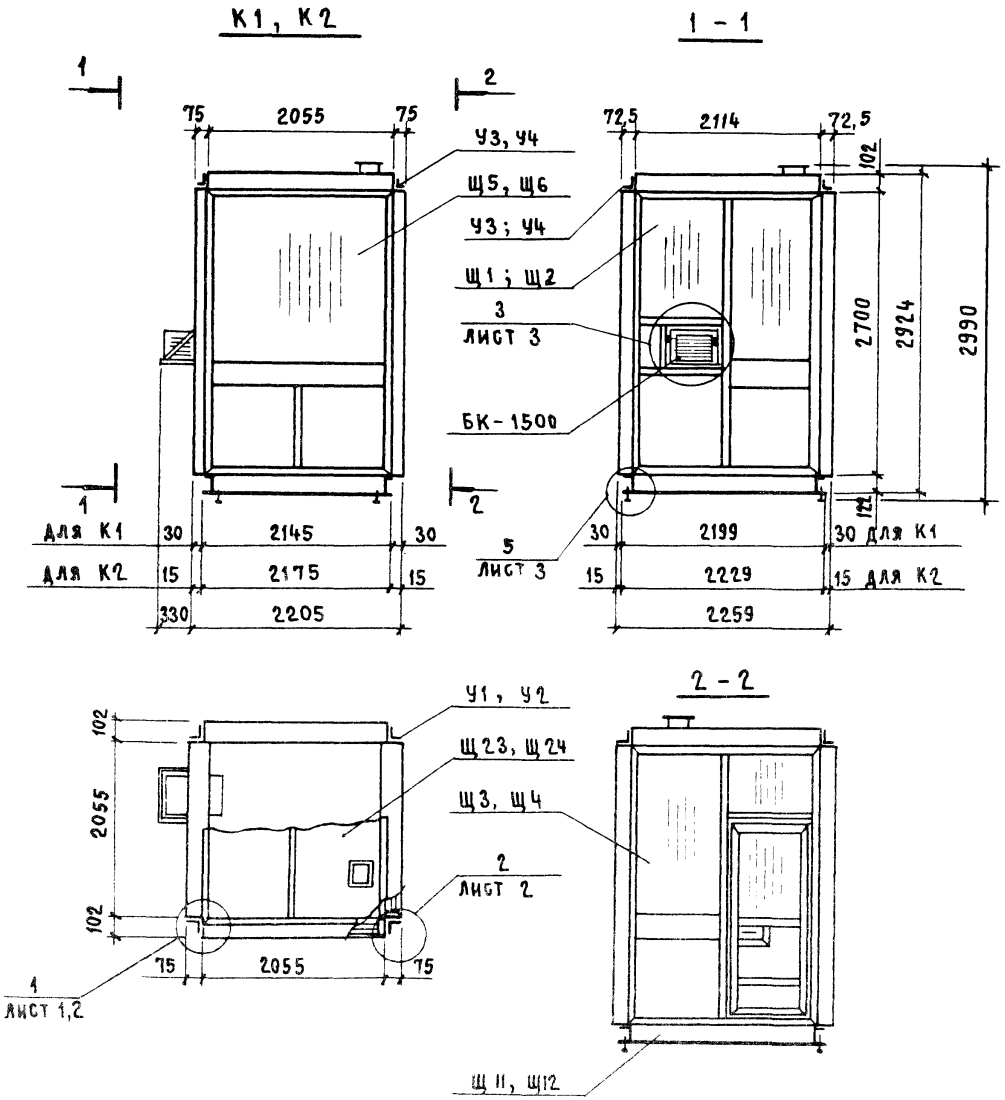

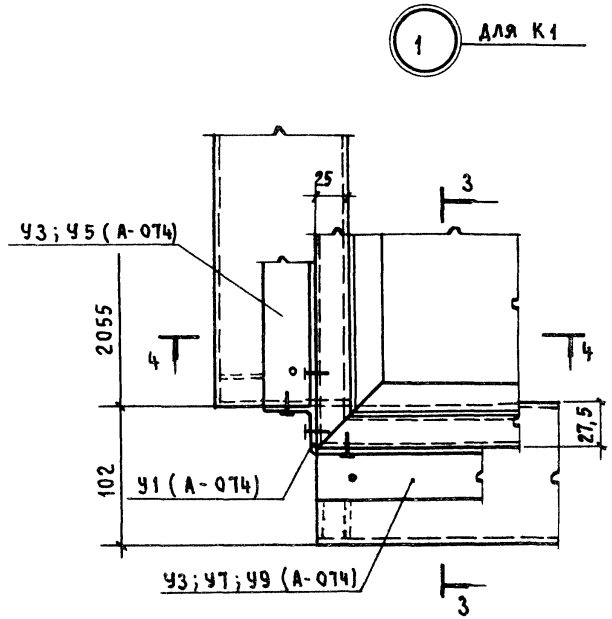

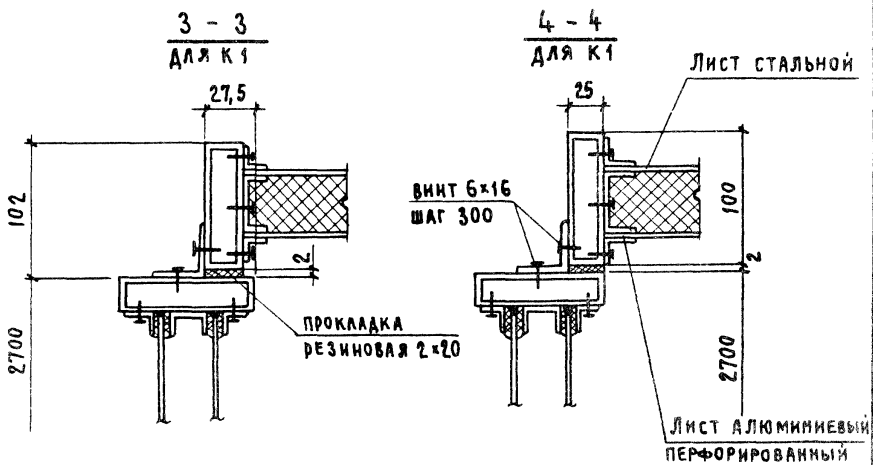

Ведомость изделий см. документ 13 ВИ

				1.481.3-3.1-01 КМ	
Нач. отд.	Никитин		25.03.89	Кабина К1, К2	Стадия: Р; Лист: 1; Листов: 3
Н. контр.	Викулов		28.3.89		
ГИП	Викулов		28.3.89		Проистройпроект
Ст. инж.	Мороз		20.9.89		

238 45 6

Копировал Замалуева

Формат А3

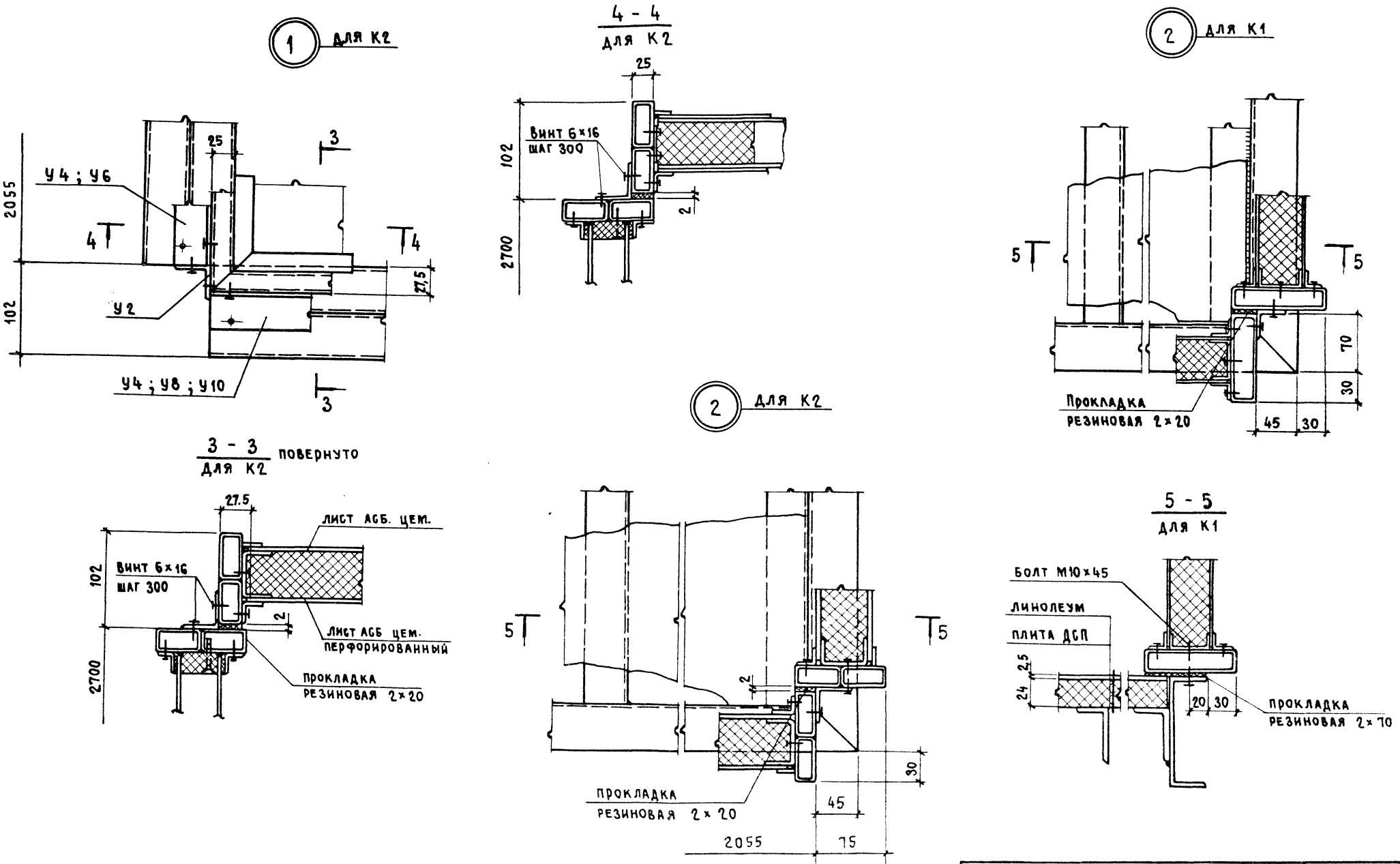

1.481.3-3.1-01 КМ	Лист 2

23845 7

Копировал Замалуева

Формат А3

5 - 5
ДЛЯ К2

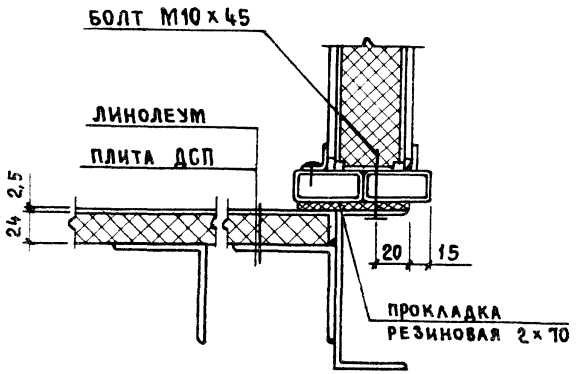

4 ДЛЯ К5

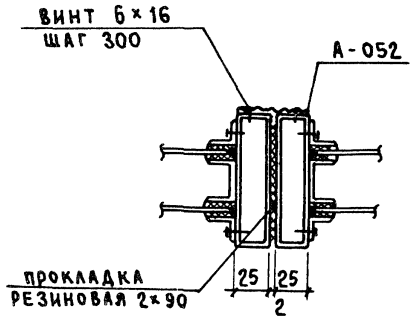

4 ДЛЯ К6

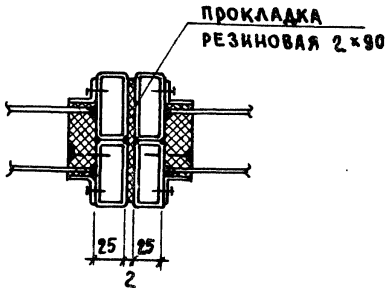

3 ДЛЯ К1, К2

Кондиционер условно не показан

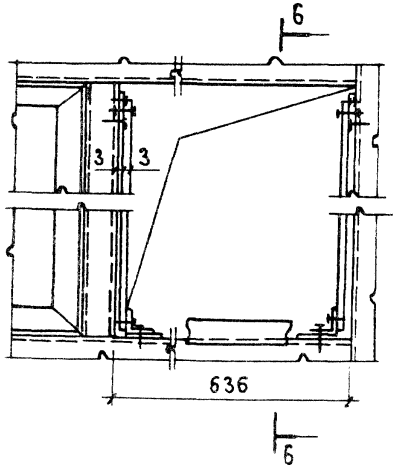

6 - 6
ДЛЯ К1; К2

Профиль показан условно для К1

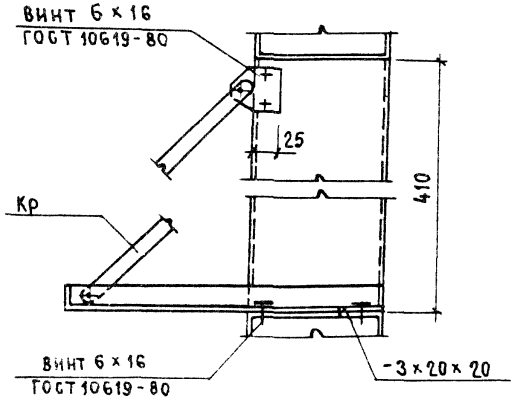

5 ДЛЯ К1; К2

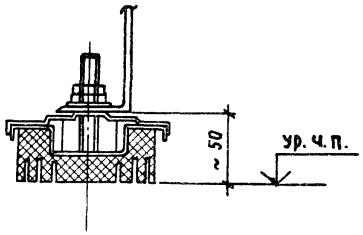

238 45 8

Копировал Замалуева

Формат А3

К3, КЧ

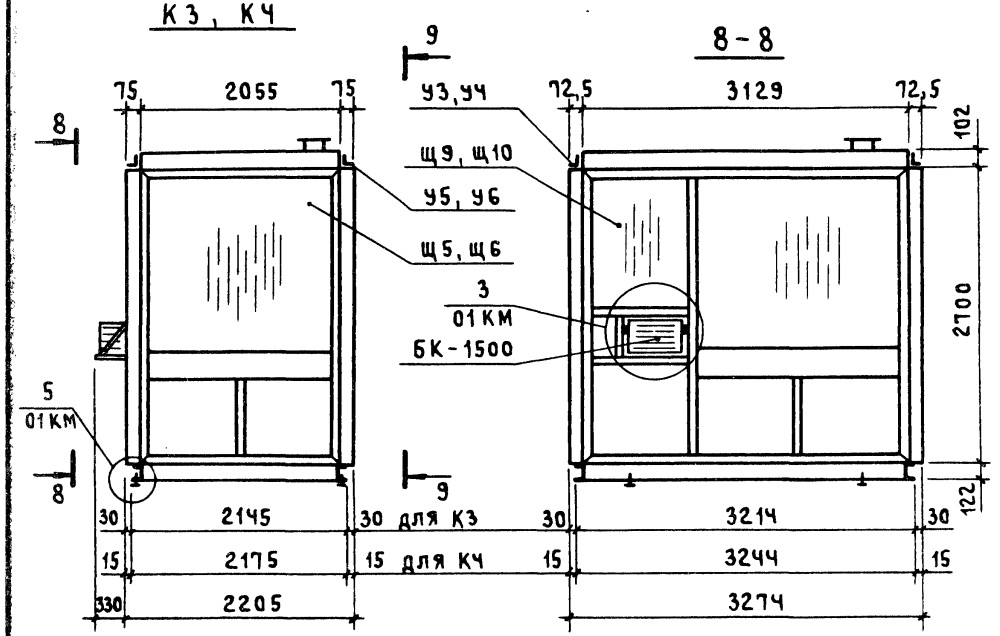

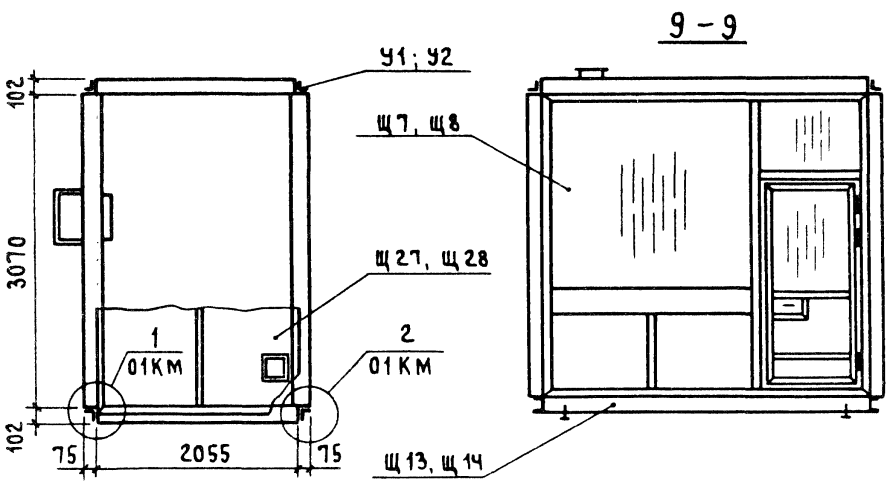

Ведомость изделий см. документ 13 ВИ

				1.481.3-3.1-02КМ		
Нач. отд.	Никитин		25.03.89	Кабина К3, КЧ	Стадия	Лист	Листов
Н. контр.	Викулов		28.3.89		Р		1
ГИП	Викулов		28.3.89		ПРОМСТРОЙПРОЕКТ	
Ст. инж.	Мороз		28.3.89			

Формат А4

К5, К6

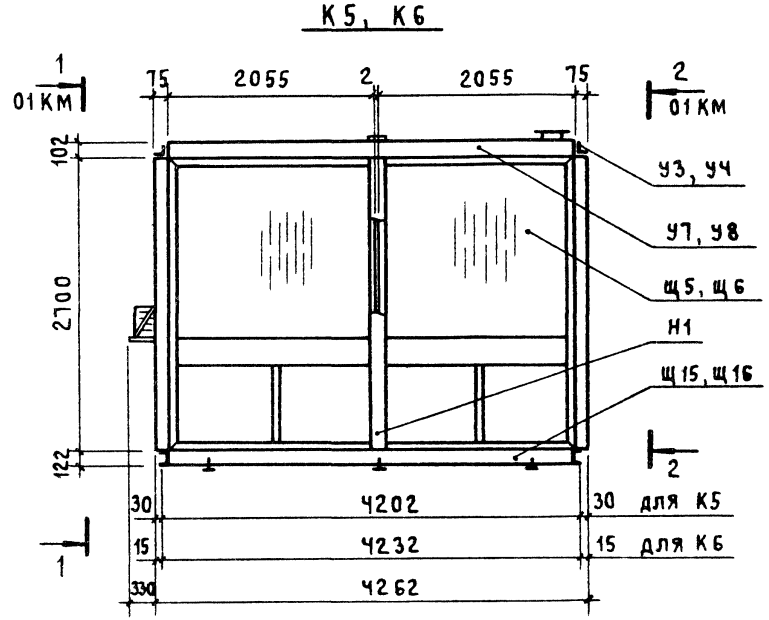

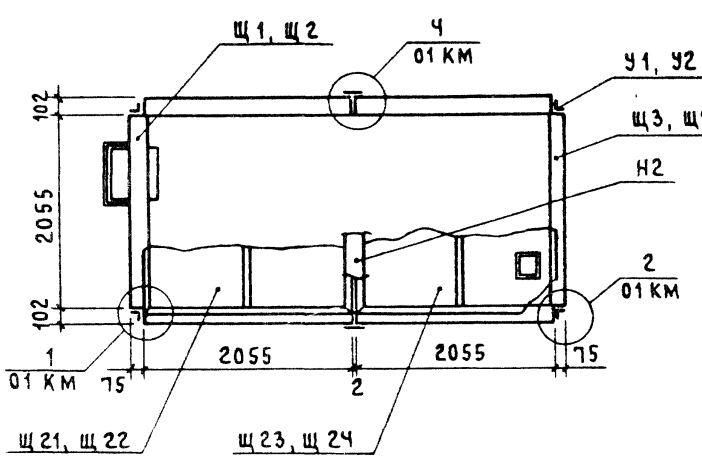

Ведомость изделий см. документ 13 ВИ

				1.481.3-3.1-03КМ		
Нач. отд.	Никитин		25.03.89	Кабина К5, К6	Стадия	Лист	Листов
Н. контр.	Викулов		28.3.89		Р		1
ГИП	Викулов		28.3.89		ПРОМСТРОЙПРОЕКТ	
Ст. инж.	Мороз		28.3.89			

Инв. № подл. | Подпись и дата | Взам. инв. №

23845 9

Копировал КЧЦ

Формат А4

К7; К8

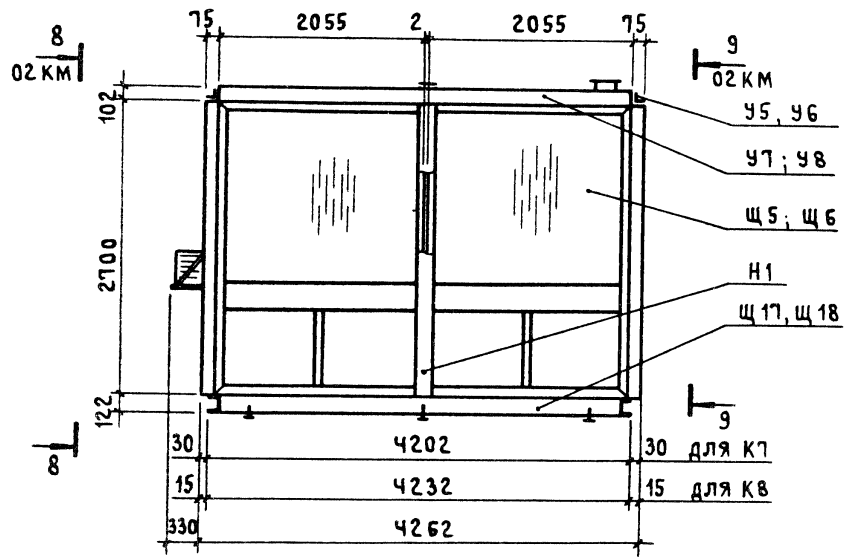

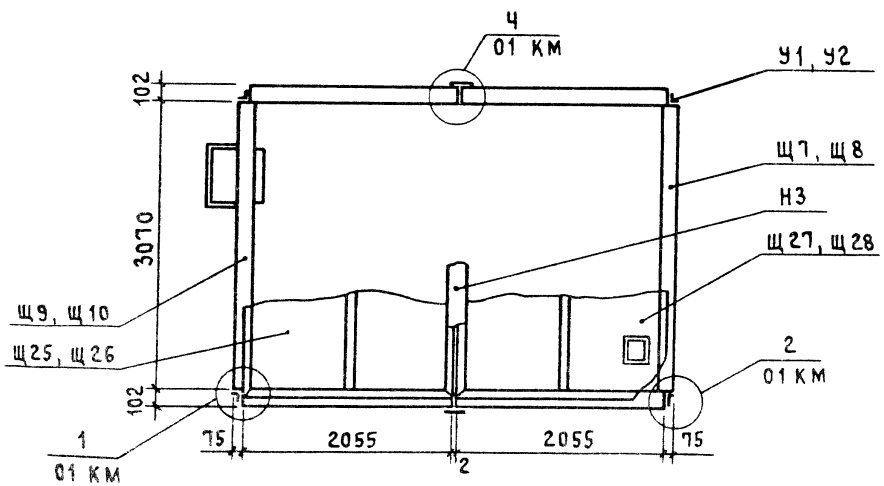

Ведомость изделий см. документ 13 ВИ

				1.481.3-3.1-04 КМ	
Нач. отд.	Никитин			Кабина К7, К8	Стадия: Р; Лист: ; Листов: 1
Н. контр.	Викулов				ПРОМСТРОЙПРОЕКТ
ГИП	Викулов				
Ст инж.	Мороз				

Формат А4

К9, К10

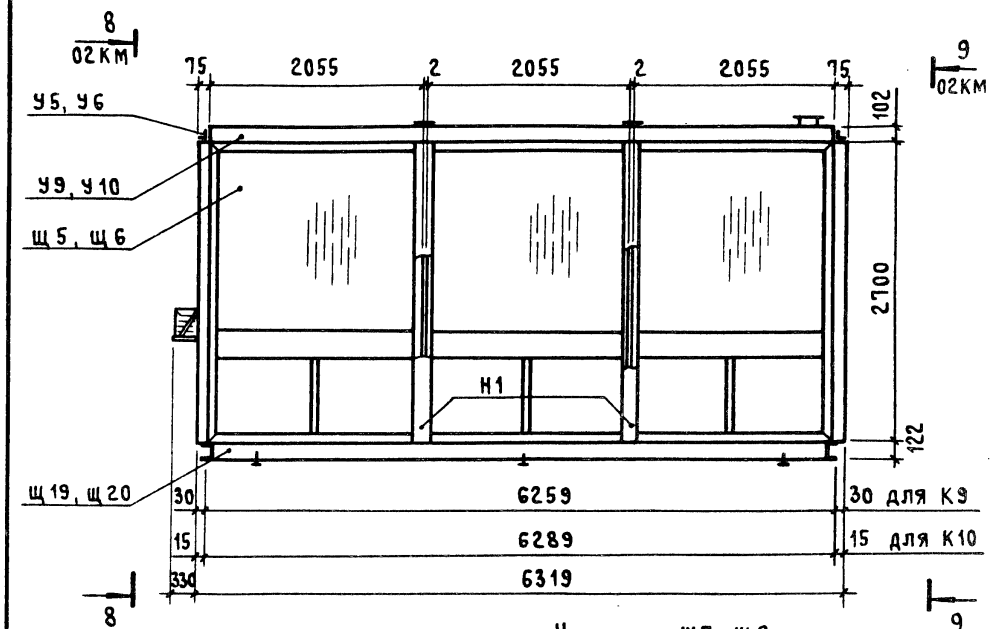

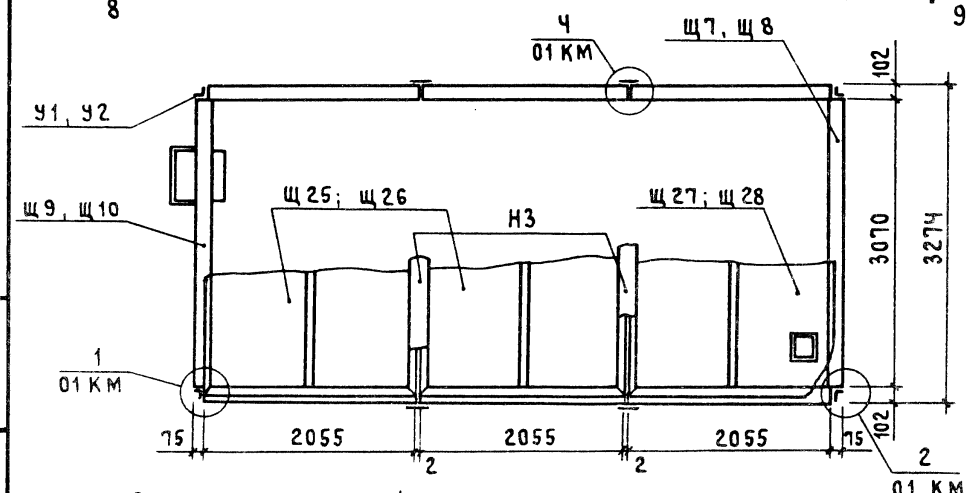

Ведомость изделий см. документ 13 ВИ

				1.481.3-3.1-05 КМ	
Нач. отд.	Никитин			Кабина К9, К10	Стадия: Р; Лист: ; Листов: 1
Н. контр.	Викулов				ПРОМСТРОЙПРОЕКТ
ГИП	Викулов				
Ст инж.	Мороз				

Инв. № подл. | Подпись и дата | Взам. инв. №

23845 10

Копировал Куц

Формат А4

Щит Щ1, Щ2

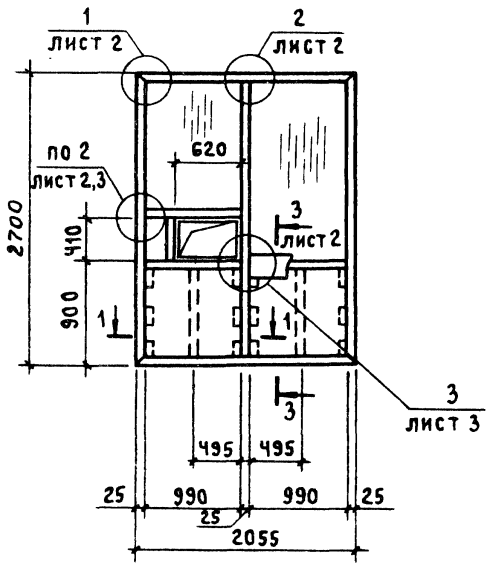

1 – 1
Для Щ2

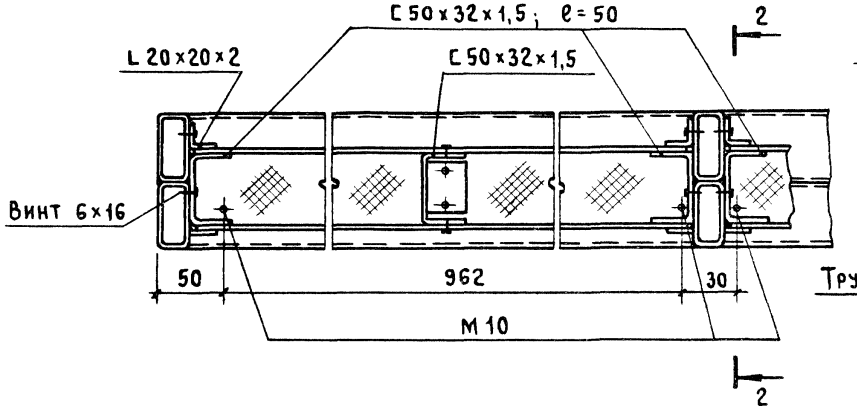

2 – 2 повернуто
Для Щ2

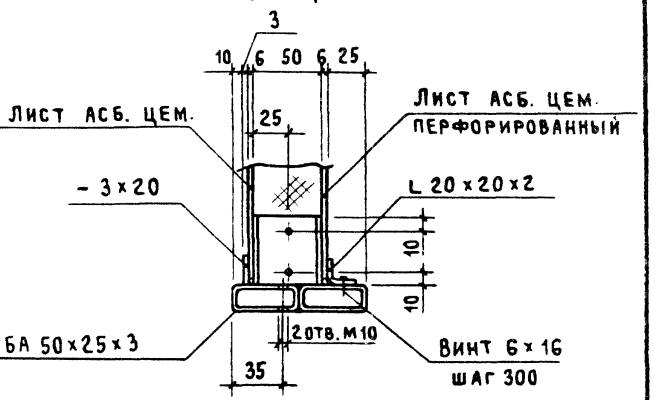

2 – 2 повернуто
Для Щ1

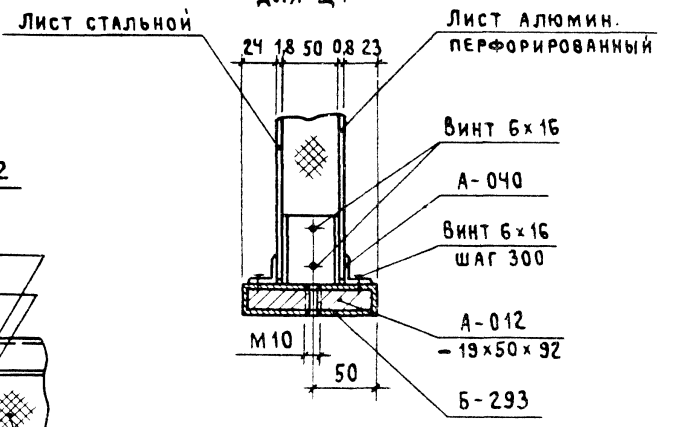

1 – 1
Для Щ1

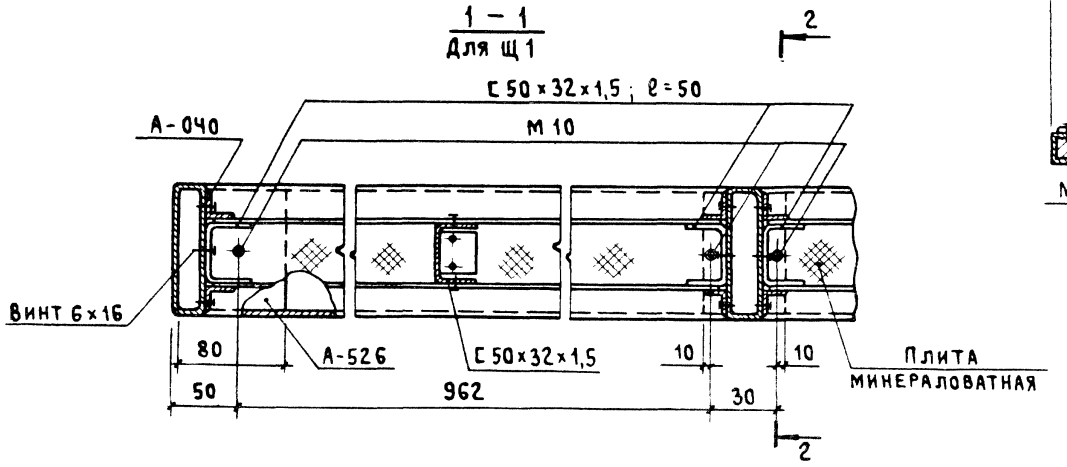

Схема
расположения резиновых прокладок при остеклении щитов

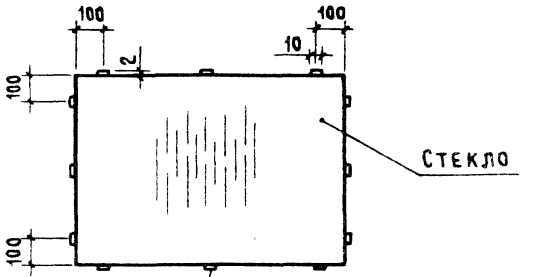

				1.481.3-3.1-06 КМ	
				Щит Щ1, Щ2	Стадия: Р; Лист: 1; Листов: 3
Нач. отд.	Никитин		24.03.89		ПРОМСТРОЙПРОЕКТ
Н. контр.	Викулов		03.89		
ГИП	Викулов		03.89		
Ст. инж.	Мороз		03.89		

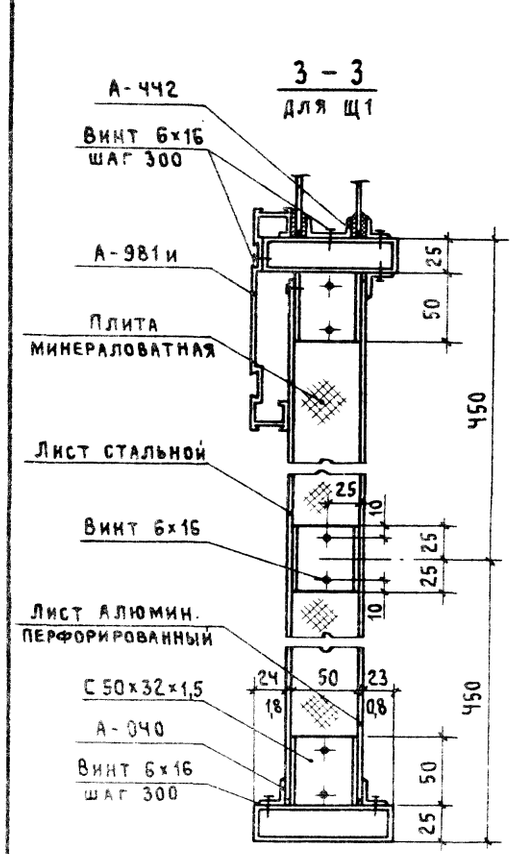

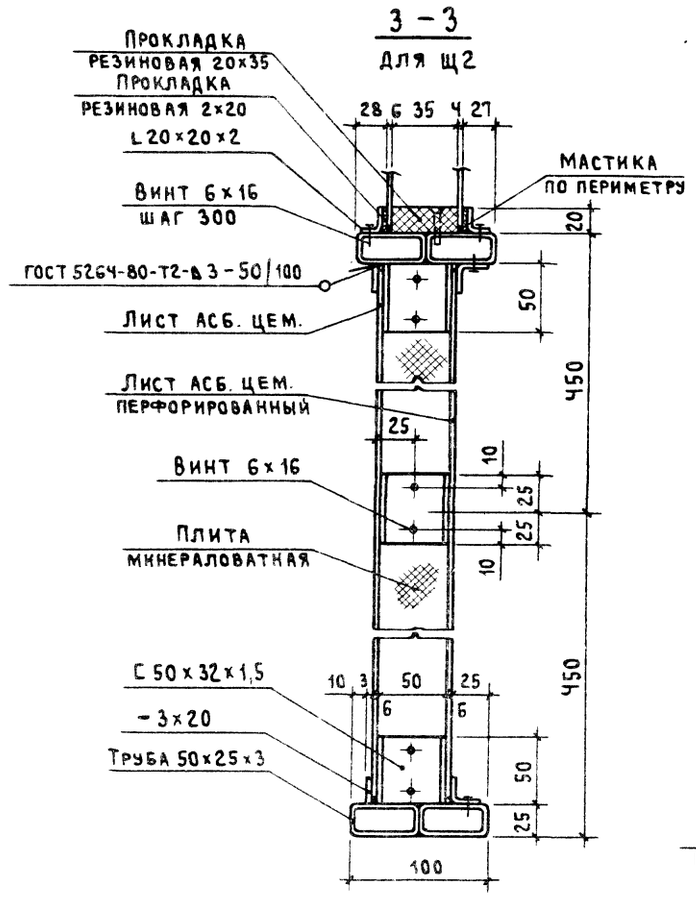

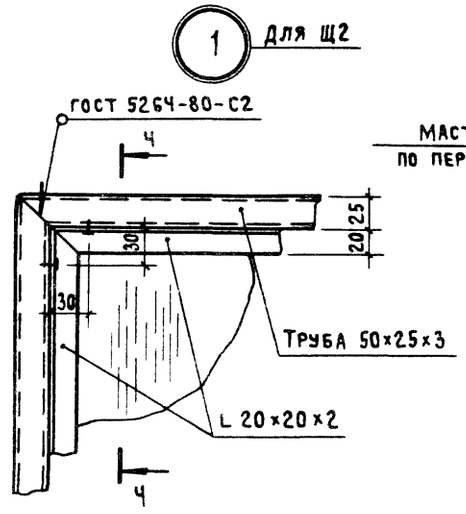

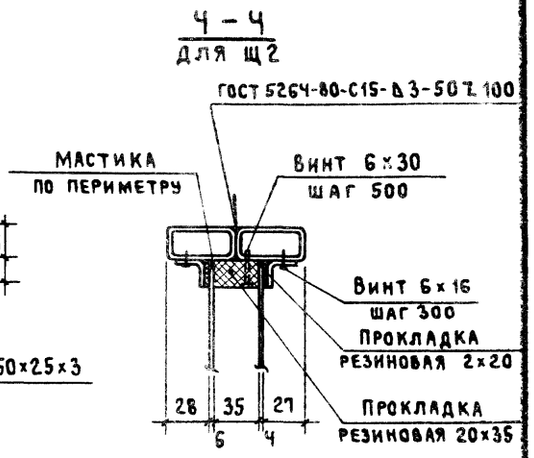

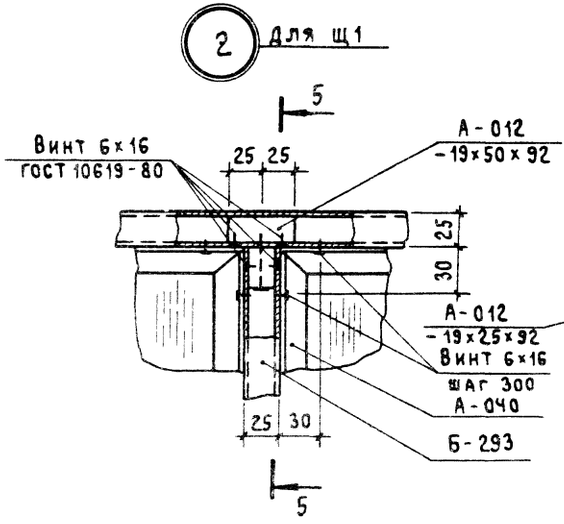

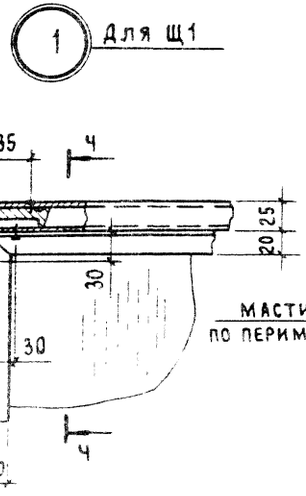

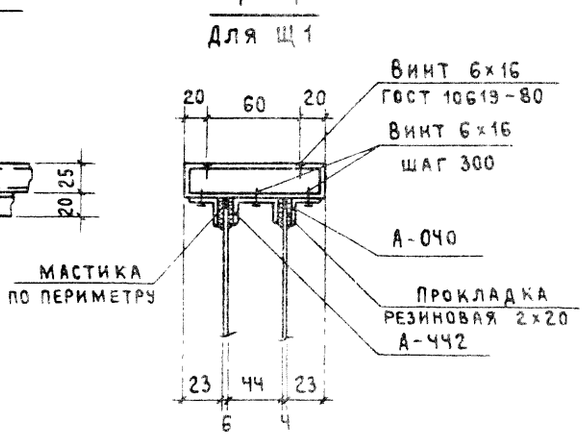

1.481.3-3.1-06 КМ	Лист 2

23845 12

Копировал Куш

Формат А3

2 Для Щ2

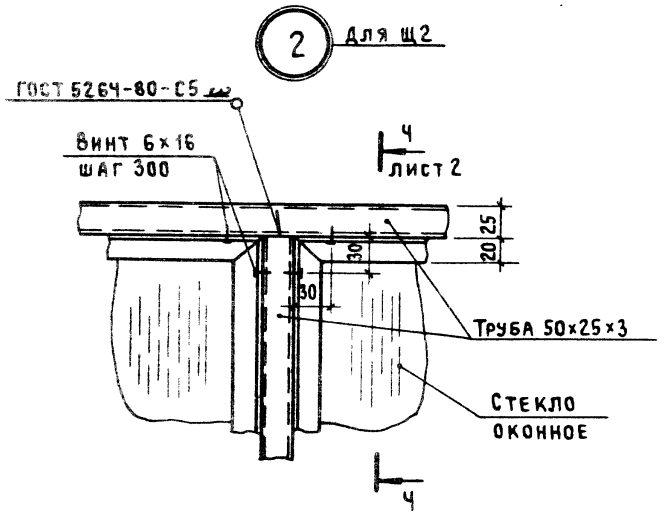

3 Для Щ1

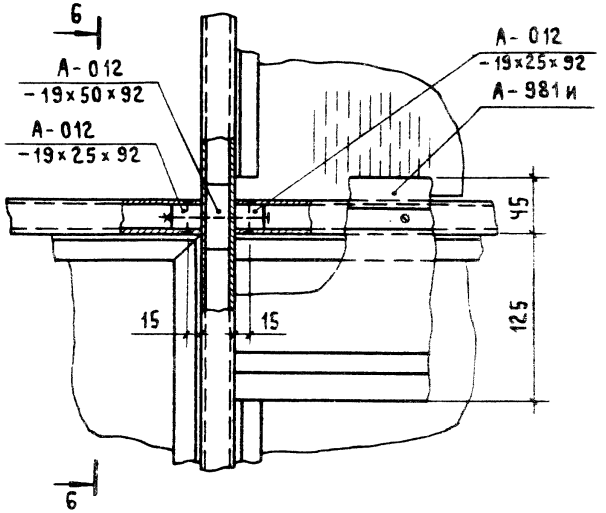

6 – 6
Для Щ1

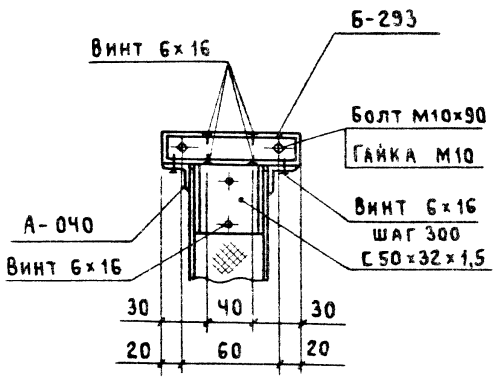

4 Для Щ3; Щ7

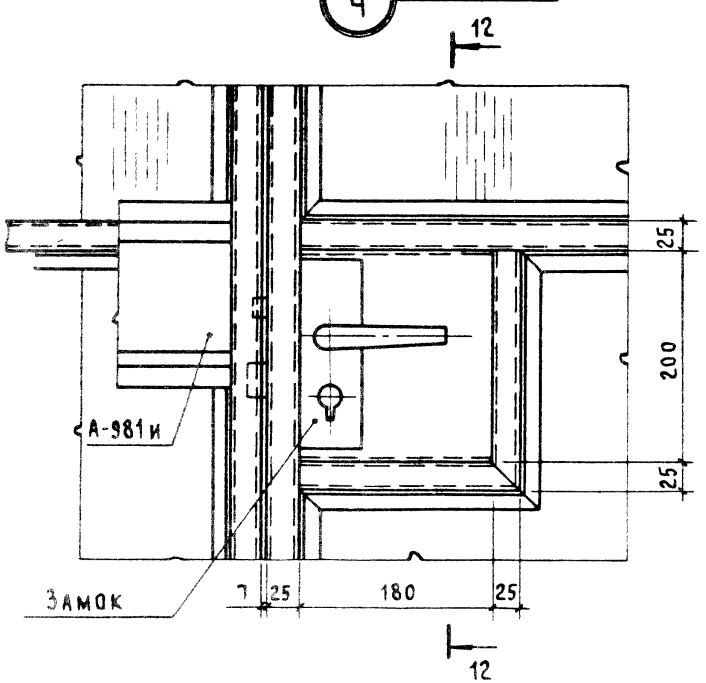

12 – 12
Для Щ3, Щ7

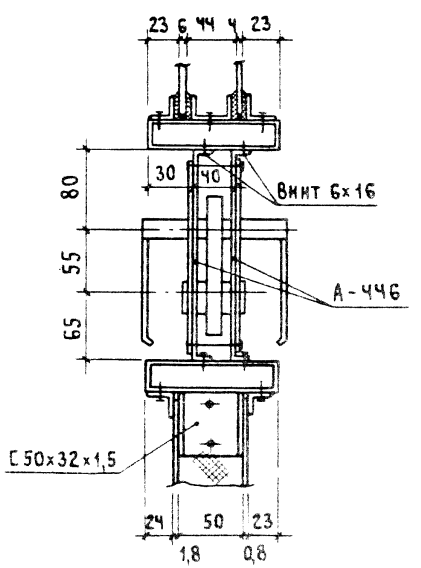

3 Для Щ2

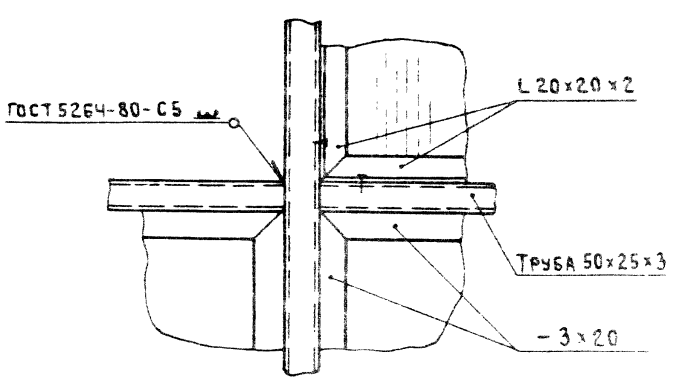

23845 13
Копировал Куц
Формат А3

Щит Щ3, Щ4

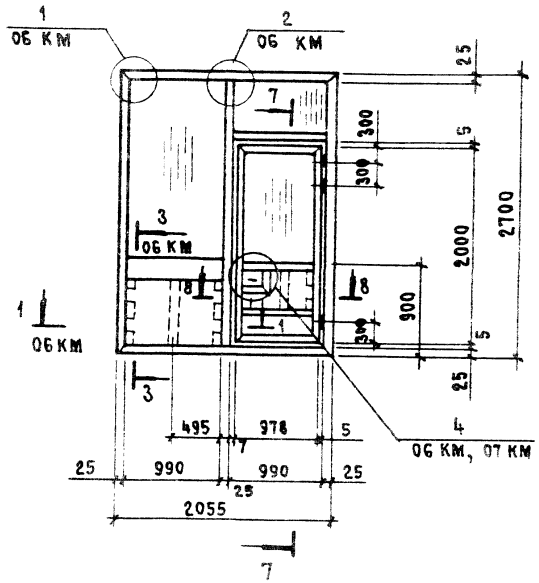

7 - 7
Для Щ4, Щ8

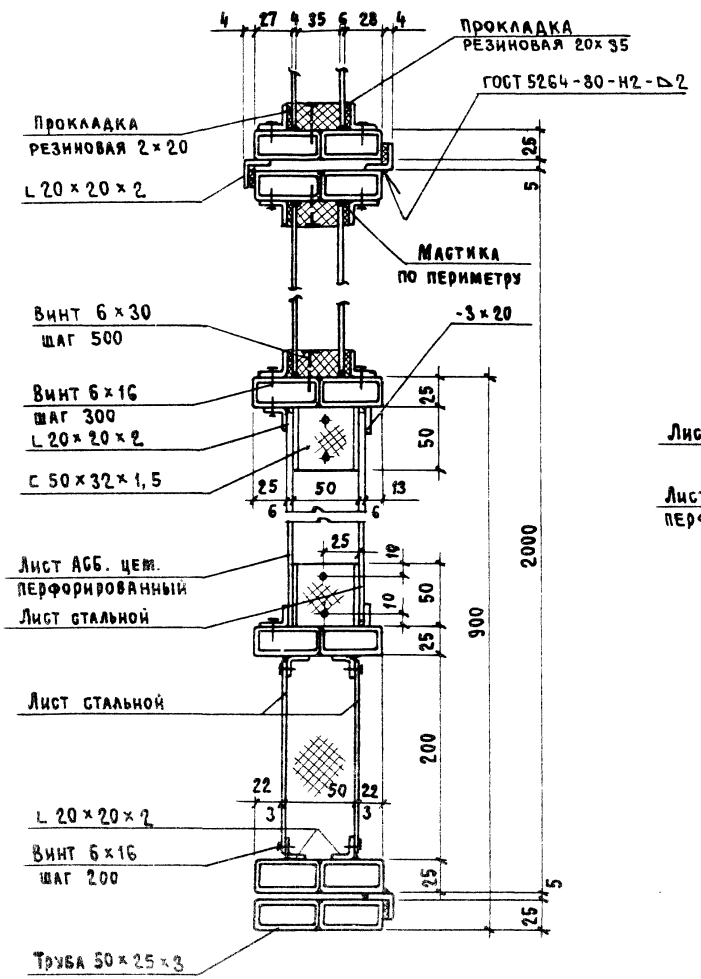

7 - 7
Для Щ3, Щ7

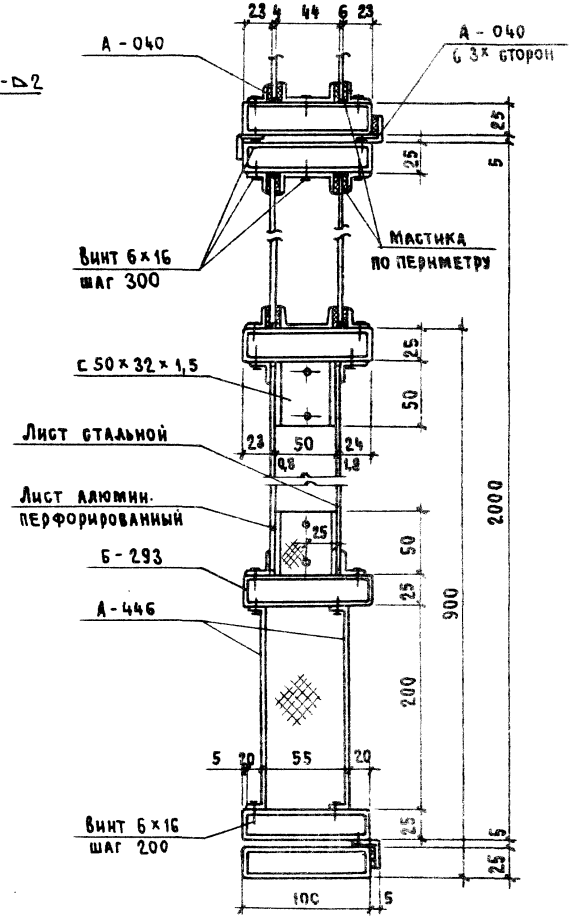

8 - 8
Для Щ3

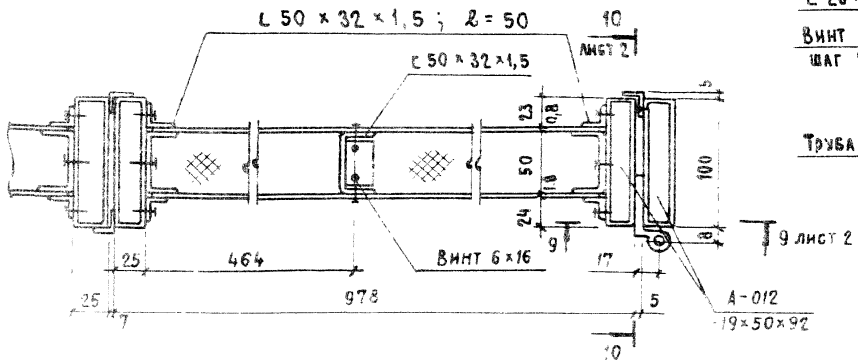

Нач. отд.	Никитин		24.03.89
Н. контр.	Викулов		24.03.89
ГИП	Викулов		24.03.89
Ст. инж	Мороз		24.03.89

1.481.3-3.1-07 КМ

Щит Щ3, Щ4

Стадия	Лист	Листов
Р	4	2

ПРОМСТРОЙПРОЕКТ

Копировал Формат А3

8 - 8
Для Щ4

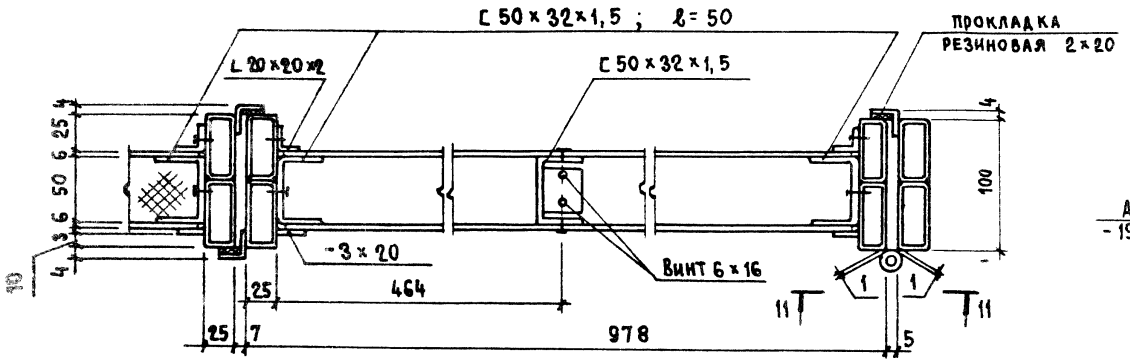

9 - 9
Для Щ3, Щ7

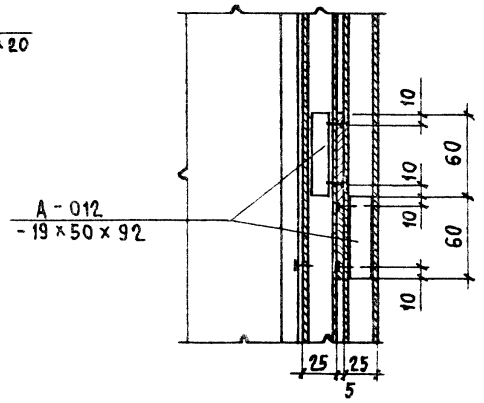

10 - 10
Для Щ3, Щ7

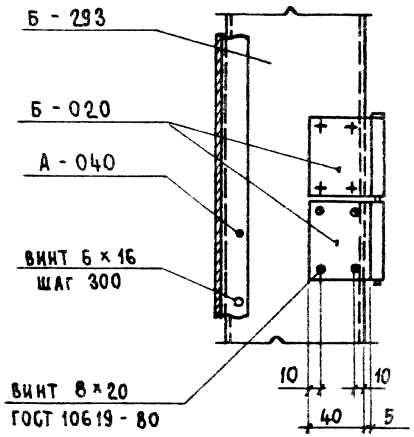

4 Для Щ4, Щ8

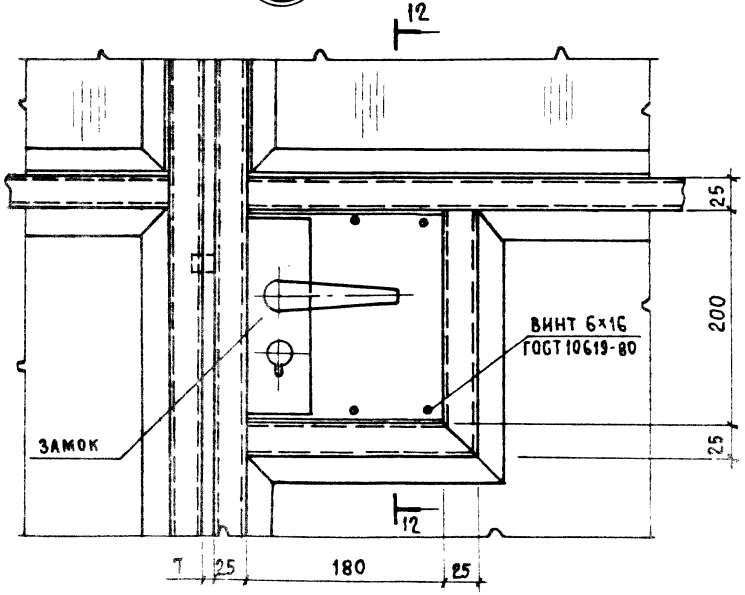

12 - 12
Для Щ4 ; Щ8

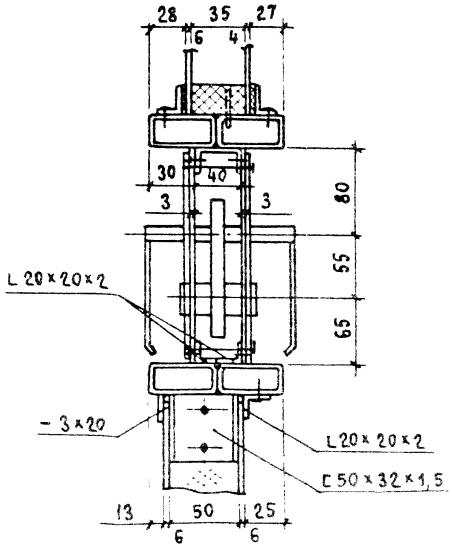

11 - 11
Для Щ4, Щ8

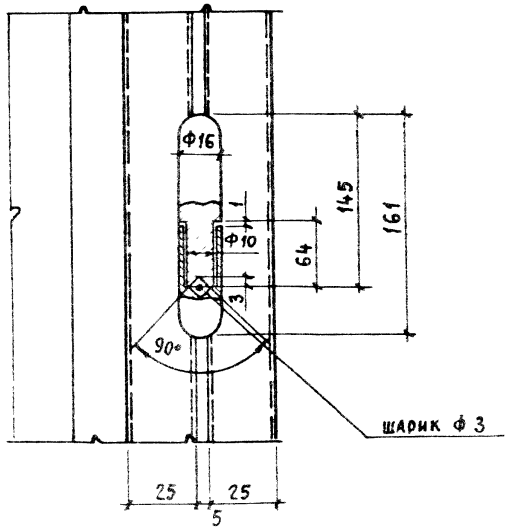

Щит Щ5, Щ6

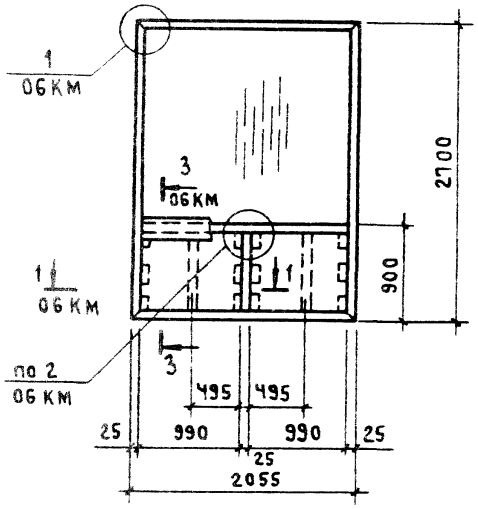

Щит Щ7, Щ8

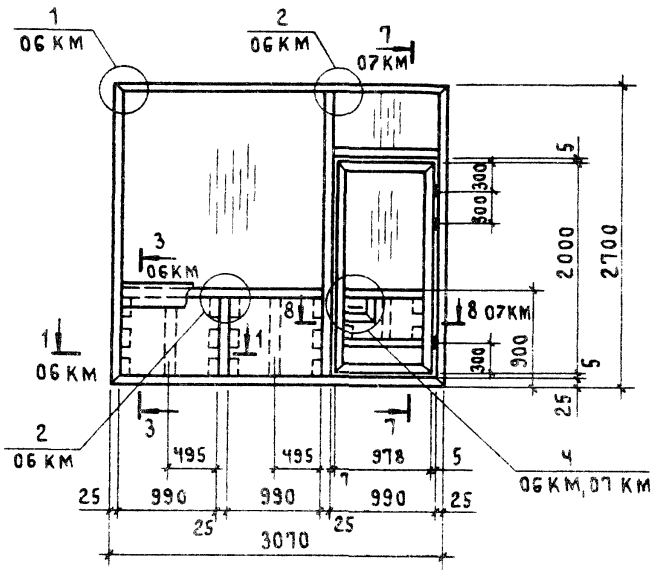

Щит Щ9; Щ10

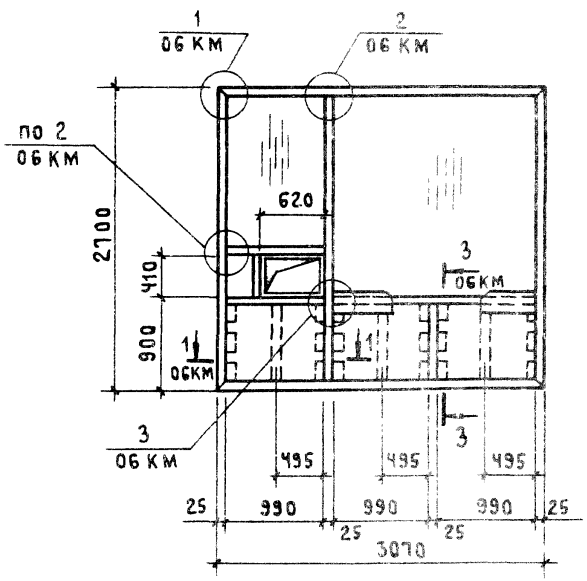

Кронштейн Кр

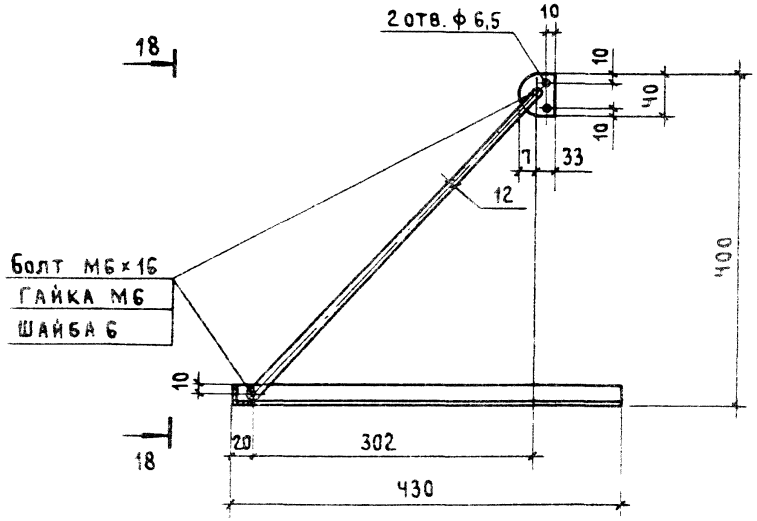

18 – 18

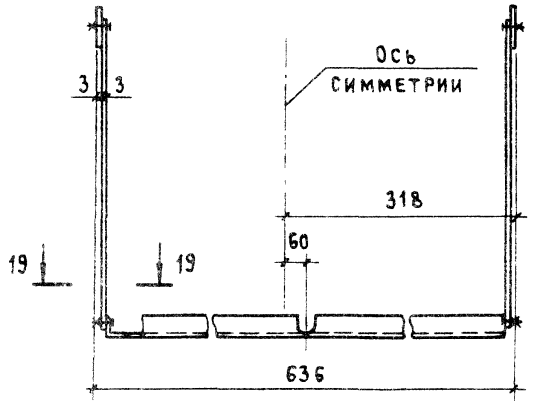

19 – 19

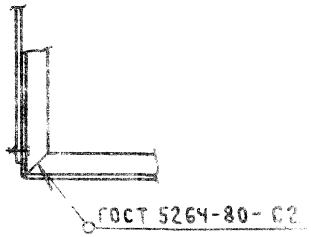

Нач. отд	Никитин		
Н. контр.	Викулов		
ГИП	Викулов		
Ст. инж.	Мороз		

1.481.3-3.1-08 КМ

Щит Щ5... Щ10.
Кронштейн Кр

Стадия	Лист	Листов
Р		1

ПРОМСТРОЙПРОЕКТ

23845 16

Формат А3

Щит Щ11 ... Щ20

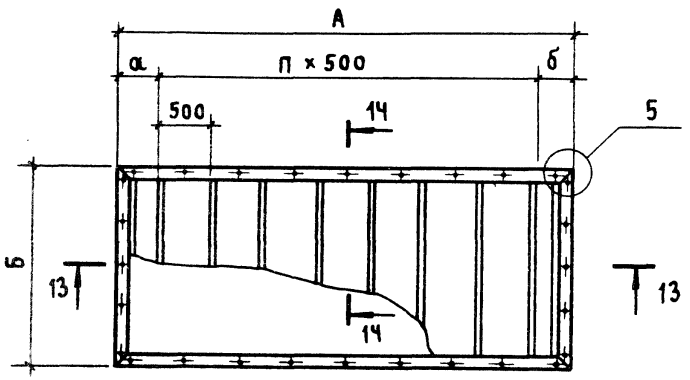

13 – 13

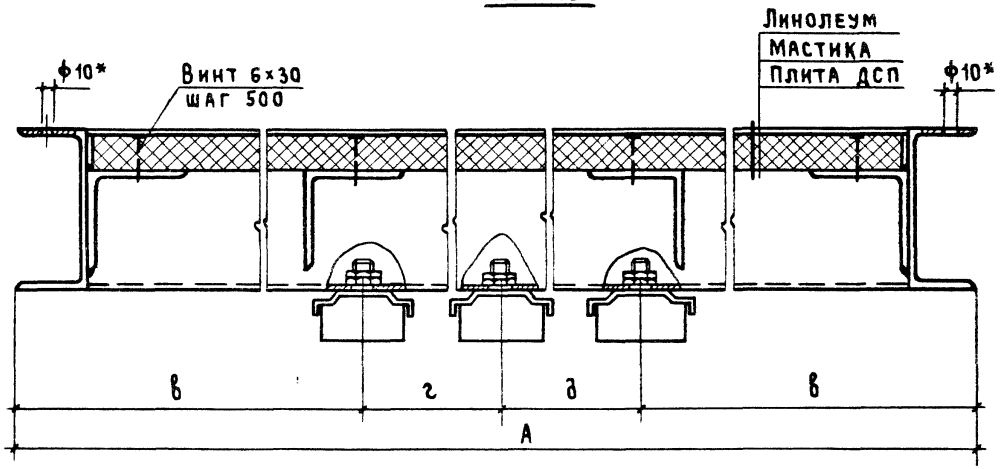

Марка	Размеры в мм							Кол., шт.
	А	б	а	б	в	г	д	п
Щ11	2199	2145	349	350	200	—	—	3
Щ12	2229	2175	364	365	200	—	—	3
Щ13	3214	2145	357	357	500	—	—	5
Щ14	3244	2175	372	372	500	—	—	5
Щ15	4202	2199	351	351	200	1901	1901	7
Щ16	4232	2229	366	366	200	1916	1916	7
Щ17	4202	3214	351	351	200	1901	1901	7
Щ18	4232	3244	366	366	200	1916	1916	7
Щ19	6259	3214	379	380	500	2630	2629	11
Щ20	6289	3244	394	395	500	2645	2644	11

14 – 14 повернуто

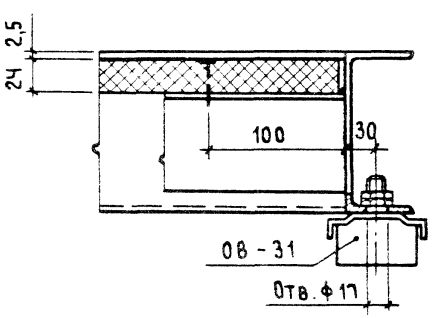

5

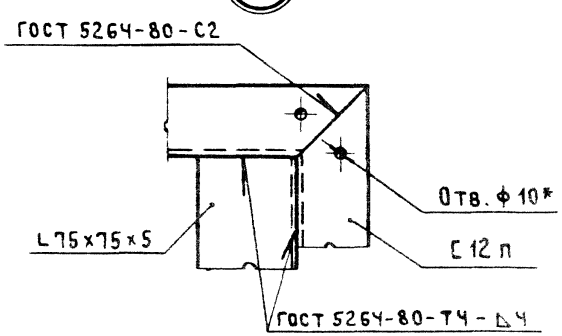

* Отв. ф10 просверлить по резьбовым отверстиям в щитах при сборке кабин

Нач. отд.	Никитин			1.481.3-3.1-09 КМ	
Н. контр	Викулов			Щит Щ11... Щ20	Стадия: Р; Лист: ; Листов: 1
ГИП	Викулов				ПРОМСТРОЙПРОЕКТ
Ст инж	Мороз				

Щит Щ21... Щ28

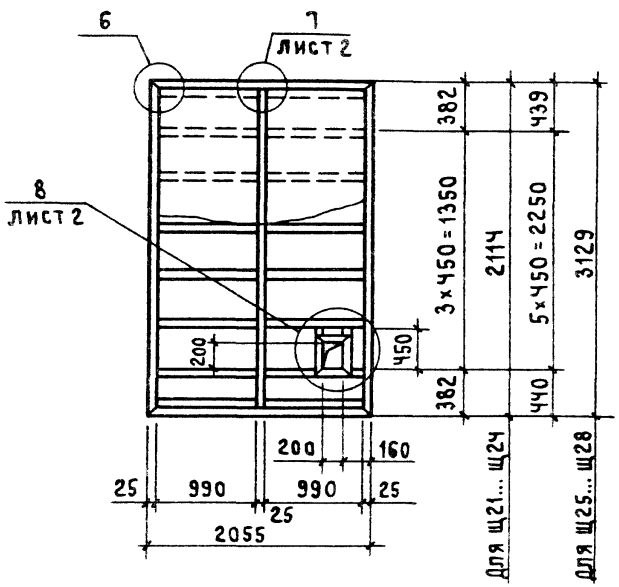

6 Для Щ21, Щ23, Щ25, Щ27

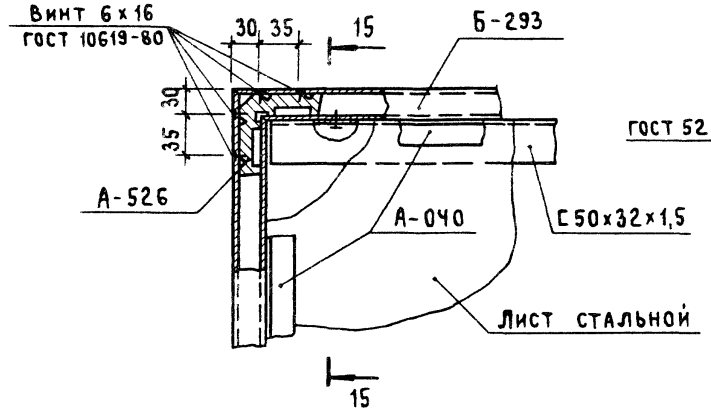

6 Для Щ22, Щ24, Щ26, Щ28

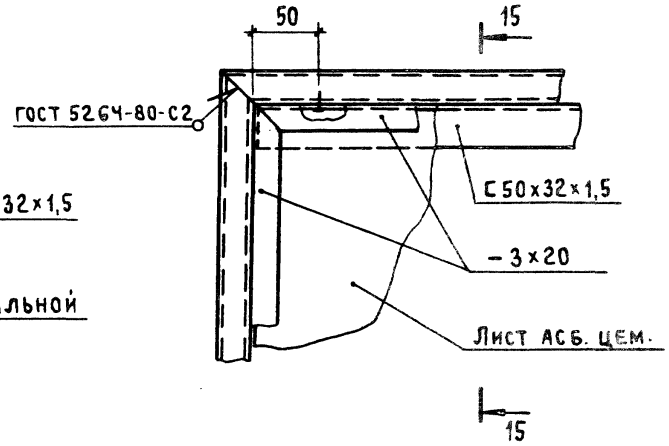

15 — 15
Для Щ21, Щ23, Щ25, Щ27

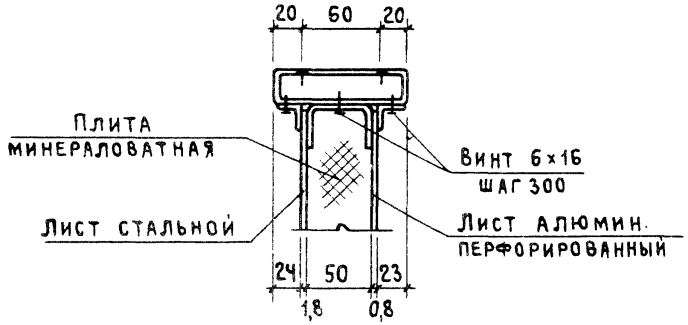

15 — 15
Для Щ22, Щ24, Щ26, Щ28

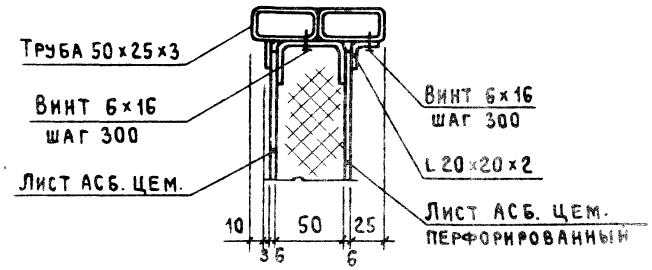

Вентиляционное отверстие только для щитов Щ23, Щ24, Щ27, Щ28

				1.481.3-3.1-10 КМ	
					Стадия: Р; Лист: 1; Листов: 3
Нач. отд.	Никитин		29.08.89	Щит Щ21 ... Щ28	ПРОМСТРОЙПРОЕКТ
Н. контр.	Викулов		29.08.89		
ГИП	Викулов		29.08.89		
Ст. инж	Мороз		29.08.89		

Копировал Куш Формат А3

7 Для Щ21, Щ23, Щ25, Щ27

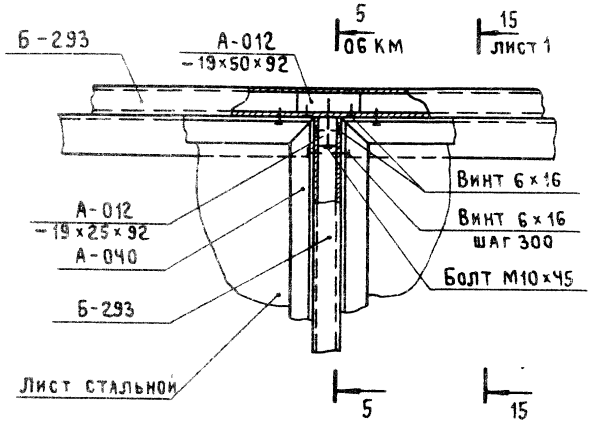

7 Для Щ22, Щ24, Щ26, Щ28

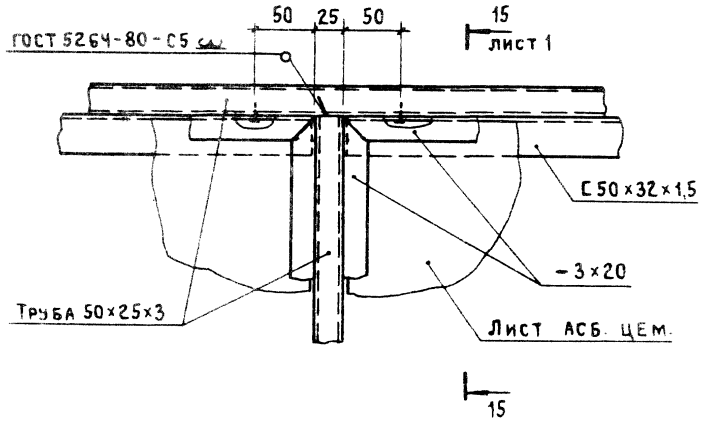

8 Для Щ23, Щ24, Щ27, Щ28

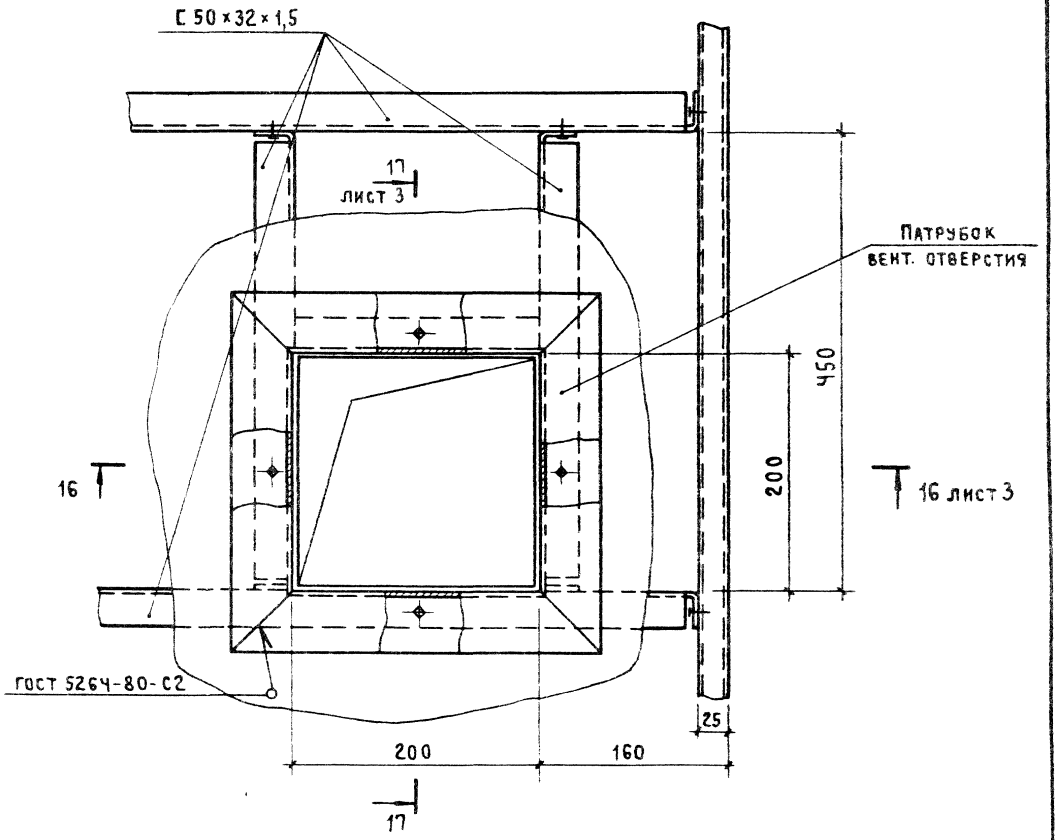

23845 19

Копировал Куш

Формат А3

16 – 16
Для Щ23; Щ27

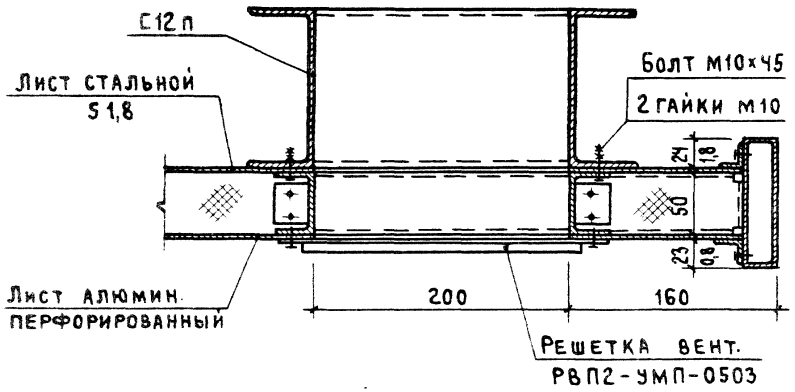

16 – 16
Для Щ24; Щ28

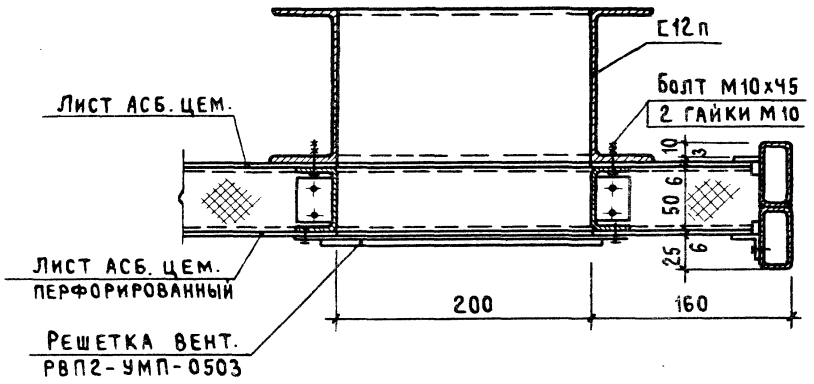

17 – 17
Для Щ23, Щ27

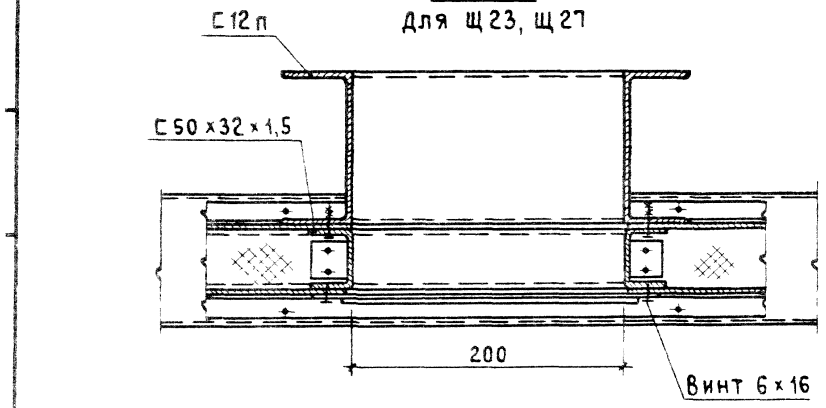

17 – 17
Для Щ24, Щ28

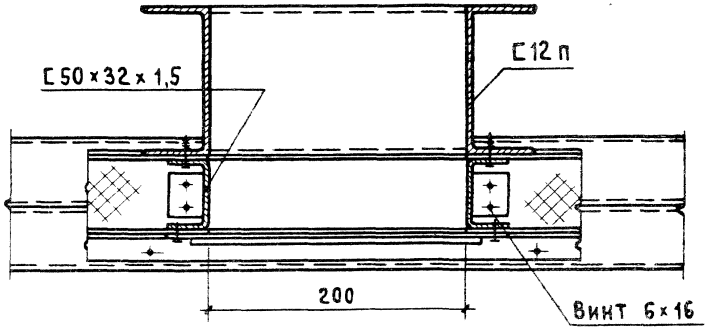

23845 20

Кальковал Кы

Формат А3

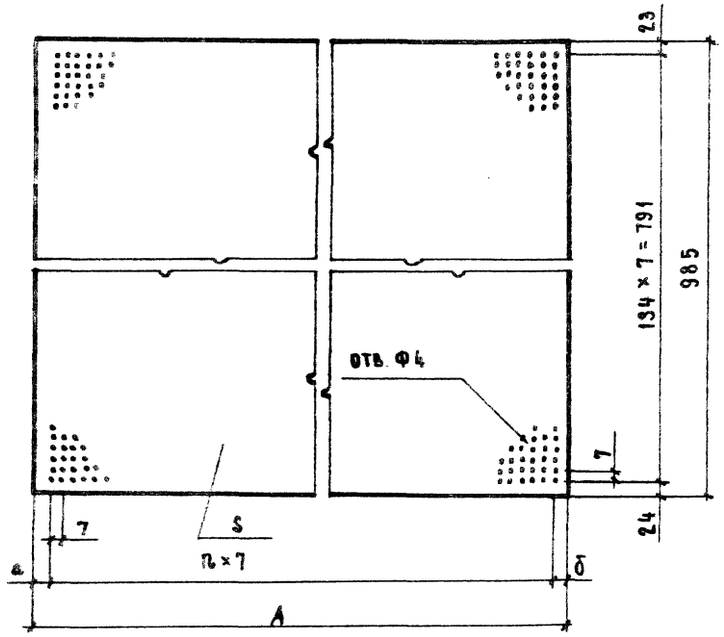

Для марки щитов	Наименование	Размеры в мм S	A	a	δ	Кол. отв., шт. n	Вес ед., кг Лист алюмин.	Лист асб. цем.
Щ1...10	Лист. алюмин. Д16А-0,8 ГОСТ 21631-76	0,8	845	27	27	113	1,8	
Щ21...24			2059	21	22	288	4,4	
Щ25...28			3075	25	25	432	6,5	
Щ1...10	Лист асбестоцем. плоский ГОСТ 18124-75	6	845	27	27	113		7,5
Щ21...24			2059	21	22	288		18,2
Щ25...28			3074	25	25	432		27,3

				1.481.3-3.1-11 КМ	
Нач. отд.	Никитин			Обшивка (см. таблицу)	Стадия: Р; Лист: ; Листов: 1
Н. контр.	Викулов				Промстройпроект
ГИП	Викулов				
Ст. инж.	Мороз				

Формат А1

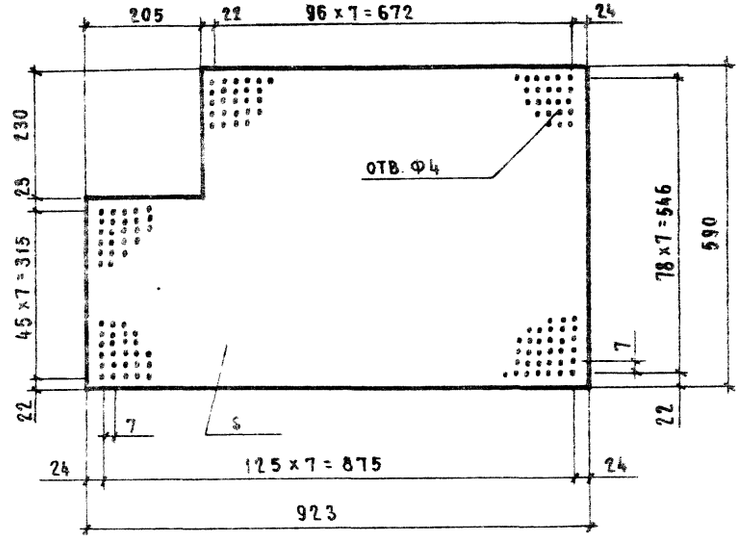

Для марки щитов	Наименование	S мм	Вес ед., кг Лист алюмин.	Лист асб. цем.
Щ3, Щ7	Лист алюмин Д16А-0,8 ГОСТ 21631-76	0,8	1,2	
Щ4, Щ8	Лист асб цем плоский ГОСТ 18124-75	6		4,9

Взам. инв. №

Подпись и дата

Инв. № подл.

				1.481.3-3.1-12 КМ	
Нач. отд.	Никитин			Обшивка (см. таблицу)	Стадия: Р; Лист: ; Листов: 1
Н. контр.	Викулов				Промстройпроект
ГИП	Викулов				
Ст. инж.	Мороз				

23845 21

Копировал Замалуева

Формат А4

Марка	Наименование	Количество изделий на одну кабину										Масса ед., кг	Примечание
		К1	К2	К3	К4	К5	К6	К7	К8	К9	К10		
Щ 1	Щит	1				1						177,0	
Щ 2	Щит		1				1					253,3	
Щ 3	Щит	1				1						198,2	
Щ 4	Щит		1				1					319,4	
Щ 5	Щит	2		2		4		4		6		170,2	
Щ 6	Щит		2		2		4		4		6	233,4	
Щ 7	Щит			1				1		1		275,2	
Щ 8	Щит				1				1		1	410,0	
Щ 9	Щит			1				1		1		253,2	
Щ 10	Щит				1				1		1	354,8	
Щ 11	Щит	1										266,0	
Щ 12	Щит		1									272,9	
Щ 13	Щит			1								360,0	
Щ 14	Щит				1							367,2	
Щ 15	Щит					1						465,2	
Щ 16	Щит						1					472,2	
Щ 17	Щит							1				638,2	
Щ 18	Щит								1			647,2	
Щ 19	Щит									1		906,1	
Щ 20	Щит										1	912,6	
Щ 21	Щит					1						132,6	
Щ 22	Щит						1					156,1	
Щ 23	Щит	1				1		1				147,2	

Нач. отд.	Никитин		
Н. контр.	Викулов		
ГИП	Викулов		
Ст. инж.	Мороз		

1.481.3-3.1-13 ВИ

Ведомость изделий

Стадия	Лист	Листов
Р	1	3

ПРОМСТРОЙПРОЕКТ

23345 22

Копировал Замалуева

Формат А4

Марка	Наименование	Количество изделий на одну кабину										Масса ед, кг	Примечание
		К1	К2	К3	К4	К5	К6	К7	К8	К9	К10		
Щ24	Щит		1				1					170,7	
Щ25	Щит							1		2		189,2	
Щ26	Щит								1		2	221,9	
Щ27	Щит			1				1		1		203,8	
Щ28	Щит				1				1		1	236,5	
У1	Уголок алюминиевый L40×40×3,5 L=2700	4		4		4		4		4		1,97	шифр профиля А-074
У2	Уголок 40×40×3 ГОСТ 8509-86 L=2700		4		4		4		4		4	5,0	
У3	Уголок алюминиевый L40×40×3,5 L=2055	4		2		2						1,5	шифр профиля А-074
У4	Уголок 40×40×3 ГОСТ 8509-86 L=2055		4		2		2					3,8	
У5	Уголок алюминиевый L40×40×3,5 L=3129			2				2		2		2,28	шифр профиля А-074
У6	Уголок 40×40×3 ГОСТ 8509-86 L=3129				2				2		2	5,8	
У7	Уголок алюминиевый L40×40×3,5 L=4112					2		2				3,0	шифр профиля А-074
У8	Уголок 40×40×3 ГОСТ 8509-86 L=4112						2		2			7,6	
У8	Уголок алюминиевый L40×40×3,5 L=6019									2		4,4	шифр профиля А-074
У10	Уголок 40×40×3 ГОСТ 8509-86 L=6019										2	11,1	
Н1	Нащельник алюминиевый L=2700					2		2		4		0,97	шифр профиля А-052
Н2	Нащельник алюминиевый L=2114					1						0,76	—"—
Н3	Нащельник алюминиевый L=3129							1		2		1,12	—"—
Кр	Кронштейн	1	1	1	1	1	1	1	1	1	1	1,85	Входят в вес щитов
	Решетка вентиляционная пластмассовая РВП2-УМП-0503 ГОСТ 13448-82	1	1	1	1	1	1	1	1	1	1	0,21	

Марка	Наименование	Ед. изм.	Количество изделий на одну кабину										Масса ед., кг	Примечание
			К1	К2	К3	К4	К5	К6	К7	К8	К9	К10		
	Замок 384-1 ГОСТ 5089-80*	шт.	1	1	1	1	1	1	1	1	1	1		
	Опора виброизолирующая ОВ-31	шт.	4	4	4	4	6	6	6	6	6	6	1,56	г. Оржоникидзе опытный з-д пневмооборудования
	Кондиционер бытовой БК-1500	шт.	1	1	1	1	1	1	1	1	1	1	51,0	Бакинский з-д бытовых кондиционеров
	Винт 6×20×58.019 ГОСТ 10619-80	шт / кг	24 / 0,13		24 / 0,13		24 / 0,13		24 / 0,13		24 / 0,13			
	Винт 6×30×58.019 ГОСТ 10619-80	шт / кг	30 / 0,14	85 / 0,4	40 / 0,19	94 / 0,44	50 / 0,23	119 / 0,55	70 / 0,33	128 / 0,6	154 / 0,72	162 / 0,76		
	Винт 6×16×58.019 ГОСТ 10619-80	—"—	438 / 1,14	6 / 0,02	454 / 1,18	6 / 0,02	614 / 1,59	6 / 0,02	630 / 1,64	6 / 0,02	806 / 2,09	6 / 0,02		
	Винт 6×16×58.019 ГОСТ 10621-80	—"—	921 / 3,3	700 / 2,49	993 / 3,53	765 / 2,72	1378 / 4,9	1017 / 3,62	1497 / 5,33	1112 / 3,96	1979 / 7,04	1457 / 5,18		
	Болт М10×90×58.019 ГОСТ 7798-70*	—"—	2 / 0,14		2 / 0,14		2 / 0,14		2 / 0,14		2 / 0,14			
	Болт М10×45×58.019 ГОСТ 7798-70*	—"—	72 / 2,9	16 / 0,64	78 / 3,13	18 / 0,72	98 / 3,93	22 / 0,88	104 / 4,17	24 / 0,96	130 / 5,2	30 / 1,2		
	Болт М6×16×58.019 ГОСТ 7798-70*	—"—	4 / 0,05	4 / 0,05	4 / 0,05	4 / 0,05	4 / 0,05	4 / 0,05	4 / 0,05	4 / 0,05	4 / 0,05	4 / 0,05		
	Гайка М6.5.09 ГОСТ 5915-70*	—"—	4 / 0,005	4 / 0,005	4 / 0,005	4 / 0,005	4 / 0,005	4 / 0,005	4 / 0,005	4 / 0,005	4 / 0,005	4 / 0,005		
	Гайка М10.5.09 ГОСТ 5915-70*	—"—	10 / 0,11	10 / 0,11	10 / 0,11	10 / 0,11	10 / 0,11	10 / 0,11	10 / 0,11	10 / 0,11	10 / 0,11	10 / 0,11		
	Шайба 6.02.09 ГОСТ 6402-70*		4 / 0,004	4 / 0,004	4 / 0,004	4 / 0,004	4 / 0,004	4 / 0,004	4 / 0,004	4 / 0,004	4 / 0,004	4 / 0,004		

Наименование	Масса материала на одну кабину, кг									
	К1	К2	К3	К4	К5	К6	К7	К8	К9	К10
Профиль алюминиевый. Шифр Б-293	141,6		162,4		209,6		236,2		310,0	
——— " ——— А-442	23,0		25,3		31,3		34,1		42,9	
——— " ——— А-446	2,95		2,95		2,95		2,95		2,95	
——— " ——— А-074	13,9		15,5		16,9		18,5		21,3	
——— " ——— А-040	44,3		49,3		64,3		72,3		95,3	
——— " ——— А-981 и	10,2		13,6		17,0		20,4		27,2	
——— " ——— А-526	10,3		10,3		15,4		15,4		20,5	
——— " ——— А-012	12,3		13,1		16,1		16,8		20,5	
——— " ——— А-052					2,7		3,1		6,1	
——— " ——— Б-020	0,3		0,3		0,3		0,3		0,3	
Лист алюминиевый Д16А-0,8 ГОСТ 21631-76	22,5		30,5		38,5		50,8		71,0	
Швеллер 12п ГОСТ 8240-72* / Ст 3 кп 2 ГОСТ 535-79*	103,0	104,2	124,1	125,3	145,7	147,0	166,9	168,1	209,7	210,9
Швеллер 50×32×1,5 ГОСТ 8278-83 / Ст 3 кп ГОСТ 11474-76*	30,2	30,2	39,0	39,0	52,8	52,8	67,2	67,2	95,4	95,4
Уголок Б-75×75×5 ГОСТ 8509-86 / Ст 3пс ГОСТ 535-79*	71,0	72,1	94,7	96,1	121,5	123,3	180,5	181,0	252,7	253,3
Уголок Б-40×40×3 ГОСТ 8509-86 / Ст 3кп 2 ГОСТ 535-79*		35,2		39,2		42,8		46,8		53,8
Уголок Б-25×25×3 ГОСТ 8509-86 / Ст 3кп 2 ГОСТ 535-79*	1,7	1,7	1,7	1,7	1,7	1,7	1,7	1,7	1,7	1,7
Уголок 20×20×2 ГОСТ 19771-74* / Ст 3кп 2 ГОСТ 11471-72*		73,5		81,8		106,1		116,7		151,6

			1.481.3-3.1-14 РМ
Нач. отд.	Никитин		Расход материалов
Н. контр.	Викулов		
ГИП	Викулов		
Ст. инж.	Мороз		

Стадия	Лист	Листов
Р	1	3

ПРОМСТРОЙПРОЕКТ

Копировал Замалуева Формат А3

Наименование	Ед. изм.	Масса материала на одну кабину									
		К1	К2	К3	К4	К5	К6	К7	К8	К9	К10
Лист $\frac{3\ \text{ГОСТ}\ 19903-74*}{\text{Ст}\ 3\text{кп}\ \text{ГОСТ}\ 16523-70*}$	кг	0,2	10,4	0,2	10,4	0,2	10,4	0,2	10,4	0,2	10,4
Лист $\frac{5-1,3\ \text{ГОСТ}\ 19903-74*}{\text{Ст}\ 3\ \text{ГОСТ}\ 16523-70*}$	—"—	147,3		199,0		251,6		331,6		464,2	
Полоса $\frac{5-2\ 3\times20\ \text{ГОСТ}\ 103-76*}{\text{Ст}\ 3\text{кп}\ 2\ \text{ГОСТ}\ 380-71*}$	—"—		19,4		25,0		32,4		39,6		54,3
Труба 50×25×3 ГОСТ 8645-68*	—"—		444,7		502,2		635,3		706,7		911,2
Круг $\frac{\text{В}\ 16\ \text{ГОСТ}\ 2591-71*}{\text{Ст}\ 3\text{кп}\ 2\ \text{ГОСТ}\ 380-71*}$	—"—		0,4		0,4		0,4		0,4		0,4
Шарик Ф6 ГОСТ 3722-81	шт.	3	3	3	3	3	3	3	3	3	3
Лист асбестоцементный плоский толщ. 6мм ГОСТ 18124-75*	$\frac{\text{м}^2}{\text{кг}}$		20,9 188,0		28,2 253,8		35,6 320,4		46,9 422,6		65,7 591,2
Плиты минераловатные полужесткие толщ. 50мм ГОСТ 9573-82	$\frac{\text{м}^3}{\text{кг}}$	0,54 54,0	0,54 54,0	0,72 72,0	0,72 72,0	0,91 91,0	0,91 91,0	1,19 119,0	1,19 119,0	1,66 166,0	1,66 166,0
Плиты древесностружечные толщ. 24мм ГОСТ 10632-77*	$\frac{\text{м}^2}{\text{кг}}$	4,2 85,7	4,4 89,8	6,3 125,8	6,5 132,6	8,6 175,4	8,8 178,9	12,7 259,1	12,9 262,8	19,1 389,6	19,3 393,7
Линолеум резиновый многослойный -релин ГОСТ 16914-71	"	4,2 12,6	4,4 13,2	6,3 18,9	6,5 19,5	8,6 25,8	8,8 26,3	12,7 38,1	12,9 38,7	19,1 57,3	19,3 57,9
Пластина I, лист ТМКШ-М-20×35 ГОСТ 7338-77*	$\frac{\text{М}}{\text{кг}}$		39,5 31,6		43,5 34,8		55,0 44,0		59,3 47,4		74,6 59,6

Наименование	Ед. изм.	Масса материала на одну кабину									
		К 1	К 2	К 3	К 4	К 5	К 6	К 7	К 8	К 9	К 10
Пластина I, лист ТМКШ - М - 2×20 ГОСТ 7338-77*	м / кг	180,5 / 7,2	100,1 / 4,0	199,2 / 8,0	111,2 / 4,5	245,8 / 9,8	135,0 / 5,4	264,6 / 10,6	146,0 / 5,8	329,7 / 13,2	180,4 / 7,2
Пластина I, лист ТМКШ - М - 2×70 ГОСТ 7338-77*	м / кг	8,7 / 1,2	8,8 / 1,23	10,7 / 1,5	10,9 / 1,53	12,8 / 1,8	12,9 / 1,83	14,9 / 2,1	15,0 / 2,1	19,0 / 2,7	19,0 / 2,7
Пластина I, лист ТМКШ - М - 2×90 ГОСТ 7338-77*	м / кг					7,5 / 1,4	7,5 / 1,4	8,5 / 1,5	8,5 / 1,5	17,0 / 3,1	17,0 / 3,1
Стекло оконное толщ. S4 (S6) ГОСТ 111-78* 1770×2000	шт / кг	2 (2) / 70,8 (100)	2 (2) / 70,8 (100)	4 (4) / 141,6 (200)	4 (4) / 141,6 (200)	4 (4) / 141,6 (200)	4 (4) / 141,6 (200)	6 (6 / 212,4 (300)	6 (6) / 212,4 (300)	8 (8) / 283,2 (400)	8 (8) / 283,2 (400)
—"— 1770×985	—"—	2 (2) / 35 (50)	2 (2) / 35 (50)			2 (2) / 35 (50)	2 (2) / 35 (50)				
—"— 1335×985	—"—	1 (1) / 12,5 (20)	1 (1) / 12,5 (20)	1 (1) / 12,5 (20)	1 (1) / 12,5 (20)	1 (1) / 12,5 (20)	1 (1) / 12,5 (20)	1 (1) / 12,5 (20)	1 (1) / 12,5 (20)	1 (1) / 12,5 (20)	1 (1) / 12,5 (20)
—"— 1100×923	—"—	1 (1) / 10 (15)	1 (1) / 10 (15)	1 (1) / 10 (15)	1 (1) / 10 (15)	1 (1) / 10 (15)	1 (1) / 10 (15)	1 (1) / 10 (15)	1 (1) / 10 (15)	1 (1) / 10 (15)	1 (1) / 10 (15)
—"— 610×985	—"—	1 (1) / 6 (9)	1 (1) / 6 (9)	1 (1) / 6 (9)	1 (1) / 6 (9)	1 (1) / 6 (9)	1 (1) / 6 (9)	1 (1) / 6 (9)	1 (1) / 6 (9)	1 (1) / 6 (9)	1 (1) / 6 (9)
—"— 405×340	—"—	1 (1) / 1,4 (2,1)	1 (1) / 1,4 (2,1)	1 (1) / 1,4 (2,1)	1 (1) / 1,4 (2,1)	1 (1) / 1,4 (2,1)	1 (1) / 1,4 (2,1)	1 (1) / 1,4 (2,1)	1 (1) / 1,4 (2,1)	1 (1) / 1,4 (2,1)	1 (1) / 1,4 (2,1)
Мастика строительная ГОСТ 14791-79	кг	3,0	3,0	3,3	3,3	4,2	4,2	4,5	4,5	5,6	5,6
Масса кабины:	кг	1130,0	1506,0	1430,0	1861,0	1802,0	2332,0	2242,0	2832,0	3039,0	3789,0

gost.e-ecolog.ru

23845 (27)

Корректор Замалуева

Формат А3