ТИПОВЫЕ СТРОИТЕЛЬНЫЕ КОНСТРУКЦИИ, ИЗДЕЛИЯ И УЗЛЫ

СЕРИЯ 1.481.3-1

КОНСТРУКЦИИ УНИФИЦИРОВАННЫЕ КОМПЛЕКТНОЙ ПОСТАВКИ ВСТРОЕННЫХ ЭЛЕКТРОПОМЕЩЕНИЙ

ВЫПУСК 2

ИЗДЕЛИЯ. ЧЕРТЕЖИ КМ

РАЗРАБОТАНЫ
ЦНИИПРОЕКТЛЕГКОНСТРУКЦИЯ

Главный инженер — В.Д. Шишков
Начальник отдела — П.П. Кашкинов
Гл. конструктор проекта — С.Т. Баланкин

С участием
ВНИПИ Тяжпромэлектропроект

Главный инженер — М.Г. Зименков
Начальник отдела — Н.И. Ивкин
Главный конструктор — Ю.Т. Лукашевич

УТВЕРЖДЕНЫ
ВПТСО „СОЮЗЛЕГКОНСТРУКЦИЯ"
Техническое задание от 05.05.88г

Введены в действие с 15.06.89г
ЦНИИПРОЕКТЛЕГКОНСТРУКЦИЯ
Приказ от 05.01.89г. N 4

gost.e-ecolog.ru

ТИПОВЫЕ СТРОИТЕЛЬНЫЕ КОНСТРУКЦИИ, ИЗДЕЛИЯ ,И УЗЛЫ

СЕРИЯ 1.481.3-1

КОНСТРУКЦИИ УНИФИЦИРОВАННЫЕ КОМПЛЕКТНОЙ ПОСТАВКИ ВСТРОЕННЫХ ЭЛЕКТРОПОМЕЩЕНИЙ

ВЫПУСК 2

ИЗДЕЛИЯ. ЧЕРТЕЖИ КМ

Обозначение	Наименование	Стр.
I.48I.3-I.2-ПЗ	Пояснительная записка	2
I.48I.3-I.2-ТУ	Технические условия	3
I.48I.3-I.2-0IКМ	Стойка рамы рядовая СР30-I...СР30-4; СР36-I...СР36-4	5
I.48I.3-I.2-02КМ	Стойка рамы рядовая СР42-I...СР42-4; СР48-I...СР48-4	6
I.48I.3-I.2-03КМ	Стойка рамы связевая СС30-$I_н^т$...СС30-$4_н^т$; СС36-$I_н^т$...СС36-$4_н^т$	7
I.48I.3-I.2-04КМ	Стойка рамы связевая СС42-$I_н^т$...СС42-$4_н^т$; СС48-$I_н^т$...СС48-$4_н^т$	8
I.48I.3-I.2-05КМ	Стойка рамы угловая СУ30-$I_н^т$...СУ30-$4_н^т$; СУ36-$I_н^т$...СУ36-$4_н^т$	9
I.48I.3-I.2-06КМ	Стойка рамы угловая СУ42-$I_н^т$...СУ42-$4_н^т$; СУ48-$I_н^т$...СУ48-$4_н^т$	I0
I.48I.3-I.2-07КМ	Стойка фахверка СФ30-I...СФ30-4; СФ36-I...СФ36-4	II
I.48I.3-I.2-08КМ	Стойка фахверка СФ42-I...СФ42-4, СФ48-I...СФ48-4	I2
I.48I.3-I.2-09КМ	Ригель рамы РР30-I; РР36-I; РР42-I; РР54-2; РР66-3; РР78-4	I3
I.48I.3-I.2-I0КМ	Связь СК30, СК36, СК42, СК48. Ригели фахверка рядовые. Ригели фахверка крайние	I4
I.48I.3-I.2-II КМ	Балки. Ригели фахверка торцевые и цокольные. Нащельники	I5
I.48I.3-I.2-I2КМ	Панель стеновая рядовая с вентиляционным проемом ПСПI...ПСП4	I6
I.48I.3-I.2-I3КМ	Панель стеновая с дверным проемом ПСДI...ПСД4	I7
I.48I.3-I.2-I4КМ	Панель стеновая с дверным и вентиляционным проемом ПСДI-I...ПСД4-I	I9
I.48I.3-I.2-I5КМ	Панель стеновая с проемом для ворот ПСВI...ПСВ4	20
I.48I.3-I.2-I6КМ	Панель стеновая ПСВI-I...ПСВ4-I	2I
I.48I.3-I.2-I7КМ	Панель стеновая ПСВI-2...ПСВ4-2	22

Зав. отд.	Калинов		05.12.88	1.481.3-1.2
Ч. контр.	Пономаренко		06.12.88	Содержание
Гл. контр.	Макунина		06.12.88	Стадия: Р; Лист: ; Листов: 1
Гл. контр.	Балашкин		03.12.88	ЦНИИпроектлегконструкция
Зав. гр.	Егорова		02.12.88	
Инженер	Дмитриевская		01.12.88	

Копировал

Формат А3

Инв. № подл. | Подпись и дата | Взам. инв. №

I. СОСТАВ ВЫПУСКА

I.I. Серия I.48I.3-I "Конструкции унифицированные комплектной поставки встроенных электропомещений" состоит из двух выпусков.

I.2. Материалы настоящего выпуска 2 "Изделия. Чертежи КМ" содержат рабочие чертежи конструкций каркаса электропомещений, стеновых панелей каркасного типа с проемами для ворот, дверей и панелей с вентиляционными отверстиями, нащельников марки "Н", входящих в комплект поставки конструкций завода- поставщика, а также проект технических условий на их изготовление.

I.3. Рабочие чертежи входящих в комплект поставки рядовых и доборных панелей трехслойных стеновых см. шифр I72.КМ5, нащельников марки "Д" - шифр 372-84, разработанных ЦНИИпроектлегконструкция.

I.4. Общие указания и область применения, номенклатуру входящих в комплект поставки изделий и деталей, примеры схем их расположения с маркировкой узлов и рабочие чертежи узлов приведены в выпуске I "Материалы для проектирования. Узлы. Рабочие чертежи".

2. УКАЗАНИЯ ПО ПРИМЕНЕНИЮ ВЫПУСКА

2.I. Настоящий выпуск предназначен для использования при разработке конкретных проектов электропомещений, деталировочных чертежей унифицированных конструкций (КМД) и технической документации на их серийное производство.

2.2. Рабочие чертежи КМД и техническая документация на серийное производство должна разрабатываться с учетом технологических возможностей завода-изготовителя и в соответствии с техническими условиями, утвержденными в установленном порядке.

2.3. Любые отклонения от чертежей КМ в процессе разработки рабочих чертежей КМД и изготовления конструкций в части замены исходных материалов, изменения формы, основных параметров и других технических требований должны быть согласованы с разработчиком чертежей КМ.

Зав. отд.	Калинов		05.12.88	1.481.3-1.2-ПЗ
Ч. контр.	Пономаренко		06.12.88	Пояснительная записка
Гл. контр.	Макунина		06.12.88	Стадия: Р; Лист: ; Листов: 1
Гл. контр.	Балашкин		03.12.88	ЦНИИпроектлегконструкция
Зав. гр.	Егорова		02.12.88	
Инженер	Дмитриевская		01.12.88	

Копировал

Формат А3

Настоящие технические условия распространяются на конструкции унифицированные комплектной поставки встроенных электропомещений (далее в тексте ЭП), предназначенных для установки и эксплуатации внутри производственных цехов с неагрессивной степенью воздействия среды с температурой воздуха внутри помещения от 5 до 40°С и относительной влажностью воздуха не более 80%.

Номенклатура входящих в комплект поставки изделий и деталей, на которые распространяются настоящие технические условия, представлена докум. I.481.3-I.I-01НИ.

Комплект поставки обозначается шифром в соответствии с приведенной схемой:

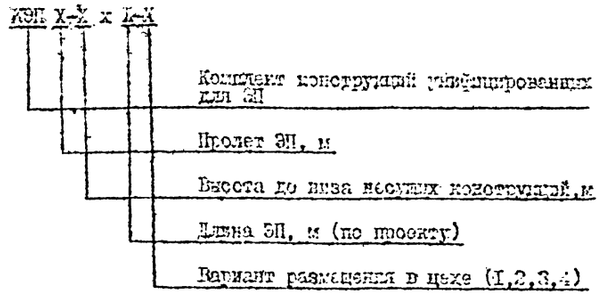

Пример условного обозначения комплекта поставки конструкций для ЭП пролетом 7,8 м, высотой 4,2, длиной L, размещенного в цехе по варианту 4:

КЭП 7,8-4,2хL-4

I. ТЕХНИЧЕСКИЕ ТРЕБОВАНИЯ

I.I. Конструкции унифицированные комплектной поставки должны изготавливаться в соответствии с требованиями настоящих технических условий и комплекта конструкторской и технологической документации конкретного проекта, утвержденной в установленном порядке.

I.2. Допускается, по согласованию с разработчиком рабочих чертежей, изготавливать конструкции с изменениями, улучшающими их конструктивные и эксплуатационные показатели, а также способствующими совершенствованию технологии и повышению качества изготовления.

I.3. Основные параметры и размеры

I.3.I. Конструкции унифицированные комплектной поставки обеспечивают объемно-планировочные решения ЭП со следующими параметрами:

пролет: 3,0; 3,6; 4,2; 5,4; 6,6; 7,8 м;

высота (размер от пола до потолка): 3,0; 3,6; 4,2; 4,8 м;

длина ЭП определяется в конкретном проекте.

I.3.2. Габаритные размеры входящих в комплект поставки конструкций и деталей см.докум. I.48I.3-I.I-0IНИ.

I.3.3. Примеры размещения ЭП в производственных цехах см.докум. I.48I.3-I.I-02Д.

I.4. Требования к исходным материалам

I.4.I. Для изготовления рам каркаса (стоек, ригелей) должна применяться сталь марки ВСт3пс6 для остальных конструкций – сталь марки ВСт3кп2 по ГОСТ 380-7I.

I.4.2. Стойки и ригели рам изготавливаются из профилей гнутых замкнутых сварных прямоугольного сечения по ТУ 36-2287-80 производства Молодечненского завода легких металлоконструкций.

I.4.3. Для изготовления ригелей фахверка балок и каркасов стеновых панелей должны применяться швеллеры стальные гнутые по ГОСТ 18278-82, для ригелей фахверка цокольных – уголки стальные гнутые неравнополочные по ГОСТ 19772-74.

I.4.4. Связи – уголки стальные прокатные равнополочные, по ГОСТ 8509-86.

I.4.5. Для изготовления трехслойных стеновых панелей по черт. I72.КМ5 и каркасных стеновых панелей должны применяться материалы согласно требованиям ТУ 36-2406-8I.

I.4.6. Несущие листы кровельного покрытия – стальной оцинкованный профиль Н57-750-0,8 по ГОСТ 24045-86.

I.4.7. Для изготовления нащельников и фасонных (доборных) элементов должен применяться стальной оцинкованный лист толщиной 0,7 мм по ГОСТ-I49I8-80.

I.5. Требования к изготовлению

I.5.I. Металлические конструкции должны изготавливаться в соответствии с настоящими техническими условиями и требованиями СНиП Ш-I8-75 "Металлические конструкции. Правила производства и приемки работ".

I.5.2. Неуказанные предельные отклонения размеров отверстий – Н14, прочих – $\pm \frac{КТ14}{2}$.

I.5.3. Допуск непрямолинейности элементов конструкций должен быть не более I,5 мм на I м длины, но не более 5 мм на всю длину.

I.5.4. Допуск неперпендикулярности кромок листовых прямоугольных деталей – I,5 мм; элементов, свариваемых под углом 90° – 2 мм.

I.5.5. Допуск неплоскостности каркасов стеновых панелей – 4 мм.

I.5.6. Трехслойные стеновые панели должны изготавливаться в соответствии с требованиями ТУ 36-2406-8I.

I.5.7. Двери и ворота должны соответствовать технической документации шифр 432.А.00.00.00.00 и 536.А.00.00.00.00, разработанной ЦНИИпроектлегконструкция.

I.5.8. Фасонные (доборные) элементы марки "Д" и нащельники марки "Н" должны изготавливаться согласно требованиям ТУ 36-2336-80.

I.5.9. Сварные швы элементов конструкций ЭП должны быть выполнены полуавтоматической дуговой сваркой в среде углекислого газа по ГОСТ I477I-76 сварочной проволокой ø I,4...2,0 мм марки СвБЗГ2о по ГОСТ 2246-70.

Высота сварных швов по катету-по толщине свариваемых деталей.

Сварные швы должны быть зачищены с плавным переходом к основному металлу.

I.5.I0. Сварку каркасов стеновых панелей и сверление отверстий в элементах конструкций производить в специальных кондукторах или при помощи других приспособлений, обеспечивающих требуемые показатели качества и точности.

I.6. Требования к покрытиям.

I.6.I. Защита конструкций от коррозии выполняется в соответствии с требованиями СНиП 2.03.II-85 "Защита строительных конструкций от коррозии".

I.6.2. Элементы каркаса ЭП, а также каркасов стеновых панелей после изготовления должны быть покрыты двумя слоями эмали ПФ-II5 по ГОСТ 6465-76 или ПФ-I33 по ГОСТ 926-82 по одному слою грунтовки ГФ-02I по ГОСТ 25I29-82.

I.6.3. В целях повышения декоративных качеств, конструкции ЭП после монтажа могут быть окрашены в соответствии с требованиями СНиП 2.03.II-85. Декоративная отделка выполняется заводом-изготовителем по договоренности с заказчиком.

I.7. Надежность

I.7.I. Срок службы несущих и ограждающих конструкций ЭП должен составлять не менее 20 лет.

I.8. Комплектность

I.8.I. ЭП поставляются в разобранном состоянии в виде отдельных элементов и сборных конструкций в объеме наряд-заказа.

I.8.2. В комплект поставки входят:

элементы и сборные конструкции ЭП согласно спецификациям в рабочих чертежах конкретного проекта;

комплект рабочих чертежей;

инструкция по монтажу;

паспорт комплекта.

I.9. Маркировка

I.9.I. Линейные элементы и сборные конструкции ЭП должны маркироваться в соответствии с маркировкой в рабочих чертежах.

I.9.2. Маркировка должна наноситься на нелицевой поверхности линейных элементов и сборных конструкций комплекта в местах закрываемых при монтаже. Выполняется с помощью трафарета и кисти несмываемой черной краской.

I.9.3. Маркировка наносится на боковой поверхности на расстоянии 100 мм от торца элемента.

I.9.4. Маркировка тары осуществляется на ярлыке из фанеры по ГОСТ 39I6-69, толщиной 3-4 мм, размерами 80хI50 мм, на котором должно быть указано:

I) наименование завода-изготовителя или его товарный знак;

2) условное обозначение ЭП;

3) заказчик;

4) номер заказа;

5) масса упаковки (брутто);

6) дата изготовления;

7) штамп ОТК.

				1.481.3-1.2-ТУ			
Нач. отд.	Кашкинов		05.12.89				
Н. контр.	Пономаренко		06.12.89		Стадия	Лист	Листов
Я. констр.	Макунина		05.12.89		Р	1	2
Гл. констр.	Баланкин		03.12.89				
Зав. гр.	Егорова		02.12.89		ЦНИИпроектлегконструкция		
Инж.	Дмитриевская		30.11.89	Технические условия			

Копировал

Формат А2

Инв. № подл. | Подпись и дата | Взам. инв. №

I.9.5. На деревянных ящиках должны быть нанесены манипуляционные знаки "Верх"; "Не кантовать", "Место строповки" по ГОСТ 14192-77. Знаки наносятся эмалью черного цвета марки ПФ-115 по ГОСТ 6465-76.

I.I0. Упаковка

I.I0.I. При транспортировании комплекта ЗП к месту сборки, упакованные элементы собираются в пакеты.

I.I0.2. Размер и масса пакетов должна соответствовать габаритам и грузоподъемности автомобильного или железнодорожного транспорта.

I.I0.3. Стеновые панели упаковываются в соответствии с требованиями ТУ 36-2406-81.

I.I0.4. Несущие листы кровельного покрытия упаковываются в соответствии с ГОСТ 24045-86.

I.I0.5. Мелкогабаритные элементы, метизы должны быть упакованы в деревянные ящики, выполненные по чертежам в соответствии с требованиями ГОСТ 2991-85, массой не более 500 кг.

I.I0.6. Ящики перед упаковкой должны быть выложены упаковочной бумагой по ГОСТ 515-77.

I.I0.7. Конструкции при упаковке должны быть отделены друг от друга прокладками, предохраняющими их от механических повреждений при транспортировании.

I.I0.8. В каждую упаковку должен вкладываться упаковочный лист, в котором указывается:

завод-изготовитель;

условное обозначение ЗП;

марка упаковынных элементов;

дата изготовления;

штамп ОТК

Упаковочный лист должен быть подписан должностными лицами, производящими упаковку, и контролером ОТК завода-изготовителя.

2. ПРАВИЛА ПРИЕМКИ

2.I. Комплект конструкций ЗП должен контролироваться на соответствие техническим требованиям, приведенным выше по тексту.

2.2. Каждый комплект конструкций должен подвергаться приемо-сдаточным испытаниям, при этом проверяется:

соответствие проверяемых материалов, указанным на чертежах;

размеры деталей, сборочных единиц;

качество сварных изделий;

качество антикоррозионных покрытий;

комплектность;

маркировка и упаковка.

2.3. При отступлении от требований настоящих технических условий комплект конструкций бракуется. Повторная приемка производится после анализа и устранения дефектов.

2.4. При повторном неудовлетворительном результате испытаний должны быть выявлены и устранены причины низкого качества продукции и отгрузка ее потребителю должна производиться только после устранения дефектов.

3. МЕТОДЫ КОНТРОЛЯ

3.I. Проверка марок и качества материалов производится по документам заводов-поставщиков или документам входного контроля.

3.2. Соответствие линейных элементов и сборных конструкций ЗП размерам, указанным на чертежах, обеспечивается проверкой при операционном контроле в процессе производства, согласно технологии завода-изготовителя.

3.3. Проверка геометрических размеров и предельных отклонений размеров конструкций производится металлической линейкой по ГОСТ-427-75, штангенциркулем ЩЦ-II по ГОСТ 166-80, угольником по ГОСТ 3749-77, угломером по ГОСТ 5378-66. Длина элементов свыше 2,0 м замеряется рулеткой Р3-5 по ГОСТ 7502-80 или шаблоном.

3.4. Контроль качества сварных швов производится до окраски элементов в соответствии с требованиями ГОСТ 3242-79 и СНиП -I8-75.

3.5. Проверка качества и толщины антикоррозионных покрытий производится по методике завода-изготовителя для этого вида работ.

3.6. Проверка комплектности производится сличением подготовленного к отгрузке комплект конструкций с подразделом 2.5 "Комплектность" настоящих технических требований.

3.7. Одна из рам каркаса ЗП должна проходить контрольную сборку в заводских условиях с проверкой геометрических размеров по пролету и диагоналям. Измерения производить рулеткой 2 класса точности по ГОСТ 7502-80.

3.8. Контроль упаковки и маркировки элементов осуществляется внешним осмотром, при котором проверяется их соответствие техническим требованиям и рабочим чертежам проекта.

3.9. Масса упаковочного места проверяется на весах по ГОСТ 23711-79.

Примечание. Рекомендуемые в настоящих технических требованиях измерительные приборы и инструменты могут быть заменены аналогичными но по классу точности не ниже указанных.

4. ТРАНСПОРТИРОВАНИЕ И ХРАНЕНИЕ

4.I. Транспортирование и погрузочно-разгрузочные работы выполняются в соответствии СНиП II-4-80.

4.2. Транспортирование упакованных элементов и сборных конструкций ЗП может производится железнодорожным, автодорожным и водным транспортом в соответствии с "Правилами перевозок грузов" МПС СССР часть I, "Правилами перевозок грузов автомобильным транспортом" Минавтотранса РСФСР" часть I и "Правилами перевозок грузов" Минречфлота РСФСР, часть I.

4.3. При транспортировании и хранении конструкции ЗП должны предохраняться от механических повреждений. Не допускается транспортирование упаковок (пакетов) без закрепления их в транспортных средствах.

4.4. Строповка упаковок (пакетов) должна осуществляться специальными траверсами и стропами с мягкими обкладками, исключающими их повреждение.

4.5. Упакованные элементы и сборные конструкции, прибывшие с завода-изготовителя, должны храниться на специальных площадках с ровным твердым покрытием на подкладках под навесом; защищающим от попадания атмосферных осадков.

4.6. Запрещается транспортирование и хранение упаковок с панелями стеновыми штабелями с передачей нагрузок от масс верхних упаковок на нижележащие.

4.7. Транспортирование и хранение кровельных листов должно осуществляться в соответствии с требованиями ГОСТ 24045-86.

5. УКАЗАНИЯ ПО ЭКСПЛУАТАЦИИ И МОНТАЖУ

5.I. Монтаж должен осуществляться в соответствии с рабочими чертежами проекта и инструкций по монтажу с соблюдением требований СНиП III-4-80. Отступления в процессе монтажа должны быть согласованы в установленном порядке с разработчиком конструкторской документации.

5.2. До начала монтажа ЗП по монтажным схемам конкретного проекта проверяется наличие всех деталей и сборочных единиц, производится осмотр и сортировка в соответствии с очередностью их подачи на монтаж или укрупнительную сборку, выявление и устранение всевозможных мелких повреждений.

5.3. Уплотнения в углах ЗП, притворах дверей, стыки стеновых панелей и сопряжения стенового и кровельного ограждений должны обеспечивать защиту от проникновения пыли внутрь ЗП.

5.4. Кровельное покрытие и его стыки должны обеспечивать защиту от проникновения внутрь ЗП случайной воды, проливающейся на кровлю.

5.5. Нагрузка на кровлю не должна превышать в процессе монтажа 200 кгс/м^2 (2000 Па).

5.6. Допустимая величина переходного сопротивления между элементами каркаса не должна превышать величины 0,0I Ом.

6. ГАРАНТИИ ИЗГОТОВИТЕЛЯ

6.I. Завод-изготовитель гарантирует соответствие конструкций ЗП настоящим техническим требованиям, при соблюдении условий эксплуатации, транспортирования, хранения и монтажа.

6.2. Гарантийный срок эксплуатации ЗП устанавливается I2 месяцев с момента ввода в эксплуатацию, но не более 24 месяцев с момента отгрузки комплекта с завода-изготовителя.

Инв.№подл. | Подпись и дата | Взам.инв.№

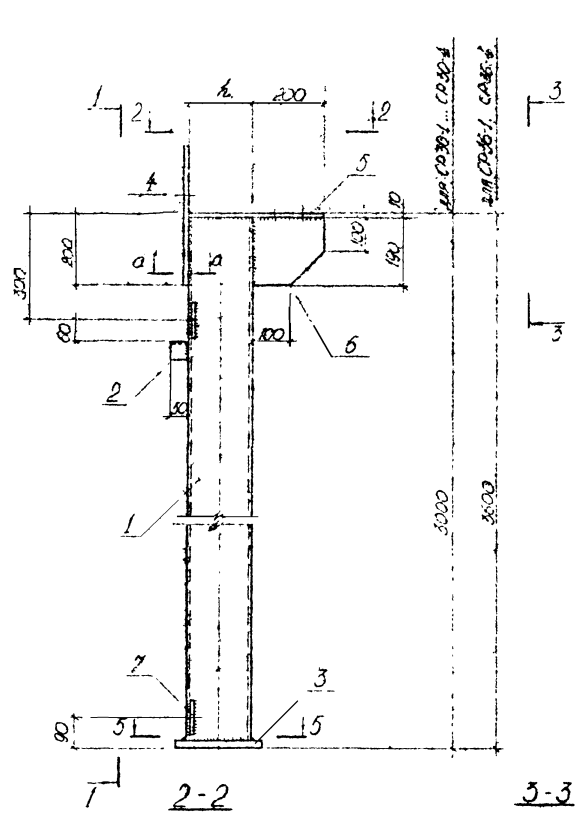

1-1

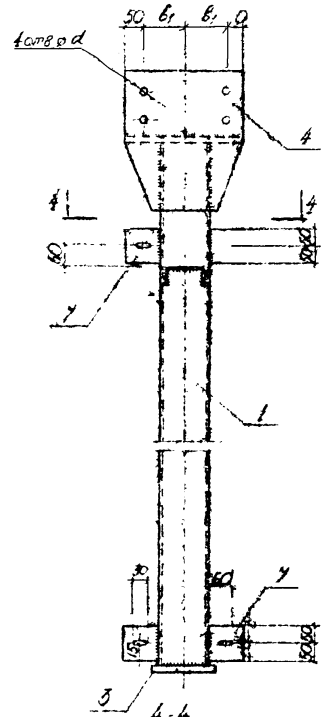

2-2

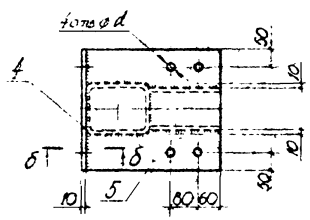

3-3

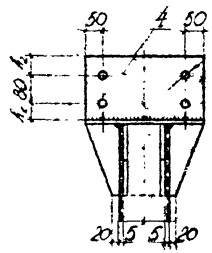

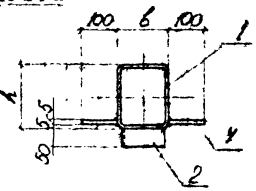

5-5

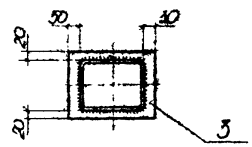

а-а

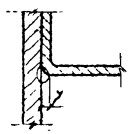

б-б

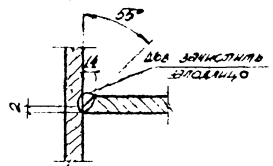

мм

Марка стойки	b	h	h_1	h_2	b_1	d
СР30-1, СР36-1	100	140	30	40	90	23
СР30-2, СР36-2	120	160	40	50	110	27
СР30-3, СР36-3	140	180	50	60	120	27
СР30-4, СР36-4	160	200	60	70	130	27

Марка стойки	Поз.	Наименование	Кол.	Обозначение документа	Масса стойки, кг
СР30-1	1	Тр □140×100×4	l 2970 мм	1	ТУ 36-2287-80	69,0
	2	Гн [80×50×4	l = 50 мм	1	ГОСТ 8278-83	
	3	-20×140	l = 200 мм	1	ГОСТ 19903-74	
	4	-10×280	l = 350 мм	1		
	5	-10×280	l = 340 мм	1		
	6	-10×200	l = 190 мм	2		
	7	-5×100	l = 100 мм	4		
СР30-2	1	Тр □160×120×4	l 2970 мм	1	ТУ 36-2287-80	80,8
	2	Гн [100×50×4	l = 50 мм	1	ГОСТ 8278-83	
	3	-20×160	l = 220 мм	1	ГОСТ 19903-74	
	4	-10×320	l = 370 мм	1		
	5	-10×320	l = 360 мм	1		
		Поз. 6, 7 по СР30-1				
СР30-3	1	Тр □180×140×5	l 2970 мм	1	ТУ 36-2287-80	105,6
	2	Гн [120×50×4	l = 50 мм	1	ГОСТ 8278-83	
	3	-20×180	l = 240 мм	1	ГОСТ 19903-74	
	4	-10×340	l = 390 мм	1		
	5	-10×340	l = 380 мм	1		
		Поз. 6, 7 по СР30-1				
СР30-4	1	Тр □200×160×6	l 2970 мм	1	ТУ 36-2287-80	134,5
	2	Гн [120×50×4	l = 50 мм	1	ГОСТ 8278-83	
	3	-20×200	l = 260 мм	1	ГОСТ 19903-74	
	4	-10×360	l = 410 мм	1		
	5	-10×360	l = 400 мм	1		
		Поз. 6, 7 по СР30-1				
СР36-1	1	Тр □140×100×4	l 3570 мм	1	ТУ 36-2287-80	77,7
		Поз. 2...7 по СР30-1				
СР36-2	1	Тр □160×120×4	l 3570 мм	1	ТУ 36-2287-80	91,1
		Поз. 2...5 по СР30-2				
		Поз. 6, 7 по СР30-1				
СР36-3	1	Тр □180×140×5	l 3570 мм	1	ТУ 36-2287-80	120,1
		Поз. 2...5 по СР30-3				
		Поз. 6, 7 по СР30-1				
СР36-4	1	Тр □200×160×6	l 3570 мм	1	ТУ 36-2287-80	154,1
		Поз. 2...5 по СР30-4				
		Поз. 6, 7 по СР30-1				

Гип отд.	Калинов			1.481.3-1.2-01КМ
Н. контр.	Колоколов			
Гл. инж. проекта	Кагучкин			
Гл. конструктор	Сабинин			Стойка рамы рядовая СР30-1...СР30-4; СР36-1...СР36-4
Зав. сект.	Гусаков			
Инв. № подл.	Взам. инв. №	Подп. и дата	Инв. № дубл.	

Стадия	Лист	Листов
Р		1

Цветпроектстальконструкция

Формат А2

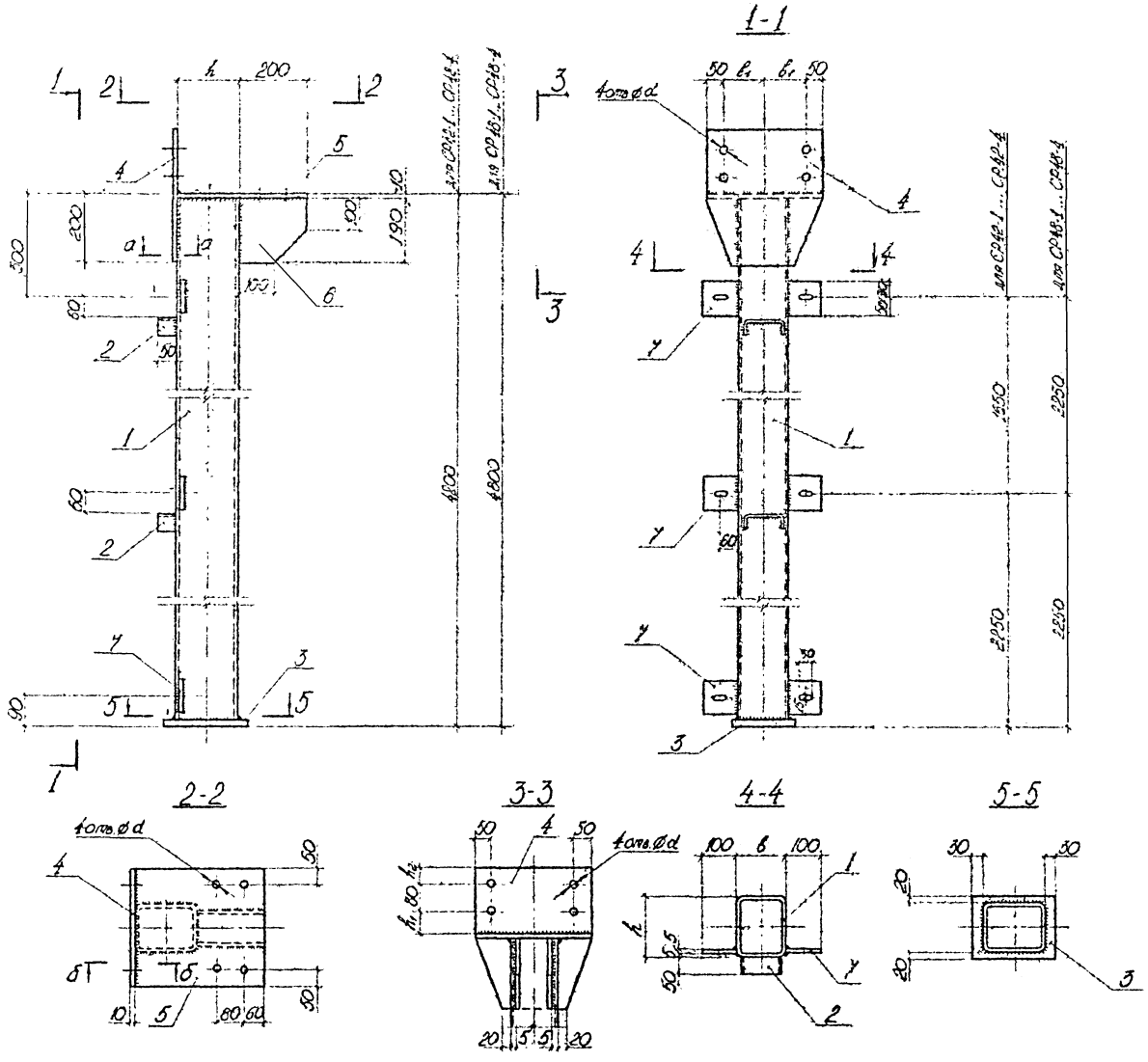

Марка стойки	Поз.	Наименование	Кол.	Обозначение документа	Масса стойки, кг
СР42-1	1	Тр□140×100×4	1	ТУ 36-2287-80	87.5
	2	Гн[80×50×4	2	ГОСТ 8278-83	
	3	-20×140	1	ГОСТ 19903-74	
	4	10×280	1		
	5	-10×280	1		
	6	-10×200	2		
	7	-5×100	6		
СР42-2	1	Тр□150×120×4	1	ТУ 36-2287-80	102.4
	2	Гн[160×50×4	2	ГОСТ 8278-83	
	3	-20×160	1	ГОСТ 19903-74	
	4	-10×320	1		
	5	-10×320	1		
		Поз. 6, 7 по			
СР42-3	1	Тр□180×140×5	1	ТУ 36-2287-80	135.8
	2	Гн[120×50×4	2	ГОСТ 8278-83	
	3	-20×180	1	ГОСТ 19903-74	
	4	-10×340	1		
	5	-10×340	1		
		Поз. 6, 7 по			
СР42-4	1	Тр□200×160×6	1	ТУ 36-2287-80	174.9
	2	Гн[120×50×4	2	ГОСТ 8278-83	
	3	-20×200	1	ГОСТ 19903-74	
	4	-10×360	1		
	5	-10×360	1		
		Поз. 6, 7 по			
СР48-1	1	Тр□140×100×4	1	ТУ 36-2287-80	96.3
		Поз. 2...7 по			
СР48-2	1	Тр□160×120×4	1	ТУ 36-2287-80	112,7
		Поз. 2...5 по			
		Поз. 6, 7 по			
СР48-3	1	Тр□180×140×5	1	ТУ 36-2287-80	150.1
		Поз. 2...5 по			
		Поз. 6, 7 по			
СР48-4	1	Тр□200×160×6	1	ТУ 36-2287-80	194,6
		Поз. 2...5 по			
		Поз. 6, 7 по			

мм

Марка стойки	b	h	h_1	h_2	b_1	d
СР42-1, СР48-1	100	140	30	40	90	23
СР42-2, СР48-2	120	160	40	50	110	27
СР42-3, СР48-3	140	180	50	60	120	27
СР42-4, СР48-4	160	200	60	70	130	27

Шов зачистить заподлицо

Зав. отд.	Кашкаров			1.481.3-1.2-02 КМ	
Н. контр.	Пономаренко				
Гл. констр.	Мажулина			Стойка рамы двухветвевая СР42-1... СР42-4, СР48-1... СР48-4	Стадия: Р; Лист; Листов: 1
Гл. констр.	Балянкин				
Зав. гр.	Сорокин				1481 Проектстальконструкция
Инженер	Житомирская				

Копировал

Формат А2

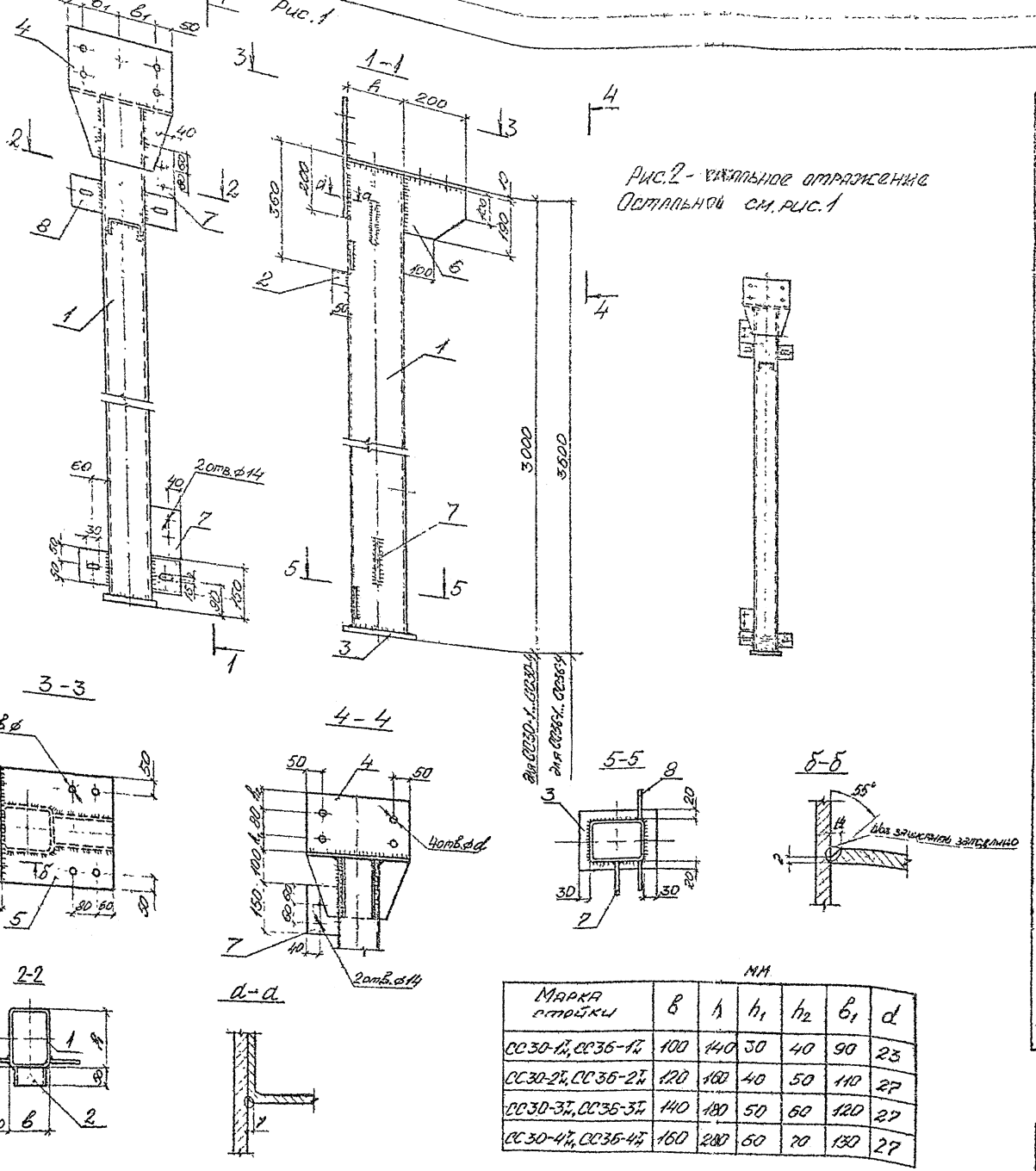

Рис.2 - остальное отражение
Остальное см. рис.1

Марка стойки	Поз	Наименование	Кол	Обозначение документа	Масса стойки, кг
СС30-1$^{Т}_{Н}$	1	Тр□140×100×4 ℓ=2970мм	1	ТУ35-2287-80	70,8
	2	Гн[80×50×4 ℓ=50мм	1	ГОСТ 8278-83	
	3	-20×140 ℓ=200мм	1	ГОСТ 19903-74	
	4	-10×280 ℓ=350мм	1		
	5	-10×280 ℓ=340мм	1		
	6	-10×200 ℓ=190мм	2		
	7	-6×130 ℓ=150мм	2		
	8	-5×100 ℓ=100мм	4		
СС30-2$^{Т}_{Н}$	1	Тр□160×120×4 ℓ=2970мм	1	ТУ35-2287-80	82,3
	2	Гн[100×50×4 ℓ=50мм	1	ГОСТ 8278-83	
	3	-20×160 ℓ=220мм	1	ГОСТ 19903-74	
	4	-10×320 ℓ=370мм	1		
	5	-10×320 ℓ=360мм	1		
	7	-6×120 ℓ=150мм	2		
		Поз.6,8 по СС30-1			
СС30-3$^{Т}_{Н}$	1	Тр□180×140×5 ℓ=2970мм	1	ТУ35-2287-80	107,0
	2	Гн[120×50×4 ℓ=50мм	1	ГОСТ 8278-83	
	3	-20×180 ℓ=240мм	1	ГОСТ 19903-74	
	4	-10×340 ℓ=390мм	1		
	5	-10×340 ℓ=380мм	1		
	7	-6×110 ℓ=150мм	2		
		Поз.6,8 по СС30-1			
СС30-4$^{Т}_{Н}$	1	Тр□200×160×6 ℓ=2970мм	1	ТУ35-2287-80	135,8
	2	Гн 120×50×4 ℓ=50мм	1	ГОСТ 8278-83	
	3	-20×200 ℓ=260мм	1	ГОСТ 19903-74	
	4	-10×360 ℓ=410мм	1		
	5	-10×360 ℓ=400мм	1		
	7	-6×100 ℓ=150мм	2		
		Поз 6,8 по СС30-1			
СС36-1$^{Т}_{Н}$	1	Тр□140×100×4 ℓ=3570мм	1	ТУ35-2287-80	79,5
		Поз.2..7 по СС30-1			
СС36-2$^{Т}_{Н}$	1	Тр□160×120×4 ℓ=3570мм	1	ТУ35-2287-80	92,6
		Поз.2..5,7 по СС30-2			
		Поз.6,8 по СС30-1			
СС36-3$^{Т}_{Н}$	1	Тр□180×140×5 ℓ=3570мм	1	ТУ35-2287-80	121,7
		Поз.2...5,7 по СС30-3			
		Поз.6,8 по СС30-1			
СС36-4$^{Т}_{Н}$	1	Тр□200×160×6 ℓ=3570мм	1	ТУ35-2287-80	155,8
		Поз.2...5,7 по СС30-4			
		Поз.6,8 по СС30-1			

мм

Марка стойки	в	h	h_1	h_2	$в_1$	d
СС30-1$^{Т}_{Н}$, СС36-1$^{Т}_{Н}$	100	140	30	40	90	23
СС30-2$^{Т}_{Н}$, СС36-2$^{Т}_{Н}$	120	160	40	50	110	27
СС30-3$^{Т}_{Н}$, СС36-3$^{Т}_{Н}$	140	180	50	60	120	27
СС30-4$^{Т}_{Н}$, СС36-4$^{Т}_{Н}$	160	280	60	70	130	27

Нач.отд.	Мамыкинов		05.12.88
Н.контр.	Пономарев		06.12.88
Гл.конст.	Макунина		06.12.88
Гл.конст.	Балакин		07.12.88
Зав.гр.	Егорова		06.12.88
Инжен.	Сосновская		06.12.88

1.481.3-1.2-03 КМ

Стойка рамы связевая

СС30-1$^{Т}_{Н}$... СС30-4$^{Т}_{Н}$; СС36-1$^{Т}_{Н}$... СС36-4$^{Т}_{Н}$

Стадия	Лист	Листов
Р		1

ЦНИИпроектлегкомструкция

Копировал

Формат А2

Инв.№подл. | Подпись и дата | Взам.инв.№

Рис. 1

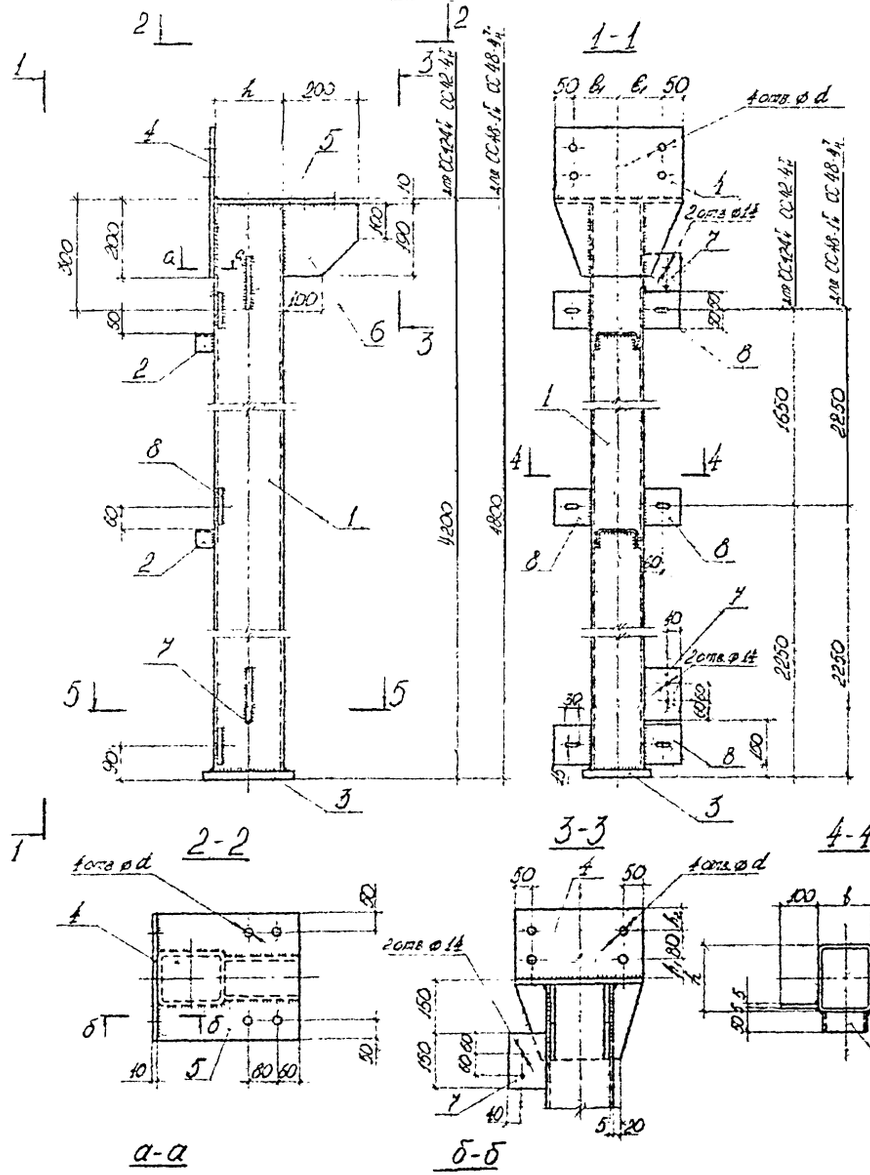

Рис.2 - зеркальное отражение. Остальное - см. рис 1.

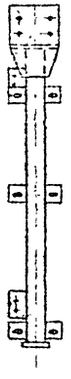

Марка стойки	Поз.	Наименование		Кол.	Обозначение документа	Масса стойки, кг
СС42-1т Н	1	Тр□140×100×4	ℓ=4170 мм	1	ТУ 36-2257-80	89,3
	2	Гн[80×50×4	ℓ=50 мм	2	ГОСТ 8278-83	
	3	-20×140	ℓ=200 мм	1	ГОСТ 19903-74	
	4	-10×250	ℓ=350 мм	1		
	5	-10×280	ℓ=340 мм	1		
	6	-10×200	ℓ=190 мм	2		
	7	-6×120	ℓ=150 мм	2		
	8	-5×100	ℓ=100 мм	6		
СС42-2т Н	1	Тр□150×120×4	ℓ=4170 мм	1	ТУ36 2257-80	101,1
	2	Гн[100×50×4	ℓ=50 мм	2	ГОСТ 8278-80	
	3	-20×160	ℓ=220 мм	1	ГОСТ 19903-74	
	4	-10×320	ℓ=370 мм	1		
	5	-10×320	ℓ=360 мм	1		
	7	-6×120	ℓ=150 мм	2		
		Поз. 6, 8 по СС42-1				
СС42-3т Н	1	Тр□180×140×5	ℓ=4170 мм	1	ТУ36-2287-80	137,3
	2	Гн[120×50×4	ℓ=50 мм	2	ГОСТ 8278-80	
	3	-20×180	ℓ=240 мм	1	ГОСТ 19903-74	
	4	-10×340	ℓ=390 мм	1		
	5	-10×340	ℓ=380 мм	1		
	7	-6×110	ℓ=150 мм	2		
		Поз. 6, 8 по СС 42-1				
СС42-4т Н	1	Тр□200×160×6	ℓ=4170 мм	1	ТУ36-2257-80	176,3
	2	Гн[120×50×4	ℓ=50 мм	2	ГОСТ 8278-80	
	3	20×200	ℓ=260 мм	1	ГОСТ 19903-74	
	4	-10×350	ℓ=410 мм	1		
	5	-10×360	ℓ=400 мм	1		
	7	-6×100	ℓ=150 мм	2		
		Поз. 6, 8 по СС 42-1				
СС48-1т Н	1	Тр□140×100×4	ℓ=4170 мм	1	ТУ 36-2287-80	98,1
		Поз 2...7 по СС 42-1				
СС48-2т Н	1	Тр□160×120×4	ℓ=4170 мм	1	ТУ 36-2287-80	114,1
		Поз. 2...5, 7 по СС42-2				
		Поз 6, 8 по СС 42-1				
СС48-3т Н	1	Тр□180×140×5	ℓ=4170 мм	1	ТУ 36-2287-80	151,9
		Поз 2...5, 7 по СС42-3				
		Поз. 6, 8 по СС42-1				
СС48-4т Н	1	Тр□200×160×6	ℓ=4170 мм	1	ТУ36-2287-80	195,0
		Поз. 2...5, 7 по СС42-1				
		Поз 6, 8 по СС42-1				

мм

Марка стойки	b	h	h_1	h_2	b_1	d
СС42-1т Н, СС48-1т Н	100	140	30	40	90	23
СС42-2т Н, СС48-2т Н	120	160	40	50	110	27
СС42-3т Н, СС48-3т Н	140	180	50	60	120	27
СС42-4т Н, СС48-4т Н	160	200	60	70	150	27

Инв. № подл.	Подпись и дата	Взам. инв. №					
Зав. отд.	Агапов				1.481.3-1.2-04КМ		
Н. контр.	Ярославцева						
Гл. конст.	Макунина					Стадия	Лист	Листов
Н. контр.	Баранин				Стойка рамы связевая СС 42-1т Н ... СС 42-4т Н, СС 48-1т Н ... СС 48-4т Н	Р		1
Зав. гр.	Егорова							
Инженер	Шилгалисская					ЦНИИпроектстальконструкция		

Ко. Угрозой

Формат А2

Рис 1

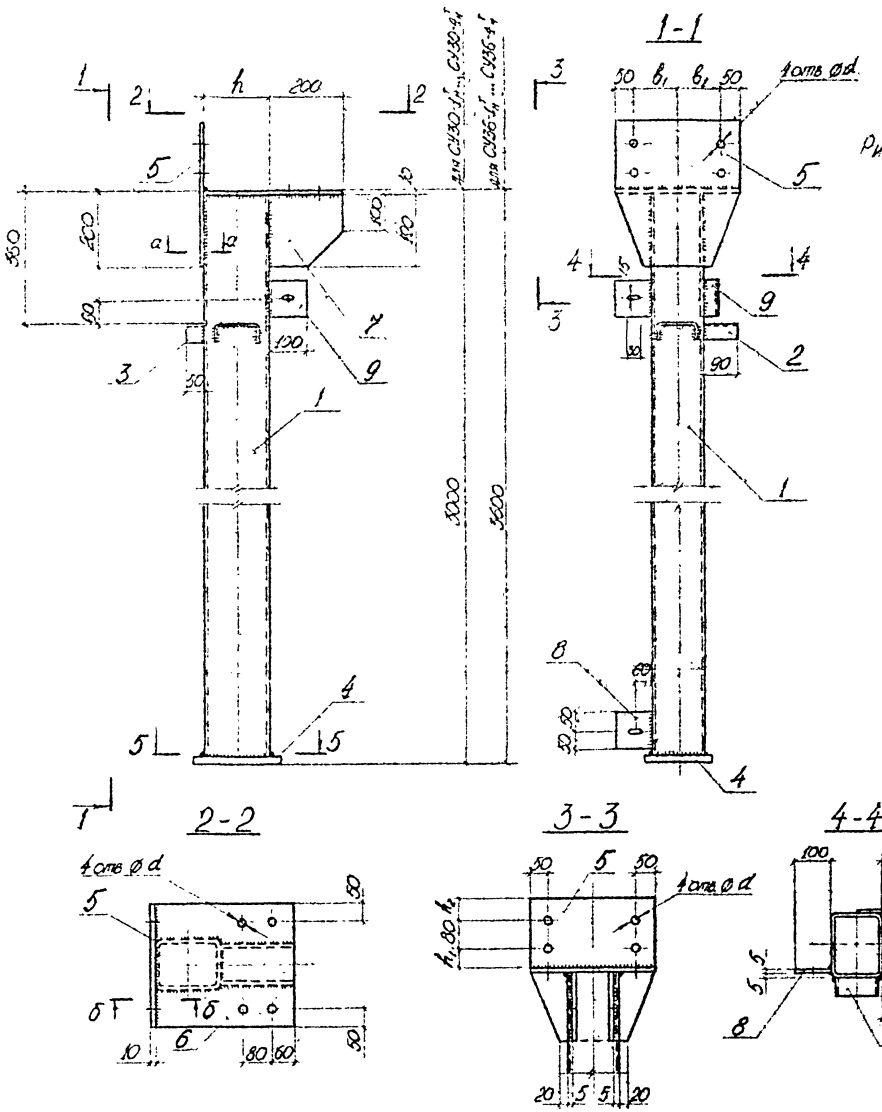

Рис.2 - зеркальное отражение. Остальное - см. рис.1

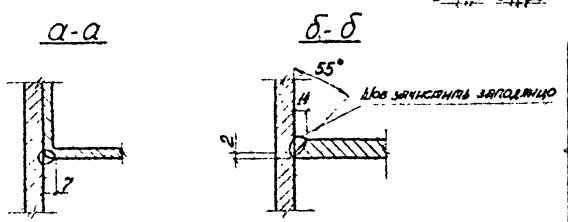

мм

Марка стойки	b	h	h_1	h_2	b_1	d
СУ30-1$^{т}_{н}$, СУ36 1$^{т}_{н}$	100	140	30	40	90	23
СУ30 2$^{т}_{н}$, СУ36 2$^{т}_{н}$	120	160	40	50	110	27
СУ30-3$^{т}_{н}$, СУ36-3$^{т}_{н}$	140	180	50	60	120	27
СУ30-4$^{т}_{н}$, СУ36-4$^{т}_{н}$	160	200	60	70	130	27

Марка стойки	Поз.	Наименование	Кол	Обозначение документа	Масса стойки, кг
СУ30-1$^{т}_{н}$	1	Тр□140×100×4 l=2970 мм	1	ТУ 36-2287-80	69,9
	2	Гн[120×50×4 l=90 мм	1	ГОСТ 8278-83	
	3	Гн[80×50×4 l=50 мм	1		
	4	-20×140 l=200 мм	1	ГОСТ 19903-74	
	5	-10×280 l=350 мм	1		
	6	-10×280 l=340 мм	1		
	7	-100×200 l=190 мм	2		
	8	-5×100 l=100 мм	2		
	9	∟100×7 l=100 мм	1	ГОСТ 8509-86	
СУ30-2$^{т}_{н}$	1	Тр□160×120×4 l=2970 мм	1	ТУ36-2287-80	81,7
	3	Гн[100×50×4 l=50 мм	1	ГОСТ 8278-83	
	4	-20×160 l=220 мм	1	ГОСТ 19903-74	
	5	-10×320 l=370 мм	1		
	6	-10×320 l=360 мм	1		
		Поз. 2, 7...9 по СУ30-1			
СУ30-3$^{т}_{н}$	1	Тр□180×140×5 l=2970 мм	1	ТУ36-2287-80	106,4
	3	Гн[120×50×4 l=50 мм	1	ГОСТ 8278-83	
	4	-20×180 l=240 мм	1	ГОСТ 19903-74	
	5	10×360 l=390 мм	1		
	6	-10×360 l=380 мм	1		
		Поз. 2, 7...9 по СУ30-1			
СУ30-4$^{т}_{н}$	1	Тр□200×160×6 l=2970 мм	1	ТУ36-2287-80	135,4
	3	Гн[120×50×4 l=50 мм	1	ГОСТ 8278-83	
	4	-20×200 l=260 мм	1	ГОСТ 19903-74	
	5	-10×360 l=410 мм	1		
	6	-10×360 l=400 мм	1		
		Поз. 2, 7...9 по СУ30-1			
СУ36-1$^{т}_{н}$	1	Тр□140×100×4 l=3570 мм	1	ТУ36-2287-80	78,6
		Поз. 2...9 по СУ30-1			
СУ36-2$^{т}_{н}$	1	Тр□160×120×4 l=3570 мм	1	ТУ36-2287-80	92,0
		Поз. 3...6 по СУ30-2			
		Поз. 2, 7...9 по СУ30-1			
СУ36-3$^{т}_{н}$	1	Тр□180×140×5 l=3570 мм	1	ТУ36-2287-80	121,0
		Поз. 3...6 по СУ30-3			
		Поз. 2, 7...9 по СУ30-1			
СУ36-4$^{т}_{н}$	1	Тр□200×160×6 l=3570 мм	1	ТУ36-2287-80	155,0
		Поз. 3...6 по СУ30-4			
		Поз. 2, 7...9 по СУ30-1			

Зав. отд.	Кашников		15.12.82
Н. контр.	Трокоренко		16.12.82
Гл. констр.	Макунина		15.12.82
Гл. констр.	Балакин		21.12.82
Зав. гр.	Егорова		21.12.82
Инж. ежер.	Дмитриевская		15.12.82

1.481.3-1.2-05 КМ

Стойка рамы угловая СУ30-1$^{т}_{н}$... СУ30-4$^{т}_{н}$, СУ36-1$^{т}_{н}$... СУ36-4$^{т}_{н}$

Стадия	Лист	Листов
Р		1

ЦНИИпроектлегконструкция

Лопасовая

Формат А2

Инв. № подл. | Подпись и дата | Взам. инв. №

Рис. 1

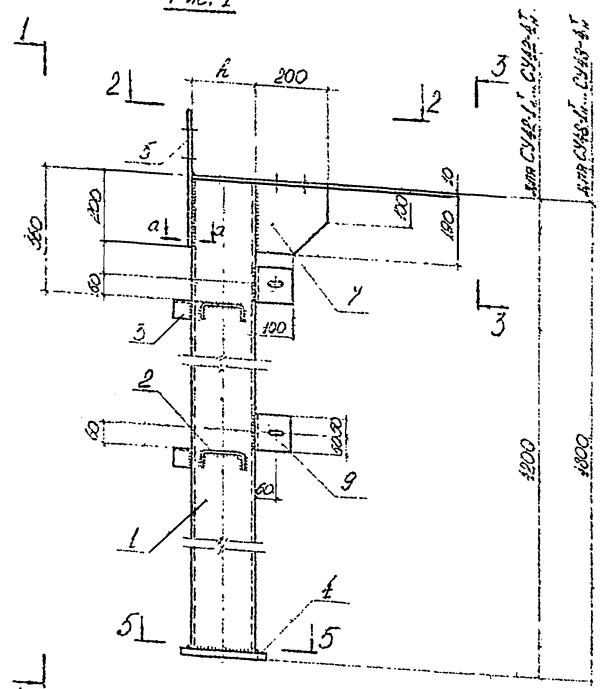

Рис. 2 - зеркальное отражение
Остальное - см. рис. 1

Продолжение

Марка стойки	Поз.	Наименование	Кол.	Обозначение документа	Масса стойки, кг
СУ48-3т н	1	То □180×140×5 ℓ=4170 мм	1	ТУ 36-2287-80	152,5
		Поз. 2...6 по СУ42-3			
		Поз. 7...9 по СУ42-1			
СУ48-4т н	1	То □200×160×6 ℓ=4170 мм	1	ТУ 36-2287-80	196,7
		Поз. 2...6 по СУ42-4			
		Поз. 7...9 по СУ42-1			

мм

Марка стойки	б	h	h_1	h_2	$б_1$	d
СУ42-1т н, СУ48-1т н	100	140	30	40	90	23
СУ42-2т н, СУ48-2т н	120	160	40	50	110	27
СУ42-3т н, СУ48-3т н	140	180	50	60	130	27
СУ42-4т н, СУ48-4т н	150	200	60	70	150	27

2-2

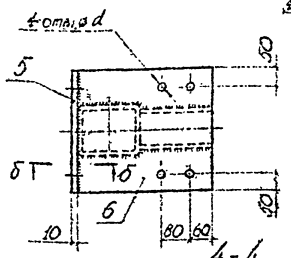

3-3

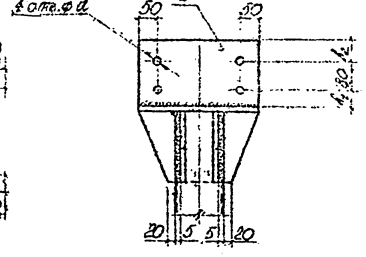

4-4

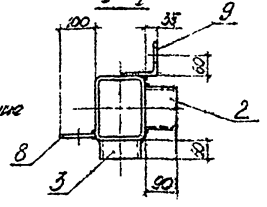

5-5

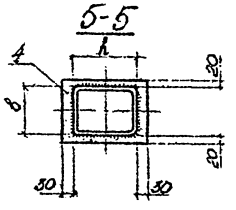

а-а

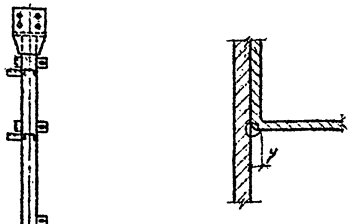

б-б

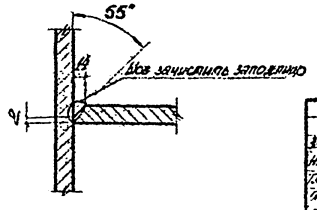

Марка стойки	Поз.	Наименование	Кол.	Обозначение документа	Масса стойки кг
СУ42-1т н	1	То □140×100×4 ℓ=4170 мм	1	ТУ 36-2287-80	89,6
	2	Гн [120×50×4 ℓ=90 мм	2	ГОСТ 8278-83	
	3	Гн [80×50×4 ℓ=50 мм	2		
	4	-20×140 ℓ=200 мм	1	ГОСТ 19903-74	
	5	-10×280 ℓ=350 мм	1		
	6	-10×280 ℓ=340 мм	1		
	7	-10×200 ℓ=190 мм	2		
	8	5×100 ℓ=100 мм	3		
	9	L 100×7 ℓ=100 мм	2	ГОСТ 8509-86	
СУ42-2т н	1	То □160×120×4 ℓ=4170 мм	1	ТУ 36-2287-80	104,8
	2	Гн [120×50×4 ℓ=90 мм	2	ГОСТ 8278-83	
	3	Гн [100×50×4 ℓ=50 мм	2		
	4	-20×160 ℓ=220 мм	1	ГОСТ 19903-74	
	5	-10×320 ℓ=370 мм	1		
	6	-10×320 ℓ=360 мм	1		
		Поз. 7...9 по СУ42-1			
СУ42-3т н	1	То □160×140×5 ℓ=4170 мм	1	ТУ 36-2287-80	137,9
	2	Гн [120×50×4 ℓ=90 мм	2	ГОСТ 8278-83	
	3	Гн [120×50×4 ℓ=50 мм	2		
	4	-20×180 ℓ=240 мм	1	ГОСТ 19903-74	
	5	-10×340 ℓ=390 мм	1		
	6	-10×340 ℓ=380 мм	1		
		Поз. 7...9 по СУ42-1			
СУ42-4т н	1	То □200×160×6 ℓ=4170 мм	1	ТУ 36-2287-80	177,0
	2	Гн [120×50×4 ℓ=90 мм	2	ГОСТ 8278-83	
	3	Гн [120×50×4 ℓ=50 мм	2		
	4	-20×200 ℓ=260 мм	1	ГОСТ 19903-74	
	5	-10×360 ℓ=410 мм	1		
	6	-10×360 ℓ=400 мм	1		
		Поз. 7...9 по СУ42-1			
СУ48-1т н	1	То □140×100×4 ℓ=4170 мм	1	ТУ 36-2287-80	98,4
		Поз. 2...9 по СУ42-1			
СУ48-2т н	1	То □160×120×4 ℓ=4170 мм	1	ТУ 36-2287-80	114,8
		Поз. 2...6 по СУ42-2			
		Поз. 7...9 по СУ42-1			

Инв.№ подл. | Подпись и дата | Взам.инв.№

Гл.спец.	Калинина		05.87
Н.контр.	Кононенко		11.87
Гл.констр.	Малкина		11.87
Гл.инж.пр.	Белозерцев		11.87
Зав.лр.	Горская		11.87
Инж.-стр.	Шнейдерман		11.87

1.481.3-1.2-06 КМ

Стойка рамы угловая. СУ42-1т... СУ42-4т, СУ48-1т... СУ48-4т

Стадия	Лист	Листов
Р		1

Уралпроектлегконструкция

Копировал

Формат А2

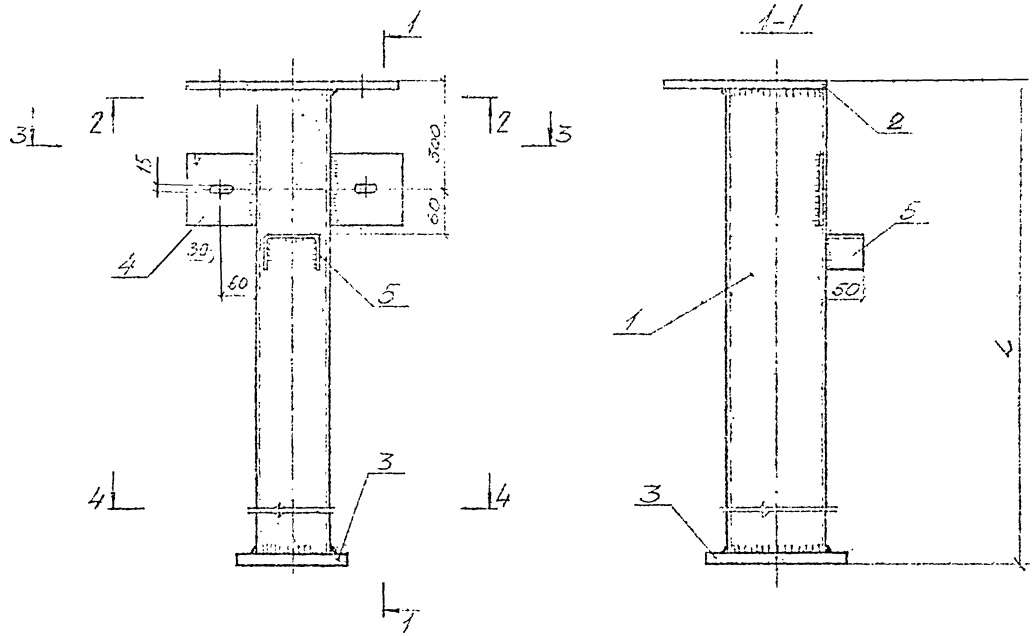

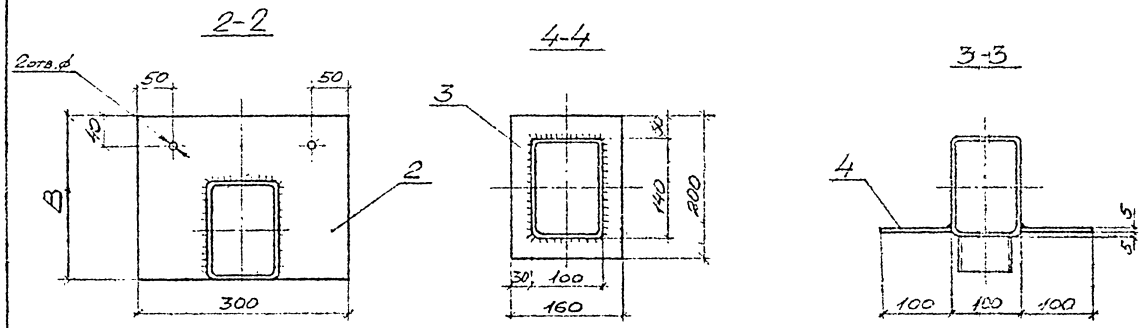

Марка стойки	L, мм	B, мм
СФ30-1	3000	230
СФ30-2		250
СФ30-3		270
СФ30-4		290

Продолжение

Марка стойки	L, мм	B, мм
СФ36-1	3600	230
СФ36-2		250
СФ36-3		270
СФ36-4		290

Марка стойки	Поз.	Наименование	Кол.	Обозначение документа	Масса стойки, кг
СФ30-1	1	Тр 140×100×4 ℓ=2970 мм	1	ТУ36-2287-80	54,8
	2	-10×300 ℓ=250 мм	1	ГОСТ 19903-74	
	3	-20×150 ℓ=200 мм	1		
	4	-5×100 ℓ=100 мм	2		
	5	Гн [80×50×4 ℓ=50 мм	1	ГОСТ 8278-83	
СФ30-2	1	Тр 140×100×4 ℓ=2970 мм	1	ТУ36-2287-80	55,3
	2	-10×300 ℓ=250 мм	1	ГОСТ 19903-74	
		Поз. 3...5 см. СФ30-1			
СФ30-3	1	Тр 140×100×4 ℓ=2970 мм	1	ТУ36-2287-80	55,7
	2	-10×300 ℓ=270 мм	1	ГОСТ 19903-74	
		Поз. 3...5 см. СФ30-1			
СФ30-4	1	Тр 140×100×4 ℓ=2970 мм	1	ТУ36-2287-80	56,2
	2	-10×300 ℓ=290 мм	1	ГОСТ 19903-74	
		Поз. 3...5 см. СФ30-1			
СФ36-1	1	Тр 140×100×4 ℓ=3570 мм	1	ТУ36-2287-80	63,5
	2	-10×300 ℓ=230 мм	1	ГОСТ 19903-74	
	3	-20×150 ℓ=210 мм	1		
	4	-5×100 ℓ=100 мм	2		
	5	Гн [80×50×4 ℓ=50 мм	1	ГОСТ 8278-83	
СФ36-2	1	Тр 140×100×4 ℓ=3570 мм	1	ТУ36-2287-80	64,0
	2	-10×300 ℓ=250 мм	1	ГОСТ 19903-74	
		Поз. 3...5 см. СФ36-1			
СФ36-3	1	Тр 140×100×4 ℓ=3570 мм	1	ТУ36-2287-80	64,4
	2	-10×300 ℓ=270 мм	1	ГОСТ 19903-74	
		Поз. 3...5 см. СФ36-1			
СФ36-4	1	Тр 140×100×4 ℓ=3570 мм	1	ТУ36-2287-80	64,9
	2	-10×300 ℓ=290 мм	1	ГОСТ 19903-74	
		Поз. 3...5 см СФ36-1			

Нач. отд.	Нешитиков			50.86
Гл. констр.	Ткаченко			12.86
Гл. констр.	Кикушина			12.86
Гл. спец.	Балакирев			12.86
Зав. лаб.	Егорова			12.86
Отв. испр.	Самойлов			22.86

1.481.3-1.2-07 КМ

Стойка фахверка СФ30-1...СФ30-4 СФ36-1...СФ36-4

Стадия	Лист	Листов
Р		1

ЦНИИпромзданий Госстроя СССР

Копировал

Формат А2

Инв. № подл. | Подпись и дата | Взам. инв. №

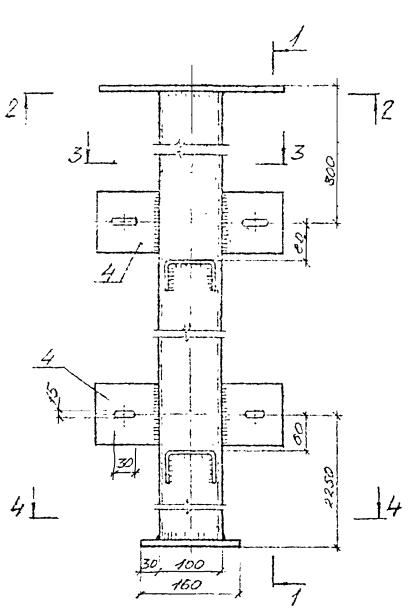

1-1

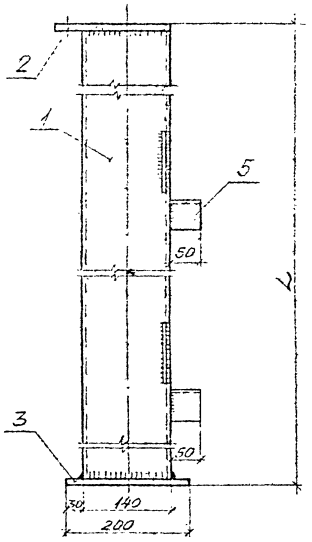

2-2

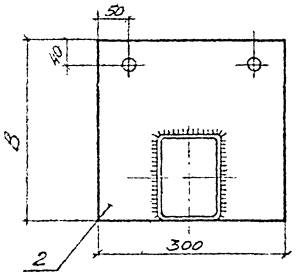

4-4

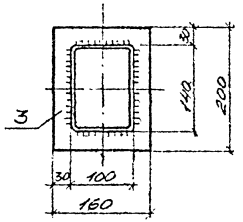

3-3

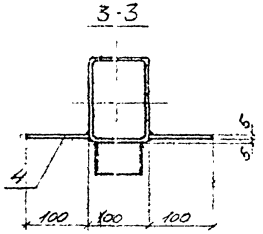

Марка стойки	Поз	Наименование	Кол.	Обозначение документа	Масса стойки кг
СФ42-1	1	Тр.в 140×100×4 ℓ=4170мм	1	ТУ36-2287-80	73,3
	2	-10×300 ℓ=230мм	1	ГОСТ 19903-74	
	3	-20×160 ℓ=200мм	1		
	4	-5×100 ℓ=100мм	4		
	5	Гн.[80×50×4 ℓ=50мм	2	ГОСТ 8278-83	
СФ42-2	1	Тр.в 140×100×4 ℓ=4170мм	1	ТУ36-2287-80	73,7
	2	-10×300 ℓ=250мм	1	ГОСТ 19903-74	
		Поз. 3...5 см. СФ42-1			
СФ42-3	1	Тр.в 140×100×4 ℓ=4170мм	1	ТУ36-2287-80	74,2
	2	-10×300 ℓ=270мм	1	ГОСТ 19903-74	
		Поз. 3...5 см. СФ42-1			
СФ42-4	1	Тр.в 140×100×4 ℓ=4170мм	1	ТУ36-2287-80	74,6
	2	-10×300 ℓ=290мм	1	ГОСТ 19903-74	
		Поз. 3 5 см СФ42-1			
СФ48-1	1	Тр.в 140×100×4 ℓ=4770мм	1	ТУ36-2287-80	82,0
	2	-10×300 ℓ=230мм	1	ГОСТ 19903-74	
	3	-20×160 ℓ=200мм	1		
	4	-5×100 ℓ=100мм	4		
	5	Гн.[80×50×4 ℓ=50мм	2	ГОСТ 8278-83	
СФ48-2	1	Тр.в 140×100×4 ℓ=4770мм	1	ТУ36-2287-80	82,5
	2	-10×300 ℓ=250мм	1	ГОСТ 19903-74	
		Поз. 3...5 см. СФ48-1			
СФ48-3	1	Тр.в 140×100×4 ℓ=4770мм	1	ТУ36-2287-80	83,0
	2	-10×300 ℓ=270мм	1	ГОСТ 19903-74	
		Поз. 3...5 см. СФ48-1			
СФ48-4	1	Тр.в 140×100×4 ℓ=4770мм	1	ТУ36-2287-80	83,4
	2	-10×300 ℓ=290мм	1	ГОСТ 19903-74	
		Поз. 3...5 см. СФ48-1			

Продолжение

Марка стойки	L, мм	B, мм
СФ 42-1	4200	230
СФ42-2		250
СФ42-3		270
СФ42-4		290

Марка стойки	L, мм	B, мм
СФ 48-1	4800	230
СФ 48-2		250
СФ 48-3		270
СФ 48-4		290

Нач.отд.	Кожухов			1.481.3-1.2-08 КМ	
Н.контр.	Тихонов			Стойка фахверка СФ42-1...СФ42-4 СФ48-1...СФ48-4	Стадия: Р; Лист: ; Листов: 1
Гл.спец.	Усенин				ЦНИИпромзданий
Гл.констр.	Березкин				
Зав.гр.	Горова				
Оп.инж.	Осетрова				

Копировал

Формат А2

Инв.№подл. | Подп. и дата | Взам.инв.№

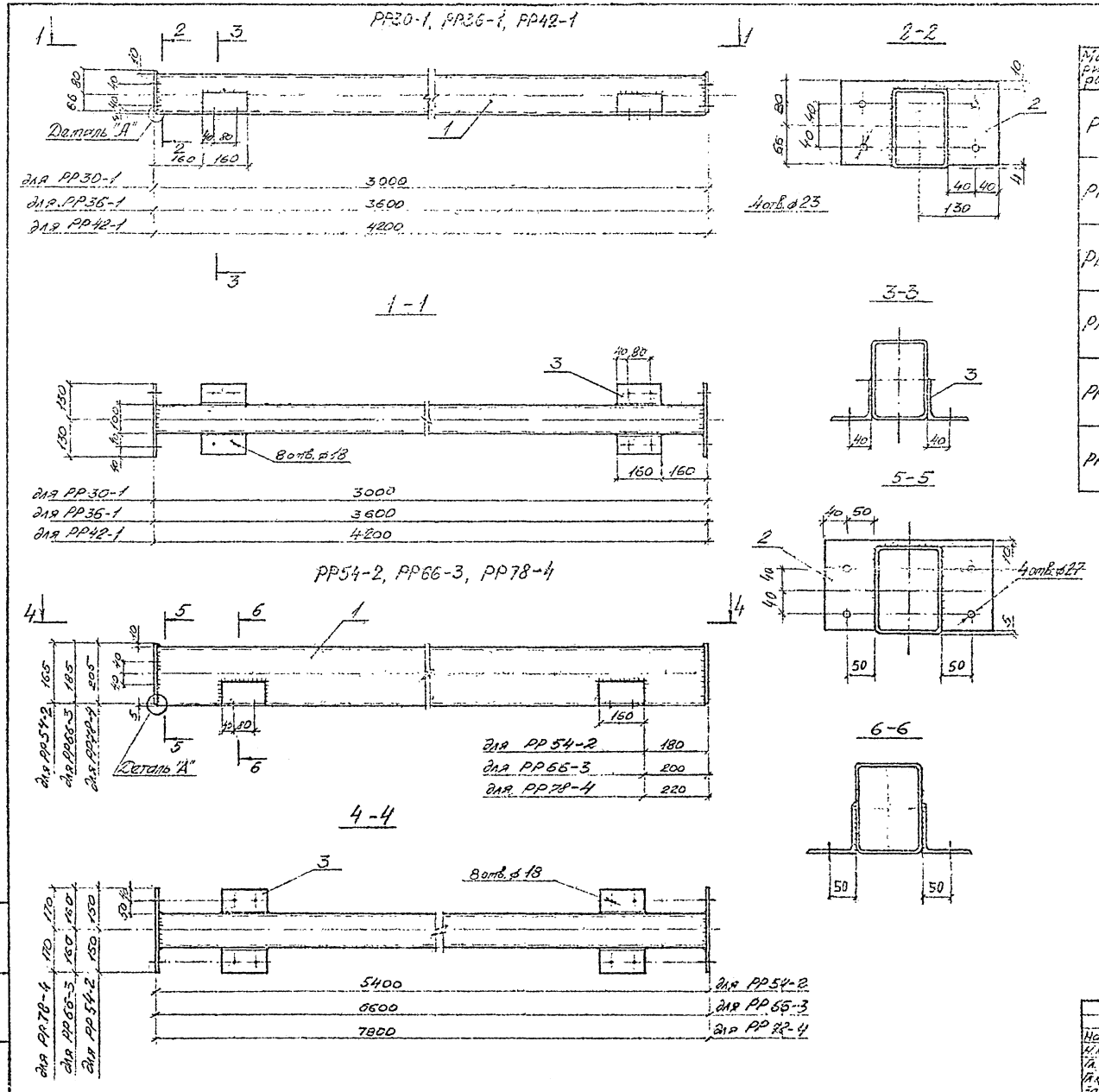

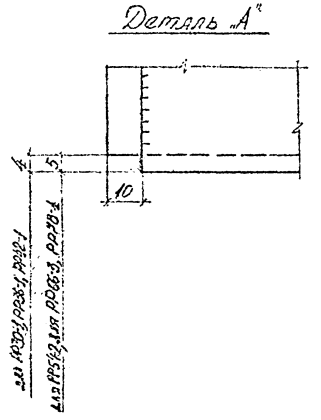

Марка ригеля рамы	Поз	Наименование	Кол.	Обозначение документа	Масса балки, кг
РР30-1	1	Тр□140×100×4 ℓ=2980мм	1	ТУ36-2287-80	53,1
	2	-10×146 ℓ=260мм	2	ГОСТ 19903-74	
	3	∟75×5 ℓ=160мм	4	ГОСТ 8509-86	
РР36-1	1	Тр□140×100×4 ℓ=3580мм	1	ТУ36-2287-80	61,9
	2	-10×146 ℓ=260мм	2	ГОСТ 19903-74	
	3	∟75×5 ℓ=160мм	4	ГОСТ 8509-86	
РР42-1	1	Тр□140×100×4 ℓ=4180мм	1	ТУ36-2287-80	70,6
	2	-10×146 ℓ=260мм	2	ГОСТ 19903-74	
	3	∟75×5 ℓ=160мм	4	ГОСТ 8509-86	
РР54-2	1	Тр□160×120×4 ℓ=5380мм	1	ТУ36-2287-80	105,0
	2	-10×165 ℓ=300мм	2	ГОСТ 19903-74	
	3	∟90×6 ℓ=160мм	4	ГОСТ 8509-86	
РР66-3	1	Тр□180×140×5 ℓ=6580мм	1	ТУ36-2287-80	174,5
	2	-10×185 ℓ=320мм	2	ГОСТ 19903-74	
	3	∟90×6 ℓ=160мм	4	ГОСТ 8509-86	
РР78-4	1	Тр□200×160×6 ℓ=7780мм	1	ТУ36-2287-80	271,3
	2	-10×205 ℓ=340мм	2	ГОСТ 19903-74	
	3	∟90×6 ℓ=160мм	4	ГОСТ 8509-86	

Нач. отд.	Кашкинов		15.12.77	1.481.3-1.2-09КМ
Н. контр.	Пономаренко		16.12.83	Ригель рамы РР30-1, РР36-1, РР42-1, РР54-2, РР66-3, РР78-4
Гл. конст.	Макунина		16.12.83	Стадия Р, Лист, Листов 1
Гл. конст.	Балашкин		16.12.83	ЦНИИпроектстроконструкция
Зав. гр.	Егорова		16.12.83	
Ст. инж.	Сосновская		02.12.83	

Копировал

Формат А2

СК30, СК36, СК42, СК48.

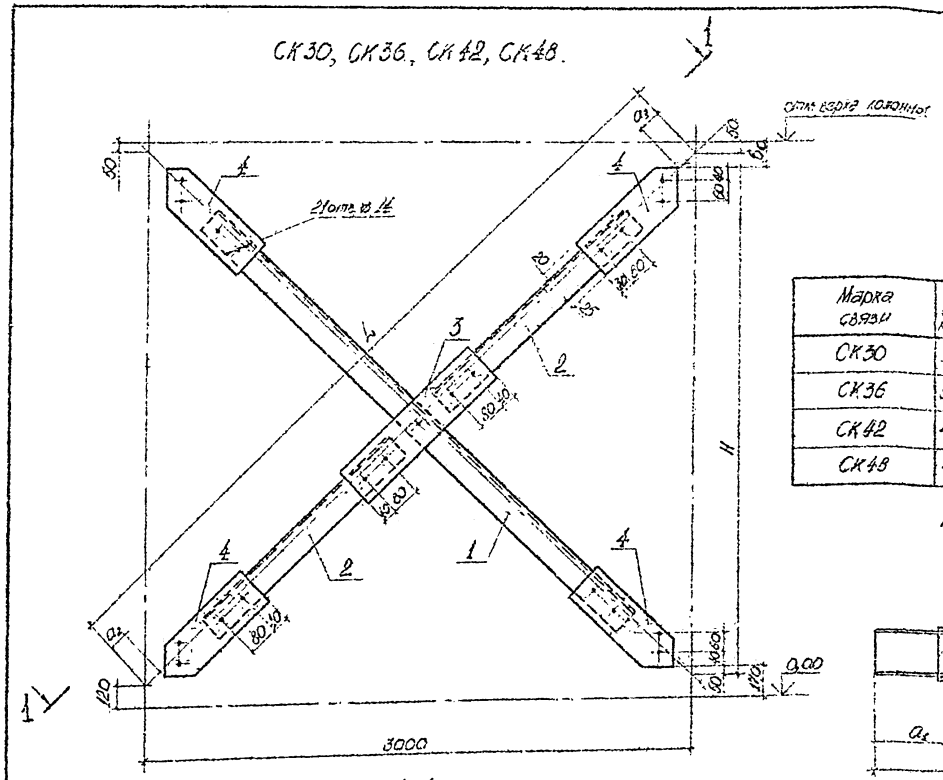

1-1 повернуто

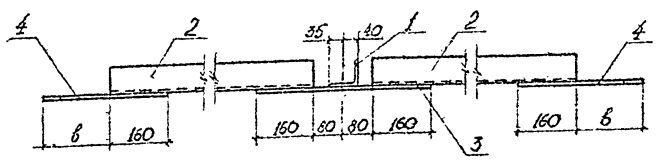

РФР60-1.. РФР60-4, РФК60-1... РФК60-4

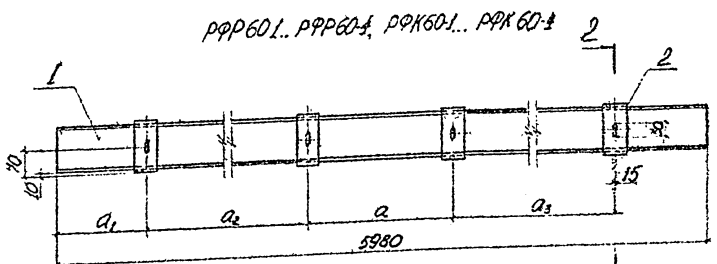

2-2

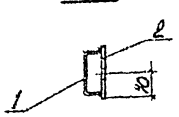

мм

Марка связи	Отм. верха колонны	H	L	в	$в_1$	a_1	a_2
СК30	3,00	2830	4125	175	120	120	105
СК36	3,606	3430	4535	180	120	120	105
СК42	4,200	4030	5025	180	170	155	100
СК48	4,800	4630	5515	185	170	155	100

РФР30-1, РФР30-4, РФК30-1...РФК30-4

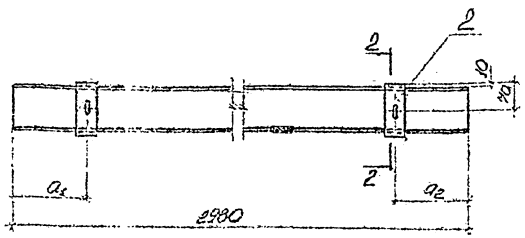

мм

Марка ригеля	a_1	a_2
РФР30-1	100	100
РФР30-2	110	110
РФР30-3	120	120
РФР30-4	130	130
РФК30-1	150	100
РФК30-2	170	110
РФК30-3	190	120
РФК30-4	210	130

мм

Марка ригеля	a_1	a_2	a_3	a
РФР60-1	100	2780	2780	220
РФР60-2	110	2760	2760	240
РФР60-3	120	2740	2740	260
РФР60-4	130	2720	2720	280
РФК60-1	150	2730	2780	220
РФК60-2	170	2700	2760	240
РФК60-3	190	2670	2740	260
РФК60-4	210	2640	2720	280

Марка	Поз.	Наименование	Кол.	Обозначение документа	Масса, кг
СК30	1	L75×5 ℓ=3550 мм	1	ГОСТ 8509-86	50,6
	2	L75×5 ℓ=1695 мм	2		
	3	-6×120 ℓ=480 мм	1	ГОСТ 19903-74	
	4	-6×120 ℓ=335 мм	4		
СК36	1	L75×5 ℓ=3970 мм	1	ГОСТ 8509-86	55,5
	2	L75×5 ℓ=1905 мм	2		
	3	-6×120 ℓ=480 мм	1	ГОСТ 19903-74	
	4	-6×120 ℓ=340 мм	4		
СК42	1	L75×5 ℓ=4410 мм	1	ГОСТ 8509-86	60,7
	2	L75×5 ℓ=2125 мм	2		
	3	-6×120 ℓ=480 мм	1	ГОСТ 19903-74	
	4	-6×120 ℓ=340 мм	4		
СК48	1	L75×5 ℓ=4890 мм	1	ГОСТ 8509-86	66,3
	2	L75×5 ℓ=2365 мм	2		
	3	-6×120 ℓ=480 мм	1	ГОСТ 19903-74	
	4	-6×120 ℓ=345 мм	4		
РФР30-1	1	Гн∠120×50×3 ℓ=2980 мм	1	ГОСТ 8278-83	15,1
	2	-4×60 ℓ=140 мм	2	ГОСТ 19903-74	
Спецификацию на РФР30-2, РФР30-3, РФР30-4 см. спецификацию на РФР30-1					
РФР60-1	1	Гн∠120×50×3 ℓ=5980 мм	1	ГОСТ 8278-83	30,3
	2	-4×60 ℓ=140 мм	4	ГОСТ 19903-74	
Спецификацию на РФР60-2, РФР60-3, РФР60-4 см. спецификацию на РФР60-1					
Спецификацию на РФК30-1, РФК30-2, РФК30-3, РФК30-4 см. спецификацию на РФР30-1					
Спецификацию на РФК60-1, РФК60-2, РФК60-3, РФК60-4 см. спецификацию на РФР60-1					

Инв. № подл.	Подпись и дата	Взам. инв. №		

1.481.3-1.2-10 КМ

Нач. отд.	Кашкинов		05.12.85
Н. контр.	Пономаренко		06.12.85
Гл. констр.	Балачкин		06.12.85
Рук. сект.	Егорова		06.12.85
Ст. инж.	Шестоновская		06.12.85

Связь СК30, СК36, СК42, СК48. Ригели фахверка рядовые. Ригели фахверка крайние

Стадия	Лист	Листов
Р		1

ЦНИИпроектлегконструкция

Копировал

Формат А2

Б1...Б4

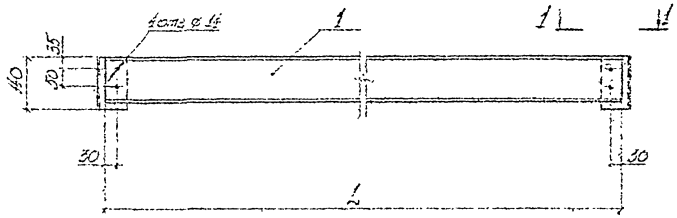

1-1

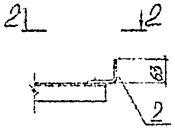

2-2

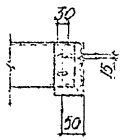

Марка балки	L, мм
Б1	2860
Б2	2840
Б3	2820
Б4	2800

РФТ12, РФТ18, РФТ24, РФТ30-1...РФТ30-4, РФТ33, РФТ36;

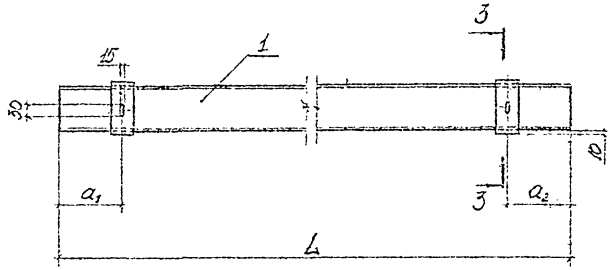

3-3

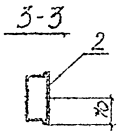

мм

Марка ригеля	L	a_1	a_2
РФТ12	1180	190	100
РФТ18	1780	250	100
РФТ24	2360	210	100
РФТ30-1	2980	100	190
РФТ30-2	2980	190	190
РФТ30-3	2980	100	210
РФТ30-4	2980	100	250
РФТ33	3280	230	100
РФТ36	3580	190	190

Н1, Н1-1

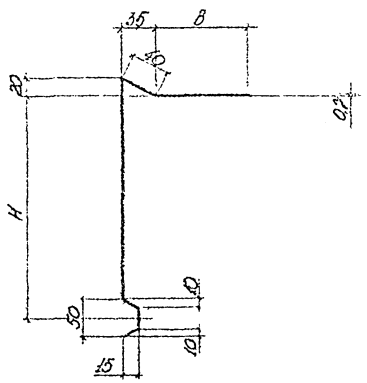

Размеры в мм

Марка нащельника	B	H	L	Масса, кг
Н1	100	350	2500	7,90
Н1-1	100	350		8,14
Н2	110	300		6,05
Н2-1	110	350		6,80
Н3	330	330		9,75
Н4	330	200		7,85
Н5	330	100		6,35

Н2, Н2-1, Н3...Н5

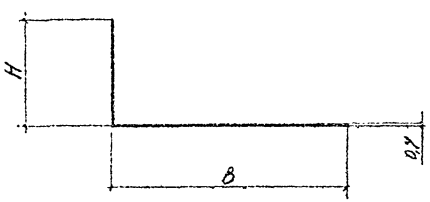

Марка	Поз.	Наименование		Кол.	Обозначение документа	Масса, кг
Б1	1	Гн [120×50×4	ℓ=2860 мм	1	ГОСТ 8278-83	19,6
	2	Гн L 80×63×4	ℓ=140 мм	2	ГОСТ 19772-74	
Б2	1	Гн [120×50×4	ℓ=2840 мм	1	ГОСТ 8278-83	19,5
	2	Гн L 80×63×4	ℓ=140 мм	2	ГОСТ 19772-74	
Б3	1	Гн [120×50×4	ℓ=2820 мм	1	ГОСТ 8278-83	19,4
	2	Гн L 80×63×4	ℓ=140 мм	2	ГОСТ 19772-74	
Б4	1	Гн [120×50×4	ℓ=2800 мм	1	ГОСТ 8278-83	19,2
	2	Гн L 80×63×4	ℓ=140 мм	2	ГОСТ 19772-74	
РФТ12	1	Гн [120×50×4	ℓ=1180 мм	1	ГОСТ 8278-83	6,1
	2	-4×60	ℓ=140 мм	2	ГОСТ 19903-74	
РФТ18	1	Гн [120×50×4	ℓ=1780 мм	1	ГОСТ 8278-83	12,0
	2	-4×60	ℓ=140 мм	2	ГОСТ 19903-74	
РФТ24	1	Гн [120×50×4	ℓ=2380 мм	1	ГОСТ 8278-83	15,8
	2	-4×60	ℓ=140 мм	2	ГОСТ 19903-74	
РФТ30-1	1	Гн [120×50×4	ℓ=2980 мм	1	ГОСТ 8278-83	19,7
	2	-4×60	ℓ=140 мм	2	ГОСТ 19903-74	
Спецификацию на РФТ30-2, РФТ30-3, РФТ30-4 см. спецификацию на РФТ30-1						
РФТ33	1	Гн [120×50×4	ℓ=3280 мм	1	ГОСТ 8278-83	21,6
	2	-4×60	ℓ=140 мм	2	ГОСТ 19903-74	
РФТ36	1	Гн [120×50×4	ℓ=3580 мм	1	ГОСТ 8278-83	23,6
	2	-4×60	ℓ=140 мм	2	ГОСТ 19903-74	
РЦ12	1	Гн L 80×63×4	ℓ=940 мм	1	ГОСТ 19772-74	4,0
РЦ18	1	Гн L 80×63×4	ℓ=1480 мм	1		6,3
РЦ24	1	Гн L 80×63×4	ℓ=2120 мм	1		9,0
РЦ30	1	Гн L 80×63×4	ℓ=2650 мм	1		11,3
РЦ33	1	Гн L 80×63×4	ℓ=3000 мм	1		12,8
РЦ36	1	Гн L 80×63×4	ℓ=3250 мм	1		13,9

					1.481.3-1.2-11 КМ		
Гип сект.	Косинов				Балки. Ригели фахверка торцевые и цокольные. Нащельники	Стадия	Лист	Листов
Н.контр.	Гончаренко					Р		1
Гл.инж.	Сахненкин							
Рук.сект.	Егорова					Укрупненное изготовление		
Ст.инж.	Шмигельская							

Копировал

Формат А2

Инв.№ подл. | Подпись и дата | Взам.инв.№

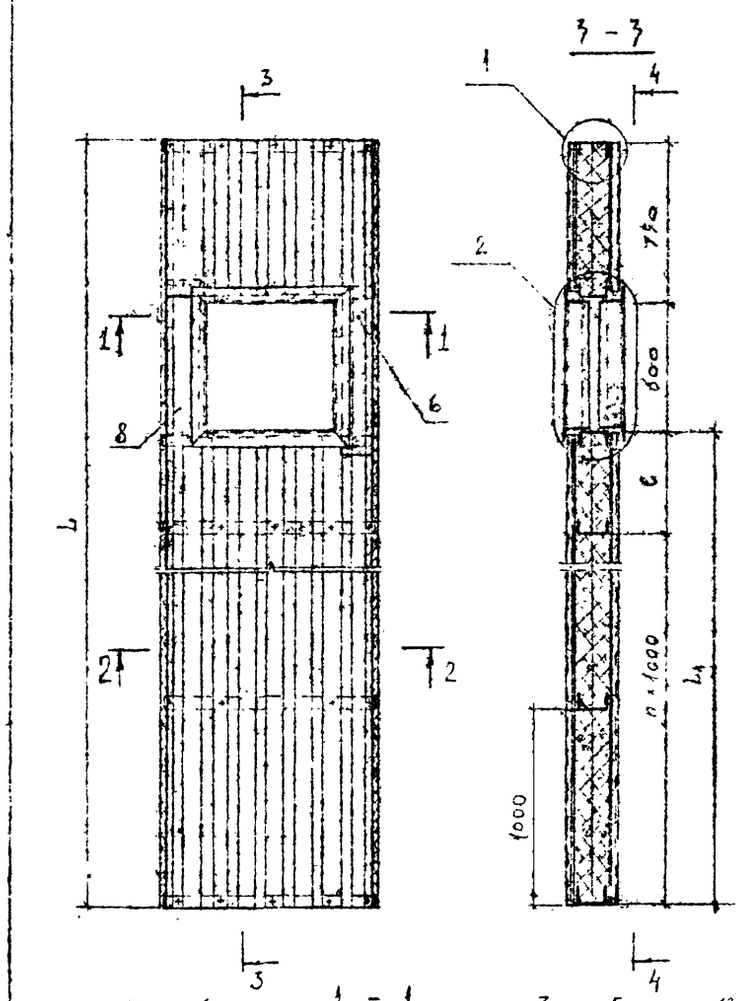

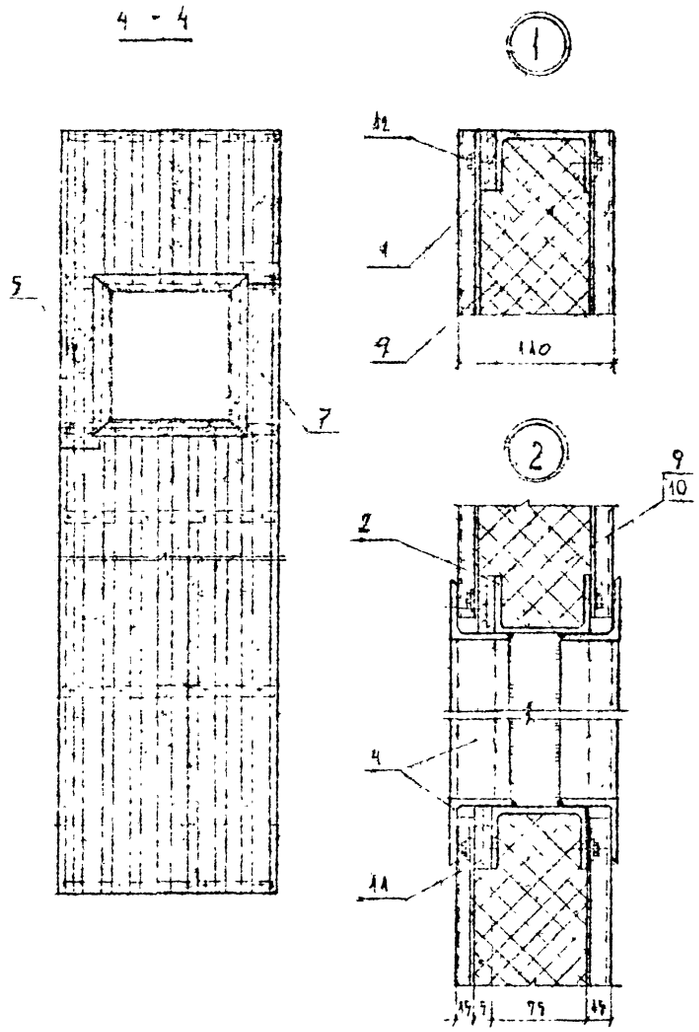

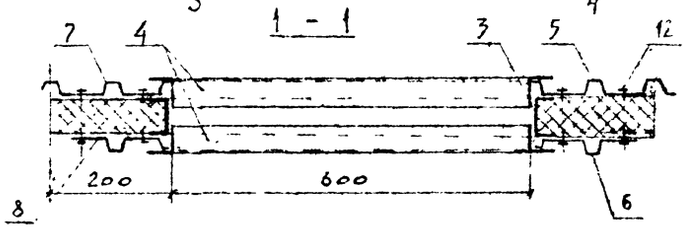

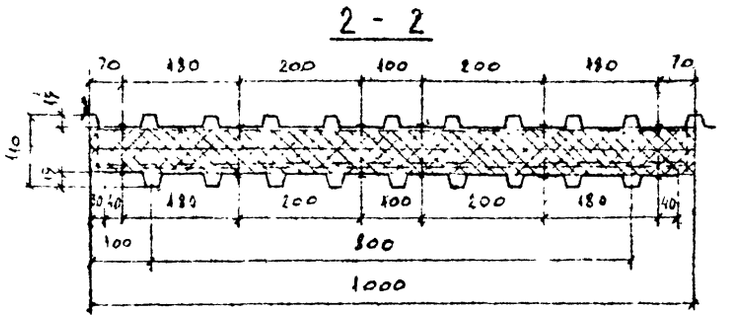

Размеры в мм

Марка панели	L	L_1	n	l
ПСП 1	2980	1630	1	630
ПСП 2	3580	2230	1	1230
ПСП 3	4080	2830	2	830
ПСП 4	4780	3430	3	430

Марка панели	Поз	Наименование	Кол.	Обозначение документа	Масса панели, кг
ПСП 1	1	Гн [75×60×2	2	ГОСТ 8278-83	44,8
	2	Гн [75×40×2 l=950мм	3		
	3	Гн [75×40×2 l=610мм	2		
	4	L 50×4 - l=700мм	8	ГОСТ 8509-86	
	5	С15-1000-0,7 l=1400мм	1	ТУ36-1928-76	
	6	С15-800-0,7 l=1400мм	1		
	7	С15-1000-0,7 l=2280мм	1		
	8	С15-800-0,7 l=2280мм	1		
	9	Плита минераловатная γ=150 кг/м³ S=40мм	0,18м³	ГОСТ 9573-82	
	10	Пленка полиэтиленовая Тс, полотно 0,1×2250 мм	7,4м²	ГОСТ 10354-82	
	11	Фанера клееная ФСФ 40×5мм	6пм	ГОСТ 3619-69	
	12	Винт самонарезающий В 6×14	60	ТУ36.25.12-13-88	
ПСП 2		Поз. 1, 3...6 см ПСП 1			109,4
	2	Гн [75×40×2 l=950мм	3	ГОСТ 8278-83	
	7	С15-1000-0,7 l=2880мм	1	ТУ36-1928-76	
	8	С15-800-0,7 l=2880мм	1		
	9	Плита минераловатная γ=150 кг/м³ S=40мм	0,22м³	ГОСТ 9577-82	
	10	Пленка полиэтиленовая Тс, полотно 0,1×2250 мм	6,8м²	ГОСТ 10354-82	
	11	Фанера клееная ФСФ 40×5мм	6пм	ГОСТ 3619-69	
	12	Винт самонарезающий В 6×14	60	ТУ36.25.12-13-88	
ПСП 3		Поз. 1, 3. 6 см ПСП 1			127,7
	2	Гн [75×40×2 l=950мм	4	ГОСТ 8278-83	
	7	С15-1000 0,7 l=3480мм	1	ТУ36-1928-76	
	8	С15-800-0,7 l=3480мм	1		
	9	Плита минераловатная γ=150 кг/м³ S=40мм	0,27м³	ГОСТ 9573-82	
	10	Пленка полиэтиленовая Тс, полотно 0,1×2250 мм	8,5м²	ГОСТ 10354-82	
	11	Фанера клееная ФСФ 40×5мм	7пм	ГОСТ 3619-69	
	12	Винт самонарезающий В 6×14	72	ТУ36.25.12-13-88	
ПСП 4		Поз. 1, 3...6 см ПСП 1			144,4
	2	Гн [75×40×2 l=950мм	5	ГОСТ 8278-83	
	7	С15-1000-0,7 l=4080мм	1	ТУ36-1928-76	
	8	С15-800-0,7 l=4080мм	1		
	9	Плита минераловатная γ=150 кг/м³ S=40мм	0,31м³	ГОСТ 9573-82	
	10	Пленка полиэтиленовая Тс, полотно 0,1×2250 мм	10,2м²	ГОСТ 10354-82	
	11	Фанера клееная ФСФ 40×5мм	8пм	ГОСТ 3619-69	
	12	Винт самонарезающий В 6×14	84	ТУ36.25.12-13-88	

Зав. отд.	Кашкинов		
Н. контр.	Пономаренко		
Гл. констр.	Макунина		
Гл. констр.	Балалкин		
Зав. груп.	Егорова		
Констр.	Мишина		

1.481.3-1.2-12КМ

Панель стеновая рядовая с вентиляционным проемом ПСП1..ПСП4

Стадия	Лист	Листов
Р		1

ЦНИИпроектлегконструкция

Копировал

Формат А2

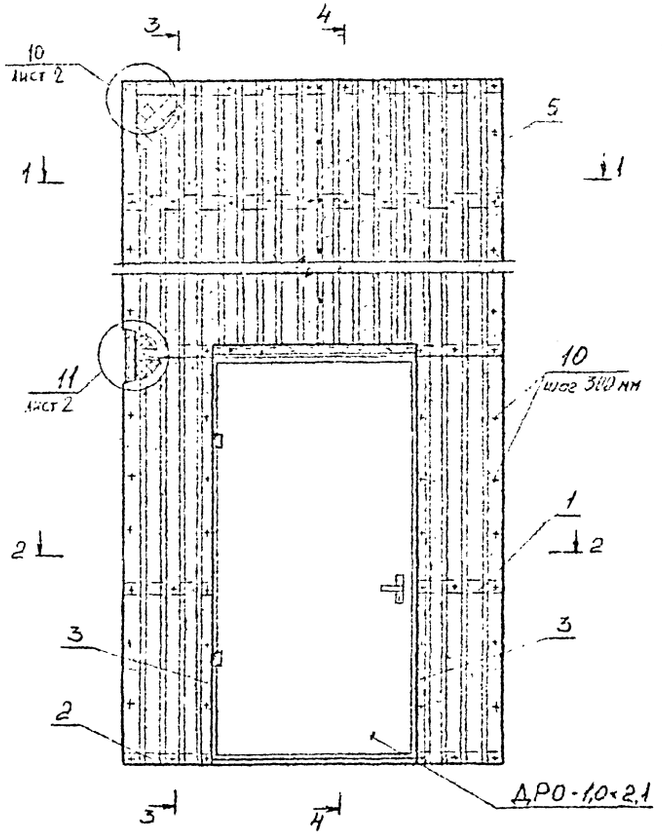

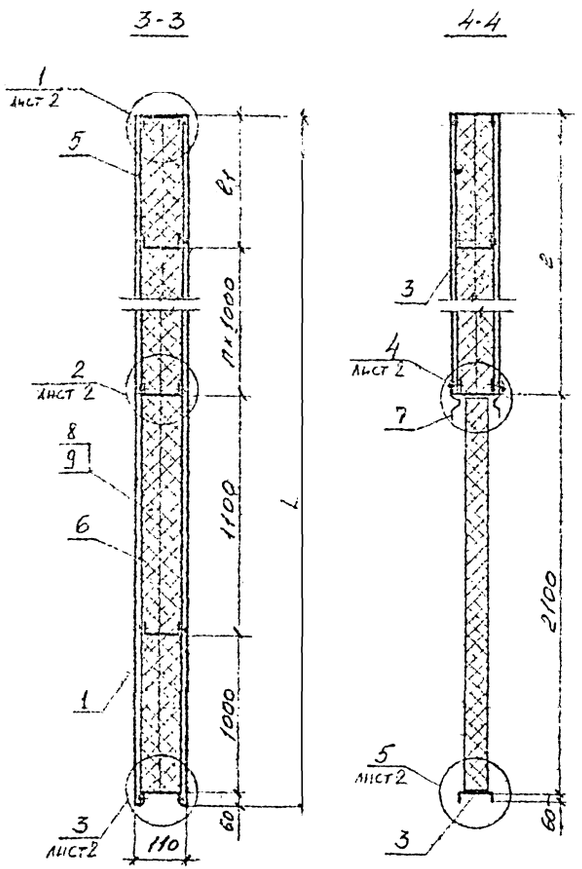

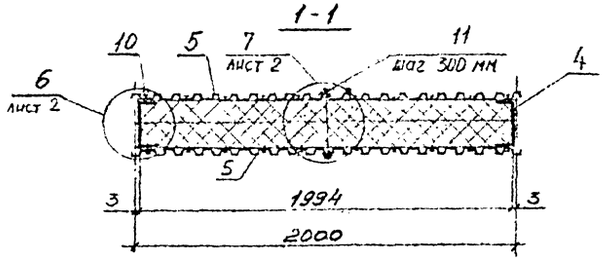

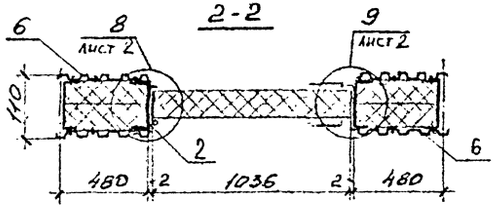

Размеры в мм

Марка панели	L	l	n	l_1
ПСД 1	2980	820	-	820
ПСД 2	3580	1420	1	420
ПСД 3	4180	2020	1	1020
ПСД 4	4780	2620	2	620

Марка панели	Поз.	Наименование	Кол.	Обозначение документа	Масса панели, кг
ПСД1	1	Гн [80×60×3 l=470мм	2	ГОСТ 8278-83	162,9
	2	Гн [80×60×3 l=2100мм	2		
	3	Гн [80×60×3 l=1985мм	3		
	4	Гн [80×60×3 l=2980мм	2		
	5	С15-1000-0,7 l=810мм	4	ТУ36-1928-76	
	6	С15-1000-0,7 l=2220мм, l=470мм	4		
	7	Д-24, l=1040мм	2	ТУ36-2336-80	
	8	Плита минераловатная γ=150кг/м³ S=40мм	0,3м³	ГОСТ 9573-82	
	9	Пленка полиэтиленовая Тс, полотно 0,1×2250	10,2м²	ГОСТ 10354-82	
	10	Винт самонарезающий В6×14	120	ТУ 36.25.12-13-88	
	11	Заклепка комбинированная ЗК-12×4,5	14	ТУ 36-2088-85	
ПСД2		поз. 1,2,6,7 см. ПСД1			229,3
	3	Гн [80×60×3 l=1985мм	4	ГОСТ 8278-83	
	4	Гн [80×60×3 l=3580мм	2		
	5	С15-1000×0,7 l=1410мм	4	ТУ36-1928-76	
	8	Плита минераловатная γ=150кг/м³ S=40мм	0,4м³	ГОСТ 9573-82	
	9	Пленка полиэтиленовая Тс, полотно 0,1×2250	13,5м²	ГОСТ 10354-82	
	10	Винт самонарезающий В6×14	144	ТУ 36 25.12-13-88	
	11	Заклепка комбинированная ЗК-12×4,5	18	ТУ36-2088-85	
ПСД3		поз. 1,2,6,7 см. ПСД1			265,5
	3	Гн [80×60×3 l=1985мм	4	ГОСТ 8278-83	
	4	Гн [80×60×3 l=4180мм	2		
	5	С15-1000-0,7 l=2010мм	4	ТУ36-1928-76	
	8	Плита минераловатная γ=150кг/м³ S=40мм	0,49м³	ГОСТ 9573-82	
	9	Пленка полиэтиленовая Тс, полотно 0,1×2250	18,6м²	ГОСТ 10354-82	
	10	Винт самонарезающий В6×14	156	ТУ 36.25.12-13-88	
	11	Заклепка комбинированная ЗК-12×4,5	22	ТУ 36-2088-85	
ПСД4		поз. 1,2,6,7 см. ПСД1			312,5
	3	Гн [80×60×3 l=1985мм	5	ГОСТ 8278-83	
	4	Гн [80×60×3 l=4780мм	2		
	5	С15-1000-0,7 l=2610мм	4	ТУ 36-1928-76	
	8	Плита минераловатная γ=150кг/м³ S=40мм	0,59м³	ГОСТ 9573-82	
	9	Пленка полиэтиленовая Тс, полотно 0,1×2250	17,7м²	ГОСТ 10354-82	
	10	Винт самонарезающий В6×14	188	ТУ 36.25.12-13-88	
	11	Заклепка комбинированная ЗК-12×4,5	26	ТУ 36-2088-85	

Зав. отд.	Калинов		
Н. контр.	Ион. Маренко		
Гл. констр.	Мокунина		
Гл. констр.	Балашкин		
Рук. сект.	Егорова		
Ст. инж.	Корнилова		

1.481.3-1.2-13КМ

Панель стеновая с дверным проемом ПСД1...ПСД4

Стадия	Лист	Листов
Р	1	2

ЦНИИпроектлегконструкция

Инв. № подл. | Подп. и дата | Взам. инв. №

Копировал

Формат А2

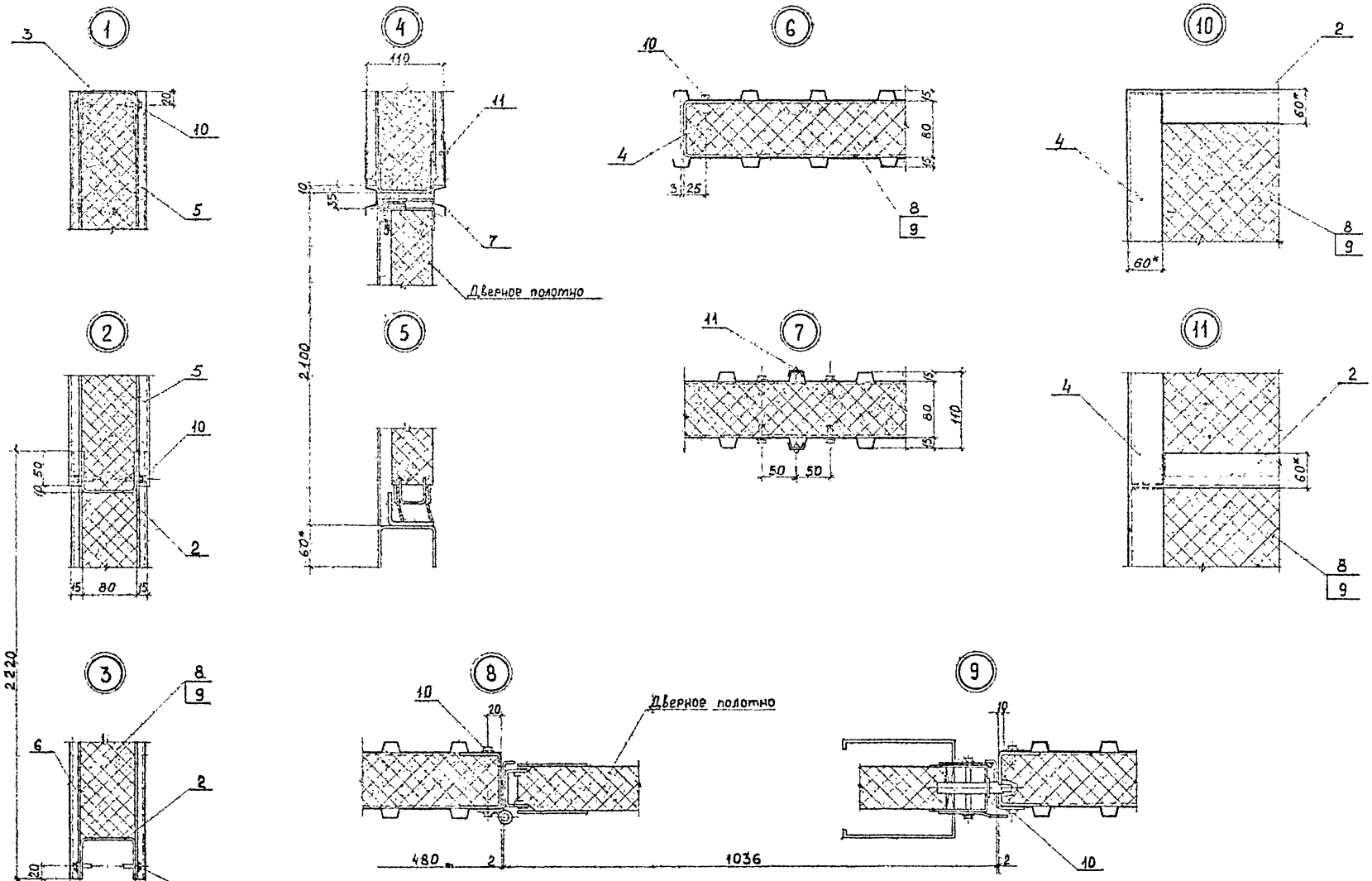
1
3
20
10
5
2
5
10
50
10
2
15
80
15
3
8
9
6
2
20
10
15
80
15
110
4
110
11
10
55
7
Дверное полотно
5
60°
2100
2220
6
10
4
80
15
3
25
8
9
7
11
50
50
80
110
10
Дверное полотно
20
480
2
1036
2
10
9
10
10
2
60°
4
8
9
11
4
2
60°
8
9

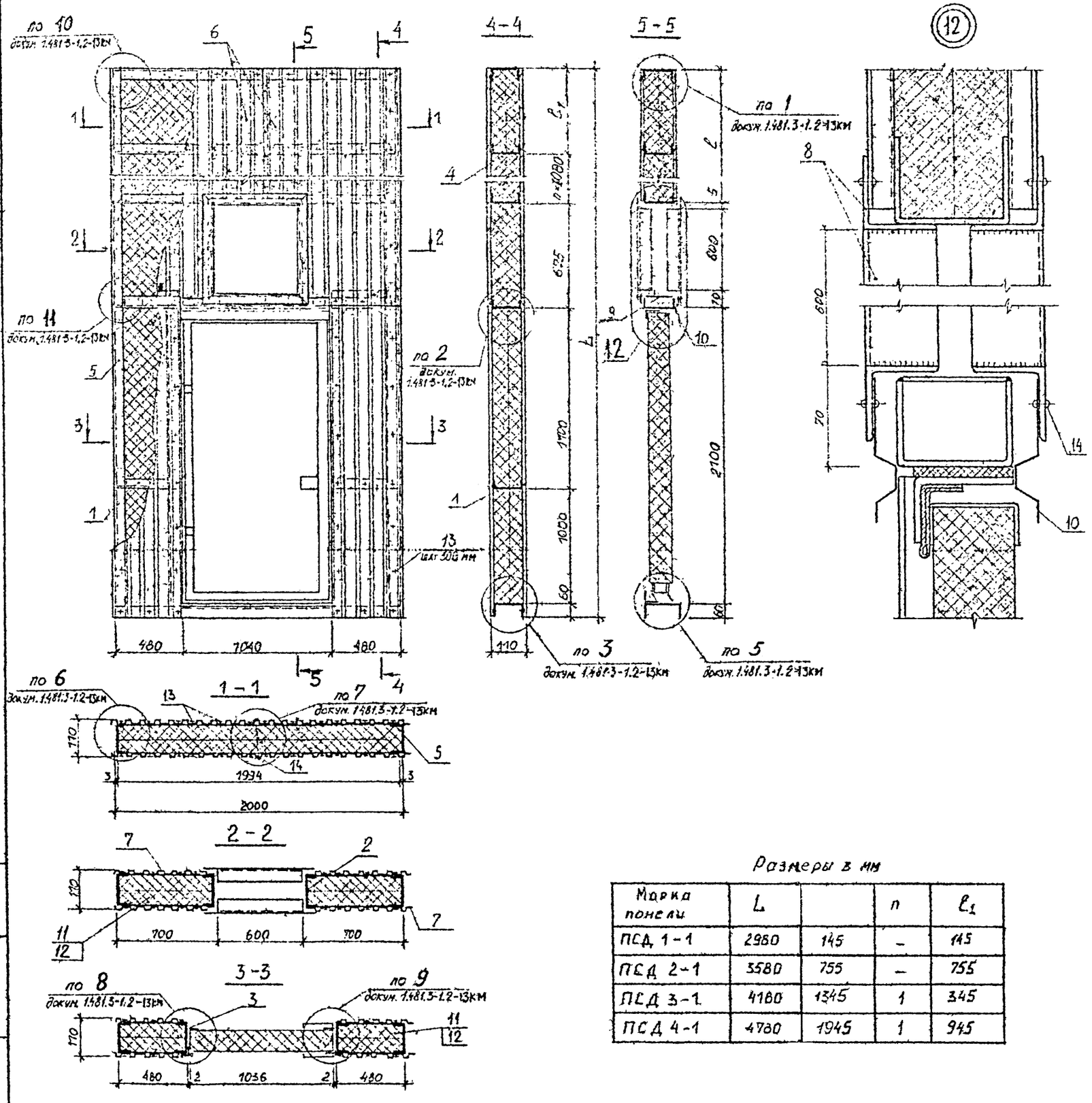

Марка панели	Поз	Наименование	Кол	Обозначение документа	Масса панели кг
ПСД 1-1	1	Гн [80×60×3 L=470	2	Гост 8278-83	219,5
	2	Гн [80×60×3 L=660	2		
	3	Гн [80×60×3 L=2100	2		
	4	Гн [80×60×3 L=1985	4		
	5	Гн [80×60×3 L=2980	2		
	6	[15-1000-0,7 L=810	4	ТУ 36-1928-76	
	7	[15-1000-0,7 L=2120	4		
	8	L 50×4 L=700	8	Гост 8509-86	
	9	— 80×5 L=600	1	Гост 19904-74	
	10	Д-24 L=1040	2	ТУ 36-2336-80	
	11	Плита минераловатная γ=150 кг/м³, S=40 мм	0,27м³	Гост 9573-82	
	12	Пленка полиэтиленовая, Тс, полотно С1×2250	5,7м²	Гост 10354-82	
	13	Винт самонарезающий В6×14	136	ТУ 36.25.12-13-88	
	14	Заклепка комбинированная 3К-12×9,5	16	ТУ 36-2088-85	
ПСД 2-1		поз. 1...4, 7...10 см. ПСД 1-1			239,6
	5	Гн [80×60×3 L 3580	2	Гост 8278-83	
	6	[15-1000-0,7 L=1410	4	ТУ 36-1928-76	
	11	Плита минераловатная γ=150 кг/м³, S=40 мм	0,37м³	Гост 9573-82	
	12	Пленка полиэтиленовая, Тс, полотно С1×2250	13,4м²	Гост 10354-82	
	13	Винт самонарезающий В6×14	144	ТУ 36.25.12-13-88	
	14	Заклепка комбинированная 3К-12×9,5	20	ТУ 36-2088-85	
ПСД 3-1		поз 1...3, 7...10 см ПСД 1-1			273,8
	4	Гн [80×60×3 L=1985	5	Гост 8278-83	
	5	Гн [80×60×3 L=4180	2		
	6	[15-1000-0,7 L=2010	4	ТУ 36-1928-76	
	11	Плита минераловатная γ=150 кг/м³, S=40 мм	0,47м³	Гост 9573-82	
	12	Пленка полиэтиленовая, Тс, полотно С1×2250	15,1м²	Гост 10354-82	
	13	Винт самонарезающий В6×14	176	ТУ 36.25.12-13-88	
	14	Заклепка комбинированная 3К-12×9,5	22	ТУ 36-2088-85	
ПСД 4-1		поз 1...3, 7...10 см ПСД 1-1			298,9
	4	Гн [80×60×3 L=1985	5	Гост 8278-83	
	5	Гн [80×60×3 L=4780	2		
	6	[15-1000-0,7 L=2610	4	ТУ 36-1928-76	
	11	Плита минераловатная γ=150 кг/м³, S=40 мм	0,57м³	Гост 9573-82	
	12	Пленка полиэтиленовая, Тс, полотно С1×2250	17,8м²	Гост 10354-82	
	13	Винт самонарезающий В6×14	184	ТУ 36.25.12-13-88	
	14	Заклепка комбинированная 3К-12×9,5	26	ТУ 36-2088-85	

Размеры в мм

Марка панели	L		n	l_1
ПСД 1-1	2980	145	—	145
ПСД 2-1	3580	755	—	755
ПСД 3-1	4180	1345	1	345
ПСД 4-1	4780	1945	1	945

1. Привязка вентиляционного отверстия принята условно, в конкретном проекте уточняется согласно требованиям проекта вентиляции.
2. Работать совместно с докум. 1.481.3-1.2-13 КМ.

Нач.отд.	Кузнецов		05.12.88	1.481.3-1.2-14КМ
Н.контр.	Тимофеева		05.12.88	Панель стеновая с дверным и вентиляционным проемом ПСД 1-1 ... ПСД 4-1
Гл.констр.	Макунина		05.12.88	Стадия Р; Лист; Листов 1
Гл.констр.	Косенко		04.08	
Рук.сект.	Г. сасво		04.08	
ГИП	Сидорова		15.11.88	ЦНИИпроектстальконструкция

Копировал:

Формат А2

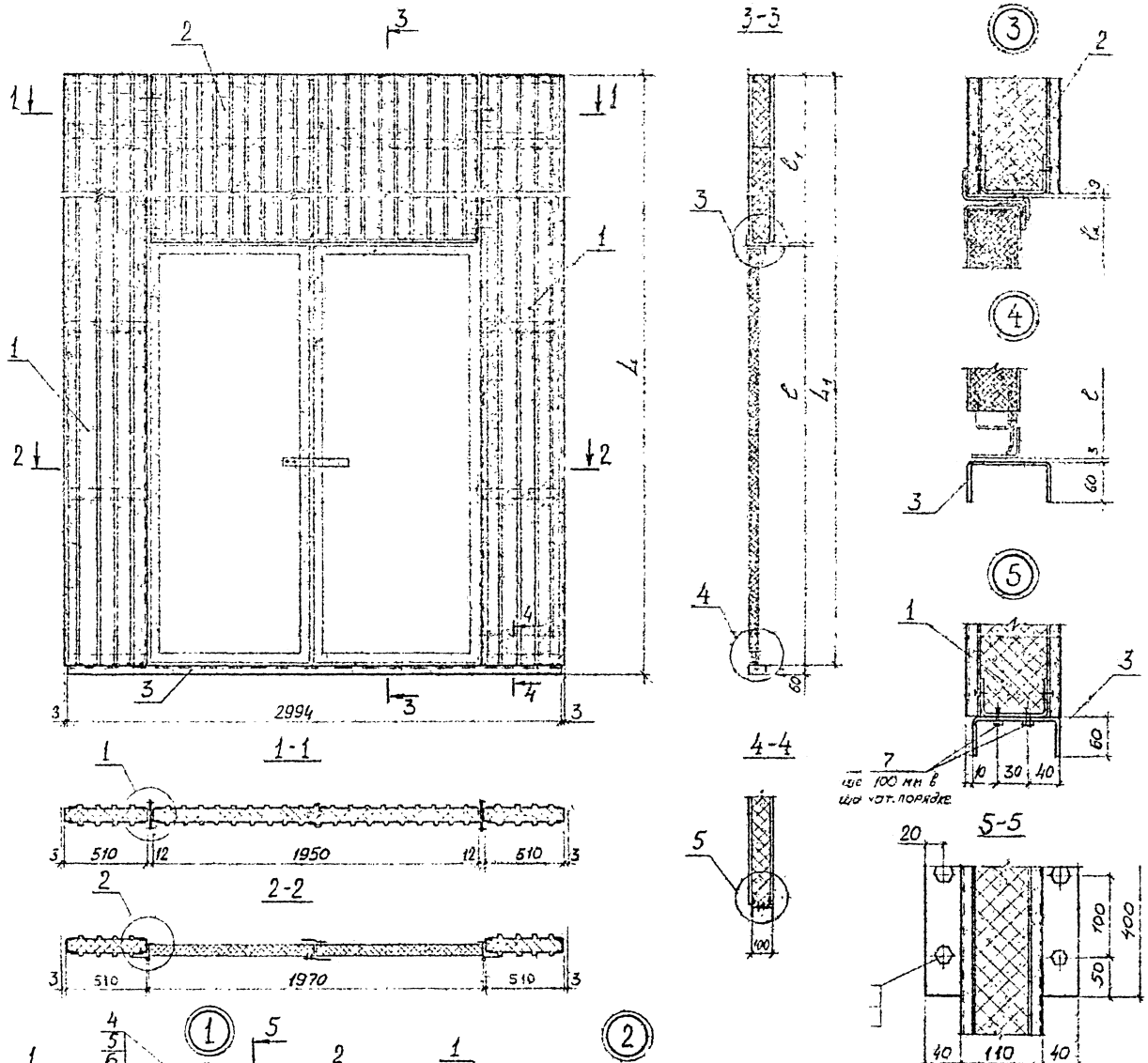

Марка панели	Поз.	Наименование	Кол.	Обозначение документа	Масса, кг
ПСВ1	1	Панель стеновая ПСВ1-1	2	1.481.3-1.2-16КМ	78,8
	2	Панель стеновая ПСВ1-2	1	1.481.3-1.2-17КМ	58,8
	3	Гн [100×60×3 ℓ=2995 мм	1	ГОСТ 8278-83	14,8
	4	Болт М8-8д×25.56.019	16	ГОСТ 7798-70	0,24
	5	Гайка М8-7Н.5.019	16	ГОСТ 5915-70	0,08
	6	Шайба 8.01.08 кп 019	32	ГОСТ 11371-78	0,07
	7	Винт самонарезающий В6×14	20	ТУ 36.25.12-13-88	0,12
				Итого:	152,9
ПСВ2	1	Панель стеновая ПСВ2-1	2	1.481.3-1.2-16КМ	94,1
	2	Панель стеновая ПСВ2-2	1	1.481.3-1.2-17КМ	68,2
	3	Гн [100×60×3 ℓ=2995 мм	1	ГОСТ 8278-83	14,8
	4	Болт М8-8д×25.56.019	16	ГОСТ 7798-70	0,24
	5	Гайка М8-7Н.5.019	16	ГОСТ 5915-70	0,08
	6	Шайба 8.01.08 кп 019	32	ГОСТ 11371-78	0,07
	7	Винт самонарезающий В6×14	20	ТУ 36.25.12-13-88	0,12
				Итого:	177,6
ПСВ3	1	Панель стеновая ПСВ3-1	2	1.481.3-1.2-16КМ	112,2
	2	Панель стеновая ПСВ3-2	1	1.481.3-1.2-17КМ	119,9
	3	Гн [100×60×3 ℓ=2995 мм	1	ГОСТ 8278-83	14,8
	4	Болт М8-8д×25.56.019	32	ГОСТ 7798-70	0,48
	5	Гайка М8-7Н 5.019	32	ГОСТ 5915-70	0,16
	6	Шайба 8.01.08 кп 019	64	ГОСТ 11371-78	0,14
	7	Винт самонарезающий В6×14	20	ТУ 36.25.12-13-88	0,12
				Итого:	247,8
ПСВ4	1	Панель стеновая ПСВ4-1	2	1.481.3-1.2-16КМ	127,2
	2	Панель стеновая ПСВ4-2	1	1.481.3-1.2-17КМ	144,4
	3	Гн [100×60×3 ℓ=2995 мм	1	ГОСТ 8278-83	14,8
	4	Болт М8-8д×25.56.019	32	ГОСТ 7798-70	0,48
	5	Гайка М8-7Н.5.019	32	ГОСТ 5915-70	0,16
	6	Шайба 8.01.08 кп 019	64	ГОСТ 11371-78	0,14
	7	Винт самонарезающий В6×14	20	ТУ 36.25.12-13-88	0,12
				Итого:	287,3

Марка панели	Размеры, мм			
	L	L_1	ℓ	$ℓ_1$
ПСВ1	2980	2920	2423	485
ПСВ2	3580	3520	2823	685
ПСВ3	4180	4120		1285
ПСВ4	4780	4780		1885

Зав. отд.	Кашкинов	[signature]	05.12.88
Н. контр.	Пономаренко	[signature]	06.12.88
Гл. констр.	Макунина	[signature]	01.12.88
Гл. констр.	Баланкин	[signature]	02.12.88
Рук. сект.	Егорова	[signature]	02.12.88
Инженер	Дмитриевская	[signature]	02.12.88

1.481.3-1.2-15КМ

Панель стеновая с проемом для ворот ПСВ1 ... ПСВ4

Стадия	Лист	Листов
Р		1

ЦНИИпроектлегконструкция

Инв. № подл. | Подпись и дата | Взам. инв. №

Копировал

Формат А2

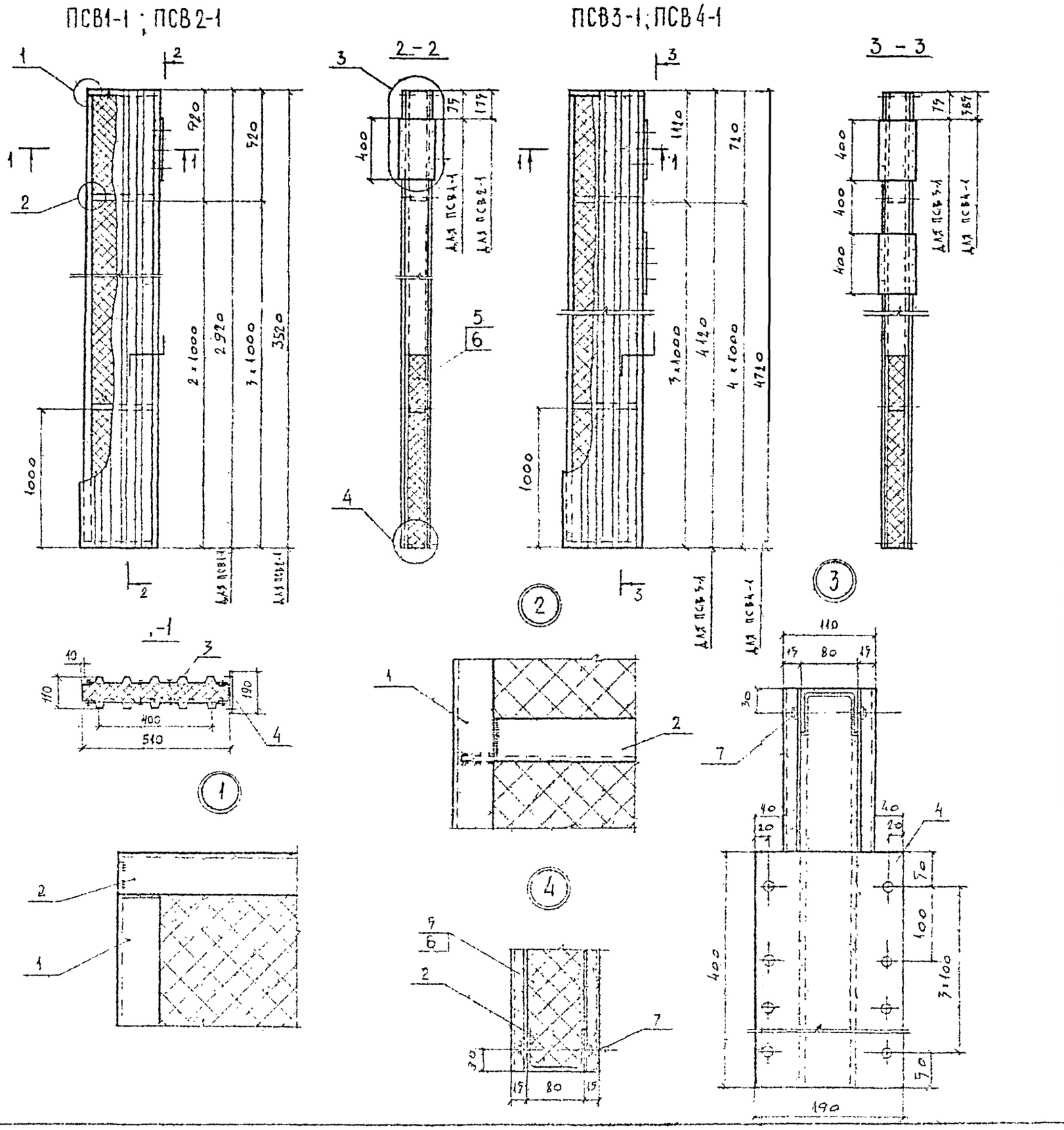

Марка панели	Поз.	Наименование	Кол.	Обозначение документа	Масса панели, кг
ПСВ1-1	1	Гн[80×60×3 ℓ=2910мм	2	ГОСТ 8278-83	78,8
	2	Гн[80×60×3 ℓ=510мм	4		
	3	С15-1000-0,7 ℓ=2920мм б=500мм	2	ТУ36-1928-76	
	4	-6×190 ℓ=400мм	1	ГОСТ 19903-74	
	5	Плита минераловатная γ=150 кг/м³ S=40мм	0,12м³	ГОСТ 9573-82	
	6	Пленка полиэтиленовая Тс, полотно 0,1×1250 мм	4,3м²	ГОСТ 10354-82	
	7	Винт самонарезающий В 6×14	32	ТУ 36.25.12-13-88	
ПСВ2-1	1	Гн[80×60×3 ℓ=3510мм	2	ГОСТ 8278-83	94,1
	2	Гн[80×60×3 ℓ=510мм	5		
	3	С15-1000-0,7 ℓ=3520мм б=500мм	2	ТУ36-1928-76	
	4	-6×190 ℓ=400мм	1	ГОСТ 19903-74	
	5	Плита минераловатная γ=150 кг/м³ S=40мм	0,14м³	ГОСТ 9573-82	
	6	Пленка полиэтиленовая Тс, полотно 0,1×1250 мм	5,2м²	ГОСТ 10354-82	
	7	Винт самонарезающий В 6×14	40	ТУ 36.25.12-13-88	
ПСВ3-1	1	Гн[80×60×3 ℓ=4110мм	2	ГОСТ 8278-83	112,2
	2	Гн[80×60×3 ℓ=510мм	5		
	3	С15-1000-0,7 ℓ=4120мм б=500мм	2	ТУ36-1928-76	
	4	-6×190 ℓ=400мм	2	ГОСТ 19903-74	
	5	Плита минераловатная γ=150 кг/м³	0,17м³	ГОСТ 9573-82	
	6	Пленка полиэтиленовая Тс, полотно 0,1×1250 мм	6,0м²	ГОСТ 10354-82	
	7	Винт самонарезающий В 6×14	40	ТУ 36.25.12-13-88	
ПСВ4-1	1	Гн[80×60×3 ℓ=4710мм	2	ГОСТ 8278-83	127,2
	2	Гн[80×60×3 ℓ=510мм	6		
	3	С15-1000-0,7 ℓ=4720мм б=500мм	2	ТУ36-1928-76	
	4	-6×190 ℓ=400мм	2	ГОСТ 19903-74	
	5	Плита минераловатная γ=150 кг/м³ S=40мм	0,19м³	ГОСТ 9573-82	
	6	Пленка полиэтиленовая Тс, полотно 0,1×1250 мм	6,9м²	ГОСТ 10354-82	
	7	Винт самонарезающий В 6×14	48	ТУ 36.25.12-13-88	

Зав. отд.	Нашкинов		
Н. контр.	Пономаренко		
Гл. конст.	Мякишина		
Гл. конст.	Балашов		
Зав. сект.	Егорова		
Конструктор	Мишина		

1.481.3-1.2-16КМ

Панель стеновая ПСВ1-1 ПСВ4-1

Стадия	Лист	Листов
Р		1

Копировал

Формат А2

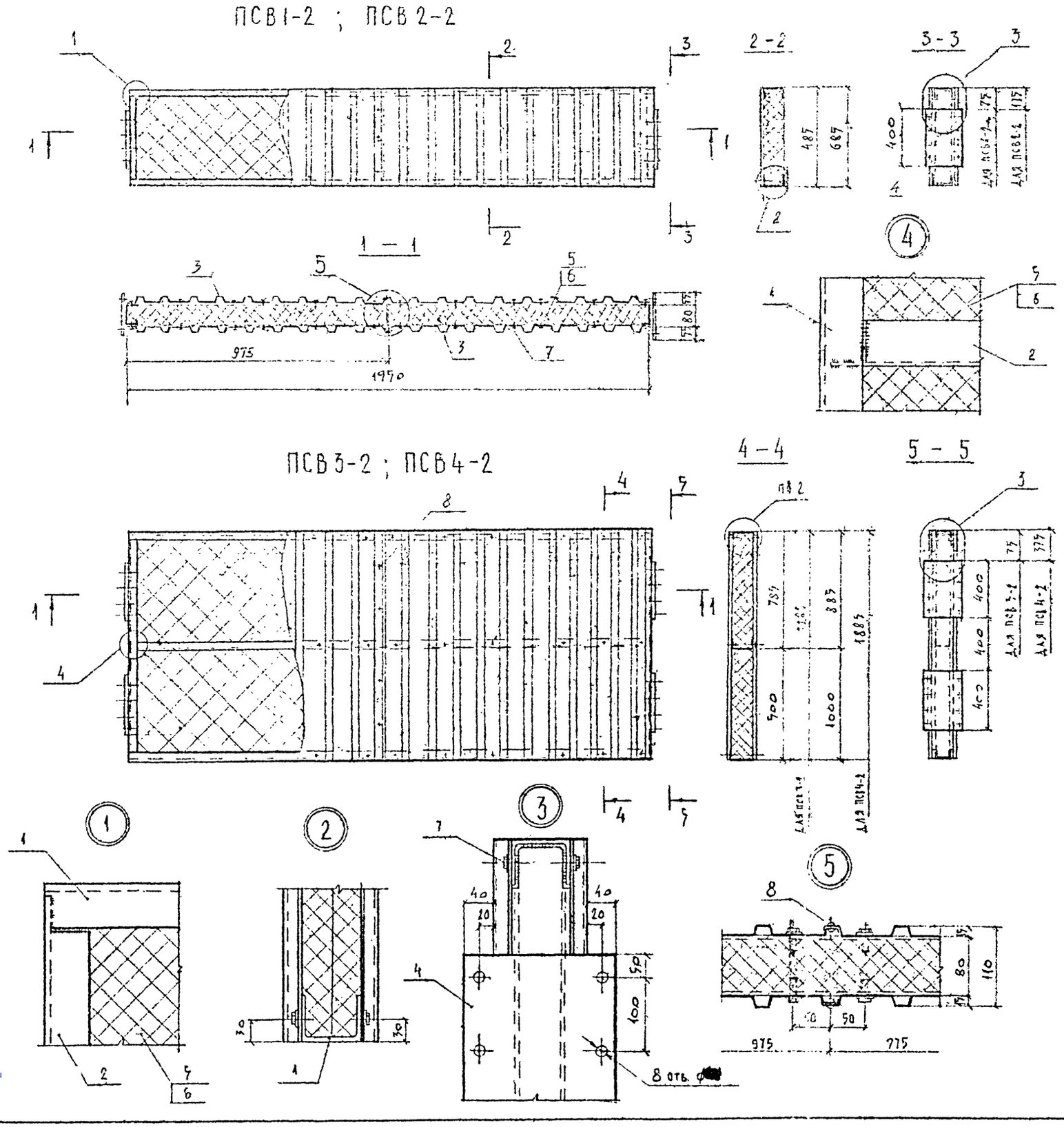

Марка панели	Поз.	Наименование	Кол.	Обозначение документа	Масса панели кг
ПСВ1-2	1	ГнС 80×60×3 l=1950 мм	2	ГОСТ 8278-83	58,8
	2	ГнС 80×60×3 l=475 мм	2		
	3	С15-1800-0,7 l=485 мм B=975 мм	4	ТУ36-1928-76	
	4	-6×190 l=400 мм	2	ГОСТ 19903-74	
	5	Плита минераловатная γ=150 кг/м³ S=40 мм	1,10 м³	ГОСТ 9573-82	
	6	Пленка полиэтиленовая, Тс, полотно 0,1×2250 мм	2,9 м²	ГОСТ 10354-82	
	7	Винт самонарезающий в 6×14	56	ТУ36.25.12-13-88	
	8	Заклепка комбинированная ЗК-12-4,5	6	ТУ36-2088-85	
ПСВ2-2	1	ГнС 80×60×3 l=1950 мм	2	ГОСТ 8278-83	68,2
	2	ГнС 80×60×3 l=875 мм	2		
	3	С15-1800-0,7 l=689 мм B=975 мм	4	ТУ36-1928-76	
	4	-6×190 l=400 мм	2	ГОСТ 19903-74	
	5	Плита минераловатная γ=150 кг/м³ S=40 мм	0,11 м³	ГОСТ 9573-82	
	6	Пленка полиэтиленовая, Тс, полотно 0,1×2250 мм	3,8 м²	ГОСТ 10354-82	
	7	Винт самонарезающий в 6×14	56	ТУ36.25.12-13-88	
	8	Заклепка комбинированная ЗК-12-4,5	6	ТУ36-2088-85	
ПСВ3-2	1	ГнС 80×60×3 l=1950 мм	3	ГОСТ 8278-83	119,9
	2	ГнС 80×60×3 l=1275 мм	2		
	3	С15-1800-0,7 l=1285 мм B=975 мм	4	ТУ36-1928-76	
	4	-6×190 l=400 мм	4	ГОСТ 19903-74	
	5	Плита минераловатная γ=150 кг/м³ S=40 мм	0,19 м³	ГОСТ 9573-82	
	6	Пленка полиэтиленовая, Тс, полотно 0,1×2250 мм	6,7 м²	ГОСТ 10354-82	
	7	Винт самонарезающий в 6×14	92	ТУ36.25.12-13-88	
	8	Заклепка комбинированная ЗК-12-4,5	10	ТУ36-2088-85	
ПСВ4-2	1	ГнС 80×60×3 l=1950 мм	3	ГОСТ 8278-83	144,4
	2	ГнС 80×60×3 l=1875 мм	2		
	3	С15-1800-0,7 l=1885 мм B=975 мм	4	ТУ36-1928-76	
	4	-6×190 l=400 мм	4	ГОСТ 19903-74	
	5	Плита минераловатная γ=150 кг/м³ S=40 мм	0,20 м³	ГОСТ 9573-82	
	6	Пленка полиэтиленовая, Тс, полотно 0,1×2250 мм	5,9 м²	ГОСТ 10354-82	
	7	Винт самонарезающий в 6×14	100	ТУ36.25.12-13-88	
	8	Заклепка комбинированная ЗК-12-4,5	14	ТУ36-2088-85	

Зав. отд.	Кашкинов		05.12.88
Н. контр.	Пономаренко		06.12.88
Гл. констр.	Макунина		05.12.88
Гл. констр.	Баланкин		02.12.88
Зав. груп.	Егорова		24.11.88
Констр.	Мишина		24.11.88

1.481.3-1.2-17 КМ

Панель стеновая ПСВ1-2 ... ПСВ4-2.

Стадия	Лист	Листов
Р		1

ЦНИИпроектлегконструкция

Копировал:

Формат А2

gost.e-ecolog.ru