ТИПОВЫЕ КОНСТРУКЦИИ, ИЗДЕЛИЯ И УЗЛЫ ЗДАНИЙ И СООРУЖЕНИЙ

Серия 1.479.2-2

ШКАФЫ МЕТАЛЛИЧЕСКИЕ ДЛЯ ХРАНЕНИЯ ОДЕЖДЫ РАБОЧИХ

РАБОЧИЕ ЧЕРТЕЖИ

gost.e-ecolog.ru

Инв 1 к 120 / 3 экз / 1986 г.

ТИПОВЫЕ КОНСТРУКЦИИ, ИЗДЕЛИЯ И УЗЛЫ ЗДАНИЙ И СООРУЖЕНИЙ

Серия 1.479.2-2

ШКАФЫ МЕТАЛЛИЧЕСКИЕ ДЛЯ ХРАНЕНИЯ ОДЕЖДЫ РАБОЧИХ

РАБОЧИЕ ЧЕРТЕЖИ

ЦНИИПРОМЗДАНИЙ

Заместитель директора по научной работе — Н.Н.Ким

Зав.отделом — Ю.С.Муравьев

Руководитель темы — П.Н.Клебанов

ГПИ ПРОМСТРОЙПРОЕКТ

Гл. инженер — В.И.Королев

Нач. отдела — Г.М.Никитин

Гл. инж. проекта — Ю.Н.Викулов

УТВЕРЖДЕНЫ

Постановлением Госстроя СССР от 11.12.85 №216

Введены в действие с 01.03.86

Формат	Лист	Обозначение	Наименование	Стр.	Примечание
А3			Титульный лист	1	
А4	1	1.479.2-2 ДО	Шкафы для одежды		
			Опись документов	2	
А4	2	1.479.2-2 ДО		2	
А4	3	1.479.2-2 ДО		3	
А4	4	1.479.2-2 ДО		3	
А4	5	1.479.2-2 ДО		4	
А4	6	1.479.2-2 ДО		4	
А4	7	1.479.2-2 ДО		5	
А4	8	1.479.2-2 ДО		5	
А3	1	1.479.2-2 ПЗ	Пояснительная записка	6	
А3	2	1.479.2-2 ПЗ		7	
А3	3	1.479.2-2 ПЗ		8	
А3	4	1.479.2-2 ПЗ		9	
А4	1	1.479.2-2 ШЗ 0000 ТУ	Шкаф запираемый.		
			Технические условия	10	
А4	2	1.479.2-2 ШЗ 0000 ТУ		10	

Гл. конструктор — Безуглов
Гл. архитектор — Дятлов

Изм.	Лист	№ докум.	Подп.	Дата
Разраб.	Алексеев			
Пров.	Никитин			
Рук. бр.	Алексеев			09.84
Н. контр.	Никитин			
Утв.	Викулов			

1.479.2-2 ДО

Шкафы для одежды.
Опись документов

Лит.	Лист	Листов
	1	8

ПРОМСТРОЙПРОЕКТ

Формат	Лист	Обозначение	Наименование	Стр.	Примечание
А4	3	1.479.2-2 ШЗ 0000 ТУ	Шкаф запираемый		
			Технические условия	11	
А4	4	1.479.2-2 ШЗ 0000 ТУ		11	
А4	5	1.479.2-2 ШЗ 0000 ТУ		12	
А4	6	1.479.2-2 ШЗ 0000 ТУ		12	
А4	1	1.479.2-2 ШЗ 0000	Шкаф запираемый	13	
А4	2	1.479.2-2 ШЗ 0000		13	
А4	3	1.479.2-2 ШЗ 0000		14	
А4	4	1.479.2-2 ШЗ 0000		14	
А4	5	1.479.2-2 ШЗ 0000		15	
А4	6	1.479.2-2 ШЗ 0000		15	
А4	7	1.479.2-2 ШЗ 0000		16	
А4	8	1.479.2-2 ШЗ 0000		16	
А4	9	1.479.2-2 ШЗ 0000		17	
А4	10	1.479.2-2 ШЗ 0000		17	
А4	11	1.479.2-2 ШЗ 0000		18	
А4	12	1.479.2-2 ШЗ 0000		18	
А3	1	1.479.2-2 ШЗ 0000 СБ	Шкаф запираемый.		
			Сборочный чертеж	19	
А3	2	1.479.2-2 ШЗ 0000 СБ		20	
А3	3	1.479.2-2 ШЗ 0000 СБ		21	
А3	4	1.479.2-2 ШЗ 0000 СБ		22	
А3	5	1.479.2-2 ШЗ 0000 СБ		23	
А3	6	1.479.2-2 ШЗ 0000 СБ		24	

Изм.	Лист	№ докум.	Подп.	Дата

1.479.2-2 ДО

Лист 2

Формат	Лист	Обозначение	Наименование	Стр.	Примечание
А3		1.479.2-2 ШЗ 0001	Панель задняя	25	
А3	1	1.479.2-2 ШЗ 0002	Крышка	26	
А3	2	1.479.2-2 ШЗ 0002		27	
А3	1	1.479.2-2 ШЗ 0003	Днище	28	
А3	2	1.479.2-2 ШЗ 0003		29	
А3		1.479.2-2 ШЗ 0004	Полка нижняя	30	
А4		1.479.2-2 ШЗ 0005	Крышка передняя	31	
А4		1.479.2-2 ШЗ 0006	Зеркало	31	
А3		1.479.2-2 ШЗ0007	Полка	32	
А3		1.479.2-2 ШЗ0008	Ложемент	33	
А3		1.479.2-2 ШЗ0009	Мыльница	34	
А3		1.479.2-2 ШЗ0011	Полка	35	
А4		1.479.2-2 ШЗ0012	Скоба	36	
А4		1.479.2-2 ШЗ0013	Упор	36	
А4	1	1.479.2-2 ШЗ0100	Дверь	37	
А4	2	1.479.2-2 ШЗ0100		37	
А3		1.479.2-2 ШЗ0100 СБ	Дверь.		
			Сборочный чертеж	38	
А3		1.479.2-2 ШЗ0101	Створка	39	
А4		1.479.2-2 ШЗ0102	Направляющая	40	
А4		1.479.2-2 ШЗ0103	Перекладина	40	
А4		1.479.2-2 ШЗ0104	Уголок	41	
А4		1.479.2-2 ШЗ0200	Панель боковая	41	
А3		1.479.2-2 ШЗ.0200 СБ	Панель боковая		
			Сборочный чертеж	42	

Инв. № подл. | Подпись и дата | Взам. инв. № | Инв. № дубл. | Подпись и дата

Формат	Лист	Обозначение	Наименование	Стр.	Примечание
А3	1	1.479.2-2 ШЗ 0201	Панель	43	
А4	2	1.479.2-2 ШЗ 0201		44	
А4		1.479.2-2 ШЗ 0202	Направляющая	44	
А4		1.479.2-2 ШЗ 0203	Скоба	45	
А4		1.479.2-2 ШЗ 0300	Панель боковая	45	
А3		1.479.2-2 ШЗ 0300 СБ	Панель боковая		
			Сборочный чертеж	46	
А4		1.479.2-2 ШЗ 0400	Панель средняя	47	
А4	1	1.479.2-2 ШЗ 0400 СБ	Панель средняя		
			Сборочный чертеж	47	
А4	2	1.479.2-2 ШЗ 0400 СБ		48	
А4		1.479.2-2 ШЗ 0401	Профиль	48	
А3		1.479.2-2 ШЗ 0402	Панель	49	
А4		1.479.2-2 ШЗ 0403	Профиль	50	
А4		1.479.2-2 ШЗ 0500	Панель задняя	50	
А3		1.479.2-2 ШЗ 0500 СБ	Панель задняя		
			Сборочный чертеж	51	
А4		1.479.2-2 ШЗ 0501	Профиль	52	
А4	1	1.479.2-2 ШЗ 0600	Полка верхняя	53	
А4	2	1.479.2-2 ШЗ 0600		53	
А3		1.479.2-2 ШЗ 0600 СБ	Полка верхняя		
			Сборочный чертеж	54	

Формат	Лист	Обозначение	Наименование	Стр.	Примечание
А4		1.479.2-2 ШЗ 0601	Крючок	55	
А4		1.479.2-2 ШЗ 0602	Крючок	55	
А3		1.479.2-2 ШЗ 0603	Полка	56	
А4		1.479.2-2 ШЗ 0604	Стержень	56	
А4		1.479.2-2 ШЗ 0700	Ножка	57	
А4		1.479.2-2 ШЗ 0700 СБ	Ножка		
			Сборочный чертеж	57	
А4		1.479.2-2 ШЗ 0800	Петля	58	
А4		1.479.2-2 ШЗ 0801	Карта петли	58	
А4		1.479.2-2 ШЗ 0802	Ось	59	
А4		1.479.2-2 ШЗ 0803	Головка	59	
А4		1.479.2-2 ШЗ 0804	Шайба	60	
А4		1.479.2-2 ШЗ 0900	Штора	60	
А3		1.479.2-2 ШЗ 0900 СБ	Штора		
			Сборочный чертеж	61	
А4		1.479.2-2 ШЗ 0901	Перегородка	62	
А4		1.479.2-2 ШЗ 0902	Планка	62	
А4	1	1.479.2-2 ШЗ 1000	Скамья	63	
А4	2	1.479.2-2 ШЗ 1000		63	
А3		1.479.2-2 ШЗ 1000 СБ	Скамья		
			Сборочный чертеж	64	
А4	1	1.479.2-2 ШЗ 1010	Сиденье	65	
А4	2	1.479.2-2 ШЗ 1010		65	

Изм. Лист № докум. Подп. Дата 1.479.2-2 ДО Лист 5

Инв. № подл. | Подпись и дата | Взам. инв. № | Инв. № дубл. | Подпись и дата

Формат	Лист	Обозначение	Наименование	Стр.	Примечание
А4	3	1.479.2-2 ШЗ 1010	Сиденье	66	
А4	4	1.479.2-2 ШЗ 1010		66	
А3		1.479.2-2 ШЗ 1010 СБ	Сиденье		
			Сборочный чертеж	67	
А4		1.479.2-2 ШЗ 1011	Плита	68	
А4		1.479.2-2 ШЗ 1020	Рама	68	
А3		1.479.2-2 ШЗ 1020 СБ	Рама		
			Сборочный чертеж	69	
А4		1.479.2-2 ШЗ 1021	Распорка	70	
А4		1.479.2-2 ШЗ 1022	Опора	70	
А4		1.479.2-2 ШЗ 1023	Платик	71	
А4		1.479.2-2 ШЗ 1024	Распорка	71	
А4	1	1.479.2-2 ШВ 0000	Шкаф вентилируемый	72	
А4	2	1.479.2-2 ШВ 0000		72	
А4	3	1.479.2-2 ШВ 0000		73	
А4	4	1.479.2-2 ШВ 0000		73	
А4	5	1.479.2-2 ШВ 0000		74	
А4	6	1.479.2-2 ШВ 0000		74	
А4	7	1.479.2-2 ШВ 0000		75	
А4	8	1.479.2-2 ШВ 0000		75	
А4	9	1.479.2-2 ШВ 0000		76	
А4	10	1.479.2-2 ШВ 0000		76	
А4	11	1.479.2-2 ШВ 0000		77	
А4	12	1.479.2-2 ШВ 0000		77	

Изм. Лист № докум. Подп. Дата 1.479.2-2 ДО Лист 6

Формат	Лист	Обозначение	Наименование	Стр.	Примечание
А3	1	1.479.2-2 ШВ 0000 СБ	Шкаф вентилируемый.		
			Сборочный чертеж	78	
А3	2	1.479.2-2 ШВ 0000 СБ		79	
А3	3	1.479.2-2 ШВ 0000 СБ		80	
А3	4	1.479.2-2 ШВ 0000 СБ		81	
А4	1	1.479.2-2 ШВ 0100	Крышка	82	
А4	2	1.479.2-2 ШВ 0100		82	
А3		1.479.2-2 ШВ 0100 СБ	Крышка.		
			Сборочный чертеж	83	
А3	1	1.479.2-2 ШВ 0101	Панель крышки	84	
А3	2	1.479.2-2 ШВ 0101		85	
А4	3	1.479.2-2 ШВ 0101		86	
А4		1.479.2-2 ШВ 0102	Патрубок	86	
А4		1.479.2-2 ШВ 0103	Фланец	87	
А4		1.479.2-2 ШВ 0104	Прокладка	87	
А4	1	1.479.2-2 ШО 0000	Шкаф открытый	88	
А4	2	1.479.2-2 ШО 0000		88	
А4	3	1.479.2-2 ШО 0000		89	
А4	4	1.479.2-2 ШО 0000		89	
А4	5	1.479.2-2 ШО 0000		90	
А4	6	1.479.2-2 ШО 0000		90	
А4	7	1.479.2-2 ШО 0000		91	
А4	8	1.479.2-2 ШО 0000		91	

Формат	Лист	Обозначение	Наименование	Стр.	Примечание
А4	9	1.479.2-2 ШО 0000	Шкаф открытый	92	
А4	10	1.479.2-2 ШО 0000		92	
А4	11	1.479.2-2 ШО 0000		93	
А4	12	1.479.2-2 ШО 0000		93	
А3	1	1.479.2-2 ШО 0000 СБ	Шкаф открытый		
			Сборочный чертеж	94	
А3	2	1.479.2-2 ШО 0000 СБ		95	
А3	3	1.479.2-2 ШО 0000 СБ		96	
А3	4	1.479.2-2 ШО 0000 СБ		97	

1.1. Рабочие чертежи металлических шкафов для одежды рабочих разработаны на основании плана типового проектирования Госстроя СССР на 1983-1984 гг. (раздел III п. III н. 1.24) и в соответствии с заданием, утвержденным Отделом типового проектирования и организации проектно-изыскательских работ 18 марта 1983 года.

1.2. Шкафы предназначены для хранения различных видов одежды (уличной, домашней, специальной) в санитарно-бытовых помещениях промышленных предприятий.

1.3. Рабочие чертежи выполнены по ГОСТ 22414-77 "Шкафы металлические для хранения одежды в санитарно-бытовых помещениях промышленных предприятий." Общие технические условия.

1.4. Согласно ГОСТ 22414-77 все шкафы разбиты на три типа: открытые (без дверки);
запираемые (с дверкой и замком)
запираемые вентилируемые (с устройством для присоединения к системе вытяжной вентиляции)

1.5. Схемы и маркировка шкафов по ГОСТ 22414-77 приведены в док. 1.479.2-2 ПЗ, лист 2.

1.6. Рабочие чертежи выполнены по полной номенклатуре шкафов, предусмотренной ГОСТ 22414-77 с учетом чертежей опытных образцов, разработанных и одобренных Отделом типового проектирования и организации проектно-изыскательских работ Госстроя СССР.

1.7. При проектировании санитарно-бытовых помещений размеры отделений и типы шкафов следует принимать в соответствии с требованиями СНиП II-92-76 "Вспомогательные здания и помещения промышленных предприятий."

1.8. Шкафы запроектированы сборно-разборной конструкции из унифицированных элементов.

1.9. Конструкция шкафов допускает возможность сборных рядов шкафов без двойных смежных элементов.

1.10. Основные элементы шкафов предусмотрено изготавливать штамповкой из листовой стали толщиной не более 0,8мм.

1.11. В шкафах предусмотрены места для хранения одежды, обуви и туалетных принадлежностей.

1.12. Окраска шкафов допускает влажную уборку их поверхностей с применением моющих средств.

1.13. Цвет окраски устанавливается по соглашению сторон при заказе на изготовление.

1.14. Поставку шкафов предусматривается производить в разобранном виде. По согласованию сторон допускается поставка односторонних собранных шкафов.

1.15. По требованию заказчика шкафы должны укомплектовываться скобами и переговариваются перегородками (шторками).

1.16. Перед серийным изготовлением шкафов на заводе необходимо изготовить партию опытных образцов, которые должны быть испытаны и приняты соответствующей комиссией в качестве образцов (эталонов).

1.17. Толщина металла, принятая в чертежах, является справочной и может быть уменьшена до 0,6мм с учетом возможностей и технологии изготовления завода-изготовителя и результатов испытаний опытных образцов.

Примечание: В спецификациях и ссылках на документ в обозначениях документов номер серии условно опущен

Рук. гр.	Пролыгина		1.479.2-2 ПЗ
Н. контр.	Лычкова		
Гл. арх. пр.	Плоско		Пояснительная записка
Гл. спец.	Кребонов		Стадия: — Лист: 1 Листов: 7
Зав. отд.	Муравьев		ЦНИИПРОМЗДАНИЙ

Каталог и маркировка шкафов с приборами

Схема шкафа (ГОСТ 22414-77)	Основные размеры (в осях) в мм: ширина отверстия a	глубина шкафа b	высота шкафа h	число отверстий	Условные обозначения шкафа: открытого	запираемого
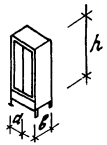	330	500	1650	2	МО-33.2	МД-33.2
						МД$_В$-33.2
	400				МО-40.2	МД-40.2
						МД$_В$-40.2
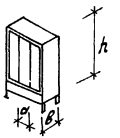	330	500	1650	3	МО-33.3	МД-33.3
						МД$_В$-33.3
	400				МО-40.3	МД-40.3
						МД$_В$-40.3
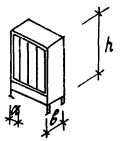	200	500	1650	4	МО-20.4	МД-20.4
	250				МО-25.4	МД-25.4
						МД$_В$-25.4
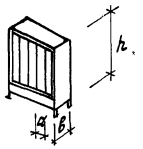	200	500	1650	5	МО-20.5	МД-20.5
	250				МО-25.5	МД-25.5
						МД$_В$-25.5

Схема шкафа (ГОСТ 22414-77)	Основные размеры (в осях) в мм: ширина отверстия a	глубина шкафа b	высота шкафа h	число отверстий	Условные обозначения шкафа: открытого	запираемого
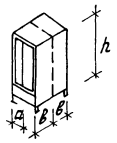	330	500	1650	2	2МО-33.2	2МД-33.2
						2МД$_В$-33.2
	400				2МО-40.2	2МД-40.2
						2МД$_В$-40.2
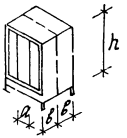	330	500	1650	3	2МО-33.3	2МД-33.3
						2МД$_В$-33.3
	400				2МО-40.3	2МД-40.3
						2МД$_В$-40.3
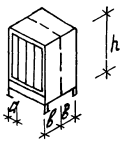	200	500	1650	4	2МО-20.4	2МД-20.4
	250				2МО-25.4	2МД-25.4
						2МД$_В$-25.4
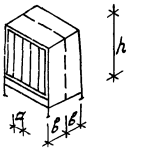	200	500	1650	5	2МО-20.5	2МД-20.5
	250				2МО-25.5	2МД-25.5
						2МД$_В$-25.5

МД - 40.2
(МД - 33.2)

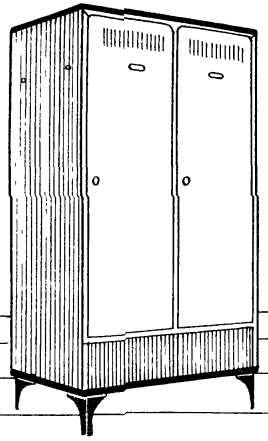

МД - 33.3
(МД - 40.3)

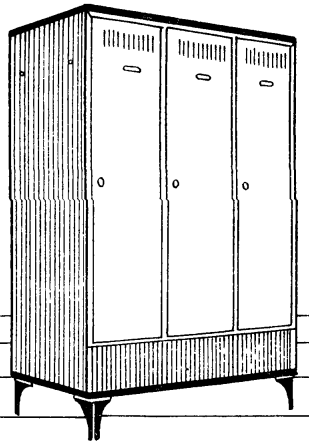

МД - 25.5
(МД - 20.5)

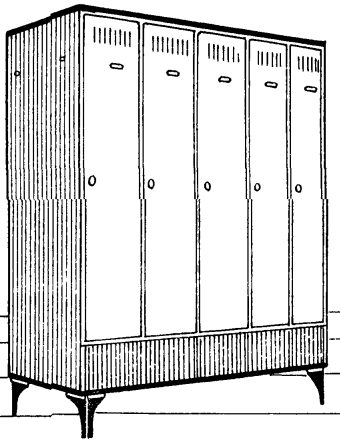

1850

МО - 40.2
(МО - 33.2)

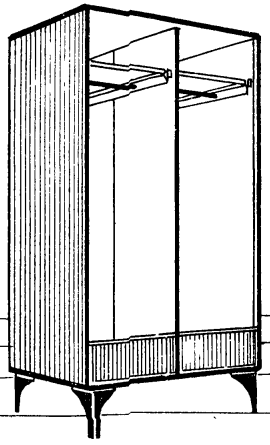

МО - 33.3
(МО - 40.3)

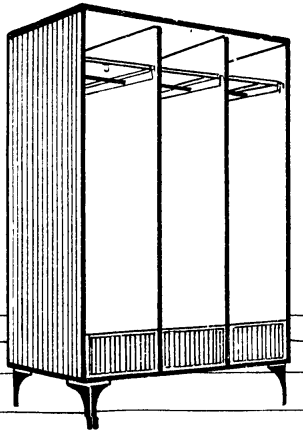

МО - 25.5
(МО - 20.5)

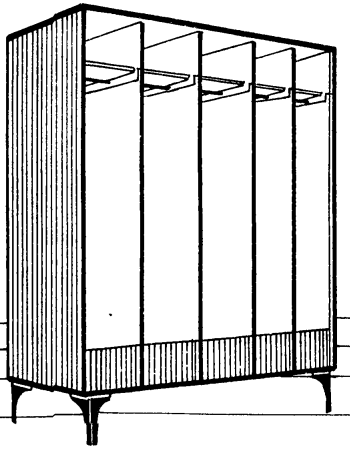

1850

2МД 40.2
(2МД 33.2)

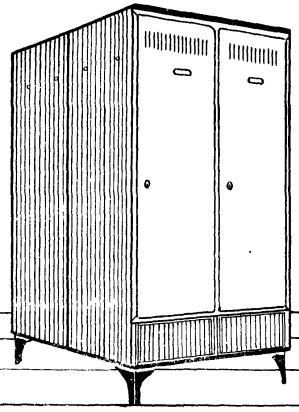

2МД-33.3
(2МД-40.3)

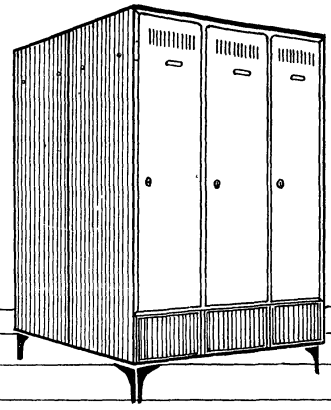

2МД-25.4
(2МД-20.4)

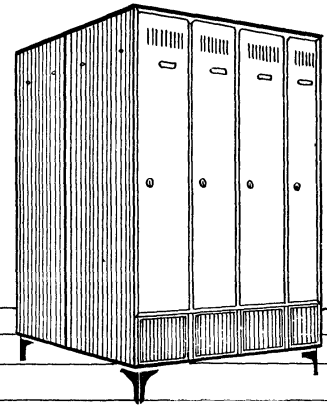

1850

2МД-20.5
(2МД-25.5)

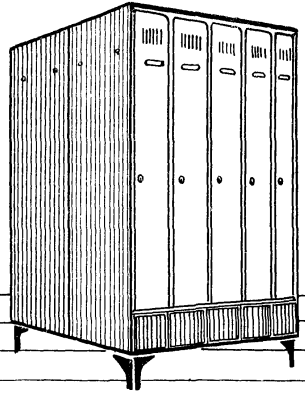

2МДв-40.3
(2МДв-33.3; 2МДв-25)

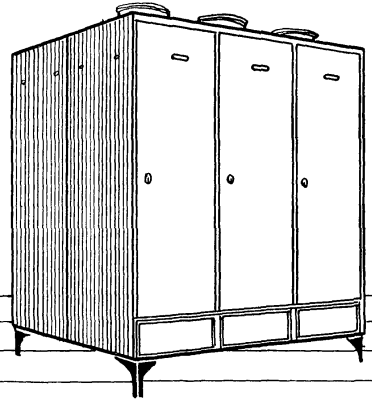

1850

Скамья

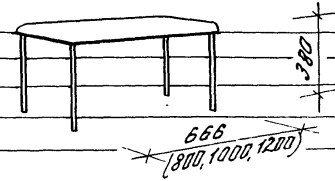

380

666
(800, 1000, 1200)

1. Вводная часть

1.1. Настоящие технические условия распространяются на прямоугольные шкафы из тонколистовой стали для хранения уличной, домашней и специальной одежды в санитарно-бытовых помещениях промышленных предприятий.

1.2. „Шкафы металлические для хранения одежды рабочих" разрабатывались на основании плана типового проектирования Госстроя СССР на 1983 год (Раздел III, п. III. п.1. 24) и задания ЦНИИпромзданий (ведущая проектная организация).

1.3. Настоящая работа выполнялась в соответствии с общими техническими условиями на „Шкафы металлические для хранения одежды в санитарно-бытовых помещениях промышленных предприятий ГОСТ 22414-77."

1.4. Обозначения чертежей шкафов в настоящей работе и обозначение шкафов по ГОСТ 22414-77 для сравнения, выбора и заказа сведены в таблицу „Номенклатура шкафов;" приведенную на листах 3 и 4 настоящих технических условий.

Изм.	Лист	№ докум.	Подп.	Дата	1.479.2-2 ШЗ 0000 ТУ		
Разраб		Алексеев			Шкаф запираемый. Технические условия	Лит.	Лист 1 / Листов 6
Пров.		Никитин					
Рук.бр.		Алексеев		08.84		ПРОМСТРОЙПРОЕКТ	
Н.контр		Никитин					
Утв.		Внкулов					

Инв. № подл. | Подпись и дата | Взам. инв. № | Инв. № дубл. | Подпись и дата

Для наглядности в этой же таблице приведены эскизы горизонтального разреза шкафа с указанием числа отделений и их ширины в миллиметрах.

1.5. Согласно ГОСТ 22414-77 все шкафы разбиты на три типа - запираемые, вентилируемые и открытые, которым соответственно присвоены шифры ШЗ, ШВ и ШО.

Каждый тип шкафа, в свою очередь, делится по ширине отделений и их количеству.

Для запираемых и открытых шкафов в качестве основного (базового) исполнения принята минимальная ширина отделения 200 миллиметров. Все размеры ширины отделения, отличающиеся от 200 миллиметров записываются как исполнения и оформляются по правилам групповых и базовых конструкторских документов (ГОСТ 2.113-75).

Для вентилируемых шкафов в качестве основного (базового) исполнения принята минимальная ширина отделения 250 миллиметров.

2. Технические требования

2.1 По техническим требованиям ГОСТ 22414-77 все шкафы выполнены сборно-разборной конструкции и снабжены скамьей и устройствами для хранения

Изм.	Лист	№ докум.	Подп.	Дата	1.479.2-2 ШЗ 0000 ТУ	Лист 2

одежды и туалетных принадлежностей.

2.2. Для естественного проветривания запираемых шкафов в верхней части двери и днище предусмотрены отверстия.

2.3 В вентилируемых шкафах в днище каждого отделения предусмотрены отверстия общей площадью около 0,03 квадратного метра, а в верхней части - фланцы для присоединения к системе вытяжной вентиляции.

2.4. Кроме технических требований ГОСТ 22414-77 должны быть выполнены следующие:

2.4.1. Материалы для изготовления деталей должны применяться в строгом соответствии с материалами, указанными в чертежах.

2.4.2. Соответствие качества материалов требованиям государственных стандартов должно быть подтверждено сертификатом завода - изготовителя.

2.4.3. Шероховатость обработанных поверхностей, не указанную на чертежах и в спецификациях, принять $Rz = 160$ мкм

2.4.4. Неуказанные предельные отклонения размеров принять: отверстий H14, валов h14, остальных $\pm IT\ 14/2$

2.4.5. Облой и заусенцы в деталях, выполненных в штампах, должны быть удалены и зачищены.

Шероховатость поверхностей мест зачистки не должна быть ниже шероховатости поверхностей штамповки

2.4.6. Кромки, после механической обработки, деталей не должны иметь острых граней.

2.4.7. Смещение стыкуемых кромок не должно превышать 0,5 миллиметра.

2.4.8. Сварные соединения выполнять по ГОСТ 15878-79 (контактная сварка) и ГОСТ 5264-80 (электродуговая сварка).

2.4.9. В пластмассовых деталях места приливов, разъема форм и литников должны быть зачищены.

Остальные разделы технических условий выполнять в соответствии с ГОСТ 22414-77.

2.4.10. При стыковке нескольких шкафов в ряд допускается, для экономии металла, заменять две смежные боковые панели одной средней панелью. При заказе шкафов на заводе-изготовителе такая замена должна быть дополнительно оговорена.

2.4.11. Нумерацию шкафов производить либо краской по трафарету, либо креплением к двери пластинок с номером

Номенклатура шкафов

Горизонтальный разрез шкафа: эскиз	№ рис. в серии	Обозначение чертежа шкафа в настоящей серии	Обозначение шкафа в ГОСТ 22414-77	Тип шкафа
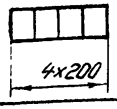 4×200	1	Ш3 0000	МД - 20.4	Запираемый
		—	—	Вентилируемый
		Ш0 0000	МО - 20.4	Открытый
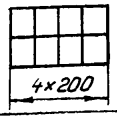 4×200	2	Ш3 0000-01	2МД - 20.4	Запираемый
		—	—	Вентилируемый
		Ш0 0000-01	2МО - 20.4	Открытый
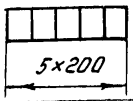 5×200	3	Ш3 0000-02	МД-20.5	Запираемый
		—	—	Вентилируемый
		Ш0 0000-02	МО- 20.5	Открытый
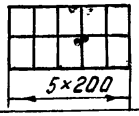 5×200	4	Ш3 0000-03	2МД-20.5	Запираемый
		—	—	Вентилируемый
		Ш0 0000-03	2МО- 20.5	Открытый
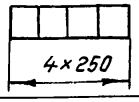 4×250	1	Ш3 0000-04	МД - 25.4	Запираемый
		Ш8 0000	МДв -25.4	Вентилируемый
		Ш0 0000-04	МО - 25.4	Открытый
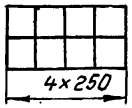 4×250	2	Ш3 0000-05	2МД - 25.4	Запираемый
		Ш8 0000-01	2МДв-25.4	Вентилируемый
		Ш0 0000-05	2МО - 25.4	Открытый
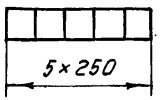 5×250	3	Ш3 0000-06	МД - 25.5	Запираемый
		Ш8 0000-02	МДв - 25.5	Вентилируемый
		Ш0 0000-06	МО - 25.5	Открытый
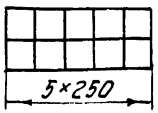 5×250	4	Ш3 0000-07	2МД - 25.5	Запираемый
		Ш8 0000-03	2МДв-25.5	Вентилируемый
		Ш0 0000-07	2МО -25.5	Открытый

Рис. 1-8 см. документ Ш3 0000 СБ

Продолжение

Горизонтальный разрез шкафа: эскиз	№ рис. в серии	Обозначение чертежа шкафа в настоящей серии	Обозначение шкафа в ГОСТ 22414-77	Тип шкафа
 2×333	5	Ш3 0000-08	МД- 33.2	Запираемый
		Ш8 0000-04	МДв-33.2	Вентилируемый
		Ш0 0000-08	МО - 33.2	Открытый
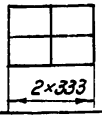 2×333	6	Ш3 0000-09	2МД - 33.2	Запираемый
		Ш8 0000-05	2МДв-33.2	Вентилируемый
		Ш0 0000-09	2МО - 33.2	Открытый
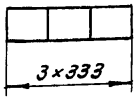 3×333	7	Ш3 0000-10	МД - 33.3	Запираемый
		Ш8 0000-06	МДв - 33.3	Вентилируемый
		Ш0 0000-10	МО - 33.3	Открытый
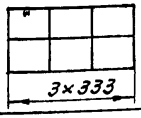 3×333	8	Ш3 0000-11	2МД-33.3	Запираемый
		Ш8 0000-07	2МДв-33.3	Вентилируемый
		Ш0 0000-11	2МО - 33.3	Открытый
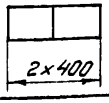 2×400	5	Ш3 0000-12	МД - 40.2	Запираемый
		Ш8 0000-08	МДв - 40.2	Вентилируемый
		Ш0 0000-12	МО - 40.2	Открытый
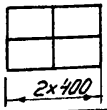 2×400	6	Ш3 0000-13	2МД - 40.2	Запираемый
		Ш8 0000-09	2МДв- 40.2	Вентилируемый
		Ш0 0000-13	2МО - 40.2	Открытый
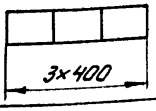 3×400	7	Ш3 0000-14	МД - 40.3	Запираемый
		Ш8 0000-10	МДв- 40.3	Вентилируемый
		Ш0 0000-14	МО - 40.3	Открытый
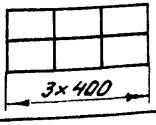 3×400	8	Ш3 0000-15	2МД - 40.3	Запираемый
		Ш8 0000-11	2МДв-40.3	Вентилируемый
		Ш0 0000-15	2МО -40.3	Открытый

20917 17

Инв. № подл.	Подпись и дата	Взам. инв. №	Инв. № дубл.	Подпись и дата

Формат	Зона	Поз.	Обозначение	Наименование	Кол. на исполн. Ш3 0000- —	01	02	03	04	05	06	07			Примеч.
				Документация											
А3			Ш3 0000 СБ	Сборочный чертеж	X										
			-01 СБ	Сборочный чертеж		X									
			-02 СБ	Сборочный чертеж			X								
			-03 СБ	Сборочный чертеж				X							
			-04 СБ	Сборочный чертеж					X						
			-05 СБ	Сборочный чертеж						X					
			-06 СБ	Сборочный чертеж							X				
			-07 СБ	Сборочный чертеж								X			

Инв. № подл.	Подпись и дата	Взам. инв. №	Инв. № дубл.	Подпись и дата

Формат	Зона	Поз.	Обозначение	Наименование	Кол. на исполн. ШЗ 0000- —	01	02	03	04	05	06	07			Примеч.
А4		18	ШЗ 0900	Штора					4	8	5	10			
А4		20	ШЗ 1000 - 01	Скамья	1	2									
		21	-02	Скамья			1	2	1	2					
		22	-03	Скамья							1	2			
				Детали											
А3		25	ШЗ 0001	Панель задняя	4		5								
		26	-01	Панель задняя					4		5				
А3		29	ШЗ 0002	Крышка	1	2									
		30	-01	Крышка			1	2							
		31	-02	Крышка					1	2					
		32	-03	Крышка							1	2			
А3		37	ШЗ 0003	Днище	1	2									
				Лит.											
				Шифр	Рис.1	Рис.2	Рис.3	Рис.4	Рис.1	Рис.2	Рис.3	Рис.4			

Изм	Лист	№ докум.	Подп.	Дата	1.479.2-2 ШЗ 0000	Лист 3

Копировал Сафронова Формат А4

Формат	Зона	Поз.	Обозначение	Наименование	Кол. на исполн. ШЗ 0000- —	01	02	03	04	05	06	07			Примеч.
		38	ШЗ 0003-01	Днище			1	2							
		39	-02	Днище					1	2					
		40	-03	Днище							1	2			
А3		45	ШЗ 0004	Полка нижняя	4	8	5	10							
		46	-01	Полка нижняя					4	8	5	10			
А4		49	ШЗ 0005	Крышка передняя	4	8	5	10							
		50	-01	Крышка передняя					4	8	5	10			
А4		53	ШЗ 0006	Зеркало	4	8	5	10	4	8	5	10			
А3		54	ШЗ 0007	Полка	4	8	5	10	4	8	5	10			
А3		55	ШЗ 0008	Ложемент	4	8	5	10	4	8	5	10			
А3		56	ШЗ 0009	Мыльница	4	8	5	10	4	8	5	10			
А3		57	ШЗ 0011	Полка	4	8	5	10	4	8	5	10			
А4		58	ШЗ 0012	Скоба	2	4	2	4	2	4	2	4			
А4		59	ШЗ 0013	Упор	4	8	5	10	4	8	5	10			
				Лит.											
				Шифр	Рис.1	Рис.2	Рис.3	Рис.4	Рис.1	Рис.2	Рис.3	Рис.4			

Изм	Лист	№ докум.	Подп	Дата	1.479.2-2 ШЗ 0000	Лист 4

Копировал Сафронова Формат А-

20917 15

14

Формат	Зона	Поз.	Обозначение	Наименование	Кол. на исполн. Ш30000- —	01	02	03	04	05	06	07	Примеч.
				Стандартные изделия									
		61		Винт 2М5х12.58									
				ГОСТ 17475-80	48	96	60	120	48	96	60	120	
		62		Шайба 5.01.04									
				ГОСТ 11371-78	48	96	60	120	48	96	60	120	
		63		Гайка М5.5									
				ГОСТ 5915-70	48	96	60	120	48	96	60	120	
		64		Винт 2М6х9.58									
				ГОСТ 17473-80	100	200	120	240	100	200	120	240	

Лит.

Шифр: Рис.1 | Рис.2 | Рис.3 | Рис.4 | Рис.1 | Рис.2 | Рис.3 | Рис.4

Изм.	Лист	№ докум.	Подп.	Дата	1.479.2-2 Ш30000	Лист 5

Копировал Сафронова — Формат А4

Формат	Зона	Поз.	Обозначение	Наименование	Кол. на исполн. Ш30000- —	01	02	03	04	05	06	07	Примеч.
		65		Гайка М6.5									
				ГОСТ 5915-70	112	224	134	268	112	224	134	268	
		66		Винт 2М6х14.58									
				ГОСТ 17475-80	4	8	4	8	4	8	4	8	
		67		Шайба 6.01.04									
				ГОСТ 11371-78	12	24	14	28	12	24	14	28	
		68		Винт 2М6х14.58									
				ГОСТ 17473-80	6	12	8	16	6	12	8	16	
		69		Болт М6х55.36.06									
				ГОСТ 7798-70	2	4	2	4	2	4	2	4	
		70		Замок врезной									
				цилиндровый									Москва, А-130,
				ТУ1-01-0461-82	4	8	5	10	4	8	5	10	3-й, Авангард

Лит.

Шифр: Рис.1 | Рис.2 | Рис.3 | Рис.4 | Рис.1 | Рис.2 | Рис.3 | Рис.4

Изм.	Лист	№ докум.	Подп.	Дата	1.479.2-2 Ш30000	Лист 6

Копировал Сафронова — Формат А4

Инв. № подл. | Подпись и дата | Взам. инв. № | Инв. № дубл. | Подпись и дата

Формат	Зона	Поз.	Обозначение	Наименование	Кол. на исполн. Ш30000- 08	09	10	11	12	13	14	15	Примеч.
				Документация									
А3			Ш30000-08СБ	Сборочный чертеж	X								
			-09СБ	Сборочный чертеж		X							
			-10СБ	Сборочный чертеж			X						
			-11СБ	Сборочный чертеж				X					
			-12СБ	Сборочный чертеж					X				
			-13СБ	Сборочный чертеж						X			
			-14СБ	Сборочный чертеж							X		
			-15СБ	Сборочный чертеж								X	
А4			Ш30000 ТУ	Технические условия	X	X	X	X	X	X	X	X	
				Лит.									
				Шифр	Рис.5	Рис.6	Рис.7	Рис.8	Рис.5	Рис.6	Рис.7	Рис.8	

Изм. Лист № докум. Подп. Дата

1.479.2-2 Ш30000

Лист 7

Копировал Сафронова

Формат А4

Формат	Зона	Поз.	Обозначение	Наименование	Кол. на исполн. Ш30000- 08	09	10	11	12	13	14	15	Примеч.
				Сборочные единицы									
А4		3	Ш30100-02	Дверь	2	4	3	6					
		4	-03	Дверь					2	4	3	6	
А4		5	Ш30200	Панель боковая	1	2	1	2	1	2	1	2	
А4		6	Ш30300	Панель боковая	1	2	1	2	1	2	1	2	
А4		7	Ш30400	Панель средняя	1	2	2	4	1	2	2	4	
А4		10	Ш30500-02	Панель задняя		2		3					
		11	-03	Панель задняя						2		3	
А4		14	Ш30600-02	Полка верхняя	2	4	3	6					
		15	-03	Полка верхняя					2	4	3	6	
А4		16	Ш30700	Ножка	4	8	4	8	4	8	4	8	
А4		17	Ш30800	Петля	4	8	6	12	4	8	6	12	
				Лит									
				Шифр	Рис.5	Рис.6	Рис.7	Рис.8	Рис.5	Рис.6	Рис.7	Рис.8	

Изм. Лист № докум. Подп. Дата

1.479.2-2 Ш30000

Лист 8

Копировал

Формат А4

20017 17

16

Формат	Зона	Поз.	Обозначение	Наименование	Кол. на исполн. Ш3 0000- 08	09	10	11	12	13	14	15			Примечание
А4		18	Ш3 0900	Штора	2	4	3	6	2	4	3	6			
А4		19	Ш3 1000	Скамья	1	2									
		20	-01	Скамья					1	2					
		21	-02	Скамья			1	2							
		22	-03	Скамья							1	2			
				Детали											
А3		27	Ш3 0001-02	Панель задняя	2		3								
		28	-03	Панель задняя					2		3				
А3		33	Ш3 0002-04	Крышка	1	2									
		34	-05	Крышка			1	2							
		35	-06	Крышка					1	2					
		36	-07	Крышка							1	2			

Лит.

Шифр: Рис.5 | Рис.6 | Рис.7 | Рис.8 | Рис.5 | Рис.6 | Рис.7 | Рис.8

Изм. Лист № докум. Подп. Дата

1.479.2-2 Ш3 0000

Лист 9

Копировал Сафронова

Формат А4

Формат	Зона	Поз.	Обозначение	Наименование	Кол. на исполн. Ш3 0000- 08	09	10	11	12	13	14	15			Примечание
А3		41	Ш3 0003-04	Днище	1	2									
		42	-05	Днище			1	2							
		43	-06	Днище					1	2					
		44	-07	Днище							1	2			
А3		47	Ш3 0004-02	Полка нижняя	2	4	3	6							
		48	-03	Полка нижняя					2	4	3	6			
А4		51	Ш3 0005-02	Крышка передняя	2	4	3	6							
		52	-03	Крышка передняя					2	4	3	6			
А4		53	Ш3 0006	Зеркало	2	4	3	6	2	4	3	6			
А3		54	Ш3 0007	Полка	2	4	3	6	2	4	3	6			
А3		55	Ш3 0008	Ложемент	2	4	3	6	2	4	3	6			
А3		56	Ш3 0009	Мыльница	2	4	3	6	2	4	3	6			
А3		57	Ш3 0011	Полка	2	4	3	6	2	4	3	6			
А4		58	Ш3 0012	Скоба	2	4	2	4	2	4	2	4			
А4		59	Ш3 0013	Упор	2	4	3	6	2	4	3	6			

Лит.

Шифр: Рис.5 | Рис.6 | Рис.7 | Рис.8 | Рис.5 | Рис.6 | Рис.7 | Рис.8

Изм. Лист № докум. Подп. Дата

1.479.2-2 Ш3 0000

Лист 10

Копировал Сафронова

Формат А4

Инв. № подл. | Подпись и дата | Взам. инв. № | Инв. № дубл. | Подпись и дата

Формат	Зона	Поз.	Обозначение	Наименование	Кол. на исполн. Ш3 0000- 08	09	10	11	12	13	14	15	Примечание
				Стандартные изделия									
		61		Винт 2М5х12.58									
				ГОСТ 17475-80	24	48	36	72	24	48	36	72	
		62		Шайба 5.01.04									
				ГОСТ 11371-78	24	48	36	72	24	48	36	72	
		63		Гайка М5.5									
				ГОСТ 5915-70	24	48	36	72	24	48	36	72	
		64		Винт 2М6х9.58									
				ГОСТ 17473-80	100	200	120	240	100	200	120	240	
		65		Гайка М6.5									
				ГОСТ 5915-70	112	224	134	268	112	224	134	268	

Шифр	Лит.	Рис.5	Рис.6	Рис.7	Рис.8	Рис.5	Рис.6	Рис.7	Рис.8

Изм. | Лист | № докум. | Подп. | Дата

1.479.2-2 Ш3 0000

Лист 11

Копировал Сафронова

Формат А4

Формат	Зона	Поз.	Обозначение	Наименование	Кол. на исполн. Ш3 0000- 08	09	10	11	12	13	14	15	Примечание
		66		Винт 2М6х14.58									
				ГОСТ 17475-80	4	8	4	8	4	8	4	8	
		67		Шайба 6.01.04									
				ГОСТ 11371-78	12	24	14	28	12	24	14	28	
		68		Винт 2М6х14.58									
				ГОСТ 17473-80	6	12	8	16	6	12	8	16	
		69		Болт М6х55.36.06									
				ГОСТ 7798-70	2	4	2	4	2	4	2	4	
		70		Замок врезной									
				цилиндровый									Москва, А-130,
				ТУ1-01-0461-82	2	4	3	6	2	4	3	6	3-д., Авангард

Шифр	Лит.	Рис.5	Рис.6	Рис.7	Рис.8	Рис.5	Рис.6	Рис.7	Рис.8

Изм. | Лист | № докум. | Подп. | Дата

1.479.2-2 Ш3 0000

Лист 12

Формат А4

1479.2-2 Ш3 0000СБ

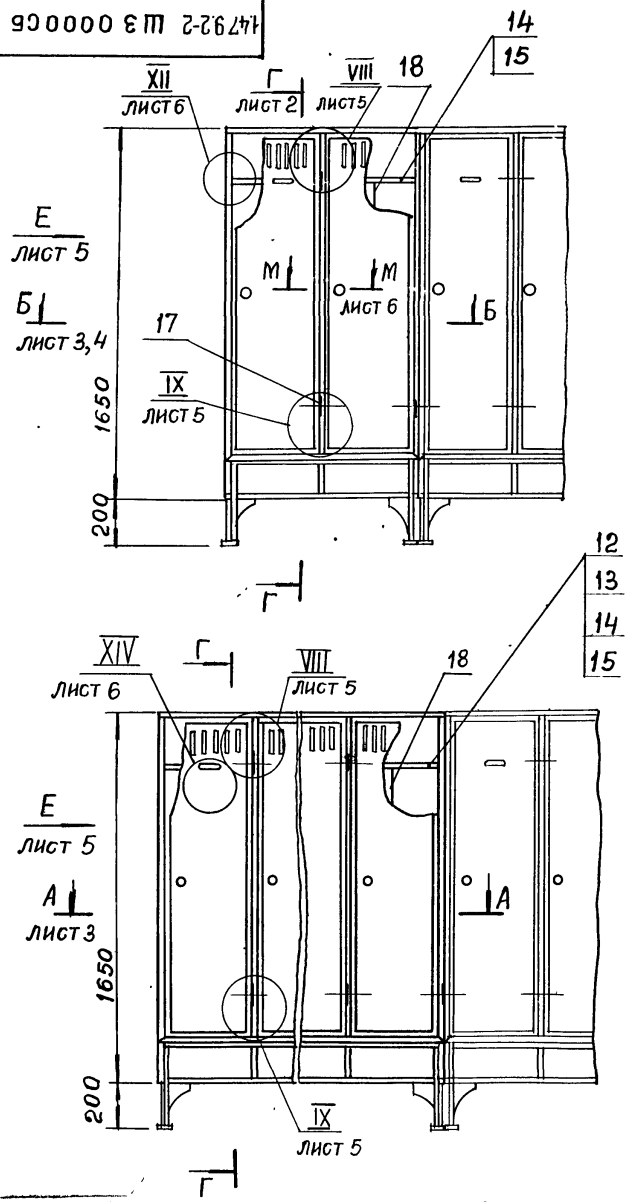

Обозначение	Рис.	Ширина шкафа B	Ширина отделения b	Число отделений	Масса, кг	Примеч
Ш3.0000СБ	1	800	200	4	83,2	
— 01	2	800	200	2×4	158,7	
— 02	3	1000	200	5	101,7	
— 03	4	1000	200	2×5	193,8	
— 04	1	1000	250	4	92,7	
— 05	2	1000	250	2×4	179,7	
— 06	3	1250	250	5	113,4	
— 07	4	1250	250	2×5	215,0	
— 08	5	666	333	2	58,0	
— 09	6	666	333	2×2	116,4	
— 10	7	999	333	3	82,5	
— 11	8	999	333	2×3	165,5	
— 12	5	800	400	2	63,7	
— 13	6	800	400	2×2	127,9	
— 14	7	1200	400	3	91,1	
— 15	8	1200	400	2×3	182,8	

1* Размеры для справок

2. На разрезах А-А, Б-Б, Г-Г скамья условно не показана

3. Детали поз. 45÷48, 54 в узлах условно не показаны

Изм.	Лист	№ докум.	Подп.	Дата	1.479.2-2 Ш3 0000СБ			
					Шкаф запираемый. Сборочный чертеж	Лит.	Масса	Масштаб
Разраб.		Иванова					см. табл.	1:20
Пров.		Алексеев				Лист 1	Листов 6	
Рук бр.		Алексеев		09.84		ПРОМСТРОЙПРОЕКТ		
Н.контр.		Никитин						
Утв.		Викулов						

Г – Г лист 1
М1:5
Рис. 1; 3; 5; 7

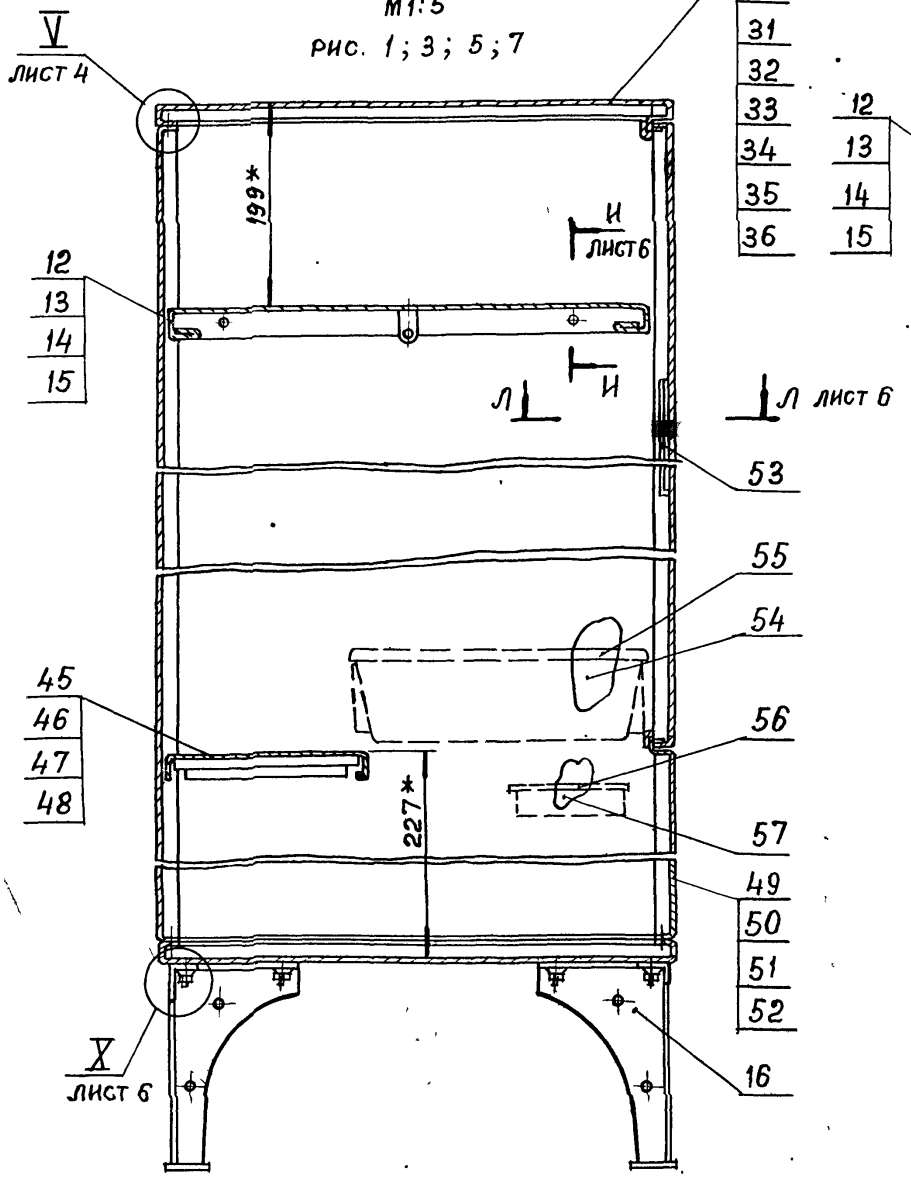

Г – Г лист 1
М1:5
Рис 2; 4; 6, 8

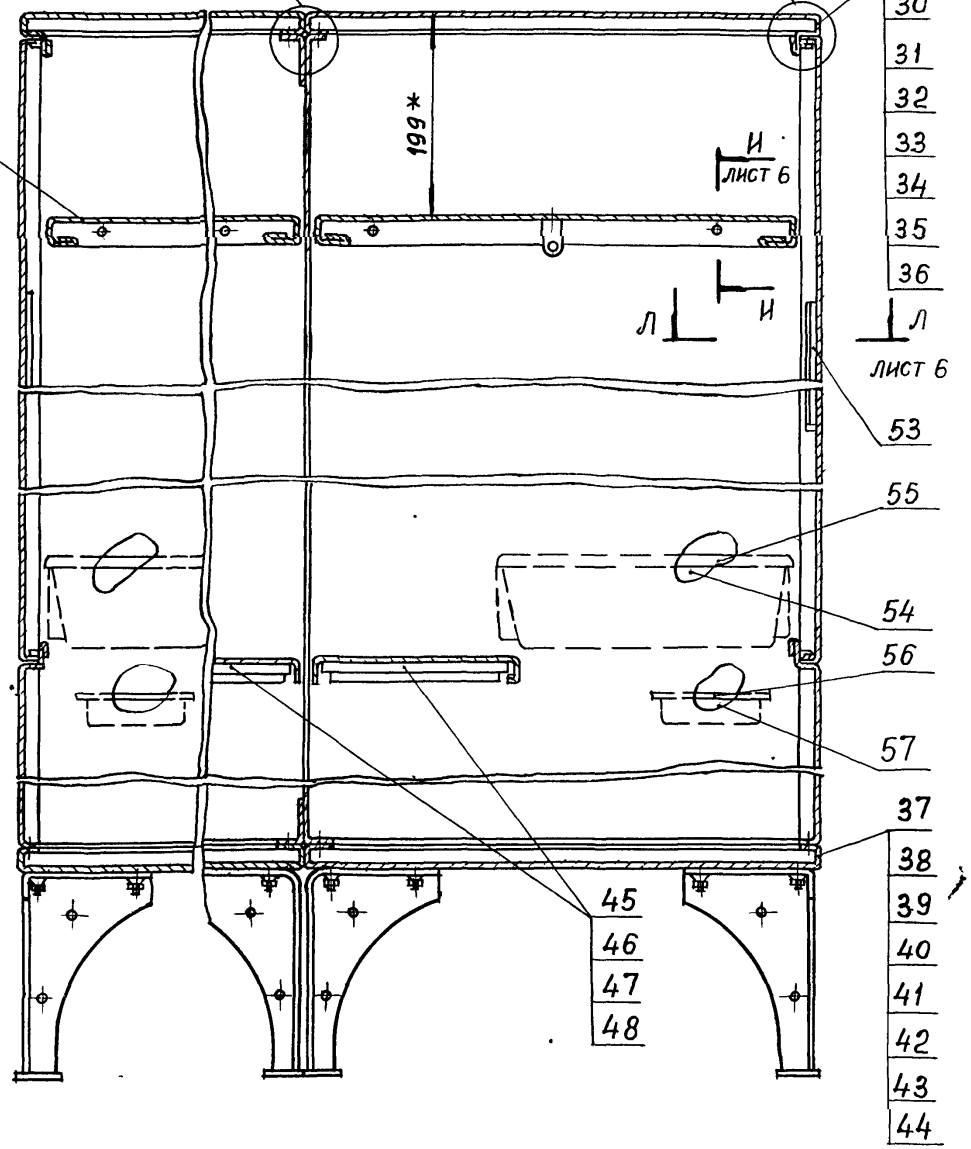

Изм	Лист	№ докум	Подп.	Дата	1.479.2-2 Ш 3 0000 СБ	Лист 2

Инв. № подл. | Подпись и дата | Взам. инв. № | Инв. № дубл. | Подпись и дата

1.479.2-2 Ш3.0000 СБ

А-А лист 1
Рис.1
М 1:10

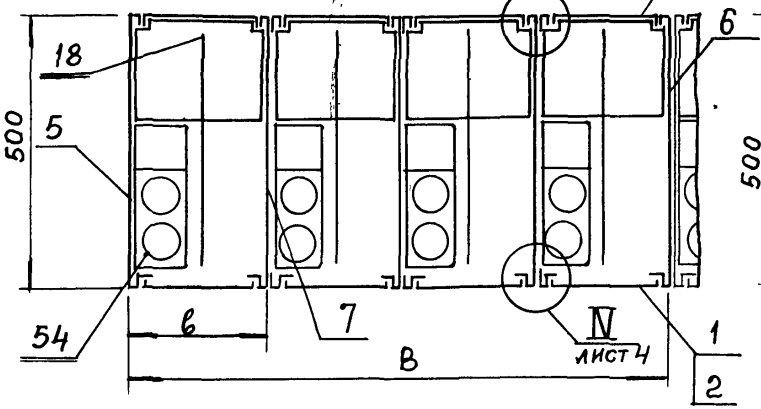

А-А лист 1
Рис.3
М 1:10

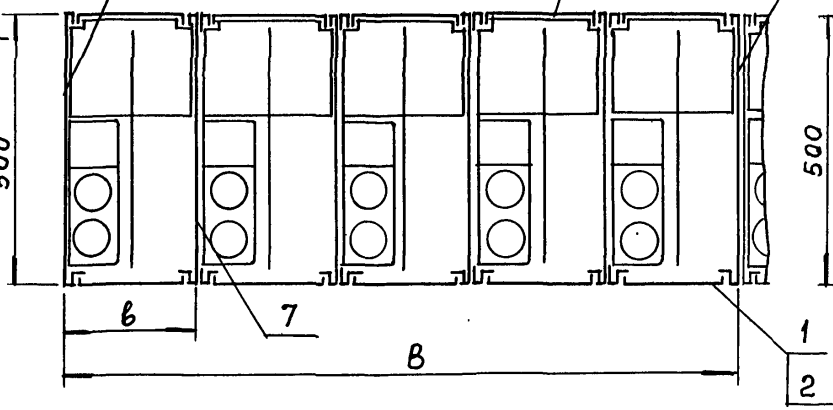

Б-Б лист 1
Рис.5
М 1:10

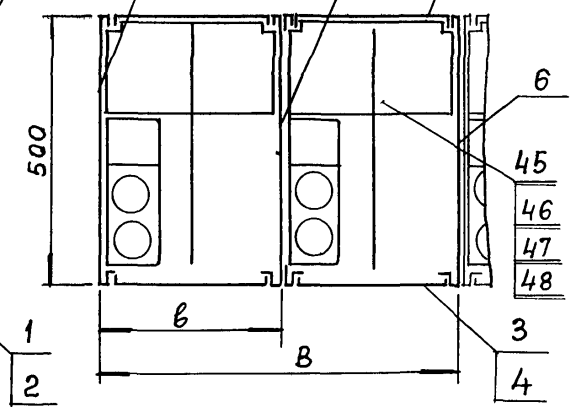

А-А лист 1
Рис.2
М 1:10

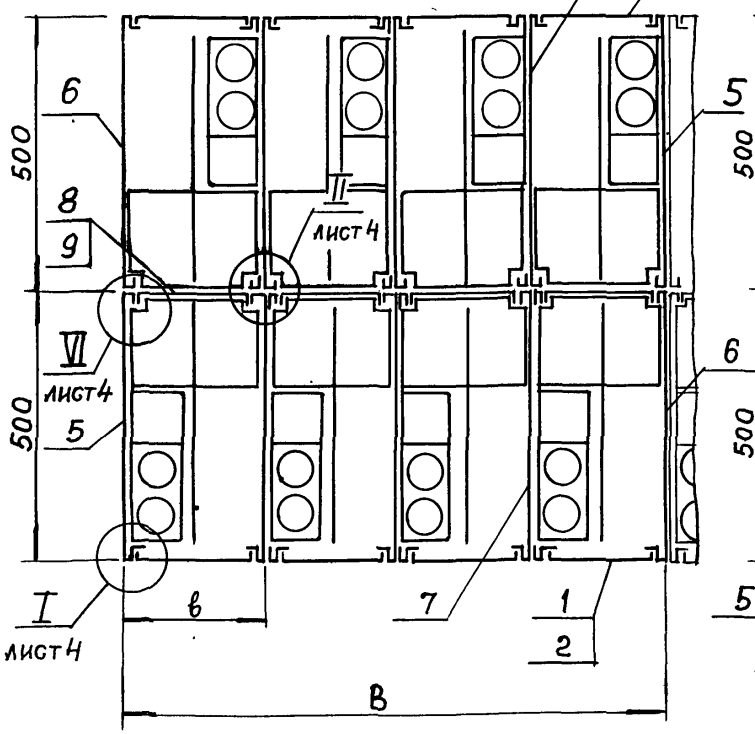

А-А лист 1
Рис.4
М 1:10

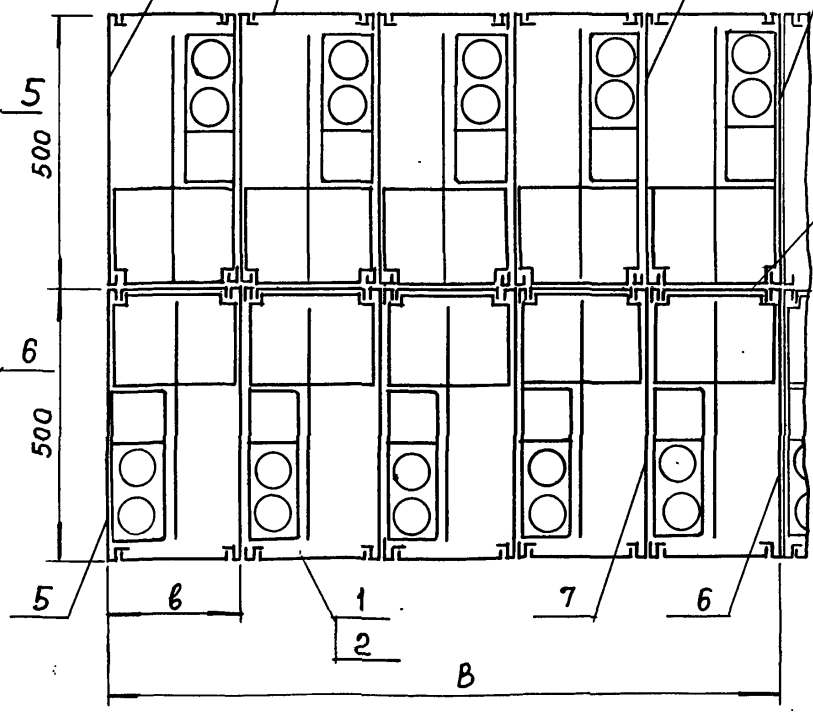

Б-Б лист 1
Рис.6
М 1:10

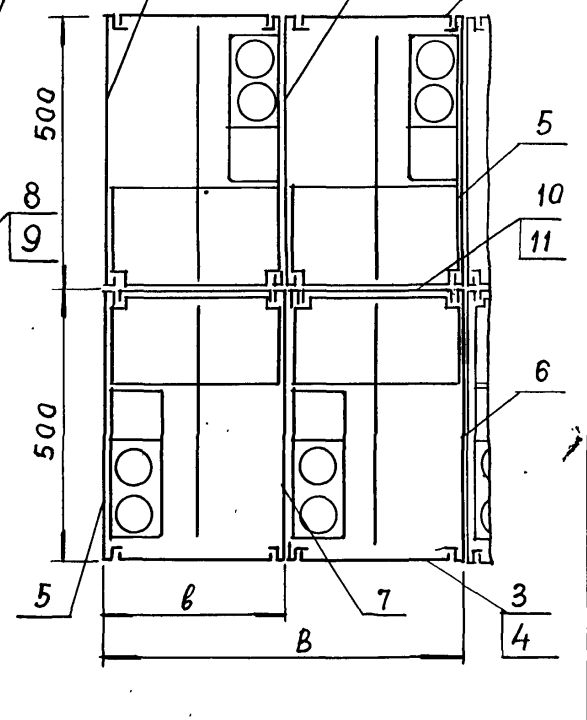

Изм.	Лист	№ докум.	Подп.	Дата	1.479.2-2 Ш3 0000 СБ	Лист 3

Инв. № подл. | Подпись и дата | Взам. инв. № | Инв. № дубл. | Подпись и дата

1.479.2-2 Ш 3 000006

А – А лист 1
Рис. 7
М1:10

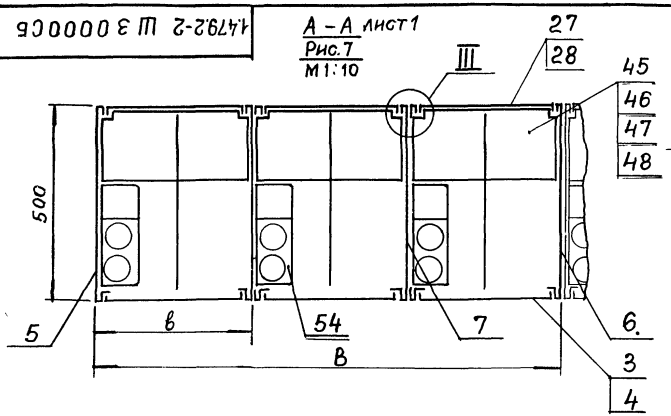

I
М1:1

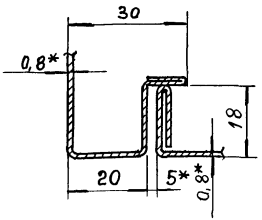

III
М1:1

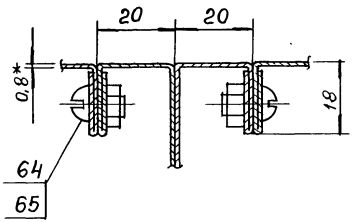

II
М1:1

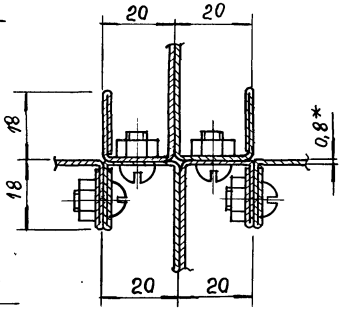

IV
М1:1

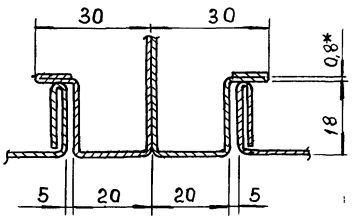

VII лист 2
М1:1

А – А лист 1
Рис. 8
М1:10

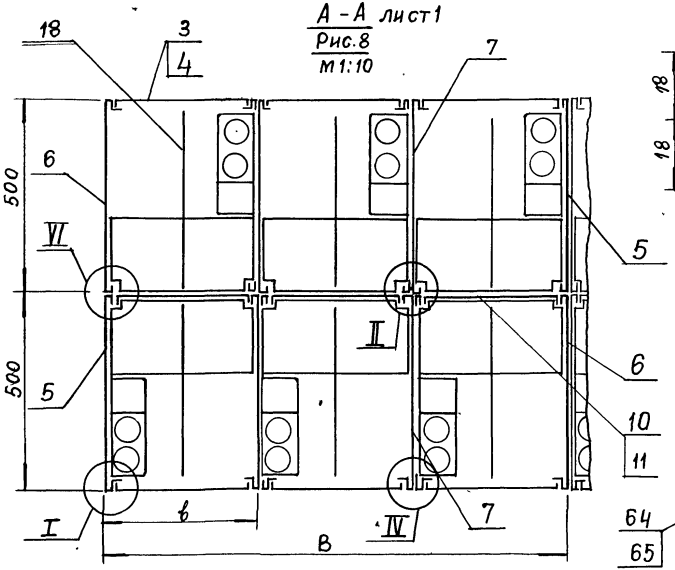

V лист 2
М1:1

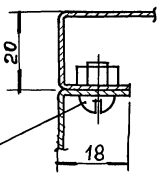

VI
М1:1

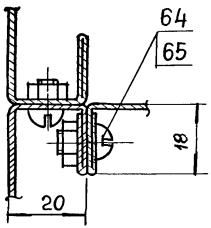

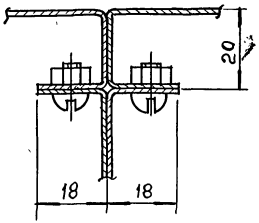

Изм	Лист	№ докум.	Подп.	Дата	1.479.2-2 Ш 3 000006	Лист 4

Инв. № подл. | Подпись и дата | Взам. инв. № | Инв. № дубл. | Подпись и дата

1.479.2-2 Ш3.00005Б

Вид Е лист 1

Рис. 1; 3; 5; 7

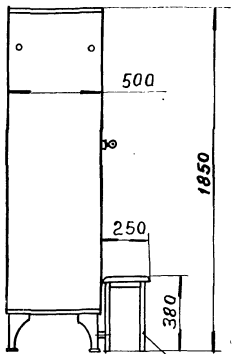

Вид Е лист 3

Рис. 2; 4; 6; 8

19
20
21
22

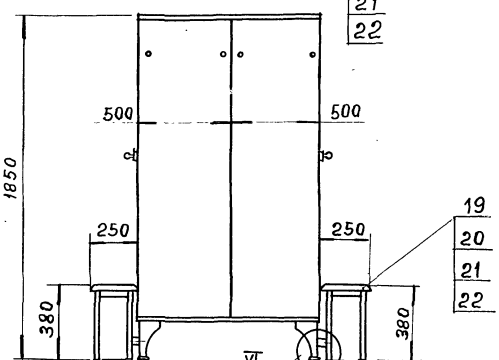

VIII лист 1

М1:1

64
65

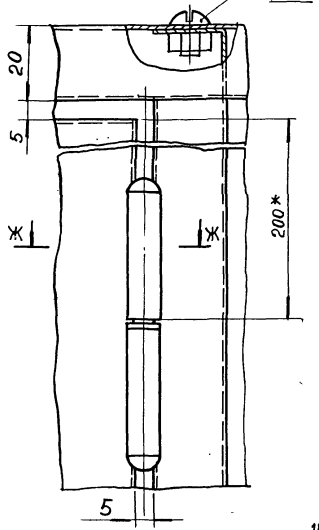

Ж–Ж

М2:1

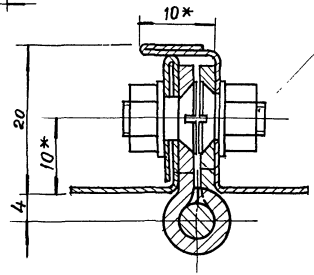

IX лист 1

М1:1

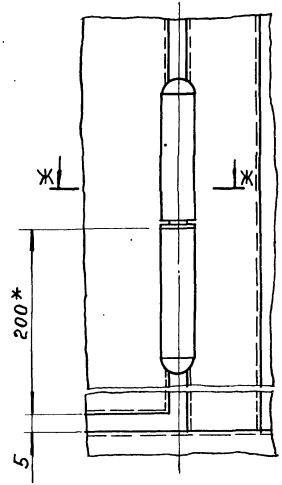

Изм	Лист	№ докум.	Подп.	Дата	1.479.2-2 Ш3 00005Б	Лист 5

X лист 2
М1:1

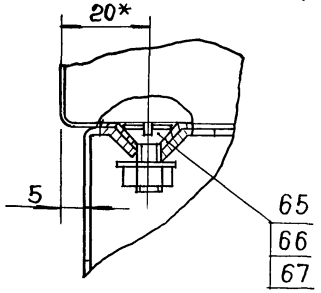

XII лист 1
М1:1

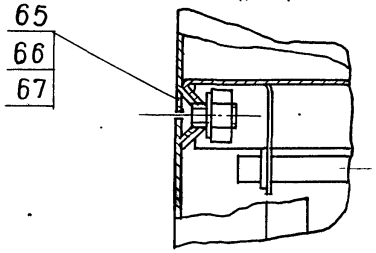

XIV
М1:1

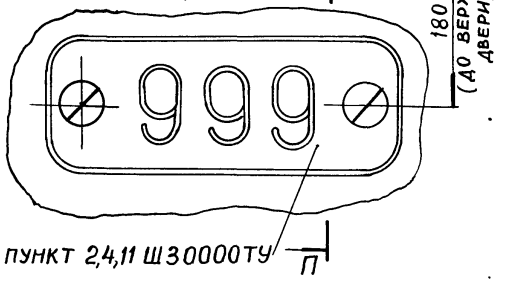

П–П

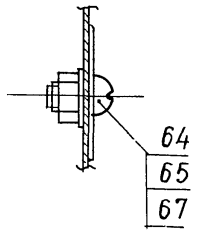

Л–Л лист 2
М1:1

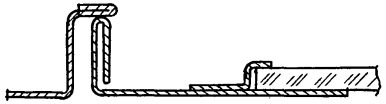

М–М лист 1
М1:1

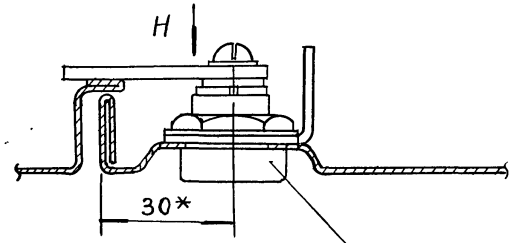

И–И лист 2
М1:1

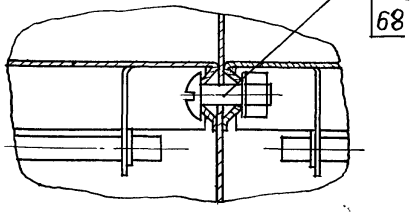

Вид Н
М1:1

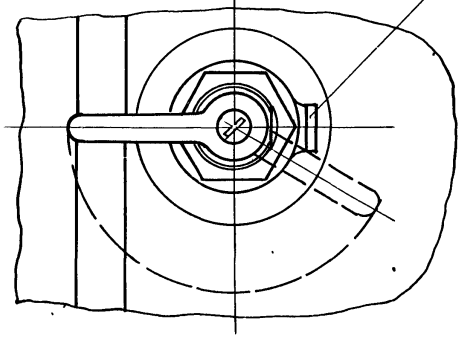

XIII лист 2
М1:1

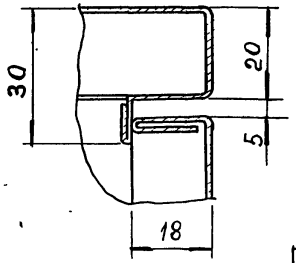

XI лист 5
М1:1

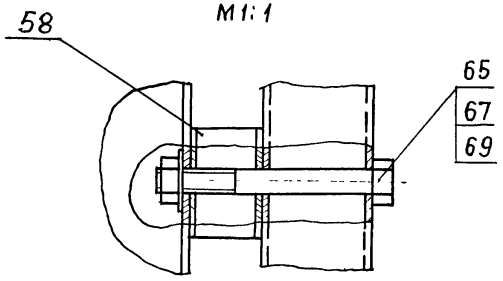

Изм	Лист	№ докум.	Подп	Дата	1.479.2-2 Ш3 00000СБ	Лист 6

Инв. № подл. | Подпись и дата | Взам. инв. № | Инв. № дубл. | Подпись и дата

1.479.2-2 ШЗ 0001

Rz 80 V(V)

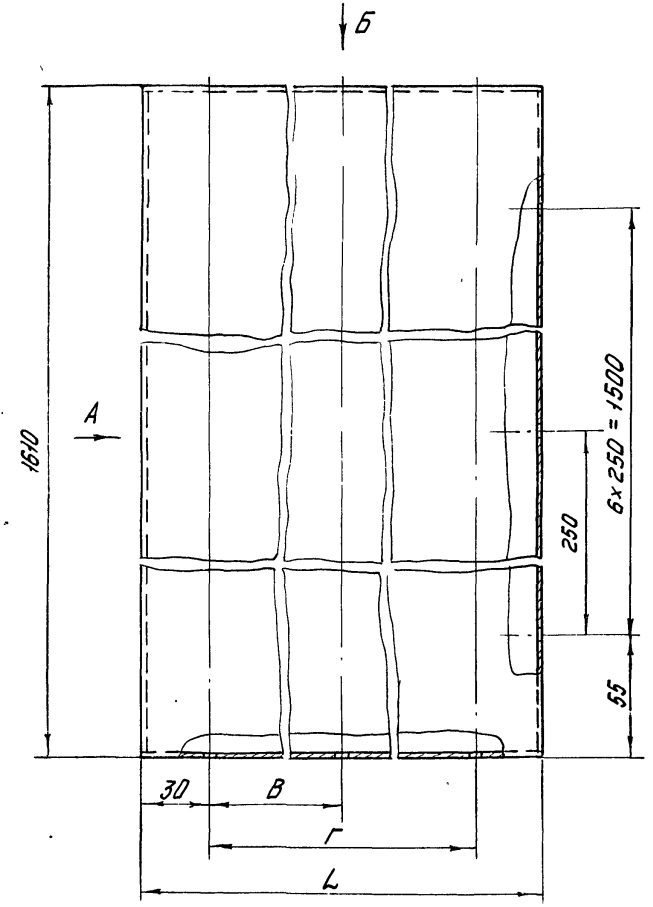

Вид А
М1:1

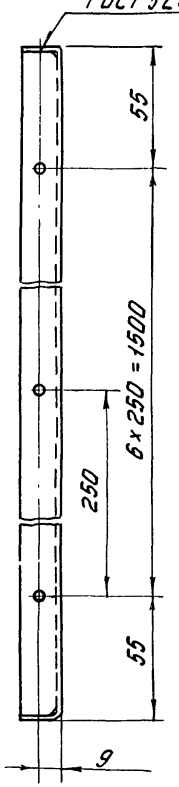

Обозначение	Размеры, мм			Кол-во, n, шт.	Масса, кг
	В	Г	L		
ШЗ 0001	—	100	160	18	2,03
-01	—	150	210	18	2,54
-02	—	233	293	18	3,41
-03	150	300	360	20	4,09

Вид Б
М1:1

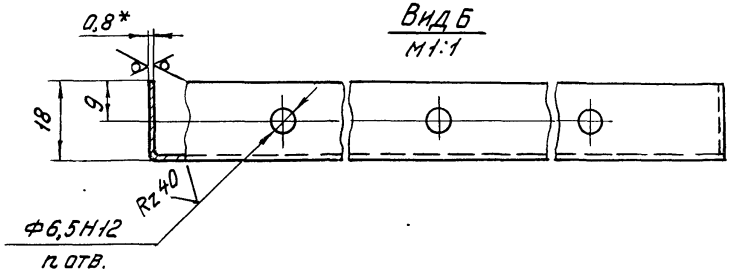

1.* Размер для справки.
2. Неуказанные предельные отклонения размеров ± IT 14/2.
3. Внутренние радиусы сгиба 1 мм.

Изм.	Лист	№ докум.	Подп.	Дата
Разраб.		Николаев		1.89
Пров.		Алексеев		
Рук. бр.		Алексеев		04.94
Н. контр.		Никитин		
Утв.		Внукулов		

1.479.2-2 ШЗ 0001

Панель задняя

Лит.	Масса	Масштаб
	См. табл.	1:2
Лист	Листов 1	

Лист х/6-ПУ-0-0,8 ГОСТ 19904-74*
К 3-Ш-СТ3 ГОСТ 16523-70

ПРОМСТРОЙПРОЕКТ

Инв. № подл. | Подпись и дата | Взам. инв. № | Инв. № дубл. | Подпись и дата

1.479.2-2 ШЗ 0002

Рис. 1

Rz 80

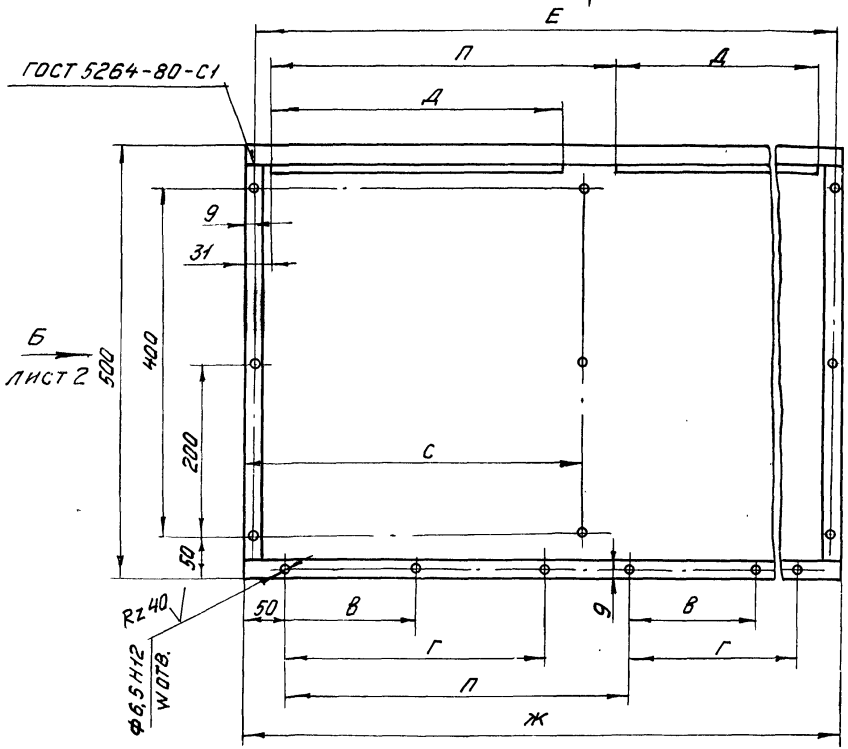

Обозначение	Рис.	Размеры, мм							Количество шт.			Масса, кг.
		Ж	Е	Д	П	С	В	Г	М	К	W	
ШЗ 0002	2	800	782	138	200	191	—	100	2	3	23	3,18
-01	2	1000	982	138	200	191	—	100	3	4	28	3,90
-02	2	1000	982	188	250	241	—	150	2	3	23	3,92
-03	2	1250	1232	188	250	241	—	150	3	4	28	4,85
-04	1	666	648	271	333	324	—	233	—	—	13	2,70
-05	2	999	981	271	333	324	—	233	1	2	18	3,95
-06	1	800	782	338	400	391	150	300	—	—	15	3,14
-07	2	1200	1182	338	400	391	150	300	1	2	21	4,67

1* Размер для справки

2. Неуказанные предельные отклонения ±IT 14/2

3. Внутренние радиусы сгиба 1 мм

Вид А
М 1:1

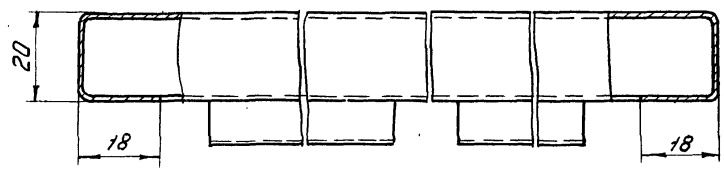

Изм.	Лист	№ докум.	Подп.	Дата
Разраб.		Иванова		
Пров.		Алексеев		
Рук. бриг.		Алексеев		
Н. контр.		Никитин		
Утв.		Викулов		

1.479.2-2 ШЗ 0002

Крышка

Лит.	Масса	Масштаб
	См. табл.	1:5

Лист 1 Листов 2

Лист К 3-III-СТ3 ГОСТ 16523-70* Б-ПУ-0-0,8 ГОСТ 19904-74*

ПРОМСТРОЙПРОЕКТ

Инв. № подл. | Подпись и дата | Взам. инв. № | Инв. № дубл. | Подпись и дата

Рис.2

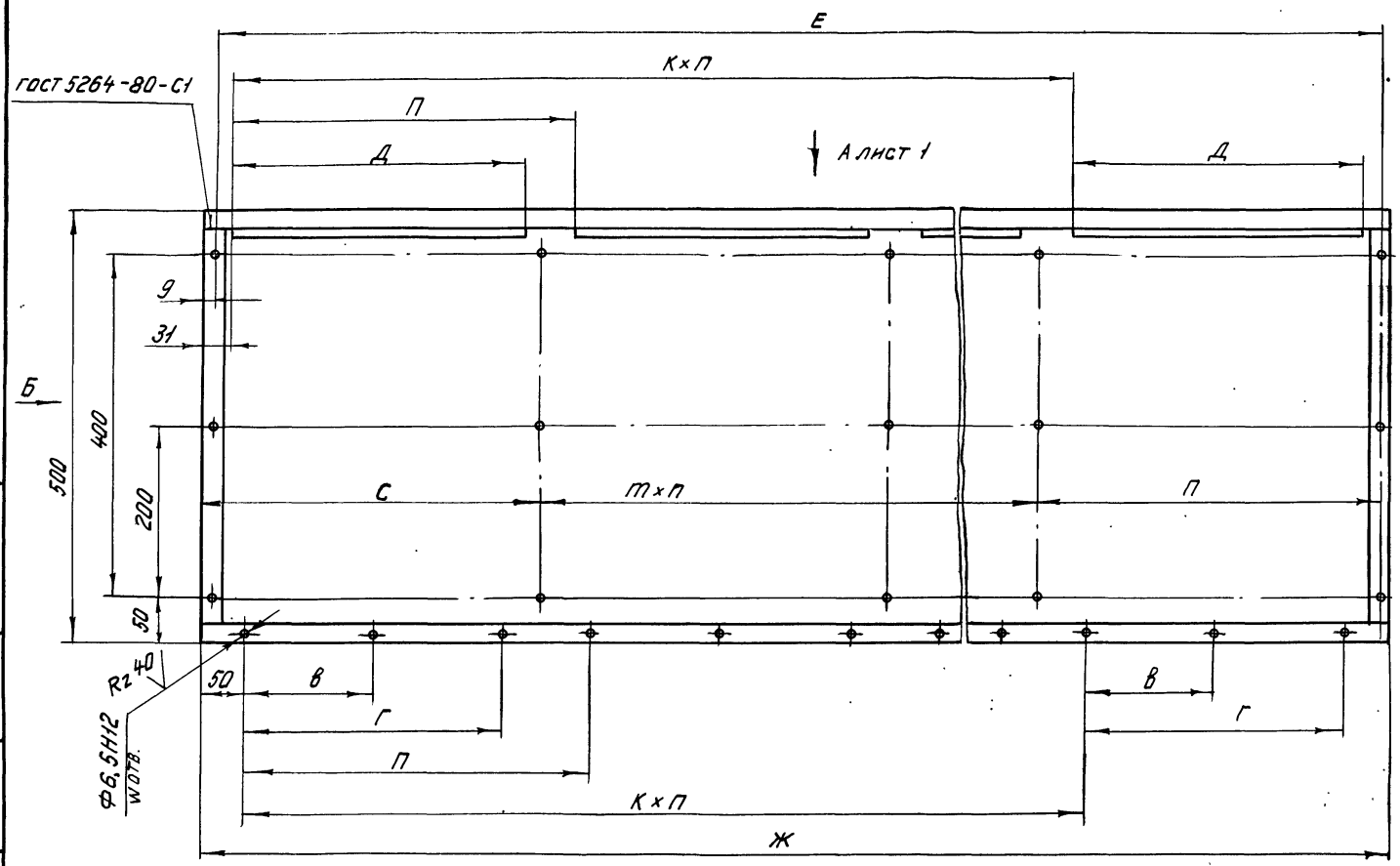

Вид Б
М1:1

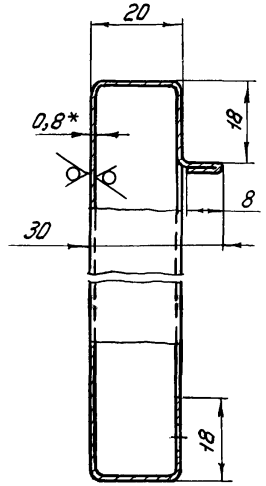

Изм.	Лист	№ докум.	Подп.	Дата	1.479.2-2 ШЗ 0002	Лист 2

Инв. № подл. | Подпись и дата | Взам. инв. № | Инв. № дубл. | Подпись и дата

1.479.2-2 ШЗ 0003

Рис. 1

Rz 80 √ (√)

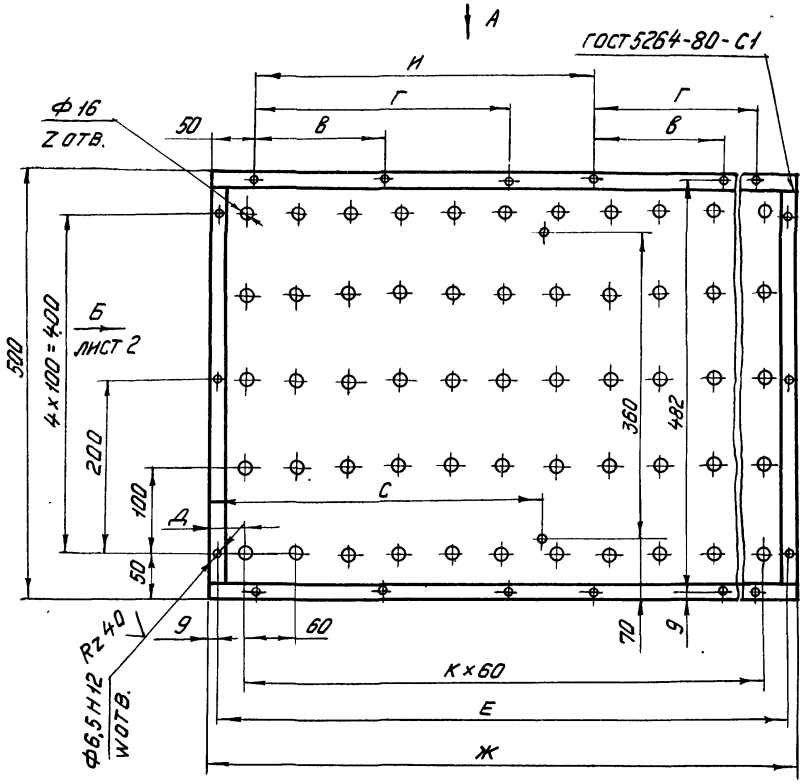

Вид А

М1:1

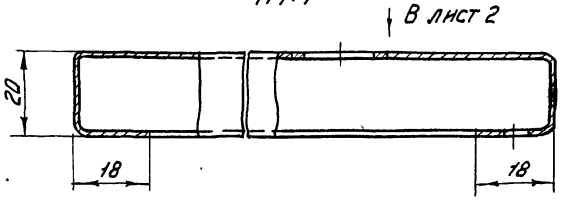

Обозначение	Рис.	Размеры, мм							Колличество шт.					Масса, кг
		Ж	Е	Д	С	В	Г	И	К	m	П	W	Z	
ШЗ 0003	2	800	782	40	191	—	100	200	12	2	3	28	65	3,10
-01	2	1000	982	50	191	—	100	200	15	3	4	34	80	3,80
-02	2	1000	982	50	241	—	150	250	15	2	3	28	80	3,82
-03	2	1250	1232	55,5	241	—	150	250	19	3	4	34	100	4,72
-04	1	666	648	63	324	—	233	333	9	—	—	16	50	2,63
-05	2	999	981	49,5	324	—	233	333	15	1	2	22	80	3,84
-06	1	800	782	40	391	150	300	400	12	—	—	20	65	3,06
-07	2	1200	1182	60	391	150	300	400	18	1	2	28	95	4,54

1* Размер для справки

2. Неуказанные предельные отклонения ±IT 14/2

3. Внутренние радиусы сгиба 1 мм

Изм.	Лист	№ докум.	Подп.	Дата
Разраб.		Иванова		
Пров.		Алексеев		
Рук. бриг.		Алексеев		09.84
Н. контр.		Никитин		
Утв.		Викулов		

1.479.2-2 ШЗ 0003

Днище

Лит.	Масса	Масштаб
	См. табл.	1:5

Лист 1 Листов 2

Лист Х/Б-ПУ-О-0,8 ГОСТ 19904-74*/К3-III-СТ3 ГОСТ 16523-70*

ПРОМСТРОЙПРОЕКТ

Инв. № подл. | Подпись и дата | Взам. инв. № | Инв. № дубл. | Подпись и дата

1.479.2-2 Ш3 0003

Рис. 2

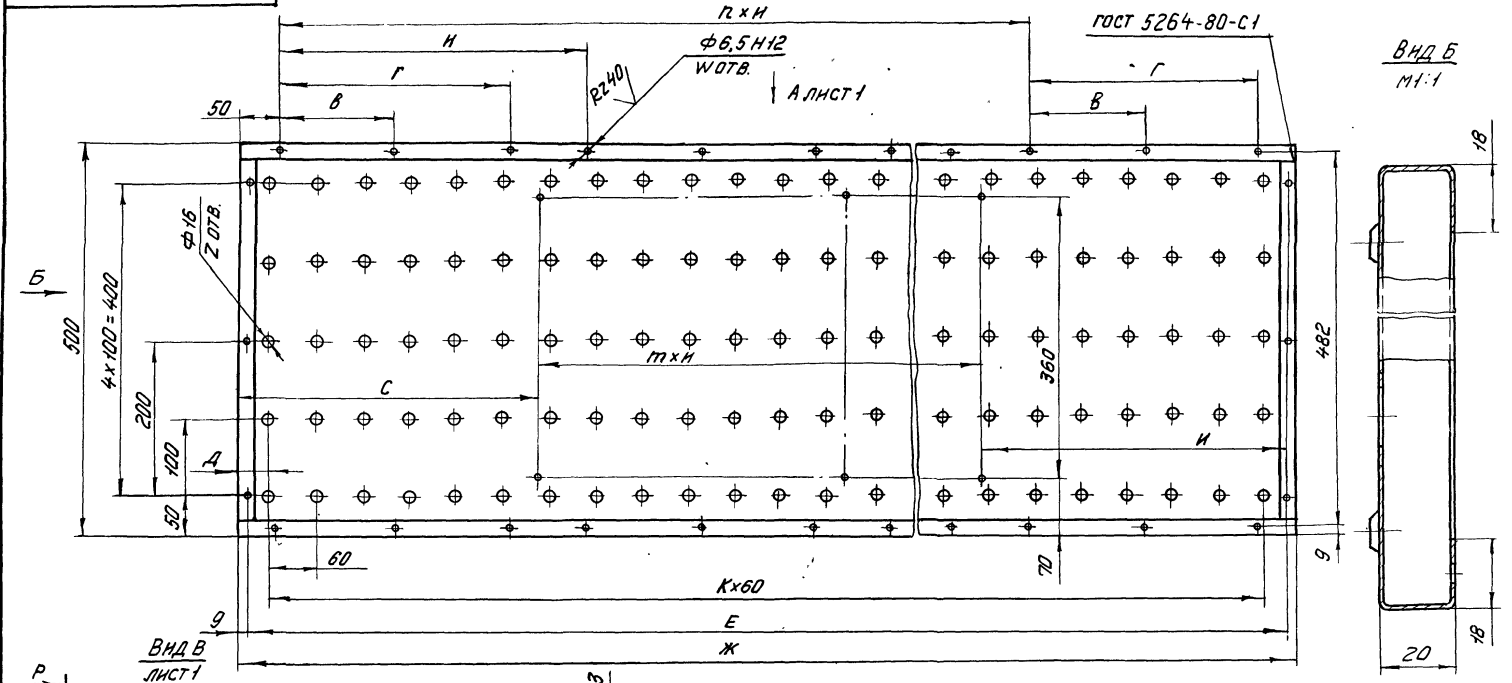

Изм.	Лист	№ докум.	Подп.	Дата	1.479.2-2 Ш3 0003	Лист 2

Инв. № подл. | Подп. и дата | Взам. инв. № | Инв. № дубл. | Подп. и дата

1.479.2-2 Ш3 0004

Rz 80 / (V)

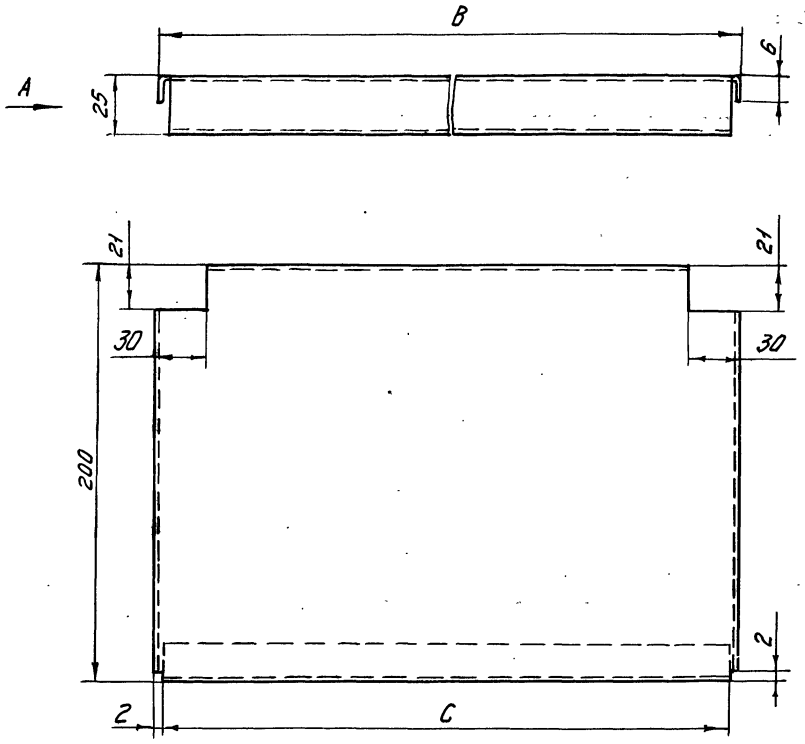

Обозначение	Размеры, мм		Масса, кг
	B	C	
Ш3 0004	198	194	0,43
- 01	248	244	0,56
- 02	331	327	0,69
- 03	398	394	0,81

1.* Размер для справки

2. Неуказанные предельные отклонения размеров: диаметров h 12, остальных ±IT 14/2

3. Внутренние радиусы сгиба 1 мм

Вид А

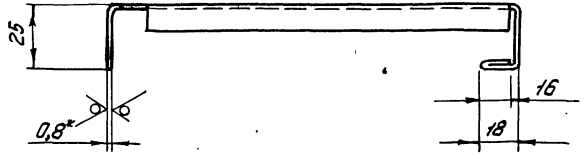

Изм.	Лист	№ докум.	Подп.	Дата	1.479.2-2 Ш3 0004			
					Полка нижняя	Лит.	Масса	Масштаб
							См. табл.	1:2
Разраб.		Иванова				Лист	Листов 1	
Пров.		Алексеев						
Рук. бр.		Алексеев		09.84	Лист х/б-ПУ-0-0,8 ГОСТ 19904-74* / К3-III-СТ3 ГОСТ 16523-70*	ПРОМСТРОЙПРОЕКТ		
Н. контр.		Никитин						
Утв.		Викулов						

Инв. № подл. | Подпись и дата | Взам. инв. № | Инв. № дубл. | Подпись и дата

Rz 80 √(√)

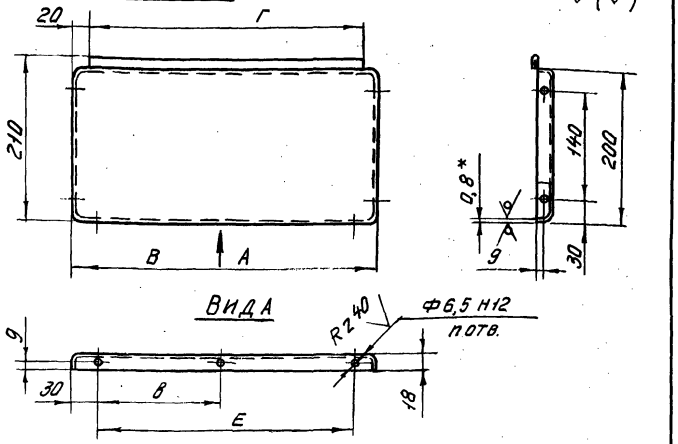

Обозначение	Размеры, мм				Кол-во отв.	Масса, кг
	В	Г	в	Е	n	
ШЗ 0005	160	120	—	100	6	0,31
-01	210	170	—	150	6	0,39
-02	293	253	—	233	6	0,50
-03	360	320	150	300	7	0,72

1.* Размер для справки

2. Неуказанные предельные отклонения ±IT14/2

Изм.	Лист	№ докум.	Подп.	Дата
Разраб.		Иванова		
Пров.		Алексеев		
Рук. бриг.		Алексеев		09.84
Н. контр.		Никитин		
Утв.		Викулов		

1.479.2-2 ШЗ 0005

Крышка передняя

Лит	Масса	Масштаб
	См. табл.	1:5

Лист | Листов 1

Лист Х/Б-ПУ-О-09 ГОСТ 19904-74*
Х/К3-III-СТ3 ГОСТ 16523-70*

ПРОМСТРОЙПРОЕКТ

Инв. № подл. | Подпись и дата | Взам. инв. № | Инв. № дубл. | Подпись и дата

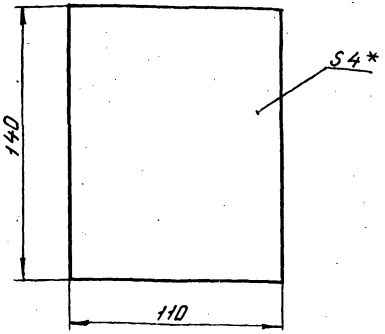

*Размер для справки

Изм.	Лист	№ докум.	Подп.	Дата
Разраб.		Иванова		
Пров.		Алексеев		
Рук. бриг.		Алексеев		09.84
Н. контр.		Никитин		
Утв.		Викулов		

1.479.2-2 ШЗ 0006

Зеркало

Лит.	Масса	Масштаб
	0,15	1:2

Лист | Листов 1

Зеркало-4 ГОСТ 15469-82*

ПРОМСТРОЙПРОЕКТ

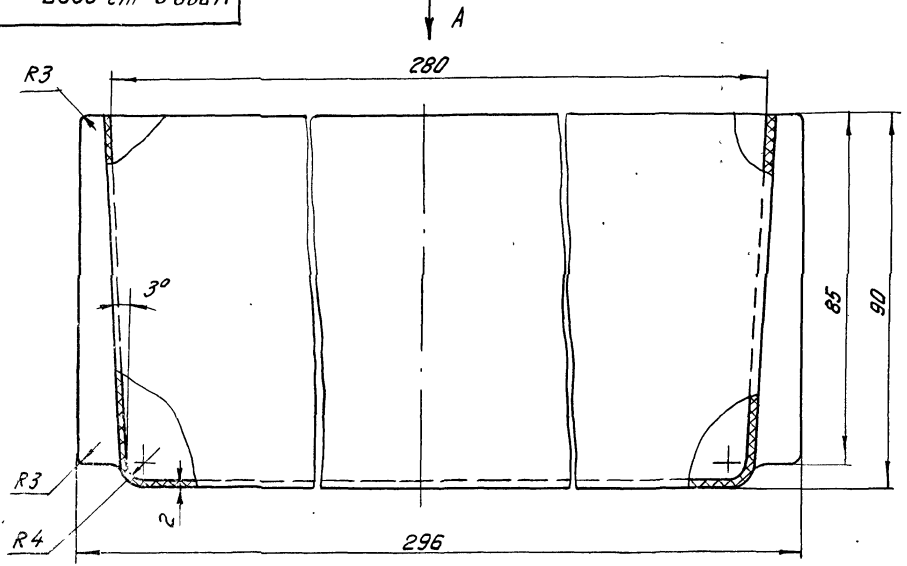

Rz 20

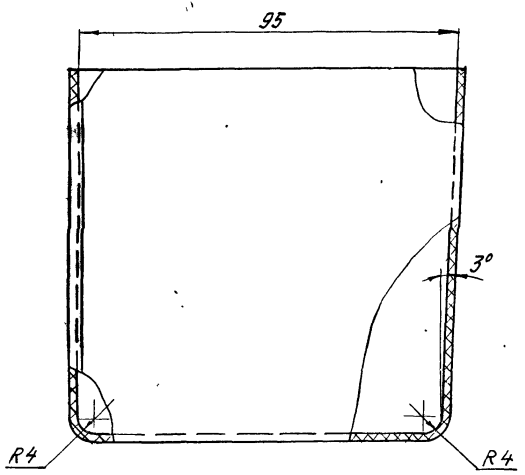

Предельные отклонения размеров ±IT 14/2

Вид А
М1:2

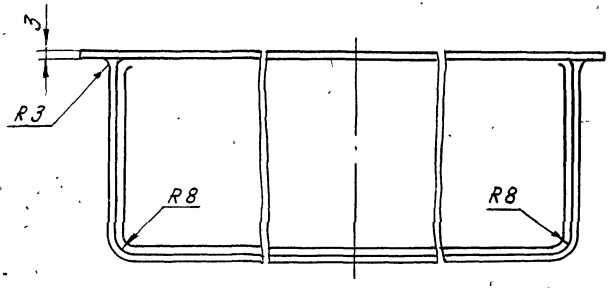

					1.479.2-2 Ш3 0007			
Изм.	Лист	№ докум.	Подп.	Дата	Полка	Лит.	Масса	Масштаб
							0,24	1:1
Разраб.		Иванова				Лист	Листов 1	
Пров.		Алексеев						
Рук. бриг.		Алексеев			Полистирол ПСС-синий-1-4 ГОСТ 20282-74*	ПРОМСТРОЙПРОЕКТ		
Н. контр.		Никитин						
Утв.		Внкулов						

Rz 20

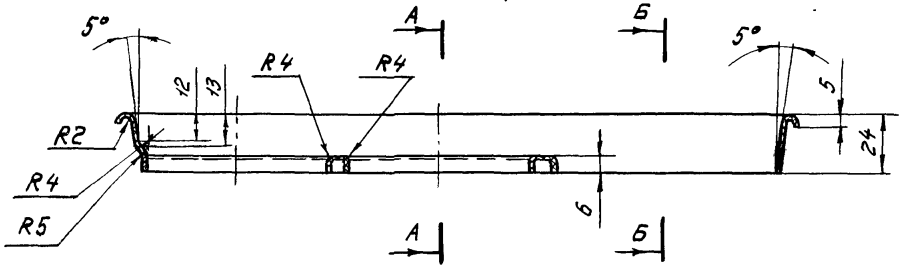

А - А

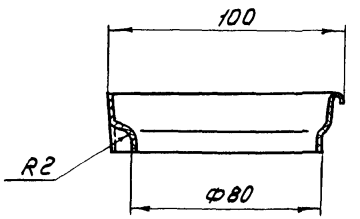

Б - Б

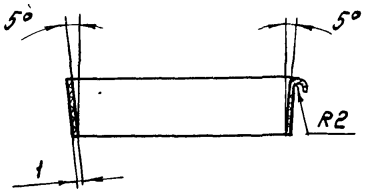

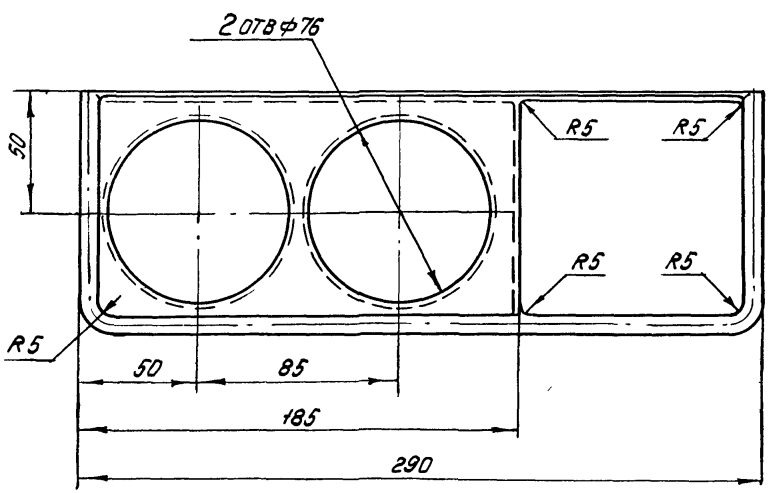

Предельные отклонения диаметров H12, h12, остальных ± IT 14/2

					1.479.2-2 Ш3 0008		
Изм.	Лист	№ докум.	Подп.	Дата	Ложемент	Лит.	Масса	Масштаб
							0,07	1:2
Разраб		Иванова				Лист	Листов 1
Пров.		Алексеев					
Рук. брнг.		Алексеев		09.84	Полистирол ПСС-снний-1-4 ГОСТ 20282-74*	ПРОМСТРОЙПРОЕКТ	
Н. контр.		Никитин					
Утв.		Викулов					

1.479.2-2 Ш3 0009

Rz 20

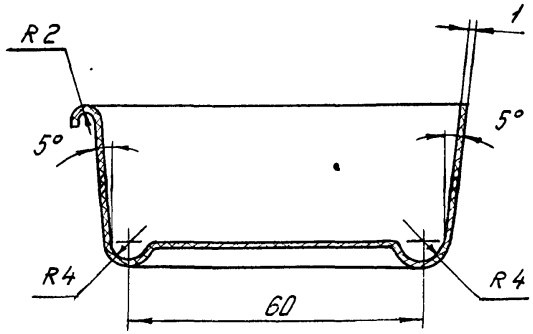

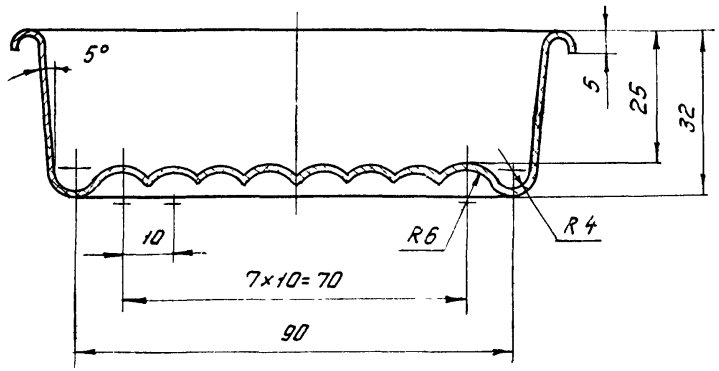

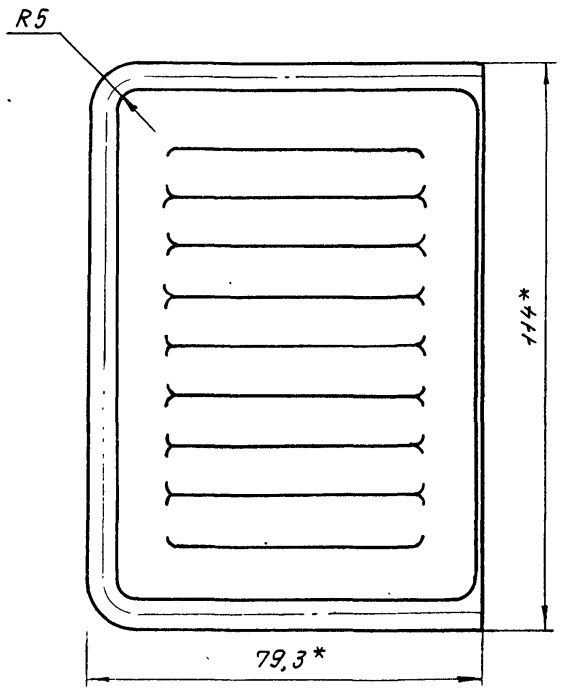

1. *Размеры для справок
2. Предельные отклонения ±IT14/2

					1.479.2-2 Ш3 0009		
Изм.	Лист	№ докум.	Подп.	Дата			
					Мыльница	Лит.	Масса 0,02 / Масштаб 1:1
Разраб.		Иванова				Лист	Листов 1
Пров.		Алексеев					
Рук. бриг.		Алексеев		04.84	Полистирол ПСС-снний-1-4 ГОСТ 20282-74*	ПРОМСТРОЙПРОЕКТ	
Н. контр.		Никитин					
Утв.		Викулов					

Инв. № подл. | Подпись и дата | Взам. инв. № | Инв. № дубл. | Подпись и дата

1.479.2-2 Ш3 0011

Rz 80

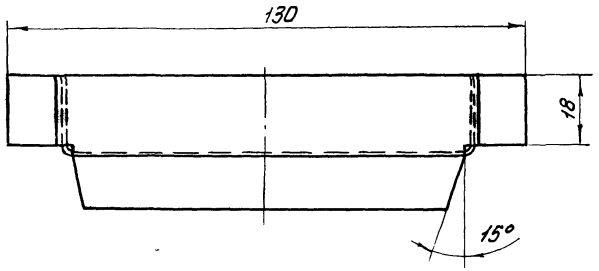

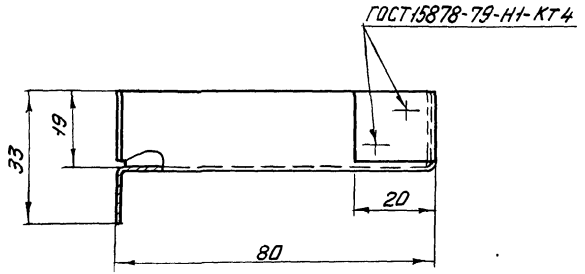

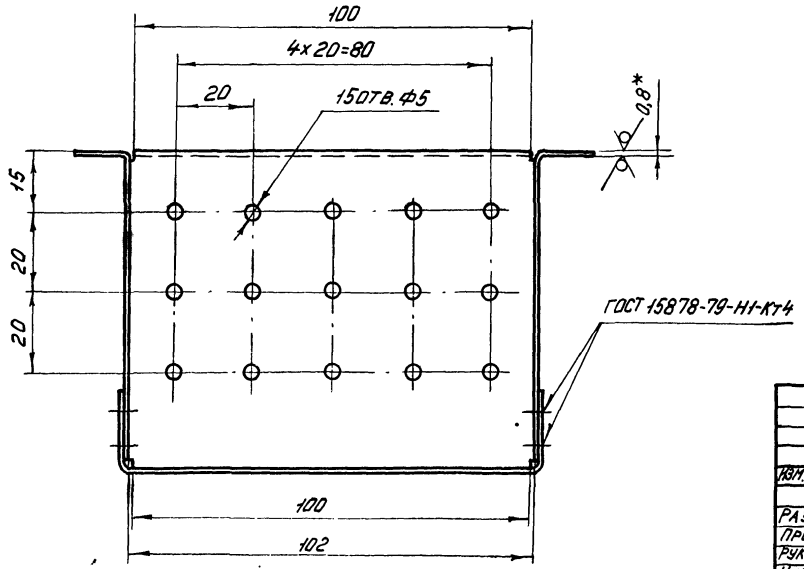

1* Размер для справки

2. Предельные отклонения диаметров H12, h12, остальных ±IT 14/2

3. Внутренние радиусы сгиба 1мм

4. Покрытие КД 15

					1.479.2-2 Ш3 0011		
Изм.	Лист	№ докум.	Подп.	Дата	Полка	Лит.	Масса	Масштаб
							0,08	1:1
Разраб.		Иванова				Лист	Листов 1	
Пров.		Алексеев						
Рук. бриг.		Алексеев		03.84				
Н. контр.		Никитин			Лист К 6-ПУ-0-0,8 ГОСТ 19904-74* / К 3-Ш-Ст3 ГОСТ 16523-70*	ПРОМСТРОЙПРОЕКТ		
Утв.		Викулов						

Инв. № подл. | Подпись и дата | Взам. инв. № | Инв. № дубл. | Подпись и дата

1.479.2-2 ШЗ 0012

Rz 80 ∨(∨)

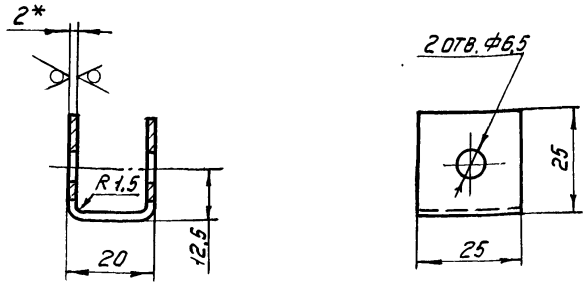

1* Размер для справок
2. Предельные отклонения размеров:
диаметров H12; h12, остальных ±IT14/2

Изм.	Лист	№ докум.	Подп.	Дата	1.479.2-2 ШЗ 0012			
Разраб.		Иванова			Скоба	Лит.	Масса	Масштаб
Пров.		Алексеев					0,01	1:1
Рук. бриг.		Алексеев		09.84		Лист	Листов 1	
Н. контр.		Никитин			Лист Х/К Б-ПУ-О-2,0 ГОСТ 19904-74* / З-III-Ст3 ГОСТ 16523-70*	ПРОМСТРОЙПРОЕКТ		
Утв.		Викулов						

1.479.2-2 ШЗ 0013

Rz 80 ∨(∨)

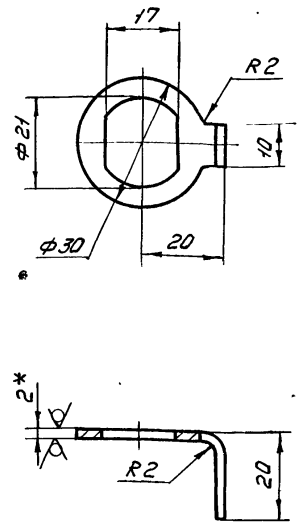

1.* Размер для справок
2. Предельные отклонения размеров:
диаметров H12; h 12, остальных ±IT14/2
3. Покрытие М15. Н9. Х.6

Изм.	Лист	№ докум.	Подп.	Дата	1.479.2-2 ШЗ 0013			
Разраб.		Гладких			Упор	Лит.	Масса	Масштаб
Пров.		Алексеев					0,01	1:1
Рук. бр.		Алексеев		09.84		Лист	Листов 1	
Н. контр.		Никитин			Лист Х/К Б-ПУ-О-2,0 ГОСТ 19904-74* / З-III-Ст3 ГОСТ 16523-70*	ПРОМСТРОЙПРОЕКТ		
Утв.		Викулов						

Инв. № подл. | Подпись и дата | Взам. инв. № | Инв. № дубл. | Подпись и дата

Формат	Зона	Поз.	Обозначение	Наименование	Кол. на исполн. Ш3 0100 —	01	02	03	04	05	06				Примечание
				Документация											
А3			Ш3 0100 СБ	Сборочный чертеж	X	X	X	X	X	X	X				
				Детали											
А3		1	Ш3 0101	Створка	1										
		2	- 01	Створка		1									
		3	- 02	Створка			1								

Рис.1

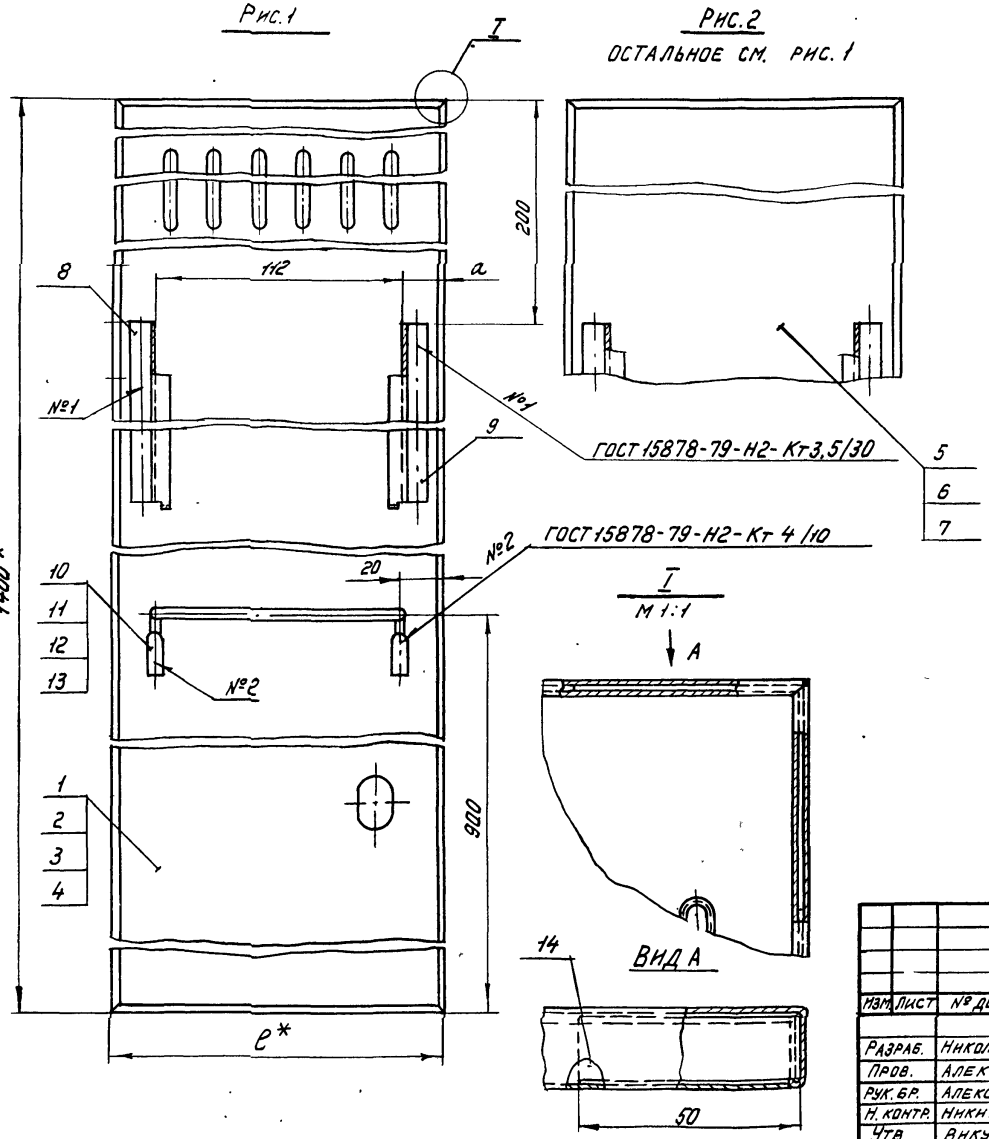

Рис.2

ОСТАЛЬНОЕ СМ. РИС. 1

I
М 1:1

Обозначение	Рис	Размеры, мм		Масса, кг
		e	a	
ШЗ 0100 СБ	1	150	19	2,131
-01 СБ	1	200	44	2,58
-02 СБ	1	283	85	3,352
-03 СБ	1	350	119	3,982
-04 СБ	2	200	44	2,60
-05 СБ	2	283	85	3,382
-06 СБ	2	350	119	4,012

1* Размеры для справок.

2. Неуказанные предельные отклонения размеров ±IT 14/2

Изм.	Лист	№ докум.	Подпись	Дата
Разраб.		Николаев		1.84
Пров.		Алексеев		
Рук. бр.		Алексеев		09.84
Н. контр.		Никитин		
Утв.		Внкулов		

1.479.2-2 ШЗ 0100 СБ

Дверь
Сборочный чертеж

Лит.	Масса	Масштаб
	См. табл.	1:2
Лист	Листов 1	

ПРОМСТРОЙПРОЕКТ

Инв. № подл. | Подпись и дата | Взам. инв. № | Инв. № дубл. | Подпись и дата

1.479.2-2 ШЗ 0101

Rz80 √(√)

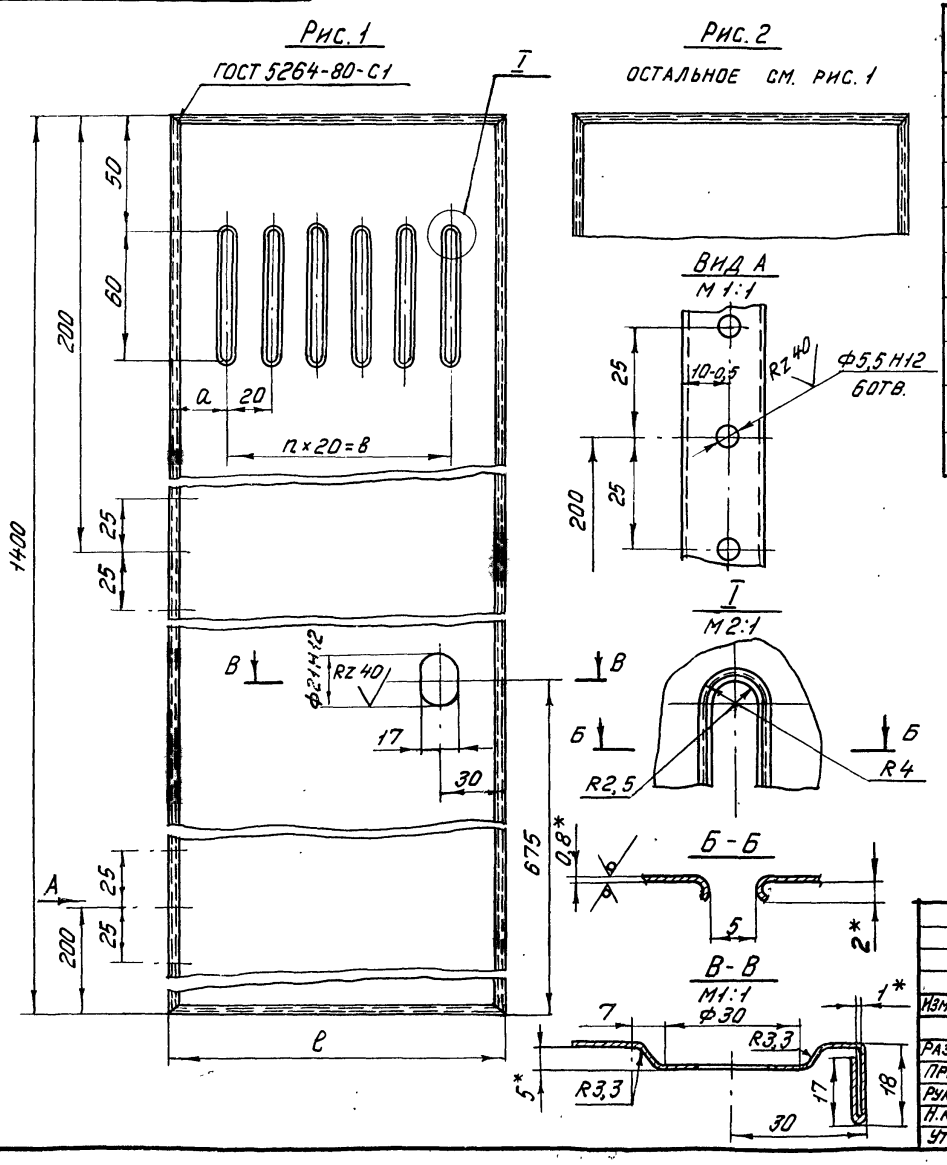

Обозначение	Рис.	Размеры, мм				Масса, кг
		ℓ	a	n	в	
ШЗ 0101	1	150	25	5	100	2,02
-01	1	200	30	7	140	2,46
-02	1	283	22	12	240	3,22
-03	1	350	25	15	300	3,84
-04	2	200				2,48
-05	2	283				3,25
-06	2	350				3,87

1* Размеры для справок.

2. Предельные отклонения размеров: отверстий-Н12, прочих $\pm \frac{IT12}{2}$

3. Внутренние радиусы сгиба 1 мм.

4. Стыки заварить газовой сваркой. Наплывы и неровности шва обработать с плавным переходом к основному металлу.

5. Обработку фальцев производить совместно с уголком (ШЗ 0104)

Изм.	Лист	№ докум.	Подп.	Дата
Разраб.		Николаев		1.8.84
Пров.		Алексеев		
Рук. бриг.		Алексеев		09.84
Н. контр.		Никитин		
Утв.		Викулов		

1.479.2-2 ШЗ 0101

Створка

Лит.	Масса	Масштаб
	См. табл.	1:2

Лист | Листов 1

Лист х/к Б-ПУ-0-0,8 ГОСТ 19904-74* / 3-III-СТ3 ГОСТ 16523-70*

ПРОМСТРОЙПРОЕКТ

20917 40

1.479.2-2 ШЗ 0102

Rz 80 V(V)

ШЗ 0102

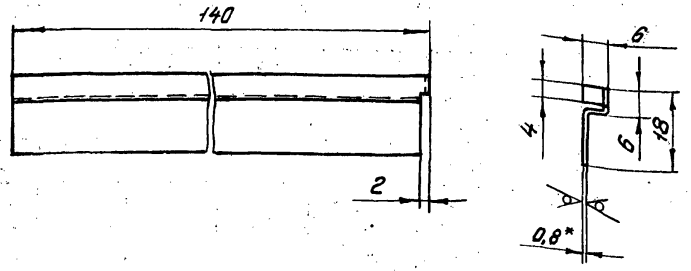

ШЗ 0102-01 - зеркальное отражение

Остальное - см. ШЗ 0102

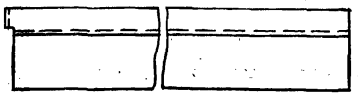

1.* Размер для справки.
2. Предельные отклонения размеров ± IT 14 /2
3. Внутренние радиусы сгиба 1 мм

Изм.	Лист	№ докум.	Подп.	Дата	ШЗ 0102			
						Лит.	Масса	Масштаб
Разраб.	Николаев			1.84	Направляющая		0,019	1:1
Провер.	Алексеев					Лист	Листов 1	
Рук. бр.	Алексеев			09.84	Лист ×/Б-ПУ-О-0,8 ГОСТ 19904-74* / К3-Ш-СТ3 ГОСТ 16523-70*	ПРОМСТРОЙПРОЕКТ		
Н. контр.	Никитин							
Утв.	Викулов							

1.479.2-2 ШЗ 0103

Rz 80 V(V)

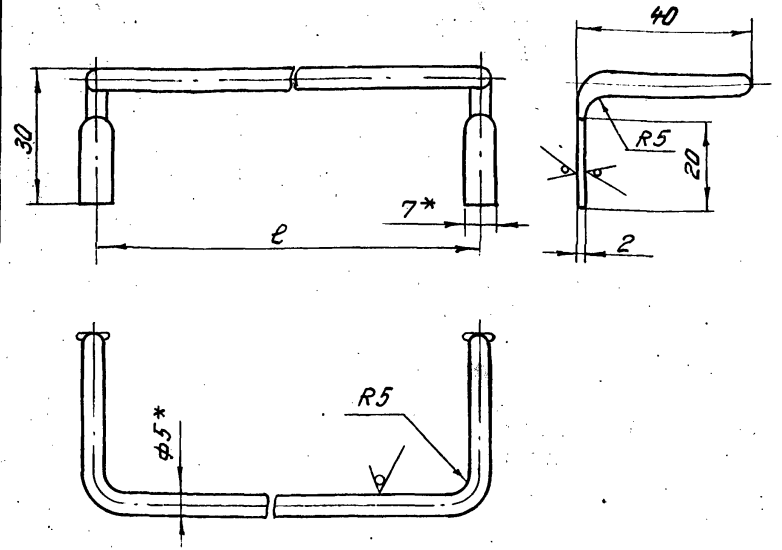

Обозначение	Размер, мм ℓ	Масса, кг
ШЗ 0103	110	0,033
- 01	160	0,042
- 02	243	0,054
- 03	310	0,064

1.* Размеры для справок.
2. Предельные отклонения размеров: валов - h14, прочих - $\frac{IT14}{2}$
3. Покрытие М15.Н9.Х.5

Изм.	Лист	№ докум.	Подп.	Дата	1.479.2-2 ШЗ 0103			
						Лит.	Масса	Масштаб
Разраб.	Николаев			1.84	Перекладина		См. табл.	1:1
Пров.	Алексеев					Лист	Листов 1	
Рук. бр.	Алексеев			09.84	Круг $\frac{B5\ ГОСТ\ 2590-71^*}{СТ3\ ГОСТ\ 535-79^*}$	ПРОМСТРОЙПРОЕКТ		
Н. контр.	Никитин							
Утв.	Викулов							

1.479.2-2 ШЗ 0104

Rz 80 √(V)

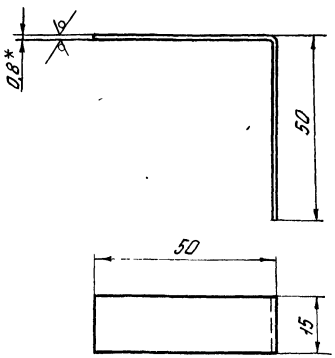

1.* Размер для справки
2. Предельные отклонения размеров ± IT 14/2
3. Внутренний радиус сгиба 1 мм

Изм.	Лист	№ докум.	Подп.	Дата
Разраб.		Николаев		1.84
Пров.		Алексеев		
Рук. бр.		Алексеев		04.84
Н. контр.		Никитин		
Утв.		Викулов		

1.479.2-2 ШЗ 0104

Уголок

Лит.	Масса	Масштаб
	0,01	1:1

Лист | Листов 1

Лист У Б-ПУ-0-0,8 ГОСТ 19904-74* / КЗ-Ш-Ст3 ГОСТ 16523-70*

ПРОМСТРОЙПРОЕКТ

Формат	Зона	Поз.	Обозначение	Наименование	Кол. шт.	Примечание
				Документация		
А3			ШЗ 0200 СБ	Сборочный чертеж		
				Детали		
*		1	ШЗ 0201	Панель	1	А3, А4
А4		2	ШЗ 0202	Направляющая	1	
		3	-01	Направляющая	1	
А4		4	ШЗ 0102 -01	Направляющая	1	
А4		5	ШЗ 0203	Скоба	1	

Изд.	Лист	№ докум.	Подп.	Дата
Разраб.		Николаев		1.84
Провер.		Алексеев		
Рук. бр.		Алексеев		04.84
Н. контр.		Никитин		
Утв.		Викулов		

1.479.2-2 ШЗ 0200

Панель боковая

Лит.	Лист	Листов
		1

ПРОМСТРОЙПРОЕКТ

Инв. № подл. | Подпись и дата | Взам. инв. № | Инв. № дубл. | Подпись и дата

1.479.2-2 Ш3 0200 СБ

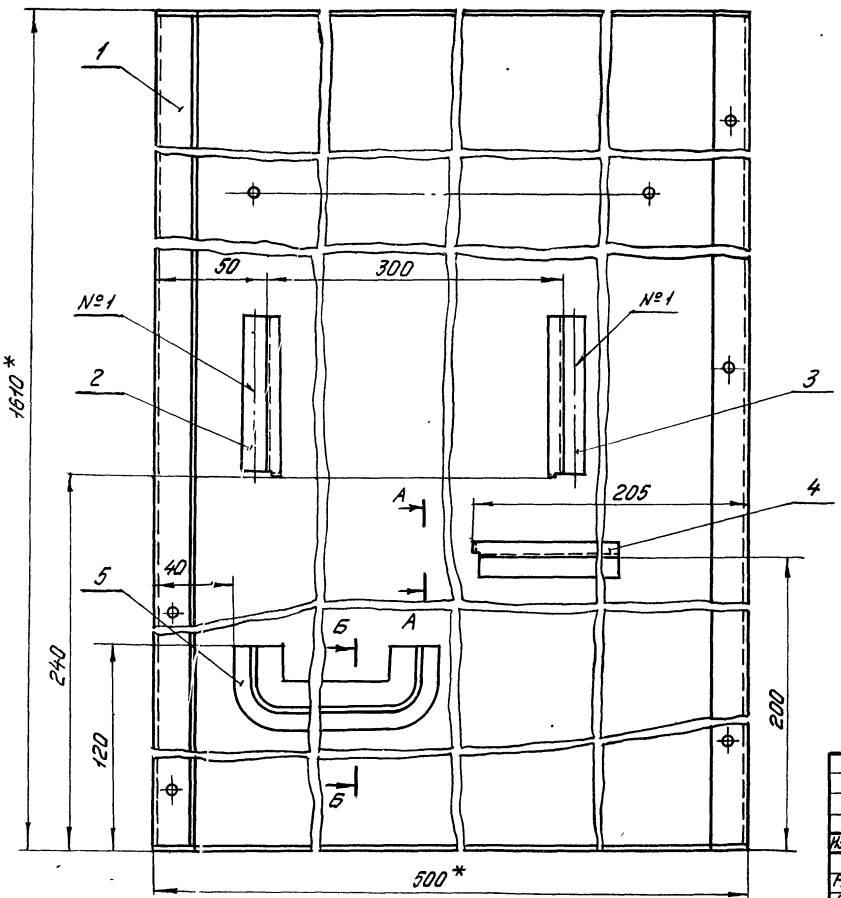

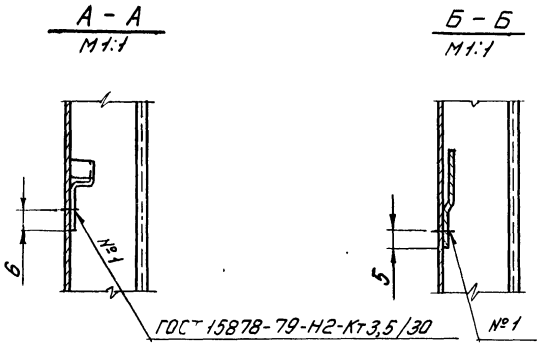

1* Размеры для справок.

2. Предельные отклонения размеров $\pm\frac{IT14}{2}$

Изм.	Лист	№ докум.	Подп.	Дата
Разраб.		Николаев		1.86 г
Пров.		Алексеев		
Рук. бр.		Алексеев		08.86
Н. контр.		Никитин		
Утв.		Викулов		

1.479.2-2 Ш3 0200 СБ

Панель боковая
Сборочный чертеж

Лит.	Масса	Масштаб
	6,83	1:2
Лист	Листов 1	

ПРОМСТРОЙПРОЕКТ

Инв. № подл. | Подпись и дата | Взам. инв. № | Инв. № дубл. | Подпись и дата

1.479.2-2 Ш3 0201

Ш3 0201

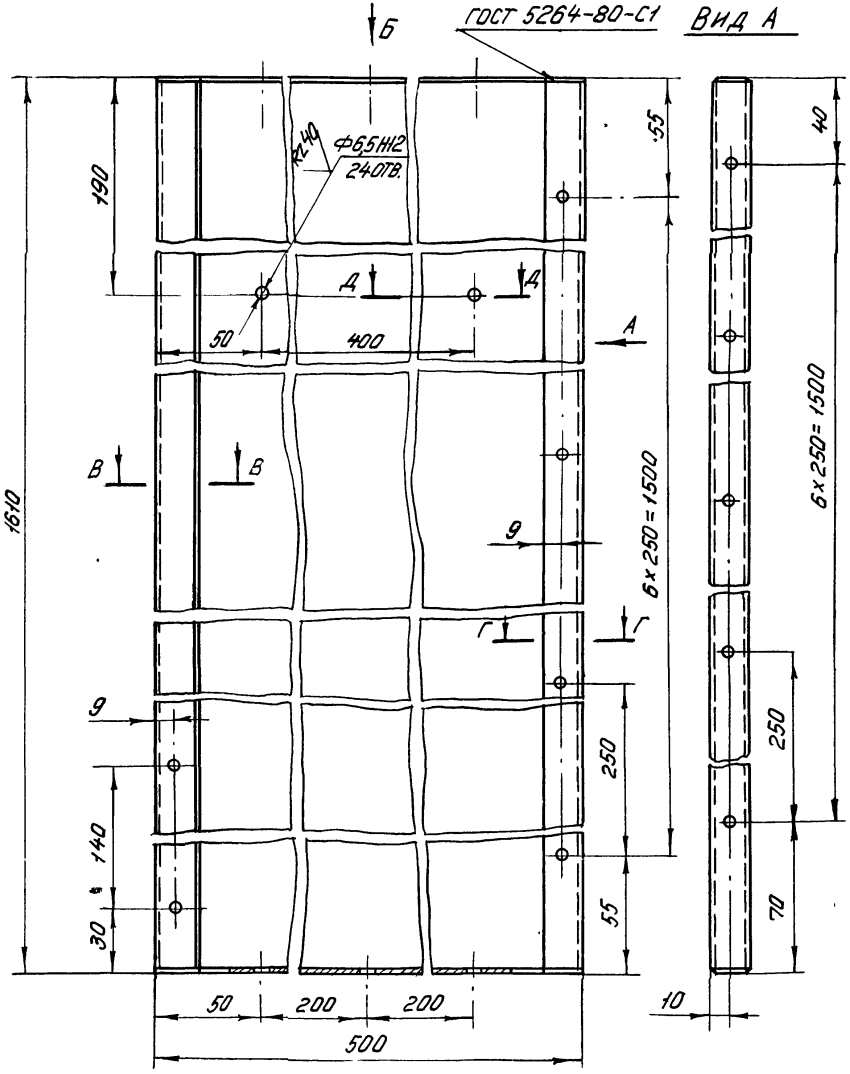

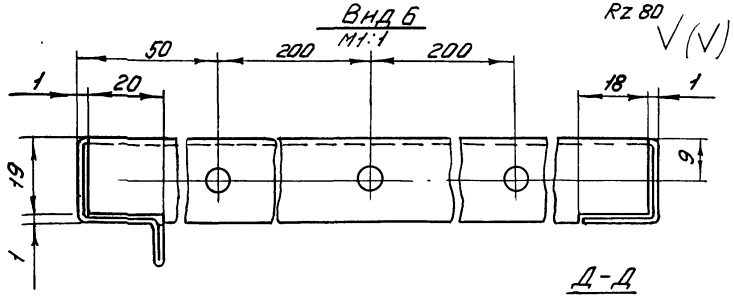

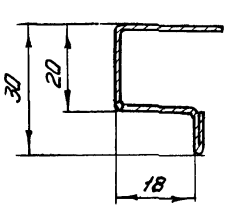

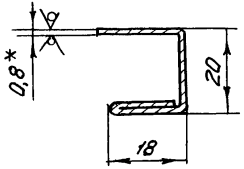

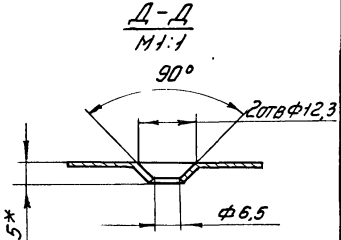

1* Размеры для справок.

2. Неуказанные предельные отклонения размеров ±IT 14/2

3. Внутренние радиусы сгиба 1мм

4. Стыки заварить газовой сваркой наплывы и неровности шва обработать с плавным переходом к основному металлу.

Изм.	Лист	№ докум.	Подп.	Дата
Разраб.		Николаев		1.86г
Пров.		Алексеев		
Рук. бр.		Алексеев		06.84г
Н. контр.		Никитин		
Утв.		Викулов		

1.479.2-2 Ш3 0201

Панель

Лит.	Масса	Масштаб
	6,75	1:2
Лист 1	Листов 2	

Лист х/к 3-III-СТ3 ГОСТ 16523-70

Промстройпроект

Инв. № подл. | Подпись и дата | Взам. инв. № | Инв. № дубл. | Подпись и дата

20917

1479.2-2 ШЗ 0201

Rz 80 ∨(∨)

ШЗ 0201-01 - ЗЕРКАЛЬНОЕ ОТРАЖЕНИЕ

Остальное - см. ШЗ 0201 лист 1

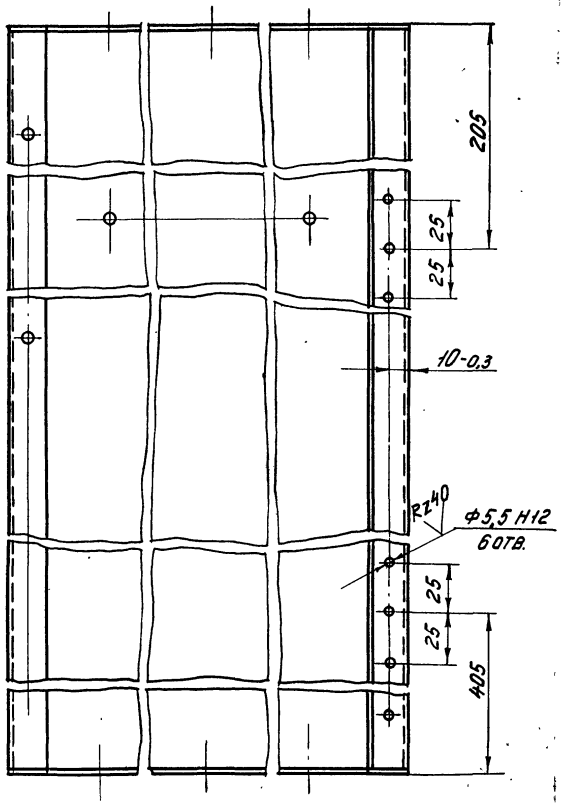

Изм.	Лист	№ докум.	Подп.	Дата	ШЗ 0201	Лист 2

Инв. № подл. | Подпись и дата | Взам. инв. № | Инв. № дубл. | Подпись и дата

1479.2-2 ШЗ 0202

Rz 80 ∨(∨)

ШЗ 0202

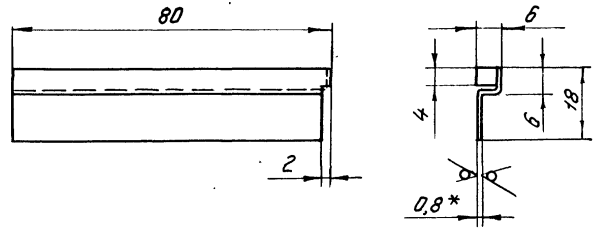

ШЗ 0202-01 - ЗЕРКАЛЬНОЕ ОТРАЖЕНИЕ

Остальное - см. ШЗ 0202

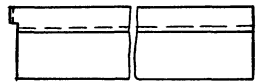

1* Размер для справки

2. Предельные отклонения размеров: валов - $h14$, прочих - $\pm \frac{IT14}{2}$.

3. Внутренние радиусы сгиба 1 мм

Изм.	Лист	№ докум.	Подп.	Дата	1.479.2-2 ШЗ 0202			
					Направляющая	Лит.	Масса	Масштаб
							0,010	1:1
Разраб.		Николаев		18.04			Лист	Листов 1
Пров.		Алексеев						
Рук. бр.		Алексеев		04.04	Лист К/Б-ПУ-О-0,8 ГОСТ 19904-74* К/З-Ш-Ст3 ГОСТ 16523-70*		ПРОМСТРОЙПРОЕКТ	
Н. контр.		Никитин						
Утв.		Викулов						

1.479.2-2 ШЗ 0203

Rz 80 $\sqrt{(\sqrt{})}$

А - А

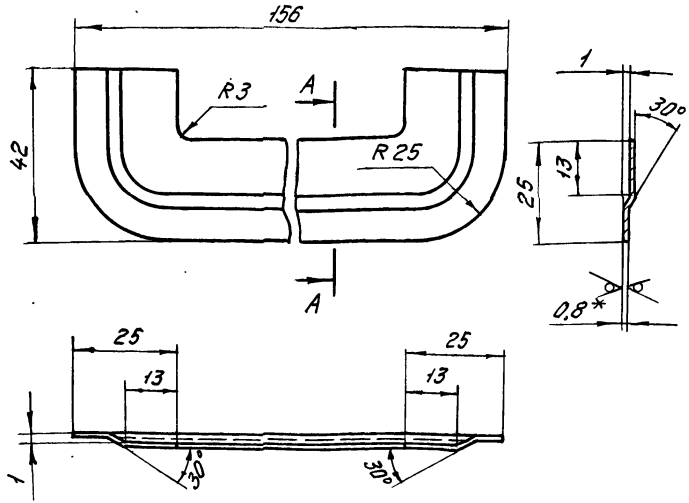

1. * Размер для справки.
2. Предельные отклонения размеров: ±IT 14/2

Изм.	Лист	№ докум.	Подп.	Дата
Разраб.	Николаев			I.86
Пров.	Алексеев			
Рук. бр.	Алексеев			09.86
Н. контр.	Никитин			
Утв.	Викулов			

ШЗ 0203

Скоба

Лит.	Масса	Масштаб
	0,032	1:1

Лист | Листов 1

Лист ×/Б-ПУ-0-0,8 ГОСТ 19904-74*/КЗ-Ш-Ст3 ГОСТ 16523-70*

ПРОМСТРОЙПРОЕКТ

Формат	Зона	Поз.	Обозначение	Наименование	Кол. шт.	Примечание
				Документация		
А3			ШЗ 0300 СБ	Сборочный чертеж		
				Детали		
*		1	ШЗ 0201-01	Панель	1	*А3, А4
А4		2	ШЗ 0102	Направляющая	1	

Изм.	Лист	№ докум.	Подп.	Дата
Разраб.	Николаев			I.86
Пров.	Алексеев			
Рук. бр.	Алексеев			09.86
Н. контр.	Никитин			
Утв.	Викулов			

1.479.2-2 ШЗ 0300

Панель боковая

Лит.	Лист	Листов
		1

ПРОМСТРОЙПРОЕКТ

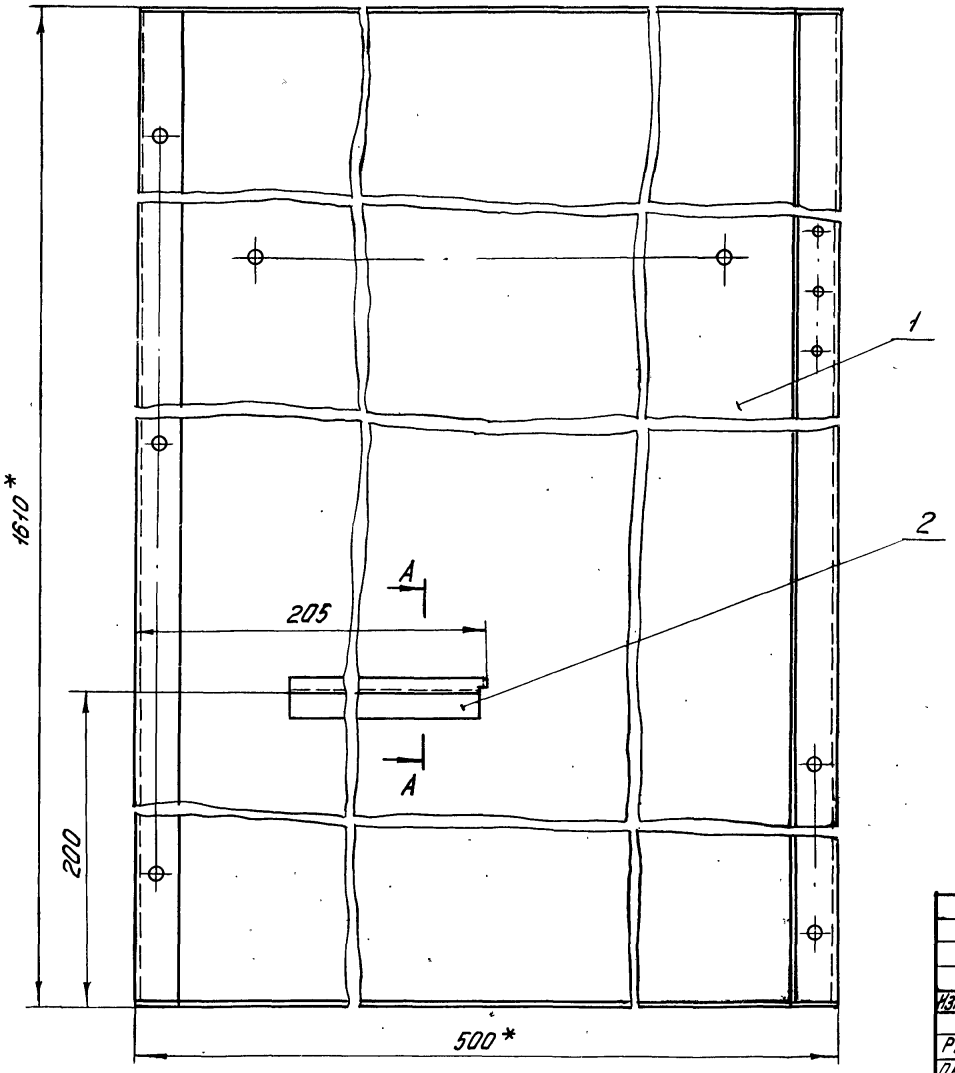

A - A
М 1:1

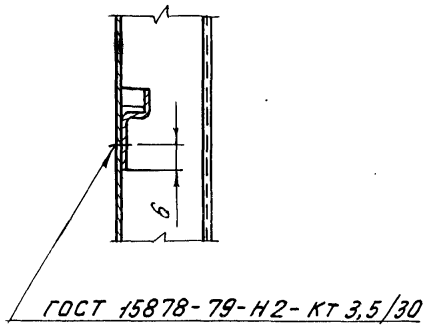

ГОСТ 15878-79-Н2-КТ 3,5/30

1.* Размеры для справок.

2. Неуказанные предельные отклонения размеров: отверстий - H14, валов - h 14, прочих - $\pm \frac{IT14}{2}$.

Изм.	Лист	№ докум.	Подп.	Дата
Разраб.		Николаев		1.84
Пров.		Алексеев		
Рук. бр.		Алексеев		09.84
Н. контр.		Никитин		
Утв.		Викулов		

1.479.2-2 ШЗ 0300 СБ

Панель боковая
Сборочный чертеж

Лит.	Масса	Масштаб
	6,769	1:2
Лист	Листов 1	

ПРОМСТРОЙПРОЕКТ

Инв. № подл. | Подпись и дата | Взам. инв. № | Инв. № дубл. | Подпись и дата

Формат	Зона	Поз.	Обозначение	Наименование	Кол.	Примеч.
				Документация		
А4			ШЗ 0400 СБ	Сборочный чертеж		
				Детали		
А4		1	ШЗ 0401	Профиль	1	
А3		2	ШЗ 0402	Панель	1	
А4		3	ШЗ 0403	Профиль	1	
А4		4	ШЗ 0102-01	Направляющая	1	
А4		5	ШЗ 0202	Направляющая	1	
		6	-01	Направляющая	1	
А4		7	ШЗ 0203	Скоба	1	

Изм.	Лист	№ докум.	Подп.	Дата
Разраб.		Ннколаев		1.8.84
Пров.		Алексеев		
Рук. бр.		Алексеев		08.84
Н. контр.		Никитин		
Утв.		Внкулов		

ШЗ 0400

Панель средняя

Лит.	Лист	Листов
		1

ПРОМСТРОЙПРОЕКТ

1.479.2-2 ШЗ 0400 СБ

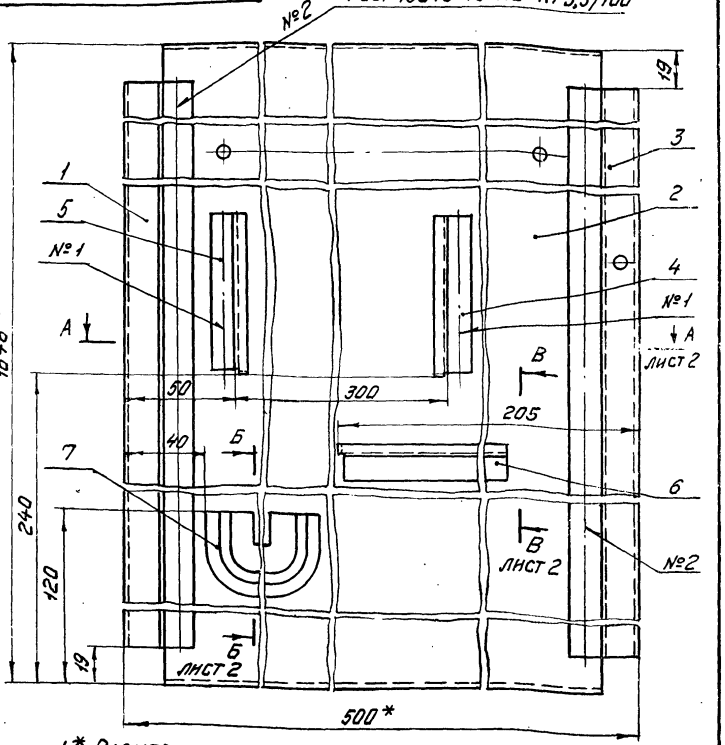

1.* Размеры для справок.

2. Предельные отклонения размеров ± IT 14/2.

1.479.2-2 ШЗ 0400 СБ

Изм.	Лист	№ докум.	Подп.	Дата
Разраб.		Ннколаев		1.8.84
Пров.		Алексеев		
Рук. БА		Алексеев		08.84
Н. контр.		Никитин		
Утв.		Внкулов		

Панель средняя
Сборочный чертеж

Лит.	Масса	Масштаб
	8.991	1:2

Лист 1	Листов 2

ПРОМСТРОЙПРОЕКТ

А - А
М1:1

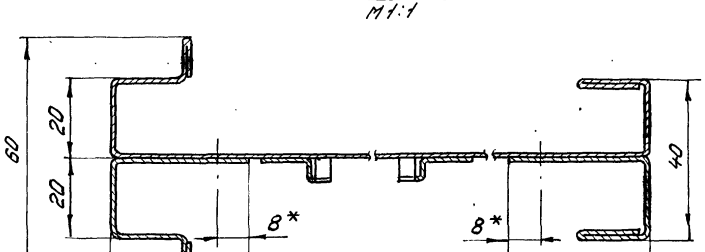

Б - Б
М1:1

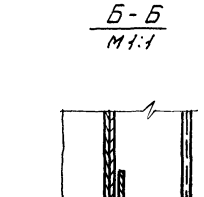

В - В
М1:1

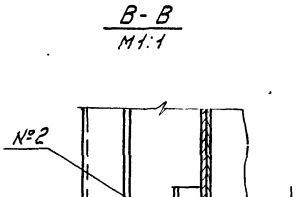

ГОСТ 15878-79-Н2-Кт 3,5/30

Изм.	Лист	№ докум.	Подп.	Дата

1.479.2-2 ШЗ 0400 СБ

Лист 2

Инв. № подл. | Подпись и дата | Взам. инв. № | Инв. № дубл. | Подпись и дата

Rz 80 ▽(▽)

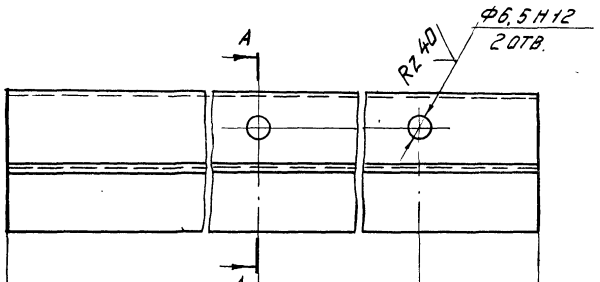

А - А
30
20

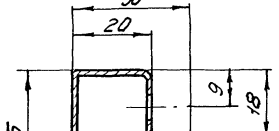

1.* Размер для справки.
2. Неуказанные предельные отклонения размеров $\pm \frac{IT14}{2}$.
3. Внутренние радиусы сгиба 1 мм

Изм.	Лист	№ докум.	Подп.	Дата	1.479.2-2 ШЗ 0401			
Разраб.	Николаев			1.88	Профиль	Лит.	Масса	Масштаб
Пров.	Алексеев						0,96	1:1
Рук. бр.	Алексеев					Лист	Листов 1	
Н. контр.	Никитин				Лист Х/К 3-III-Ст3 ГОСТ 16523-70*	ПРОМСТРОЙПРОЕКТ		
Утв.	Викулов							

1.479.2-2 Ш3 0402

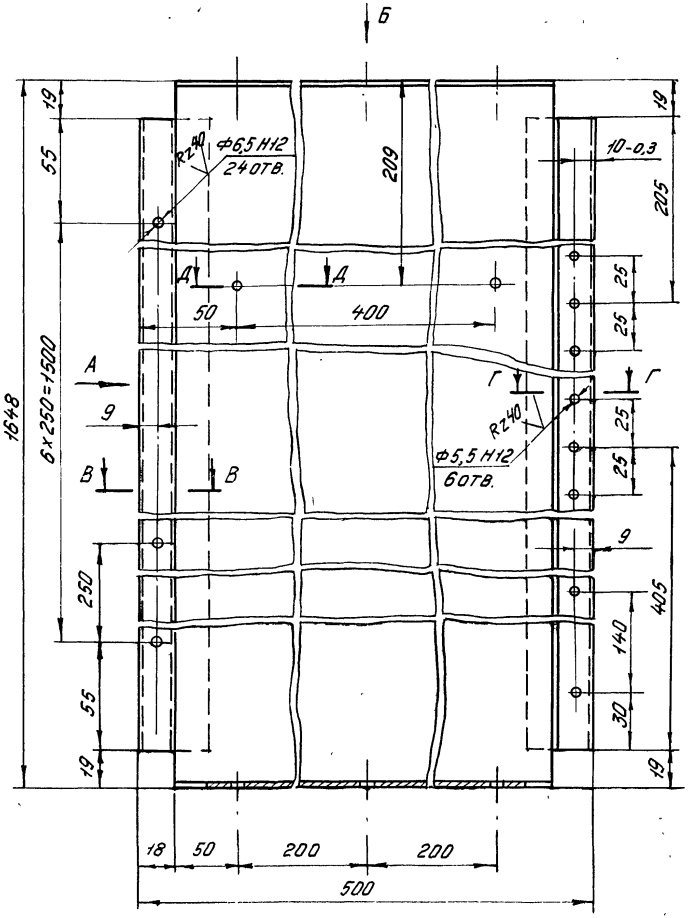

Вид А

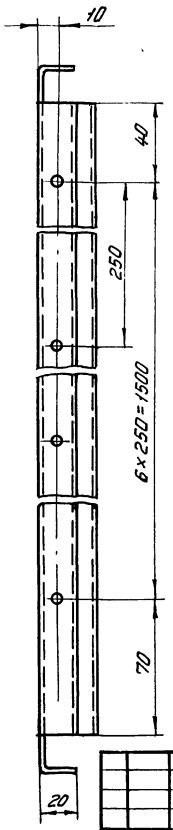

Вид Б
М1:1

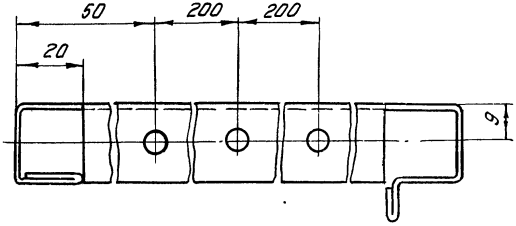

В - В
М1:1

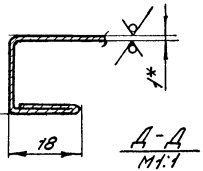

Г - Г
М1:1

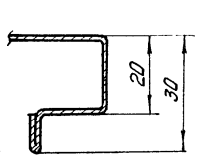

Д - Д
М1:1

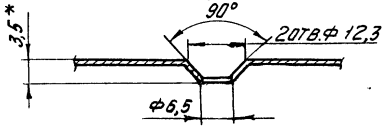

1* Размеры для справок.

2. Неуказанные предельные отклонения размеров ± IT 14/2

3. Внутренние радиусы сгиба 1мм

Изм.	Лист	№ докум.	Подп.	Дата
Разраб.	Николаев			1.86
Пров.	Алексеев			
Рук. бр.	Алексеев			11.84
Н. контр.	Никитин			
Утв.	Викулов			

1.479.2-2 Ш3 0402

Панель

Лит	Масса	Масштаб
	7,00	1:2
Лист	Листов 1	

Лист К/Б-ПУ-О-0,8 ГОСТ 19904-74*
К 3-Ш-Ст3 ГОСТ 16523-70*

ПРОМСТРОЙПРОЕКТ

Копировал 50

1.479.2-2 ШЗ 0403

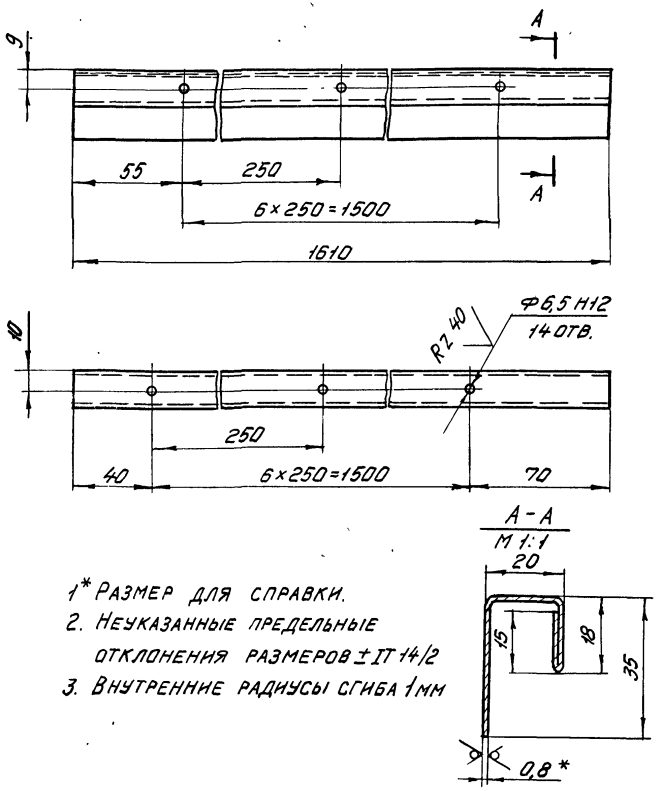

1* Размер для справки.
2. Неуказанные предельные отклонения размеров ±IT 14/2
3. Внутренние радиусы сгиба 1мм

ИЗМ.	ЛИСТ	№ ДОКУМ.	ПОДП.	ДАТА
РАЗРАБ.		НИКОЛАЕВ		1.8.84
ПРОВ.		АЛЕКСЕЕВ		
РУК. БР.		АЛЕКСЕЕВ		09.84
Н. КОНТР.		НИКИТИН		
УТВ.		ВИКУЛОВ		

1.479.2-2 ШЗ 0403

Профиль

ЛИТ.	МАССА	МАСШТАБ
	0,96	1:2

ЛИСТ | ЛИСТОВ 1

ЛИСТ ×/ Б-ПУ-0-0,8 ГОСТ 19904-74* / К 3-III-СТ3 ГОСТ 16523-70*

ПРОМСТРОЙПРОЕКТ

ФОРМАТ	ЗОНА	ПОЗ.	ОБОЗНАЧЕНИЕ	НАИМЕНОВАНИЕ	Кол. на исполн. ШЗ 0500- —	01	02	03	ПРИМЕЧАНИЕ
				ДОКУМЕНТАЦИЯ					
А3			ШЗ 0500 СБ	Сборочный чертеж	X	X	X	X	
				ДЕТАЛИ					
А4		1	ШЗ 0501	Профиль	2				
		2	-01	Профиль		2			
		3	-02	Профиль			2		
		4	-03	Профиль				2	
А3		5	ШЗ 0001	Панель	1				
		6	-01	Панель		1			
		7	-02	Панель			1		
		8	-03	Панель				1	

1.479.2-2 ШЗ 0500

ПАНЕЛЬ ЗАДНЯЯ

ЛИТ.	ЛИСТ	ЛИСТОВ
		1

ПРОМСТРОЙПРОЕКТ

ФОРМАТ А4

СОГЛАСОВАЛ САФРОНОВА

ИЗМ.	ЛИСТ	№ ДОКУМ.	ПОДП.	ДАТА
РАЗРАБ.		НИКОЛАЕВ		1.8.84
ПРОВ.		АЛЕКСЕЕВ		
РУК. БР.		АЛЕКСЕЕВ		09.84
Н. КОНТР.		НИКИТИН		
УТВ.		ВИКУЛОВ		

ПОДП. И ДАТА | ОЗАМ. ИНВ. № | ИНВ. № ДУБЛ. | ПОДПИСЬ И ДАТА

1.479.2-2 Ш3 0500 СБ

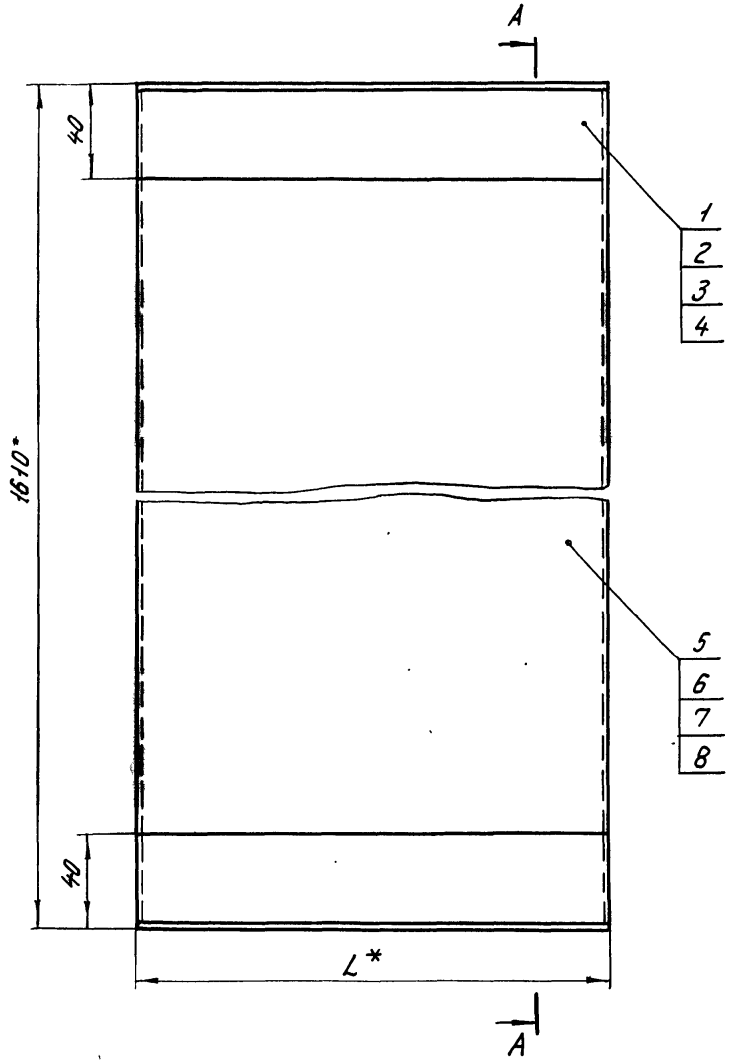

А - А
М1:1

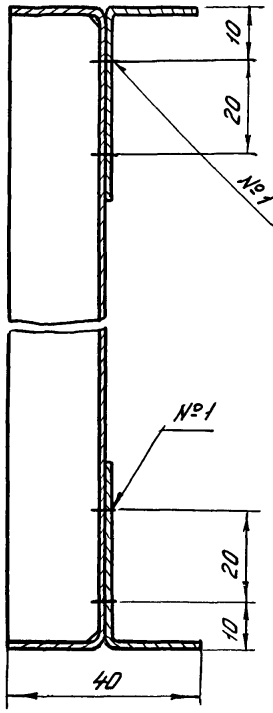

ГОСТ 15878-79-Н2-Кт 3,5/50

Обозначение	L, мм	Масса, кг	Приме-чание
Ш3 0500 СБ	160	2,15	
-01 СБ	210	2,70	
-02 СБ	293	3,63	
-03 СБ	360	4,37	

1.* Размеры для справок

2 Предельные отклонения размеров ±IT 14/2

Изм.	Лист	№ докум.	Подп.	Дата
Разраб.		Николаев		1.84
Пров.		Алексеев		
Рук. бр.		Алексеев		05.84
Н. контр.		Никитин		
Утв.		Викулов		

1.479.2-2 Ш3 0500 СБ

Панель задняя
Сборочный чертеж

Лит.	Масса	Масштаб
	См. табл.	1:2

Лист	Листов 1

ПРОМСТРОЙПРОЕКТ

Инв. № подл. | Подпись и дата | Взам. инв. № | Инв. № дубл. | Подпись и дата

1479.2-2 Ш3 0501

Rz 80 / (√)

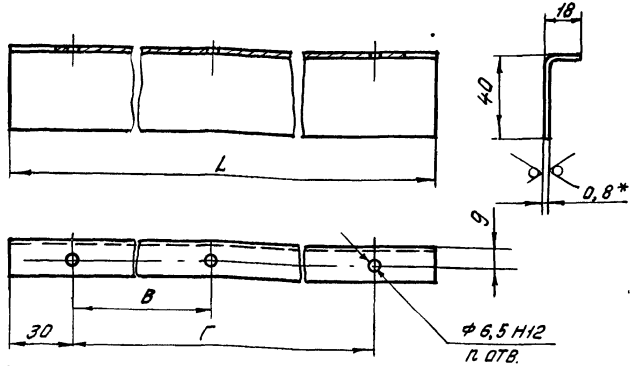

Обозначение	Размеры, мм			Кол-во n, шт.	Масса, кг
	B	Г	L		
Ш3 0501	—	100	160	2	0,06
-01	—	150	210	2	0,08
-02	—	233	293	2	0,11
-03	150	300	360	3	0,14

1*Размер для справки.
2. Неуказанные предельные отклонения размеров ±IT 14/2
3. Внутренние радиусы сгиба 1мм

Изм.	Лист	№ докум.	Подп.	Дата
Разраб.		Николаев		1.884
Пров.		Алексеев		
Рук. бр.		Алексеев		04.84
Н. контр.		Никитин		
Утв.		Викулов		

1.479.2-2 Ш3 0501

Профиль

Лит.	Масса	Масштаб
	См. табл.	1:2
Лист	Листов 1	

Лист Х/К 5-ПУ-0-0,8 ГОСТ 19904-74* / 3-III-СТ3 ГОСТ 16523-70*

ПРОМСТРОЙПРОЕКТ

1479.2-2 Ш3 0604

0,8 / (√)

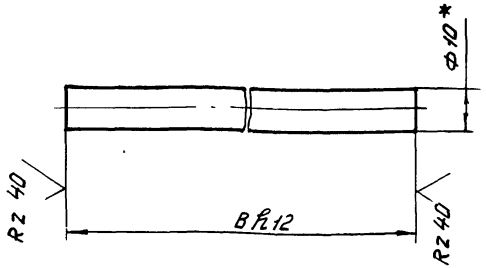

Обозначение	B мм	Масса, кг
Ш3 0604	194	0,12
-01	244	0,15
-02	327	0,20
-03	394	0,24

1* Размер для справок
2. Покрытие М15.Н9.Х.б

Изм.	Лист	№ докум.	Подп.	Дата
Разраб.		Иванова		
Пров.		Алексеев		
Рук. бриг.		Алексеев		04.84
Н. контр.		Никитин		
Утв.		Викулов		

1.479.2-2 Ш3 0604

Стержень

Лит.	Масса	Масштаб
	См. табл.	1:1
Лист	Листов 1	

Круг В10 ГОСТ 2590-71* / СТ3 ГОСТ 535-79*

ПРОМСТРОЙПРОЕКТ

Инв. № подл. | Подпись и дата | Взам. инв. № | Инв. № дубл. | Подпись и дата

Формат	Зона	Поз.	Обозначение	Наименование	Кол. шт.	Примеч.
				Документация		
А3			ШЗ 0600 СБ	Сборочный чертеж		
				Детали		
А4		1	ШЗ 0601	Крючок	2	
А4		2	ШЗ 0602	Крючок	1	
				Переменные данные для исполнений		
				ШЗ 0600		
				Детали		
А3		3	ШЗ 0603	Полка	1	
А4		4	ШЗ 0604	Стержень	1	
				ШЗ 0600-01		
				Детали		
А3		3	ШЗ 0603 - 01	Полка	1	
А4		4	ШЗ 0604 -01	Стержень	1	

Изм.	Лист	№ докум.	Подп.	Дата	1.479.2-2 ШЗ 0600			
Разраб.		Иванова			Полка верхняя	Лит.	Лист 1	Листов 2
Пров.		Алексеев				ПРОМСТРОЙПРОЕКТ		
Рук. брит.		Алексеев		0484				
Н. контр.		Никитин						
Утв.		Викулов						

Формат	Зона	Поз.	Обозначение	Наименование	Кол. шт.	Примеч.
				ШЗ 0600 - 02		
				Детали		
А3		3	ШЗ 0603 - 02	Полка	1	
А4		4	ШЗ 0604 - 02	Стержень	1	
				ШЗ 0600-03		
				Детали		
А3			ШЗ 0603 - 03	Полка	1	
А4			ШЗ 0604 - 03	Стержень	1	

Изм.	Лист	№ докум.	Подп.	Дата	1.479.2-2 ШЗ 0600	Лист 2

1.479.2-2 ШЗ0600 СБ

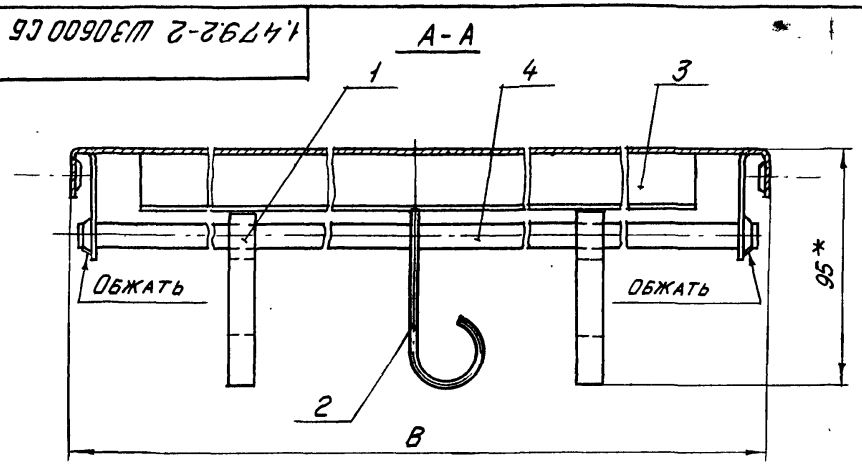

Обозначение	В мм	Масса кг
ШЗ 0600 СБ	198	0,85
- 01 СБ	248	1,04
- 02 СБ	331	1,37
- 03 СБ	398	1,60

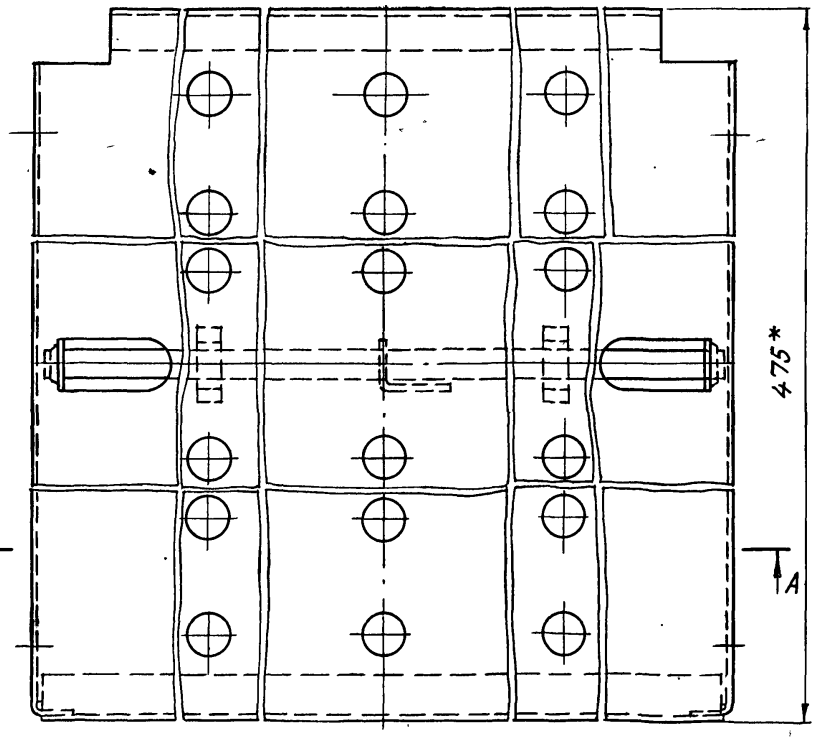

*Размеры для справок

Изм.	Лист	№ докум.	Подп.	Дата	1.479.2-2 ШЗ 0600 СБ			
					Полка верхняя Сборочный чертеж	Лит.	Масса	Масштаб
							См. табл.	1:2
Разраб.		Иванова				Лист	Листов 1	
Пров.		Алексеев						
Рук. бриг.		Алексеев		09.84				
Н. контр.		Никитин					ПРОМСТРОЙПРОЕКТ	
Утв.		Викулов						

Инв. № подл. | Подпись и дата | Взам. инв. № | Инв. № дубл. | Подпись и дата

1.479.2-2 ШЗ 0601

Rz 80 √(√)

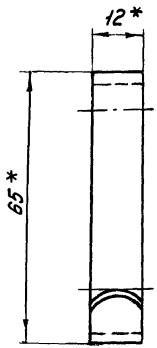

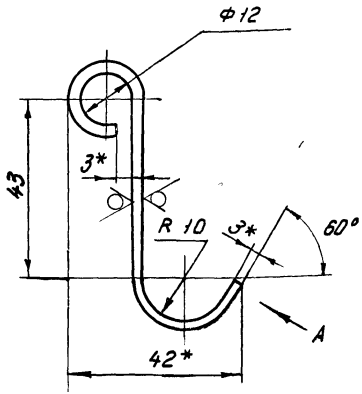

Вид А



1* Размеры для справок
2. Предельные отклонения размеров: отверстий Н12, остальных ±IT 14/2
3. Покрытие М15. Н.9. Х.б

					1.479.2-2 ШЗ 0601			
Изм.	Лист	№ докум.	Подп.	Дата	Крючок	Лит.	Масса	Масштаб
							0,036	1:1
Разраб.		Иванова				Лист	Листов 1	
Пров.		Алексеев						
Рук. бриг.		Алексеев			Лист х/к Б-ПУ-0-3, ОГОСТ 19904-74* / 3-III-СТ3 ГОСТ 16523-70*	ПРОМСТРОЙПРОЕКТ		
Н. контр.		Никитин						
Утв.		Викулов						

1.479.2-2 ШЗ 0602

Rz 80 √(√)

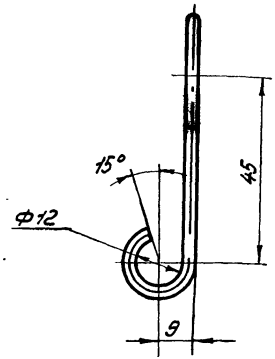

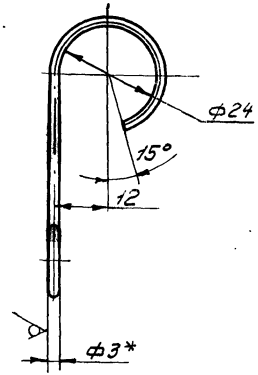

1.* Размер для справок
2. Предельные отклонения размеров: отверстий Н12, остальных ±IT 14/2
3. Покрытие М15. Н9. Х.б

					1.479.2-2 ШЗ 0602			
Изм.	Лист	№ докум.	Подп.	Дата	Крючок	Лит.	Масса	Масштаб
							0,008	1:1
Разраб.		Иванова				Лист	Листов 1	
Пров.		Алексеев						
Рук. бриг.		Алексеев		09.84	Проволока II-3 ГОСТ 9389-75*	ПРОМСТРОЙПРОЕКТ		
Н. контр.		Никитин						
Утв.		Викулов						

1.479.2-2 Ш3 0603

Rz 80

ГОСТ 15878-79-Н1-Кт 4

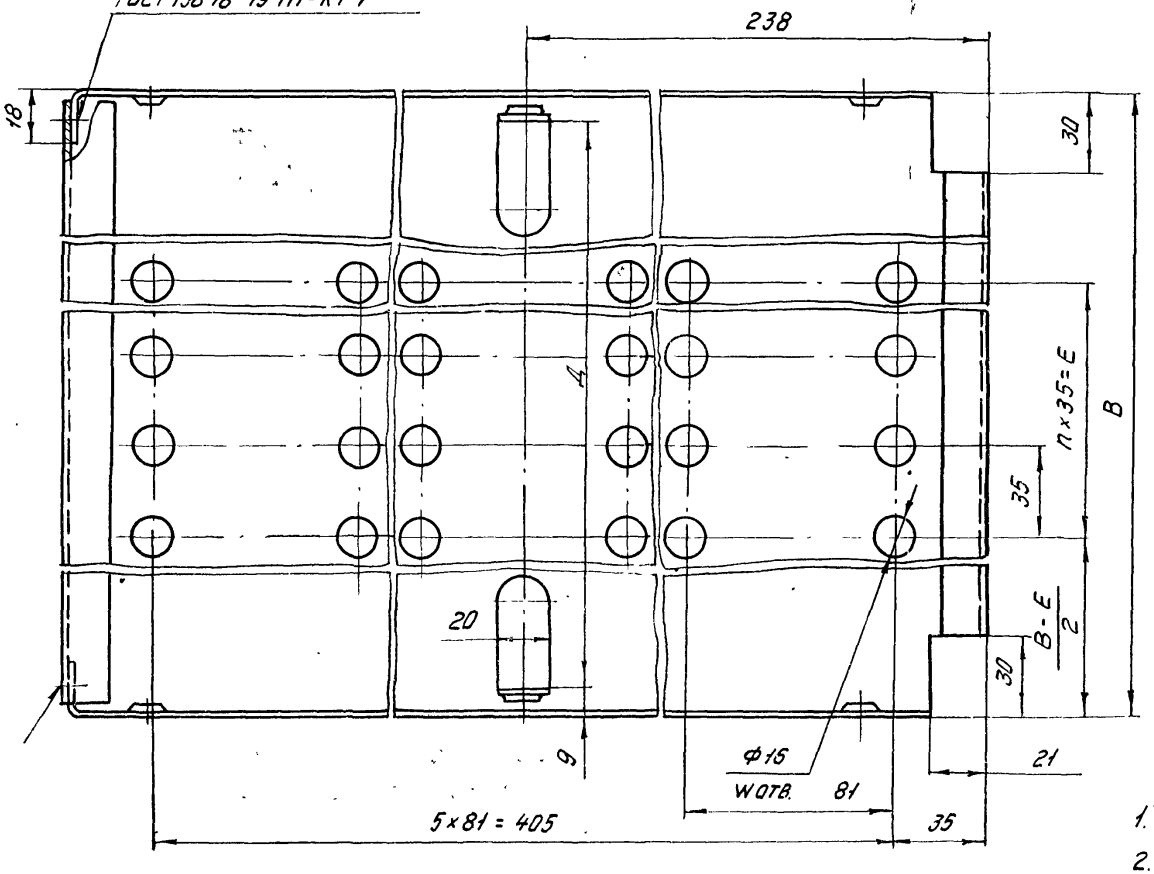

А - А
М1:1

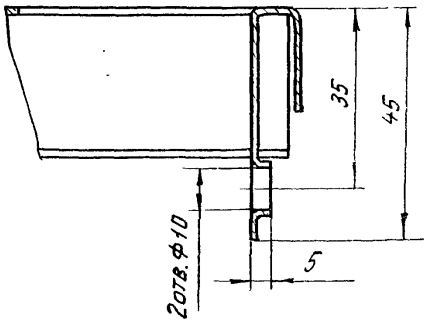

Б - Б
М1:1

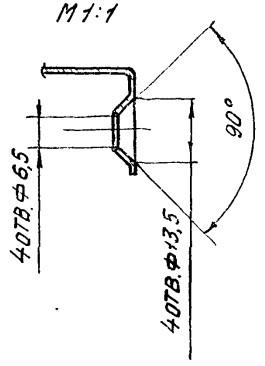

Обозначение	Размеры, мм			Количество шт.		Масса, кг
	B	Д	E	W	П	
Ш3 0603	198	180	70	3	2	0,65
-01	248	230	70	3	2	0,81
-02	331	313	140	5	4	1,10
-03	398	380	210	7	6	1,28

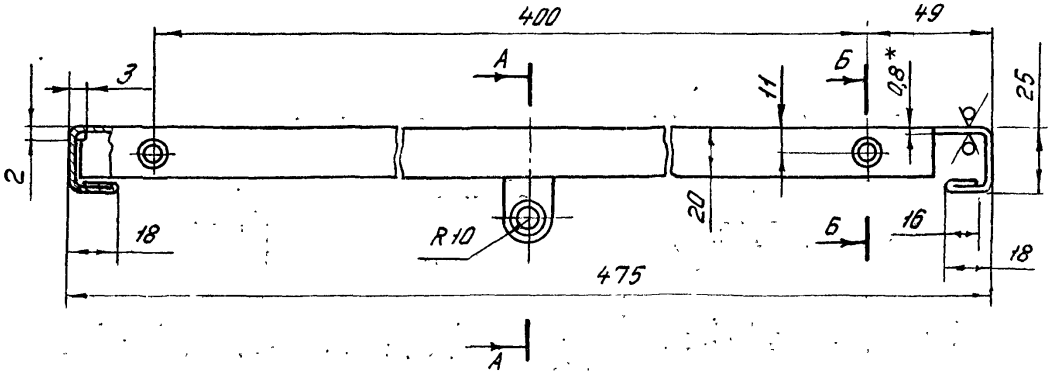

1.* Размер для справок

2. Предельные отклонения диаметров H12, h12, остальных ± IT 14 /2

3. Внутренние радиусы сгиба 1 мм

Изм.	Лист	№ докум.	Подп.	Дата
Разраб.		Иванова		
Пров.		Алексеев		
Рук. бриг.		Алексеев		04.84
Н. контр.		Никитин		
Утв.		Викулов		

1.479.2-2 Ш3 0603

Полка

Лит.	Масса	Масштаб
	См. табл.	1:2

Лист | Листов 1

Лист х/б-ПУ-0-0,8 ГОСТ 19904-74*
к 3-Ш-Ст3 ГОСТ 16523-70*

ПРОМСТРОЙПРОЕКТ

Инв. № подл. | Подпись и дата | Взам. инв. № | Инв. № дубл. | Подпись и дата

Формат	Зона	Поз.	Обозначение	Наименование	Кол.	Примеч.
				Документация		
А4				Сборочный чертеж		
				Детали		
—		1	ШЗ 0701	Ножка		
			(Чертеж совмещен с сб)	Лист х/Б-ПУ-О-2,0 ГОСТ 19904-74 / К 3-III-Ст3 ГОСТ 16523-70	1	0,38 кг
Б4		2	ШЗ 0702	Пластина		
				Лист х/Б-ПУ-О-2,0 ГОСТ 19904-74 / К 3-III-Ст3 ГОСТ 16523-70		
				(33±0,5)×(33±0,5)	1	0,02 кг

Инв. № подл. | Подпись и дата | Взам. инв. № | Инв. № дубл. | Подпись и дата

Изм.	Лист	№ докум.	Подп.	Дата
Разраб.		Иванова		
Пров.		Алексеев		
Рук. бриг.		Алексеев		
Н. контр.		Никитин		
Утв.		Викулов		

1.479.2-2 ШЗ 0700

Ножка

Лит.	Масса	Масштаб
Лист	Листов	
	1	

ПРОМСТРОЙПРОЕКТ

1.479.2-2 ШЗ 0700 СБ

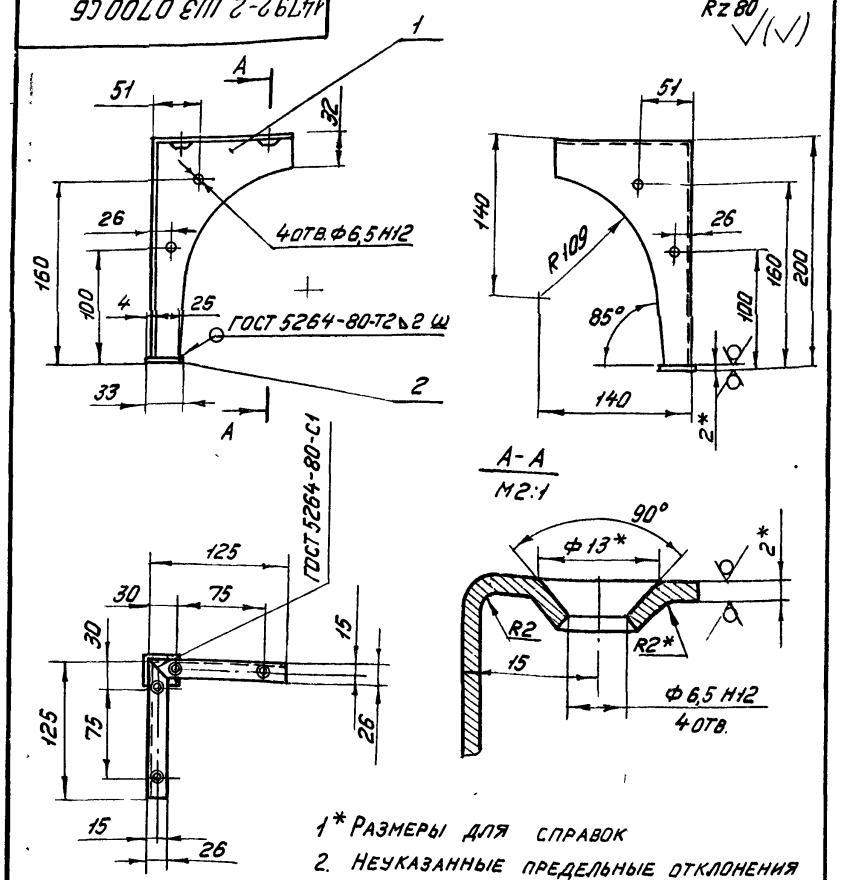

1* Размеры для справок

2. Неуказанные предельные отклонения размеров ±IT 14/2

Изм.	Лист	№ докум.	Подп.	Дата
Разраб.		Иванова		
Пров.		Алексеев		
Рук. бриг.		Алексеев		
Н. контр.		Никитин		
Утв.		Викулов		

Ножка
Сборочный чертеж

Лит.	Масса	Масштаб
	0,4	1:4
Лист	Листов 1	

ПРОМСТРОЙПРОЕКТ

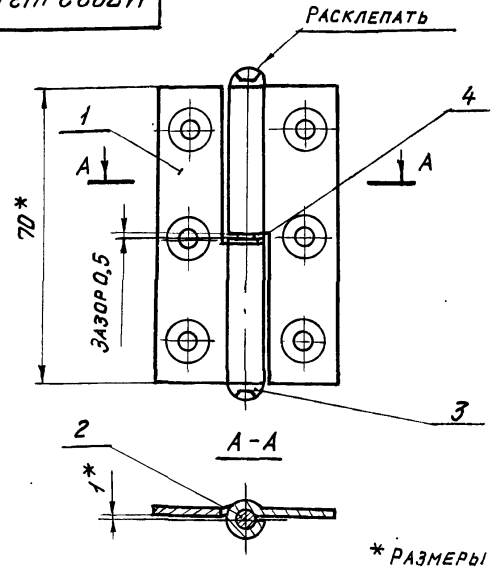

* Размеры для справок

Формат	Зона	Поз.	Обозначение	Наименование	Кол. шт.	Примеч.
				Детали		
А4		1	ШЗ 0801	Карта петли	2	
А4		2	ШЗ 0802	Ось	1	
А4		3	ШЗ 0803	Головка	2	
А4		4	ШЗ 0804	Шайба	1	

Изм.	Лист	№ докум.	Подп.	Дата
Разраб.		Иванова		
Пров.		Алексеев		
Рук. бриг.		Алексеев		09.84
Н. контр.		Никитин		
Утв.		Викулов		

1.479.2-2 ШЗ 0800

Петля

Лит.	Масса	Масштаб
	0,08	1:1
Лист	Листов 1	

ПРОМСТРОЙПРОЕКТ

Rz80 (V)

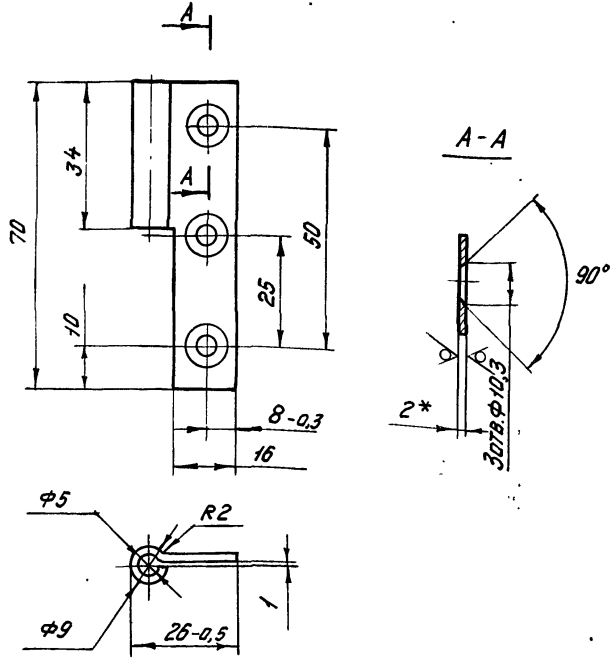

1. Покрытие М15.Н9.Х.5
2. * Размер для справки
3. Неуказанные предельные отклонения размеров ±IT 14/2

Изм.	Лист	№ докум.	Подп.	Дата
Разраб.		Иванова		
Пров.		Алексеев		
Рук. бриг.		Алексеев		09.84
Н. контр.		Никитин		
Утв.		Викулов		

1.479.2-2 ШЗ 0801

Карта петли

Лит.	Масса	Масштаб
	0,03	1:1
Лист	Листов 1	

Лист Х/Б-ПУ-О-2,0 ГОСТ 19904-74*
К 3-III-Ст3 ГОСТ 16523-70*

ПРОМСТРОЙПРОЕКТ

1.479.2-2 ШЗ 0802

Rz 40

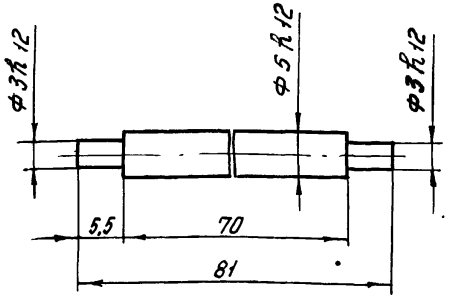

Неуказанные предельные отклонения размеров ±IT14/2

Изм.	Лист	№ докум.	Подп.	Дата	1.479.2-2 ШЗ 0802			
					Ось	Лит.	Масса	Масштаб
							0,01	2:1
Разраб.		Иванова				Лист	Листов 1	
Пров.		Алексеев						
Рук. бр.		Алексеев		09.84	Сталь 20 гост 1050-74**	ПРОМСТРОЙПРОЕКТ		
Н. контр.		Никитин						
Утв.		Викулов						

1.479.2-2 ШЗ 0803

Rz 40

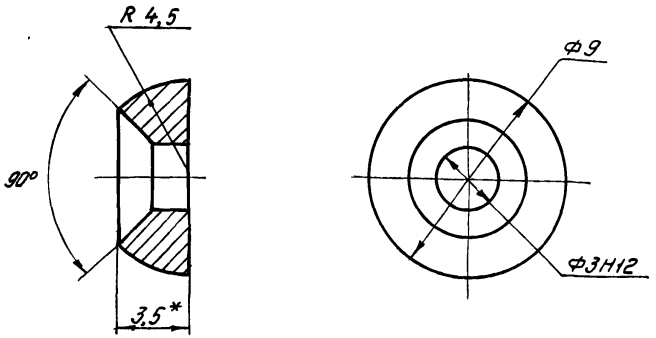

1. * Размер для справки
2. Неуказанные предельные отклонения размеров ±IT14/2
3. Покрытие М15. Н9. Х.6.

Изм.	Лист	№ докум.	Подп.	Дата	1.479.2-2 ШЗ 0803			
					Головка	Лит.	Масса	Масштаб
							0,001	5:1
Разраб.		Иванова				Лист	Листов 1	
Пров.		Алексеев						
Рук. бр.		Алексеев		09.84	Сталь 20 гост 1050-74**	ПРОМСТРОЙПРОЕКТ		
Н. контр.		Никитин						
Утв.		Викулов						

1479.2-2 ШЗ 0804

Rz 40

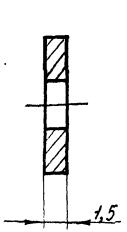

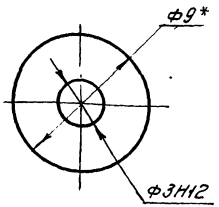

1.* Размер для справки

2. Неуказанные предельные отклонения размеров ±IT14/2

Изм.	Лист	№ докум.	Подп.	Дата	1.479.2-2 ШЗ 0804			
Разраб.		Иванова			Шайба	Лит	Масса	Масштаб
Пров.		Алексеев					0,005	4:1
Рук. бриг.		Алексеев		09.84	Пруток 6РОЦС4-4-4-т-кр9 ГОСТ 6511-60*	Лист	Листов 1	
Н. контр.		Никитин				ПРОМСТРОЙПРОЕКТ		
Утв.		Викулов						

Инв. № подл. | Подпись и дата | Взам. инв. №

Формат	Зона	Поз.	Обозначение	Наименование	Кол.	Примеч.
				Документация		
А3			ШЗ 0900 СБ	Сборочный чертеж		
				Детали		
А4		1	ШЗ 0901	Перегородка	1	
А4		2	ШЗ 0902	Планка	2	
				Стандартные изделия		
		3		Шайба 5.32.03		
				ГОСТ 11371-78	12	
		4		Заклепка 5×10.38.м3.		
				036 ГОСТ 10299-80	6	

Изм.	Лист	№ докум.	Подп.	Дата	1.479.2-2 ШЗ 0900			
Разраб.		Иванова			Штора	Лит	Лист	Листов
Пров.		Алексеев						1
Рук. бриг.		Алексеев		09.84		ПРОМСТРОЙПРОЕКТ		
Н. контр.		Никитин						
Утв.		Викулов						

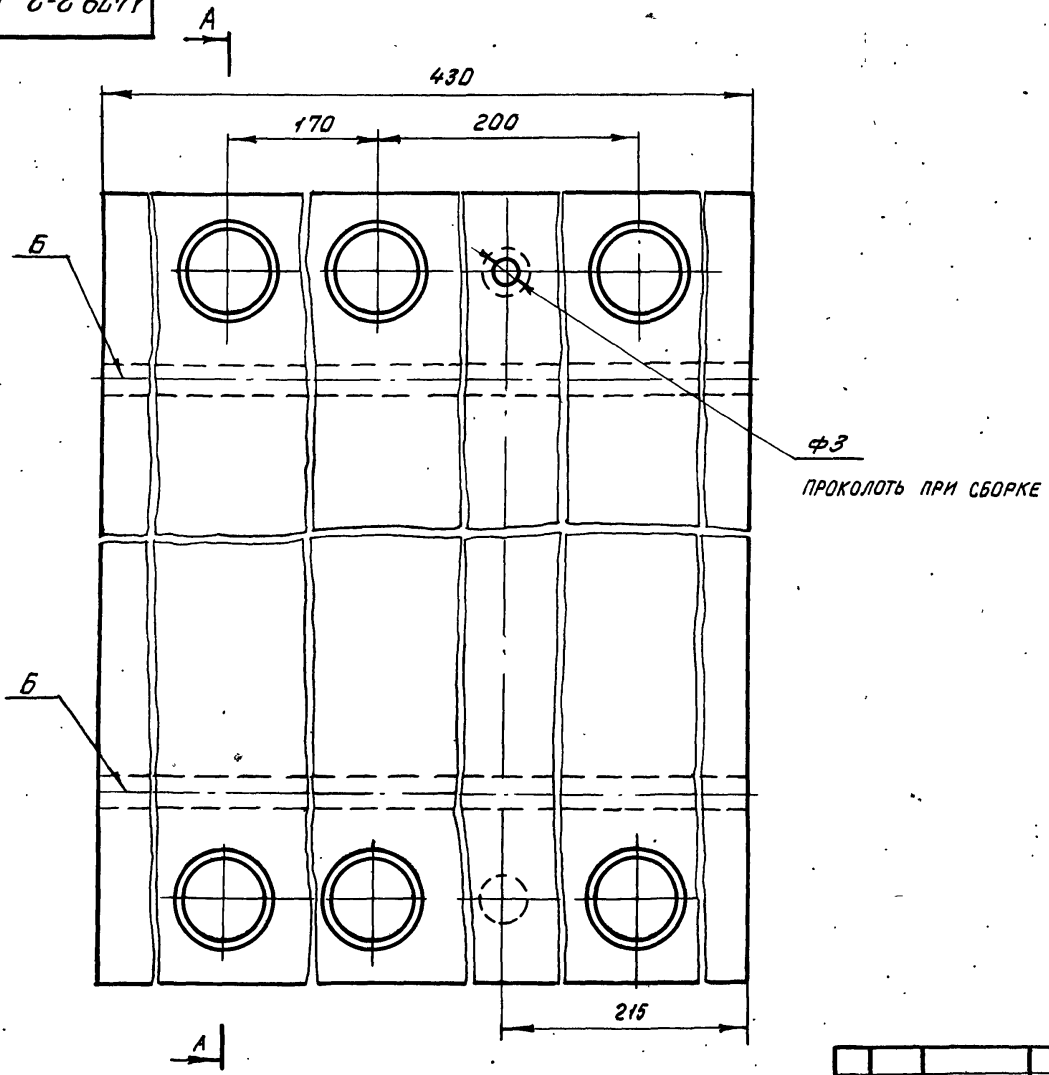

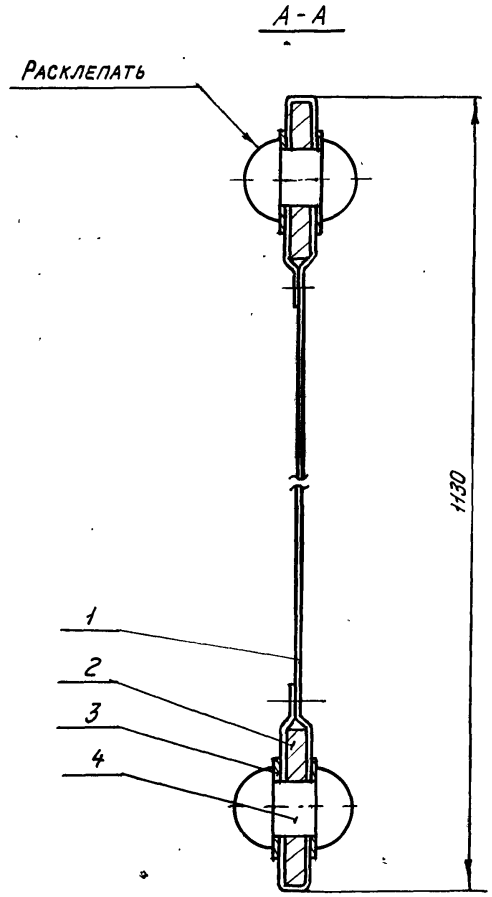

1. Размеры для справок
2. Сварку произвести сплошным контактным швом по линии Б нагретым инструментом

Изм.	Лист	№ докум.	Подп.	Дата
Разраб.		Иванова		
Пров.		Алексеев		
Рук. бр.		Алексеев		09.84
Н. контр.		Никитин		
Утв.		Внкулов		

1.479.2-2 Ш3 0900 СБ

Штора
Сборочный чертеж

Лит.	Масса	Масштаб
	0,30	2:1
Лист	Листов 1	

ПРОМСТРОЙПРОЕКТ

1.479.2-2 Ш3 0901

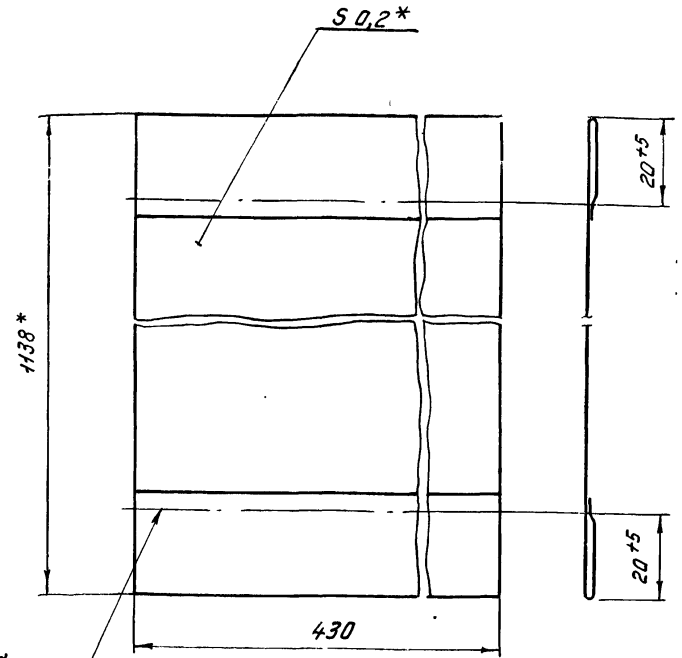

*Размеры для справок

Изм.	Лист	№ докум.	Подп.	Дата	1.479.2-2 Ш3 0901			
					Перегородка	Лит.	Масса	Масштаб
Разраб.		Иванова					0,1	1:1
Пров.		Алексеев				Лист	Листов 1	
Рук. бр.		Алексеев		04.84	Пленка полиэтиленовая Нд, 0,2, 1 сорт, ГОСТ 10354-82	ПРОМСТРОЙПРОЕКТ		
Н. контр.		Никитин						
Утв.		Викулов						

1.479.2-2 Ш3 0902

Rz 80
V(V)

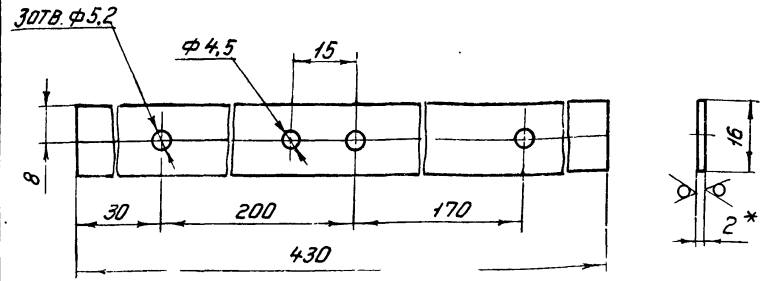

1.* Размер для справок

2 Предельные отклонения размеров. диаметров H12, h12, остальных ±IT14/2

Изм.	Лист	№ докум.	Подп.	Дата	1.479.2-2 Ш3 0902			
					Планка	Лит.	Масса	Масштаб
Разраб.		Иванова					0,1	1:1
Пров.		Алексеев				Лист	Листов 1	
Рук. бр.		Алексеев		04.84	Лист В2,0 ГОСТ 19903-74* 1-Ш-Н ГОСТ 14637-79	ПРОМСТРОЙПРОЕКТ		
Н. контр.		Никитин						
Утв.		Викулов						

Формат	Зона	Поз.	Обозначение	Наименование	Кол.	Примеч.
				Документация		
А3			ШЗ 1000 СБ	Сборочный чертеж		
				Переменные данные для исполнений.		
				ШЗ 1000		
				Сборочные единицы		
А4		1	ШЗ 1010	Сиденье	1	
А4		2	ШЗ 1020	Рама	1	
				Стандартные изделия		
		3		Шуруп А4х35		
				ГОСТ 1144-80	12	
				ШЗ 1000-01		
				Сборочные единицы		
А4		1	ШЗ 1010 -01	Сиденье	1	
А4		2	ШЗ 1020 -01	Рама	1	
				Стандартные изделия		
		3		Шуруп А4х35		
				ГОСТ 1144-80	14	

Изм.	Лист	№ докум.	Подп.	Дата	1.479.2-2 ШЗ 1000			
Разраб.		Иванова				Лит.	Лист	Листов
Пров.		Алексеев					1	2
Рук. бриг.		Алексеев		04.84	Скамья	ПРОМСТРОЙПРОЕКТ		
Н. контр.		Никитин						
ГИП		Викулов						

Формат	Зона	Поз.	Обозначение	Наименование	Кол.	Примеч.
				ШЗ 1000-02		
				Сборочные единицы		
А4		1	ШЗ 1010 -02	Сиденье	1	
А4		2	ШЗ 1020 -02	Рама	1	
				Стандартные изделия		
		3		Шуруп А4х35		
				ГОСТ 1144-80	16	
				ШЗ 1000-03		
				Сборочные единицы		
А4		1	ШЗ 1010 -03	Сиденье	1	
А4		2	ШЗ 1020 -03	Рама	1	
				Стандартные изделия		
		3		Шуруп А4х35		
				ГОСТ 1144-80	18	

Изм.	Лист	№ докум.	Подп.	Дата	1.479.2-2 ШЗ 1000	Лист 2

ШЗ 1000 СБ

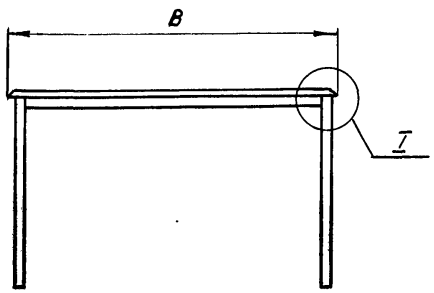

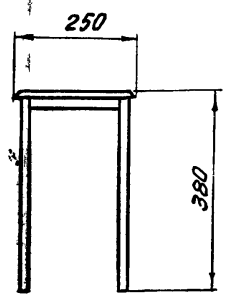

Обозначение	В, мм	Масса, кг
ШЗ 1000 СБ	666	7,67
-01СБ	800	8,71
-02СБ	1000	10,30
-03СБ	1200	11,84

I
М1:1

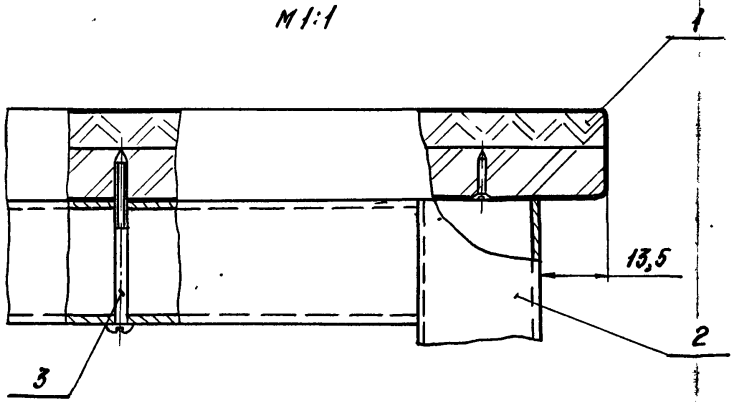

Размеры для справок.

					1.479.2-2 ШЗ 1000 СБ	
Изм	Лист	№ докум.	Подп	Дата		
Разраб		Иванова			Скамья Сборочный чертеж	Лит. / Масса / Масштаб: см. табл. / 1:10
Пров		Алексеев				Лист / Листов 1
Рук. бриг.		Алексеев				ПРОМСТРОЙПРОЕКТ
Н. контр.		Никитин				
Утв.		Викулов				

Формат	Зона	Поз.	Обозначение	Наименование	Кол. шт.	Примеч.
				Документация		
А3			ШЗ 1010 СБ	Сборочный чертеж		
				Переменные данные для исполнений:		
				ШЗ 1010		
				Детали		
А4		1	ШЗ 1011	Плита	1	
				Стандартные изделия		
		2		Гвоздь 0,8×8		
				ГОСТ 4028-63	40	
				Материалы		
		3		Вата мебельная		
				ГОСТ 5679-74		0,14кг
		4		Миткаль „Т13" отбеленный		
				ГОСТ 9858-75		
				766×350	1	

Изм.	Лист	№ докум.	Подп.	Дата	1.479.2-2 ШЗ 1010		
Разраб.		Иванова			Сиденье	Лит.	Лист 1 / Листов 4
Пров.		Алексеев				Промстройпроект	
Рук. бриг.		Алексеев		04.84			
Н. контр.		Никитин					
Утв.		Викулов					

Формат	Зона	Поз.	Обозначение	Наименование	Кол. шт.	Примеч.
		5		Винилискожа на		
				облегченной ткани		
				ГОСТ 23367-78		
				766×350	1	0,21кг
				ШЗ 1010-01		
				Детали		
А4		1	ШЗ 1011-01	Плита	1	
				Стандартные изделия		
		2		Гвоздь 08×8		
				ГОСТ 4028-63	46	
				Материалы		
		3		Вата мебельная		
				ГОСТ 5679-74		0,16кг
		4		Миткаль „Т13" отбеленный		
				ГОСТ 9858-75		
				900×350	1	
		5		Винилискожа на		
				облегченной ткани		
				ГОСТ 23367-78		
				900×350	1	0,252кг

Изм.	Лист	№ докум.	Подп.	Дата	1.479.2-2 ШЗ 1010	Лист 2

Формат	Зона	Поз.	Обозначение	Наименование	Кол. шт.	Примеч.
				ШЗ 1010-02		
				Детали		
А4		1	ШЗ 1011-02	Плита	1	
				Стандартные изделия		
		2		Гвоздь 0,8×8		
				ГОСТ 4028-63*	54	
				Материалы		
		3		Вата мебельная		
				ГОСТ 5679-74*		0,2 кг
		4		Миткаль „Т13" отбеленный		
				ГОСТ 9858-75		
				1100×350	1	
		5		Винилискожа на		
				облегченной ткани		
				ГОСТ 23367-78*		
				1100×350	1	

Формат	Зона	Поз.	Обозначение	Наименование	Кол. шт.	Примеч.
				ШЗ 1010-03		
				Детали		
А4		1	ШЗ 1011-03	Плита	1	
				Стандартные изделия		
		2		Гвоздь 0,8×8		
				ГОСТ 4028-63*	62	
				Материалы		
		3		Вата мебельная		
				ГОСТ 5679-74*		0,24 кг
		4		Миткаль „Т13" отбеленный		
				ГОСТ 9858-75		
				1300×350	1	
		5		Винилискожа на		
				облегченной ткани		
				ГОСТ 23367-78*		
				1300×350	1	0,364 кг

1.479.2-2 ШЗ 1010 СБ

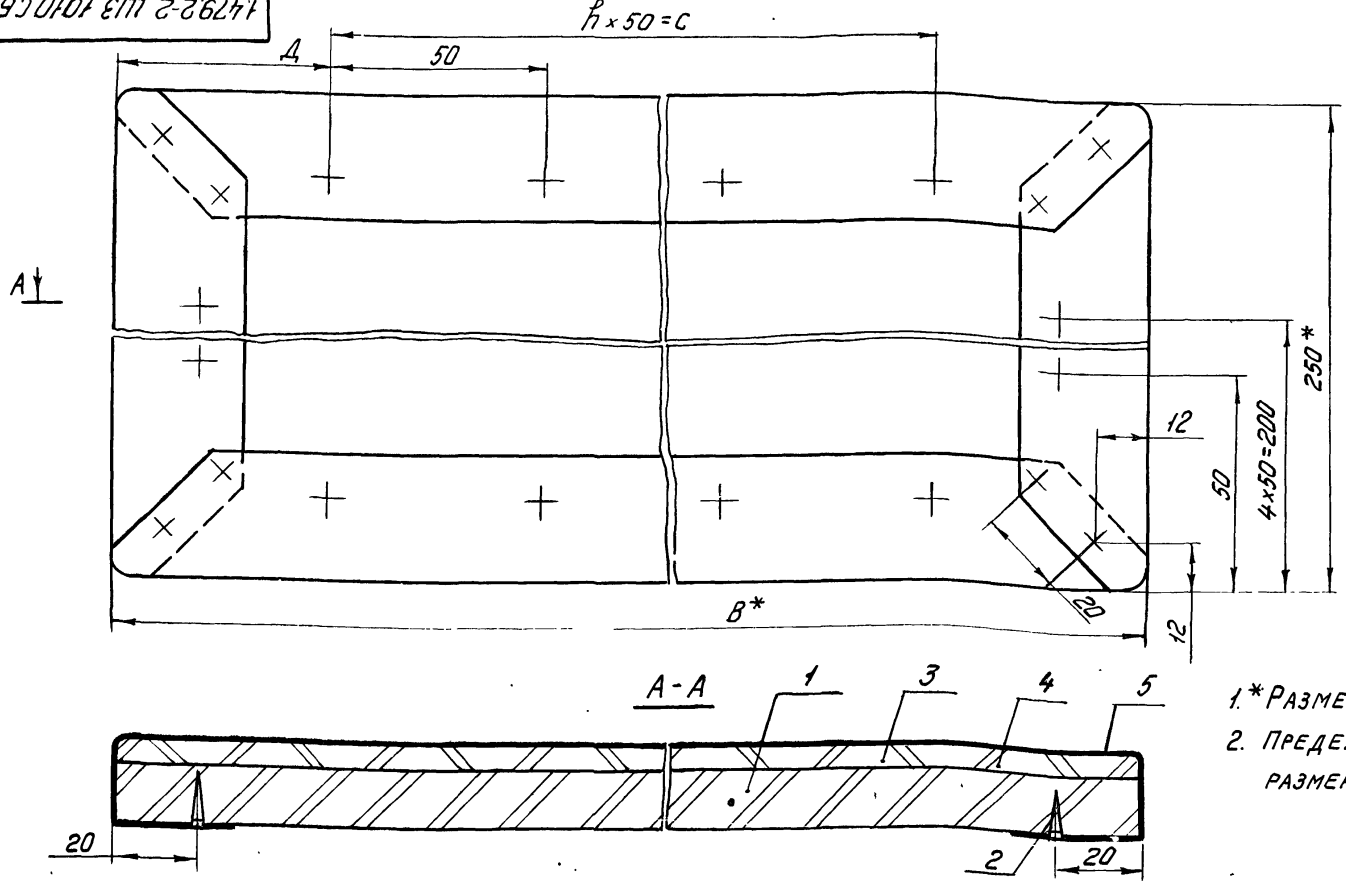

1.* Размеры для справок

2. Предельные отклонения размеров ±IT 14/2

Обозначение	Размеры, мм			n, шт	Масса, кг
	B	C	Д		
ШЗ 1010 СБ	666	550	58	11	3,30
-01 СБ	800	700	50	14	3,96
-02 СБ	1000	900	50	18	4,95
-03 СБ	1200	1100	50	22	5,95

Изм.	Лист	№ докум.	Подп.	Дата	1.479.2-2 ШЗ 1010 СБ			
Разраб.		Иванова			Сиденье Сборочный чертеж	Лит.	Масса	Масштаб
Пров.		Алексеева					См. табл.	1:1
Рук. бриг.		Алексеева				Лист	Листов 1	
Н. контр.		Никитина				ПРОМСТРОЙПРОЕКТ		
Утв.		Викулова						

Инв. № подл. | Подпись и дата | Взам. инв. № | Инв. № дубл. | Подпись и дата

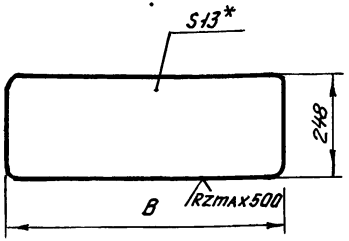

Обозначение	B, мм	Масса, кг
ШЗ 1011	664	2,89
-01	798	3,47
-02	998	4,34
-03	1198	5,21

1.* Размер для справок
2. Предельные отклонения размеров - по 3 классу точности ГОСТ 6449-76
3. Все грани скруглить R3мм

Изм.	Лист	№ докум.	Подп.	Дата
Разраб.		Иванова		
Пров.		Алексеев		
Рук. бриг.		Алексеев		09.84
Н. контр.		Никитин		
Утв.		Викулов		

1.479.2-2 ШЗ1011

Плита

Лит.	Масса	Масштаб
	См. табл.	1:10
Лист	Листов 1	

Плита древесностружечная П-2 О-13-А-Ц ГОСТ 10632-77

ПРОМСТРОЙПРОЕКТ

Инв. N подл. | Подпись и дата | Взам. инв. N | Инв. N дубл. | Подпись и дата

Формат	Зона	Поз.	Обозначение	Наименование	Кол. шт.	Примеч.
				Документация		
А3			ШЗ 1020 СБ	Сборочный чертеж		
				Детали		
А4		1	ШЗ 1021	Распорка	2	
А4		2	ШЗ 1022	Опора	2	
		3	-01	Опора	2	
А4		4	ШЗ 1023	Платик	4	
			Переменные данные для исполнений:			
				ШЗ 1020		
				Детали		
А4		5	ШЗ 1024	Распорка	2	
				ШЗ 1020-01		
				Детали		
А4		5	-01	Распорка	2	
				ШЗ 1020-02		
				Детали		
А4		5	-02	Распорки	2	
				ШЗ 1020-03		
				Детали		
А4		5	-03	Распорка	2	

Изм.	Лист	№ докум.	Подп.	Дата
Разраб.		Иванова		
Пров.		Алексеев		
Рук. бриг.		Алексеев		09.84
Н. контр.		Никитин		
Утв.		Викулов		

1.479.2-2 ШЗ 1020

Рама

Лит.	Лист	Листов
		1

ПРОМСТРОЙПРОЕКТ

1.479.2-2 ШЗ 1020 СБ

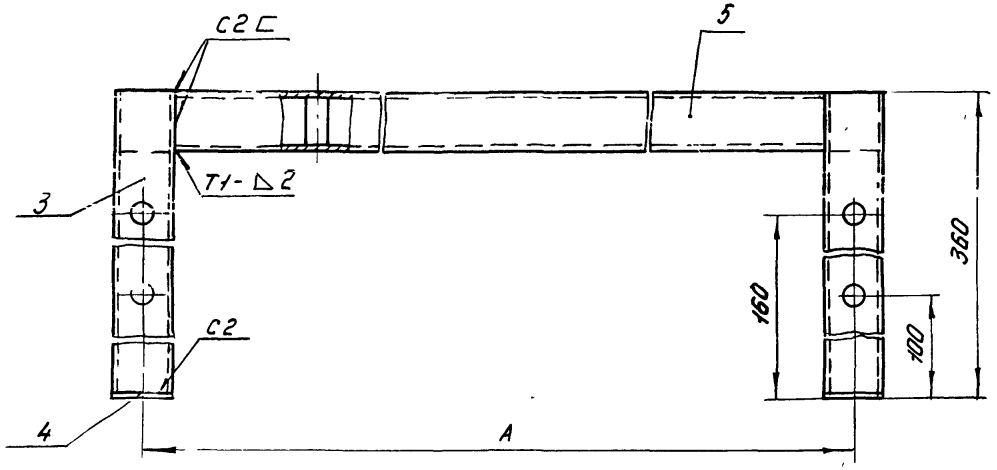

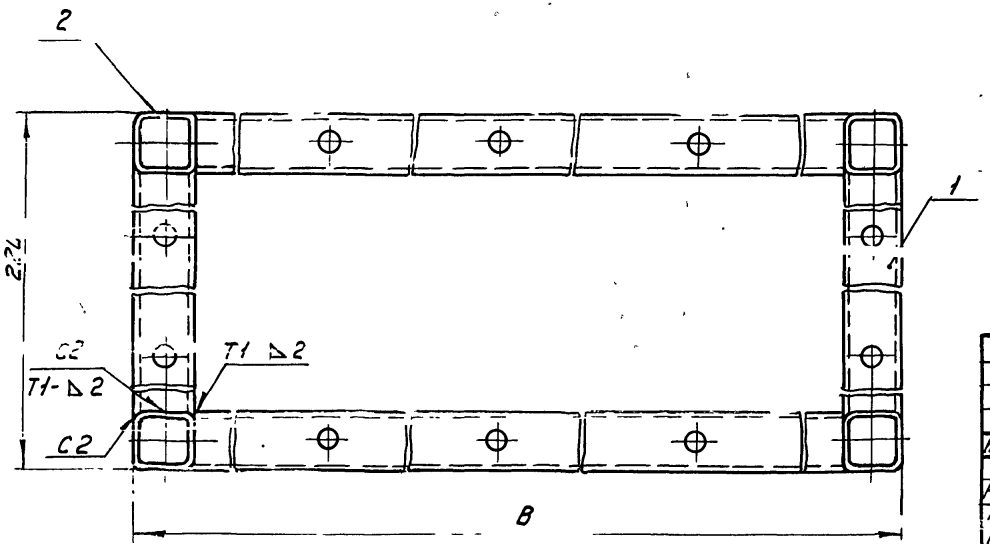

Обозначение	Размеры, мм		Масса, кг
	А	В	
ШЗ1020 СБ	614	639	4,44
-01 СБ	748	773	4,83
-02 СБ	948	973	5,40
-03 СБ	1148	1173	5,98

1. Размеры для справок
2. Сварку выполнить швами, указанными на чертеже по ГОСТ 5264-80
3. Детали поз. 2 и 3 приварить так, как показано на чертеже для одной детали поз. 3

Изм.	Лист	№ докум.	Подп.	Дата
Разраб.		Иванова		
Пров.		Алексеев		
Рук. бриг.		Алексеев		04.84
Н. контр.		Никитин		
Утв.		Викулов		

1.479.2-2 ШЗ 1020 СБ

Рама

Сборочный чертеж

Лит.	Масса	Масштаб
	См. табл.	1:2
Лист	Листов 1	

ПРОМСТРОЙПРОЕКТ

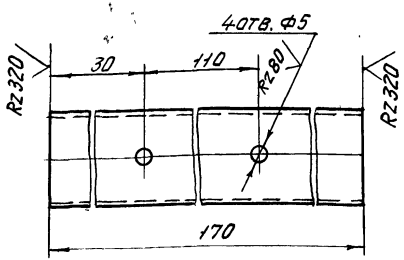

1.* Размер для справок
2. Предельные отклонения диаметров H12, h12, остальных ±IT 14/2

Изм.	Лист	№ докум.	Подп.	Дата	1.479.2-2 ШЗ 1021			
Разраб.		Иванова			Распорка	Лит.	Масса	Масштаб
Пров.		Алексеев					0,245	1:1
Рук. бр		Алексеев		04.84		Лист	Листов 1	
Н. контр.		Николаев			Труба 25×25×2,0-10 ГОСТ 8639-82	ПРОМСТРОЙПРОЕКТ		
Утв.		Внкулов						

Инв. № подл. | Подпись и дата | Взам. инв. № | Инв. № дубл. | Подпись и дата

Рис 1

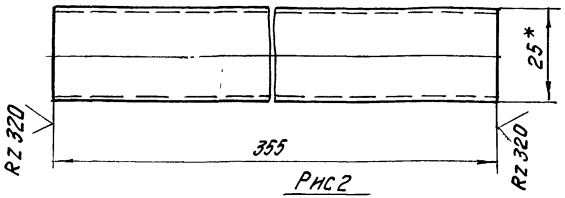

Рис 2
М 1:2
Остальное см. Рис. 1

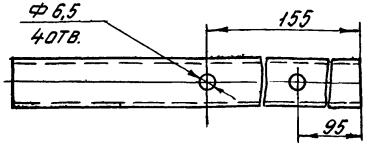

Обозначение	Рис.	Масса, кг
ШЗ 1022	1	0,547
-01	2	0,546

1.* Размер для справок
2. Предельные отклонения диаметров H12, h12, остальных ±IT 14/2

Изм.	Лист	№ докум.	Подп.	Дата	1.479.2-2 ШЗ 1022			
Разраб.		Иванова			Опора	Лит.	Масса	Масштаб
Пров.		Алексеев					См. табл.	1:1
Рук. бриг.		Алексеев		04.84		Лист	Листов 1	
Н. контр.		Никитин			Труба 25×25×2,0-10 ГОСТ 8639-82	ПРОМСТРОЙПРОЕКТ		
Утв.		Внкулов						

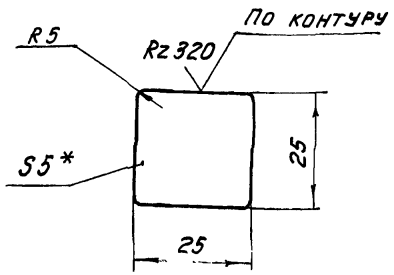

1.* Размер для справок

2. Предельные отклонения размеров ±IT14/2

Изм.	Лист	№ докум.	Подп.	Дата	1.479.2-2 Ш3 1023			
Разраб.		Иванова			Платик	Лит.	Масса	Масштаб
Пров.		Алексеев					0,02	1:1
Рук. бриг.		Алексеев		01.84		Лист	Листов 1	
Н. контр.		Никитин			Лист Б-ПН-5 ГОСТ 19903-74* / 1-Ш-Н ГОСТ 14637-79	ПРОМСТРОЙПРОЕКТ		
Утв.		Викулов						

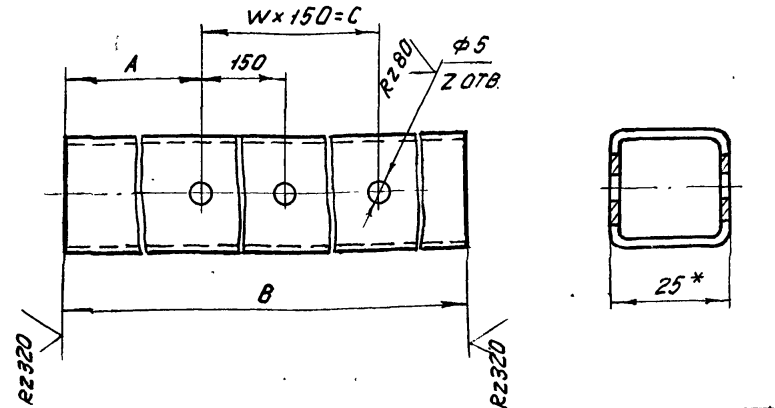

Обозначение	Размеры, мм			Количество шт.		Масса, кг
	A	B	C	W	Z	
Ш3 1024	74	589	450	3	8	0,84
-01	62	723	600	4	10	1,04
-02	86	923	750	5	12	1,33
-03	111	1123	900	6	14	1,61

1.* Размер для справок

2. Предельные отклонения диаметров H12, h12, остальных ±IT14/2

Изм.	Лист	№ докум.	Подп.	Дата	1.479.2-2 Ш3 1024			
Разраб.		Иванова			Распорка	Лит.	Масса	Масштаб
Пров.		Алексеев					См. табл.	1:1
Рук. бриг.		Алексеев		01.84		Лист	Листов 1	
Н. контр.		Никитин			Труба 25×25×2,0-10 ГОСТ 8639-82	ПРОМСТРОЙПРОЕКТ		
Утв.		Викулов						

Инв № подл.	Подпись и дата	Взам. инв. №	Инв. № дубл.	Подпись и дата

Формат	Зона	Поз.	Обозначение	Наименование	Кол. на исполн. ШВ 0000- —	01	02	03	04	05	06	07	Примеч.
				Документация									
А3			ШВ 0000СБ	Сборочный чертеж	X								
			-01 СБ	Сборочный чертеж		X							
			-02 СБ	Сборочный чертеж			X						
			-03 СБ	Сборочный чертеж				X					
			-04 СБ	Сборочный чертеж					X				
			-05 СБ	Сборочный чертеж						X			
			-06 СБ	Сборочный чертеж							X		
			-07 СБ	Сборочный чертеж								X	
				Лит.									
				Шифр	Рис. 1	Рис. 2	Рис. 3	Рис. 4	Рис. 5	Рис. 6	Рис. 7	Рис. 8	

Исполнения 08...11 - см. листы 7...12

Изм.	Лист	№ докум.	Подп.	Дата
Разраб.		Николаев		1.84
Пров.		Алексеев		
Рук. бр.		Алексеев		01.84
Н. контр.		Никитин		
Утв.		Викулов		

1.479.2-2 ШВ 0000

Шкаф вентилируемый.

Лит.	Лист	Листов
	1	12

ПРОМСТРОЙПРОЕКТ

Копировал Сафронова

Формат А4

Формат	Зона	Поз.	Обозначение	Наименование	Кол. на исполн. ШВ 0000- —	01	02	03	04	05	06	07	Примеч.
А4			ШЗ 0000 ТУ	Технические условия	X	X	X	X	X	X	X	X	
				Сборочные единицы									
А4		1	ШВ 0100	Крышка					1	2			
		3	-02	Крышка							1	2	
		4	-03	Крышка	1	2							
		6	-05	Крышка			1	2					
А4		7	ШЗ 0100-04	Дверь	4	8	5	10					
		8	-05	Дверь					2	4	3	6	
А4		10	ШЗ 0200	Панель боковая	1	2	1	2	1	2	1	2	
А4		11	ШЗ 0300	Панель боковая	1	2	1	2	1	2	1	2	
А4		12	ШЗ 0400	Панель средняя	3	6	4	8	1	2	2	4	
А4		13	ШЗ 0500-01	Панель задняя		4		5					
А4		14	-02	Панель задняя						2		3	
				Лит.									
				Шифр	Рис. 1	Рис. 2	Рис. 3	Рис. 4	Рис. 5	Рис. 6	Рис. 7	Рис. 8	

Изм.	Лист	№ докум.	Подп.	Дата

1.479.2-2 ШВ 0000

Лист 2

Формат	Зона	Поз.	Обозначение	Наименование	Кол. на исполн. Ш30000- —	01	02	03	04	05	06	07	Примеч.
А4		16	Ш30600-01	Полка верхняя	4	8	5	10					
		17	-02	Полка верхняя					2	4	3	6	
А4		19	Ш30700	Ножка	4	8	4	8	4	8	4	8	
А4		20	Ш30800	Петля	8	16	10	20	4	8	6	12	
А4		21	Ш30900	Штора	4	8	5	10	2	4	3	6	
А4		22	Ш31000	Скамья					1	2			
		24	-02	Скамья	1	2					1	2	
		25	-03	Скамья			1	2					
				Детали									
А3		28	Ш30001-01	Панель задняя	4		5						
		29	-02	Панель задняя					2		3		
А3		31	Ш30003-02	Днище	1	2							
		32	-03	Днище			1	2					

Инв. № подл. | Подпись и дата | Взам. инв. № | Инв. № дубл. | Подпись и дата

Лит.

Шифр: Рис.1 | Рис.2 | Рис.3 | Рис.4 | Рис.5 | Рис.6 | Рис.7 | Рис.8

Изм. | Лист | № докум. | Подп. | Дата

1.479.2-2 ШВ0000

Лист 3

Копировал Сафронова

Формат А4

Формат	Зона	Поз.	Обозначение	Наименование	Кол. на исполн. Ш30000- —	01	02	03	04	05	06	07	Примеч.
		33	Ш30003-04	Днище					1	2			
		34	-05	Днище							1	2	
А3		37	Ш30004-01	Полка нижняя	4	8	5	10					
		38	-02	Полка нижняя					2	4	3	6	
А4		40	Ш30005-01	Крышка передняя	4	8	5	10					
		41	-02	Крышка передняя					2	4	3	6	
А4		43	Ш30006	Зеркало	4	8	5	10	2	4	3	6	
А3		44	Ш30007	Полка	4	8	5	10	2	4	3	6	
А3		45	Ш30008	Ложемент	4	8	5	10	2	4	3	6	
А3		46	Ш30009	Мыльница	4	8	5	10	2	4	3	6	
А3		47	Ш30011	Полка	4	8	5	10	2	4	3	6	
А4		58	Ш30012	Скоба	2	4	2	4	2	4	2	4	
А4		59	Ш30013	Упор	4	8	5	10	2	4	3	6	

Лит.

Шифр: Рис.1 | Рис.2 | Рис.3 | Рис.4 | Рис.5 | Рис.6 | Рис.7 | Рис.8

Изм. | Лист | № докум. | Подп. | Дата

1.479.2-2 ШВ0000

Лист 4

Копировал Сафронова

Формат А4

20917 ТЦ

Формат	Зона	Поз.	Обозначение	Наименование	Кол. на исполн. ШВ0000- —	01	02	03	04	05	06	07	Примечание
				Стандартные изделия									
		61		Винт 2М5х12.58									
				ГОСТ 17475-80	48	96	60	120	24	48	36	72	
		62		Шайба 5.01.04									
				ГОСТ 11371-78	48	96	60	120	24	48	36	72	
		63		Гайка М5.5									
				ГОСТ 5915-70	48	96	60	120	24	48	36	72	
		64		Винт 2М6х9.58									
				ГОСТ 17473-80	100	200	120	240	60	120	80	160	
		65		Гайка М6 5									
				ГОСТ 5915-70	112	224	134	268	68	136	90	180	

Лит

Шифр: Рис.1 | Рис.2 | Рис.3 | Рис.4 | Рис.5 | Рис.6 | Рис.7 | Рис.8

Изм. Лист № докум. Подп. Дата

1.479.2-2 ШВ0000

Лист 5

Копировал Сафронова

Формат А4

Формат	Зона	Поз.	Обозначение	Наименование	Кол. на исполн. ШВ0000- —	01	02	03	04	05	06	07	Примечание
		66		Винт 2М6х14.58									
				ГОСТ 17475-80	4	8	4	8	4	8	4	8	
		67		Шайба 6.01.04									
				ГОСТ 11371-78	12	24	14	28	8	16	10	20	
		68		Винт 2М6х14.58									
				ГОСТ 17473-80	6	12	8	16	2	4	4	8	
		69		Болт М6х55.36.06									
				ГОСТ 7798-70	2	4	2	4	2	4	2	4	
		70		Замок врезной									
				цилиндровый									Москва А-130,
				ТУ1-01-0461-82	4	8	5	10	2	4	3	6	ул. Д. Аванград

Лит.

Шифр: Рис.1 | Рис.2 | Рис.3 | Рис.4 | Рис.5 | Рис.6 | Рис.7 | Рис.8

Изм. Лист № докум. Подп. Дата

1.479.2-2 ШВ0000

Лист 6

Копировал Сафронова

Формат А4

Формат	Зона	Поз.	Обозначение	Наименование	Кол. на исполн. ШВ 0000- 08	09	10	11	Примеч.
				Документация					
А3			ШВ 0000-08 СБ	Сборочный чертеж	X				
			-09 СБ	Сборочный чертеж		X			
			-10 СБ	Сборочный чертеж			X		
			-11 СБ	Сборочный чертеж				X	
А4			ШЗ 0000 ТУ	Технические условия	X	X	X	X	
				Сборочные единицы					
А4		2	ШВ 0100-01	Крышка	1	2			

Лит.

Шифр Рис. 5 | Рис. 6 | Рис. 7 | Рис. 8

Изм.	Лист	№ докум.	Подп.	Дата	1.479.2-2 ШВ 0000	Лист 7

Копировал Сафронова Формат А4

Формат	Зона	Поз.	Обозначение	Наименование	Кол. на исполн. ШВ 0000- 08	09	10	11	Примеч.
А4		5	ШВ 0100-04	Крышка			1	2	
А4		9	ШЗ 0100-06	Дверь	2	4	3	6	
А4		10	ШЗ 0200	Панель боковая	1	2	1	2	
А4		11	ШЗ 0300	Панель боковая	1	2	1	2	
А4		12	ШЗ 0400	Панель средняя	1	2	2	4	
А4		15	ШЗ 0500-03	Панель задняя		2		3	
А4		18	ШЗ 0600-03	Полка верхняя	2	4	3	6	
А4		19	ШЗ 0700	Ножка	4	8	4	8	
А4		20	ШЗ 0800	Петля	4	8	6	12	
А4		21	ШЗ 0900	Штора	2	4	3	6	
А4		23	ШЗ 1000-01	Скамья	1	2			
		25	-03	Скамья			1	2	

Лит.

Шифр Рис. 5 | Рис. 6 | Рис. 7 | Рис. 8

Изм.	Лист	№ докум.	Подп.	Дата	1.479.2-2 ШВ 0000	Лист 8

Инв.№ подл. | Подпись и дата | Взам.инв.№ | Инв.№ дубл. | Подпись и дата

Формат	Зона	Поз.	Обозначение	Наименование	Кол. на исполн. ШВ0000- 08	09	10	11	Примеч.
				Детали					
А3		30	ШЗ 0001-03	Панель задняя	2		3		
А3		34	ШЗ 0002-06	Днище	1	2			
		36	-07	Днище			1	2	
А3		39	ШЗ 0004-03	Полка нижняя	2	4	3	6	
А4		42	ШЗ 0005-03	Крышка передняя	2	4	3	6	
А4		43	ШЗ 0006	Зеркало	2	4	3	6	
А3		44	ШЗ 0007	Полка	2	4	3	6	
А3		45	ШЗ 0008	Ложемент	2	4	3	6	
А3		46	ШЗ 0009	Мыльница	2	4	3	6	
А3		47	ШЗ 0011	Полка	2	4	3	6	

Лит.

Шифр: Рис. 5 | Рис. 6 | Рис. 7 | Рис. 8

Изм. Лист № докум. Подп. Дата

1.479.2-2 ШВ0000

Лист 9

Копировал Сафронова

Формат А4

Формат	Зона	Поз.	Обозначение	Наименование	Кол. на исполн. ШВ0000- 08	09	10	11	Примеч.
А4		57	ШЗ 0012	Скоба	2	4	2	4	
А4		58	ШЗ 0013	Упор	2	4	3	6	
				Стандартные изделия					
		61		Винт 2М5х12.58 ГОСТ 17475-80	24	48	36	72	
		62		Шайба 5.01.04 ГОСТ 11371-78	24	48	36	72	
		63		Гайка М5.5 ГОСТ 5915-70	24	48	36	72	

Лит.

Шифр: Рис. 5 | Рис. 6 | Рис. 7 | Рис. 8

Изм. Лист № докум. Подп. Дата

1.479.2-2 ШВ0000

Лист 10

Копировал

Формат А4

20917 77

Формат	Зона	Поз.	Обозначение	Наименование	Кол. на исполн. ШВ0000- 08	09	10	11	Примечание
		64		Винт 2М6х9.58					
				ГОСТ 17473-80	64	128	86	172	
		65		Гайка М6.5					
				ГОСТ 5915-70	72	144	96	192	
		66		Винт 2М6х14.58					
				ГОСТ 17475-80	4	8	4	8	
		67		Шайба 6.01.04					
				ГОСТ 11371-78	8	16	10	20	
		68		Винт 2М6х14.58					
				ГОСТ 17473-80	2	4	4	8	
		69		Болт М6х55.36.06					
				ГОСТ 7798-70	2	4	2	4	

Лит.

Шифр: Рис.5 | Рис.6 | Рис.7 | Рис.8

Изм. Лист № докум. Подп. Дата

1.479.2-2 ШВ0000

Лист 11

Копировал Сафронова

Формат А4

Формат	Зона	Поз.	Обозначение	Наименование	Кол. на исполн. ШВ0000- 08	09	10	11	Примечание
		70		Замок врезной					Москва,
				цилиндровый					А-130.3-А
				ТУ1-01-0461-82	2	4	3	6	„Авангард"

Лит.

Шифр: Рис.5 | Рис.6 | Рис.7 | Рис.8

Изм. Лист № докум. Подп. Дата

1.479.2-2 ШВ0000

Лист 12

Копировал Сафронова

Формат А4

20917 78

77

1.479.2-2 ШВ 0000 СБ

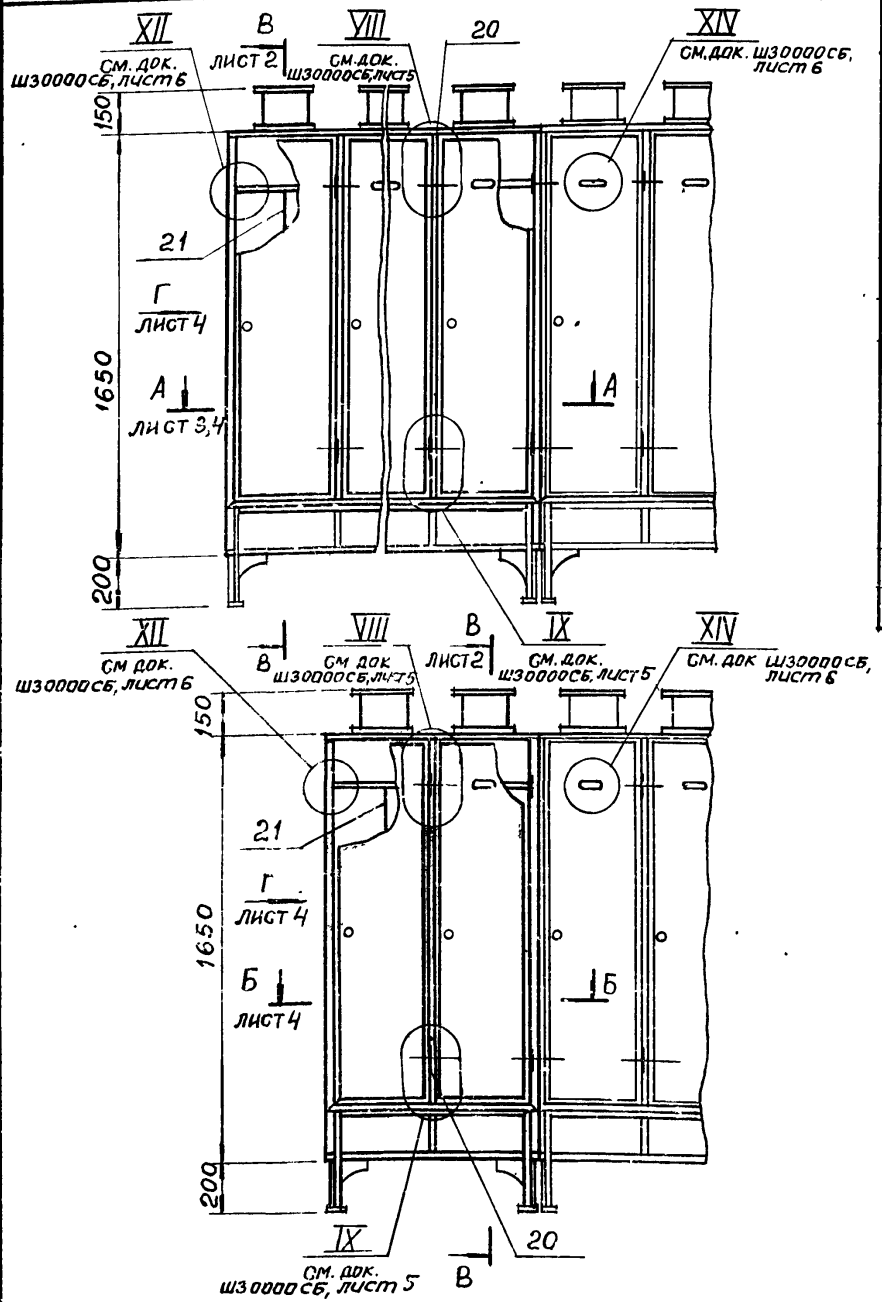

Обозначение	Рис.	Ширина шкафа В	Ширина отделения b	Число отделений	Масса, кг	Примеч.
ШВ 0000 СБ	1	1000	250	4	101,5	
– 01 СБ	2	1000	250	2×4	197,2	
– 02 СБ	3	1250	250	5	124,4	
– 03 СБ	4	1250	250	2×5	237,0	
– 04 СБ	5	666	333	2	62,0	
– 05 СБ	6	666	333	2×2	125,0	
– 06 СБ	7	999	333	3	89,1	
– 07 СБ	8	999	333	2×3	178,7	
– 08 СБ	5	800	400	2	68,0	
– 09 СБ	6	800	400	2×2	136,6	
– 10 СБ	7	1200	400	3	97,7	
– 11 СБ	8	1200	400	2×3	196,0	

1.* Размеры для справок.

2. Скамья на разрезах А–А, Б–Б, В–В условно не показана.

Изм.	Лист	№ докум.	Подп.	Дата
Разраб		Николаев		1.84
Пров.		Алексеев		
Рук. бр.		Алексеев		09.84
Н. контр		Никитин		
Утв		Викулов		

1.479.2-2 ШВ 0000

Шкаф вентилируемый
Сборочный чертеж.

Лит	Масса	Масштаб
	См. табл.	1:20
Лист 1	Листов 4	

ПРОМСТРОЙПРОЕКТ

Рис. 1,3,5,7

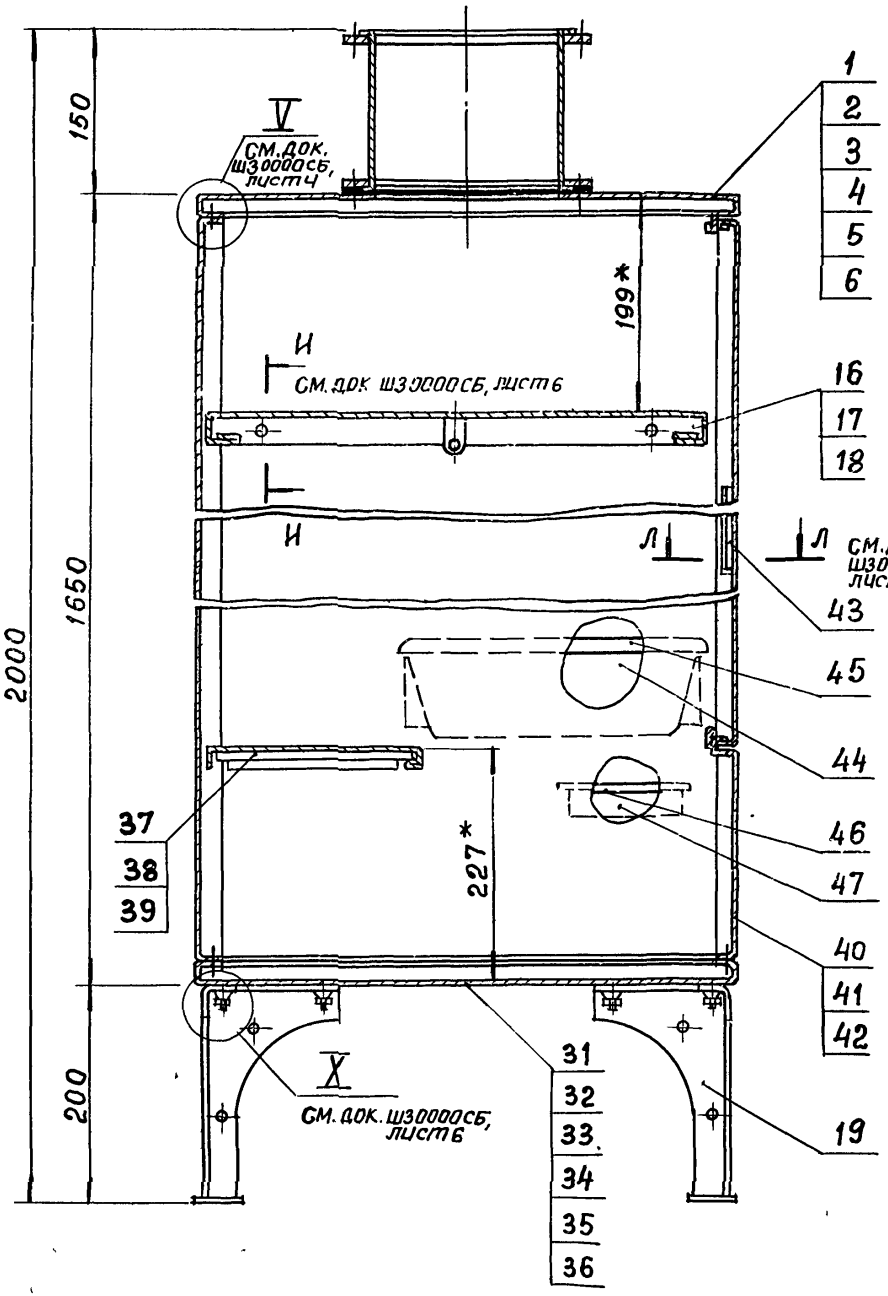

В – В
М 1:5

Рис. 2,4,6,8

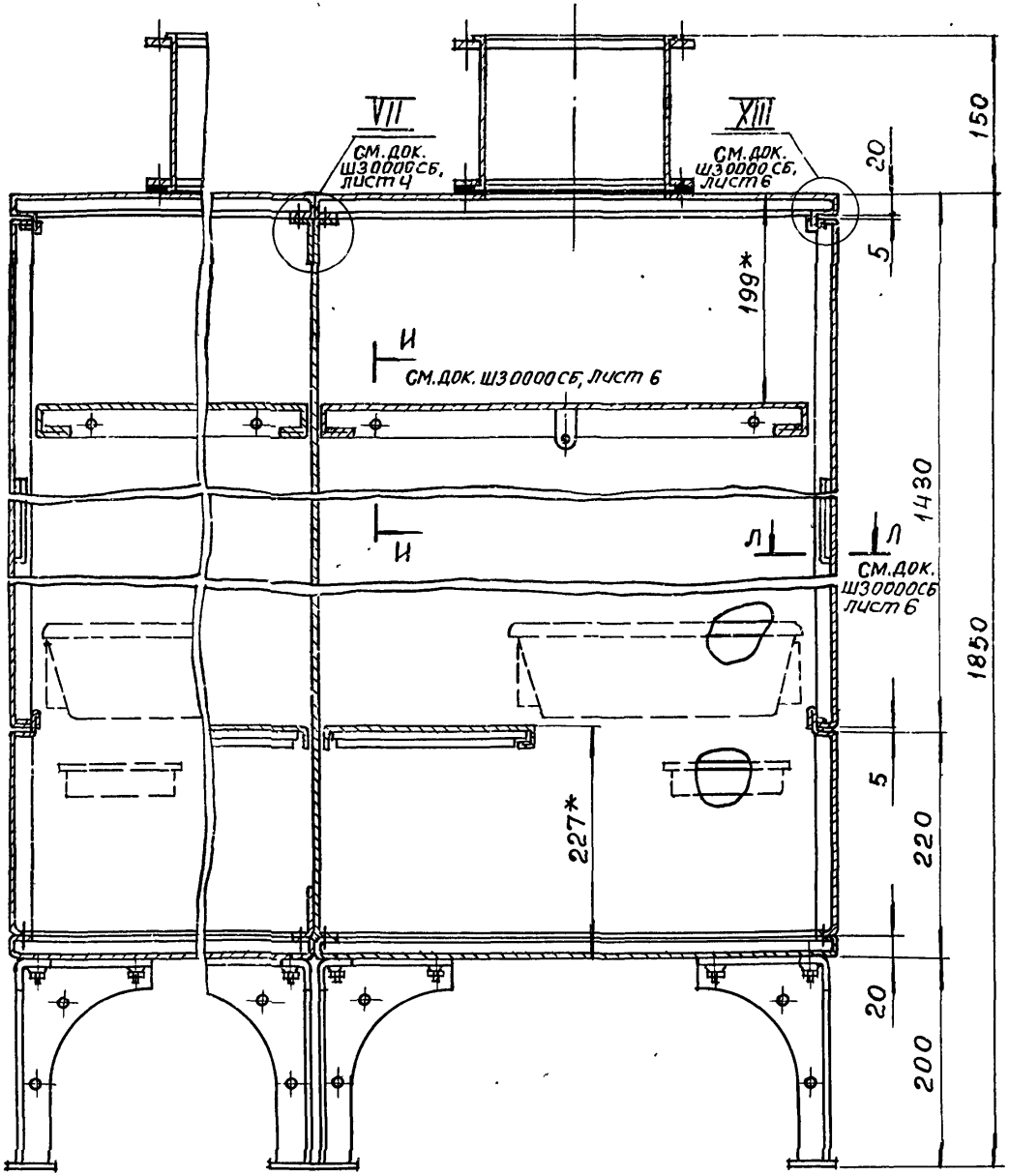

Изм	Лист	№ докум.	Подп.	Дата

1.479.2-2 ШВ 0000 СБ

Лист 2

Инв. № подл. | Подпись и дата | Взам. инв. № | Инв. № дубл. | Подпись и дата

А–А
М1:10
лист 1

Рис. 1

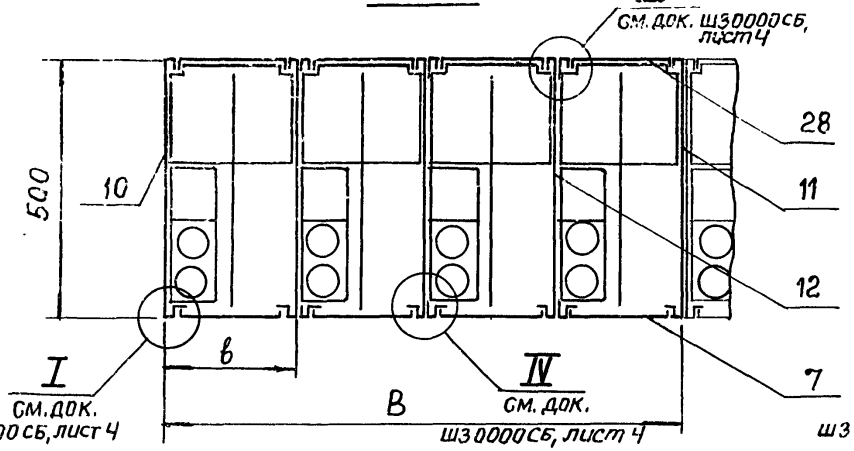

Рис. 3

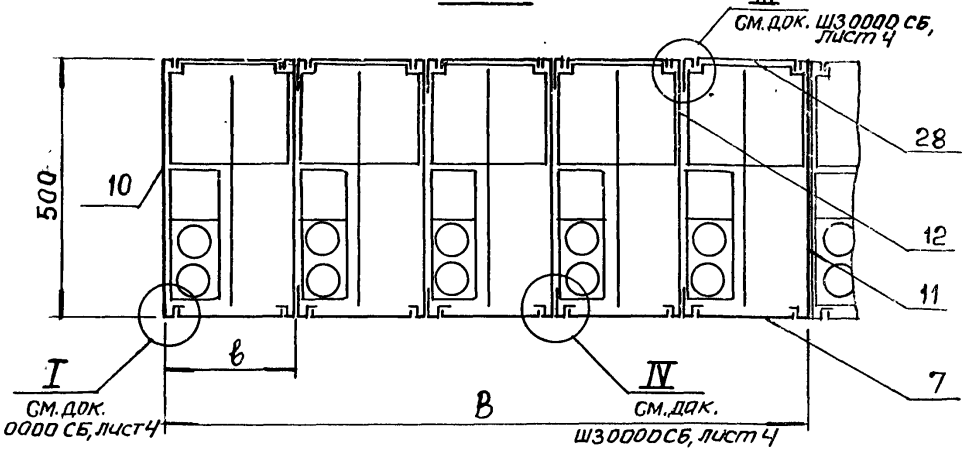

Рис. 2

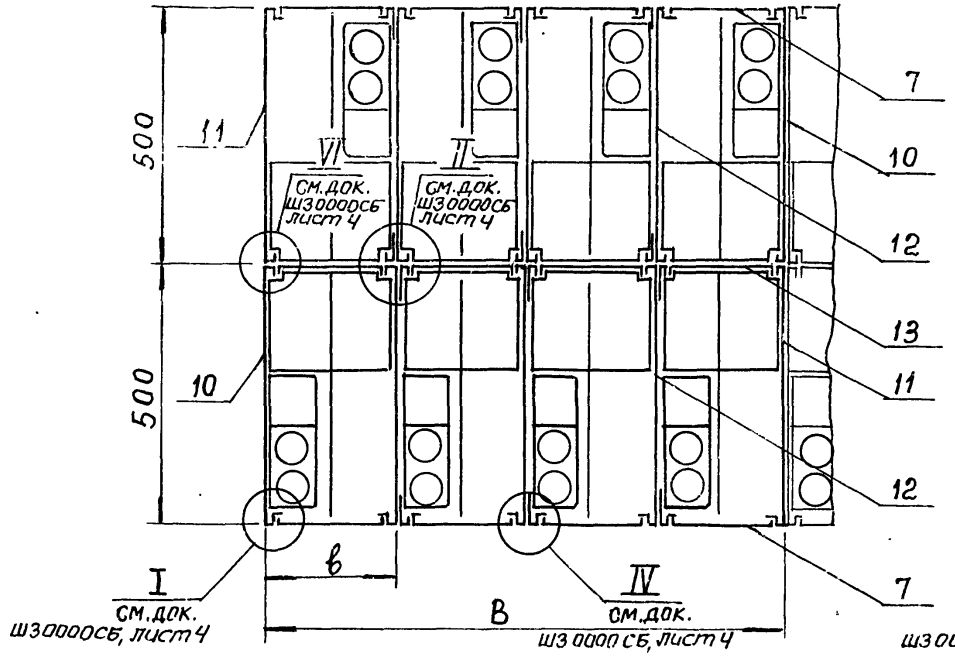

Рис. 4

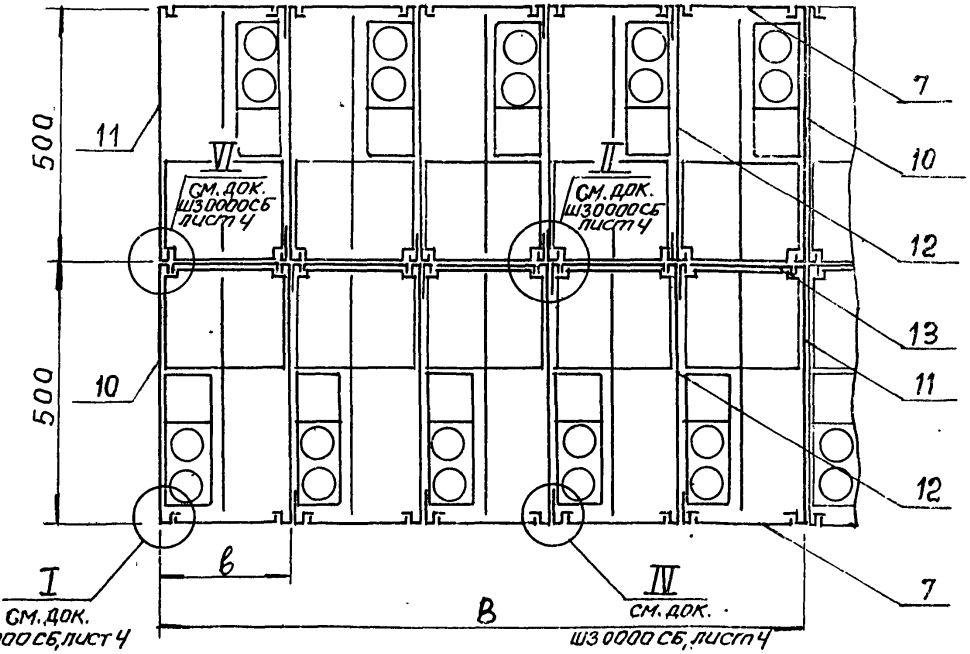

Изм.	Лист	№ докум.	Подп.	Дата	1.479.2-2 ШВ 0000 СБ	Лист 3

1.479.2-2 ШВ 0000 СБ

Б – Б
М 1:10
лист 1

Рис. 5

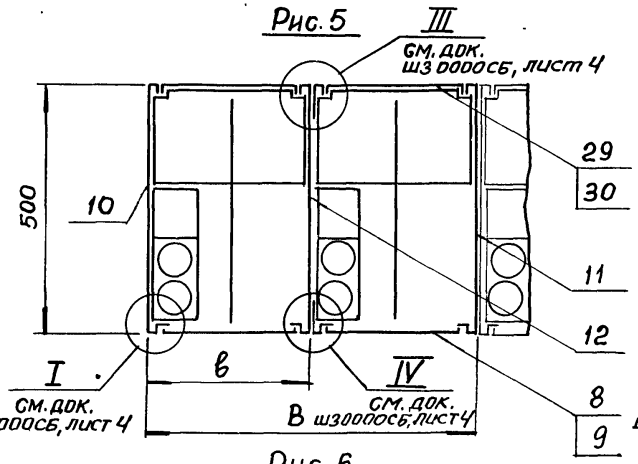

Рис. 6

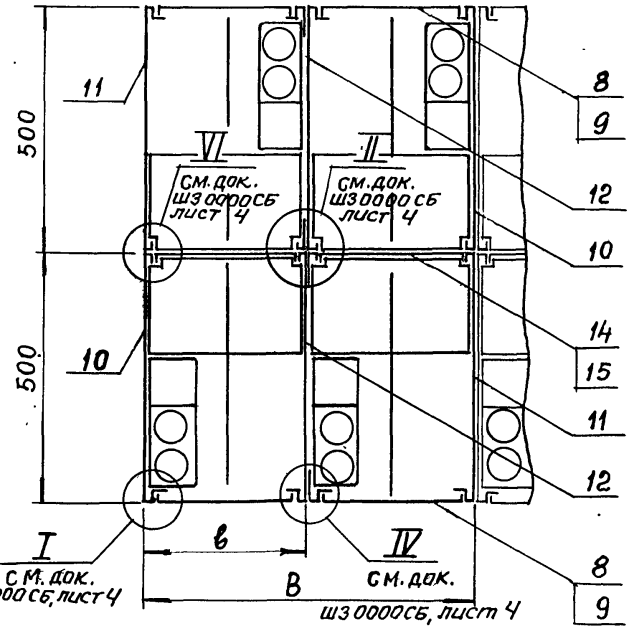

А – А
М 1:10
лист 1

Рис. 7

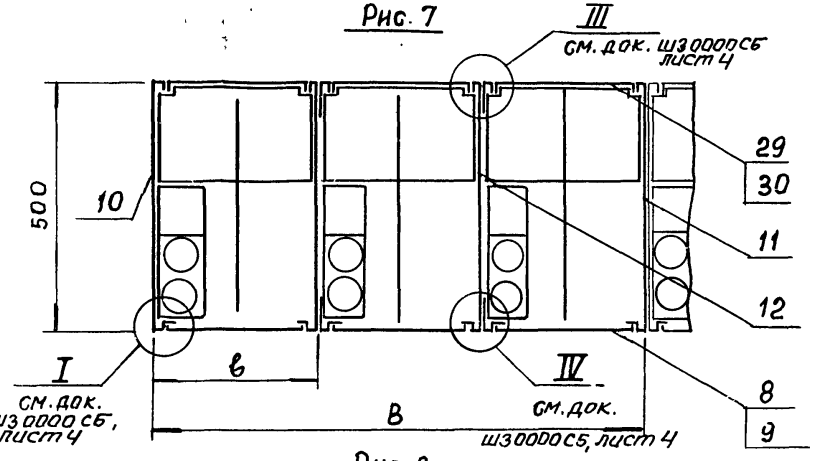

Рис. 8

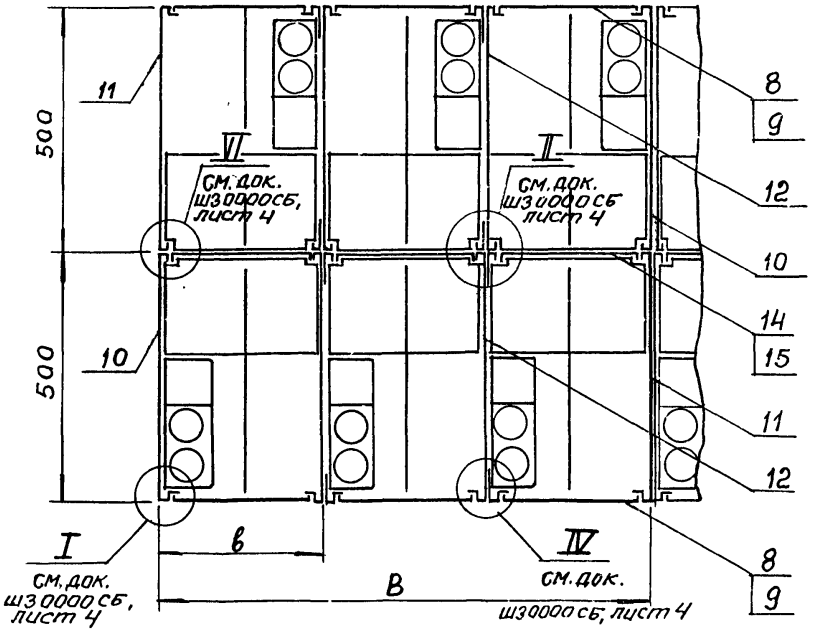

Вид Г лист 1

Рис. 1, 3, 5, 7

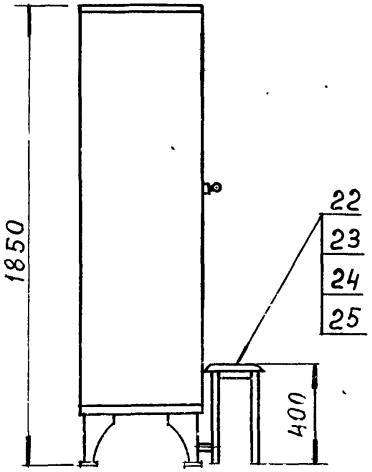

Вид Г лист 1

Рис. 2, 4, 6, 8

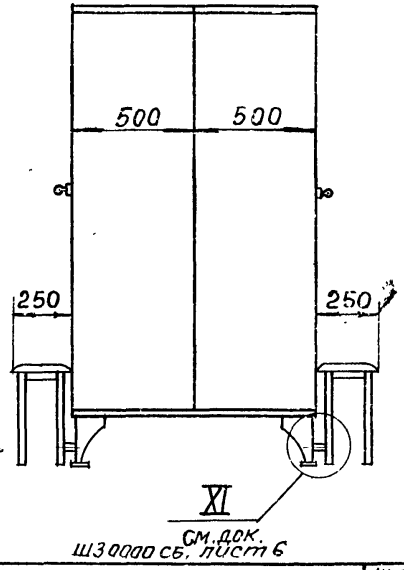

Изм.	Лист	№ докум.	Подп.	Дата	1.479.2-2 ШВ 0000 СБ	Лист 4

Инв. № подл. | Подпись и дата | Взам. инв. № | Инв. № дубл. | Подпись и дата

Формат	Зона	Поз.	Обозначение	Наименование	Кол. на исполн. ШВ 0100- —	01	02	03	04	05					Примечание
				Документация											
А3			ШВ 0100 СБ	Сборочный чертеж	X	X	X	X	X	X					
				Детали											
*		1	ШВ 0101	Панель крышки	1										А3, А4
		2	-01	Панель крышки		1									
		3	-02	Панель крышки			1								
		4	-03	Панель крышки				1							

Лит. | Шифр

Изм.	Лист	№ докум.	Подп.	Дата
Разраб.		Николаев		1.8.84
Пров.		Алексеев		
Рук. бр		Алексеев		
Н. контр.		Никитин		
Утв.		Внкулов		

1.479.2-2 ШВ 0100

Крышка

Лит.	Лист	Листов
	1	2

ПРОМСТРОЙПРОЕКТ

Копировал Сафронова — Формат А4

Формат	Зона	Поз.	Обозначение	Наименование.	Кол. на исполн. ШВ 0100- —	01	02	03	04	05					Примечание
		5	ШВ 0101-04	Панель крышки					1						
		6	-05	Панель крышки						1					
А4		7	ШВ 0102	Патрубок	2	2	3	4	3	5					
А4		8	ШВ 0103	Фланец	6	6	9	12	9	15					
А4		9	ШВ 0104	Прокладка	2	2	3	4	3	5					
Б.Ч.		10	ШВ 0105	Сетка оцинк. Ø8х25 с шестигран.											
				ными ячейками ГОСТ 2715-75	2	2	3	4	3	5					0,02 кг
				Стандартные изделия											
		12		Болт М6х25											
				ГОСТ 7798-70	12	12	18	24	18	30					
		13		Гайка М6											
				ГОСТ 5915-70	12	12	18	24	18	30					
		14		Шайба 6											
				ГОСТ 11371-78	24	24	36	48	36	60					

Лит. | Шифр

Изм.	Лист	№ докум.	Подп.	Дата

1.479.2-2 ШВ 0100

Лист 2

Копировал Сафронова — Формат А4

20917 87

1.479.2-2 ШВ 0100 СБ

Обозначение	Размеры, мм			Кол-во патрубков, n	Масса, кг
	L	Б	В		
ШВ 0100 СБ	666	166	333	2	6,93
-01СБ	800	200	400	2	7,41
-02СБ	1000	166	333	3	10,48
-03СБ	1000	125	250	4	12,57
-04СБ	1200	200	400	3	11,20
-05СБ	1250	125	250	5	15,72

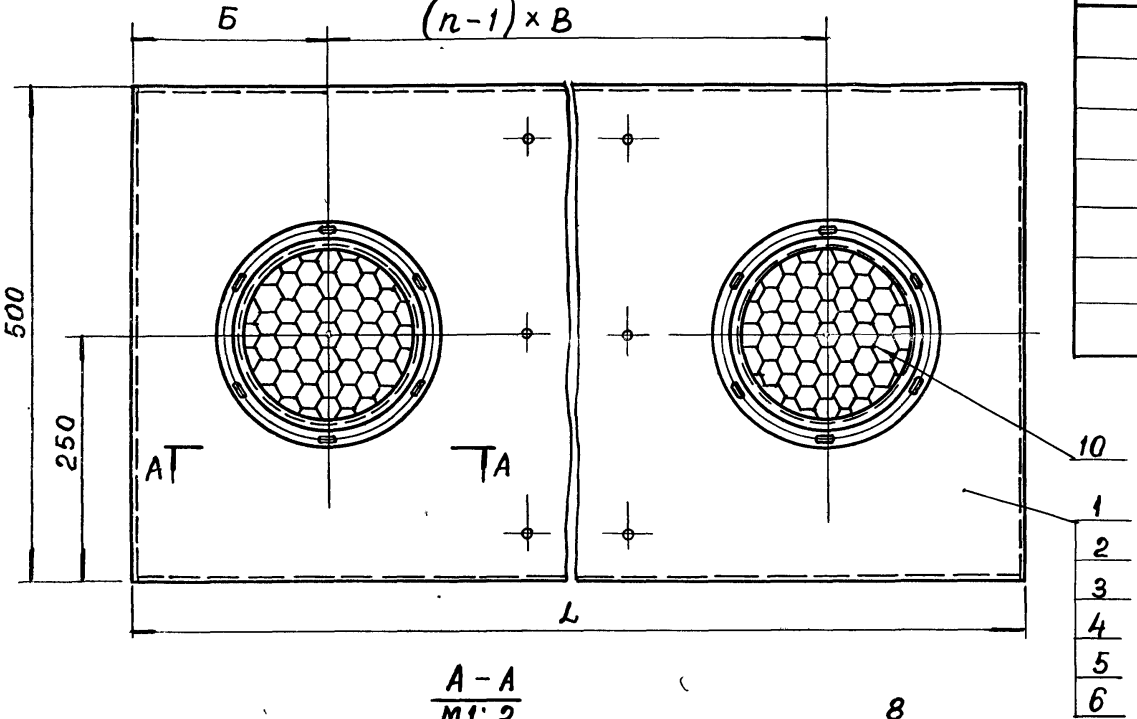

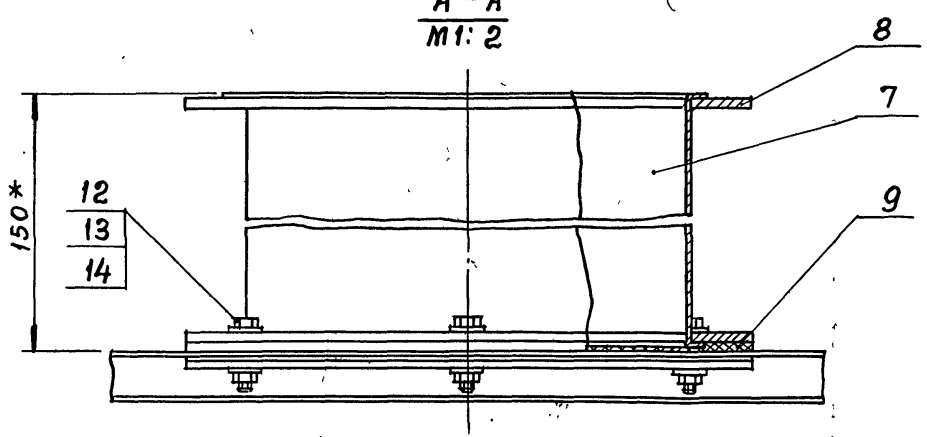

* Размер для справки

Изм	Лист	№ докум	Подп.	Дата
Разраб.		Николаев		1.8.84
Пров.		Алексеев		
Рук. бр.		Алексеев		0984
Н. контр.		Никитин		
Утв.		Викулов		

1.479.2-2 ШВ 0100 СБ

Крышка. Сборочный чертеж.

Лит	Масса	Масштаб
	см. табл.	1:5
Лист	Листов 1	

ПРОМСТРОЙПРОЕКТ

Инв. № подл. | Подпись и дата | Взам. инв. № | Инв. № дубл. | Подпись и дата

1.479.2-2 ШВ 0101

Рис. 1

Rz 80 (V)

ГОСТ 5264-80-С1

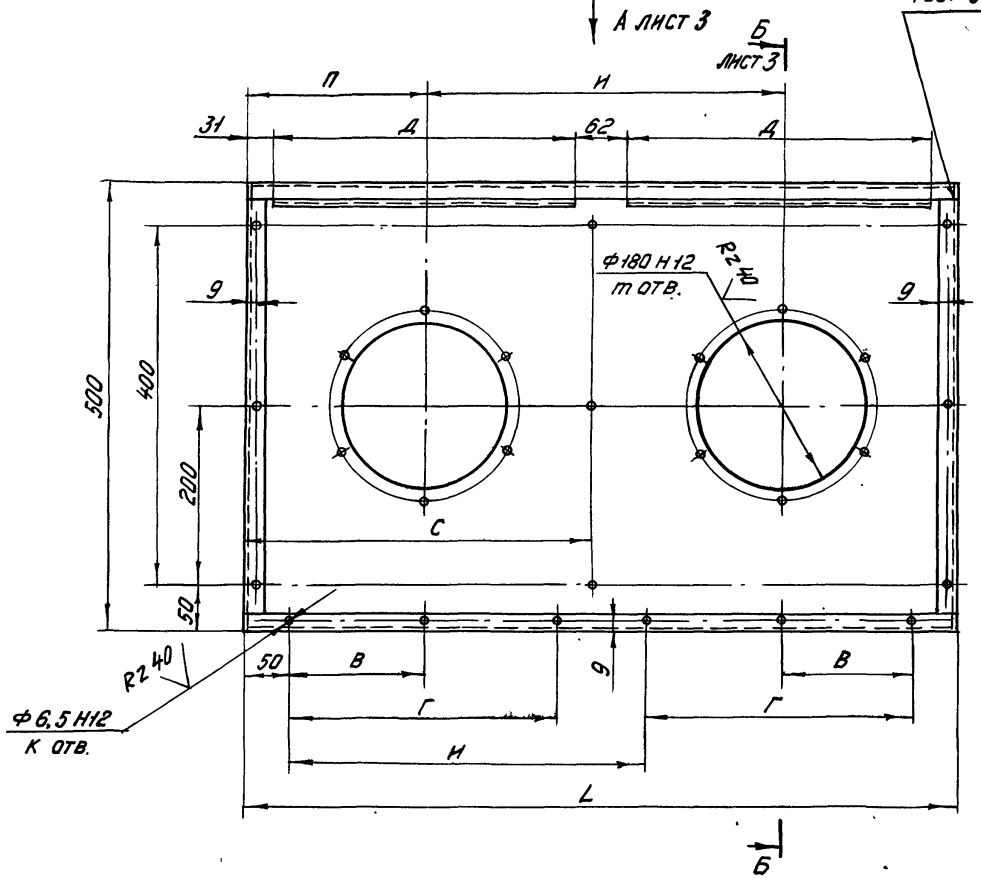

Обозначение	Рис.	Размеры, мм										Масса, кг
		L	B	Г	Д	И	П	С	п	К	т	
ШВ 0101	1	666	—	233	271	333	166	324	—	19	2	2,37
-01	1	800	150	300	338	400	200	391	—	21	2	2,85
-02	2	1000	—	233	271	333	166	324	2	36	3	3,49
-03	2	1000	—	150	188	250	125	241	3	47	4	3,27
-04	2	1200	150	300	338	400	200	391	2	39	3	4,21
-05	2	1250	—	150	188	250	125	241	4	58	5	4,06

1* Размер для справки.
2. Неуказанные предельные отклонения ±IT 14/2
3. Внутренние радиусы сгиба 1 мм

Изм.	Лист	№ докум.	Подп.	Дата
Разраб.		Николаев		1.8.84
Провер.		Алексеев		
Рук. бр.		Алексеев		09.84
Н. контр.		Никитин		
Утв.		Викулов		

1.479.2-2 ШВ 0101

Панель крышки

Лит.	Масса	Масштаб
	См. табл.	1:5

Лист 1 | Листов 3

Лист */К3-III-СТ3 ГОСТ 16523-70* 6-ПУ-0-0,8 ГОСТ 19904-74*

ПРОМСТРОЙПРОЕКТ

Инв. № подл. | Подп. и дата | Взам. инв. №

1479.2-2 ШВ 0101

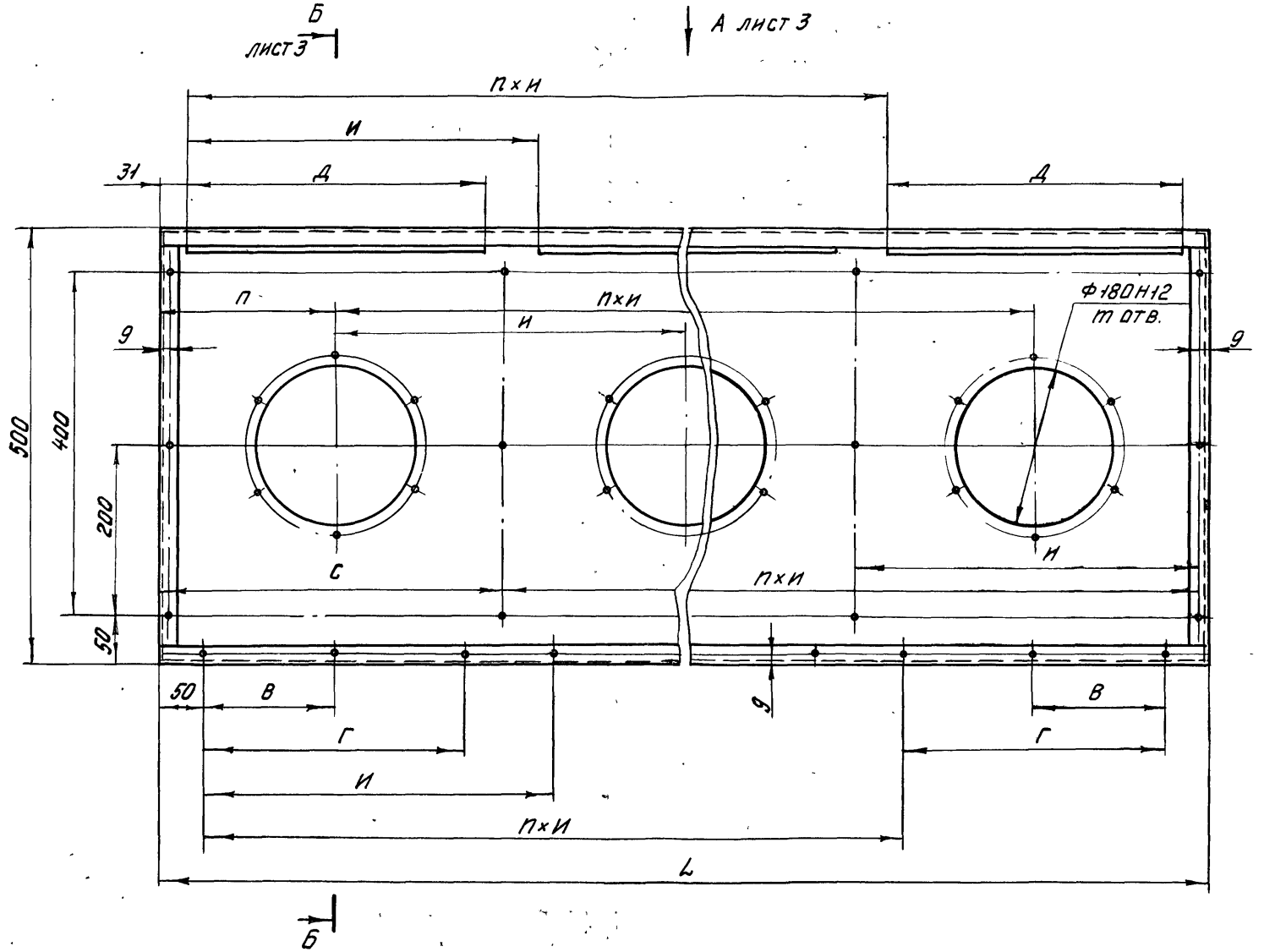

Изм.	Лист	№ докум.	Подп.	Дата	1.479.2-2 ШВ 0101	Лист 2

Инв. № подл. | Подпись и дата | Взам. инв. № | Инв. № дубл. | Подпись и дата

Вид А
М1:1

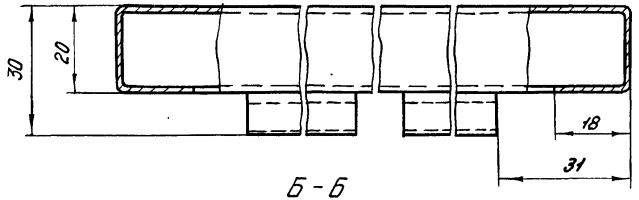

Б-Б
М1:1

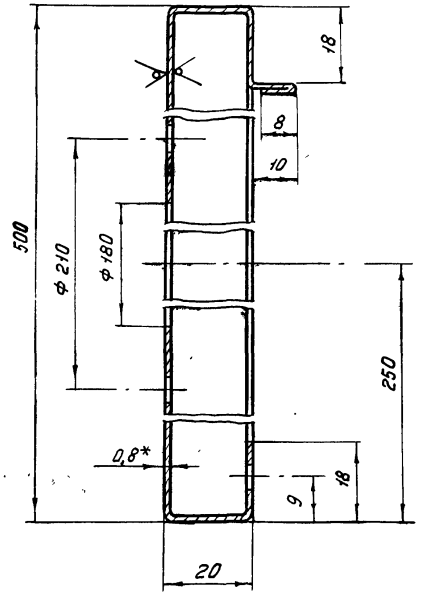

Изм.	Лист	№ докум.	Подп.	Дата	1.479.2-2 ШВ 0101	Лист 3

Rz 80 ∨(∨)

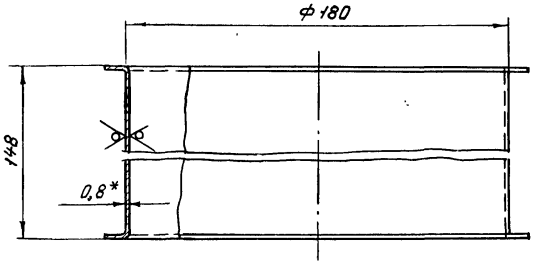

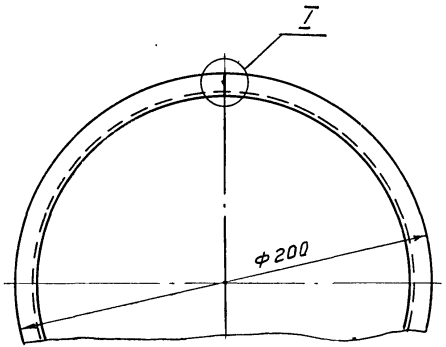

I
М2:1

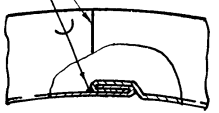

1* Размер для справки.

2. Неуказанные предельные отклонения ±JT 14/2

3. Внутренние радиусы сгиба 1 мм

4. Обработку фальцев производить совместно с фланцами (ШВ 0103)

					1.479.2-2 ШВ 0102		
Изм.	Лист	№ докум.	Подп.	Дата	Патрубок.	Лит.	Масса: 0,65 / Масштаб: 1:2
Разраб.		Николаев		1.84		Лист	Листов 1
Пров.		Алексеев					
Рук. бр.		Алексеев		02.84			
Н. контр.		Никитин			Лист К/Б-ПУ-О-ОВ ГОСТ 19904-74* / К 3-III-СТ3 ГОСТ 16523-70*		ПРОМСТРОЙПРОЕКТ
Утв.		Викулов					

1.479.2-2 ШВ 0103

Rz 40

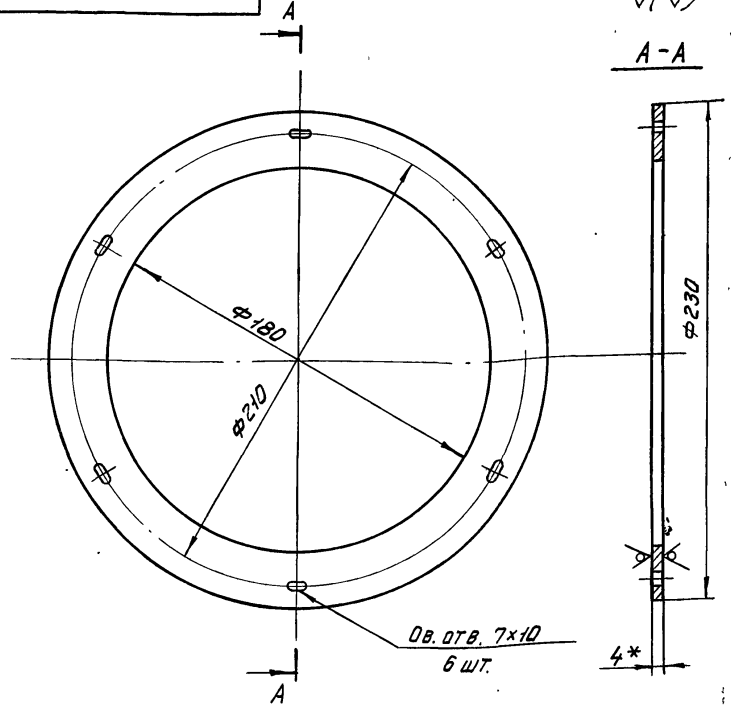

1.* Размер для справки.
2. Неуказанные предельные отклонения ± IT 14/2

Изм.	Лист	№ докум.	Подп.	Дата	1.479.2-2 ШВ 0103			
Разраб.		Николаев		1.86г.	Фланец	Лит.	Масса	Масштаб
Пров.		Алексеев					0,50	1:2
Рук. бр.		Алексеев		04.84г.		Лист	Листов 1	
Н. контр.		Никитин			Лист × / Б-ПУ-О-4,0 ГОСТ 19904-74 / К 3-III-С3 ГОСТ 16523-70*	ПРОМСТРОЙПРОЕКТ		
Утв.		Викулов						

Инв. № подл. | Подпись и дата | Взам. инв. № | Инв. № дубл. | Подпись и дата

1.479.2-2 ШВ 0104

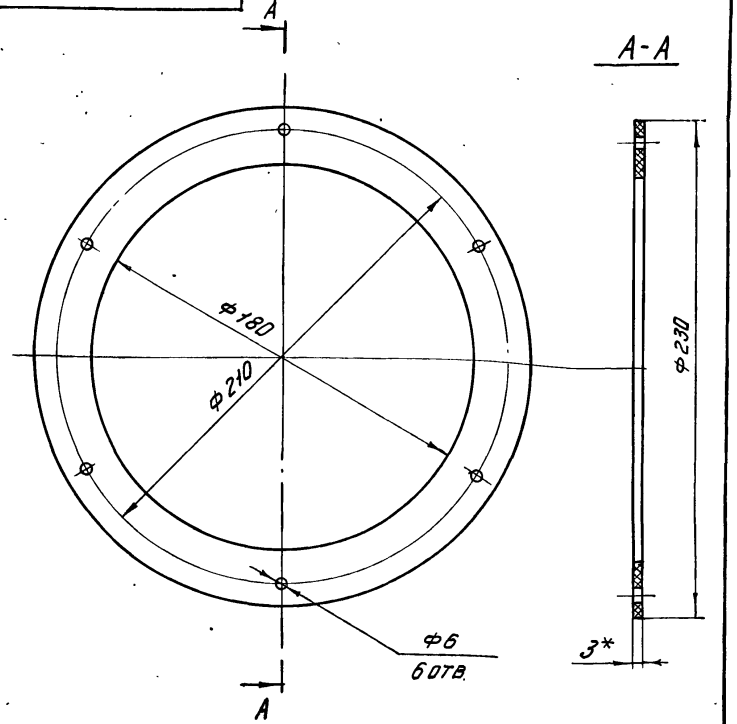

*Размер для справки

Изм.	Лист	№ докум.	Подп.	Дата	1.479.2-2 ШВ 0104			
Разраб.		Николаев		1.86г.	Прокладка	Лит.	Масса	Масштаб
Пров.		Алексеев					0,07	1:2
Рук. бр.		Алексеев		04.84г.		Лист	Листов 1	
Н. контр.		Никитин			Пластина I, лист, ТМКЩ-С-3-9,9 ГОСТ 7338-77*	ПРОМСТРОЙПРОЕКТ		
Утв.		Викулов						

Инв. № подл.	Подпись и дата	Взам. инв. №	Инв. № дубл.	Подпись и дата

Формат	Зона	Поз.	Обозначение	Наименование	Кол. на исполн. ШО 0000- —	01	02	03	04	05	06	07			Примеч.
				Документация											
А3			ШО 0000 СБ	Сборочный чертеж	X										
			-01 СБ	Сборочный чертеж		X									
			-02 СБ	Сборочный чертеж			X								
			-03 СБ	Сборочный чертеж				X							
			-04 СБ	Сборочный чертеж					X						
			-05 СБ	Сборочный чертеж						X					
			-06 СБ	Сборочный чертеж							X				
			-07 СБ	Сборочный чертеж								X			
				Лит.											
				Шифр	Рис. 1	Рис. 2	Рис. 3	Рис. 4	Рис. 1	Рис. 2	Рис. 3	Рис. 4			

Исполнения 08...15 - см. листы 7...12

Изм.	Лист	№ докум.	Подп.	Дата
Разраб.		Николаев		1.8.84
Пров.		Алексеев		
Рук. бр.		Алексеев		09.84
Н. контр.		Никитин		
Утв.		Викулов		

1.479.2-2 ШО 0000

Шкаф открытый

Лит.	Лист	Листов
	1	12

ПРОМСТРОЙПРОЕКТ

Копировал Сафронова — Формат А4

Формат	Зона	Поз.	Обозначение	Наименование	Кол. на исполн. ШО 0000- —	01	02	03	04	05	06	07			Примеч.
А4			ШЗ 0000 ТУ	Технические условия	X	X	X	X	X	X	X	X			
				Сборочные единицы											
А4		1	ШЗ 0200	Панель боковая	1	2	1	2	1	2	1	2			
А4		2	ШЗ 0300	Панель боковая	1	2	1	2	1	2	1	2			
А4		3	ШЗ 0400	Панель средняя	3	6	4	8	3	6	4	8			
А4		4	ШЗ 0500	Панель задняя		4		5							
		5	-01	Панель задняя						4		5			
А4		8	ШЗ 0600	Полка верхняя	4	8	5	10							
		9	-01	Полка верхняя					4	8	5	10			
А4		12	ШЗ 0700	Ножка	4	8	4	8	4	8	4	8			
А4		13	ШЗ 0900	Штора					4	8	5	10			
				Лит.											
				Шифр	Рис. 1	Рис. 2	Рис. 3	Рис. 4	Рис. 1	Рис. 2	Рис. 3	Рис. 4			

Изм.	Лист	№ докум.	Подп.	Дата

1.479.2-2 ШО 0000

Лист 2

Копировал Сафронова — Формат А4

20917 : 89

Формат	Зона	Поз.	Обозначение	Наименование	Кол. на исполн. Ш0 0000- —	01	02	03	04	05	06	07	Примеч.
А4		15	Ш3 1000-01	Скамья	1	2							
		16	-02	Скамья			1	2	1	2			
		17	-03	Скамья							1	2	
				Детали									
А3		20	Ш3 0001	Панель задняя	4		5						
		21	-01	Панель задняя					4		5		
А3		24	Ш3 0002	Крышка	1	2							
		25	-01	Крышка			1	2					
		26	-02	Крышка					1	2			
		27	-03	Крышка							1	2	

Лит.

Шифр: Рис.1 | Рис.2 | Рис.3 | Рис.4 | Рис.1 | Рис.2 | Рис.3 | Рис.4

Изм.	Лист	№ докум.	Подп.	Дата	1.479.2-2 Ш0 0000	Лист 3

Копировал Сафронова — Формат А4

Формат	Зона	Поз.	Обозначение	Наименование	Кол. на исполн. Ш0 0000- —	01	02	03	04	05	06	07	Примеч.
А3		32	Ш3 0003	Днище	1	2							
		33	-01	Днище			1	2					
		34	-02	Днище					1	2			
		35	-03	Днище							1	2	
А3		40	Ш3 0004	Полка нижняя	4	8	5	10					
		41	-01	Полка нижняя					4	8	5	10	
А4		44	Ш3 0005	Крышка передняя	4	8	5	10					
		45	-01	Крышка передняя					4	8	5	10	
А3		48	Ш3 0007	Полка	4	8	5	10	4	8	5	10	
А3		49	Ш3 0008	Ложемент	4	8	5	10	4	8	5	10	
А3		50	Ш3 0009	Мыльница	4	8	5	10	4	8	5	10	
А3		51	Ш3 0011	Полка	4	8	5	10	4	8	5	10	
А4		58	Ш3 0012	Скоба	2	4	2	4	2	4	2	4	

Лист

Шифр: Рис.1 | Рис.2 | Рис.3 | Рис.4 | Рис.1 | Рис.2 | Рис.3 | Рис.4

Изм.	Лист	№ докум.	Подп.	Дата	1.479.2-2 Ш0 0000	Лист 4

Копировал Сафронова — Формат А4

20917 00

Инв.№ подл. | Подпись и дата | Взам.инв.№ | Инв.№ дубл. | Подпись и дата

Формат	Зона	Поз.	Обозначение	Наименование	Кол. на исполн. ШО 0000- —	01	02	03	04	05	06	07	Примеч.
				Стандартные изделия									
		64		Винт 2М6х9.58									
				ГОСТ 17473-80	100	200	120	240	100	200	120	240	
		65		Гайка М6.5									
				ГОСТ 5915-70	112	224	134	268	112	224	134	268	
		66		Винт 2М6х14.58									
				ГОСТ 17475-80	4	8	4	8	4	8	4	8	
		67		Шайба 6.01.04									
				ГОСТ 11371-78	12	24	14	28	12	24	14	28	
		68		Винт 2М6х14.58									
				ГОСТ 17473-80	6	12	8	16	6	12	8	16	
					Лит.								
					Шифр	Рис.1	Рис.2	Рис.3	Рис.4	Рис.1	Рис.2	Рис.3	Рис.4

Изм. Лист № докум. Подп. Дата

1.479.2-2 ШО 0000

Лист 5

Копировал Сафронова

Формат А4

Формат	Зона	Поз.	Обозначение	Наименование	Кол. на исполн. ШО 0000- —	01	02	03	04	05	06	07	Примеч.
		69		Болт М6х55.36.06									
				ГОСТ 7798-70	2	4	2	4	2	4	2	4	
					Лит.								
					Шифр	Рис.1	Рис.2	Рис.3	Рис.4	Рис.1	Рис.2	Рис.3	Рис.4

Изм. Лист № докум. Подп. Дата

1.479.2-2 ШО 0000

Лист 6

Копировал Сафронова

20917 91

Инв.№ подл.	Подпись и дата	Взам. инв.№	Инв.№ дубл.	Подпись и дата

Формат	Зона	Поз.	Обозначение	Наименование	Кол. на исполн. Ш0 0000- 08	09	10	11	12	13	14	15	Примеч.
				Документация									
А3			Ш0 0000-08 СБ	Сборочный чертеж	X								
			-09 СБ	Сборочный чертеж		X							
			-10 СБ	Сборочный чертеж			X						
			-11 СБ	Сборочный чертеж				X					
			-12 СБ	Сборочный чертеж					X				
			-13 СБ	Сборочный чертеж						X			
			-14 СБ	Сборочный чертеж							X		
			-15 СБ	Сборочный чертеж								X	
			Ш3 0000 ТУ	Технические условия	X	X	X	X	X	X	X	X	

Лит.	Шифр	Рис.5	Рис.6	Рис.7	Рис.8	Рис.5	Рис.6	Рис.7	Рис.8

Изм.	Лист	№ докум.	Подп.	Дата	1.479.2-2 Ш0 0000	Лист 7

Копировал Сафронова Формат А4

Формат	Зона	Поз.	Обозначение	Наименование	Кол. на исполн. Ш0 0000- 08	09	10	11	12	13	14	15	Примеч.
				Сборочные единицы									
А4		1	Ш3 0200	Панель боковая	1	2	1	2	1	2	1	2	
А4		2	Ш3 0300	Панель боковая	1	2	1	2	1	2	1	2	
А4		3	Ш3 0400	Панель средняя	1	2	2	4	1	2	2	4	
А4		6	Ш3 0500-02	Панель задняя		2		3					
		7	-03	Панель задняя						2		3	
А4		10	Ш3 0600-02	Полка верхняя	2	4	3	6					
		11	-03	Полка верхняя					2	4	3	6	
А4		12	Ш3 0700	Ножка	4	8	4	8	4	8	4	8	
А4		13	Ш3 0900	Штора	2	4	3	6	2	4	3	6	

Лит.	Шифр	Рис.5	Рис.6	Рис.7	Рис.8	Рис.5	Рис.6	Рис.7	Рис.8

Изм.	Лист	№ докум.	Подп.	Дата	1.479.2-2 Ш0 0000	Лист 8

Копировал Сафронова Формат А4

Формат	Зона	Поз.	Обозначение	Наименование	Кол. на исполн. Ш0 0000- 08	09	10	11	12	13	14	15			Примечание
А4		14	Ш3 1000	Скамья	1	2									
		15	-01	Скамья					1	2					
		16	-02	Скамья			1	2							
		17	-03	Скамья							1	2			
				Детали											
А3		22	Ш3 0001-02	Панель задняя	2		3								
		23	-03	Панель задняя					2		3				
А3		28	Ш3 0002-04	Крышка	1	2									
		29	-05	Крышка			1	2							
		30	-06	Крышка					1	2					
		31	-07	Крышка							1	2			

Лит.

Шифр Рис.5 Рис.6 Рис.7 Рис.8 Рис.5 Рис.6 Рис.7 Рис.8

Изм. Лист № докум. Подп. Дата

1.479.2-2 Ш00000

Лист 9

Копировал Сафронова

Формат А4

Формат	Зона	Поз.	Обозначение	Наименование	Кол. на исполн. Ш0 0000- 08	09	10	11	12	13	14	15			Примечание
А3		36	Ш3 0003-04	Днище	1	2									
		37	-05	Днище			1	2							
		38	-06	Днище					1	2					
		39	-07	Днище							1	2			
А3		42	Ш3 0004-02	Полка нижняя	2	4	3	6							
		43	-03	Полка нижняя					2	4	3	6			
А4		46	Ш3 0005-02	Крышка передняя	2	4	3	6							
		47	-03	Крышка передняя					2	4	3	6			
А3		48	Ш3 0007	Полка	2	4	3	6	2	4	3	6			
А3		49	Ш3 0008	Ложемент	2	4	3	6	2	4	3	6			
А3		50	Ш3 0009	Мыльница	2	4	3	6	2	4	3	6			
А3		51	Ш3 0011	Полка	2	4	3	6	2	4	3	6			
А4		58	Ш3 0012	Скоба	2	4	2	4	2	4	2	4			

Лит.

Шифр Рис.5 Рис.6 Рис.7 Рис.8 Рис.5 Рис.6 Рис.7 Рис.8

Изм. Лист № докум. Подп. Дата

1.479.2-2 Ш00000

Лист 10

Копировал Сафронова

Формат А4

Формат	Зона	Поз.	Обозначение	Наименование	Кол. на исполн. Ш0 0000- 08	09	10	11	12	13	14	15			Примечание
				Стандартные изделия											
		64		Винт 2М6х9.58											
				ГОСТ 17473-80	60	120	80	160	64	128	86	172			
		65		Гайка М6.5											
				ГОСТ 5915-70	68	136	90	180	72	144	96	192			
		66		Винт 2М6х14.58											
				ГОСТ 17475-80	4	8	4	8	4	8	4	8			
		67		Шайба 6.01.04											
				ГОСТ 11371-78	8	16	10	20	8	16	10	20			
		68		Винт 2М6х14.58											
				ГОСТ 17473-80	2	4	4	8	2	4	4	8			

Лит.	Шифр							
	Рис. 5	Рис. 6	Рис. 7	Рис. 8	Рис. 5	Рис. 6	Рис. 7	Рис. 8

Изм.	Лист	№ докум.	Подп.	Дата	1.479.2-2 Ш0 0000	Лист 11

Копировал Сафронова Формат А4

Формат	Зона	Поз.	Обозначение	Наименование	Кол. на исполн. Ш0 0000- 08	09	10	11	12	13	14	15			Примечание
		69		Болт М6х55.36.06											
				ГОСТ 7798-70	2	4	2	4	2	4	2	4			

Лит.	Шифр							
	Рис. 5	Рис. 6	Рис. 7	Рис. 8	Рис. 5	Рис. 6	Рис. 7	Рис. 8

Изм.	Лист	№ докум.	Подп.	Дата	1.479.2-2 Ш0 0000	Лист 12

Копировал Сафронова Формат А4

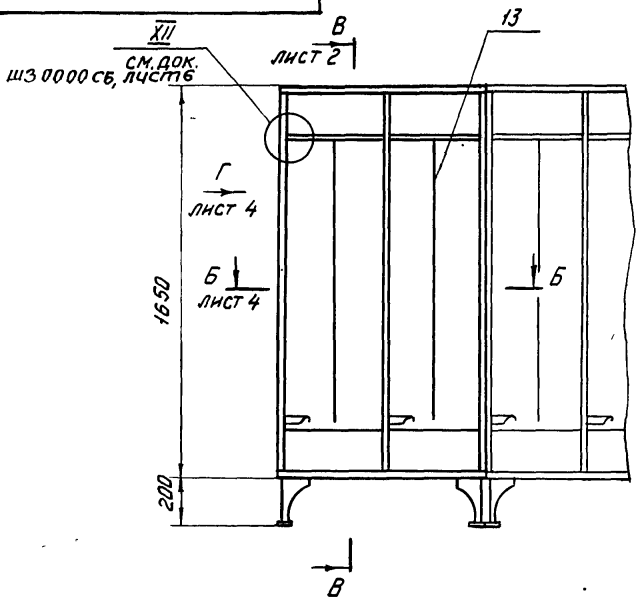

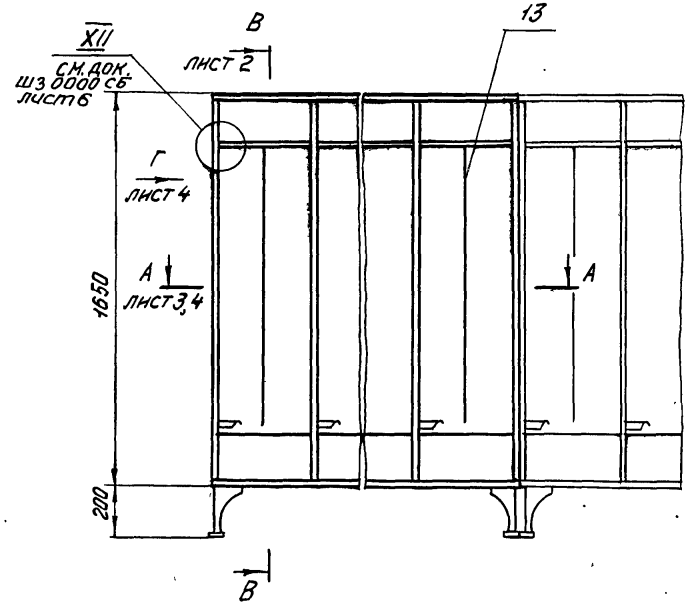

Обозначение	Рис.	Число отделений	Ширина шкафа В	Ширина отделения в	Масса, кг	Примеч.
ШО 0000 СБ	1	4	800	200	72,3	
- 01 СБ	2	2×4	800	200	140,9	
- 02 СБ	3	5	1000	200	90,2	
- 03 СБ	4	2×5	1000	200	170,8	
- 04 СБ	1	4	1000	250	81,7	
- 05 СБ	2	2×4	1000	250	157,7	
- 06 СБ	3	5	1250	250	99,6	
- 07 СБ	4	2×5	1250	250	187,5	
- 08 СБ	5	2	666	333	51,0	
- 09 СБ	6	2×2	666	333	102,3	
- 10 СБ	7	3	999	333	71,9	
- 11 СБ	8	2×3	999	333	144,4	
- 12 СБ	5	2	800	400	55,4	
- 13 СБ	6	2×2	800	400	111,3	
- 14 СБ	7	3	1200	400	78,6	
- 15 СБ	8	2×3	1200	400	157,9	

1.* Размеры для справок.

2. Скамья на разрезах А-А, Б-Б, В-В условно не показана.

Изм.	Лист	№ докум.	Подп.	Дата
Разраб.		Николаев		1.86 г.
Пров.		Алексеев		
Рук. бриг.		Алексеев		09.86
Н. контр.		Никитин		
Утв.		Викулов		

1.479.2-2 ШО 0000 СБ

Шкаф открытый

Сборочный чертеж

Лит.	Масса	Масштаб
	См. табл.	1:20

Лист 1 | Листов 4

ПРОМСТРОЙПРОЕКТ

1.479.2-2 Ш00000 СБ

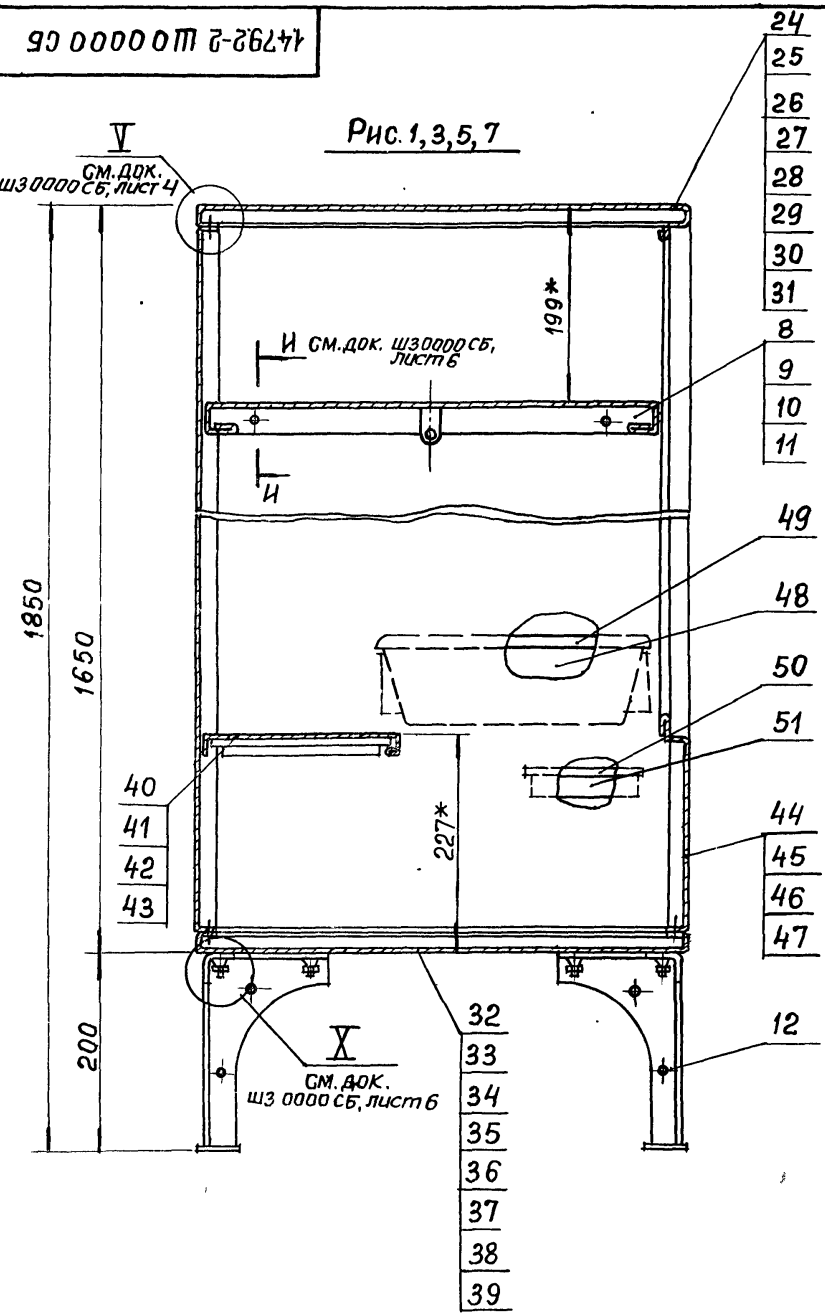

В – В
М1:5 лист 1

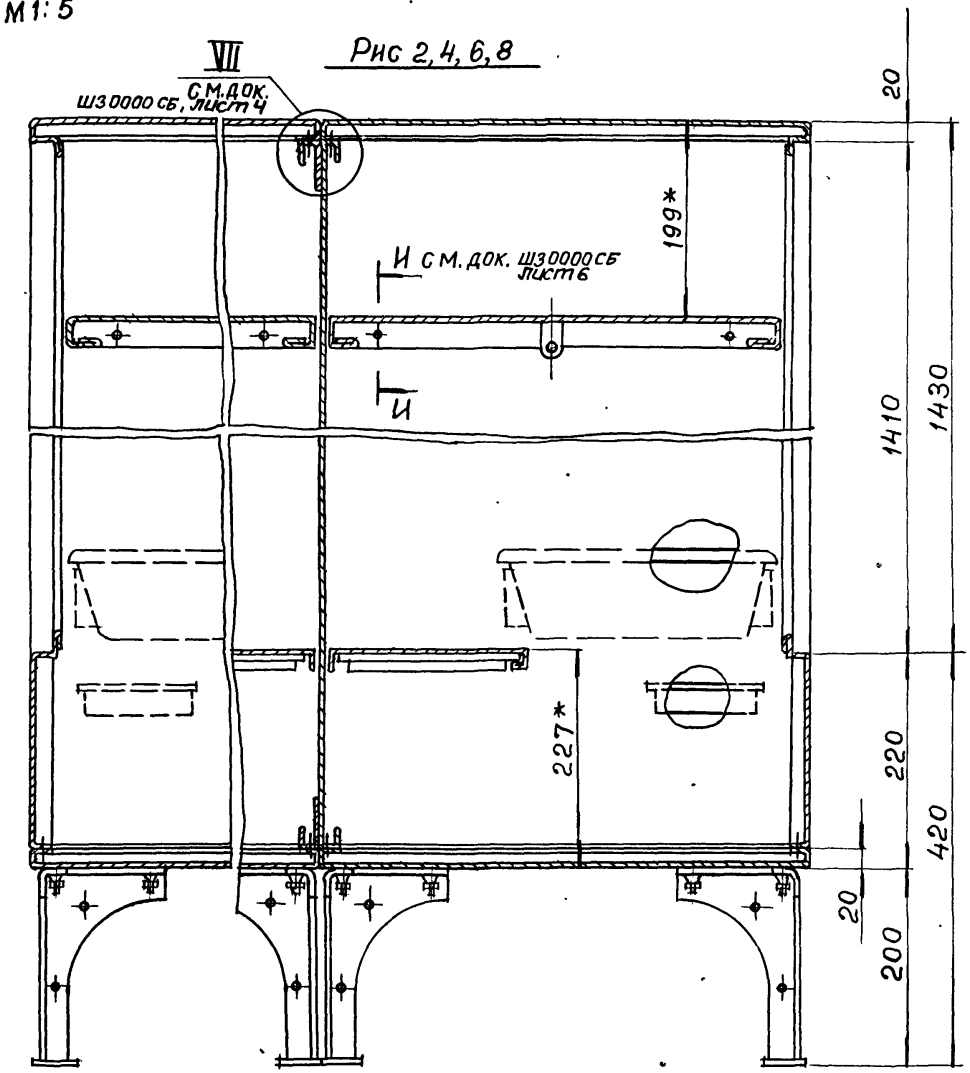

Изм.	Лист	№ докум.	Подп.	Дата	1.479.2-2 Ш00000 СБ	Лист 2

Инв. № подл. | Подпись и дата | Взам. инв. № | Инв. № дубл. | Подпись и дата

20917 96

А — А
М 1:10

лист 1

Рис. 1

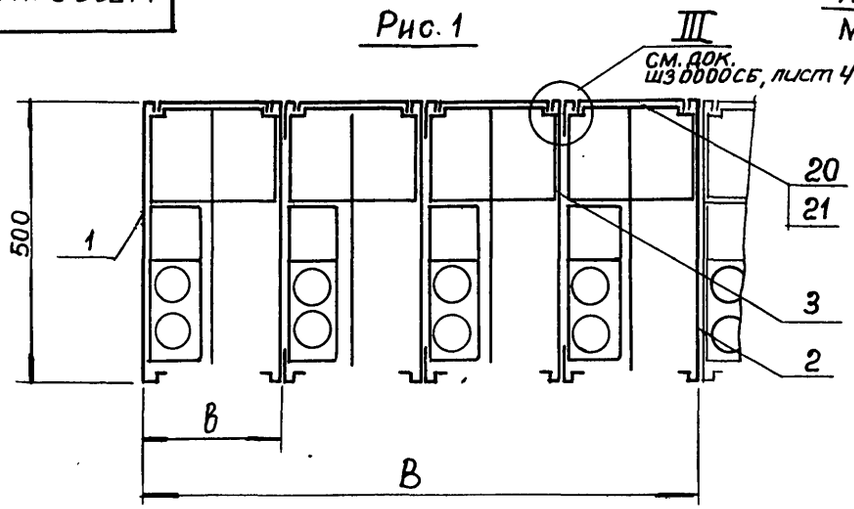

Рис. 3

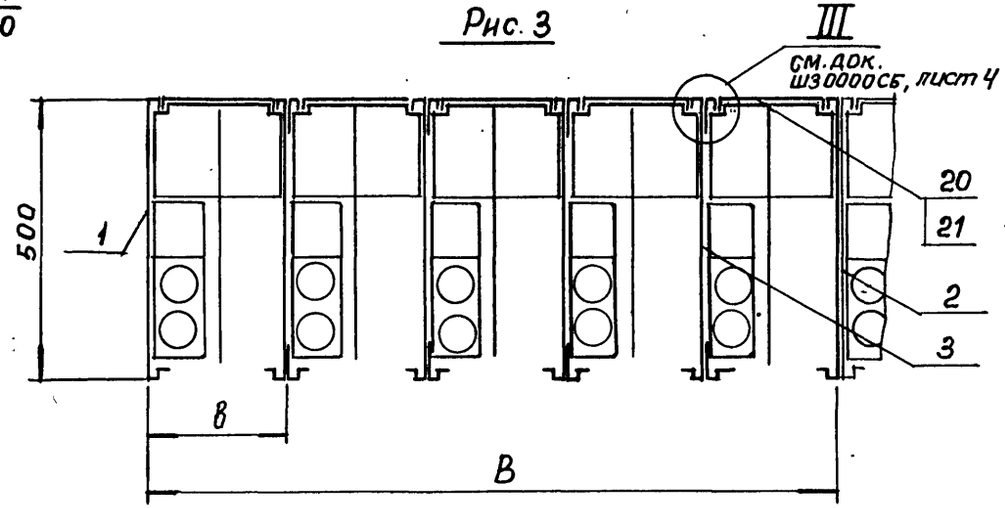

Рис. 2

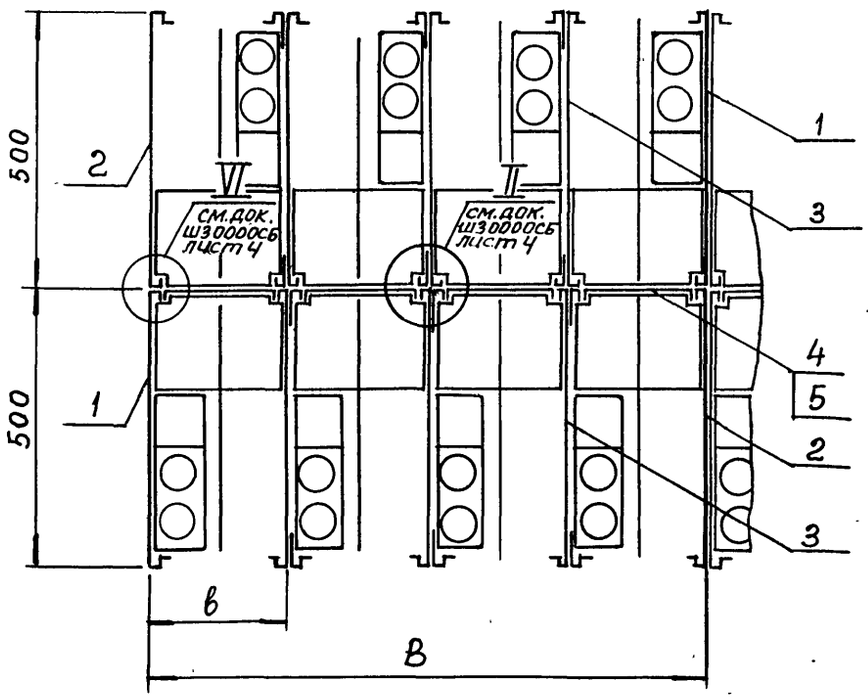

Рис. 4

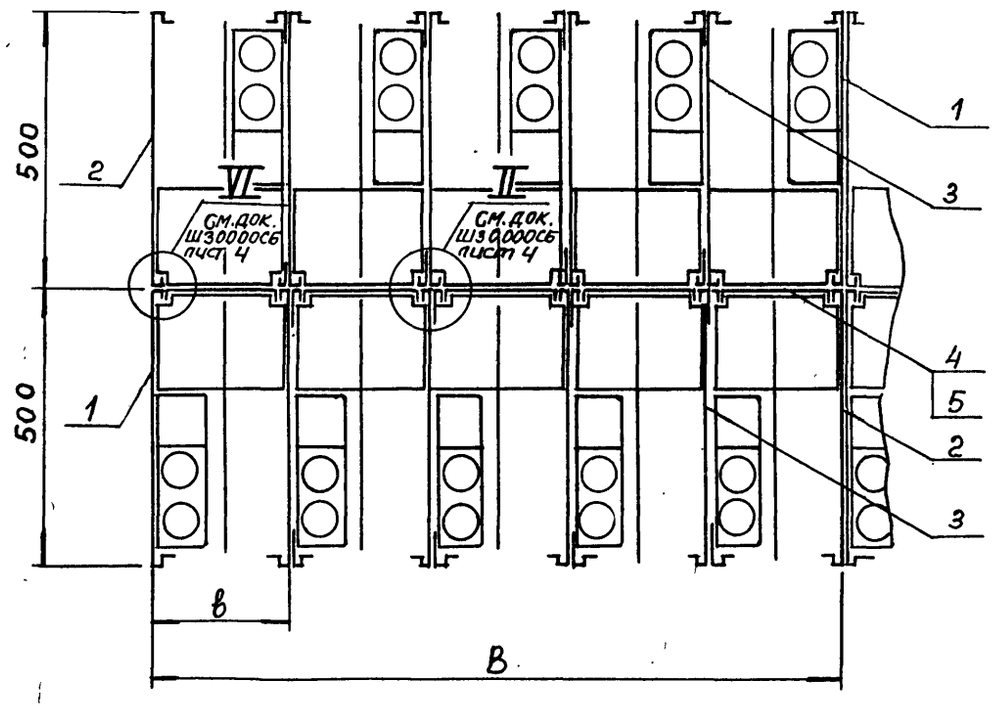

Изм	Лист	№ докум.	Подп.	Дата	1.479.2-2 Ш00000 СБ	Лист 3

1479.2-2 Ш000000СБ

Б – Б
М 1:10
лист 1

А – А
М 1:10
лист 1

Вид Г лист 1
Рис. 1,3,5,7

Рис. 5

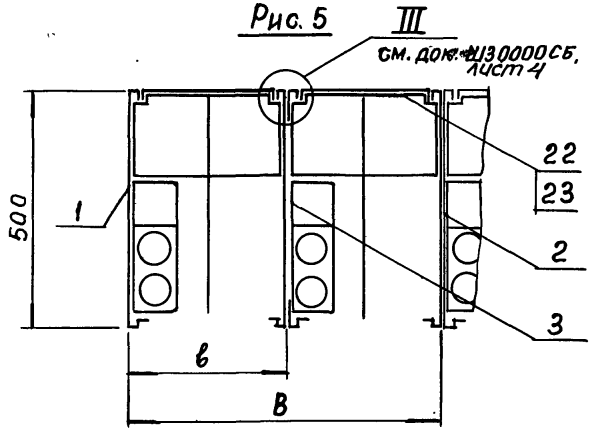

Рис. 7

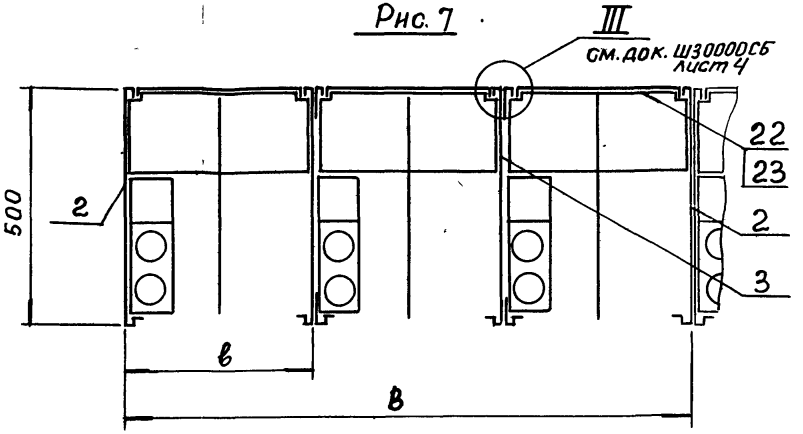

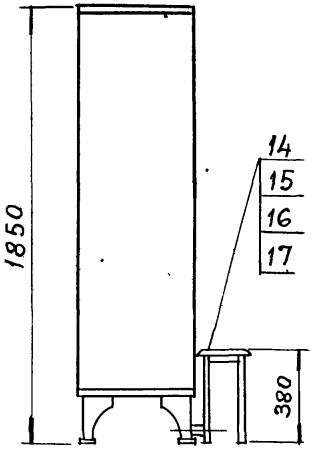

Рис. 6

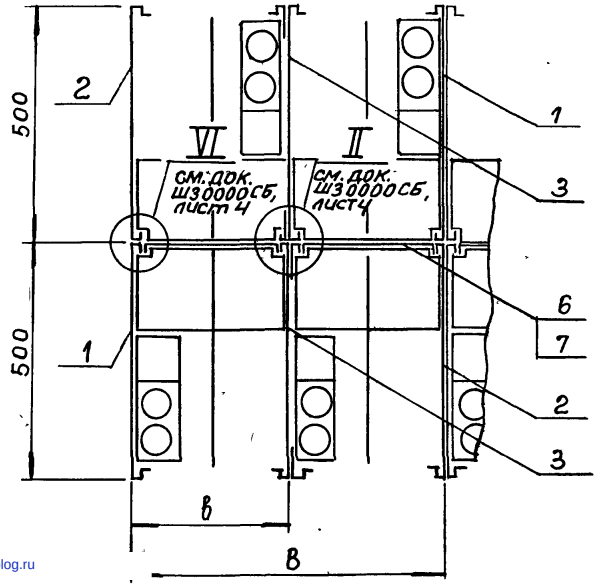

Рис. 8

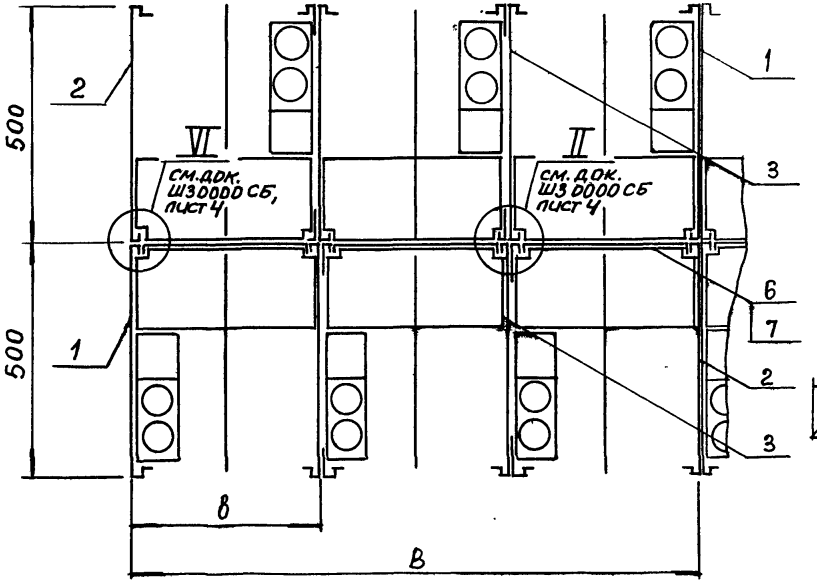

Вид Г лист 1
Рис. 2,4,6,8

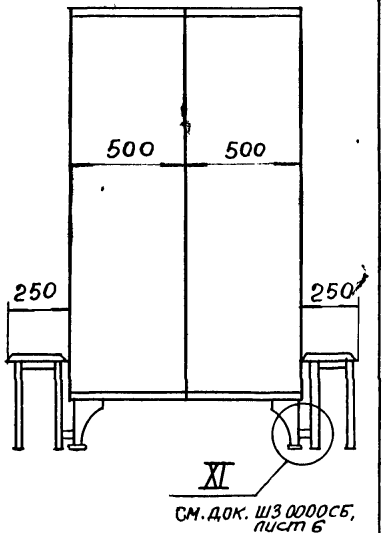

Изм	Лист	№ докум.	Подп.	Дата	1.479.2-2 Ш000000СБ	Лист 4

Инв. № подл. | Подпись и дата | Взам. инв. № | Инв. № дубл. | Подпись и дата

gost.e-ecolog.ru