типовые конструкции, изделия и узлы зданий и сооружений

СЕРИЯ 1.472.2-6

УНИФИЦИРОВАННЫЕ МЕТАЛЛИЧЕСКИЕ ШКАФЫ И БЛОКИ ШКАФОВ ДЛЯ ОДЕЖДЫ РАБОТАЮЩИХ НА ПРЕДПРИЯТИЯХ

ВЫПУСК 1

ШКАФЫ С ОТДЕЛЕНИЯМИ МЕТАЛЛИЧЕСКИЕ СВАРНЫЕ

РАБОЧИЕ ЧЕРТЕЖИ

25414-02 Отпускная цена на момент реализации указана в счет-накладной

gost.e-ecolog.ru

ТИПОВЫЕ КОНСТРУКЦИИ, ИЗДЕЛИЯ И УЗЛЫ ЗДАНИЙ И СООРУЖЕНИЙ

СЕРИЯ 1.472.2-6

УНИФИЦИРОВАННЫЕ МЕТАЛЛИЧЕСКИЕ ШКАФЫ И БЛОКИ ШКАФОВ ДЛЯ ОДЕЖДЫ РАБОТАЮЩИХ НА ПРЕДПРИЯТИЯХ

ВЫПУСК 1

ШКАФЫ С ОТДЕЛЕНИЯМИ МЕТАЛЛИЧЕСКИЕ СВАРНЫЕ

РАБОЧИЕ ЧЕРТЕЖИ

Арендное предприятие
ЦНИИПРОМЗДАНИЙ

Заместитель директора института
В.В. Гранев

Зав. отделом социальных проблем промышленной застройки
Л.А.Скроб

Руководитель разработки
В.П. Андреева

Научно-производственный центр
СОЦКУЛЬТБЫТПРОМ

Руководитель проектных работ
В.А.Смирнов

Главный технолог
А.В.Суслин

Главный конструктор по мебели
Л.Т. Игинова

УТВЕРЖДЕНО
Главпроектом Госстроя СССР
письмо от 29.11.91 № 5/4-56

ВВЕДЕНО В ДЕЙСТВИЕ
АП ЦНИИпромзданий с 01.04.92
приказ от 10.01.92 №2

Обозначение документа	Содержание	Стр.
1.472.2-6.1-1	Шкаф ШМ	3
1.472.2-6.1-1СБ	Шкаф ШМ. Сборочный чертеж	6
1.472.2-6.1-2	Корпус	12
1.472.2-6.1-2СБ	Корпус. Сборочный чертеж	13
1.472.2-6.1-3	Дверь	16
1.472.2-6.1-3СБ	Дверь. Сборочный чертеж	17
1.472.2-6.1-4	Полка верхняя	19
1.472.2-6.1-4СБ	Полка верхняя Сборочный чертеж	20
1.472.2-6.1-5	Перегородка	21
1.472.2-6.1-34	Фиксатор	21
1.472.2-6.1-5ПСБ	Перегородка Сборочный чертеж	22
1.472.2-6.1-7	Подставка	23
1.472.2-6.1-7СБ	Подставка Сборочный чертеж	24
1.472.2-6.1-8	Косынка	25
1.472.2-6.1-11	Крючок	25
1.472.2-6.1-9	Полка нижняя	26
1.472.2-6.1-10	Пяточка	27
1.472.2-6.1-17	Ограничитель	27
1.472.2-6.1-12	Полка туалетная	28
1.472.2-6.1-13	Перекладина	29
1.472.2-6.1-14	Шайба	30
1.472.2-6.1-15	Планка	30
1.472.2-6.1-16	Косынка	31
1.472.2-6.1-15-1	Косынка	31
1.472.2-6.1-18	Днище	32
1.472.2-6.1-19	Стенка боковая	33
1.472.2-6.1-20	Перегородка	34
1.472.2-6.1-30	Ось	34
1.472.2-6.1-20СБ	Перегородка Сборочный чертеж	35
1.472.2-6.1-21	Крышка	36
1.472.2-6.1-22	Стенка задняя	37
1.472.2-6.1-24	Скоба	37
1.472.2-6.1-23	Опора	38
1.472.2-6.1-35	Планка	38
1.472.2-6.1-28	Панель	39
1.472.2-6.1-29	Швеллер	41
1.472.2-6.1-31	Профиль	42
1.472.2-6.1-32	Скоба	43
1.472.2-6.1-36	Уголок	44
1.472.2-6.1-37	Скоба	44
1.472.2-6.1-33	Перегородка	45

Инв. № подл. | Подп. и дата

Изм.	Лист	№ докум.	Подп.	Дата
Разраб.		Стирнов		11.12.91
Пров.		Андреева		11.12.91
Н.контр.		Стирнов		11.12.91

1.472.2-6.1

Содержание

Стадия: Р | Лист: | Листов: 1

НПЦ соцкультбытпром

Инв.№ подл.	Подп. и дата	Взам.инв.№	Инв.№ дубл.	Подп.и дата

Формат	Зона	Поз.	Обозначение	Наименование	Кол. на исполн. 1.472.2-6.1-1 –	01	02	03	04	05	06	07	08	09	Примечание
				Документация											
А3			1.472.2-6.0-ТУ	Технические условия		×	×	×	×	×	×	×	×	×	
А3			1.472.2-6.1-1СБ	Сборочный чертеж		×	×	×	×	×	×	×	×	×	

Изм.	Лист	№ докум.	Подп.	Дата
Разраб.		Смирнов		11.12.91
Прав.		Суслин		12.12.91
Н.контр.		Смирнов		11.12.91
Пров.		Андреева		11.12.91

1.472.2-6.1-1

Шкаф ШМ

Лит	Лист	Листов
	1	6

НПЦ СОЦКУЛЬТБЫТПРОМ

Копировал

Формат А4

Формат	Зона	Поз.	Обозначение	Наименование	Кол. на исполн. 1.472.2-6.1-1- –	01	02	03	04	05	06	07	08	09	Примечание
				Сборочные единицы											
А4		1	1.472.2-6.1-2	Корпус	1										
			-01	Корпус		1									
			-02	Корпус			1	1							
			-03	Корпус					1						
			-04	Корпус						1					
			-05	Корпус							1	1			
			-06	Корпус									1		
			-07	Корпус										1	
А4		2	1.472.2-6.1-3	Дверь	1										
			-01	Дверь		1				1			2		
			-02	Дверь			1	1			1	1		2	
			-03	Дверь					1						
А4		3	-04	Дверь						1			1		
			-05	Дверь							1	1		1	

Изм.	Лист	№ докум.	Подп.	Дата

1.472.2-6.1-1

Лист 2

Копировал

Формат А4

25414-02 4

3

Формат	Зона	Поз.	Обозначение	Наименование	Кол. на исполн. 1.472.2-6.1-1- –	01	02	03	04	05	06	07	08	09	Примечание
А4		4	1.472.2-6.1-4	Полка верхняя	1										
			-01	Полка верхняя		1				2			3		
			-02	Полка верхняя			1	1			2	2		3	
			-03	Полка верхняя					1						
А4		5	1.472.2-6.1-5	Перегородка				1	1			2			
А4		6	1.472.2-6.1-6	Косынка	1	1	1	1	1	1	1	1	2	2	
А4		7	1.472.2-6.1-7	Подставка	1										
			-01	Подставка		1									
			-02	Подставка			1	1							
			-03	Подставка					1						
			-04	Подставка						1					
			-05	Подставка							1	1			
			-06	Подставка									1		
			-07	Подставка										1	
А4		8	1.472.2-6.1-8	Косынка						1	1	1	1	1	

Формат	Зона	Поз.	Обозначение	Наименование	Кол. на исполн. 1.472.2-6.1-1- –	01	02	03	04	05	06	07	08	09	Примечание
				Детали											
А3		11	1.472.2-6.1-9	Полка нижняя	1	1									
			-01	Полка нижняя		1				2		3	3		
			-02	Полка нижняя			1	1			2	2		3	
			-03	Полка нижняя					1						
А4		12	1.472.2-6.1-10	Табличка	1	1	1	1	1	2	2	2	3	3	
А4		13	1.472.2-6.1-11	Крючок	1										
А3		14	1.472.2-6.1-12	Полка туалетная		1				2			3		
			-01	Полка туалетная			1	1	1		2	2		3	
А3		15	1.472.2-6.1-13	Перекладина		1				2			3		
			-01	Перекладина			1	1	1		2	2		3	
А4		16	1.472.2-6.1-14	Шайба	1	2	2	2	2	4	4	4	6	6	
А4		17	1.472.2-6.1-15	Планка	2	2	2	2	2	4	4	4	6	6	
А4		18	1.472.2-6.1-16	Косынка	1	1	1	1	1	1	1	1	2	2	
		19	-01	Косынка						1	1	1	1	1	
А4		20	1.472.2-6.1-17	Ограничитель	1	1	1	1	1	2	2	2	3	3	

2514-02 5

Инв.№ подл.	Подп. и дата	Взам. инв. №	Инв.№ дубл.	Подп. и дата

Формат	Зона	Поз.	Обозначение	Наименование	Кол. на испол. 1.472.2-6.1-1- –	01	02	03	04	05	06	07	08	09	Примечание
				Стандартные изделия											
		21		Винт ВМ3-80х8.48.016 ГОСТ 17473-80	2	2	2	2	2	4	4	4	6	6	
		22		Винт ВМ5-80х12.48.016 ГОСТ 17473-80		3	4	4	4	6	8	8	9	12	
		23		Болт М5-80х20.48.016 ГОСТ 7805-70	6	6	6	6	6	12	12	12	18	18	
		24		Гайка М5.4.016 ГОСТ 5916-70	14	17	18	18	18	34	36	36	51	52	
		25		Шайба 5.01.016 ГОСТ 11371-78	10	13	14	14	14	26	28	28	39	42	
		26		Шайба 4.01.016		3	4	4	4	6	8	8	9	12	

Изм.	Лист	N докум.	Подп.	Дата	1.472.2-6.1-1	Лист 5

Копировал Формат А4

Формат	Зона	Поз.	Обозначение	Наименование	Кол. на испол. 1.472.2-6.1-1- –	01	02	03	04	05	06	07	08	09	Примечание
				Прочие изделия											
		29		Замок врезной цилиндровый ТУ1-01-0461-82	1	1	1	1	1	2	2	2	3	3	

29ИИ-02 6

Изм.	Лист	N докум.	Подп.	Дата	1.472.2-6.1-1	Лист 6

Копировал Формат А4

5

Рис. 1

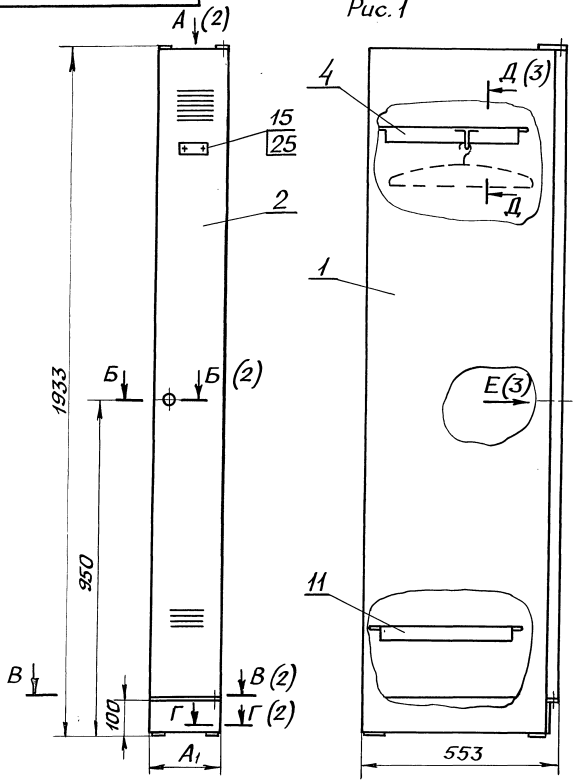

Обозначение	Шифр	Рис	Размеры, мм A_1	Размеры, мм B_1	Масса, кг
1.472.2-6.1-1	ШМ1.20	1	202	–	28
-01	ШМ1.30		302		32
-02	ШМ1.40		402		36
-03	ШМ1.40п	2	402		42
-04	ШМ1.50п		502		46
-05	ШМ2.30	3	300	602	55
-06	ШМ2.40		400	802	62
-07	ШМ2.40п	4	400	802	70
-08	ШМ3.30	5	300	902	72
-09	ШМ3.40		400	1202	82

1. Размеры для справок:
2. Покрытие:
   вариант 1 – эмаль МЛ-158 светло-серо-голубая, III.УХЛ4;
   вариант 2 – эмаль НЦ-25 серо-голубая. III.УХЛ4;
3. Трущиеся поверхности смазать смазкой ЦИАТИМ-201 ГОСТ 6267-74.
4. Остальные технические требования по 1.472.2-6.0-ТУ.

Изм.	Лист	N докум.	Подп.	Дата
Разраб.		Смирнов		11.12.91
Пров.		Суслин		12.12.91
Т.контр.		Суслин		12.12.91
Н.контр.		Смирнов		11.12.91

1.472.2-6.1-1СБ

Шкаф ШМ
Сборочный чертеж

Лит.	Масса	Масштаб
	См. табл.	1:10

Лист 1 Листов 6

НПЦ СОЦКУЛЬТБЫТПРОМ

Инв. N подл. | Подп. и дата | Взам. инв. N | Инв. N дубл. | Подп. и дата

А (1:2) (1)

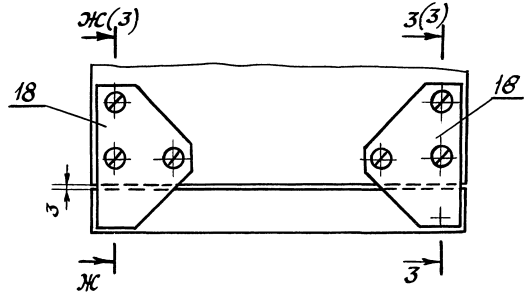

Б-Б (1:1) (1)

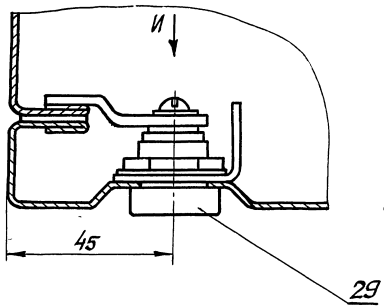

Г-Г (1:1) (1)

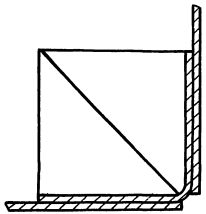

В-В (1:2) (1)

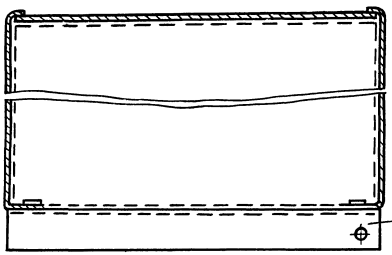

И (1:1)

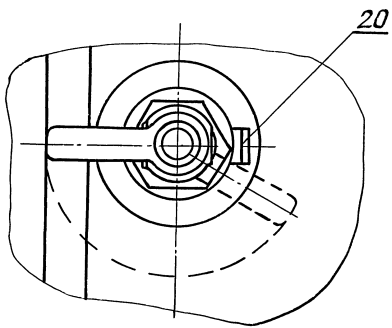

Ж-Ж (1:1) (2)

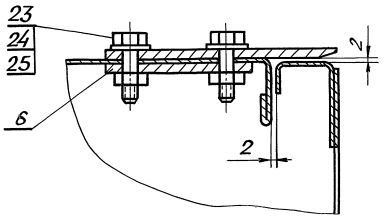

З-З (1:1) (2)

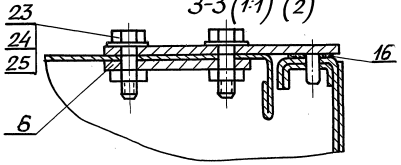

Д-Д (1:1) (1)

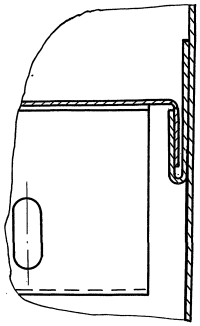

Е (1:1) (1)

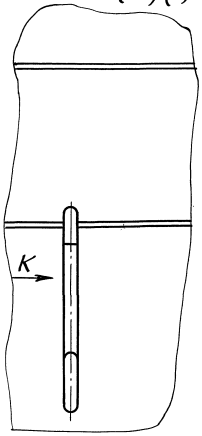

К (1:1)

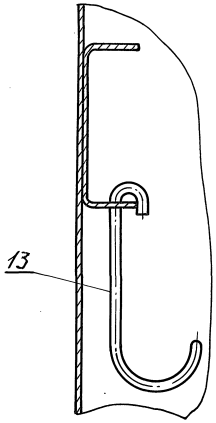

Рис. 2

Остальное - см. Рис. 1

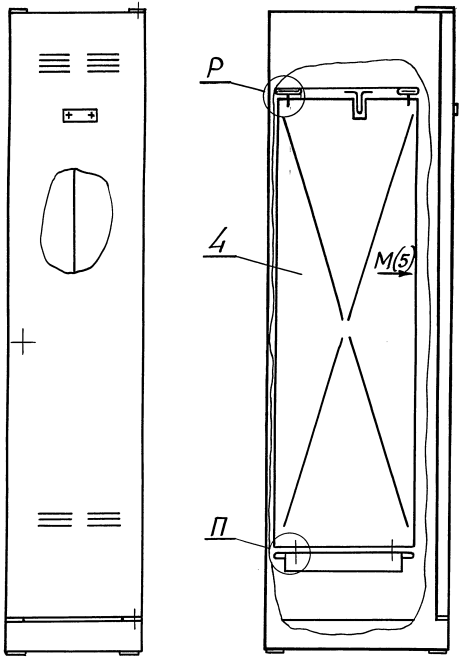

Р (1:1)

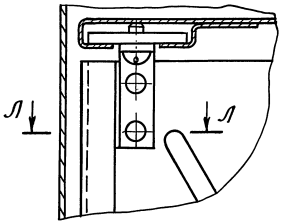

Л-Л (1:1)

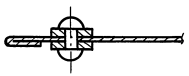

П (1:1)

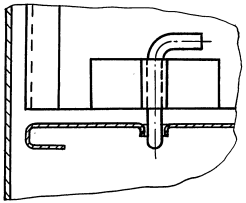

М (1:5) (4)

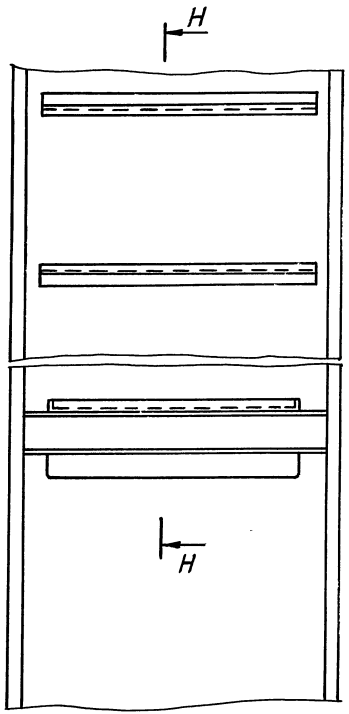

Н-Н (1:1)

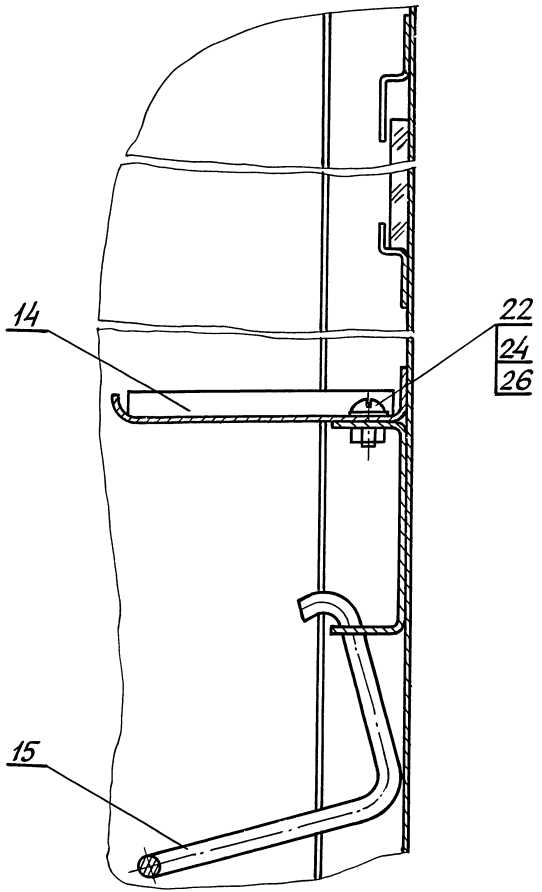

Рис.3

Остальное - см. Рис.1

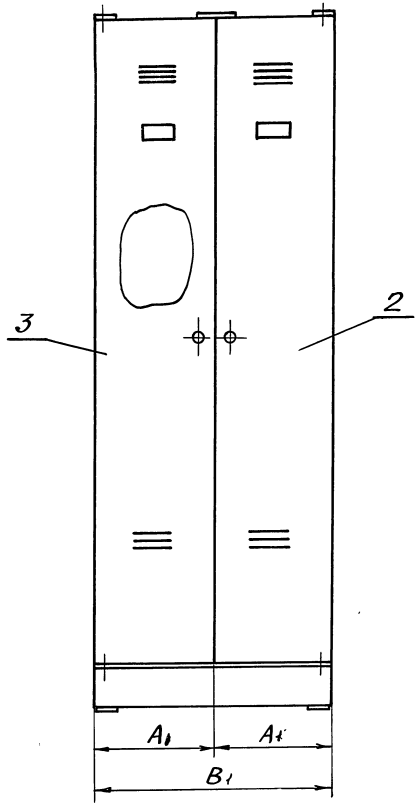

Рис.4

Остальное - см. Рис.2

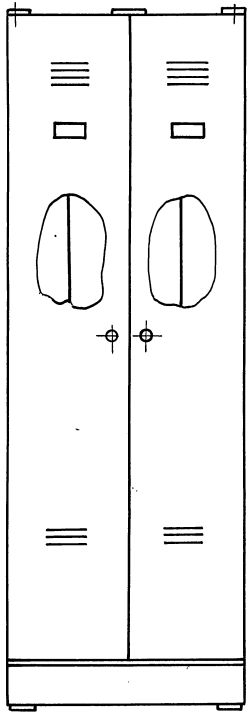

Рис.5

Остальное - см. Рис.3

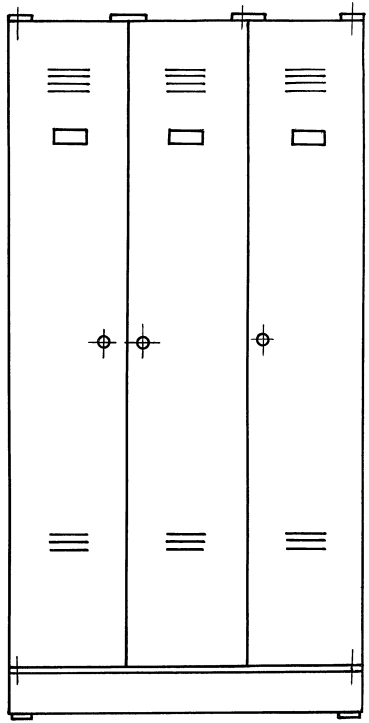

Инв.№ подл. | Подп. и дата | Взам. инв.№ | Инв.№ дубл. | Подп. и дата

Инв. N подл.	Подп. и дата	Взам. инв. N	Инв. N дубл.	Подпись и дата

Формат	Зона	Поз.	Обозначение	Наименование	Кол. на исполн. 1.472.2-6.1-2 —	01	02	03	04	05	06	07			Примечание
				Документация											
А3			1.472.2-6.1-2СБ	Сборочный чертеж	X	X	X	X	X	X	X	X			
				Детали											
А4		1	1.472.2-6.1-18	Днище	1										
			-01	Днище		1									
			-02	Днище			1								
			-03	Днище				1							
			-04	Днище					1						
			-05	Днище						1					
			-06	Днище							1				
			-07	Днище								1			

Изм.	Лист	N докум.	Подп.	Дата	1.472.2-6.1-2		
Разраб.		Смирнов		11.12.9.	Корпус	Лит	Лист 1 / Листов 2
Провер.		Суслин		18.11.94.		НПЦ СОЦКУЛЬТБЫТПРОМ	
Н. контр.		Смирнов		11.12.9.			
Утв.		Андреева		11.12.94			

Формат	Зона	Поз.	Обозначение	Наименование	Кол. на исполн. 1.472.2-6.0200 —	01	02	03	04	05	06	07			Примечание
А3		2	1.472.2.-6.1-19	Стенка боковая	1	1	1	1	1	1	1	1			
А3		3	-01	Стенка боковая	1	1	1	1	1	1	1	1			
А3		4	1.472.2-6.1-20	Перегородка					1	1	2	2			
А3		5	1.472.2-6.1-21	Крышка	1	1	1	1	1	1	1	1			
А3		6	1.472.2-6.1-22	Стенка задняя	1										
			-01	Стенка задняя	1	1									
			-02	Стенка задняя		1			2		3				
			-03	Стенка задняя			1			2		3			
			-04	Стенка задняя				1							
А4		7	1.472.2-6-1-23	Опора	4	4	4	4	4	4	4	4			
А4		8	1.472.2-6-1-24	Скоба	1										
			-01	Скоба		1			2		3				
			-02	Скоба								3			
А4		9	-03	Скоба	2	2	2	2	4	4	6	6			

Изм.	Лист	N докум.	Подп.	Дата	1.472.2-6.1-2.	Лист 2

25444-02 13

Рис. 1

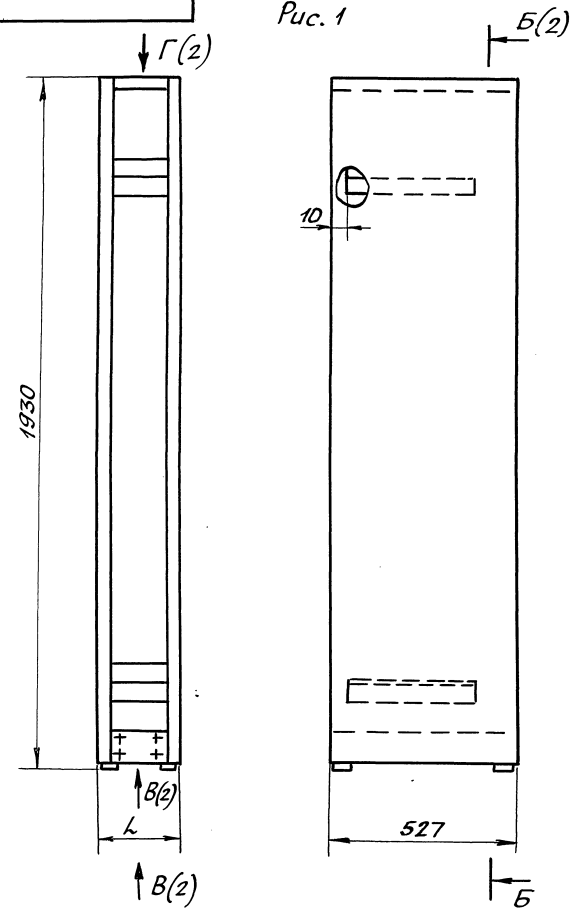

Обозначение	Рис.	L, мм	A, мм	Масса, кг
1.472.2-6.1-2	1	202	—	21.1
-01		302	—	24.1
-02		402	—	27.6
-03		502	—	30,8
-04	2	603	302	39,8
-05		803	402	46,2
-06	3	904	302	55,2
-07		1204	402	61.5

1. * Размеры для справок.
2. $h\,14;\ \pm\frac{IT14}{2}$.
3. Соединение деталей производить контактной сваркой по ГОСТ 15878-79-Кт-5.
4. Остальные технические требования по 1.472.2-6.0-ТУ.

Изм.	Лист	N докум.	Подп.	Дата
Разраб.		Смирнов		01.12.91
Провер.		Суслин		11.12.91
Т. контр.		Суслин		12.4.92
Н. контр.		Смирнов		11.12.91

1.472.2-6.1-2СБ

Корпус

Сборочный чертеж

Лит	Масса	Масштаб
	см. табл.	1:10

Лист 1 Листов 3

НПЦ СОЦКУЛЬТБЫТПРОМ

Инв. N подл. | Подп. и дата | Взам. инв. N | Инв. N дубл. | Подп. и дата

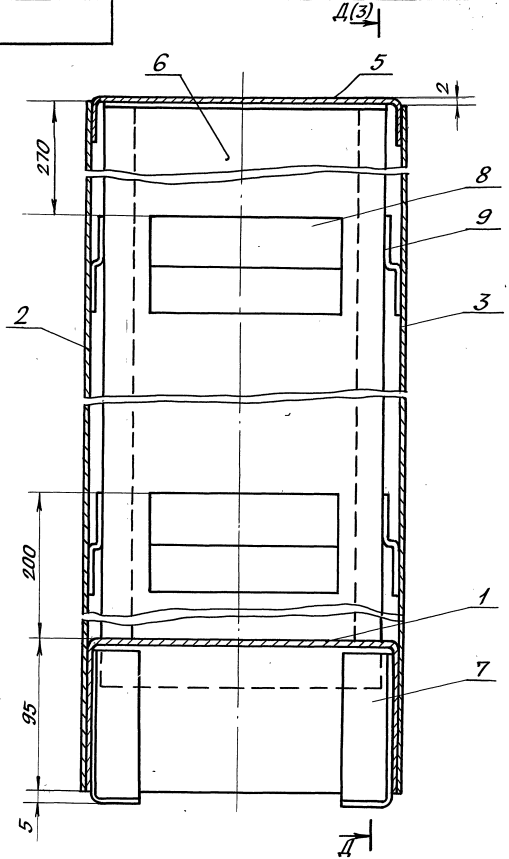

В(1:2)(1)

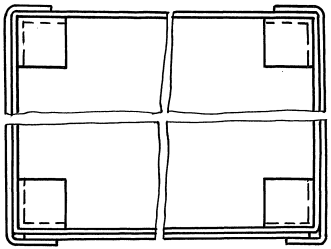

Г(1:2)(1)

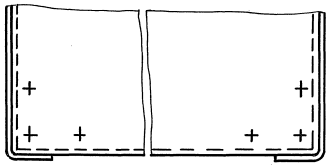

Инв.№ подл. | Подп. и дата | Взам. инв.№ | Инв.№ дубл. | Подп. и дата

Изм.	Лист	№ докум.	Подп.	Дата	1.472.2-6.1-2СБ	Лист 2

25414-02 15

Рис.2
Остальное – см. рис.1

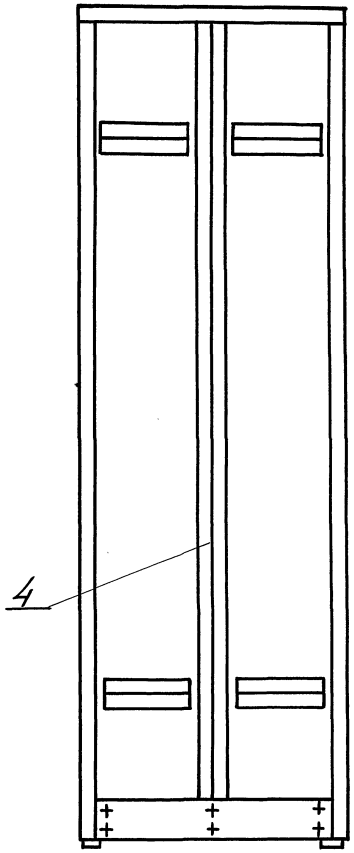

Рис.3.
Остальное – см. рис.2

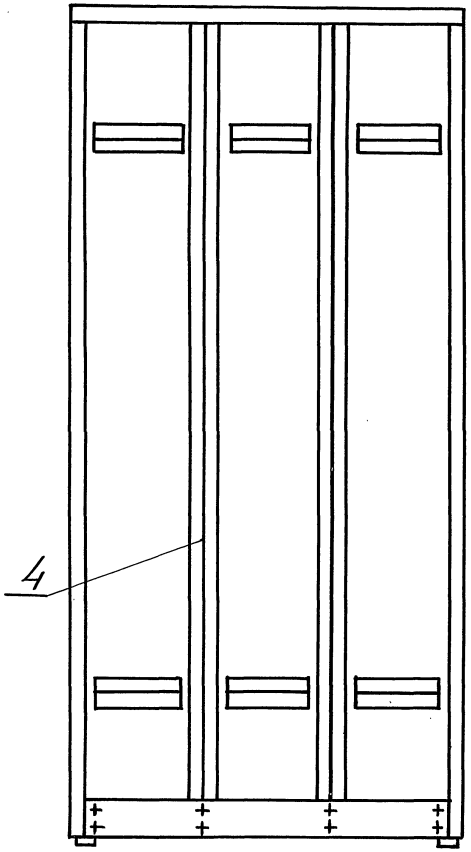

Инв.№ подл. | Подп. и дата | Взам. инв.№ | Инв.№ дубл. | Подп. и дата

Изм.	Лист	№ докум.	Подп.	Дата	1.472.2-6.1-2СБ	Лист 3

Инв. № подл.	Подп. и дата	Взам. инв. №	Инв. № дубл.	Подп. и дата

Формат	Зона	Поз.	Обозначение	Наименование	Кол. на исполн. 1.472.6-6.1-3										Примечание
					–	01	02	03	04	05					
				Документация											
А3			1.472.2-6.1-3СБ	Сборочный чертеж	×	×	×	×	×	×					
				Детали											
А3		1	1.472.2-6.1-28	Панель	1										
			-01	Панель		1									
			-02	Панель			1								
			-03	Панель				1							
А3			-04	Панель					1						
			-05	Панель						1					

Изм.	Лист	№ докум.	Подп.	Дата	1.472.2-6.1-3		
Разраб.		Смирнов		11.12.91		Лит.	Лист 1	Листов 2
Пров.		Суслин		12.12.91	Дверь			
Н. контр.		Смирнов		11.12.91		НПЦ СОЦКУЛЬТБЫТПРОМ		

Копировал Формат А4

Формат	Зона	Поз.	Обозначение	Наименование	Кол. на исполн. 1.472.2-6.1-3										Примечание
					–	01	02	03	04	05					
А3		2	1.472.2-6.1-29	Профиль	1										
			-01	Профиль		1			1						
			-02	Профиль			1			1					
			-03	Профиль				1							
А3		3	1.472.2-6.1-30	Ось	2	2	2	2	2	2					
А4		4	1.472.2-6.1-31	Швеллер	1										
			-01	Швеллер		1			1						
			-02	Швеллер			1			1					
			-03	Швеллер				1							
Б4		5		Держатель											
				Лист Б0,7 ГОСТ 19904-90											
				ОК 360-В-II ГОСТ 16523-89											
				30×174	2										
				30×274		2			2						
				30×374			2			2					
				30×474				2							

Изм.	Лист	№ докум.	Подп.	Дата	1.472.2-6.1-3	Лист 2

Копировал Формат А4

25444-02 17

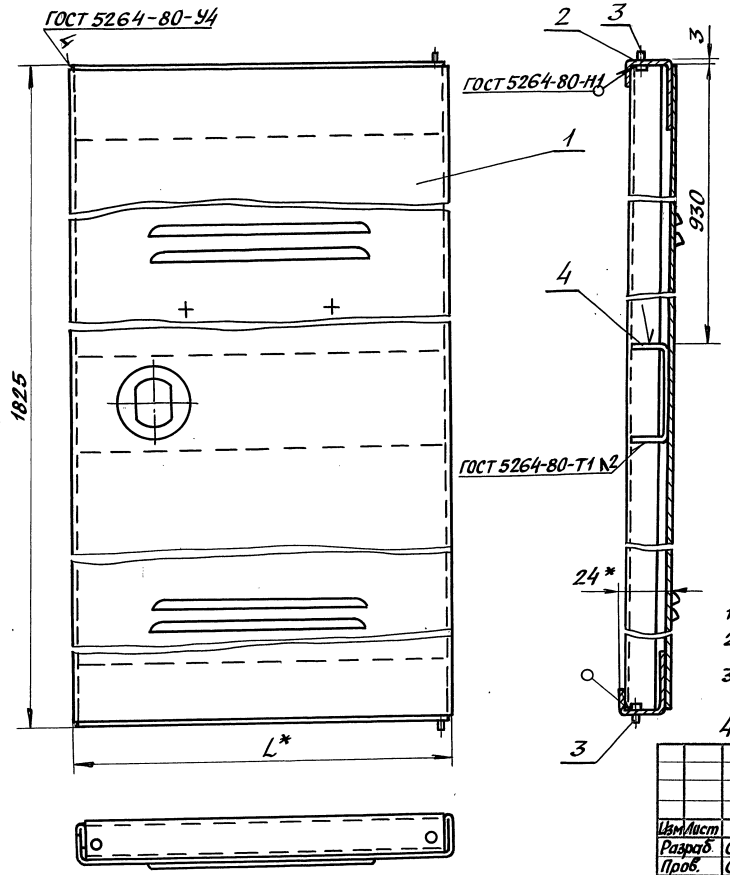

Рис. 2

Остальное - см. рис. 1

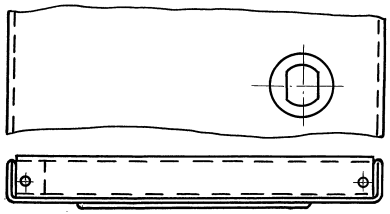

Обозначение	Рис.	L, мм	Масса, кг
1.472.2-6.1-3	1	197	3,7
-01		297	5,0
-02	2		
-03	1	397	6,3
-04	2		
-05	1	497	7,5

1.* Размеры для справок.

2. $h14, \pm \frac{JT14}{2}$.

3. Соединение дет. поз. 1, 2, 4 произвести контактной сваркой.

4 Покрытие - см. черт. 1.472.2-6.1-1СБ

Изм.	Лист	N докум.	Подп.	Дата
Разраб.		Смирнов		11.12.91
Пров.		Суслин		12.12.91
Т.контр.		Суслин		12.12.91
Н.контр.		Смирнов		11.12.91

1.472.2-6.1-3СБ

Дверь. Сборочный чертеж

Лит	Масса	Масштаб
	См. табл.	1:2

Лист 1 Листов 2

НПЦ соцкультбыт пром

Инв. № подл. | Подп. и дата | Взам. инв. № | Инв. № дубл. | Подп. и дата

Рис.3 (1:5)
Остальное - см. рис.1

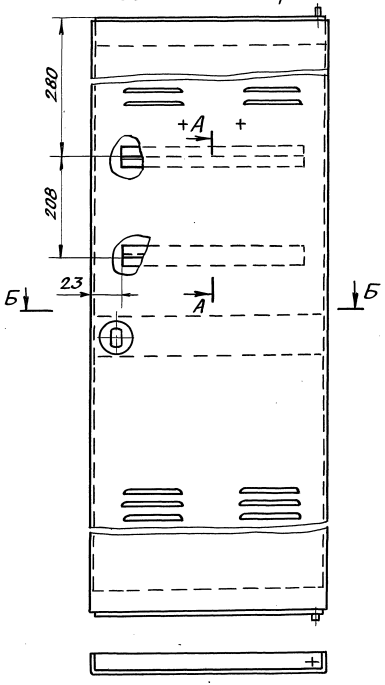

А-А (1:1)

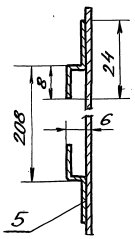

Б-Б

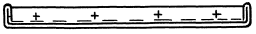

Рис.4
Остальное - см. рис. 1,3.

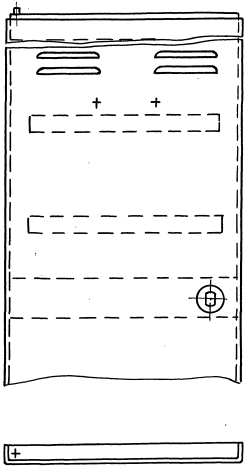

Инв. № подл.	Подп. и дата	Взам. инв. №	Инв. № дубл.	Подп. и дата

Формат	Зона	Поз.	Обозначение	Наименование	Кол. на испол. 1.472.2-6.1-4-										Примечание
					–	01	02	03							
				Документация											
А3			1.472.2-6.1-4СБ	Сборочный чертеж	X	X	X	X							
				Детали											
Б4				Панель											
				Лист Б 0,7 ГОСТ 19904-90												
				ОК 360В-4-II ГОСТ 16523-89												
				478×236	1										
				478×336		1									
				478×436			1								
				478×536				1							

Изм.	Лист	№ докум.	Подп.	Дата
Разраб.		Смирнов		11.12.9
Пров.		Суслин		11.12.9
Т. контр.		Суслин		11.12.9
Н. контр.		Смирнов		11.12.9

1.472.2-6.1-4

Полка верхняя

Лит.	Лист	Листов
	1	2

НПЦ СОЦКУЛЬТБЫТПРОМ

Копировал. Формат А4

Формат	Зона	Поз.	Обозначение	Наименование	Кол. на испол. 1.472.2-6.1-4-										Примечание
					–	01	02	03							
А4		2	1.472.2-6.1-32	Скоба	1										
			-01	Скоба		1									
			-02	Скоба			1								
			-03	Скоба				1							
Б4		3		Скоба											
				Лист Б 0,7 ГОСТ 19904-90											
				ОК 360В-4-II ГОСТ 16523-89											
				38×350			2								
				38×450				2							

Изм.	Лист	№ докум.	Подп.	Дата

1.472.2-6.1-4

Лист 2

Копировал. Формат А4

25444-02 20

Рис. 1

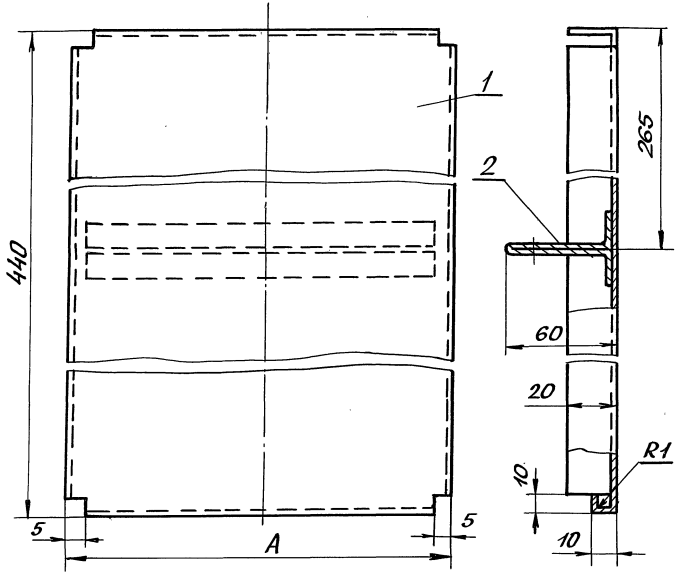

Обозначение	Рис.	A, мм	Масса, кг
1.472.2-6.1-4	1	198	0,9
-01		298	1,4
-02	2	398	1,8
-03		498	2,5

Рис. 2

Остальное – см. рис. 1

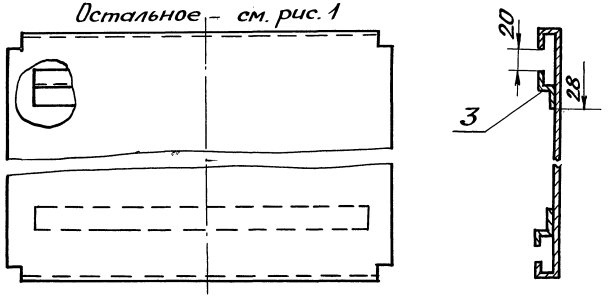

1. * Размеры для справок.
2. Соединение дет. поз. 1, 2, 3 выполнить контактной сваркой.

Изм.	Лист	N докум.	Подп.	Дата
Разраб.		Смирнов		11.12.91
Пров.		Суслин		12.12.91
Т.контр.		Суслин		12.12.91
Н.контр.		Смирнов		11.12.91

1.472.2-6.1-4СБ

Полка верхняя. Сборочный чертеж

Лит	Масса	Масштаб
	См. табл.	1:5

Лист | Листов 1

НПЦ СОЦКУЛЬТБЫТПРОМ

Инв. № подл. | Подп. и дата | Взам. инв. № | Инв. № дубл. | Подп. и дата

Формат	Зона	Поз.	Обозначение	Наименование	Кол.	Примечание
				Документация		
А3			1.472.2-6.1-5СБ	Сборочный чертеж		
				Детали		
А3		1	1.472.2-6.1-33	Панель	1	
А4		2	1.472.2-6.1-34	Фиксатор	2	
А4		3	1.472.2-6.1-35	Планка	2	
А4		4	1.472.2-6.1-36	Уголок	4	
А4		5	1.472.2-6.1-37	Скоба	2	
				Стандартные изделия		
		6		Винт ВМ5-8 8.48.016 ГОСТ 17473-80	4	
		7		Заклетка 3×8 ГОСТ 10299-80	4	

Инв.№ подл. | Подп. и дата | Взам. инв.№ | Инв.№ дубл. | Подп. и дата

Изм.	Лист	N докум.	Подп.	Дата
Разраб.	Смирнов			11.12.91
Пров.	Суслин			12.12.91
Н.контр.	Смирнов			11.12.91
Утв.	Андреева			11.12.91

1.472.2-6.1-5

Перегородка

Лит.	Лист	Листов
		1

НПЦ СОЦКУЛЬТБЫТПРОМ

Rz 40 V(V)

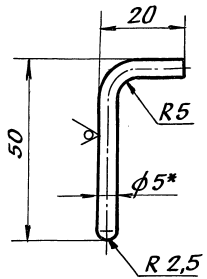

1.* Размер для справок.
2. H14, h14, $\pm\frac{IT14}{2}$.
3. Покрытие Ц9.Хр.

Инв.№ подл. | Подп. и дата | Взам. инв.№ | Инв.№ дубл. | Подп. и дата

Изм.	Лист	N докум.	Подп.	Дата
Разраб.	Смирнов			11.12.91
Пров.	Суслин			12.12.91
Т.контр.	Суслин			12.12.91
Н.контр.	Смирнов			11.12.91

1.472.2-6.1-34

Фиксатор

Круг 5-В-II ГОСТ 2590-88 / Ст3кп ГОСТ 535-88

Лит.	Масса	Масшт.
	20,6	1:1
Лист	Листов 1	

НПЦ СОЦКУЛЬТБЫТПРОМ

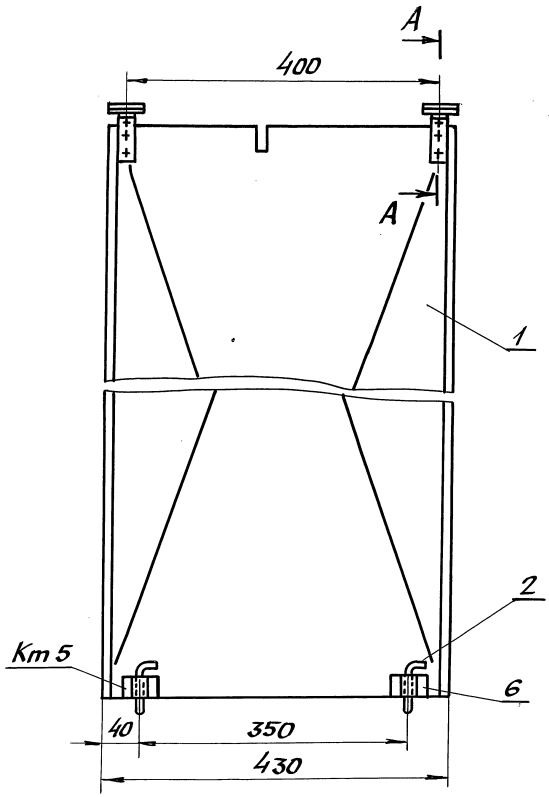

А-А (1:1)

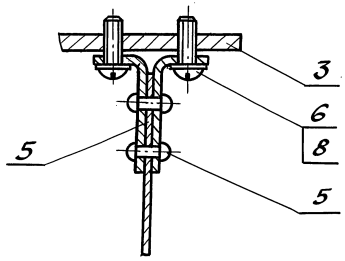

Размеры для справок.

					1.472.2-6.1-5СБ
Изм.	Лист	N докум.	Подп.	Дата	
Разраб.		Смирнов		11.12.91	Перегородка. Сборочный чертеж
Пров.		Суслин		12.9.91	
Т. контр.		Суслин		12.9.91	
Н. контр.		Смирнов		11.12.91	

Лит	Масса	Масшт
	43,50	1:5
Лист	Листов 1	

НПЦ СОЦКУЛЬТБЫТПРОМ

Инв. N подл. | Подп. и дата | Взам. инв. N | Инв. N дубл. | Подп. и дата

Инв. N подл.	Подп. и дата	Взам. инв. N	Инв. N дубл.	Подпись и дата

Формат	Зона	Поз.	Обозначение	Наименование	Кол. на исполн. 1.472.2-6.1-7. —	01	02	03	04	05	06	07			Примечание
				Документация											
А3			1.472.2-6.1-7СБ	Сборочный чертеж	X	X	X	X	X	X	X	X			
				Детали											
Б4		1		Панель											
				Лист Б1,5 ГОСТ 19904-90											
				ОК 360В-4-IV ГОСТ 16523-89											
				120х202	1										
				120х302		1									
				120х402			1								
				120х502				1							
				120х602					1						
				120х802						1					

Изм.	Лист	N докум.	Подп.	Дата
Разраб.		Смирнов		11.12.91
Провер.		Игунова		11.12.91
Н. контр.		Смирнов		11.12.91

1.472.2-6.1-7

Подставка

Лит	Лист	Листов
	1	2

НПЦ СОЦКУЛЬТБЫТПРОМ

Формат А4

Формат	Зона	Поз.	Обозначение	Наименование	Кол. на исполн. 1.472.2-6.1-7 —	01	02	03	04	05	06	07			Примечание
				120 х 902							1				
				120 х 1202								1			
				Изделия											
				Винт	4	4	4	4	6	6	8	8			
				ВМ5-8g х 20.48.016											
				ГОСТ 17475-80											

25444-02 24

Изм.	Лист	N докум.	Подп.	Дата

1.472.2-6.1-7

Лист 2

Формат А4

Рис.1

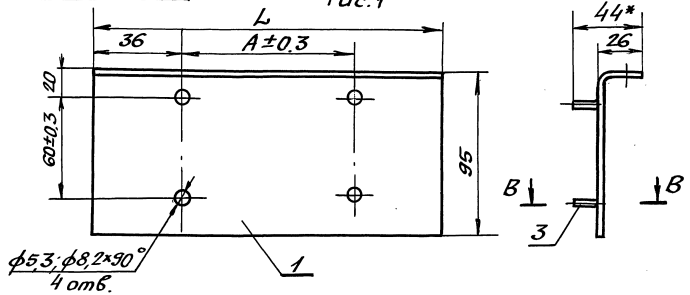

Обозначение	Рис.	Размеры, мм			Масса, кг
		А	Б	L	
1.472.2-6.1-7	1	130	183	202	0,3
-01		230	283	302	0,4
-02		330	383	402	0,5
-03		430	483	502	0,6
-04	2	265	291,5	602	0,7
-05		365	391,5	802	0,9
-06	3	265	291,5	902	1,0
-07		365	391,5	1202	1,2

В-В (1:1)

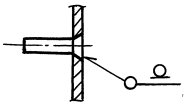

Рис.2

Остальное – см. рис.1

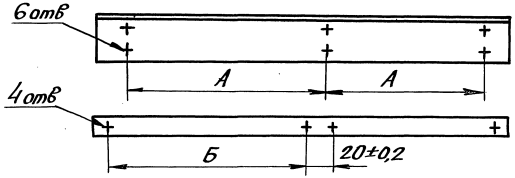

Рис.3

Остальное – см. рис.2

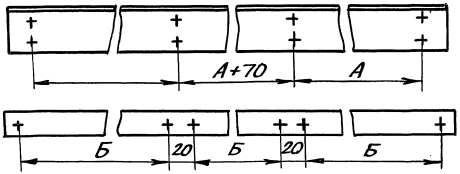

1.* Размер для справок.

2. H14; h14; $\pm \frac{JT14}{2}$.

Изм.	Лист	№ докум.	Подп.	Дата
Разраб.		Смирнов		11.12.90
Пров.		Андреева		11.12.90
Т.контр.		Суслин		12.12.90
Н.контр.		Смирнов		11.12.90

1.472.2-6.1-7СБ

Подставка сборочный чертеж

Лит	Масса	Масштаб
	см. табл.	1:2

Лист | Листов 1

НПЦ СОЦКУЛЬТБЫТПРОМ

Инв.№ подл. | Подп. и дата | Взам. инв.№ | Инв.№ дубл. | Подп. и дата

Rz40 ∨(∨)

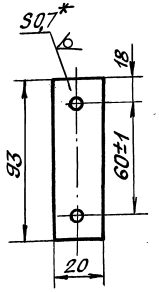

1. * Размер для справок.
2. H14; h14; ± IT14/2
3. Покрытие Ц9.Хр

Изм.	Лист	N докум.	Подп.	Дата	1.472.2-6.1-8			
Разраб.		Смирнов		11.12.91	Косынка	Лит.	Масса	Масштаб
Пров.		Андреева		11.12.91			0,01	1:2
Т.контр.		Суслин		11.12.91		Лист	Листов 1	
Н.контр.		Смирнов		11.12.91	Лист БО.7 ГОСТ 19904-90 ОК3608-4-II ГОСТ 16523-89	НПЦ СОЦКУЛЬТБЫТПРОМ		

Инв. № подл. | Подп. и дата | Взам. инв. № | Инв. № дубл. | Подп. и дата

Rz40 ∨(∨)

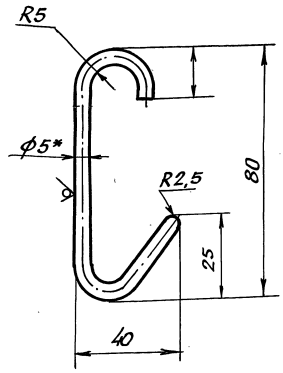

1. * Размер для справок.
2. h14; ± IT14/2.
3. Покрытие Ц9.Хр

Изм.	Лист	N докум.	Подп.	Дата	1.472.2-6.1-11			
Разраб.		Смирнов		11.12.91	Крючок	Лит.	Масса	Масштаб
Пров.		Андреева		11.12.91			0,03	1:1
Т.контр.		Суслин		11.12.91		Лист	Листов 1	
Н.контр.		Смирнов		11.12.91	Круг Б-В-II ГОСТ 2590-88 Ст3кп ГОСТ 535-88	НПЦ СОЦКУЛЬТБЫТПРОМ		

Rz40

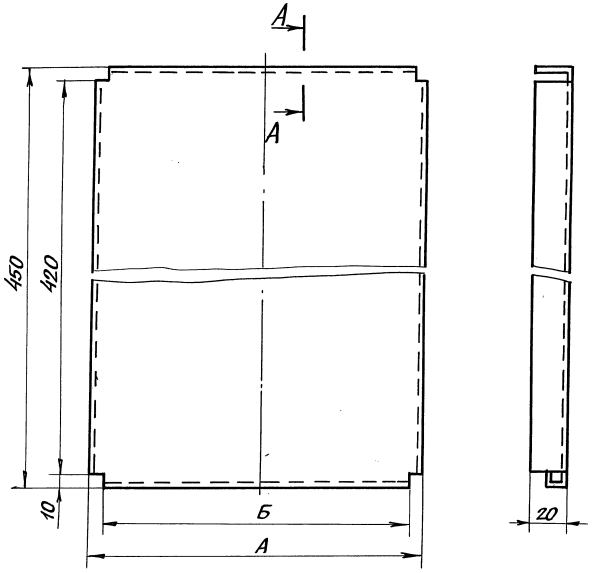

Обозначение	А, мм	Б, мм	Масса, кг
1.472.2-6.1-9	198	178	1,0
-01	298	278	1,4
-02	398	378	1,8
-03	498	478	2,2

А-А (2:1)

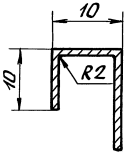

1. $h14; \pm \frac{JT14}{2}$.

					1.472.2-6.1-9		
Изм.	Лист	N докум.	Подп.	Дата		Лит	Масса	Масштаб
Разраб.		Смирнов		11.12.91	Полка нижняя		См. табл.	1:5
Пров.		Суслин		12.12.91		Лист	Листов 1	
Т.контр.		Суслин		12.12.91		НПЦ СОЦКУЛЬТБЫТПРОМ		
Н.контр.		Смирнов		11.12.91	Лист Б 0,8 ГОСТ 19904-90 ОК360В ГОСТ 16523-89			

Инв. N подл. | Подп. и дата | Взам. инв. N | Инв. N дубл. | Подп. и дата

Rz40 (V)

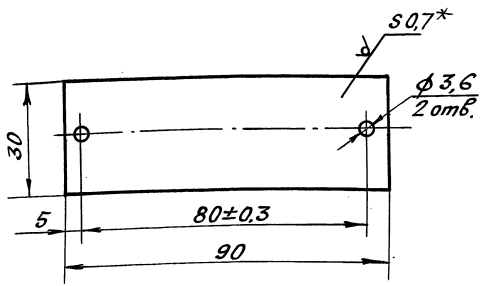

1. * Размер для справок.
2. H14; h14; $\pm\frac{JT14}{2}$.

Изм.	Лист	N докум.	Подп.	Дата
Разраб.		Смирнов		11.12.91
Пров.		Андреева		11.12.91
Т. контр.		Суслин		12.4.92
Н. контр.		Смирнов		11.12.91

1.472.2-6,1-10

Табличка

Лит	Масса	Масшт.
	0,02	1:1
Лист	Листов 1	

Лист Б0,7 ГОСТ 19904-90
ОК 360В-4-II ГОСТ 16523-89

НПЦ СОЦКУЛЬТБЫТПРОМ

Инв. N подл. | Подп. и дата | Взам. инв. N | Инв. N дубл. | Подп. и дата

Rz40 (V)

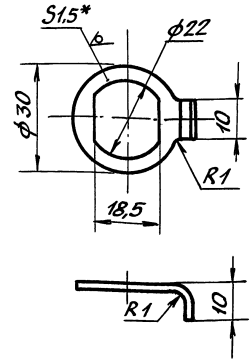

1. * Размеры для справок.
2. H14; h14; $\pm\frac{JT14}{2}$.
3. Покрытие Ц.9.Хр

Изм.	Лист	N докум.	Подп.	Дата
Разраб.		Смирнов		11.12.91
Пров.		Андреева		11.12.91
Т. контр.		Суслин		12.4.92
Н. контр.		Смирнов		11.12.91

1.472.2-6,1-17

Ограничитель

Лит	Масса	Масшт.
	0,01	1:1
Лист	Листов 1	

Лист Б1,5 ГОСТ 19904-90
ОК 360В-4-3 ГОСТ 16523-89

НПЦ СОЦКУЛЬТБЫТПРОМ

Rz40 (√)

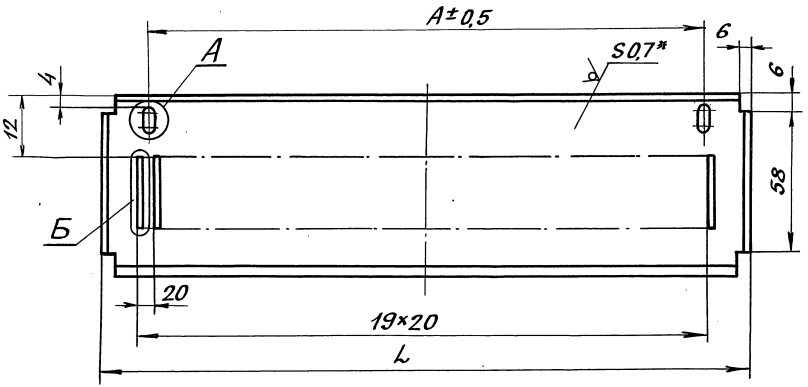

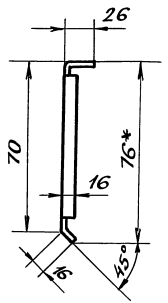

Обозначение	L, мм	A, мм	Масса, кг
1.472,2-6.1-12	240	200	0,08
-01	340	300	0,09

А (1:1) 2 элемента

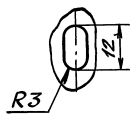

Б (1:1) 20 элементов

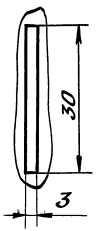

1. * Размеры для справок.
2. H14, h14, $\pm \frac{IT14}{2}$.
3. Радиусы гиба 2 мм.
4. Покрытие Ц9. Хр.

Изм	Лист	N-докум.	Подп.	Дата	1.472.2-6.1-12			
Разраб.		Смирнов		11.12.91	Полка туалетная	Лит	Масса	Масштаб
Пров.		Суслин		12.4.92			См. табл.	1:2
Т.контр.		Суслин		12.4.92		Лист	Листов 1	
Н.контр.		Смирнов		11.12.91	Лист х/к Б0,7 ГОСТ 19904-90 ОК 360В-4-III ГОСТ 16523-89	НПЦ СОЦКУЛЬТБЫТПРОМ		

Инв. N° подл. | Подп. и дата | Взам. инв. N° | Инв. N° дубл. | Подп. и дата

Rz40
V(V)

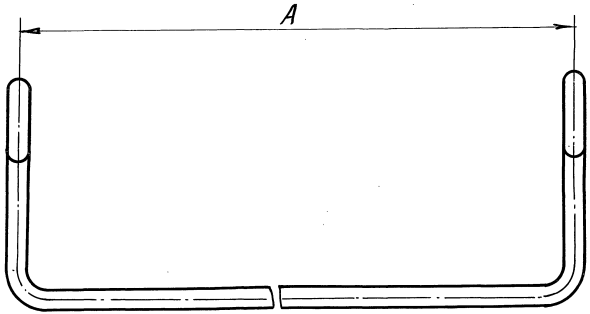

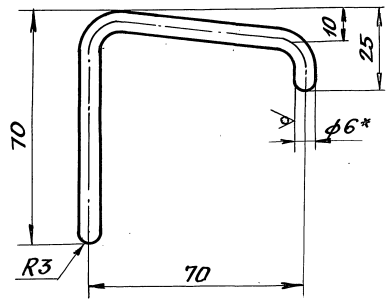

Обозначение	А, мм	Масса, кг
1.472.2-6.1-13	220	0,12
-01	320	0,15

1. * Размер для справок.
2. $h14, \pm \frac{IT14}{2}$.
3. Радиус гиба 6мм.
4. Покрытие Ц9.Хр.

					1.472.2-6.1-13		
Изм.	Лист	N докум.	Подп.	Дата	Перекладина	Лит	Масса: см. табл.	Масшт.: 1:1
Разраб.		Смирнов		11.12.9				
Пров.		Суслин		12.4.91		Лист	Листов 1
Т. контр.		Суслин		12.4.91			
Н. контр.		Смирнов		11.12.9	Круг 6-В-II ГОСТ 2590-88 / Ст3кп ГОСТ 535-88	НПЦ СОЦКУЛЬТБЫТПРОМ	

Инв. № подл. | Подп. и дата | Взам. инв. № | Инв. № дубл. | Подп. и дата

Rz 40 √(√)

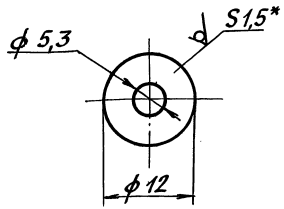

1. * Размер для справок.
2. H14, h14

Изм.	Лист	№ докум.	Подп.	Дата	1.472.2-6.1-14			
Разраб.		Смирнов		11.12.91	Шайба	Лит.	Масса	Масштаб
Пров.		Суслин		12.12.91			0,005	2:1
Т.контр.		Суслин		12.12.91		Лист	Листов 1	
Н.контр.		Смирнов		11.12.91	Лист Б1,5 ГОСТ 19904-90 ОК 360В-4-II ГОСТ 16523-89	НПЦ СОЦКУЛЬТБЫТПРОМ		

Инв. № подл. | Подп. и дата | Взам. инв. № | Инв. № дубл. | Подп. и дата

Rz 40 √(√)

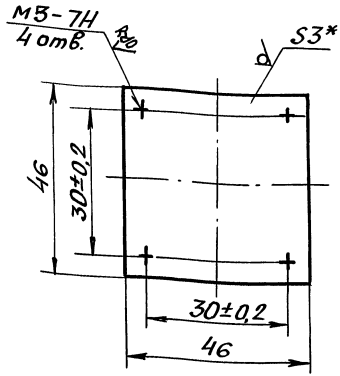

1. * Размер для справок
2. h14; ±JT14/2
3. Покрытие Ц9.хр

Изм.	Лист	№ докум.	Подп.	Дата	1.472.2-6.1-15			
Разраб.		Смирнов		11.12.91	Планка	Лит.	Масса	Масштаб
Пров.		Суслин		12.12.91			0,04	1:1
Т.контр.		Суслин		12.12.91		Лист	Листов 1	
Н.контр.		Смирнов		11.12.91	Лист Б3,0 ГОСТ 19904-90 ОК 360В-4-II ГОСТ 16523-89	НПЦ СОЦКУЛЬТБЫТПРОМ		

Инв. № подл. | Подп. и дата | Взам. инв. № | Инв. № дубл. | Подп. и дата

Rz40

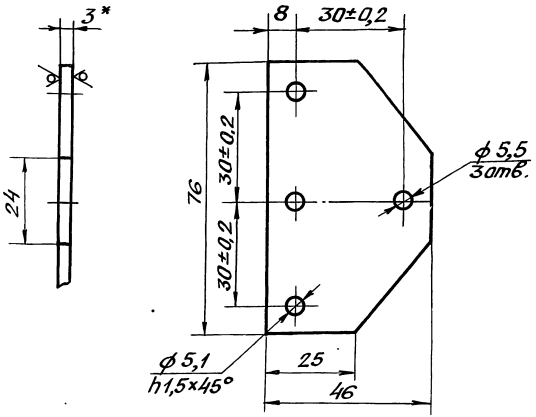

1.* Размеры для справок.
2. Покрытие Ц 9. Хр

Изм.	Лист	№ докум.	Подп.	Дата	1.472.2.6.1-16			
Разраб.		Смирнов		11.12.91	Косынка	Лит.	Масса 0,045	Масштаб 1:1
Пров.		Суслин		12.12.91		Лист	Листов 1	
Т.контр.		Суслин		12.12.91				
Н.контр.		Смирнов		11.12.91	Лист Б3 ГОСТ 19904-90 ОК 360В-4-II ГОСТ 16523-89	НПЦ СОЦКУЛЬТБЫТПРОМ		

Подп. и дата | Взам. инв. № | Инв. № дубл. | Подп. и дата | Инв. № подл.

Rz40

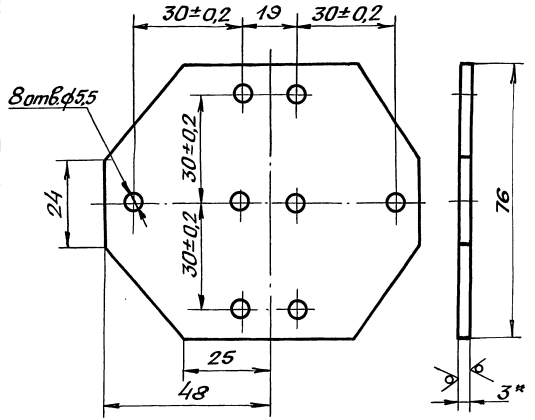

1.* Размер для справок.
2. H14, h14, ± IT14/2
3. Покрытие Ц9 Хр.

Изм.	Лист	№ докум.	Подп.	Дата	1.472.2-6.1-16-01			
Разраб.		Смирнов		11.12.91	Косынка	Лит.	Масса 0,09	Масштаб 1:1
Пров.		Суслин		12.12.91		Лист	Листов 1	
Т.контр.		Суслин		12.12.91				
Н.контр.		Смирнов		11.12.91	Лист х/к ОК 360В-4-III ГОСТ 16523-89	НПЦ СОЦКУЛЬТБЫТПРОМ		

Подп. и дата | Взам. инв. № | Инв. № дубл. | Подп. и дата | Инв. № подл.

Rz 40 (V)

Рис. 1

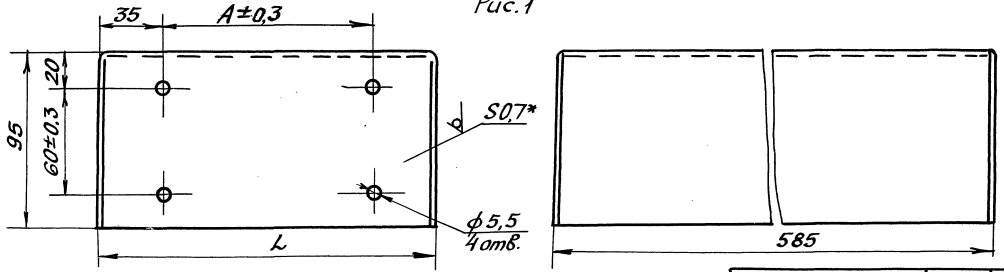

Рис. 2

Остальное – см. рис. 1

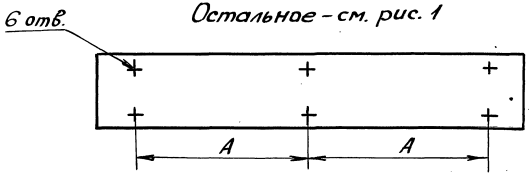

Рис. 3

Остальное – см. рис. 2

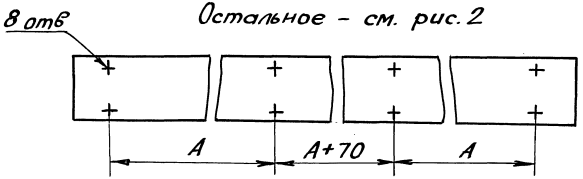

Обозначение	Рис.	Размеры, мм A	Размеры, мм L	Масса, кг
1.472.2-6.1-18	1	130	200	3,2
-01		230	300	4,0
-02		330	400	4,8
-03		430	500	5,6
-04	2	265	600	6,4
-05		365	800	8,0
-06	3	265	900	8,8
-07		365	1200	10,4

1. * Размер для справок.
2. H14; h14; $\pm\frac{IT14}{2}$.

Изм	Лист	N докум.	Подп.	Дата
Разраб.		Смирнов		11.12.91
Провер.		Суслин		12.4.92
Т. контр.		Суслин		12.4.92
Н. контр.		Смирнов		11.12.91

1.472.2-6.1-18

Днище

Лит	Масса	Масшт
	см. табл.	1:5

Лист | Листов 1

Лист Б1.5 ГОСТ 19904-90 ОК360В-4-II ГОСТ 16523-89

НПЦ СОЦКУЛЬТБЫТПРОМ

Инв. N подл. | Подп. и дата | Взам. инв. N | Инв. N дубл. | Подп. и дата

Rz40 √(√)

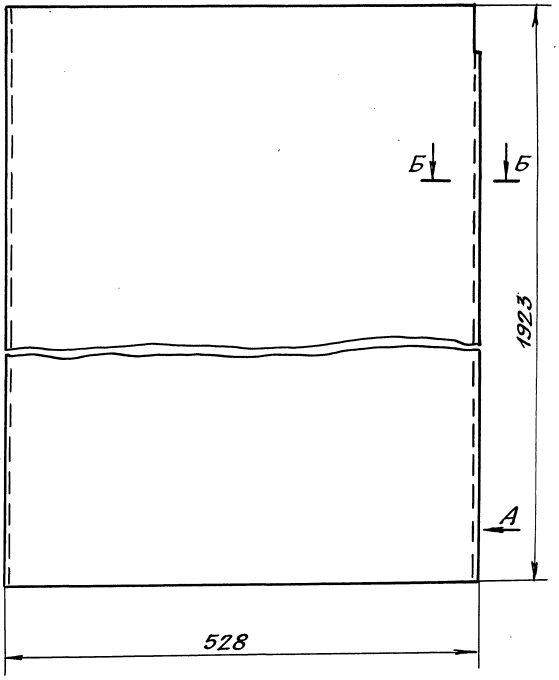

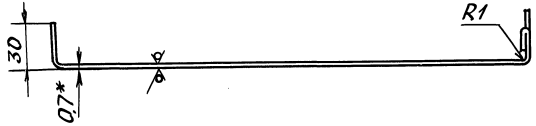

А (1:2)

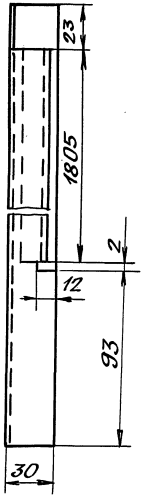

Обозначение	Изображение
1.472.2-6.1-19	Изображено
-01	Зерк. изображ

Б-Б (2:1)

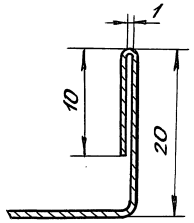

1. * Размер для справок.
2. H14; h14; $\pm \frac{JT14}{2}$.

Изм	Лист	N докум.	Подп.	Дата	1. 472.2-6.1-19			
Разраб.		Смирнов		11.12.91	Стенка боковая	Лит	Масса	Масшт
Пров.		Суслин		12.4.92			7,1	1:2
Т. контр.		Суслин		12.4.92		Лист	Листов 1	
Н. контр		Смирнов		11.12.91	Лист Б 0,7 ГОСТ 19904-90 / ОК 360 В ГОСТ 16523-89	НПЦ СОЦКУЛЬТБЫТПРОМ		

Инв. N подл | Подп. и дата | Взам. инв. N | Инв. N дубл. | Под. и дата

Формат	Зона	Поз.	Обозначение	Наименование	Кол.	Примечание
				Документация		
А3			1.472.2-6.1-20 СБ	Сборочный чертеж		
				Детали		
Б4		1		Панель	1	
А4		2		Лист Б0,7 ГОСТ 19904-90		
А4		3		ОК360В-4-II ГОСТ 16523-89		
А4		4		585 × 1888		
Б4		2		Уголок	1	
А4		6		Лист Б0,7 ГОСТ 19904-90		
				ОК360В-4-II ГОСТ 16523-89		

Инв. № подл. | Подп. и дата | Взам. инв. № | Инв. № дубл. | Подп. и дата

Изм.	Лист	N докум.	Подп.	Дата
Разраб.		Смирнов		11.12.91
Пров.		Суслин		12.12.91
Н. контр.		Смирнов		11.12.91
Утв.				

1.472.2-6.1-20

Перегородка

Лит.	Лист	Листов
		1

НПЦ СОЦКУЛЬТБЫТПРОМ

Rz 40
V (V)

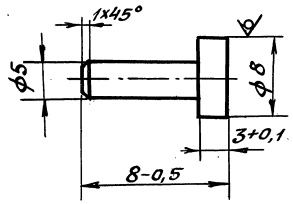

1. * Размер для справок.
2. Покрытие Ц9 Хр.

Изм.	Лист	N докум.	Подп.	Дата
Разраб.		Смирнов		11.12.91
Пров.		Суслин		12.12.91
Т. контр.		Суслин		12.12.91
Н. контр.		Смирнов		11.12.91

1.472.2-6.1-30

Ось

Круг 5-В-II ГОСТ 2590-88 / Ст3кп ГОСТ 535-88

Лит.	Масса	Масшт.
	0,02	1:1
Лист	Листов 1	

НПЦ СОЦКУЛЬТБЫТПРОМ

Rz40 ∨(∨)

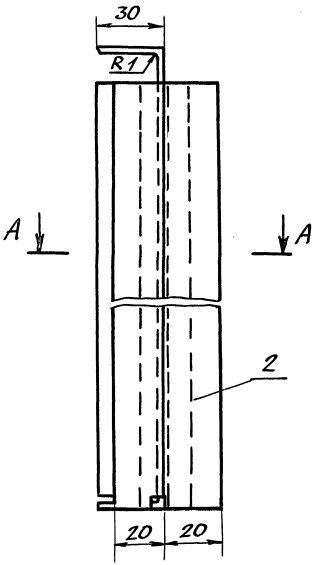

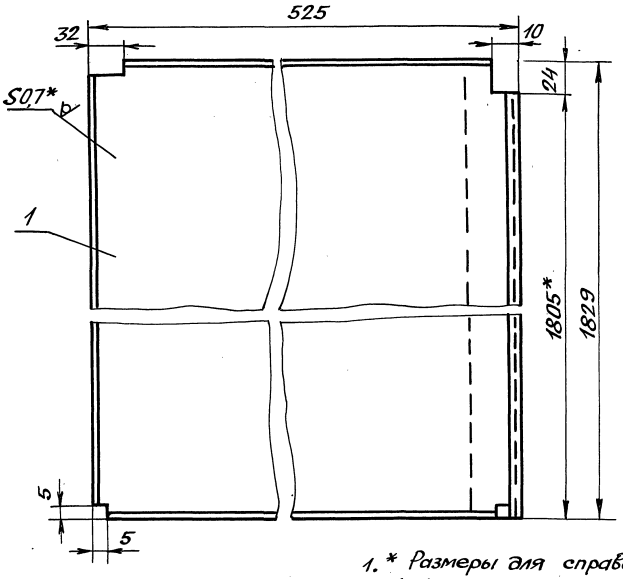

1. * Размеры для справок
2. h14.
3. Соединение деталей производить контактной сваркой ГОСТ 15878-79- Кт -5

А-А

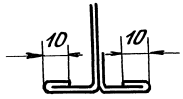

					1.472.2-6.1-20		
Изм.	Лист	N докум.	Подп.	Дата		Лит.	Масса	Масшт
Разраб.		Смирнов		11.12.91	Перегородка сборочный чертеж		6,8	1:2
Пров.		Андреева		11.12.91		Лист	Листов 1
Т.контр.		Суслин		16.4.92		НПЦ соцкультбытпром	
Н.контр.		Смирнов		11.12.91			

Инв.№ подл. | Подп. и дата | Взам. инв.№ | Инв.№ дубл. | Подпись и дата

Rz40 ▽(▽)

Рис. 2 (1:5)

Остальное – см. рис. 1

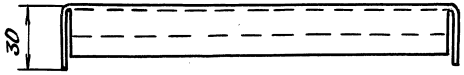

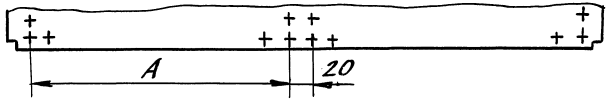

Рис. 3 (1:5)

Остальное – см. рис. 2



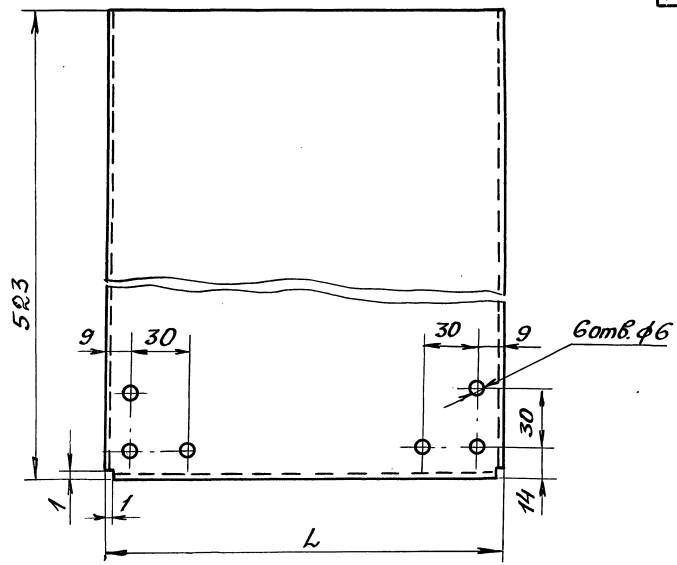

Обозначение	Рис.	Размеры, мм L	Размеры, мм A	Масса, кг
1.472.2-6.1-21	1	200	–	0,8
-01		300	–	1,1
-02		400	–	1,4
-03		500	–	1,7
-04	2	600	286	2,0
-05		800	386	2,6
-06	3	900	286	2,9
-07		1200	386	3,8

$H14, h14, \pm \frac{JT14}{2}$

Изм.	Лист	N докум.	Подп.	Дата
Разраб.		Смирнов		11.12.91
Пров.		Суслин		12.4.94
Т. контр.		Суслин		12.1.92
Н. контр.		Смирнов		11.12.91

1.472.2.6.1-21

Крышка

Лит	Масса	Масшт
	см. табл.	1:2
Лист	Листов 1	

Лист Б0,7 ГОСТ 19904-90 ОК 3088 ГОСТ 16523-89

НПЦ СОЦКУЛЬТБЫТПРОМ

Инв. N подл. | Подп. и дата | Взам. инв. N | Инв. N дубл. | Подп. и дата

Rz40 ∨(∨)

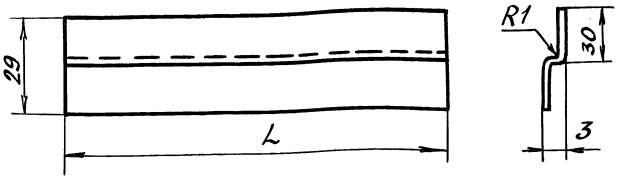

Обозначение	L, мм	Масса, кг
1.472.2-6.1-	160	0,08
-01	260	0,10
-02	360	0,14
-03	400	0,18

1.* Размер для справок.
2. h 14.

Изм.	Лист	N докум.	Подп.	Дата
Разраб.		Смирнов		11.12.91
Пров.		Суслин		12.4.91
Т. контр		Суслин		12.4.91
Н. контр		Смирнов		11.12.91

1.472.2-6.1-24

Скоба

Лит.	Масса	Масшт.
	см. табл.	1:2
Лист	Листов 1	

Лист Б0,7 ГОСТ 19904-90
ОК 360В-4-II ГОСТ 16523-70

НПЦ СОЦКУЛЬТБЫТПРОМ

Инв. N подл. | Подп. и дата | Взам. инв. N | Инв. N дубл. | Подп. и дата

Rz40 ∨(∨)

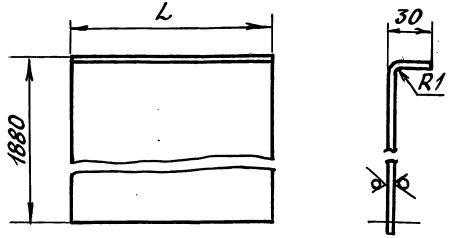

Обозначение	L, мм	Масса, кг
1.472.2-6.1-22	190	1,7
-01	290	2,5
-02	390	3,3
-03	490	4,1
-04	590	4,9
-05	790	6,5
-06	890	7,3
-07	1190	8,9

1.* Размер для справок.
2. h 14.

Изм.	Лист	N докум.	Подп.	Дата
Разраб.		Смирнов		11.12.91
Пров.		Суслин		12.4.91
Т. контр		Суслин		12.4.91
Н. контр		Смирнов		11.12.91

1.472.2-6.1-22

Стенка задняя

Лит	Масса	Масшт.
	см. табл.	1:1
Лист	Листов 1	

Лист Б0,7 ГОСТ 19904-90
ОК 360В-4-II-ГОСТ 16523-89

НПЦ СОЦКУЛЬТБЫТПРОМ

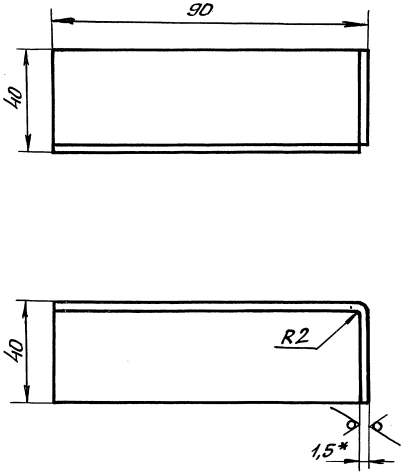

1.* Размер для справок.
2. h 14.

Изм	Лист	N докум	Подп.	Дата	1. 472. 2-6.1-23			
Разраб.		Бок		11.12.91	Опора	Лит	Масса	Масшт
Пров.		Смирнов		11.12.91			0,12	1:1
Т. контр.		Суслин		12.4.91		Лист	Листов 1	
Н. контр.		Смирнов		11.12.91	Лист Х/К В1,5 ГОСТ 19904-90 К 270В-III ГОСТ 16523-89	НПЦ СОЦКУЛЬТБЫТПРОМ		

Инв. N подл. | Подп. и дата | Взам. инв. N | Инв. N дубл. | Подп. и дата

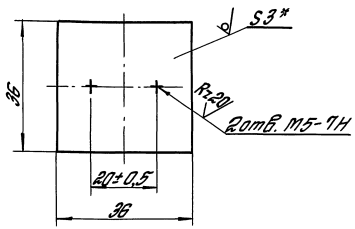

1.* Размер для справок.
2. h 14.
3. Покрытие Ц9.Хр.

Изм	Лист	№ докум.	Подп.	Дата	1. 472. 2-6. 1-35			
Разраб.		Смирнов		11.12.91	Планка	Лит.	Масса	Масштаб
Пров.		Суслин		11.12.91			0,04	1:1
Т. контр.		Суслин		11.12.91		Лист	Листов 1	
Н. контр.		Смирнов		11.12.91	Лист Б 3.0 ГОСТ 19904-90 ОК 360 В ГОСТ 16523-89	НПЦ СОЦКУЛЬТБЫТПРОМ		

Инв. № подл. | Подп. и дата | Взам. инв. N | Инв. № дубл. | Подп. и дата

Rz40 (V)

Рис. 1

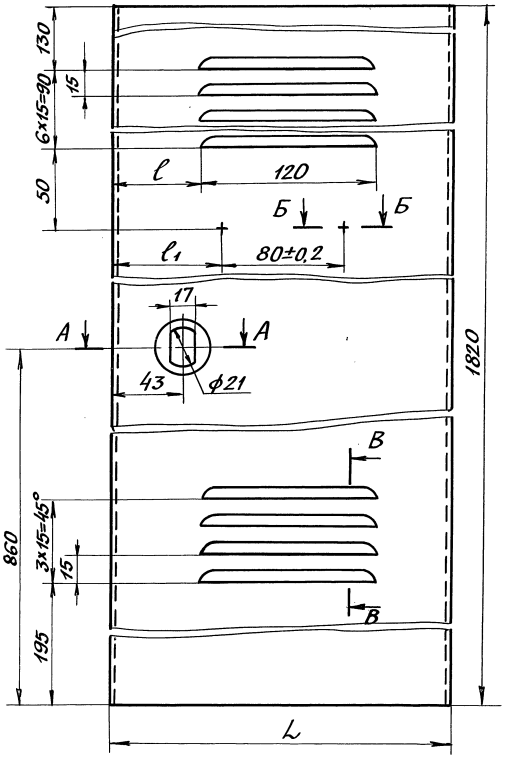

А-А (1:1)

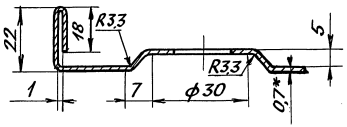

Б-Б (2:1)

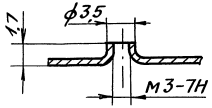

В-В (2:1)

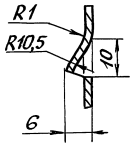

Рис. 2 (1:5)
Остальное - см. рис. 1

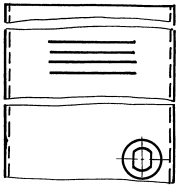

Обозначение	Рис.	Размеры, мм			Масса, кг
		L	l	l1	
1.472.2-6.1-28	1	197	38	60	3,2
-01		297	88	110	4,8
-02	2				
-03	3	397	38	160	6,3
-04	4				
-05	3	497	88	210	7,9

1. * Размер для справок.
2. $H14, h14; \pm \frac{JT14}{2}$.

Изм.	Лист	N докум.	Подп.	Дата
Разраб.		Смирнов		11.12.91
Пров.		Суслин		12.12.91
Т.контр.		Суслин		12.12.91
Н.контр.		Смирнов		11.12.91

1.472.2-6.1-28

Панель

Лит	Масса	Масштаб
	см. табл.	1:2
Лист 1	Листов 2	

Лист БО8 ГОСТ 19904-90
ОК360В ГОСТ 16523-89

НПЦ СОЦКУЛЬТБЫТПРОМ

Инв. № подл. | Подп. и дата | Взам. инв. № | Инв. № дубл. | Подп. и дата

Рис.3
Остальное - см. рис. 1

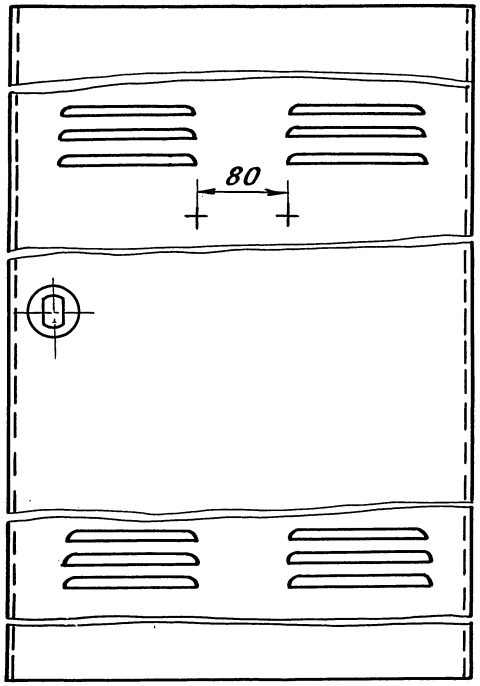

Рис. 4
Остальное - см. рис. 1,3

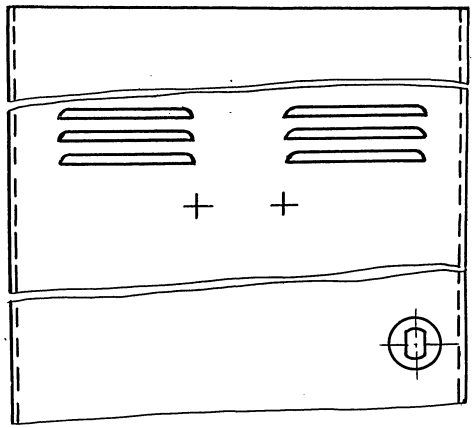

Инв. № подл. | Подп. и дата | Взам. инв. № | Инв. № дубл. | Подп. и дата

Изм.	Лист	№ докум.	Подп.	Дата

1.472.2-6.1-28

Лист 2

Rz40 V(V)

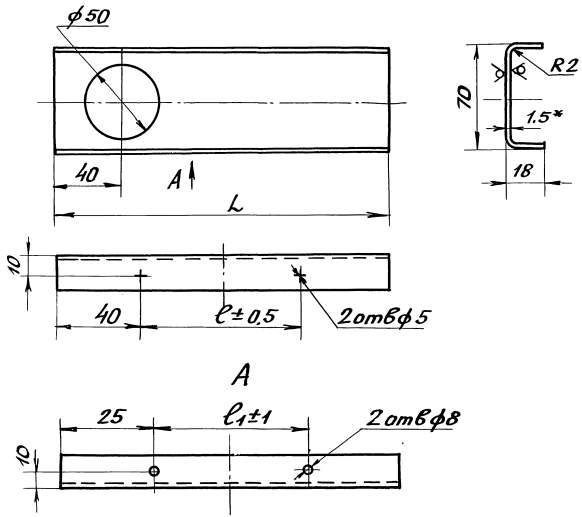

Обозначение	L, мм	ℓ, мм	ℓ1, мм	Масса, кг
1.472.2-6.1-29	194	–	48	1,2
-01	294	200	220	1,6
-02	394	300	320	2,0
-03	494	300	320	2,4

1. * Размер для справок.
2. $H14, h14, \pm \frac{JT14}{2}$.

Изм.	Лист	N докум.	Подп.	Дата	1.472.2-6.1-29			
Разраб.		Смирнов		11.12.91	Швеллер	Лит	Масса см. табл.	Масшт 1:2
Пров.		Суслин		12.12.91			Лист	Листов 1
Т. контр.		Суслин		12.12.91				
Н. контр.		Смирнов		11.12.91	Лист	Б1,5 ГОСТ 19904-90 / ОК3608-1,5 ГОСТ 16523-89	НПЦ СОЦКУЛЬТБЫТПРОМ	

Инв. № подл. | Подп. и дата | Взам. инв. № | Инв. № дубл. | Подп. и дата

Rz40 (√)

Рис. 1

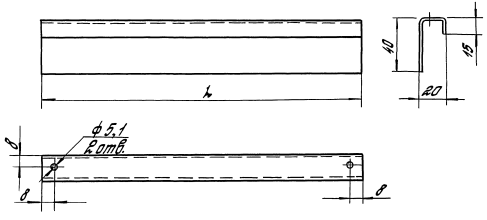

Обозначение	L, мм	Масса, кг
1.472.2-6.1-31	192	1,1
-01	292	1,5
-02	392	1,9
-03	492	2,3

1. * Размер для справок.
2. H14; h14; $\pm \frac{IT14}{2}$.
3. Радиус гиба R2 мм.

Изм.	Лист	№ докум.	Подп.	Дата	1.472.2-6.1-31		
Разраб.		Стирнов		11.12.31	Профиль	Лит.	Масса ст. табл.	Масштаб 1:2
Пров.		Андреева		11.12.31				
Т. контр.		Гуслин		11.12.31		Лист	Листов 1	
Н. контр.		Стирнов		11.12.31	Лист Б1,5 ГОСТ 19904-90 / ОК 36 ОВ-1,5 ГОСТ 16523-89	НПЦ СОЦКУЛЬТБЫТПРОМ		

Инв. № подл. | Подп. и дата | Взам. инв. № | Инв. № дубл. | Подп. и дата

Rz40 (√)

Рис. 1

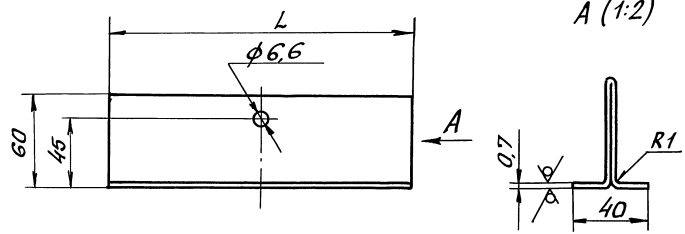

Обозначение	Рис.	L, мм	Масса, кг
1.472.2-6.1-32	1	180	0,17
-01	2	280	0,27
-02		380	0,37
-03	3	480	0,47

Рис. 2

Остальное – см. рис. 1

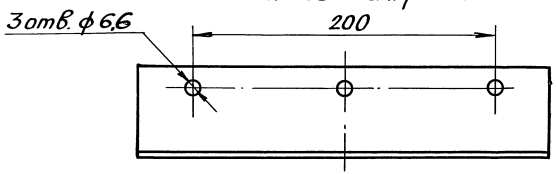

Рис. 3

Остальное – см. рис. 1, 2, 3

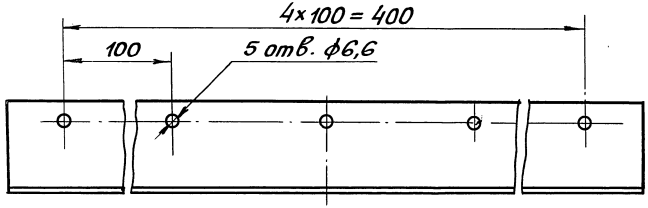

1.* Размер для справок.

2. $H14, h14, \pm \frac{1T14}{2}$, между осями двух любых отверстий 0,5 мм.

Изм.	Лист	N докум.	Подп.	Дата
Разраб.		Смирнов		11.12.91
Пров.		Андреева		11.12.91
Т.контр.		Суслин		12.12.91
Нконтр.		Смирнов		11.12.91

1.472.2-6.1-32

Скоба

Лит	Масса	Масштаб
	См. табл.	1:2,5

Лист | Листов 1

Лист: В0,7 ГОСТ 19904-90 / К270В-III ГОСТ 16523-89

НПЦ СОЦКУЛЬТБЫТПРОМ

Инв. N подл. | Подп. и дата | Взам. инв. N | Инв. N дубл. | Подп. и дата

Rz 40

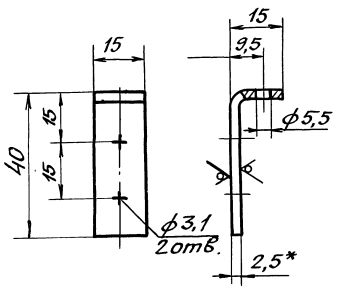

1. *Размер для справок.
2. $H14, h14, \pm \frac{IT14}{2}$.
3. Радиус гиба 2мм.
4. Покрытие Ц9. Хр

Изм.	Лист	N докум.	Подп.	Дата	1.472.2-6.1-36			
Разраб.		Смирнов		VI.12.89	Уголок	Лит.	Масса 0,02	Масштаб 1:1
Пров.		Суслин		12.4.90		Лист	Листов 1	
Т.контр.		Суслин		12.4.90		НПЦ СОЦКУЛЬТБЫТПРОМ		
Н.контр.		Смирнов		VI.12.89	Лист БО5 ГОСТ 19904-90 ОК3608-4-ГОСТ16523-89			

Инв. N подл. | Подп. и дата | Взам. инв. N | Инв. N дубл. | Подп. и дата

Rz 40

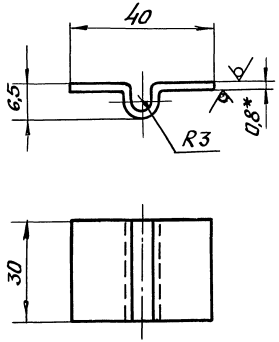

1. *Размер для справок.
2. $H14, h14, \pm \frac{IT14}{2}$.
3. Покрытие Ц9, хр.

Изм.	Лист	N докум.	Подп.	Дата	1.472.2-6.1-37			
Разраб.		Смирнов		VI.12.89	Скоба	Лит.	Масса 0,02	Масштаб 1:1
Пров.		Суслин		12.4.90		Лист	Листов 1	
Т.контр.		Суслин		12.4.90		НПЦ СОЦКУЛЬТБЫТПРОМ		
Н.контр.		Смирнов		VI.12.89	Лист БО7 ГОСТ 19904-90 ОК3608-4-ГОСТ16523-89			

Инв. N подл. | Подп. и дата | Взам. инв. N | Инв. N дубл. | Подп. и дата

Rz 40

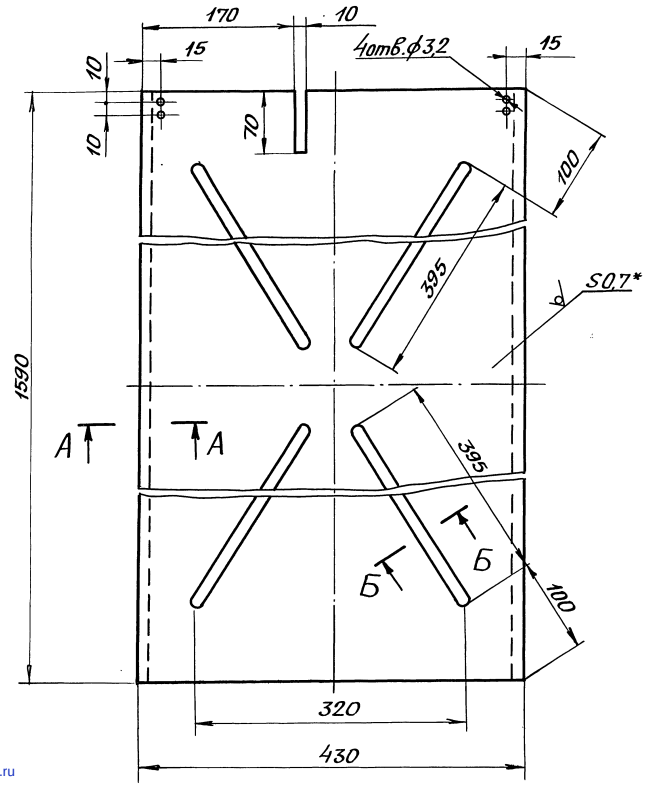

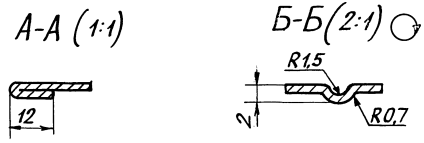

1. *Размер для справок.
2. H14, h14, $\pm\frac{IT14}{2}$.
3. Покрытие Ц9.хр.

Изм	Лист	N-докум.	Подп.	Дата	1.472.2-6.1-33			
Разраб.		Смирнов		11.12.91	Перегородка	Лит.	Масса	Масштаб
Пров.		Суслин		12.4.92			4,0	1:4
Т.контр.		Суслин		12.4.92		Лист	Листов 1	
Н.контр.		Смирнов		11.12.91	Лист Б0,7 ГОСТ 19904-90 / ОК360В-4-III ГОСТ 16523-89	НПЦ СОЦКУЛЬТБЫТПРОМ		

Инв. N° подл. | Подп. и дата | Взам. инв. N° | Инв. N° дубл. | Подп. и дата

gost.e-ecolog.ru