ТИПОВЫЕ КОНСТРУКЦИИ. ИЗДЕЛИЯ И УЗЛЫ ЗДАНИЙ И СООРУЖЕНИЙ

СЕРИЯ 1.279.9-5

ВСТРОЕННОЕ ОБОРУДОВАНИЕ ДЛЯ БАННО-ОЗДОРОВИТЕЛЬНЫХ КОМПЛЕКСОВ

ВЫПУСК 1

ИЗДЕЛИЯ

РАБОЧИЕ ЧЕРТЕЖИ

ЧАСТЬ 1

СТР. 1 – 94

21879-02

gost.e-ecolog.ru

Пров. Осокина 13.05.87 Кон. Чухрова

ТИПОВЫЕ КОНСТРУКЦИИ, ИЗДЕЛИЯ И УЗЛЫ ЗДАНИЙ И СООРУЖЕНИЙ

СЕРИЯ 1.279.9-5

ВСТРОЕННОЕ ОБОРУДОВАНИЕ ДЛЯ БАННО-ОЗДОРОВИТЕЛЬНЫХ КОМПЛЕКСОВ

ВЫПУСК 1

ИЗДЕЛИЯ

РАБОЧИЕ ЧЕРТЕЖИ

Разработаны ЦНИИЭП торгово-бытовых зданий и туристских комплексов
Главный инженер института — В.И.Носков
Главный инженер проекта — Е.А.Коростелев

Утверждены и введены в действие с 15.09.86г приказом Госгражданстроя от 8.09. 1986 № 281

Пров. Коп.Петрук

Обозначение	Наименование	Стр.
1.279.9-5.1-00.00.00.00 ТО	ТЕХНИЧЕСКОЕ ОПИСАНИЕ	
1.279.9-5.1- 01.00.00.00	ДИВАН Д-1	7
1.279.9-5.1 - 01.00.00.00 СБ	ДИВАН Д-1	
	СБОРОЧНЫЙ ЧЕРТЕЖ	8
1.279.9-5.1- 01.01.00.00	СИДЕНЬЕ	
1.279.9-5. 1- 01.01.01.00	КАРКАС	9
1.279.9- 5. 1-01.01.00.00 СБ	СИДЕНЬЕ	
	СБОРОЧНЫЙ ЧЕРТЕЖ	10
1.279.9-5. 1-01.01.01.00 СБ	КАРКАС	
	СБОРОЧНЫЙ ЧЕРТЕЖ	11
1.279.9-5. 1- 01.00.01.00	БОКОВИНА	
1.279.9-5. 1- 01.00.01.00 СБ	БОКОВИНА	
	СБОРОЧНЫЙ ЧЕРТЕЖ	12
1.279.9-5. 1- 01.02.00.00	СПИНКА	
1.279.9-5. 1-01.02.00.00 СБ	СПИНКА	
	СБОРОЧНЫЙ ЧЕРТЕЖ	13
1.279.9-5. 1- 02.00.00.00	ТРЮМО Т-1	
1.279.9-5. 1- 02.00.00.01	ЗЕРКАЛО	14
1.279.9-5. 1-02.00.00.00 СБ	ТРЮМО Т-1	
	СБОРОЧНЫЙ ЧЕРТЕЖ	15
1.279.9-5. 1-02.00.01.00	ЩИТ	
1.279.9-5. 1-02.00.01.00 СБ	ЩИТ	
	СБОРОЧНЫЙ ЧЕРТЕЖ	16
1.279.9-5. 1--02.00.02.00	ЩИТ	
1.279.9-5. 1- 02.00.02.00 СБ	ЩИТ	
	СБОРОЧНЫЙ ЧЕРТЕЖ	17
1.279.9-5. 1-02.00.03.00	ПЛИНТУС	18
1.279.9-5. 1.-02.00.04.00	ЩИТ	
1.279.9-5. 1-02.00.03.00 СБ	ПЛИНТУС	
	СБОРОЧНЫЙ ЧЕРТЕЖ	19

Обозначение	Наименование	Стр.
1.279.9-5. 1-02.00.04.00 СБ	ЩИТ	
	СБОРОЧНЫЙ ЧЕРТЕЖ	20
1.279.9-5. 1-03.00.00.00 СБ	ПЕРЕГОРОДКА П-1	
	СБОРОЧНЫЙ ЧЕРТЕЖ	21
1.279.9-5. 1-03.00.01.00	ЩИТ	
1.279.9-5. 1-03.00.01.00 СБ	ЩИТ	
	СБОРОЧНЫЙ ЧЕРТЕЖ	22
1.279.9-5. 1-03.00.02.00	ЩИТ	
1.279.9-5. 1-03.00.02.00 СБ	ЩИТ	
	СБОРОЧНЫЙ ЧЕРТЕЖ	23
1.279.9-5. 1-03.00.03.00	ЩИТ	
1.279.9-5. 1-03.00.03.00 СБ	ЩИТ	
	СБОРОЧНЫЙ ЧЕРТЕЖ	24
1.279.9-5. 1-03.00.04.00	ЩИТ	
1.279.9-5. 1-03.00.04.00 СБ	ЩИТ	
	СБОРОЧНЫЙ ЧЕРТЕЖ	25
1.279.9-5. 1-03.00.00.00	ПЕРЕГОРОДКА П-1	
1.279.9-5. 1-04.00.00.00	ШКАФ Ш-1	26
1.279.9-5. 1-04.00.00.00 СБ	ШКАФ Ш-1	
	СБОРОЧНЫЙ ЧЕРТЕЖ	27
1.279.9-5. 1-04.00.01.00	ЩИТ	28
1.279.9-5. 1-04.00.01.00 СБ	ЩИТ	
	СБОРОЧНЫЙ ЧЕРТЕЖ	29

Инв. № подл. | Подпись и дата | Взам. инв. №

Н. контр.	Коростелев	
ГИП	Коростелев	
Рук. гр. арх.	Астапова	

1.279.9-5.1-00

Содержание

Стадия	Лист	Листов
Р	1	5

ЦНИИЭП г. Москва — Торгово-бытовых зданий и туристских комплексов

Формат А3

Обозначение	Наименование	Стр.
1.279.9-5. 1-04.00.02.00	ДВЕРКА	
1.279.9-5. 1-04.00.02.00 СБ	ДВЕРКА СБОРОЧНЫЙ ЧЕРТЕЖ	30
1.279.9-5. 1-04.00.03.00	ЩИТ	
1.279.9-5. 1-04.00.03.00 СБ	ЩИТ	
	СБОРОЧНЫЙ ЧЕРТЕЖ	31
1.279.9-5. 1-04.00.04.00	ЩИТ	
1.279.9-5. 1-04.00.04.00 СБ	ЩИТ	
	СБОРОЧНЫЙ ЧЕРТЕЖ	32
1.279.9-5. 1-04.00.05.00	ЩИТ	
1.279.9-5 1-04.00.05.00 СБ	ЩИТ	
	СБОРОЧНЫЙ ЧЕРТЕЖ	33
1.279.9-5. 1-04.00.06.00	ЩИТ	
1.279.9-5. 1-04.00.06.00 СБ	ЩИТ	
	СБОРОЧНЫЙ ЧЕРТЕЖ	34
1.279.9-5. 1-04.00.07.00	ЩИТ	
1.279.9-5. 1-04.00.07.00 СБ	ЩИТ	
	СБОРОЧНЫЙ ЧЕРТЕЖ	35
1.279.9-5. 1-04.00.08.00	ЩИТ	36
1.279.9-5. 1-04.00.09.00	БОКОВИНА	
1.279.9-5. 1-04.00.08.00 СБ	ЩИТ	
	СБОРОЧНЫЙ ЧЕРТЕЖ	37
1.279.9-5. 1-04.00.09.00 СБ	БОКОВИНА	
	СБОРОЧНЫЙ ЧЕРТЕЖ	38
1.279.9-5. 1-05.00.00.00	ШКАФ Ш-2	39
1.279.9-5. 1-05.00.00.00 СБ	ШКАФ Ш-2	
	СБОРОЧНЫЙ ЧЕРТЕЖ	40
1.279.9-5. 1-05.00.01.00	ЩИТ	
1.279.9-5. 1-05.00.01.00 СБ	ЩИТ	
	СБОРОЧНЫЙ ЧЕРТЕЖ	41
1.279.9-5. 1-05.00.02.00	ЩИТ	

Обозначение	Наименование	Стр.
1.279.9-5. 1-05.00.02.00 СБ	ЩИТ	
	СБОРОЧНЫЙ ЧЕРТЕЖ	42
1.279.9-5. 1-05.00.03.00	БОКОВИНА	
1.279.9-5. 1-06.00.00.00	СИДЕНЬЕ НАСТЕННОЕ СН-1	43
1.279.9-5. 1-05.00.03.00 СБ	БОКОВИНА	
	СБОРОЧНЫЙ ЧЕРТЕЖ	44
1.279.9-5. 1-06.00.00.00 СБ	СИДЕНЬЕ НАСТЕННОЕ СН-1	
	СБОРОЧНЫЙ ЧЕРТЕЖ	45
1.279.9-5. 1-06.01.00.00	СИДЕНЬЕ	
1.279.9-5. 1-06.01.00.00 СБ	СИДЕНЬЕ	
	СБОРОЧНЫЙ ЧЕРТЕЖ	46
1.279.9-5. 1-06.00.02.00	ОСНОВАНИЕ	
1.279.9-5. 1-06.00.02.00 СБ	ОСНОВАНИЕ	
	СБОРОЧНЫЙ ЧЕРТЕЖ	47
1.279.9-5. 1-06.01.00.01	ЗАГАУШИНА	
1.279.9-5. 1-06.02.00.01	СВЯЗЬ	48
1.279.9-5. 1-06.01.01.00	КАРКАС	
1.279.9-5. 1-06.01.01.00 СБ	КАРКАС	
	СБОРОЧНЫЙ ЧЕРТЕЖ	49
1.279.9-5. 1-06.00.01.00	СТОЙКА	
1.279.9-5. 1-06.00.01.00 СБ	СТОЙКА	
	СБОРОЧНЫЙ ЧЕРТЕЖ	50
1.279.9-5. 1-07.00.00.00 СБ	СКАМЬЯ В ВАННОЙ КАБИНЕ СВ-1; СВ-2	
	СБОРОЧНЫЙ ЧЕРТЕЖ	51
1.279.9-5. 1-07.01.00.00	СИДЕНЬЕ	52
1.279.9-5. 1-07.01.01.00	КАРКАС	53

Инв. № подл. | Подпись и дата | Взам. инв. №

Обозначение	Наименование	Стр.
1.279.9-5.1-07.01.00.00СБ	Сиденье. Сборочный чертеж	
1.279.9-5.1-07.01.01.00СБ	Каркас. Сборочный чертеж	54
1.279.9-5.1-07.00.01.00	Каркас	55
1.279.9-5.1-07.00.01.00СБ	Каркас. Сборочный чертеж	56
1.279.9-5.1-07.00.00.00	Скамья в банной кабине СВ-1, СВ-2	
1.279.9-5.1-07.00.00.01	Анкер	57
1.279.9-5.1-07.00.01.01	Вилка	58
1.279.9-5.1-08.01.00.00	Крышка скамьи в мыльной	
1.279.9-5.1-08.01.01.00	Сетка	59
1.279.9-5.1-08.01.01.00СБ	Сетка	
	Сборочный чертеж	
1.279.9-5.1-08.01.00.00СБ	Крышка скамьи в мыльной КР-1, КР-2	
	Сборочный чертеж	60
1.279.9-5.1-08.00.01.00	Деталь закладная М-1	61
1.279.9-5.1-08.00.02.00	Балка М-2; М-3	
1.279.9-5.1-07.00.01.02	Планка	62
1.279.9-5.1-08.00.02.00СБ	Балка М-2; М-3	
	Сборочный чертеж	63
1.279.9-5.1-09.00.00.00	Ограждение электрокаменок ОК-1÷ОК-3	64
1.279.9-5.1-09.00.00.00СБ	Ограждение электрокаменок ОК-1÷ОК-3	
	Сборочный чертеж	65
1.279.9-5.1-10.00.00.00	Полок парильной 3-х ярусный	
	с П3-1 по П 3-6	66
1.279.9-5.1-10.00.00.00СБ	Полок парильной 3-х ярусный	
	с П3-1 по П3-6	
	Сборочный чертеж	67
1.279.9-5.1-10.00.01.00	Каркас	69
1.279.9-5.1-10.00.01.00СБ	Каркас	
	Сборочный чертеж	70
1.279.9-5.1-10.00.02.00	Щит	71
1.279.9-5.1-10.00.02.00СБ	Щит	
	Сборочный чертеж	72
1.279.9-5.1-10.00.03.00	Щит	73
1.279.9-5.1-10.00.03.00СБ	Щит	
	Сборочный чертеж	74
1.279.9-5.1-10.00.04.00	Подголовник	
1.279.9-5.1-10.00.04.00СБ	Подголовник	
	Сборочный чертеж	75
1.279.9-5.1-11.00.00.00	Полок парильной 2-х ярусный	
	с П2-1 по П2-6	76
1.279.9-5.1-11.00.00.00СБ	Полок парильной 2-х ярусный	
	с П2-1 по П2-6	
	Сборочный чертеж	77
1.279.9-5.1-11.00.01.00	Каркас	79
1.279.9-5.1-11.00.01.00СБ	Каркас	
	Сборочный чертеж	80
1.279.9-5.1-12.00.00.00	Дверной блок ДП-1; ДП-2	81
1.279.9-5.1-12.00.00.00СБ	Дверной блок ДП-1; ДП-2	
	Сборочный чертеж	82
1.279.9-5.1-12.00.01.00	Коробка	
1.279.9-5.1-12.00.01.04	Притвор	85
1.279.9-5.1-12.00.01.00СБ	Коробка	
	Сборочный чертеж	86
1.279.9-5.1-12.00.01.03	Притвор	
1.279.9-5.1-12.00.01.04	Притвор	87
1.279.9-5.1-12.00.01.01	Брусок	
1.279.9-5.1-12.00.01.02	Брусок	88

Инв. № подл. | Подпись и дата | Взам. инв. №

Обозначение	Наименование	Стр.
1.279.9-5.1-12.00.00.01	Ручка	
1.279.9-5.1-12.00.00.02	Скоба	89
1.279.9-5.1-12.01.00.00	Полотно	90
1.279.9-5.1-12.01.00.00 СБ	Полотно	
	Сборочный чертеж	91
1.279.9-5.1-12.02.00.00	Полотно	92
1.279.9-5.1-12.02.00.00 СБ	Полотно. Сборочный чертеж	93
1.279.9-5.1-13.00.00.01	Крышка скамьи для мойщика КР-3	(94)
1.279.9-5.1-14.00.00.00	Поддон ПД-1	
1.279.9-5.1-15.00.00.00	Смеситель С-1	95
1.279.9-5.1-15.00.00.00 СБ	Поддон ПД-1 Сборочный чертеж	96
1.279.9-5.1-14.00.00.01	Связь	
1.279.9-5.1-14.00.00.02	Связь	97
1.279.9-5.1-15.00.00.00 СБ	Смеситель С-1. Сборочный чертеж	98
1.279.9-5.1-15.00.00.01	Обод	99
1.279.9-5.1-16.00.00.00	Лестница металлическая ЛМ-1	
1.279.9-5.1-16.00.00.01	Бокобина	100
1.279.9-5.1-16.00.00.00 СБ	Лестница металлическая ЛМ-1	
	Сборочный чертеж	101
1.279.9-5.1-16.00.00.04	Фланец	
1.279.9-5.1-16.00.00.02	Связь	102
1.279.9-5.1-16.00.00.03	Скоба	
1.279.9-5.1-16.00.00.05	Ступень	103
1.279.9-5.1-18.00.00.01	Бокобина	
1.279.9-5.1-16.00.00.06	Фланец	104
1.279.9-5.1-17.00.00.00	Лестница металлическая ЛМ-2	
1.279.9-5.1-17.00.00.01	Бокобина	105
1.279.9-5.1-17.00.00.00 СБ	Лестница металлическая ЛМ-2	
	Сборочный чертеж	106

Обозначение	Наименование	Стр.
1.279.9-5.1-18.00.00.00	Лестница металлическая ЛМ-3	
1.279.9-5.1-17.00.00.02	Бокобина	107
1.279.9-5.1-18.00.00.00 СБ	Лестница металлическая ЛМ-3	
	Сборочный чертеж	108
1.279.9-5.1-19.00.00.00	Скамья с подогревом СП-1	
1.279.9-5.1-19.00.01.00	Сиденье	109
1.279.9-5.1-19.00.01.00 СБ	Скамья с подогревом СП-1	
	Сборочный чертеж	110
1.279.9-5.1-19.00.01.00 СБ	Сиденье. Сборочный чертеж	111
1.279.9-5.1-19.00.02.00 СБ	Основание. Сборочный чертеж	112
1.279.9-5.1-19.00.03.00	Связь	
1.279.9-5.1-19.00.03.00 СБ	Связь. Сборочный чертеж	113
1.279.9-5.1-20.00.01.00	Ножной душ с НД-1 по НД-3	
1.279.9-5.1-20.00.01.00 СБ	Ножной душ с НД-1 по НД-3	
	Сборочный чертеж	114
1.279.9-5.1-21.00.00.00	Ножная ванна с наклонным дном НВ-1	115
1.279.9-5.1-19.00.02.00	Основание	
1.279.9-5.1-21.00.00.00 СБ	Ножная ванна с наклонным дном НВ-1	
	Сборочный чертеж	116
1.279.9-5.1-22.00.00.00	Экран Э-1	
1.279.9-5.1-22.00.00.00 СБ	Экран Э-1. Сборочный чертеж	117
1.279.9-5.1-22.00.01.00	Каркас	
1.279.9-5.1-22.00.01.01	Связь	118
1.279.9-5.1-22.00.01.00 СБ	Каркас. Сборочный чертеж	119
1.279.9-5.1-22.00.01.02	Пята	
1.279.9-5.1-22.00.01.03	Планка	120
1.279.9-5.1-22.00.02.00	Щит	
1.279.9-5.1-22.00.02.00 СБ	Щит. Сборочный чертеж	121

Инв. № подл. | Подпись и дата | Взам. инв. №

Обозначение	Наименование	Стр.
1.279.9-5.1-23.00.00.00	Шкаф Ш-3	122
1.279.9-5.1-23.00.00.00 СБ	Шкаф Ш-3 Сборочный чертеж	123
1.279.9-5.1-23.00.01.00	Боковина	
1.279.9-5.1-23.00.00.01	Стенка задняя	125
1.279.9-5.1-23.00.01.00 СБ	Боковина Сборочный чертеж	126
1.279.9-5.1-23.00.02.00	Щит	
1.279.9-5.1-23.00.02.00 СБ	Щит Сборочный чертеж	127
1.279.9-5.1-23.00.03.00	Полка	128
1.279.9-5.1-23.00.03.00 СБ	Полка. Сборочный чертеж	
1.279.9-5.1-25.00.01.00 СБ	Щит. Сборочный чертеж	129
1.279.9-5.1-23.00.04.00	Плинтус	
1.279.9-5.1-23.00.04.00 СБ	Плинтус Сборочный чертеж	130
1.279.9-5.1-23.00.05.00	Дверка	
1.279.9-5.1-23.00.05.00 СБ	Дверка Сборочный чертеж	131
1.279.9-5.1-24.00.00.00	Шкаф Ш-4	132
1.279.9-5.1-24.00.00.00 СБ	Шкаф Ш-4 Сборочный чертеж	133
1.279.9-5.1-24.00.01.00	Щит	
1.279.9-5.1-24.00.01.00 СБ	Щит Сборочный чертеж	135
1.279.9-5.1-24.00.02.00	Перегородка	
1.279.9-5.1-24.00.02.00 СБ	Перегородка Сборочный чертеж	136
1.279.9-5.1-25.00.00.00	Крышка КР-4	137
1.279.9-5.1-25.00.00.00 СБ	Крышка КР-4 Сборочный чертеж	138
1.279.9-5.1-25.00.01.00	Щит	139
1.279.9-5.1-25.00.00.02	Брусок	
1.279.9-5.1-25.00.00.01	Уголок	140
1.279.9-5.1-26.00.00.00	Тумба Т-2	141
1.279.9-5.1-26.00.00.00 СБ	Тумба Т-2 Сборочный чертеж	142
1.279.9-5.1-26.00.01.00	Боковина	
1.279.9-5.1-26.00.01.00 СБ	Боковина Сборочный чертеж	144

Обозначение	Наименование	Стр.
1.279.9-5.1-26.00.02.00	Щит	
1.279.9-5.1-26.00.02.00 СБ	Щит Сборочный чертеж	145
1.279.9-5.1-26.00.03.00	Полка	
1.279.9-5.1-26.00.03.00 СБ	Полка Сборочный чертеж	146
1.279.9-5.1-26.00.04.00	Дверка	
1.279.9-5.1-26.00.04.00 СБ	Дверка Сборочный чертеж	147
1.279.9-5.1-27.00.00.00	Ограждение радиаторов с ОР-1 по ОР-16	148
1.279.9-5.1-27.00.00.00 СБ	Ограждение радиаторов с ОР-1 по ОР-16	
	Сборочный чертеж	151
1.279.9-5.1-27.00.01.00	Щит	153
1.279.9-5.1-27.00.01.00 СБ	Щит Сборочный чертеж	157
1.279.9-5.1-27.00.02.00	Щит	
1.279.9-5.1-27.00.02.00 СБ	Щит Сборочный чертеж	159
1.279.9-5.1-27.00.03.00	Каркас	160
1.279.9-5.1-27.00.03.00 СБ	Каркас Сборочный чертеж	161
1.279.9-5.1-27.00.04.00	Щит	162
1.279.9-5.1-27.00.04.00 СБ	Щит Сборочный чертеж	164
1.279.9-5.1-00.00.00.01 ВМ	Ванно-душевое отделение	
	Ведомость расхода материалов	165
1.279.9-5.1-00.00.00.02 ВМ	Мыльная, парильная	
	Ведомость расхода материалов	166
1.279.9-5.1-00.00.00.03 ВМ	Бассейн, солярий	
	Ведомость расхода материалов	168
1.279.9-5.1-00.00.00.04 ВМ	Раздевальная	
	Ведомость расхода материалов	169

Инв. № подл. | Подпись и дата | Взам. инв. №

Выпуск 1 „Рабочие чертежи" предназначен для изготовления деталей и изделий на производственных базах, строительных и монтажных организациях, а также на строительных площадках.

Детали и изделия должны быть выполнены в соответствии с требованиями рабочих чертежей и соответствовать образцам, выполненным предприятием-изготовителем.

Изделия поставляются потребителю замаркированными, в разобранном виде, должны быть изготовлены с точностью, обеспечивающей сборку и разборку изделий без дополнительной подгонки. Заусенцы на поверхности изделий не допускаются. Углы и ребра должны быть притуплены, покрытия должны способствовать гигиеническому содержанию изделий.

Лакокрасочные покрытия должны соответствовать требованиям ГОСТ 9.032-74, металлические и неметаллические неорганические покрытия ГОСТ 9.073-77.

Лицевая крепежная фурнитура, принята по каталогу ВПКТИМ „Мебельная фурнитура" (в спецификации указана в разделе „Прочие изделия").

Инв. № подл. | Подпись и дата | Взам. инв. №

1.279.9-5.1-00.00.00.00ТО

Техническое описание

Стадия	Лист	Листов
Р		1

Н.контр. Коростелев
ГИП Коростелев
Рук.гр.арх Астапова

ЦНИИЭП торгово-бытовых зданий и туристских комплексов г. Москва

Формат А4

Формат	Зона	Поз.	Обозначение	Наименование	Кол.	Примечание
				Документация		
А3			1.279.9-5.1-01.00.00.00СБ	Сборочный чертеж		
				Сборочные единицы		
А3		1	1.279.9-5.1-01.01.00.00	Сиденье	1	
А4		2	1.279.9-5.1-01.02.00.00	Спинка	1	
А4		3	1.279.9-5.1-01.00.01.00	Боковина	2	
				Стандартные изделия		
		4		Болт М6 х 60.58		
				ГОСТ 7801-81	7	
		5		Шайба 6		
				ГОСТ 6958-78*	7	
		6		Гайка М6		
				ГОСТ 5915-70*	7	

Инв. № подл. | Подпись и дата | Взам. инв. №

1.279.9-5.1-01.00.00.00СБ

Диван Д-1

Стадия	Лист	Листов
Р		1

Н.контр. Коростелев
ГИП Коростелев
Рук.гр.арх Астапова

ЦНИИЭП торгово-бытовых зданий и туристских комплексов г. Москва

Формат А4

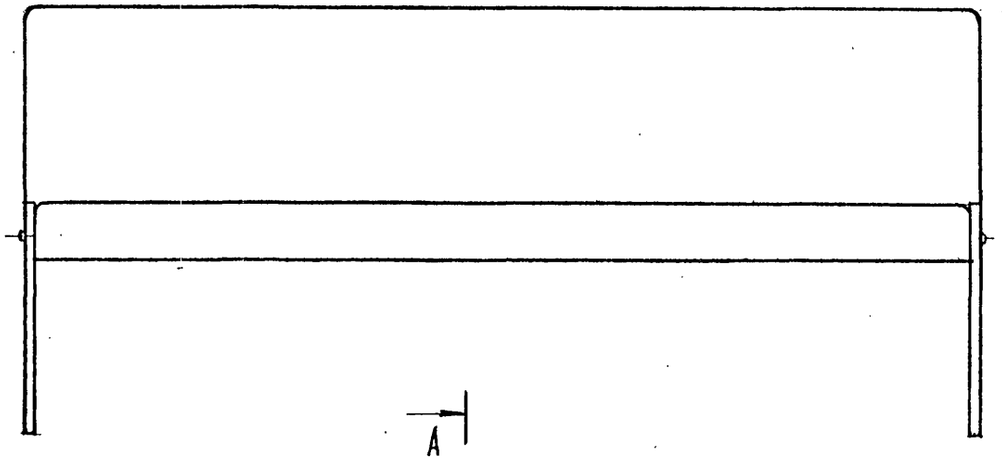

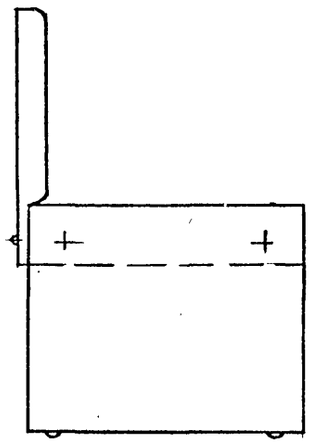

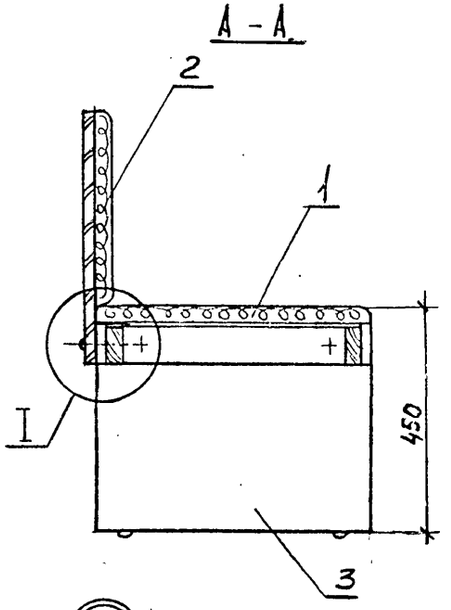

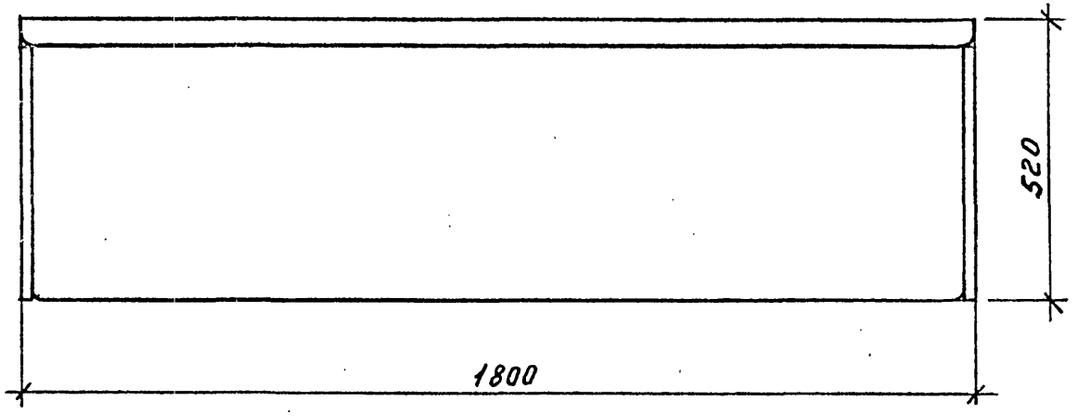

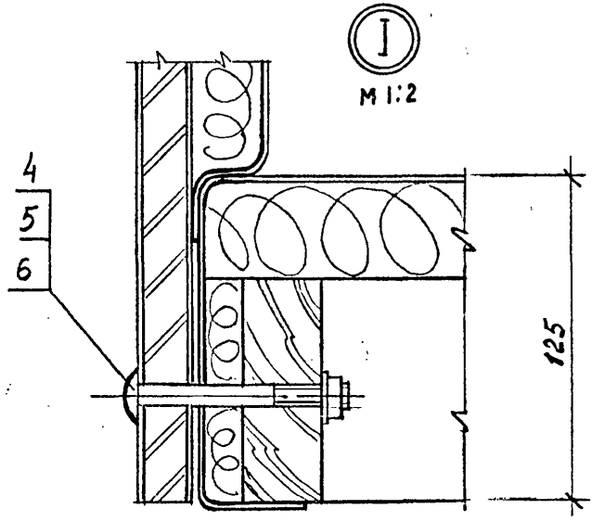

Размеры для справок

Рук. маст.	Биксон		
Гл. инж. м.	Самовер		
Н. контр.	Коростелев		
ГИП	Коростелев		
Рук. гр. арх.	Астапова		

1.279.9-5.1-01.00.00.00 СБ

Диван Д-1
Сборочный чертеж

Стадия	Масса	Масштаб
Р	33,3	1:10
Лист	Листов 1	

ЦНИИЭП торгово-бытовых зданий и туристских комплексов г. Москва

Инв. № подл. | Подпись и дата | Взам. инв. №

Формат	Зона	Поз.	Обозначение	Наименование	Кол.	Примечание
				Документация		
А3			1.279.9-5.1-01.01.00.00СБ	Сборочный чертеж		
				Сборочные единицы		
А3		1	1.279.9-5.1-01.01.01.00	Каркас		
				Детали		
				Пенопласт полиуретановый ГОСТ 7380-77		
Б4		2	1.279.9-5.1-01.01.00.01	1760 × 500 × 40	1	
Б4		3	1.279.9-5.1-01.01.00.02	1760 × 85 × 10	1	
				Материалы		
		4		Винилискожа-Т обивочная ГОСТ 23367-78*	1,6	м²

Инв. № подл. | Подпись и дата | Взам. инв. №

Н. контр.	Коростелев		1.279.9-5.1-01.01.00.00
ГИП	Коростелев		Сиденье
Рук. гр. АПУ	Астапова		Стадия: Р; Лист: ; Листов: 1

ЦНИИЭП торгово-бытовых зданий и туристских комплексов г. Москва

Формат А4

Формат	Зона	Поз.	Обозначение	Наименование	Кол.	Примечание
				Документация		
А3			1.279.9-5.1-01.01.01.00СБ	Сборочный чертеж		
				Детали		
				Пиломатериал хвойных пород ГОСТ 8486-66**		
Б4		1	1.279.9-5.1-01.01.01.01	1760 × 80 × 30	2	
Б4		2	1.279.9-5.1-01.01.01.02	490 × 80 × 30	2	
Б4		3		Фанера клеенная ГОСТ 3916-69 1760 × 490 × 5	1	

Инв. № подл. | Подпись и дата | Взам. инв. №

Н. контр.	Коростелев		1.279.9-5.1-01.01.01.00
ГИП	Коростелев		Каркас
Рук. гр. АПУ	Астапова		Стадия: Р; Лист: ; Листов: 1

ЦНИИЭП торгово-бытовых зданий и туристских комплексов г. Москва

Формат А4

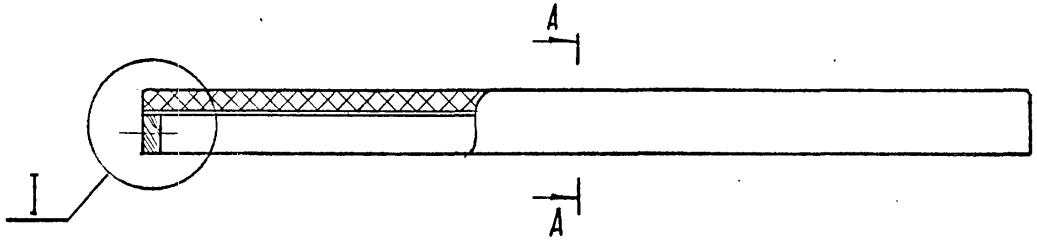

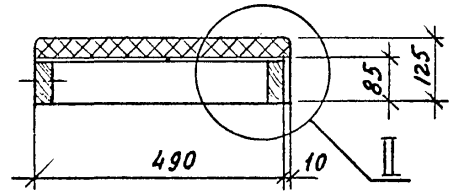

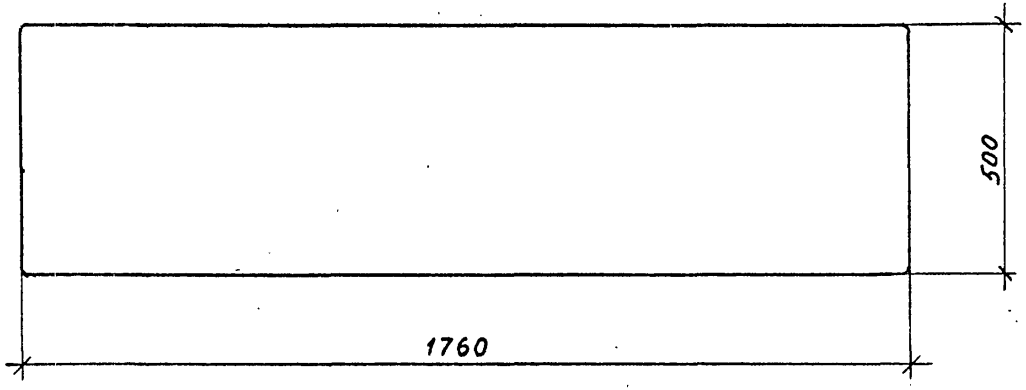

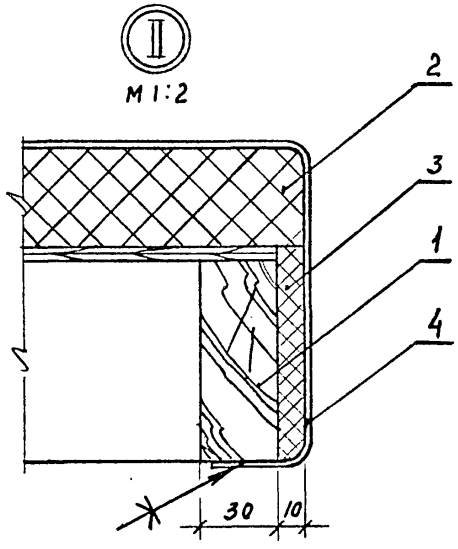

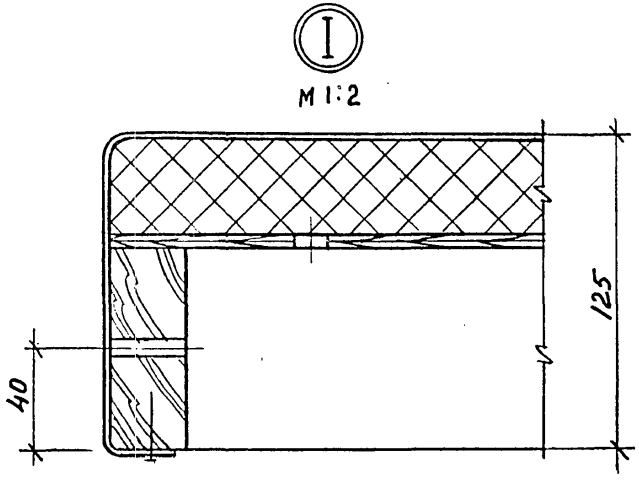

Размеры для справок

			1.279.9-5.1-01.01.00.00 СБ
			Сиденье Сборочный чертеж
Рук. маст.	Губаревич		
Гл. инж. м.	Станулевич		
Н. контр.	Коростелев		
ГИП	Коростелев		
Рук. гр. арх.	Астапова		

Стадия	Масса	Масштаб
Р	16,4	1:10
Лист	Листов 1	

ЦНИИЭП торгово-бытовых зданий и туристских комплексов г. Москва

Инв. № подл. | Подпись и дата | Взам. инв. №

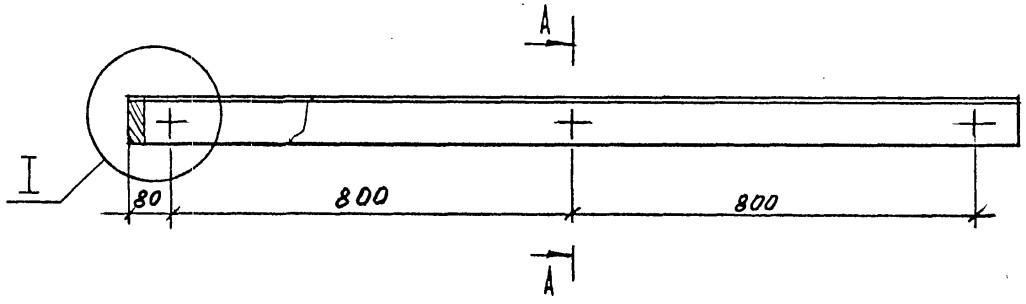

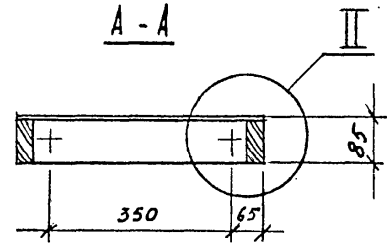

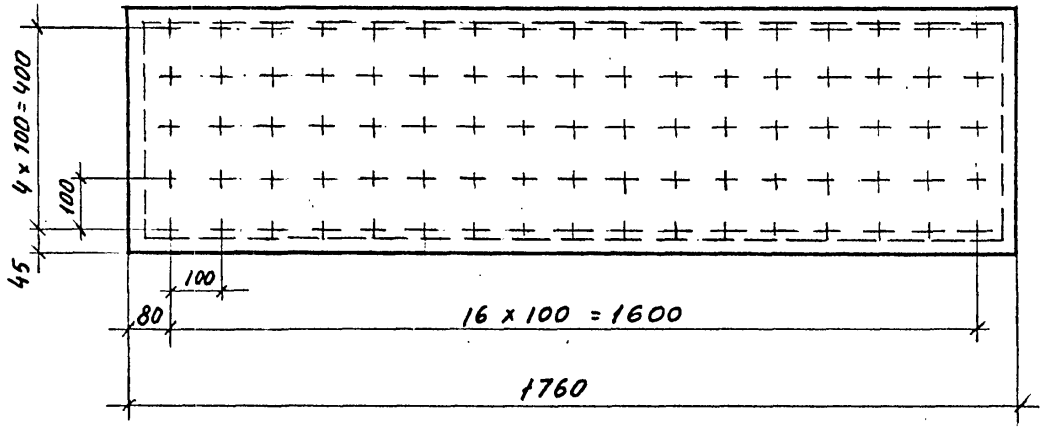

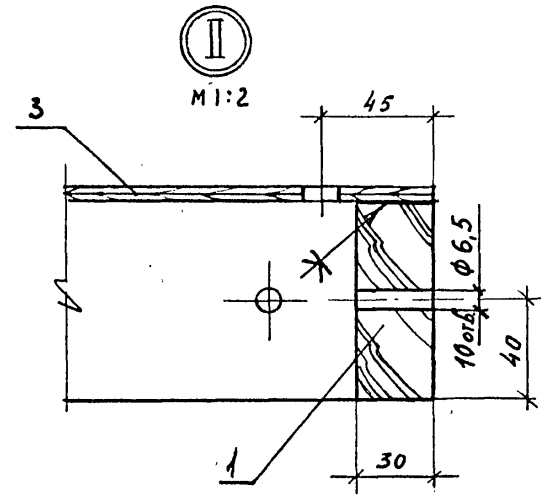

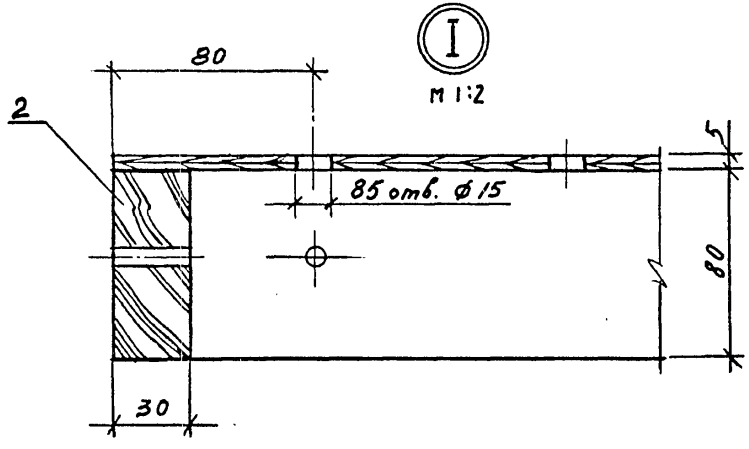

Рук. маст.	Губаревич		
Гл. инж. м.	Станулевич		
Н. контр.	Коростелев		
ГИП	Коростелев		
Рук. гр. арх.	Агапова		

1.279.9-5.1-01.01.01.00 СБ

Каркас

Сборочный чертеж

Стадия	Масса	Масштаб
Р	12,0	1:10
Лист	Листов 1	

ЦНИИЭП торгово-бытовых зданий и туристских комплексов г. Москва

Инв. № подл. | Подпись и дата | Взам. инв. №

Формат	Зона	Поз.	Обозначение	Наименование	Кол.	Примечание
				Документация		
А4			1.279.9-5.1-00.00.00.00ТО	Техническое описание		
А4			1.279.9-5.1-01.00.01.00СБ	Сборочный чертеж		
				Детали		
Б4		1	1.279.9-5.1-01.00.01.01	Плита древесно-		
				стружечная		
				ГОСТ 10632-77*		
				445 х 495 х 19	1	
Б4		2	1.279.9-5.1-01.00.01.02	Рейка		
				Пиломатериал		
				лиственных пород		
				ГОСТ 2695-71*		
				445 х 19 х 10	1	
Б4		3	1.279.9-5.1-01.00.01.03	Облицовка		
				Пластик бумажно		
				слоистый		
				445 х 500 х 1,0	2	
				Прочие изделия		
		4		Наконечник		
				9.3-К-03	2	

Инв. № подл. | Подпись и дата | Взам. инв. №

Н.контр.	Коростелев		
ГИП	Коростелев		
Рук.гр.арх.	Астапова		

1.279.9-5.1-01.00.01.00

Боковина

Стадия	Лист	Листов
Р		1

ЦНИИЭП торгово-бытовых зданий и туристских комплексов г. Москва

Формат А4

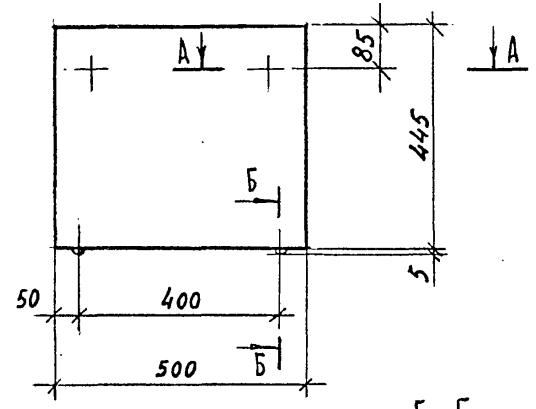

Б - Б
М1:1

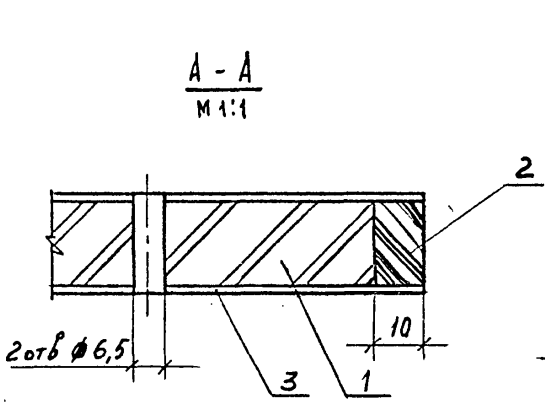

А - А
М1:1

Инв. № подл. | Подпись и дата | Взам. инв. №

Н.контр.	Коростелев		
ГИП	Коростелев		
Рук.гр.арх.	Астапова		

1.279.9-5.1-01.00.01.00СБ

Боковина
Сборочный чертеж

Стадия	Масса	Масштаб
Р	3,0	1:10
Лист	Листов 1	

ЦНИИЭП торгово-бытовых зданий и туристских комплексов г. Москва

Формат А4

Формат	Зона	Поз.	Обозначение	Наименование	Кол.	Примечание
				Документация		
А4			1.279.9-5.1-01.02.00.00 СБ	Сборочный чертеж		
				Детали		
Б4		1	1.279.9-5.1-01.02.00.01	Щит		
				Плита древесно-		
				стружечная		
				ГОСТ 10632-77*		
				1800 × 475 × 19	1	
Б4		2	1.279.9-5.1-01.02.00.02	Поропласт		
				полиуретановый		
				ГОСТ 7380-77		
				1800 × 350 × 30	1	
				Материал		
		3		Винилискожа-Т		
				одивочная		
				ГОСТ 23364-78*	0,5	м²

Инв. № подл.	Подпись и дата	Взам. инв. №

1.279.9-5.1-01.02.00.00

Спинка

Стадия	Лист	Листов
Р		1

Н. контр.	Коростелев	
ГИП	Коростелев	
Рук. гр. арх.	Астапова	

ЦНИИЭП торгово-бытовых зданий и туристских комплексов г. Москва

Формат А4

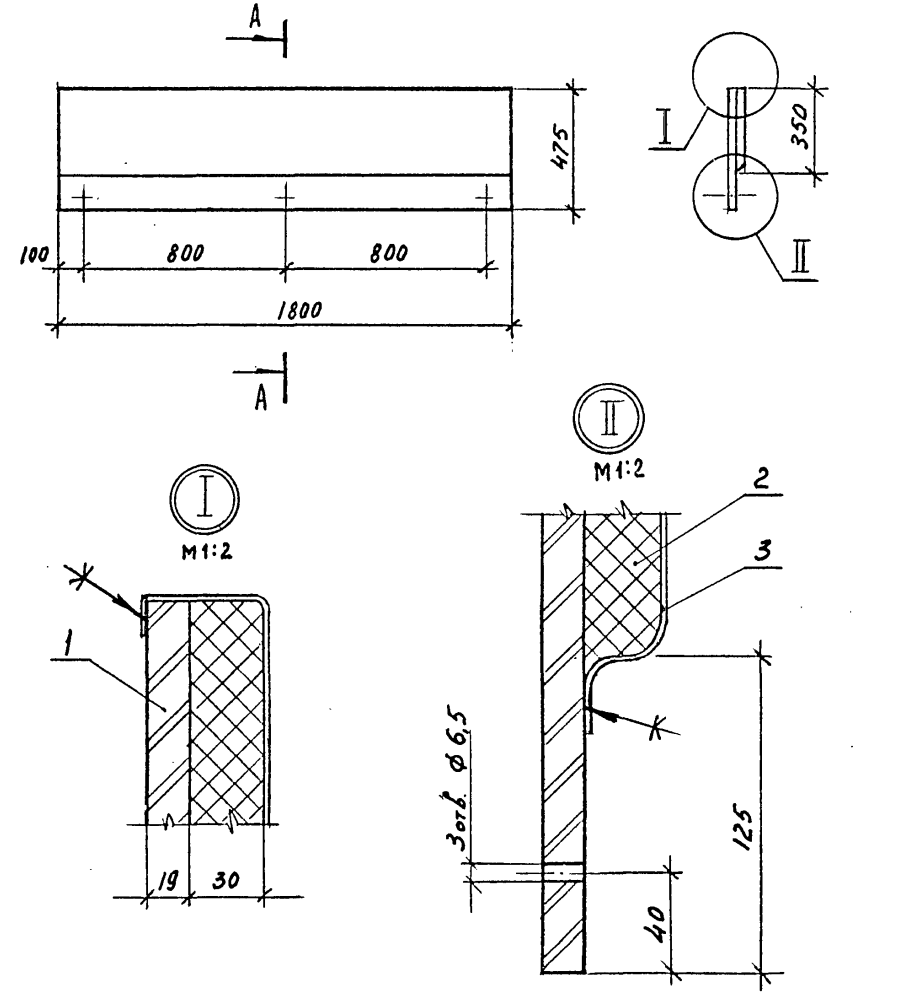

Инв. № подл.	Подпись и дата	Взам. инв. №

1.279.9-5.1-01.02.00.00 СБ

Спинка

Сборочный чертеж

Стадия	Масса	Масштаб
Р	10,8	1:20
Лист		Листов 1

Н. контр.	Коростелев	
ГИП	Коростелев	
Рук. гр. арх.	Астапова	

ЦНИИЭП торгово-бытовых зданий и туристских комплексов г. Москва

Формат А4

Формат	Зона	Поз.	Обозначение	Наименование	Кол.	Примечание
				Документация		
А4			1.279.9-5.1-00.00.00.00 ТО	Техническое описание		
А3			1.279.9-5.1-02.00.00.00 СБ	Сборочный чертеж		
				Сборочные единицы		
А4		1	1.279.9-5.1-02.00.01.00	Щит	2	
А4		2	1.279.9-5.1-02.00.02.00	Щит	1	
А4		3	1.279.9-5.1-02.00.03.00	Плинтус	2	
А3		4	1.279.9-5.1-02.00.04.00	Щит	1	
				Детали		
А4		5	1.279.9-5.1-02.00.00.00	Зеркало	2	
				Прочие изделия		
		6		Стяжка винтовая		
				2.1-6-01	2	
		7		Зеркалодержатель		
				5.5Г	8	

Взам. инв. N | Подпись и дата | Инв. N подл.

1.279.9-5.1-02.00.00.00

Трюмо Т-1

Стадия	Лист	Листов
Р		1

Н. контр.	Коростелев	
ГИП	Коростелев	
Рук. гр. арх.	Астапова	

ЦНИИЭП торгово-бытовых зданий и туристских комплексов г. Москва

Формат А4

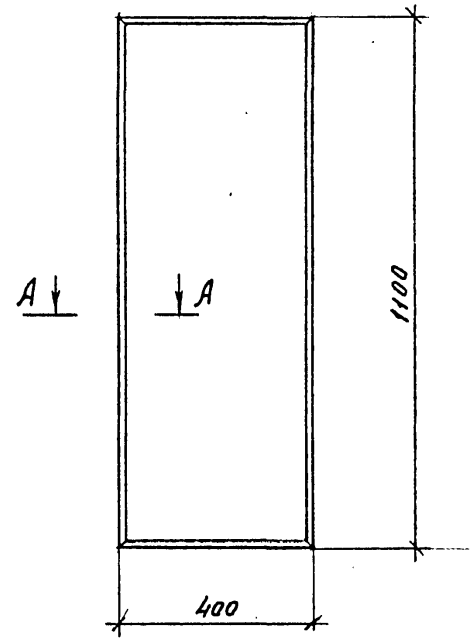

А - А
М1:1

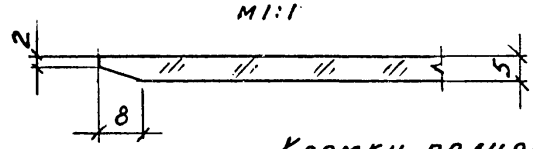

Кромки полировать

Взам. инв. N | Подпись и дата | Инв. N подл.

1.279.9-5.1-02.00.00.01

Зеркало

Стадия	Масса	Масштаб
Р	11,0	1:10
Лист	Листов 1	

Н. контр.	Коростелев	
ГИП	Коростелев	
Рук. гр. арх.	Астапова	

ГОСТ 15469-82*

ЦНИИЭП торгово-бытовых зданий и туристских комплексов г. Москва

Формат А4

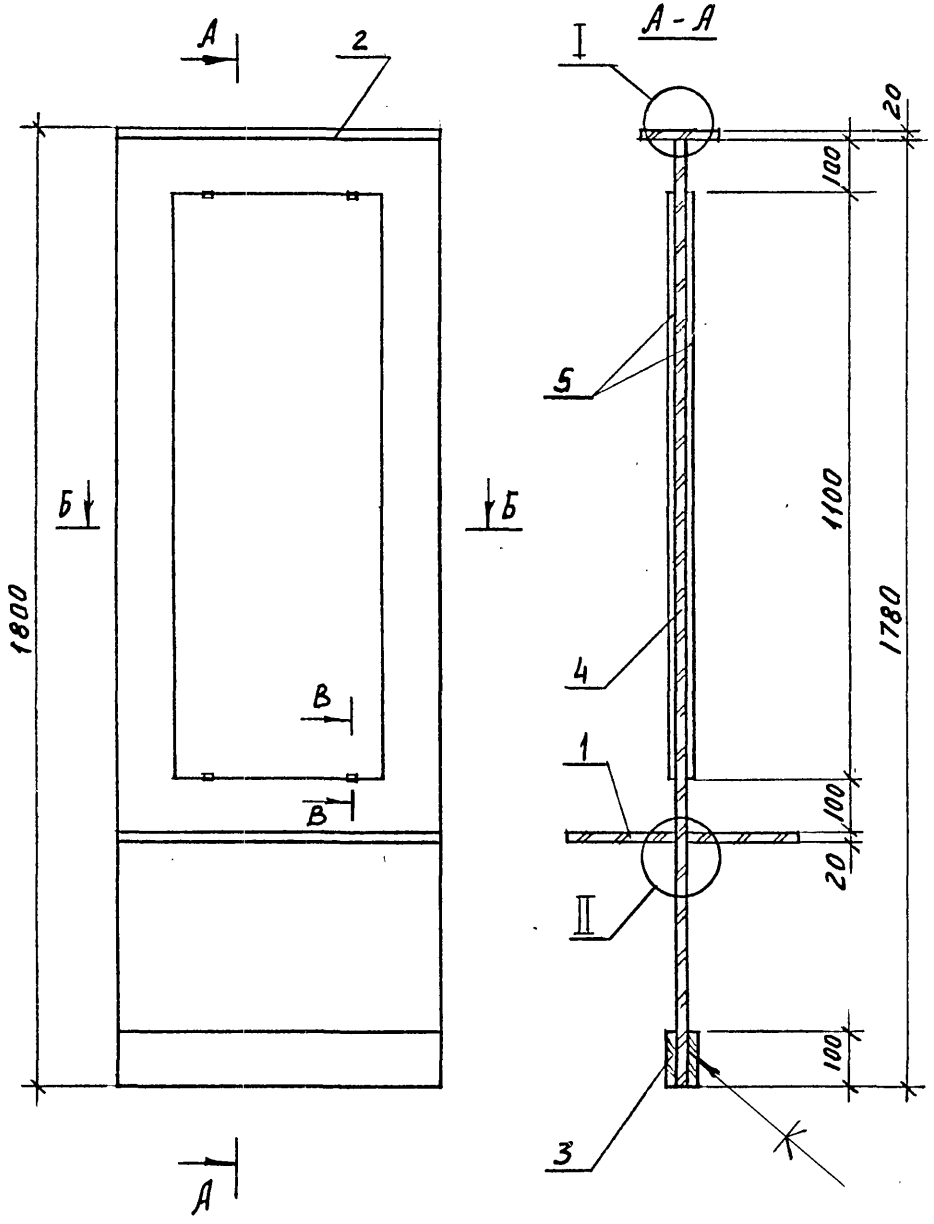

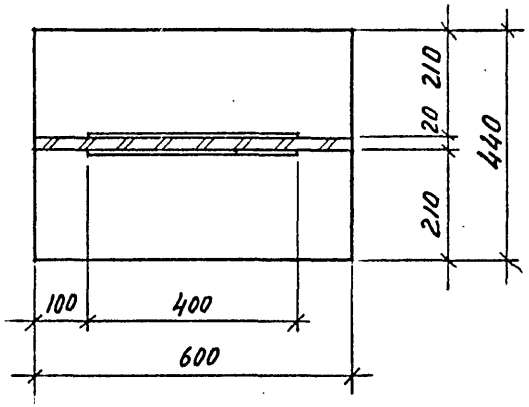

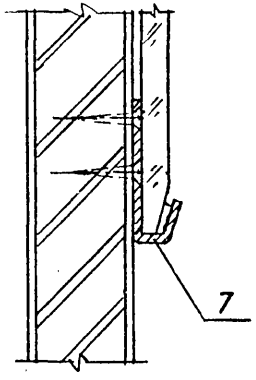

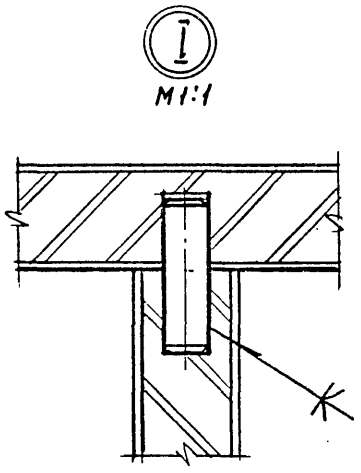

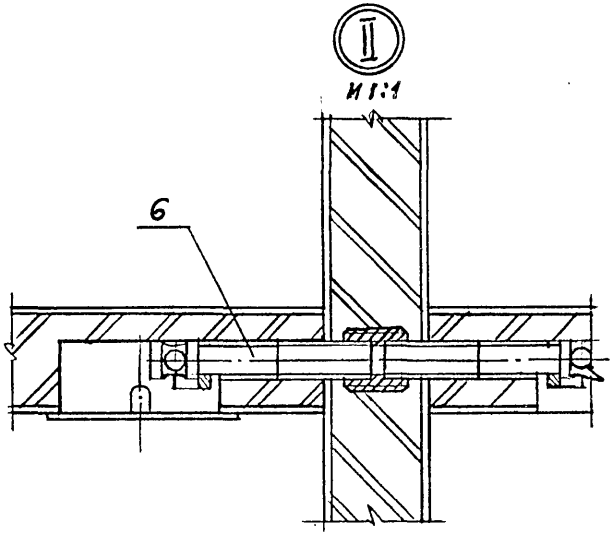

Рук. маст.	Губаревич		
Гл. инж. м.	Станулевич		
Н. контр.	Коростелев		
ГИП	Коростелев		
Рук. гр. Арх.	Астапова		

1.279.9-5.1-02.00.00.00 СБ

Трюмо Т-1
Сборочный чертеж

Стадия	Масса	Масштаб
Р	25,7	1:10
Лист	Листов 1	

ЦНИИЭП торгово-бытовых зданий и туристских комплексов г. Москва

Инв. № подл. | Подпись и дата | Взам. инв. №

Формат	Зона	Поз.	Обозначение	Наименование	Кол.	Примечание
				Документация		
А4			1.279.9-5.1-02.00.01.00СБ	Сборочный чертеж		
				Детали		
Б4		1	1.279.9-5.1-02.00.01.01	Основа		
				Плита древесно-		
				стружечная		
				ГОСТ 10632-77*		
				600 × 200 × 19	1	
Б4		2	1.279.9-5.1-02.00.01.02	Рейка		
				Пиломатериал		
				лиственных пород		
				ГОСТ 8486-66**		
				600 × 19 × 10	1	
Б4		3	1.279.9-5.1-02.00.01.03	Облицовка		
				Пластик бумажно-		
				слоистый		
				ГОСТ 9590-76*		
				600 × 210 × 1	2	

Взам. инв. N | Подпись и дата | Инв. N подл.

1.279.9-5.1-02.00.01.00

Щит

Стадия	Лист	Листов
Р		1

Н. контр.	Коростелев	
ГИП	Коростелев	
Рук. гр. арх.	Астапова	

ЦНИИЭП торгово-бытовых зданий и туристских комплексов г. Москва

Формат А4

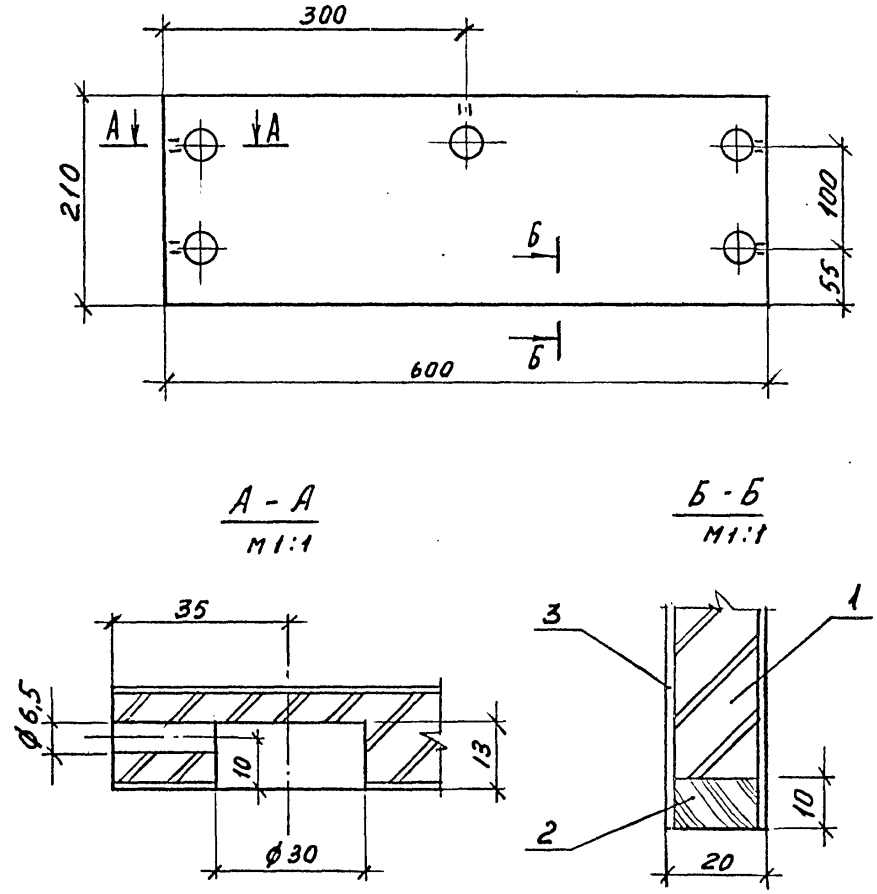

Взам. инв. N | Подпись и дата | Инв. N подл.

1.279.9-5.1-02.00.01.00 СБ

Щит
Сборочный чертеж

Стадия	Масса	Масштаб
Р	1,3	1:5
Лист		Листов 1

Н. контр.	Коростелев	
ГИП	Коростелев	
Рук. гр. арх.	Астапова	

ЦНИИЭП торгово-бытовых зданий и туристских комплексов г. Москва

Формат А4

Формат	Зона	Поз.	Обозначение	Наименование	Кол.	Примечание
				Документация		
А4			1.279.9-5.1-02.00.02.00 СБ	Сборочный чертеж		
				Детали		
Б4		1	1.279.9-5.1-02.00.02.01	Основа		
				Плита древесно-стружечная		
				ГОСТ 10632-77*		
				600 × 130 × 19	1	
Б4		2	1.279.9-5.1-02.00.02.02	Рейка		
				Пиломатериал лиственных пород		
				ГОСТ 8486-66**		
				600 × 19 × 10	2	
Б4		3	1.279.9-5.1-02.00.02.03	Облицовка		
				Пластик бумажно-слоистый		
				ГОСТ 9590-76*		
				600 × 150 × 1	2	

Взам. инв. № | Подпись и дата | Инв. № подл.

1.279.9-5.1-02.00.02.00

Щит

Стадия: Р | Лист | Листов: 1

Н. контр.	Коростелев	
ГИП	Коростелев	
Рук. гр. арх.	Астапова	

ЦНИИЭП торгово-бытовых зданий и туристских комплексов г. Москва

Формат А4

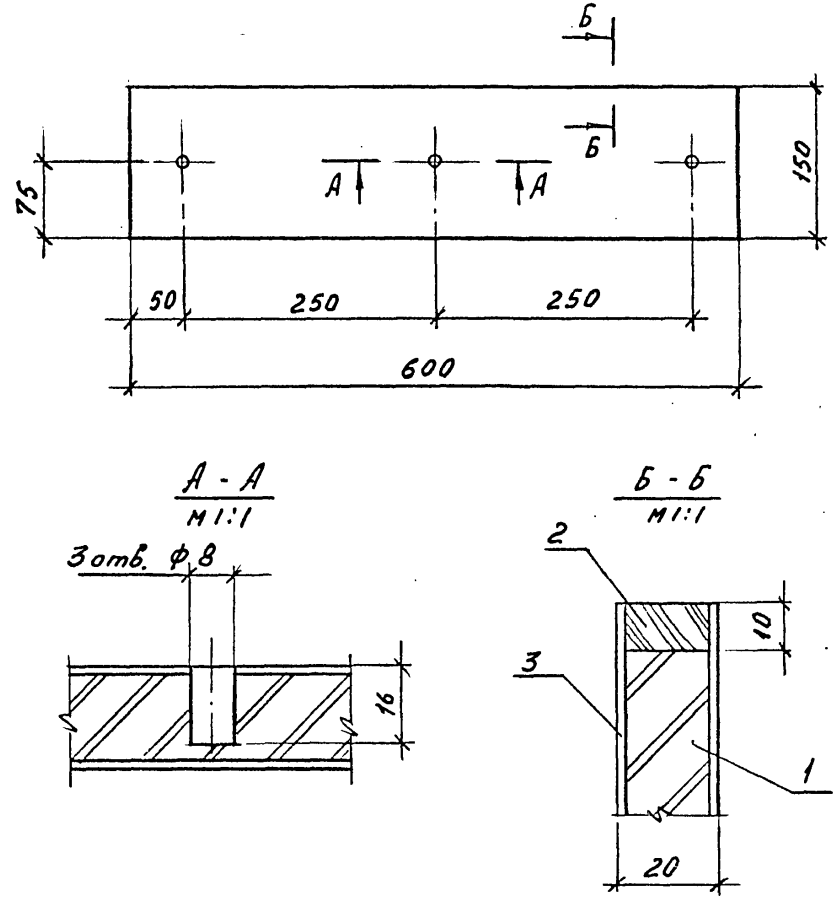

Взам. инв. № | Подпись и дата | Инв. № подл.

1.279.9-5.1-02.00.02.00 СБ

Щит
Сборочный чертеж

Стадия	Масса	Масштаб
Р	0,9	1:5
Лист	Листов 1	

Н. контр.	Коростелев	
ГИП	Коростелев	
Рук. гр. АРХ.	Астапова	

ЦНИИЭП торгово-бытовых зданий и туристских комплексов г. Москва

Формат А4

Формат	Зона	Поз.	Обозначение	Наименование	Кол.	Примечание
				Документация		
А4			1.279.9-5.1-02.00.03.00 СБ	Сборочный чертеж		
				Переменные данные для исполнений		
				1.279.9-5.1-02.00.03.00		
				Детали		
Б4		1	1.279.9-5.1-02.00.03.01	Основание Плита древесно- стружечная ГОСТ 10632-77* 600 × 90 × 19	1	
Б4		2	1.279.9-5.1-02.00.03.02	Рейка Пиломатериал лиственных пород ГОСТ 8486-66** 600 × 19 × 10	1	

Инв. № подл. | Подпись и дата | Взам. инв. №

Н. контр.	Коростелев	
ГИП	Коростелев	
Рук. гр. АПХ	Астапова	

1.279.9-5.1-02.00.03.00

Плинтус

Стадия	Лист	Листов
Р	1	2

ЦНИИЭП торгово-бытовых зданий и туристских комплексов г. Москва

Формат А4

Формат	Зона	Поз.	Обозначение	Наименование	Кол.	Примечание
Б4		3	1.279.9-5.1-02.00.03.03	Облицовка Пластик бумажно- слоистый ГОСТ 9590-76* 600 × 100 × 1	1	
Б4		4	1.279.9-5.1-02.00.03.04	Облицовка Шпон строганый ГОСТ 2977-82 600 × 100 × 1	1	
				02.00.03.00-01		
				Детали		
Б4		1	1.279.9-5.1-02.00.03.01-01	Основание Плита древесно- стружечная ГОСТ 10632-77* 1800 × 90 × 19	1	
Б4		2	1.279.9-5.1-02.00.03.02-01	Рейка Пиломатериал лиственных пород ГОСТ 8486-66** 1800 × 19 × 10	1	
Б4		3	1.279.9-5.1-02.00.03.03-01	Облицовка Пластик бумажно- слоистый ГОСТ 9590-76* 1800 × 100 × 1	1	
Б4		4	1.279.9-5.1-02.00.03.04-01	Облицовка Шпон строганый ГОСТ 2977-82 1800 × 100 × 1	1	

Инв. № подл. | Подпись и дата | Взам. инв. №

1.279.9-5.1-02.00.03.00

Лист 2

Формат А4

Формат	Зона	Поз.	Обозначение	Наименование	Кол.	Примечание
				Документация		
А4			1.279.9-5.1-00.00.00.00ТО	Техническое описание		
А3			1.279.9-5.1-02.00.04.00СБ	Сборочный чертеж		
				Детали		
Б4		1	1.279.9-5.1-02.00.04.01	Основа		
				Плита древесно-		
				стружечная		
				ГОСТ 10632-77*		
				1780 × 600 × 19	1	
Б4		2	1.279.9-5.1-02.00.04.02	Облицовка		
				Пластик бумажно-		
				слоистый		
				ГОСТ 9590-76*		
				1780 × 600 × 1	2	
Б4		3		Шкант		
				Пиломатериал		
				лиственных пород		
				ГОСТ 8486-66**		
				30 × ф8	3	
				Прочие изделия		
		4		Гайка 90.А-Б-01	1	

Взам. инв. N | Подпись и дата | Инв. N подл.

Н. контр.	Коростелев		
ГИП	Коростелев		
Рук. гр. арх.	Астапова		

1.279.9-5.1-02.00.04.00

Щит

Стадия	Лист	Листов
Р		1

ЦНИИЭП торгово-бытовых зданий и туристских комплексов г. Москва

Формат А4

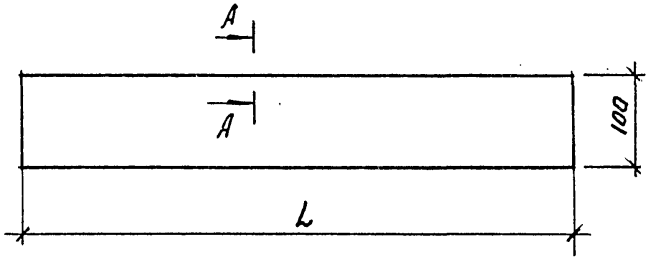

А-А повернуто

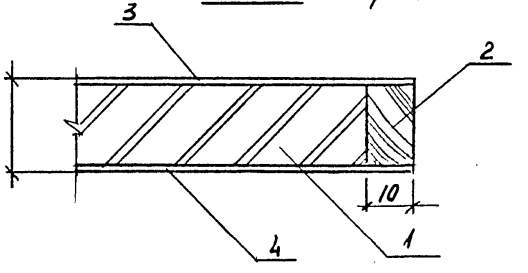

Обозначение	L, мм	Масса, кг
1.279.9-5.1-02.00.03.00	600	0,4
-01	1800	1,2

Взам. инв. N | Подпись и дата | Инв. N подл.

Н. контр.	Коростелев		
ГИП	Коростелев		
Рук. гр. арх.	Астапова		

1.279.9-5.1-02.00.03.00СБ

Плинтус
Сборочный чертеж

Стадия	Масса	Масштаб
Р	см. табл.	1:5
Лист	Листов 1	

ЦНИИЭП торгово-бытовых зданий и туристских комплексов г. Москва

Формат А4

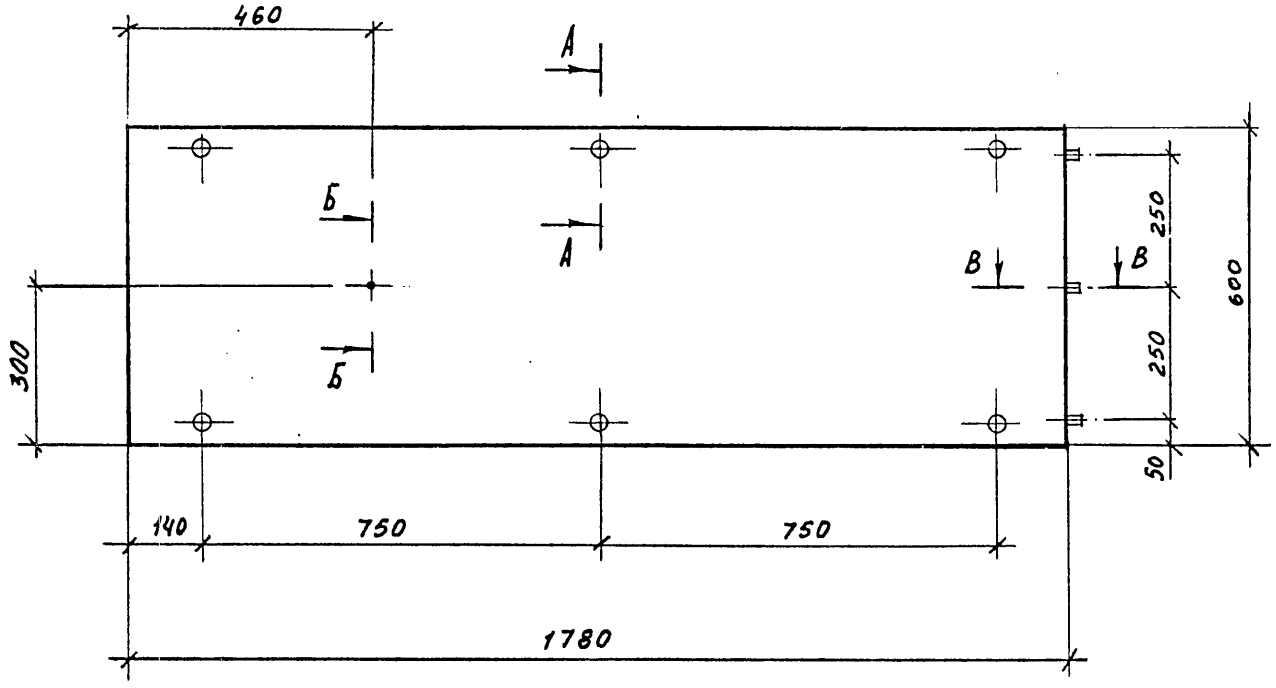

Б - Б
М1:1

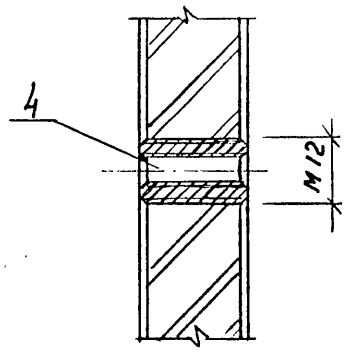

В - В
М1:1

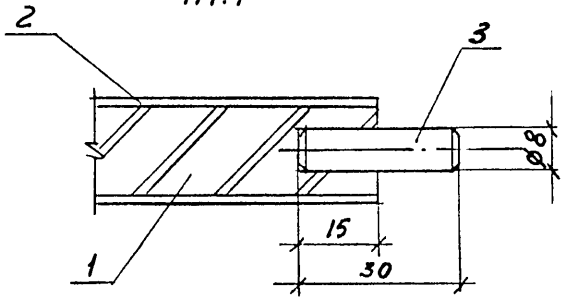

А - А повернуто
М1:1

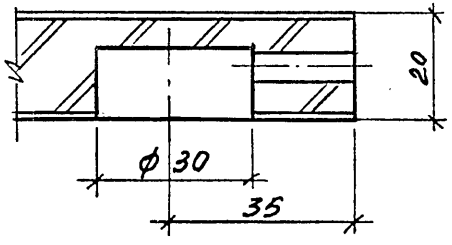

Рук. маст.	Губаревич		
Гл. инж. М.	Станулевич		
Н. контр.	Коростелев		
ГИП	Коростелев		
Рук. гр. арх.	Астапова		

1.279.9-5.1-02.00.04.00 СБ

Щит
Сборочный чертеж

Стадия	Масса	Масштаб
Р	12,2	1:10
Лист	Листов 1	

ЦНИИЭП торгово-бытовых зданий и туристских комплексов г. Москва

Инв. № подл. | Подпись и дата | Взам. инв. №

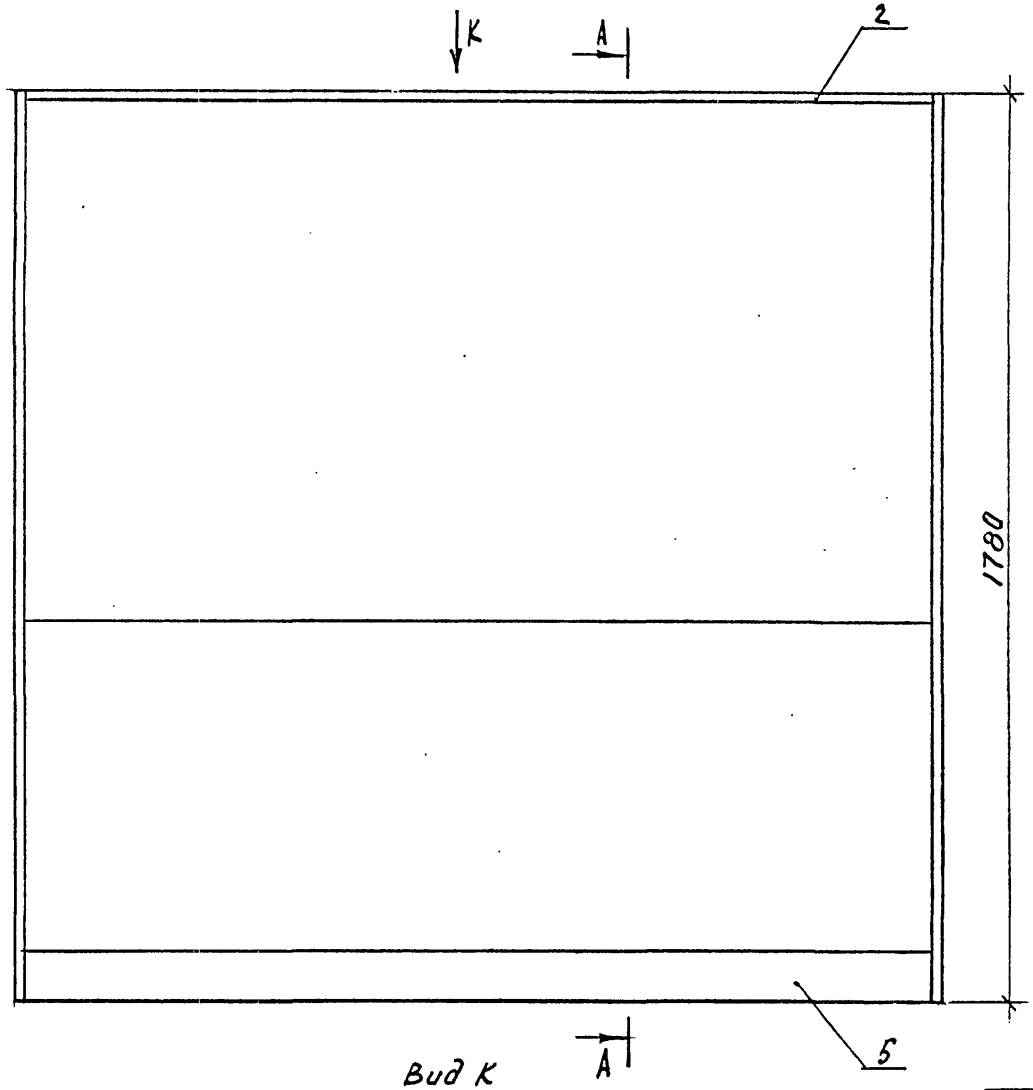

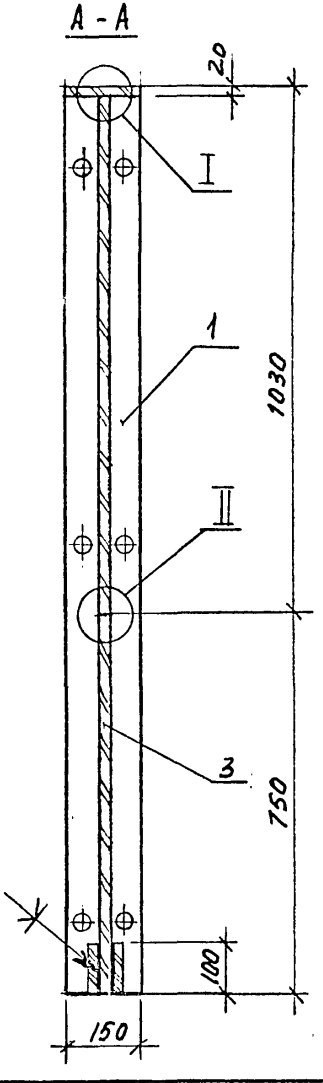

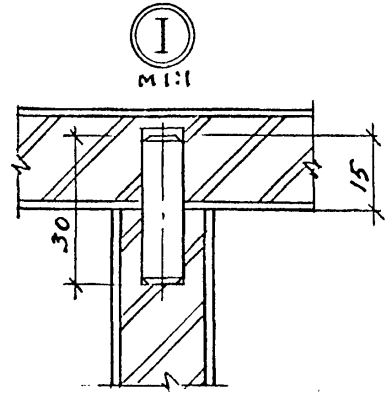

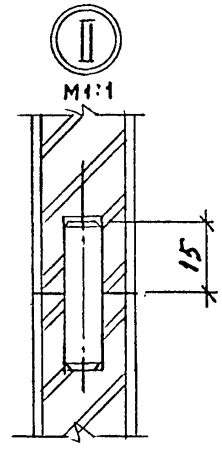

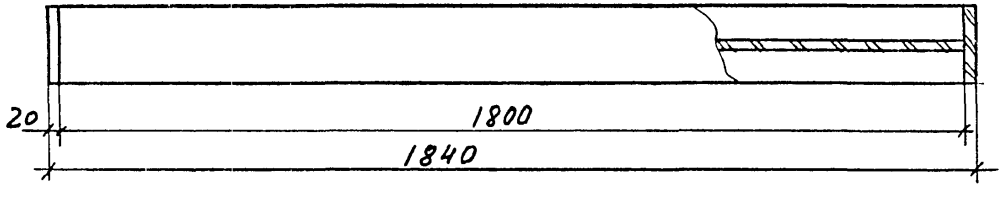

Рук. маст.	Губаревич	
Гл. инж. М.	Станулевич	
Н. контр.	Коростелев	
ГИП	Коростелев	
Рук. гр. арх.	Астапова	

1.279.9-5.1-03.00.00.00 СБ

Перегородка П-1
Сборочный чертеж

Стадия	Масса	Масштаб
Р	47,5	1:10
Лист	Листов 1	

ЦНИИЭП торгово-бытовых зданий и туристских комплексов г. Москва

Инв. № подл. | Подпись и дата | Взам. инв. №

Формат	Зона	Поз.	Обозначение	Наименование	кол.	Примечание
				Документация		
А4			1.279.9-5.1-03.00.01.00СБ	Сборочный чертеж		
				Детали		
Б4		1	1.279.9-5.1-03.00.01.01	Основание		
				Плита древесно-		
				стружечная		
				ГОСТ 10632-77*		
				1800 × 130 × 19	1	
Б4		2	1.279.9-5.1-03.00.01.02	Рейка		
				Пиломатериал		
				лиственных пород		
				ГОСТ 8486-66**		
				1800 × 19 × 10	2	
Б4		3	1.279.9-5.1-03.00.01.03	Облицовка		
				Пластик бумажно-		
				слоистый		
				ГОСТ 9590-76*		
				1800 × 150 × 1	2	

Инв. № подл. | Подпись и дата | Взам. инв. №

1.279.9-5.1-03.00.01.00

Щит

Стадия	Лист	Листов
Р		1

Н. контр.	Коростелев	
ГИП	Коростелев	
Рук. гр. арх.	Астапова	

ЦНИИЭП торгово-бытовых зданий и туристских комплексов г. Москва

Формат А4

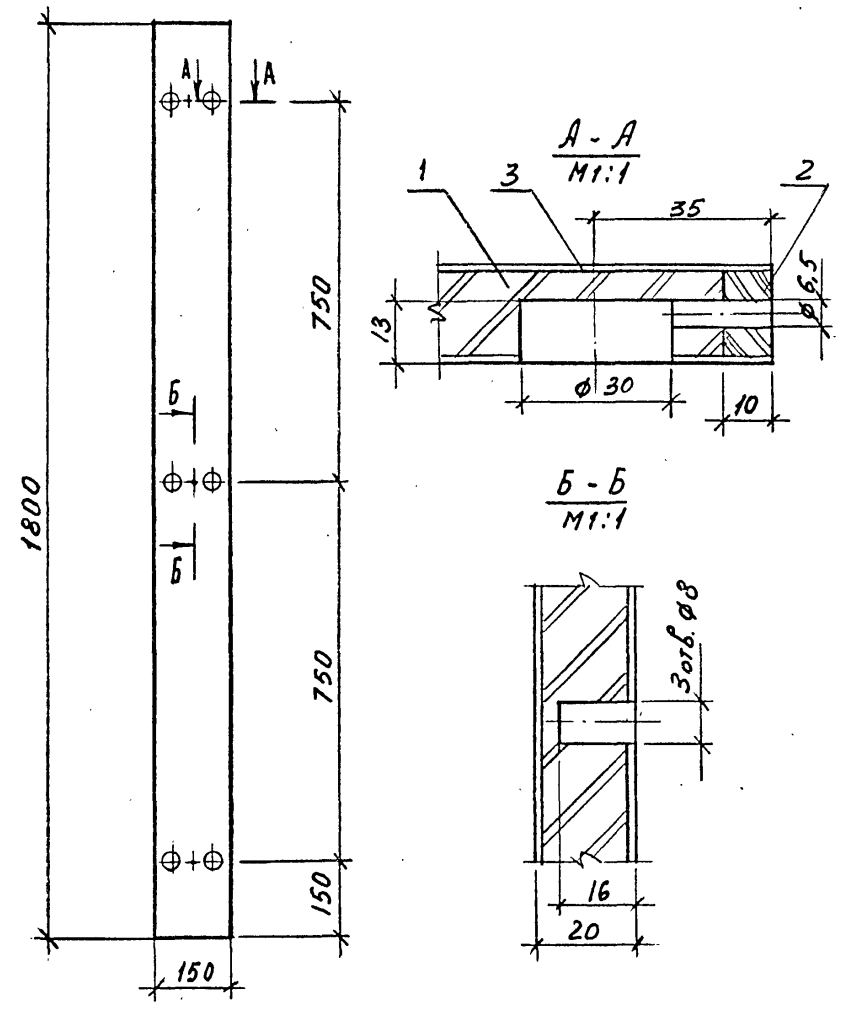

Инв. № подл. | Подпись и дата | Взам. инв. №

1.279.9-5.1-03.00.01.00

Щит
Сборочный чертеж

Стадия	Масса	Масштаб
Р	3,8	1:10
Лист	Листов 1	

Н. контр.	Коростелев	
ГИП	Коростелев	
Рук. гр. арх.	Астапова	

ЦНИИЭП торгово-бытовых зданий и туристских комплексов г. Москва

Формат	Зона	Поз.	Обозначение	Наименование	Кол.	Примечание
				Документация		
А4			1.279.9-5.1-03.00.02.00СБ	Сборочный чертеж		
				Детали		
Б4		1	1.279.9-5.1-03.00.02.01	Основание		
				Плита древесно-		
				стружечная		
				ГОСТ 10632-77*		
				1800 × 130 × 19	1	
Б4		2	1.279.9-5.1-03.00.02.02	Рейка		
				Пиломатериал		
				лиственных пород		
				ГОСТ 8486-66**		
				1800 × 19 × 10	2	
Б4		3	1.279.9-5.1-03.00.02.03	Облицовка		
				Пластик бумажно-		
				слоистый		
				ГОСТ 9590-76*		
				1800 × 150 × 1	2	

Взам. инв. № | Подпись и дата | Инв. № подл.

Н. контр.	Коростелев		
ГИП	Коростелев		
Рук. гр. арх.	Астапова		

1.279.9-5.1-03.00.02.00

Щит

Стадия	Лист	Листов
Р		1

ЦНИИЭП торгово-бытовых зданий и туристских комплексов г. Москва

Формат А4

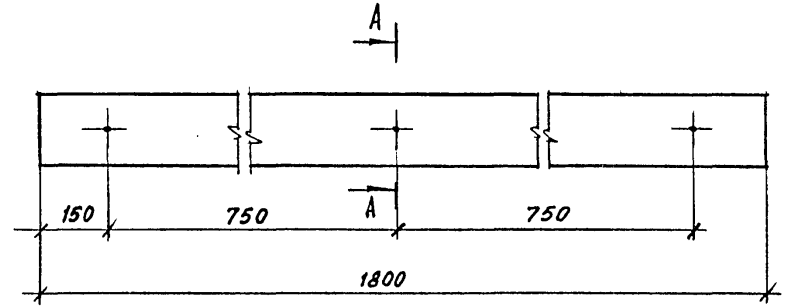

А - А повернуто

М1:1

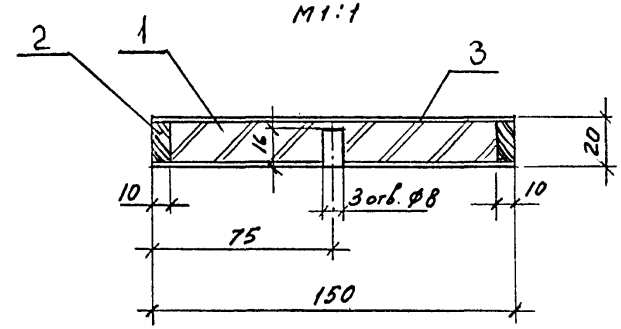

Взам. инв. № | Подпись и дата | Инв. № подл.

Н. контр.	Коростелев		
ГИП	Коростелев		
Рук. гр. арх.	Астапова		

1.279.9-5.1-03.00.02.00СБ

Щит
Сборочный чертеж

Стадия	Масса	Масштаб
Р	3,8	1:10
Лист	Листов 1	

ЦНИИЭП торгово-бытовых зданий и туристских комплексов г. Москва

Формат А4

Формат	Зона	Поз.	Обозначение	Наименование	Кол.	Примечание
				Документация		
А4			1.279.9-5.1-03.00.03.00СБ	Сборочный чертеж		
				Детали		
Б4		1	1.279.9-5.1-03.00.03.01	Основание		
				Плита древесно-		
				стружечная		
				ГОСТ 10632-77*		
				1800 × 750 × 19	1	
Б4		2	1.279.9-5.1-03.00.03.02	Облицовка		
				Пластик бумажно-		
				слоистый		
				ГОСТ 9590-76*		
				1800 × 750 × 1	2	
Б4		3	1.279.9-5.1-03.00.03.03	Шкант		
				Пиломатериал		
				лиственных пород		
				ГОСТ 8486-66**		
				30 × ф8	2	

Инв. № подл. | Подпись и дата | Взам. инв. №

1.279.9-5.1-03.00.03.00

Щит

Стадия	Лист	Листов
Р		1

Н. контр. Коростелев
ГИП Коростелев
Рук. гр. АРХ. Астапова

ЦНИИЭП торгово-бытовых зданий и туристских комплексов г. Москва

Формат А4

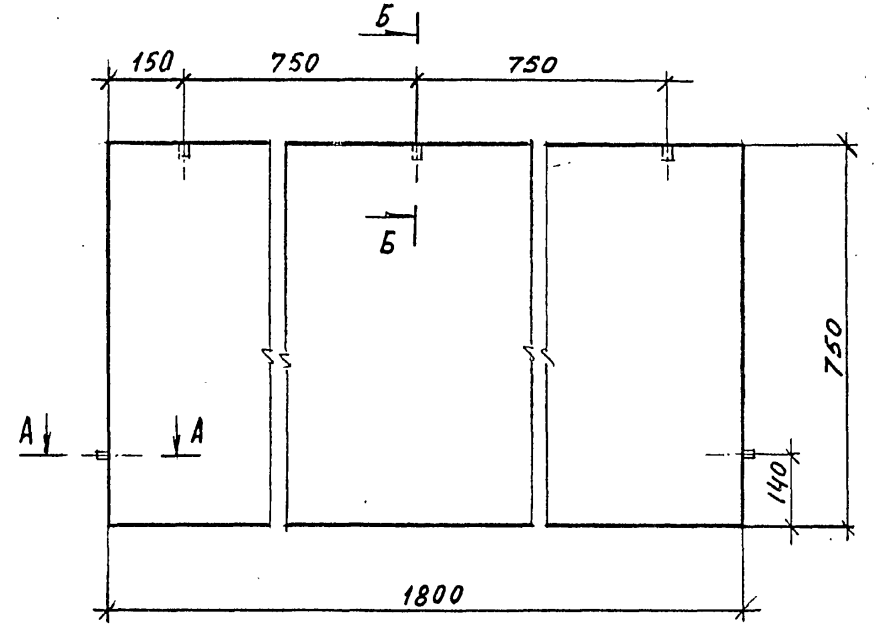

А - А
М1:1

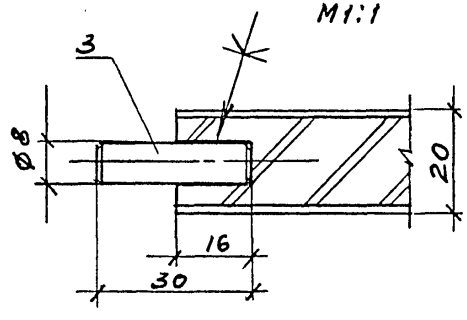

Б - Б
М1:1

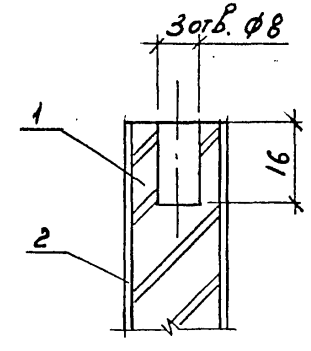

Инв. № подл. | Подпись и дата | Взам. инв. №

1.279.9-5.1-03.00.03.00 СБ

Щит
Сборочный чертеж

Стадия	Масса	Масштаб
Р	16,8	1:10
Лист	Листов 1	

Н. контр. Коростелев
ГИП Коростелев
Рук. гр. АРХ. Астапова

ЦНИИЭП торгово-бытовых зданий и туристских комплексов г. Москва

Формат А4

Формат	Зона	Поз.	Обозначение	Наименование	Кол.	Примечание
				Документация		
А4			1.279.9-5.1-03.00.04.00 СБ	Сборочный чертеж		
				Детали		
Б4		1	1.279.9-5.1-03.00.04.01	Основание		
				Плита древесно-стружечная		
				ГОСТ 10632-77*		
				1800 × 1030 × 19	1	
Б4		2	1.279.9-5.1-03.00.04.02	Облицовка		
				Пластик бумажно-слоистый		
				ГОСТ 9590-76*		
				1800 × 1030 × 1	2	
Б4		3	1.279.9-5.1-03.00.04.03	Шкант		
				Пиломатериал лиственных пород		
				ГОСТ 8486-66**		
				30 × ⌀8	4	

Инв. № подл. | Подпись и дата | Взам. инв. №

		1.279.9-5.1-03.00.04.00		
Н. контр.	Коростелев	Щит	Стадия	Лист	Листов
ГИП	Коростелев		Р		1
Рук. гр. арх.	Астапова		ЦНИИЭП торгово-бытовых зданий и туристских комплексов г. Москва	

Формат А4

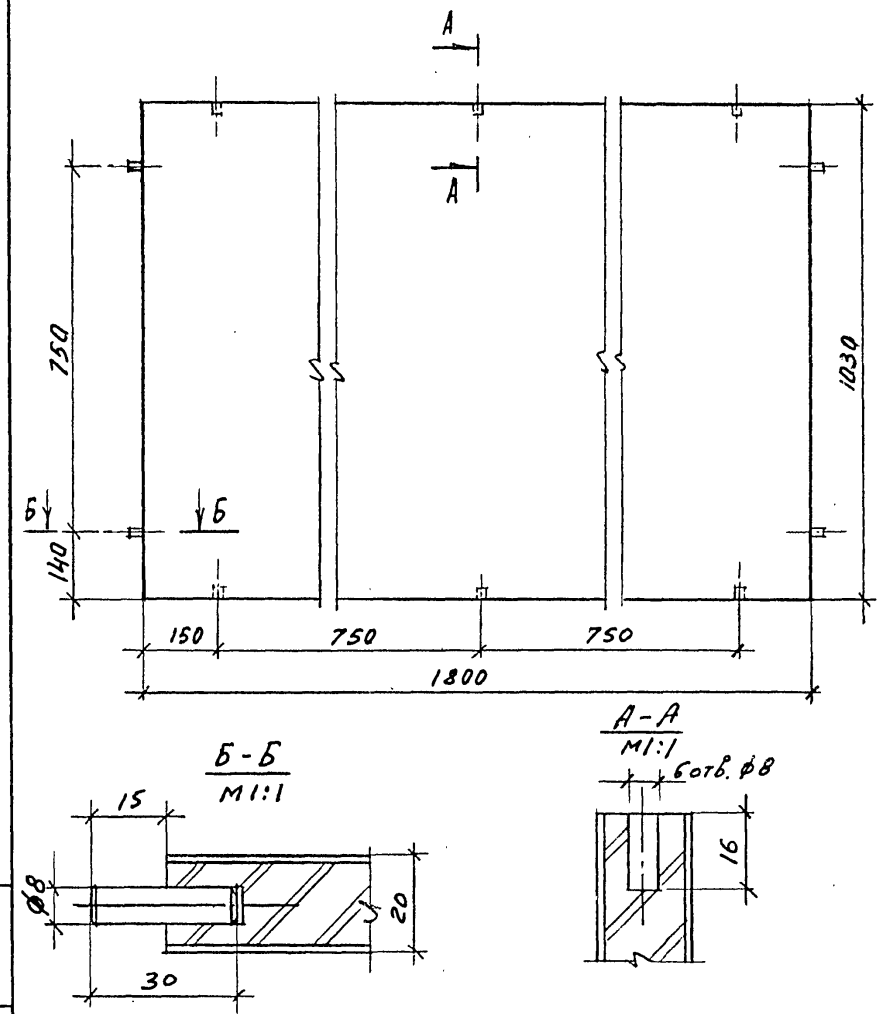

Инв. № подл. | Подпись и дата | Взам. инв. №

		1.279.9-5.1-03.00.04.00 СБ		
Н. контр.	Коростелев	Щит	Стадия	Масса	Масштаб
ГИП	Коростелев	Сборочный чертеж	Р	23,1	1:10
Рук. гр. арх.	Астапова		Лист	Листов 1
			ЦНИИЭП торгово-бытовых зданий и туристских комплексов г. Москва	

Формат А4

Формат	Зона	Поз.	Обозначение	Наименование	Кол.	Примечание
				Документация		
А4			1.279.9-5.1-00.00.00.00ТО	Техническое описание		
А3			1.279.9-5.1-03.00.00.00СБ	Сборочный чертеж		
				Сборочные единицы		
А4		1	1.279.9-5.1-03.00.01.00	Щит	2	
А4		2	1.279.9-5.1-03.00.02.00	Щит	1	
А4		3	1.279.9-5.1-03.00.03.00	Щит	1	
А4		4	1.279.9-5.1-03.00.04.00	Щит	1	
А4		5	1.279.9-5.1-02.00.03.00-01	Плинтус	2	

Инв.№ подл. | Подпись и дата | Взам. инв.№

Н. контр.	Коростелев	
ГИП	Коростелев	
Рук. гр. АОР	Астапова	

1.279.9-5.1-03.00.00.00

Перегородка П-1

Стадия	Лист	Листов
Р		1

ЦНИИЭП торгово-бытовых зданий и туристских комплексов г. Москва

Формат А4

Формат	Зона	Поз.	Обозначение	Наименование	Кол.	Примечание
				Документация		
А4			1.279.9-5.1-00.00.00.00ТО	Техническое описание		
А3			1.279.9-5.1-04.00.00.00СБ	Сборочный чертеж		
				Сборочные единицы		
А4		1	1.279.9-5.1-04.00.01.00	Щит	2	
А4		2	1.279.9-5.1-04.00.02.00	Дверка	2	
А4		3	1.279.9-5.1-04.00.03.00	Щит	2	
А4		4	1.279.9-5.1-04.00.04.00	Щит	1	
А4		5	1.279.9-5.1-04.00.05.00	Щит	1	
А4		6	1.279.9-5.1-04.00.06.00	Щит	1	
А4		7	1.279.9-5.1-04.00.07.00	Щит	2	
А4		8	1.279.9-5.1-04.00.08.00	Щит	2	
А4		9	1.279.9-5.1-04.00.09.00	Боковина	2	
				Стандартные изделия		
		10		Шуруп А4,5 х 40 ГОСТ 1144-80*	6	
				Прочие изделия		
		11		Петля 3,15-И	4	
		12		Штанга 7,5-У-06	2	

Инв.№ подл. | Подпись и дата | Взам. инв.№

Н. контр.	Коростелев	
ГИП	Коростелев	
Рук. гр. АОР	Астапова	

1.279.9-5.1-04.00.00.00

Шкаф Ш-1

Стадия	Лист	Листов
Р		1

ЦНИИЭП торгово-бытовых зданий и туристских комплексов г. Москва

Формат А4

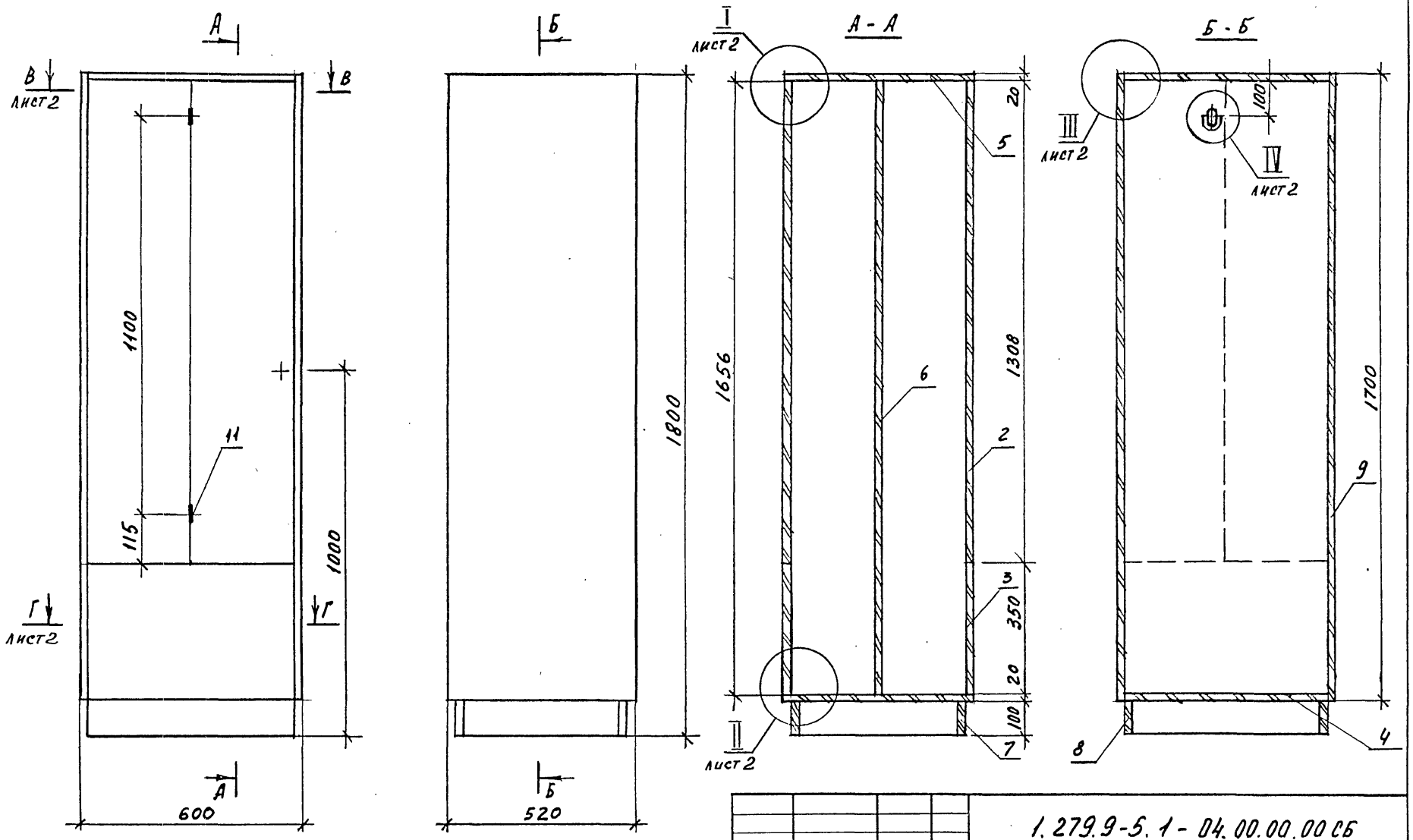

Рук. маст.	Губаревич		
Гл. инж. м.	Станулевич		
Н. контр.	Коростелев		
ГИП	Коростелев		
Рук. гр. Арх.	Астапова		

1.279.9-5.1-04.00.00.00 СБ

Шкаф Ш-1

Сборочный чертеж

Стадия	Масса	Масштаб
Р	67,7	1:10
Лист 1	Листов 2	

ЦНИИЭП торгово-бытовых зданий и туристских комплексов г. Москва

Инв. № подл. | Подпись и дата | Взам. инв. №

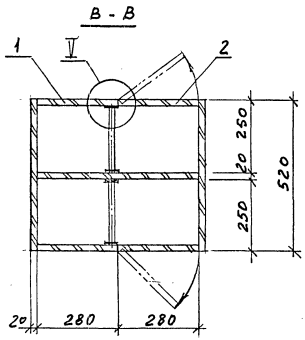

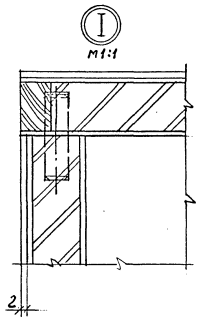

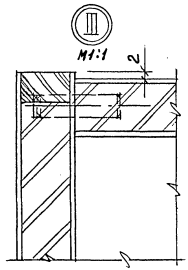

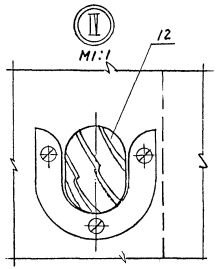

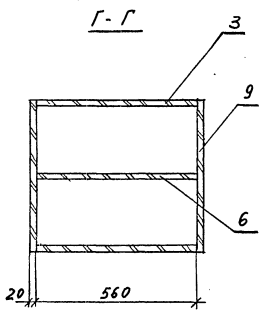

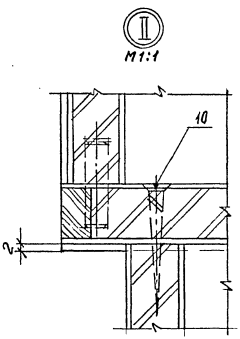

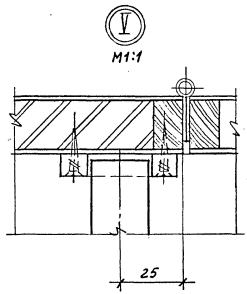

Инв. № подл. | Подпись и дата | Взам. инв. №

Формат	Зона	Поз.	Обозначение	Наименование	Кол.	Примечание
				Документация		
А4			1.279.9-5.1-04.00.01.00СБ	Сборочный чертеж		
				Детали		
Б4		1	1.279.9-5.1-04.00.01.01	Основание		
				Плита древесно-		
				стружечная		
				ГОСТ 10632-77*		
				1308 × 270 × 19	1	
Б4		2	1.279.9-5.1-04.00.01.02	Рейка		
				Пиломатериал		
				лиственных пород		
				ГОСТ 8486-66**		
				1308 × 19 × 10	1	
Б4		3	1.279.9-5.1-04.00.01.03	Облицовка		
				Пластик бумажно-		
				слоистый		
				ГОСТ 9590-76*		
				1308 × 280 × 1	2	
Б4		4	1.279.9-5.1-04.00.01.04	Шкант		
				Пиломатериал листв-		
				енных пород ГОСТ 8486-66**		
				30 × ф 8	4	

1.279.9-5.1-04.00.01.00

Щит

Стадия	Лист	Листов
Р		1

ЦНИИЭП торгово-бытовых зданий и туристских комплексов г. Москва

Н. контр.	Коростелев	
ГИП	Коростелев	
Рук. гр. арх.	Астапова	

Инв. № подл. | Подпись и дата | Взам. инв. №

Формат А4

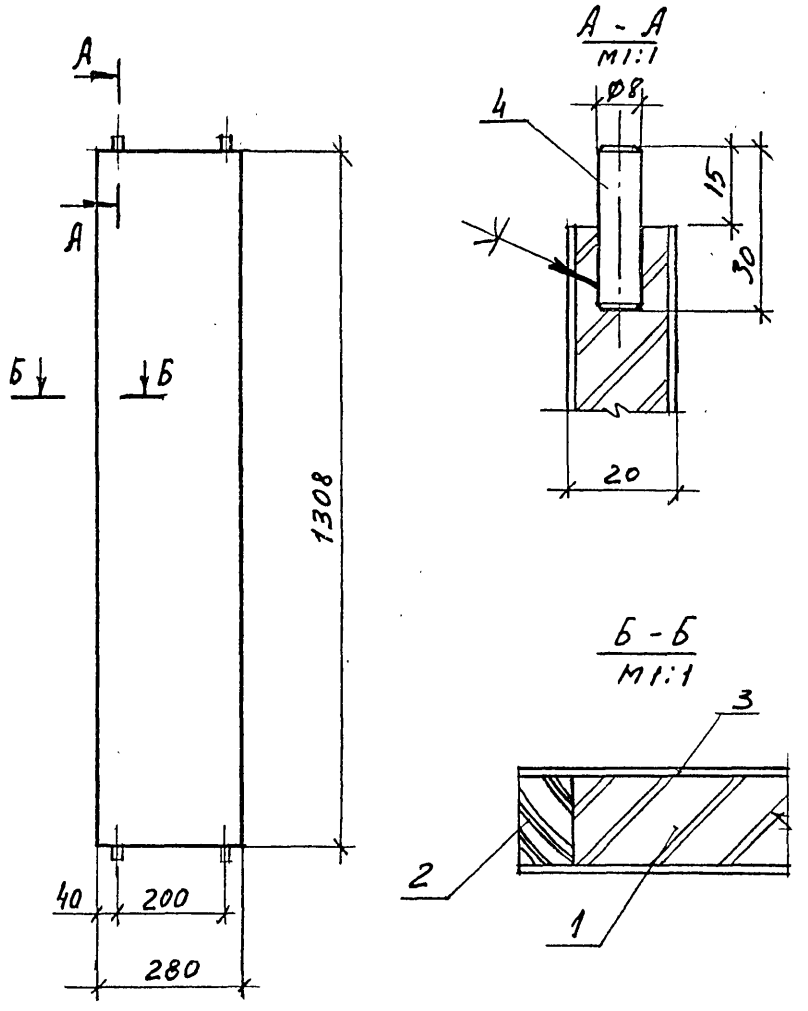

1.279.9-5.1-04.00.01.00СБ

Щит
Сборочный чертеж

Стадия	Масса	Масштаб
Р	4,8	1:10

Лист | Листов 1

ЦНИИЭП торгово-бытовых зданий и туристских комплексов г. Москва

Н. контр.	Коростелев	
ГИП	Коростелев	
Рук. гр. арх.	Астапова	

Инв. № подл. | Подпись и дата | Взам. инв. №

21879-02 30

Формат А4

Формат	Зона	Поз.	Обозначение	Наименование	Кол.	Примечание
				Документация		
А4			1.279.9-5.1-04.00.02.00СБ	Сборочный чертеж		
				Детали		
Б4		1	1.279.9-5.1-04.00.02.01	Основание		
				Плита древесно-		
				стружечная		
				ГОСТ 10632-77*		
				1286 × 258 × 19	1	
				Рейка		
				Пиломатериал		
				лиственных пород		
				ГОСТ 8486-66**		
Б4		2	1.279.9-5.1-04.00.02.02	1306 × 19 × 10	2	
Б4		3	1.279.9-5.1-04.00.02.03	278 × 19 × 10	2	
Б4		4	1.279.9-5.1-04.00.02.04	Облицовка		
				Пластик бумажно-		
				слоистый		
				ГОСТ 9590-76*		
				1306 × 278 × 1	2	
				Прочие изделия		
		5		Замок 4.13-А	1	

Взам. инв. N | Подпись и дата | Инв. N подл.

1.279.9-5.1-04.00.02.00

Дверка

Стадия	Лист	Листов
Р		1

Н. контр. Коростелев
ГИП Коростелев
Рук. гр. арх. Астапова

ЦНИИЭП торгово-бытовых зданий и туристских комплексов г. Москва

Формат А4

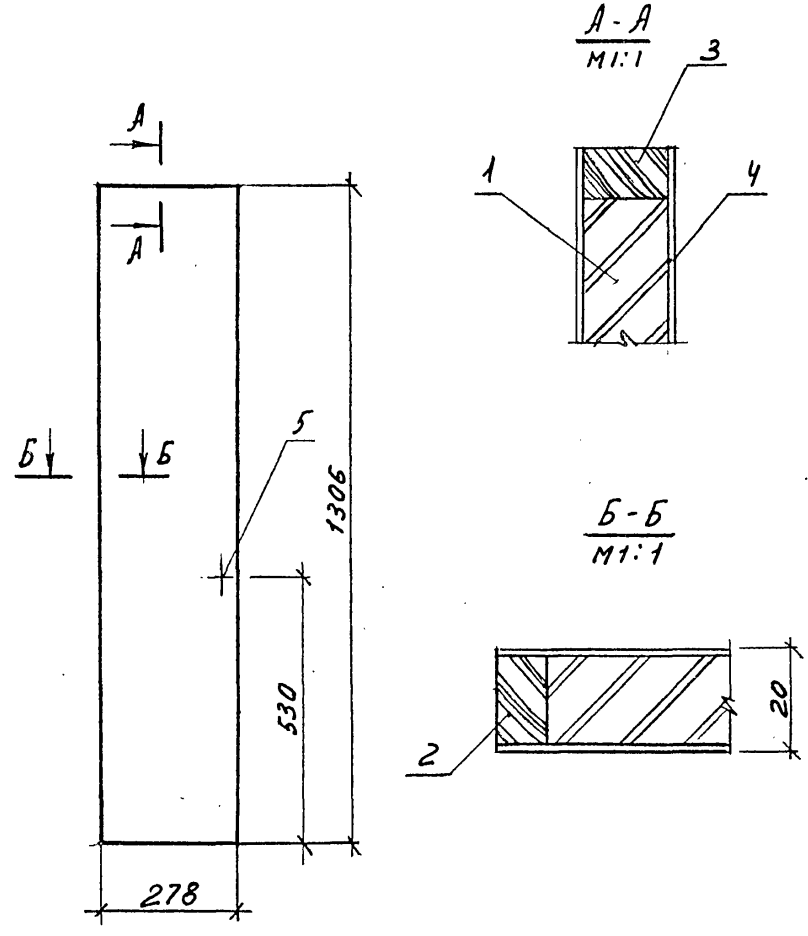

Взам. инв. N | Подпись и дата | Инв. N подл.

1.279.9-5.1-04.00.02.00СБ

Дверка
Сборочный чертеж

Стадия	Масса	Масштаб
Р	4,8	1:10
Лист	Листов 1	

Н. контр. Коростелев
ГИП Коростелев
Рук. гр. арх. Астапова

ЦНИИЭП торгово-бытовых зданий и туристских комплексов г. Москва

Формат А4

Формат	Зона	Поз.	Обозначение	Наименование	кол.	Примечание
				Документация		
А4			1.279.9-5.1-04.00.03.00СБ	Сборочный чертеж		
				Детали		
Б4		1	1.279.9-5.1-04.00.03.01	Основание		
				Плита древесно-		
				стружечная		
				ГОСТ 10632-77*		
				560×340×19	1	
Б4		2	1.279.9-5.1-04.00.03.02	Рейка		
				Пиломатериал		
				лиственных пород		
				ГОСТ 8486-66**		
				560×19×10	1	
Б4		3	1.279.9-5.1-04.00.03.03	Облицовка		
				Пластик бумажно-		
				слоистый		
				ГОСТ 9590-76*		
				560×350×1	2	
Б4		4	1.279.9-5.1-04.00.03.01	Шкант		
				Пиломатериал		
				лиственных пород		
				ГОСТ 8486-66**		
				30×ф8	4	

Взам. инв. №
Подпись и дата
Инв. № подл.

1.279.9-5.1-04.00.03.00

Стадия	Лист	Листов
Р		1

Щит

Н. контр.	Коростелев	
ГИП	Коростелев	
Рук. гр. арх.	Астапова	

ЦНИИЭП торгово-бытовых зданий и туристских комплексов г. Москва

Формат А4

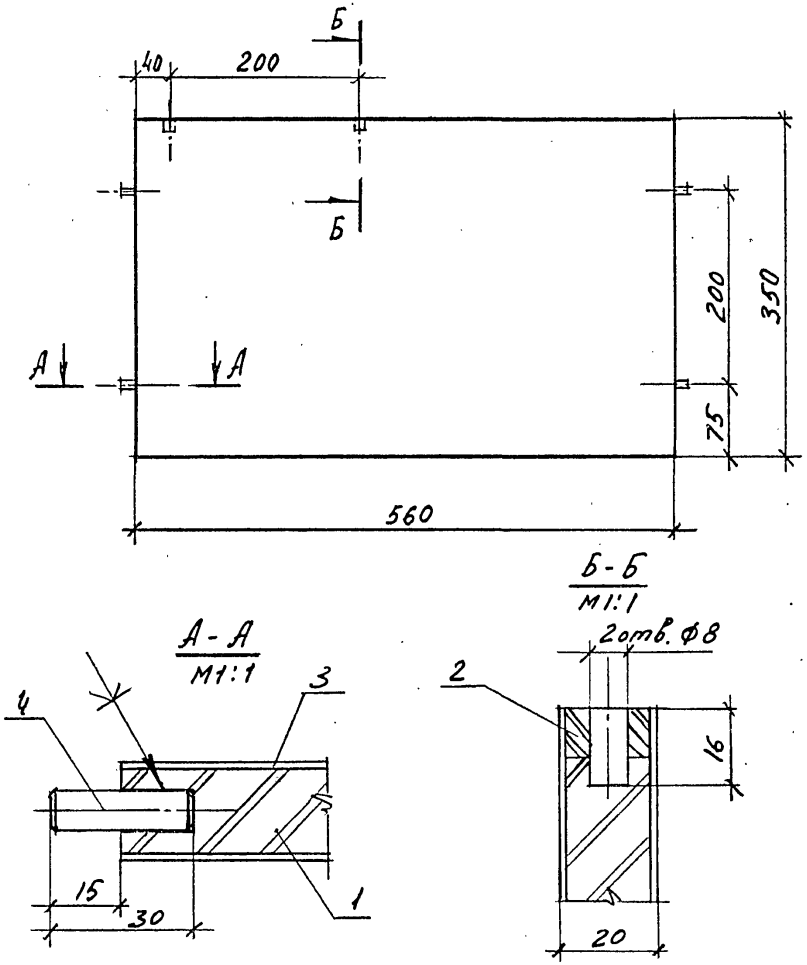

Взам. инв. №
Подпись и дата
Инв. № подл.

1.279.9-5.1-04.00.03.00СБ

Щит
Сборочный чертеж

Стадия	Масса	Масштаб
Р	2,8	1:5
Лист	Листов 1	

Н. контр.	Коростелев	
ГИП	Коростелев	
Рук. гр. арх.	Астапова	

ЦНИИЭП торгово-бытовых зданий и туристских комплексов г. Москва

Формат А4

Формат	Зона	Поз.	Обозначение	Наименование	Кол.	Примечание
				Документация		
А4			1.279.9-5.1-04.00.04.00СБ	Сборочный чертеж		
				Детали		
Б4		1	1.279.9-5.1-04.00.04.01	Основание		
				Плита древесно-		
				стружечная		
				ГОСТ 10632-77		
				560×500×19	1	
Б4		2	1.279.9-5.1-04.00.04.02	Рейка		
				Пиломатериал		
				лиственных пород		
				ГОСТ 8486-66**		
				560×19×10	2	
Б4		3	1.279.9-5.1-04.00.04.03	Облицовка		
				Пластик бумажно-		
				слоистый		
				ГОСТ 9590-76*		
				560×520×1	2	
Б4		4	1.279.9-5.1-04.00.04.04	Шкант		
				Пиломатериал		
				лиственных пород		
				ГОСТ 8486-66**		
				30×ф8	4	

Инв.№ подл. | Подпись и дата | Взам.инв.№

1.279.9-5.1-04.00.04.00

Щит

Стадия	Лист	Листов
Р		1

Н.контр. Коростелев
ГИП Коростелев
Рук.гр.арх. Астапова

ЦНИИЭП торгово-бытовых зданий и туристских комплексов г. Москва

Формат А4

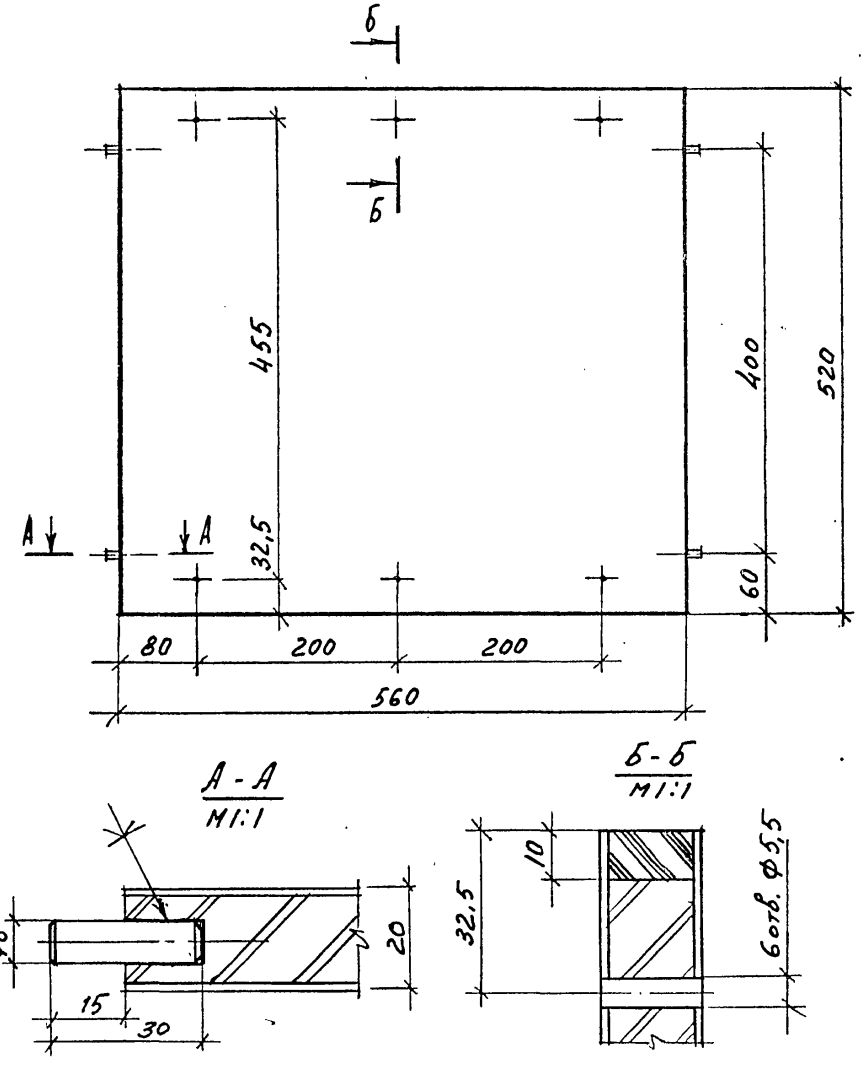

Инв.№ подл. | Подпись и дата | Взам.инв.№

1.279.9-5.1-04.00.04.00 СБ

Щит
Сборочный чертеж

Стадия	Масса	Масштаб
Р	3,6	1:5
Лист	Листов 1	

Н.контр. Коростелев
ГИП Коростелев
Рук.гр.арх. Астапова

ЦНИИЭП торгово-бытовых зданий и туристских комплексов г. Москва

Формат	Зона	Поз.	Обозначение	Наименование	Кол.	Примечание
				Документация		
А4			1.279.9-5.1-04.00.05.00СБ	Сборочный чертеж		
				Детали		
Б4		1	1.279.9-5.1-04.00.05.01	Основание		
				Плита древесно-		
				стружечная		
				ГОСТ 10632-77*		
				560 × 500 × 19	1	
Б4		2	1.279.9-5.1-04.00.05.02	Рейка		
				Пиломатериал		
				лиственных пород		
				ГОСТ 8486-66**		
				560 × 19 × 10	2	
Б4		3	1.279.9-5.1-04.00.05.03	Облицовка		
				Пластик бумажно-		
				слоистый		
				ГОСТ 9590-76*		
				560 × 520 × 1	2	
Б4		4	1.279.9-5.1-04.00.05.04	Шкант		
				Пиломатериал		
				лиственных пород		
				ГОСТ 8486-66**		
				30 × ф8	4	

Взам. инв. N | Подпись и дата | Инв. N подл.

1.279.9-5.1-04.00.05.00

Щит

Стадия	Лист	Листов
Р		1

Н. контр. Коростелев
ГИП Коростелев
Рук. гр. арх. Астапова

ЦНИИЭП торгово-бытовых зданий и туристских комплексов г. Москва

Формат А4

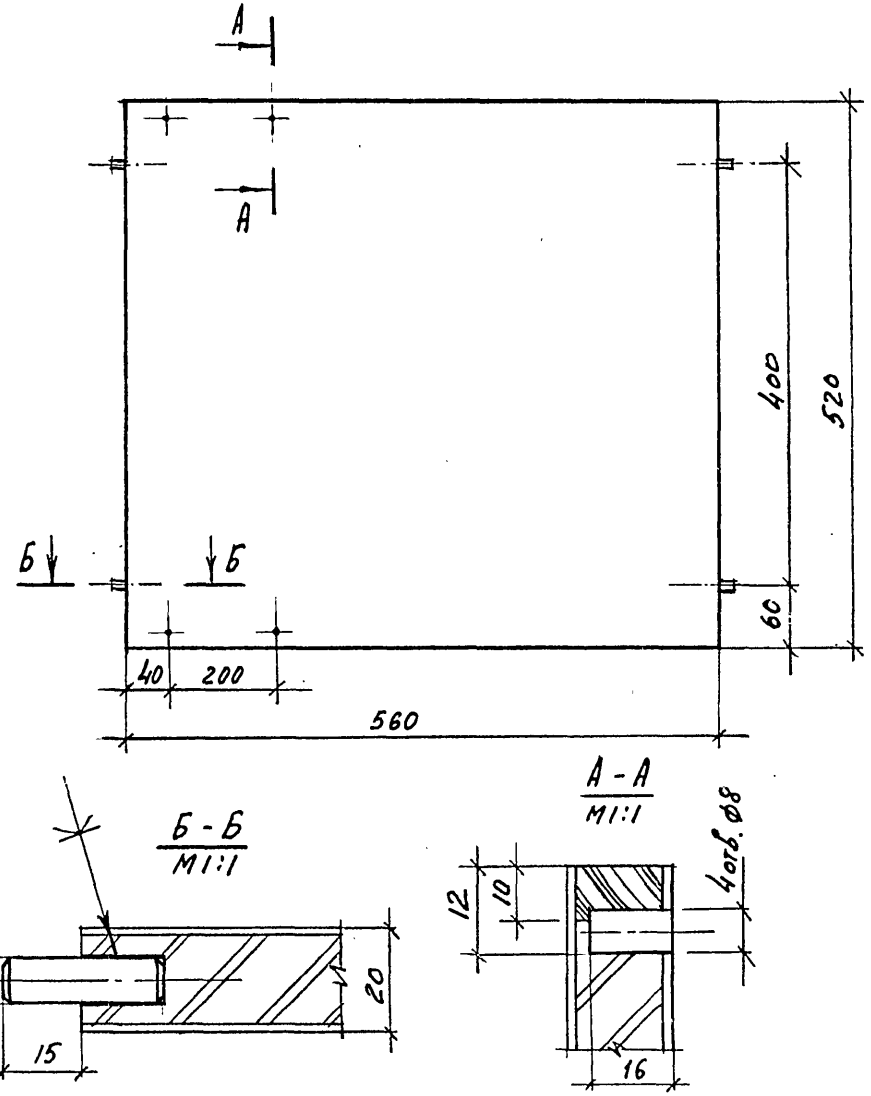

Взам. инв. N | Подпись и дата | Инв. N подл.

1.279.9-5.1-04.00.05.00 СБ

Щит
Сборочный чертеж

Стадия	Масса	Масштаб
Р	3,6	1:5

Лист | Листов 1

Н. контр. Коростелев
ГИП Коростелев
Рук. гр. Арх. Астапова

ЦНИИЭП торгово-бытовых зданий и туристских комплексов г. Москва

Формат А4

Формат	Зона	Поз.	Обозначение	Наименование	Кол.	Примечание
				Документация		
А4			1.279.9-5.1-04.00.06.00СБ	Сборочный чертеж		
				Детали		
Б4		1	1.279.9-5.1-04.00.06.01	Основание		
				Плита древесно-		
				стружечная		
				ГОСТ 10632-77*		
				1656 × 560 × 19	1	
Б4		2	1.279.9-5.1-04.00.06.02	Облицовка		
				Пластик бумажно-		
				слоистый		
				ГОСТ 9590-76*		
				1656 × 560 × 1	2	
Б4		3	1.279.9-5.1-04.00.06.03	Шкант		
				Пиломатериал		
				лиственных пород		
				ГОСТ 8486-66**		
				30 × ⌀8	6	

Взам. инв. №

Подпись и дата

Инв. № подл.

1.279.9-5.1-04.00.06.00

				Стадия	Лист	Листов
Н. контр.	Коростелев			Р		1
ГИП	Коростелев			ЦНИИЭП торгово-бытовых зданий и туристских комплексов г. Москва		
Рук. гр. арх.	Астапова					

Щит

Формат А4

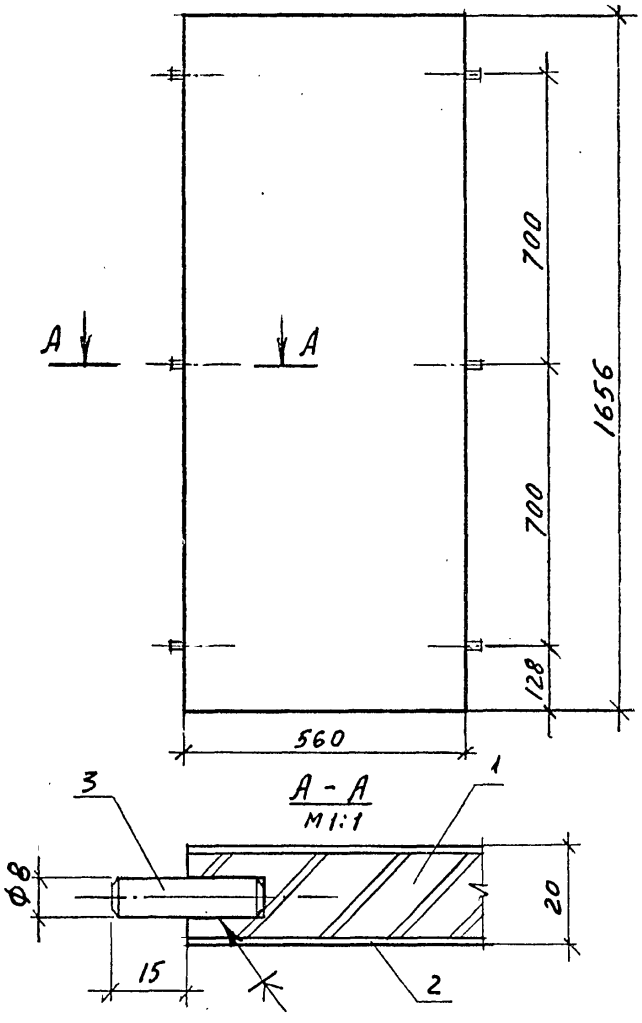

Взам. инв. №

Подпись и дата

Инв. № подл.

1.279.9-5.1-04.00.06.00СБ

				Стадия	Масса	Масштаб
Н. контр.	Коростелев			Р	12,1	1:10
ГИП	Коростелев			Лист	Листов 1	
Рук. гр. арх.	Астапова			ЦНИИЭП торгово-бытовых зданий и туристских комплексов г. Москва		

Щит

Сборочный чертеж

Формат А4

Формат	Зона	Поз.	Обозначение	Наименование	кол.	Примечание
				Документация		
А4			1.279.9-5.1-04.00.07.00 СБ	Сборочный чертеж		
				Детали		
Б4		1	1.279.9-5.1-04.00.07.01	Основание		
				Плита древесно-		
				стружечная		
				ГОСТ 10632-77*		
				540 × 102 × 19	1	
Б4		2	1.279.9-5.1-04.00.07.02	Рейка		
				Пиломатериал		
				лиственных пород		
				ГОСТ 8486-66**		
				102 × 19 × 10	2	
Б4		3	1.279.9-5.1-04.00.07.03	Облицовка		
				Пластик бумажно-		
				слоистый		
				ГОСТ 9590-76*		
				560 × 102 × 1	2	

Взам. инв. № | Подпись и дата | Инв. № подл.

Н. контр.	Коростелев	
ГИП	Коростелев	
Рук. гр. Арх.	Астапова	

1.279.9-5.1-04.00.07.00

Щит

Стадия	Лист	Листов
Р		1

ЦНИИЭП торгово-бытовых зданий и туристских комплексов г. Москва

Формат А4

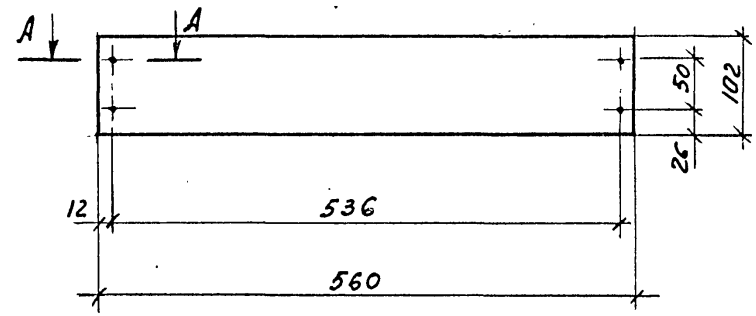

А - А
М1:1

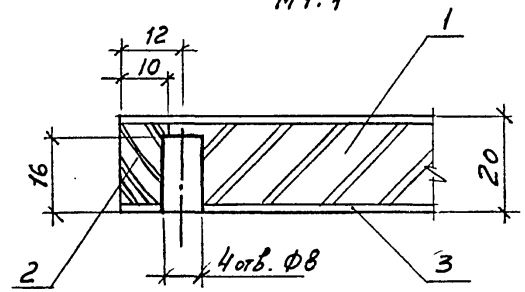

Взам. инв. № | Подпись и дата | Инв. № подл.

Н. контр.	Коростелев	
ГИП	Коростелев	
Рук. гр. Арх.	Астапова	

1.279.9-5.1-04.00.07.00 СБ

Щит
Сборочный чертеж

Стадия	Масса	Масштаб
Р	0,6	1:5
Лист	Листов 1	

ЦНИИЭП торгово-бытовых зданий и туристских комплексов г. Москва

Формат А4

Формат	Зона	Поз.	Обозначение	Наименование	Кол.	Примечание
				Документация		
А4			1.279.9-5.1-04.00.08.00СБ	Сборочный чертеж		
				Детали		
Б4		1	1.279.9-5.1-04.00.08.01	Шкант		
				Пиломатериал		
				лиственных пород		
				ГОСТ 8486-66**		
				30 х ф8	4	
			Переменные данные	для исполнений:		
				1.279.9-5.1-04.00.08.00		
				Детали		
Б4		2	1.279.9-5.1-04.00.08.02	Основание		
				Плита древесно-		
				стружечная		
				ГОСТ 10632-77*		
				436 х 102 х 19	1	
Б4		3	1.279.9-5.1-04.00.08.03	Облицовка		
				Пластик бумажно-		
				слоистый		
				ГОСТ 9590-76*		
				436 х 102 х 1	1	

Взам. инв. N | Подпись и дата | Инв. N подл.

Н. контр.	Коростелев	
ГИП	Коростелев	
Рук. гр. арх	Астапова	

1.279.9-5.1-04.00.08.00

Щит

Стадия	Лист	Листов
Р	1	2

ЦНИИЭП торгово-бытовых зданий и туристских комплексов г. Москва

Формат А4

Формат	Зона	Поз.	Обозначение	Наименование	Кол.	Примечание
Б4		4	1.279.9-5.1-04.00.08.04	Облицовка		
				Шпон строганый		
				ГОСТ 2977-82		
				436 х 102 х 1	1	
				1.279.9-5.1-04.00.08.00-01		
				Детали		
Б4		2	1.279.9-5.1-04.00.08.02-01	Основание		
				Плита древесно-		
				стружечная		
				ГОСТ 10632-77*		
				168 х 102 х 19	1	
Б4		3	1.279.9-5.1-04.00.08.03-01	Облицовка		
				Пластик бумажно-		
				слоистый		
				ГОСТ 9590-76*		
				168 х 102 х 1	1	
Б4		4	1.279.9-5.1-04.00.08.04-01	Облицовка		
				Шпон строганый		
				ГОСТ 2977-82		
				168 х 102 х 1	1	

Взам. инв. N | Подпись и дата | Инв. N подл.

1.279.9-5.1-04.00.08.00

Лист 2

Формат А4

Формат	Зона	Поз.	Обозначение	Наименование	кол.	Примечание
				Документация		
А4			1.279.9-5.1-00.00.00.00ТО	Техническое описание		
А4			1.279.9-5.1-04.00.08.00СБ	Сборочный чертеж		
				Детали		
Б4		1	1.279.9-5.1-04.00.08.01	Основание		
				Плита древесно-		
				стружечная		
				ГОСТ 10632-77*		
				1680 × 500 × 19	1	
				Рейка		
				Пиломатериал		
				лиственных пород		
				ГОСТ 8486-66**		
Б4		2	1.279.9-5.1-04.00.08.02	1700 × 19 × 10	2	
Б4		3	1.279.9-5.1-04.00.08.03	520 × 19 × 10	2	
Б4		4	1.279.9-5.1-04.00.08.04	Облицовка		
				Пластик бумаж.		
				слоистый		
				ГОСТ 9590-76*		
				1700 × 520 × 1	2	
				Прочие изделия		
		5		Гайка 90.А-Б-01	9	

Взам. инв. № | Подпись и дата | Инв. № подл.

Н.контр.	Коростелев	
ГИП	Коростелев	
Рук.гр.арх.	Астапова	

1.279.9-5.1-04.00.09.00

Боковина

Стадия	Лист	Листов
Р		1

ЦНИИЭП торгово-бытовых зданий и туристских комплексов г. Москва

Формат А4

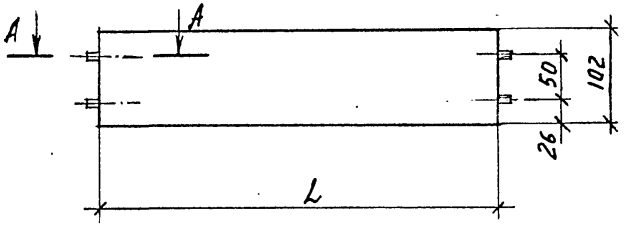

А - А
М1:1

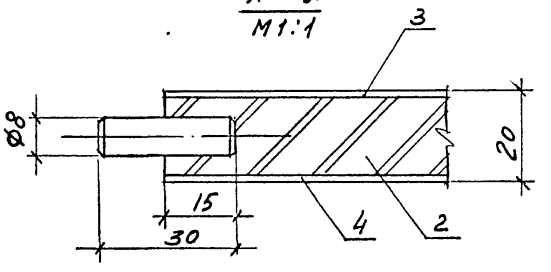

Обозначение	L, мм	Масса, кг
1.279.9-5.1-04.00.08.00	436	0,40
-01	168	0,16

Взам. инв. № | Подпись и дата | Инв. № подл.

Н.контр.	Коростелев	
ГИП	Коростелев	
Рук.гр.арх.	Астапова	

1.279.9-5.1-04.00.08.00СБ

Щит
Сборочный чертеж

Стадия	Масса	Масштаб
Р	см. табл.	1:5
Лист	Листов 1	

ЦНИИЭП торгово-бытовых зданий и туристских комплексов г. Москва

Вид Л

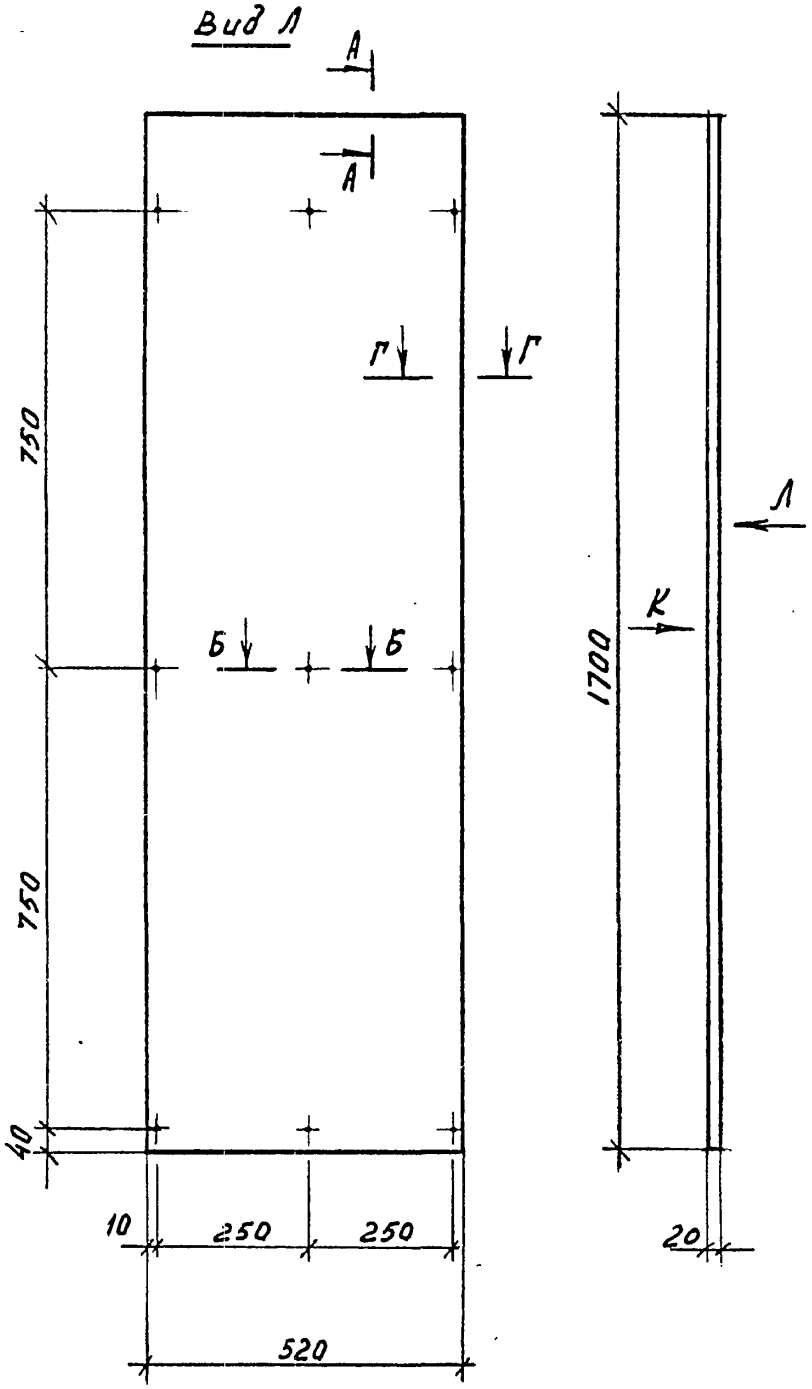

Вид К

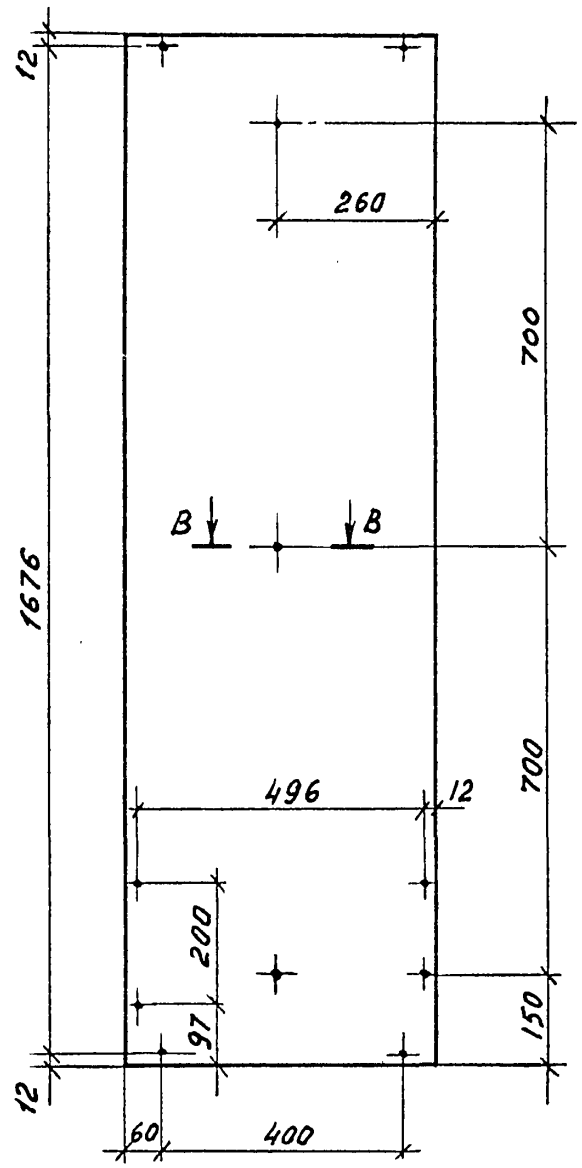

В - В
М1:1

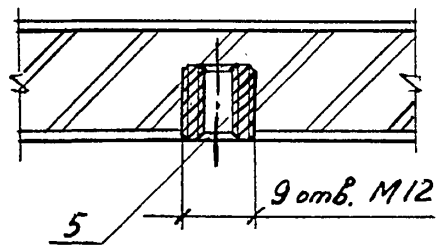

Б - Б
М1:1

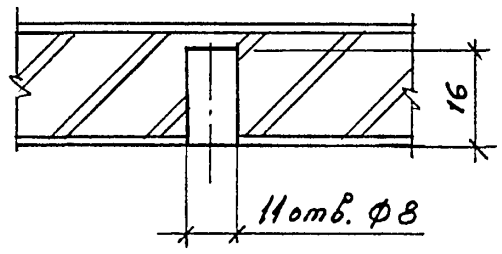

А - А
М1:1

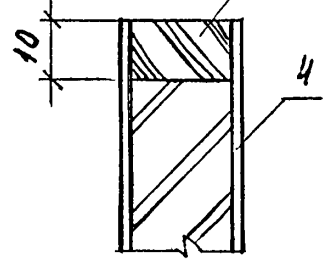

Г - Г
М1:1

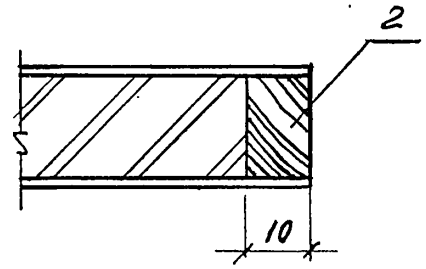

Рук. маст.	Губаревич		
Гл. инж. М.	Станулевич		
Н. контр.	Коростелев		
ГИП	Коростелев		
Рук. гр. Арх.	Астапова		

1.279.9-5.1-04.00.09.00 СБ

Боковина

Сборочный чертеж

Стадия	Масса	Масштаб
Р	10,8	1:10
Лист	Листов 1	

ЦНИИЭП торгово-бытовых зданий и туристских комплексов г. Москва

Инв. № подл. | Подпись и дата | Взам. инв. №

Формат	Зона	Поз.	Обозначение	Наименование	кол.	Примечание
				Документация		
А4			1.279.9-5.1-00.00.000ТО	Техническое описание		
А3			1.279.9-5.1-05.00.00.00 СБ	Сборочный чертеж		
				Сборочные единицы		
А4		1	1.279.9-5.1-05.00.01.00	Щит	1	
А4		2	1.279.9-5.1-05.00.02.00	Щит	1	
А4		3	1.279.9-5.1-05.00.03.00	Боковина	2	
А4		4	1.279.9-5.1-04.00.01.00	Щит	1	
А4		5	1.279.9-5.1-04.00.02.00	Дверка	1	
А4		6	1.279.9-5.1-04.00.03.00	Щит	1	
А4		7	1.279.9-5.1-04.00.06.00	Щит	1	
А4		8	1.279.9-5.1-04.00.07.00	Щит	2	
А4		9	1.279.9-5.1-04.00.08.00-01	Щит	2	
				Стандартные изделия		
		10		Шуруп А4,5х40 ГОСТ 1144-80*	6	
				Прочие изделия		
		11		Петля З.15-н	2	
		12		Штанга 7.5-у-06	1	

Инв. № подл. | Подпись и дата | Взам. инв. №

Н.контр.	Коростелев	
ГИП	Коростелев	
Рук. гр.	Деталова	

1.279.9-5.1-05.00.00.00

Шкаф Ш-2

Стадия	Лист	Листов
Р		1

ЦНИИЭП торгово-бытовых зданий и туристских комплексов г. Москва

Формат А4

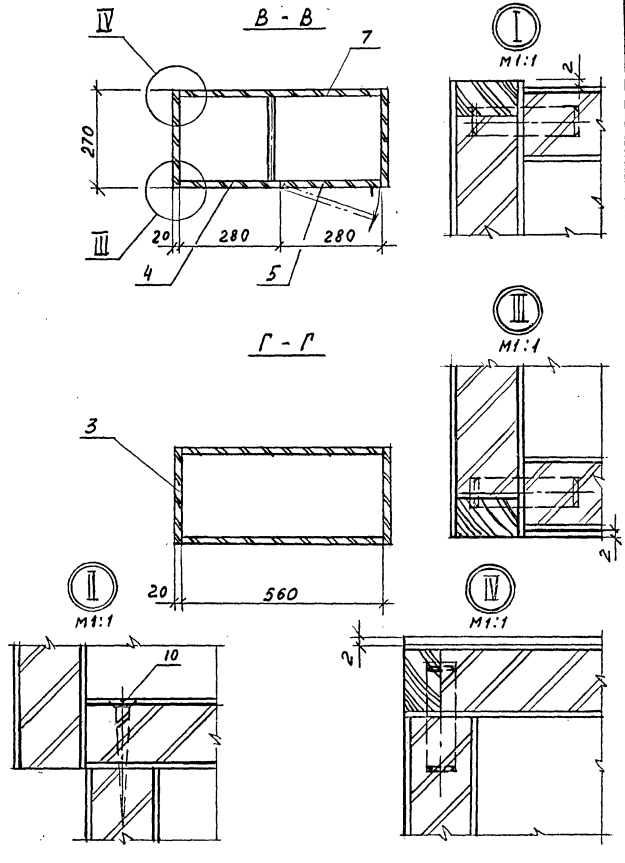

1.279.9-5.1-05.00.00.00 СБ

Лист 2

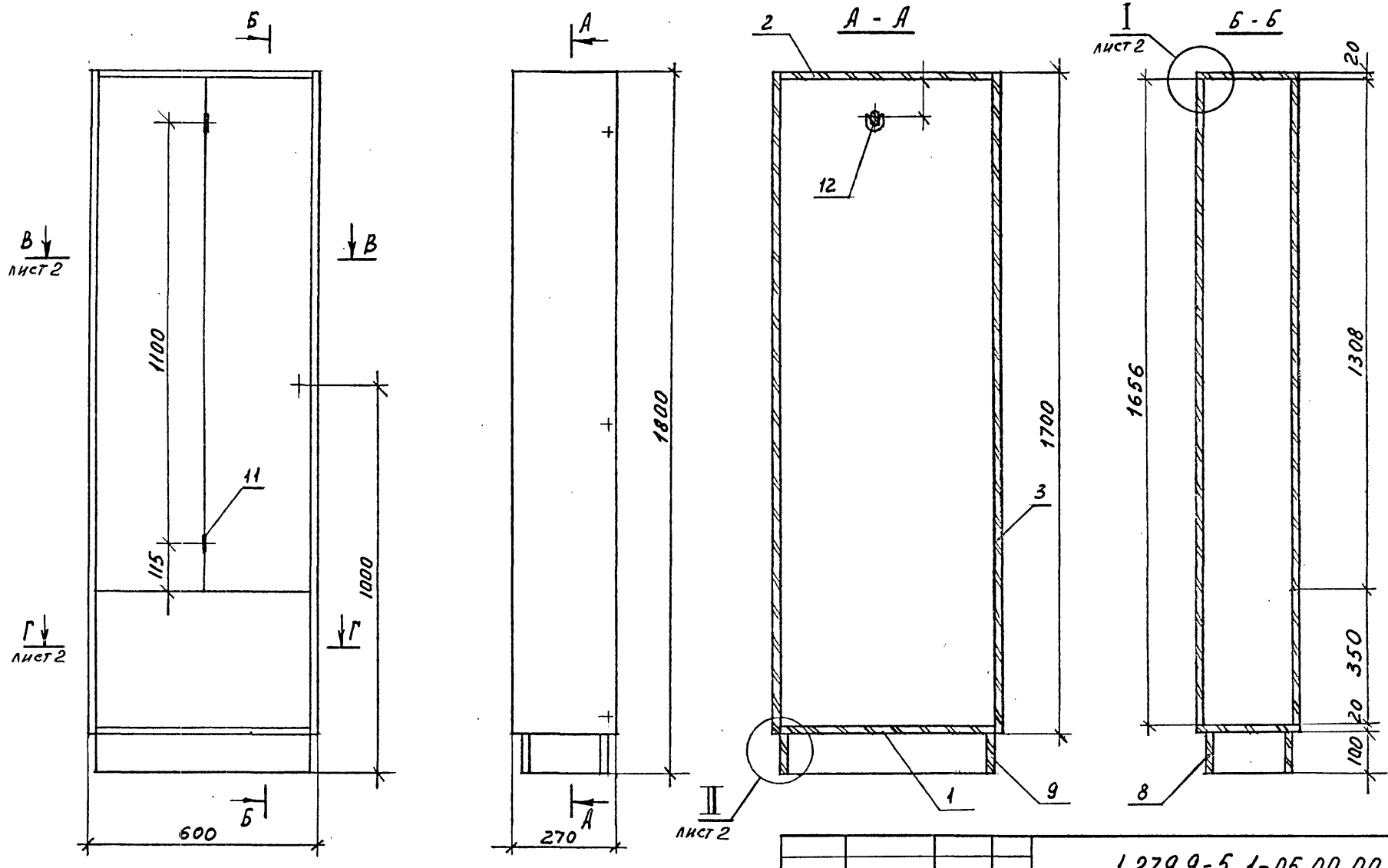
Б
А
2
А - А
I
лист 2
Б - Б
20
В
лист 2
В
12
1100
1800
1700
1656
1308
11
115
1000
3
Г
лист 2
Г
350
20
100
1
9
8
II
лист 2
Б
А
600
270

Формат	Зона	Поз.	Обозначение	Наименование	Кол.	Примечание
				Документация		
А4			1.279.9-5.1-05.00.01.00СБ	Сборочный чертеж		
				Детали		
Б4		1	1.279.9-5.1-05.00.01.01	Основа		
				Плита древесно-		
				стружечная		
				ГОСТ 10632-77*		
				250 × 560 × 19	1	
Б4		2	1.279.9-5.1-05.00.01.02	Рейка		
				Пиломатериал		
				лиственных пород		
				ГОСТ 8486-66**		
				560 × 19 × 10	2	
Б4		3	1.279.9-5.1-05.00.01.03	Облицовка		
				Пластик бумажно-		
				слоистый		
				ГОСТ 9590-76*		
				560 × 270 × 1	2	
Б4		4	1.279.9-5.1-05.00.01.04	Шкант		
				Пиломатериал		
				лиственных пород		
				ГОСТ 8486-66**		
				30 × ф8	4	

Взам. инв. № | Подпись и дата | Инв. № подл.

1.279.9-5.1-05.00.01.00

Щит

Стадия	Лист	Листов
Р		1

Н. контр.	Коростелев	
ГИП	Коростелев	
Рук. гр. арх.	Астапова	

ЦНИИЭП торгово-бытовых зданий и туристских комплексов г. Москва

Формат А4

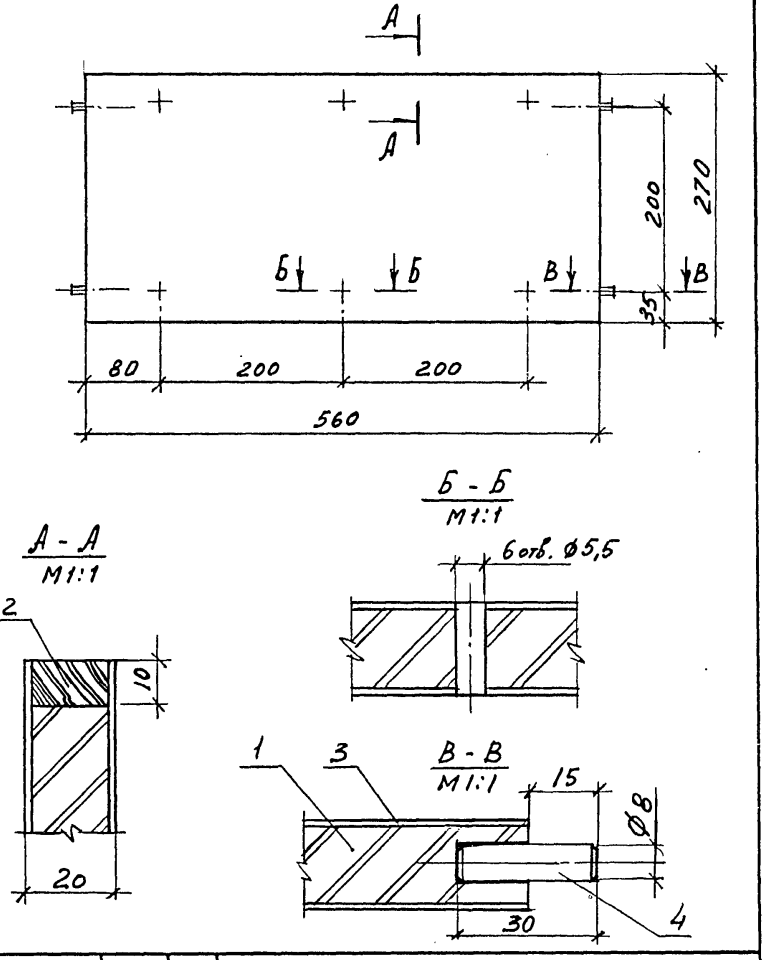

1.279.9-5.1-05.00.01.00 СБ

Щит
Сборочный чертеж

Стадия	Масса	Масштаб
Р	1,8	1:5
Лист	Листов 1	

Н. контр.	Коростелев	
ГИП	Коростелев	
Рук. гр. арх.	Астапова	

ЦНИИЭП торгово-бытовых зданий и туристских комплексов г. Москва

Формат А4

Формат	Зона	Поз.	Обозначение	Наименование	кол.	Примечание
				Документация		
А4			1.279.9-5.1-05.00.02.00СБ	Сборочный чертеж		
				Детали		
Б4		1	1.279.9-5.1-05.00.02.01	Основа		
				Плита древесно-стружечная		
				ГОСТ 10632-77*		
				250 × 560 × 19	1	
Б4		2	1.279.9-5.1-05.00.02.02	Рейка		
				Пиломатериал		
				лиственных пород		
				ГОСТ 8486-66**		
				560 × 19 × 10	2	
Б4		3	1.279.9-5.1-05.00.02.03	Облицовка		
				Пластик бумажно-слоистый ГОСТ 9590-76*		
				560 × 270 × 1	2	
Б4		4	1.279.9-5.1-05.00.02.04	Шкант		
				Пиломатериал		
				листв. пород ГОСТ 8486-66**		
				30 × ф8		

Инв. № подл. | Подпись и дата | Взам. инв. №

Н. контр.	Коростелев	
ГИП	Коростелев	
Рук. гр. АРХ.	Астапова	

1.279.9-5.1-05.00.02.00

Щит

Стадия	Лист	Листов
Р		1

ЦНИИЭП торгово-бытовых зданий и туристских комплексов г. Москва

Формат А4

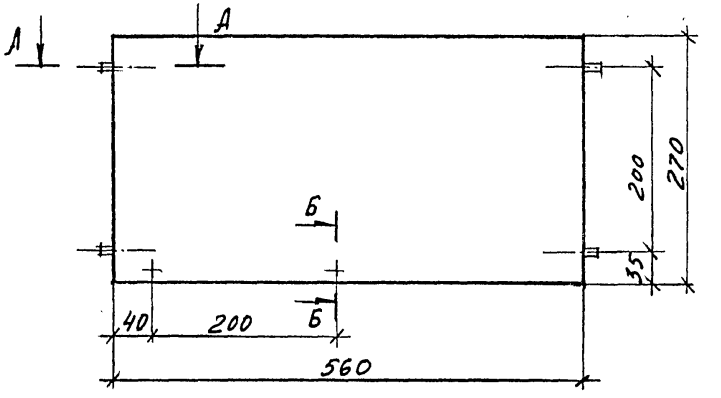

Б - Б
М1:1

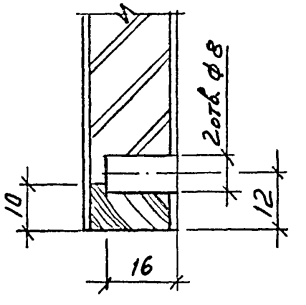

А - А
М1:1

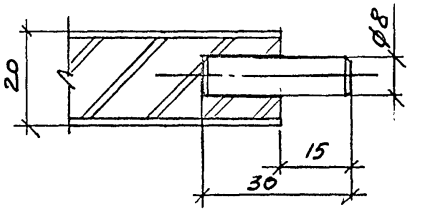

Инв. № подл. | Подпись и дата | Взам. инв. №

Н. контр.	Коростелев	
ГИП	Коростелев	
Рук. гр. АРХ.	Астапова	

1.279.9-5.1-05.00.02.00 СБ

Щит
Сборочный чертеж

Стадия	Масса	Масштаб
Р	1,8	1:5
Лист	Листов 1	

ЦНИИЭП торгово-бытовых зданий и туристских комплексов г. Москва

Формат А4

Формат	Зона	Поз.	Обозначение	Наименование	Кол.	Примечание
				Документация		
А4			1.279.9-5.1-00.00.00.00ТО	Техническое описание		
А3			1.279.9-5.1-05.00.03.00СБ	Сборочный чертеж		
				Детали		
Б4		1	1.279.9-5.1-05.00.03.01	Основа		
				Плита древесно-		
				стружечная		
				ГОСТ 10632-77*		
				250×1680×19	1	
				Рейка		
				Пиломатериал		
				лиственных пород		
				ГОСТ 8486-66**		
Б4		2	1.279.9-5.1-05.00.03.02	1700×19×10	2	
Б4		3	1.279.9-5.1-05.00.03.03	270×19×10	2	
Б4		4	1.279.9-5.1-05.00.03.04	Облицовка		
				Пластик бумажно-		
				слоистый		
				ГОСТ 9590-76*		
				1700×270×1	2	
				Прочие изделия		
		5		Гайка 90.А-Б-01	3	

Инв.№ подл. | Подпись и дата | Взам. инв.№

Н. контр.	Коростелев		
ГИП	Коростелев		
Рук. гр. АПУ	Астапова		

1.279.9-5.1-05.00.03.00

Боковина

Стадия	Лист	Листов
Р		1

ЦНИИЭП торгово-бытовых зданий и туристских комплексов г. Москва

Формат А4

Формат	Зона	Поз.	Обозначение	Наименование	Кол.	Примечание
				Документация		
А3			1.279.9-5.1-06.00.00.00СБ	Сборочный чертеж		
				Сборочные единицы		
А4		1	1.279.9-5.1-06.01.00.00	Сиденье	1	
А4		2	1.279.9-5.1-06.00.01.00	Стойка	1	
А4		3	1.279.9-5.1-06.00.02.00	Основание	1	
				Стандартные изделия		
		4		Шуруп А4,5×40		
				ГОСТ 1145-80	17	

Инв.№ подл. | Подпись и дата | Взам. инв.№

Н. контр.	Коростелев		
ГИП	Коростелев		
Рук. гр. АПУ	Астапова		

1.279.9-5.1-06.00.00.00

Сиденье настенное СН-1

Стадия	Лист	Листов
Р		1

ЦНИИЭП торгово-бытовых зданий и туристских комплексов г. Москва

Формат А4

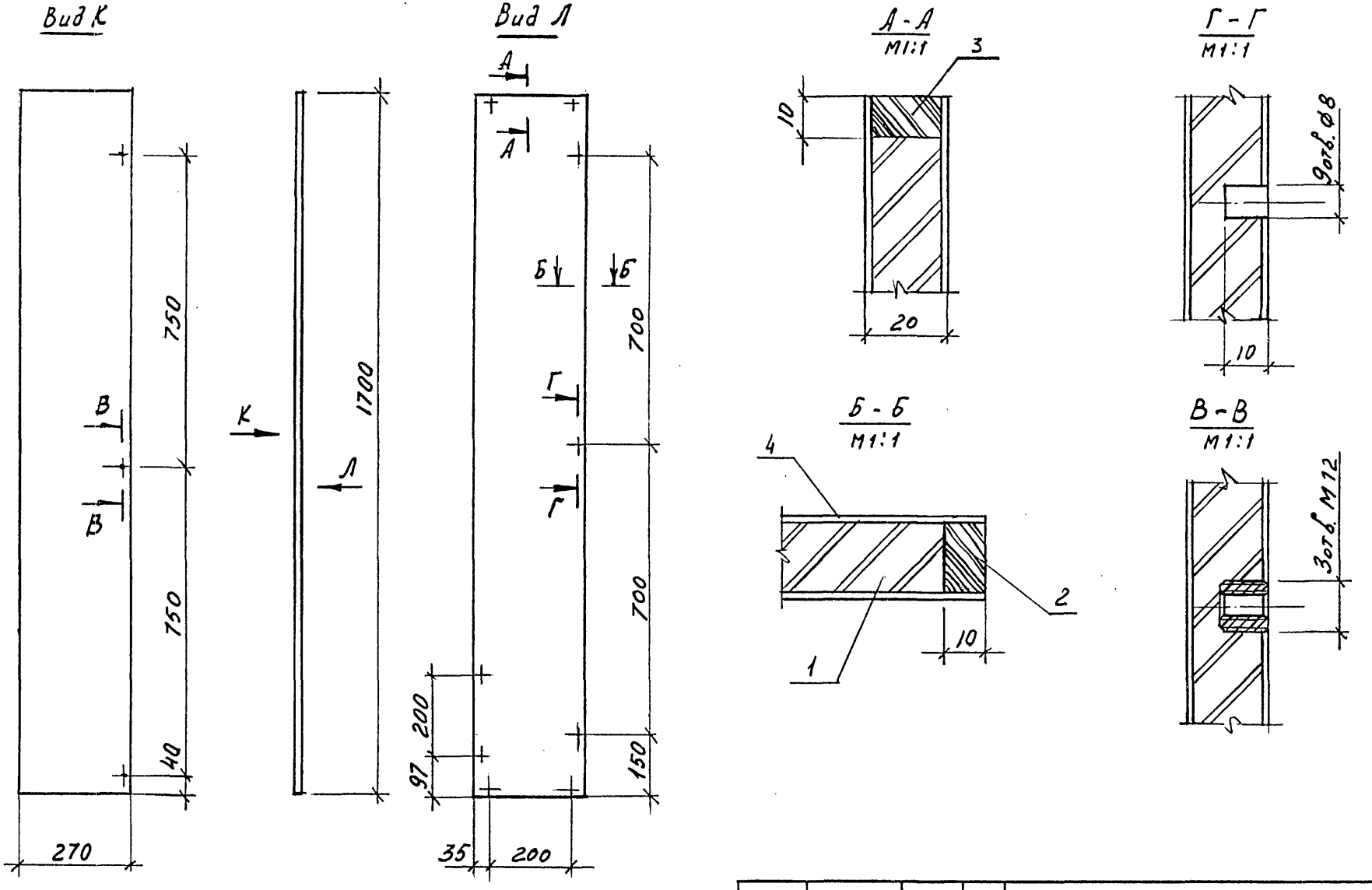

			1.279.9-5.1- 05.00.03.00 СБ
			Боковина Сборочный чертеж
Рук. маст.	Губаревич		
Гл. инж. м.	Станулевич		
Н. контр.	Коростелев		
ГИП	Коростелев		
Рук. гр. арх.	Астапова		

Стадия	Масса	Масштаб
Р	5,4	1:10
Лист	Листов 1	

ЦНИИЭП торгово-бытовых зданий и туристских комплексов г. Москва

Инв. № подл. | Подпись и дата | Взам. инв. №

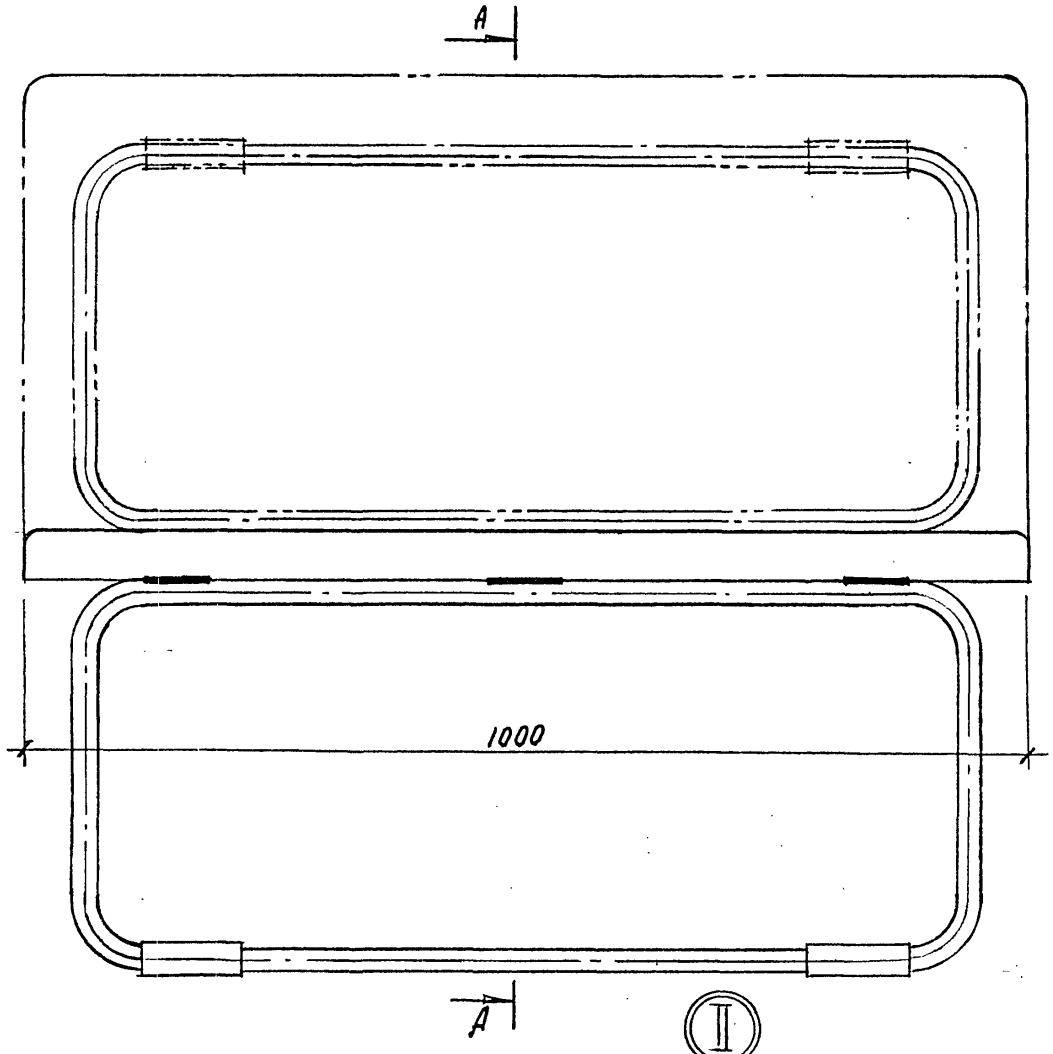

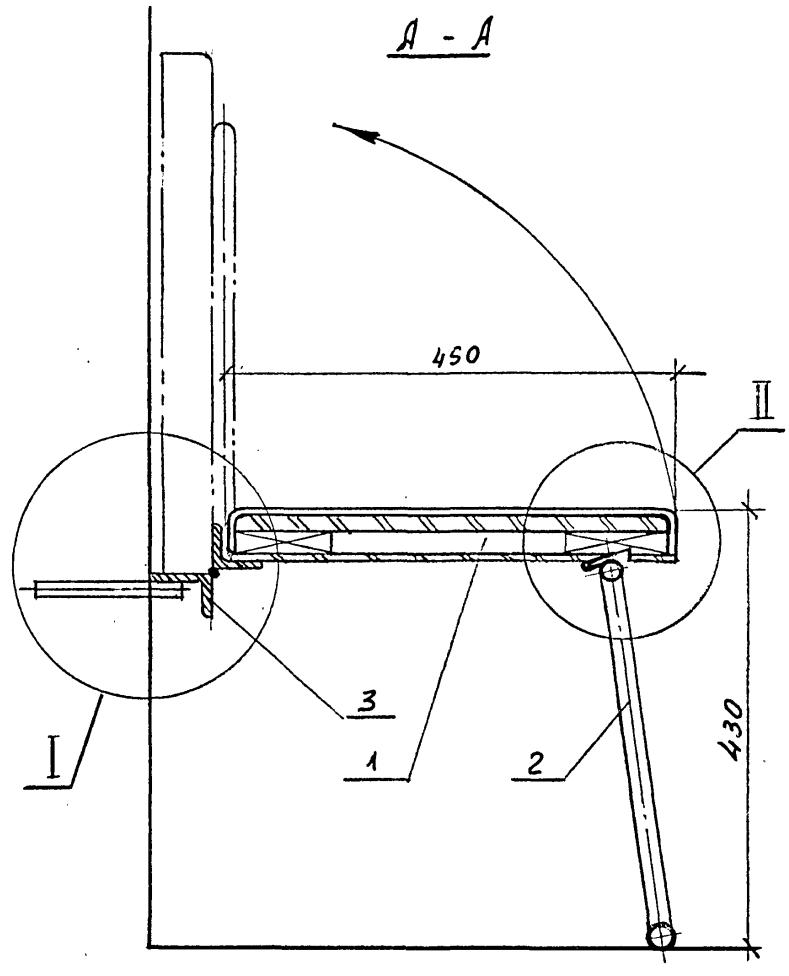

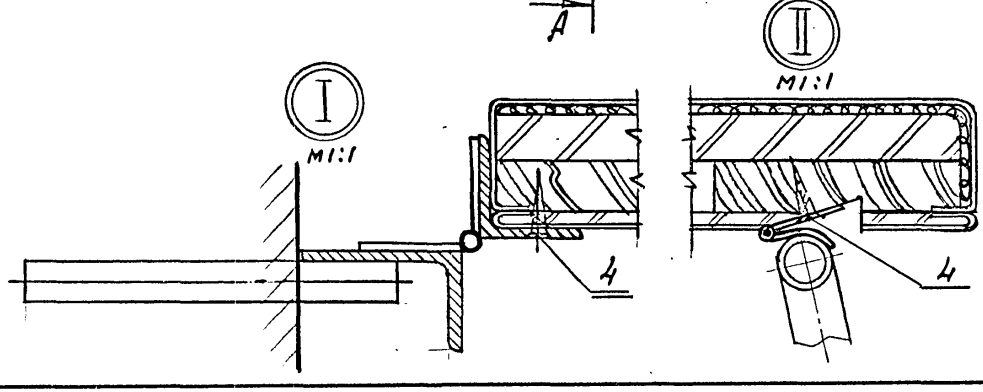

Рук. маст.	Губаревич	
Гл. инж. м.	Станулевич	
Н. контр.	Коростелев	
ГИП	Коростелев	
Рук. гр. Арх.	Астапова	

1.279.9-5.1-06.00.00.00 СБ

Сиденье настенное СН-1
Сборочный чертеж

Стадия	Масса	Масштаб
Р	16,17	1:5
Лист	Листов 1	

ЦНИИЭП торгово-бытовых зданий и туристских комплексов г. Москва

Инв. № подл. | Подпись и дата | Взам. инв. №

Формат	Зона	Поз.	Обозначение	Наименование	Кол.	Примечание
				Документация		
А4			1.279.9-5.1-06.01.00.00	Сборочный чертеж		
				Сборочные единицы		
А4		1	1.279.9-5.1-06.01.01.00	Каркас	1	
				Детали		
А4		2	1.279.9-5.1-06.01.00.01	Заглушина	1	
Б4		3	1.279.9-5.1-06.01.00.02	Пенопласт полиуретановый ГОСТ 7380-77 1000 × 500 × 5	1	
				Материалы		
		4		Винилискожа-Т обивочная ГОСТ 23367-78	1,2	м²

Инв. № подл. | Подпись и дата | Взам. инв. №

Н. контр.	Коростелев		1.279.9-5.1-06.01.00.00
ГИП	Коростелев		Сиденье
Рук. гр. арх.	Астапова		ЦНИИЭП торгово-бытовых зданий и туристских комплексов г. Москва

Стадия	Лист	Листов
Р		1

Формат А4

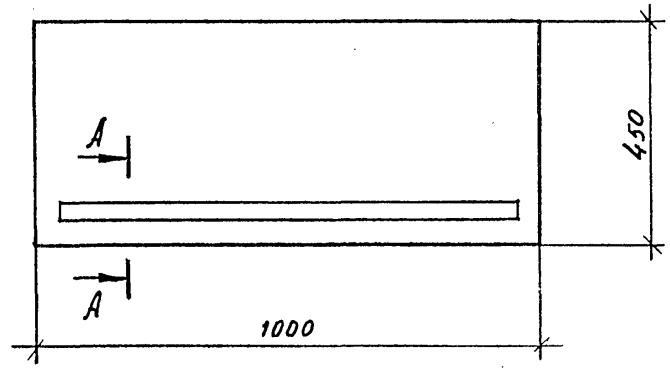

А - А повернуто
М1:1

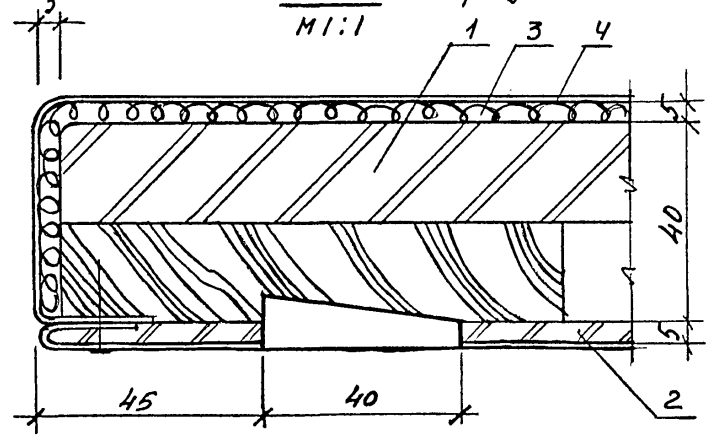

Инв. № подл. | Подпись и дата | Взам. инв. №

Н. контр.	Коростелев		1.279.9-5.1-06.01.00.00 СБ
ГИП	Коростелев		Сиденье Сборочный чертеж
Рук. гр. арх.	Астапова		ЦНИИЭП торгово-бытовых зданий и туристских комплексов г. Москва

Стадия	Масса	Масштаб
Р	7,6	1:10
Лист	Листов 1	

Формат	Зона	Поз.	Обозначение	Наименование	Кол.	Примечание
				Документация		
А4			1.279.9-5.1-06.00.02.00СБ	Сборочный чертеж		
				Детали		
А4		1	1.279.9-5.1-06.02.00.01	Связь	1	
Б4		2	1.279.9-5.1-06.02.00.02	Связь		
				Уголок Б63х40х4 ГОСТ 8510-72* / Ст3кп ГОСТ 535-79*		
				ℓ = 760	1	2,25кг
Б4		3	1.279.9-5.1-06.02.00.03	Пруток		
				Круг 16 ГОСТ 2590-71* / Ст3кп2 ГОСТ 535-79*		
				ℓ = 150	3	1,2кг
				Стандартные изделия		
				Петля ППО		
		4		ГОСТ 5088-78	3	

Взам. инв. N | Подпись и дата | Инв. N подл.

Н.контр.	Коростелев		1.279.9-5.1-06.00.02.00
ГИП	Коростелев		Основание
Рук.гр.арх.	Астапова		Стадия Р; Лист; Листов 1
			ЦНИИЭП торгово-бытовых зданий и туристских комплексов г. Москва

Формат А4

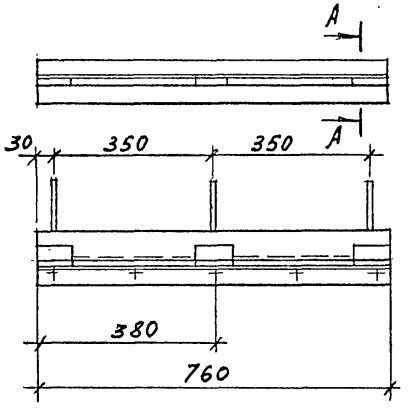

А - А
М1:2

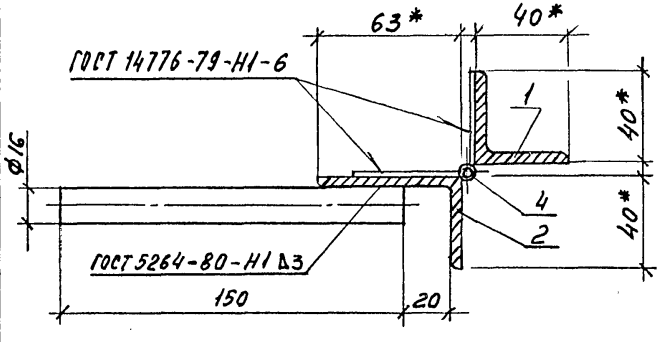

* Размеры для справок

Взам. инв. N | Подпись и дата | Инв. N подл.

Н.контр.	Коростелев		1.279.9-5.1-06.00.02.00 СБ
ГИП	Коростелев		Основание. Сборочный чертеж
Рук.гр.арх.	Астапова		Стадия Р; Масса 4,85; Масштаб 1:10; Лист; Листов 1
			ЦНИИЭП торгово-бытовых зданий и туристских комплексов г. Москва

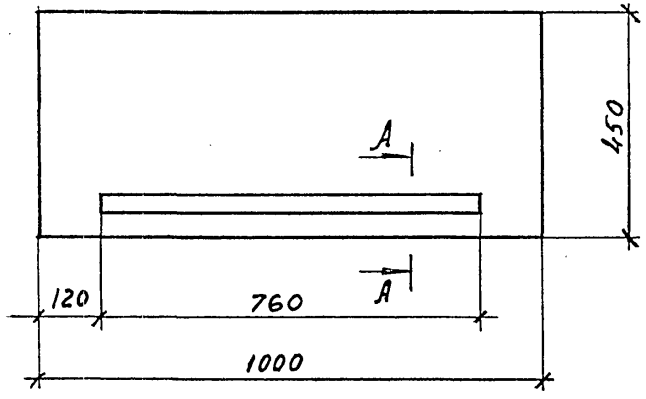

А - А повернуто

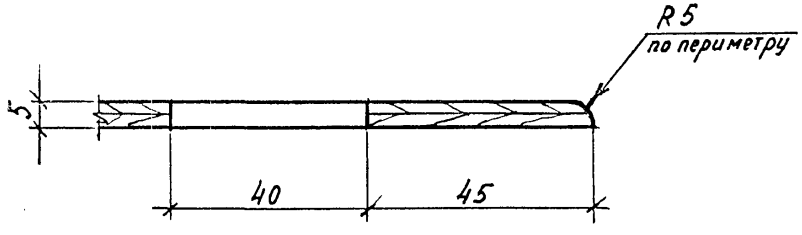

			1.279.9-5.1-06.01.00.01		
			Заглушина	Стадия: Р; Масса: 0,3; Масштаб: 1:10	
				Лист	Листов 1
Н.контр.	Коростелев		Фанера клееная ГОСТ 3916-69	ЦНИИЭП торгово-бытовых зданий и туристских комплексов г. Москва	
ГИП	Коростелев				
Рук.гр.арх.	Астапова				

Инв. N подл. | Подпись и дата | Взам. инв. N

Формат А4

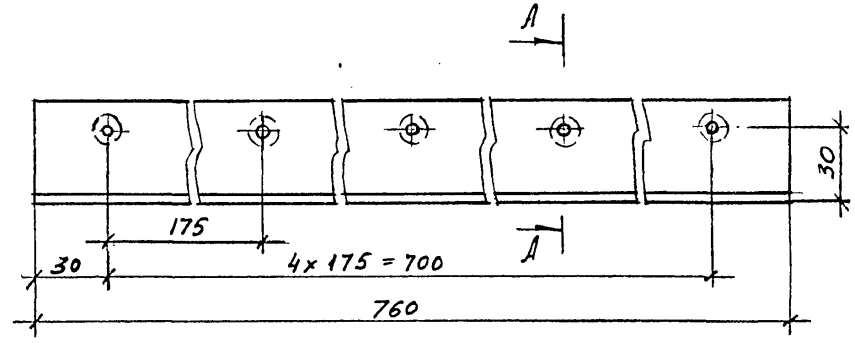

А - А

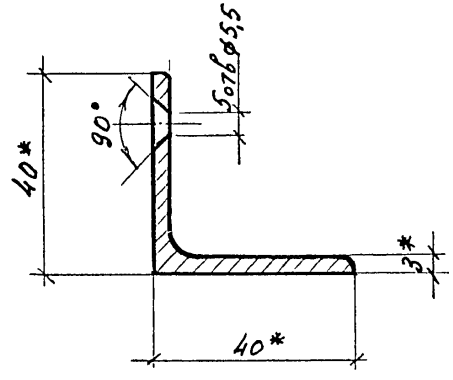

1. * Размеры для справок.
2. Предельные отклонения размеров: отверстий H14, остальных $\pm \frac{IT14}{2}$
3. Отделка Ц25 ГОСТ 9.073-77*

			1.279.9-5.1-06.02.00.01		
			Связь	Стадия: Р; Масса: 1,35; Масштаб: 1:2	
				Лист	Листов 1
Н.контр.	Коростелев		Уголок Б-40х40х3 ГОСТ 8509-72* / Ст3кп ГОСТ 535-79*	ЦНИИЭП торгово-бытовых зданий и туристских комплексов г. Москва	
ГИП	Коростелев				
Рук.гр.арх.	Астапова				

Инв. N подл. | Подпись и дата | Взам. инв. N

Формат А4

Формат	Зона	Поз.	Обозначение	Наименование	Кол.	Примечание
				Документация		
А4			1.279.9-5.1-06.01.01.00СБ	Сборочный чертеж		
				Детали		
Б4		1	1.279.9-5.1-06.01.01.01	Щит		
				Плита древесно-		
				стружечная		
				ГОСТ 10632-77*		
				1000 × 445 × 19	1	
				Брусок		
				Пиломатериал		
				хвойных пород		
				ГОСТ 8486-66**		
Б4		2	1.279.9-5.1-06.01.01.02	1000 × 100 × 21	2	
Б4		3	1.279.9-5.1-06.01.01.03	245 × 100 × 21	3	

Инв. № подл. | Подпись и дата | Взам. инв. №

		1.279.9-5.1-06.01.01.00	
Н. контр.	Коростелев	Каркас	Стадия: Р; Лист: 1; Листов:
ГИП	Коростелев		ЦНИИЭП торгово-бытовых зданий и туристских комплексов г. Москва
Рук. гр. арх.	Астапова		

Формат А4

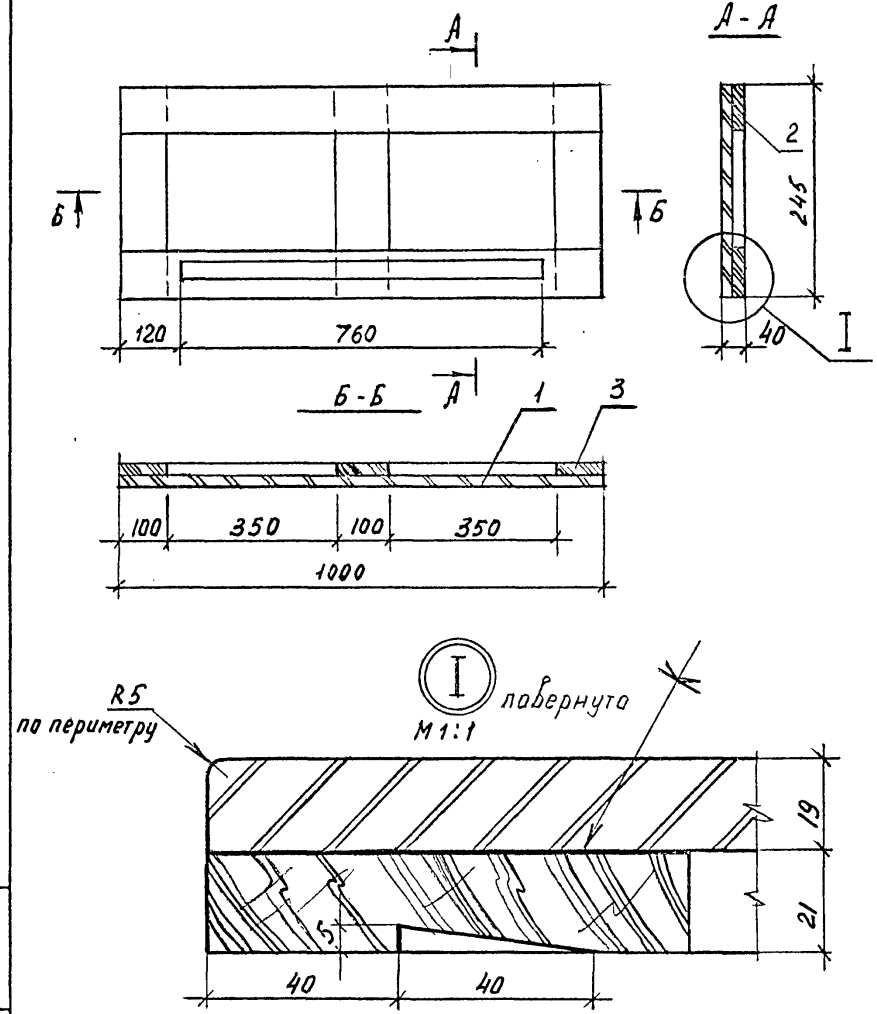

Инв. № подл. | Подпись и дата | Взам. инв. №

		1.279.9-5.1-06.01.01.00 СБ	
Н. контр.	Коростелев	Каркас	Стадия: Р; Масса: 7,2; Масштаб: 1:10; Лист: ; Листов: 1
ГИП	Коростелев	Сборочный чертеж	ЦНИИЭП торгово-бытовых зданий и туристских комплексов г. Москва
Рук. гр. арх.	Астапова		

Формат А4

Формат	Зона	Поз.	Обозначение	Наименование	Кол.	Примечание
				Документация		
А4			1.279.9-5.1-06.00.01.00СБ	Сборочный чертеж		
				Детали		
Б4		1	1.279.9-5.1-06.00.01.01	Основа		
				Труба 20×3		
				ГОСТ 3262-75*		
				ℓ = 2430	1	3,72кг
Б4		2	1.279.9-5.1-06.00.01.02	Опора		
				Трубки резиновые		
				ГОСТ 5496-78*		
				ℓ = 100	2	
				Стандартные изделия		
		3		Петля ПВУ 75		
				ГОСТ 5088-78	3	

Инв.№ подл. | Подпись и дата | Взам.инв.№

Н.контр.	Коростелев		
ГИП	Коростелев		
Рук.гр.арх.	Антонова		

1.279.9-5.1-06.00.01.00

Стойка

Стадия	Лист	Листов
Р		1

ЦНИИЭП торгово-бытовых зданий и туристских комплексов г. Москва

Формат А4

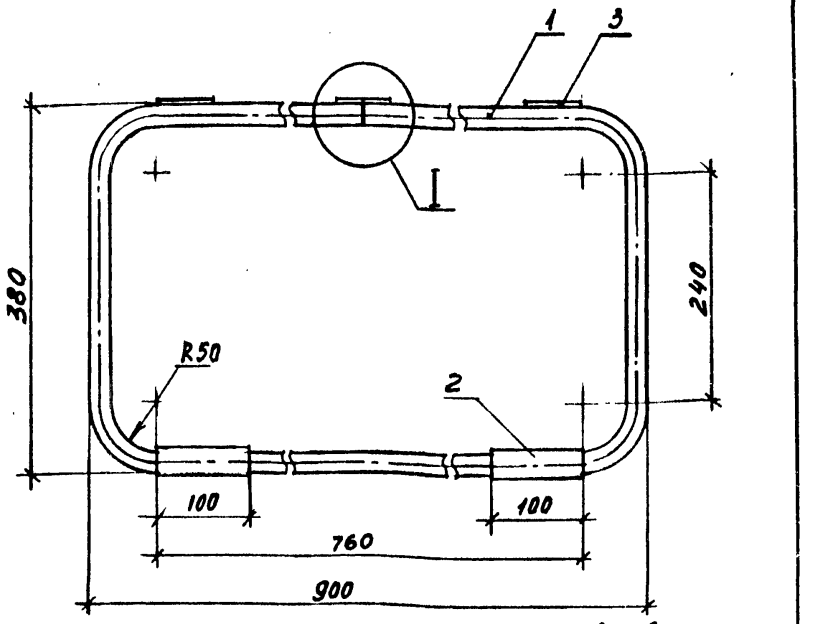

А - А
М1:1

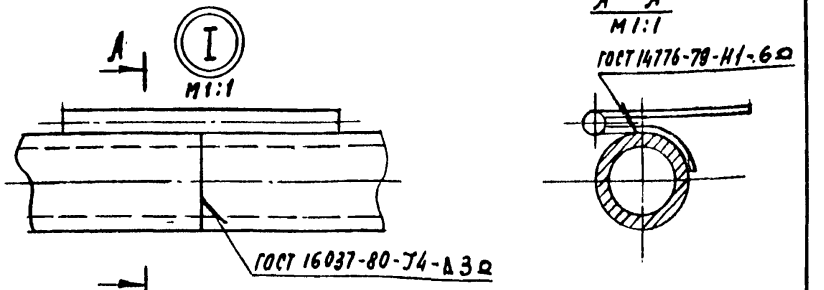

1. Общая длина трубы 2430
2. Отделка: Ц 25 ГОСТ 9.073-77*

Инв.№ подл. | Подпись и дата | Взам.инв.№

Н.контр.	Коростелев		
ГИП	Коростелев		
Рук.гр.арх.	Антонова		

1.279.9-5.1-06.00.01.00СБ

Стойка
Сборочный чертеж

Стадия	Масса	Масштаб
Р	3,72	1:5
Лист	Листов 1	

ЦНИИЭП торгово-бытовых зданий и туристских комплексов г. Москва

Формат А4

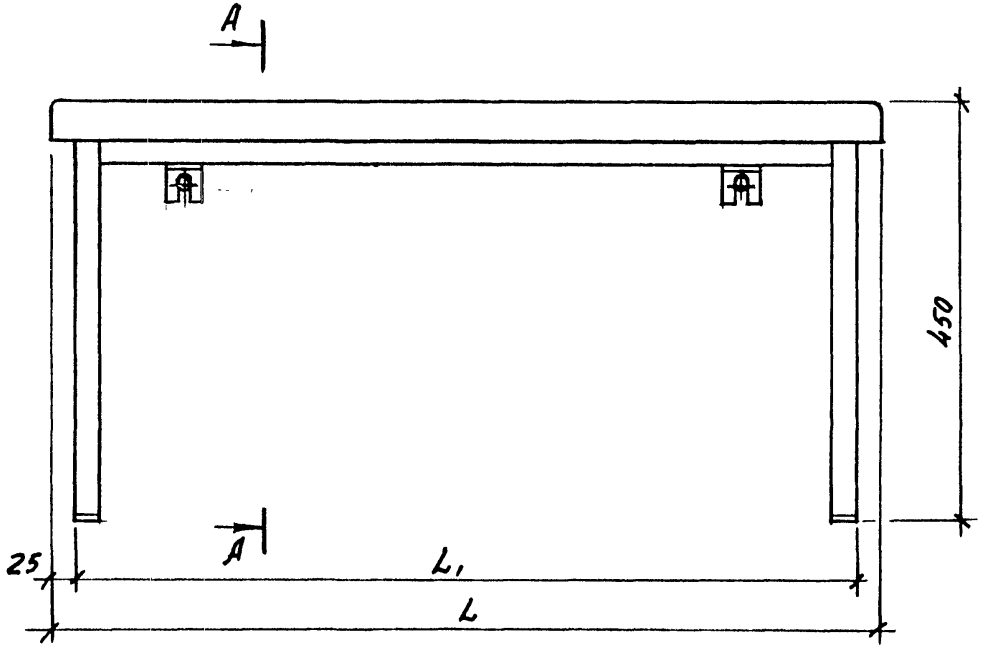

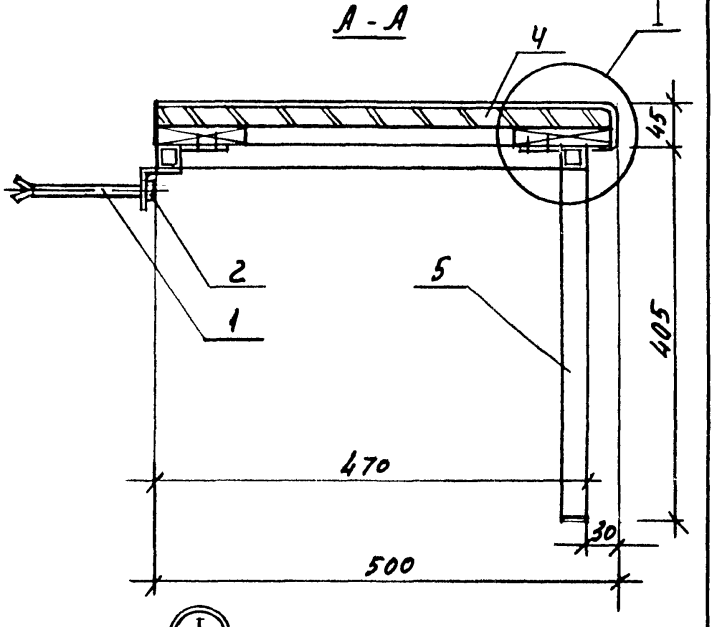

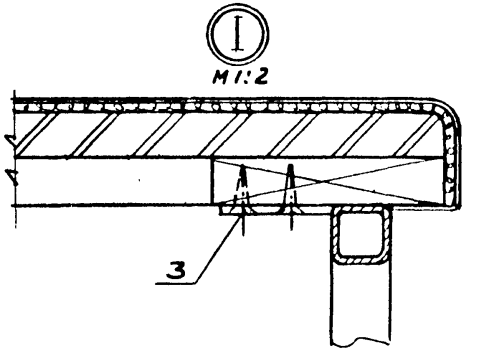

Обозначение	Размер, мм		Марка	Масса, кг
	L	L1		
1.279.9-5.1-07.00.00.00	900	850	СВ-1	14,1
-01	1200	1150	СВ-2	17,9

Рук. маст.	Губаревич		
Гл. инж. м.	Станулевич		
Н. контр.	Коростелев		
ГИП	Коростелев		
Рук. гр. арх.	Агапова		

1.279.9-5.1-07.00.00.00 СБ

Скамья в ванной кабине СВ-1; СВ-2 сборочный чертеж

Стадия	Масса	Масштаб
Р	см. табл.	1:5
Лист	Листов 1	

ЦНИИЭП торгово-бытовых зданий и туристских комплексов г. Москва

Инв. № подл. | Подпись и дата | Взам. инв. №

Формат	Зона	Поз.	Обозначение	Наименование	Кол.	Примечание
				Документация		
А4			1.279.9-5.1-07.01.00.00 СБ	Сборочный чертеж		
			Переменные данные	для исполнений:		
				1.279.9-5.1-07.01.00.00		
				Сборочные единицы		
А4		1	1.279.9-5.1-07.01.01.00	Каркас	1	
				Детали		
Б4		2	1.279.9-5.1-07.01.01.01	Прокладка		
				Поропласт поли-		
				уретановый		
				ГОСТ 7380-77		
				900 × 550 × 5	1	
				Материал		
		3		Винилискожа-Т		
				ГОСТ 23367-78*	0,5	м²

1.279.9-5.1-07.01.00.00

Сиденье

Стадия	Лист	Листов
Р	1	2

ЦНИИЭП торгово-бытовых зданий и туристских комплексов г. Москва

Н. контр.	Коростелев	
ГИП	Коростелев	
Рук. гр. арх.	Астапова	

Инв. № подл. | Подпись и дата | Взам. инв. №

Формат А4

Формат	Зона	Поз.	Обозначение	Наименование	Кол.	Примечание
				1.279.9-5.1-07.01.00.00-01		
				Сборочные единицы		
А4		1	1.279.9-5.1-07.01.01.00-01	Каркас	1	
				Детали		
Б4		2	1.279.9-5.1-07.01.01.01	Прокладка		
				Поропласт поли-		
				уретановый		
				ГОСТ 7380-77		
				1200 × 550 × 5	1	
				Материал		
		3		Винилискожа-Т		
				ГОСТ 23367-78*	0,7	м²

1.279.9-5.1-07.01.00.00

Лист 2

Инв. № подл. | Подпись и дата | Взам. инв. №

Формат А4

Формат	Зона	Поз.	Обозначение	Наименование	Кол.	Примечание
				Документация		
А4			1.279.9-5.1-07.01.00.00 СБ	Сборочный чертеж		
				Детали		
Б4		1	1.279.9-5.1-07.01.00.01	Брусок Пиломатериал хвойных пород ГОСТ 8486-66** 295 × 21 × 100	2	
				Переменные данные для исполнений:		
				1.279.9-5.1-07.01.00.00		
				Детали		
Б4		2	1.279.9-5.1-07.01.00.02	Брусок Пиломатериал хвойных пород ГОСТ 8486-66** 900 × 21 × 100	2	
Б4		3	1.279.9-5.1-07.01.00.03	Основа Плита древесно- стружечная ГОСТ 10632-77*		

Инв. № подл. | Подпись и дата | Взам. инв. №

Н. контр.	Коростелев	
ГИП	Коростелев	
Рук. гр. АПХ	Астахова	

1.279.9-5.1-07.01.01.00

Каркас

Стадия	Лист	Листов
Р	1	2

ЦНИИЭП торгово-бытовых зданий и туристских комплексов г. Москва

Формат А4

Формат	Зона	Поз.	Обозначение	Наименование	Кол.	Примечание
				900 × 495 × 19	1	
				1.279.9-5.1-07.01.00.00-01		
				Детали		
Б4		2	1.279.9-5.1-07.01.00.02-01	Брусок Пиломатериал хвойных пород ГОСТ 8486-66** 1200 × 21 × 100	2	
Б4		3	1.279.9-5.1-07.01.00.03-01	Основа Плита древесно- стружечная 1200 × 495 × 19 ГОСТ 10632-77*	1	

Инв. № подл. | Подпись и дата | Взам. инв. №

1.279.9-5.1-07.01.01.00

Лист 2

21879-02 54

Формат А4

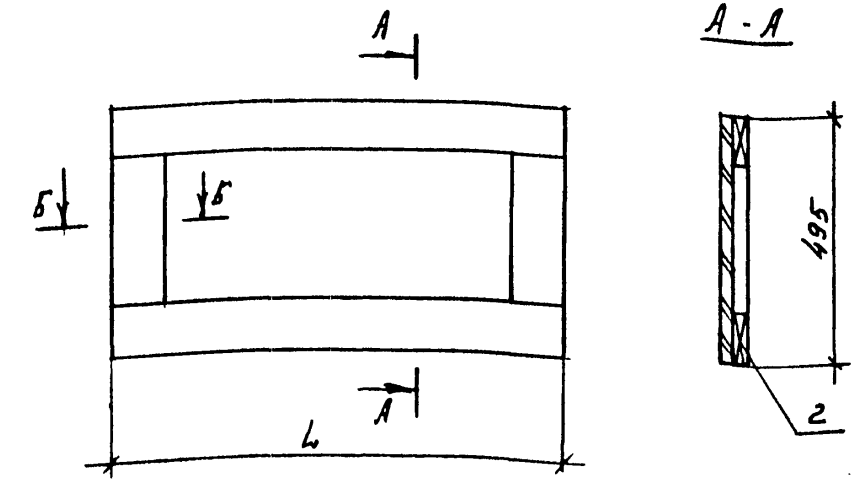

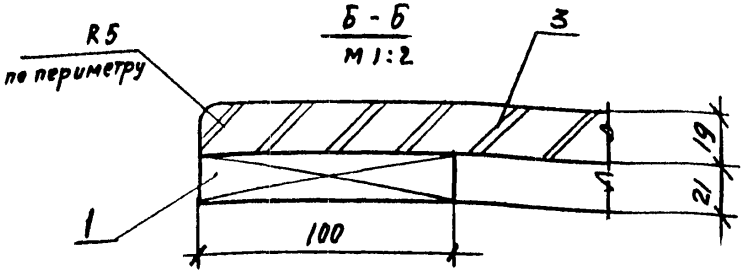

Обозначение	L, мм	Масса, кг
1.279.9-5.1-07.01.00.00	900	6,5
-01	1200	8,6

Инв. N подл. | Подпись и дата | Взам. инв. N

Н.контр.	Коростелев		
ГИП	Коростелев		
Рук.гр.арх.	Астапова		

1.279.9-5.1-07.01.01.00 СБ

Каркас
Сборочный чертеж

Стадия	Масса	Масштаб
Р	см. табл.	1:10
Лист	Листов 1	

ЦНИИЭП торгово-бытовых зданий и туристских комплексов г. Москва

Формат А4

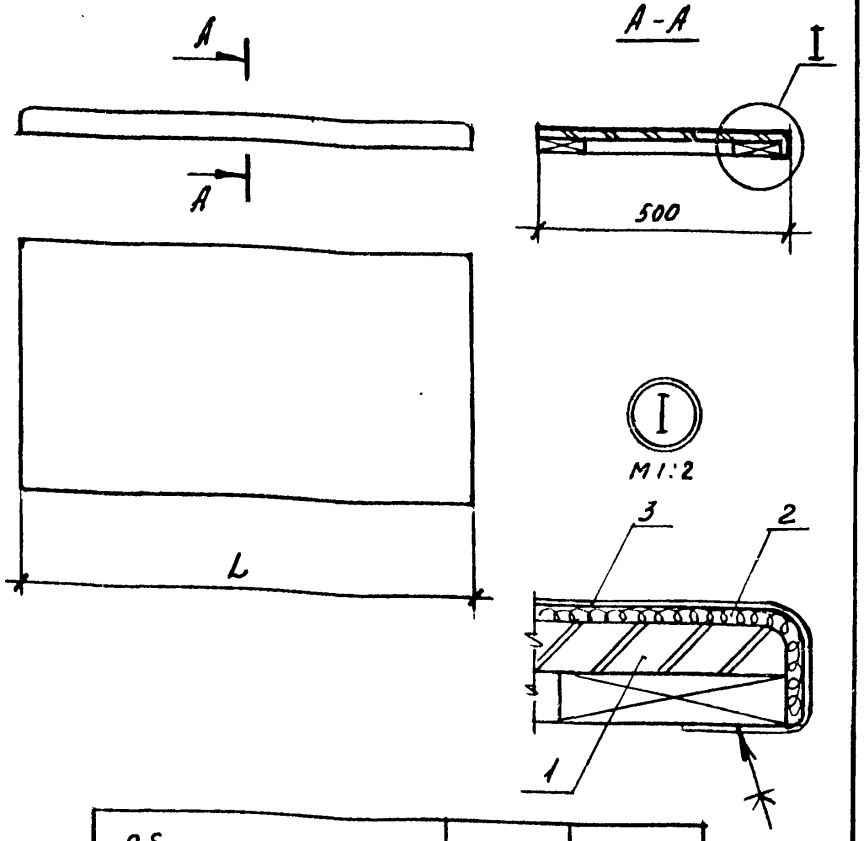

Обозначение	L, мм	Масса, кг
1.279.9-5.1-07.01.00.00	900	6,5
-01	1200	8,6

Инв. N подл. | Подпись и дата | Взам. инв. N

Н.контр.	Коростелев		
ГИП	Коростелев		
Рук.гр.арх.	Астапова		

1.279.9-5.1-07.01.00.00 СБ

Сиденье
Сборочный чертеж

Стадия	Масса	Масштаб
Р	см. табл.	1:10
Лист	Листов 1	

ЦНИИЭП торгово-бытовых зданий и туристских комплексов г. Москва

Формат А4

Формат	Зона	Поз.	Обозначение	Наименование	Кол.	Примечание
				Документация		
А4			1.279.9-5.1-00.00.00.00ТО	Техническое описание		
А3			1.279.9-5.1-07.00.01.00СБ	Сборочный чертеж		
				Детали		
А4		1	1.279.9-5.1-07.00.01.01	Вилка	2	
А4		2	1.279.9-5.1-07.00.01.02	Планка	2	
				Связь		
				Труба 25×25×3 ГОСТ 8639-82 / В10 ГОСТ 1050-74**		
Б4		3	1.279.9-5.1-07.00.01.03	ℓ = 405	2	0,96кг
Б4		4	1.279.9-5.1-07.00.01.04	ℓ = 395	2	0,90кг
				Прочие изделия		
		5		Наконечник 9.3-Д	2	
			Переменные данные	для исполнений		
				1.279.9-5.1-07.00.01.00		
				Детали		

Инв.№ подл. | Подпись и дата | Взам. инв.№

Н. контр.	Коростелев		
ГИП	Коростелев		
Рук. гр. арх.	Астахова		

1.279.9-5.1-07.00.01.00

Каркас

Стадия	Лист	Листов
Р	1	2

ЦНИИЭП торгово-бытовых зданий и туристских комплексов Минкурорта

Формат А4

Формат	Зона	Поз.	Обозначение	Наименование	Кол.	Примечание
Б4		6	1.279.9-5.1-07.00.01.05	Связь		
				Труба 25×25×3 ГОСТ 8639-82 / В10 ГОСТ 1050-74**		
				ℓ = 800	2	1,8кг
				07.00.01.00-01		
				Детали		
Б4		6	1.279.9-5.1-07.00.01.05-01	Связь		
				Труба 25×25×3 ГОСТ 8639-82 / В10 ГОСТ 1050-74**		
				ℓ = 1100	2	2,64кг

Инв.№ подл. | Подпись и дата | Взам. инв.№

1.279.9-5.1-07.00.01.00

Лист 2

Формат А4

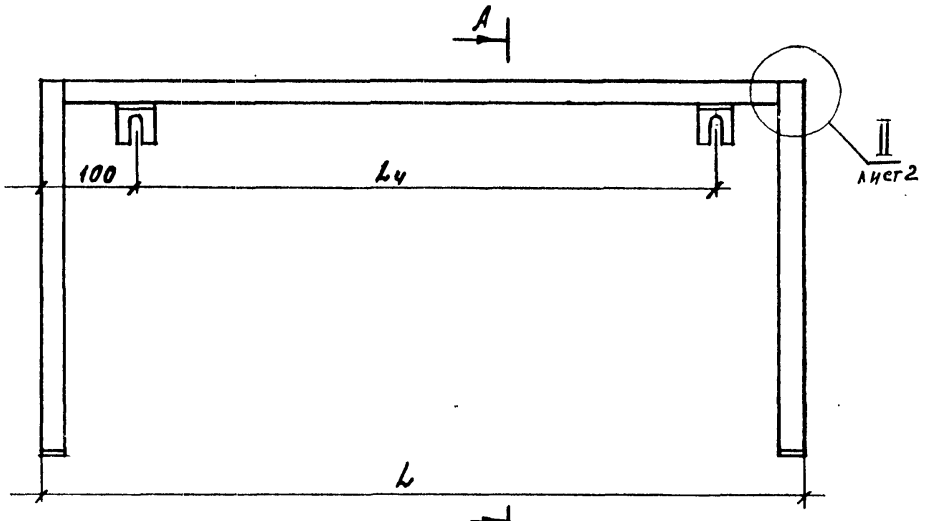

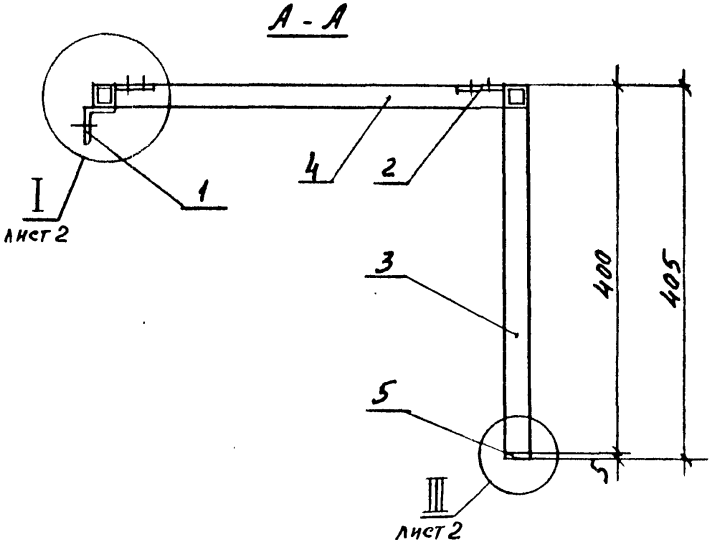

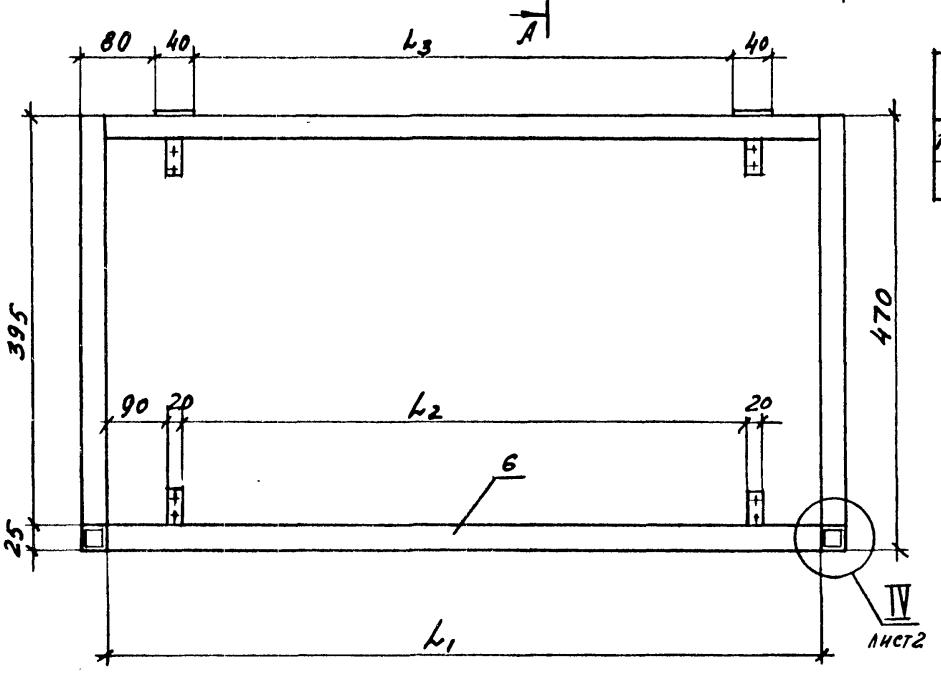

Обозначение	Размеры, мм					Масса, кг
	L	L_1	L_2	L_3	L_4	
1.279.9-5.1-07.00.01.00	850	800	630	610	650	7,6
-01	1150	1100	930	910	950	9,3

1. Рихтовать
2. Покрытие: Ц 25 м ГОСТ 9.073-77*

Рук. маст.	Губаревич	
Гл. инж. М.	Станулевич	
Н. контр.	Коростелев	
ГИП	Коростелев	
Рук. гр. Арх.	Астапова	

1.279.9-5.1-07.00.01.00 СБ

Каркас
Сборочный чертеж

Стадия	Масса	Масштаб
Р	См. табл.	1:5
Лист 1	Листов 2	

ЦНИИЭП торгово-бытовых зданий и туристских комплексов г. Москва

Инв. № подл. | Подпись и дата | Взам. инв. №

Формат	Зона	Поз.	Обозначение	Наименование	Кол.	Примечание
				Документация		
А3			1.279.9-5.1-07.00.00.00 СБ	Сборочный чертеж		
				Детали		
А4		1	1.279.9-5.1-07.00.00.01	Анкер	2	
				Стандартные изделия		
		2		Гайка М10.05		
				ГОСТ 5915-70	2	
		3		Шуруп А4×30		
				ГОСТ 1145-80*	8	
			Переменные данные	для исполнений		
				1.279.9-5.1-07.00.00.00		
				Сборочные единицы		
А4		4	1.279.9-5.1-07.01.00.00	Сиденье	1	
А4		5	1.279.9-5.1-07.00.01.00	Каркас	1	
				1.279.9-5.1-07.00.00.00-01		
				Сборочные единицы		
А4		4	1.279.9-5.1-07.01.00.00-01	Сиденье	1	
А4		5	1.279.9-5.1-07.00.01.00-01	Каркас	1	

Инв. № подл. | Подпись и дата | Взам. инв. №

Н. контр.	Коростелев	
ГИП	Коростелев	
Рук. гр. арх.	Астапова	

1.279.9-5.1-07.00.00.00

Скамья в ванной кабине СВ-1, СВ-2

Стадия	Лист	Листов
Р		1

ЦНИИЭП торгово-бытовых зданий и туристских комплексов г. Москва

Формат А4

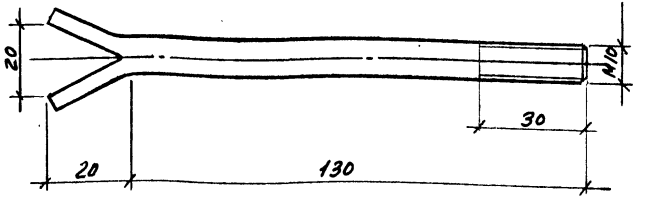

1. Предельные отклонения размеров $\pm \frac{IT14}{2}$
2. Покрытие: ц 9 ГОСТ 9.073-77*
3. Общая длина - 155

Инв. № подл. | Подпись и дата | Взам. инв. №

Н. контр.	Коростелев	
ГИП	Коростелев	
Рук. гр. арх.	Астапова	

1.279.9-5.1-07.00.00.01

Анкер

Стадия	Масса	Масштаб
Р	0,11	1:1
Лист	Листов 1	

Круг 10 ГОСТ 2590-71* / Ст3кп2 ГОСТ 535-79

ЦНИИЭП торгово-бытовых зданий и туристских комплексов г. Москва

Формат А4

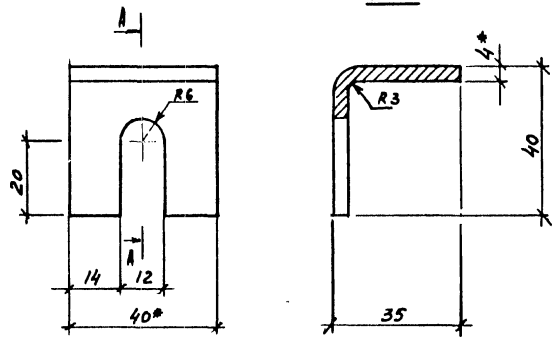

1. * Размеры для справок
2. Предельные отклонения размеров: отверстий H14, остальных $\pm \frac{IT14}{2}$
3. Общая длина 78

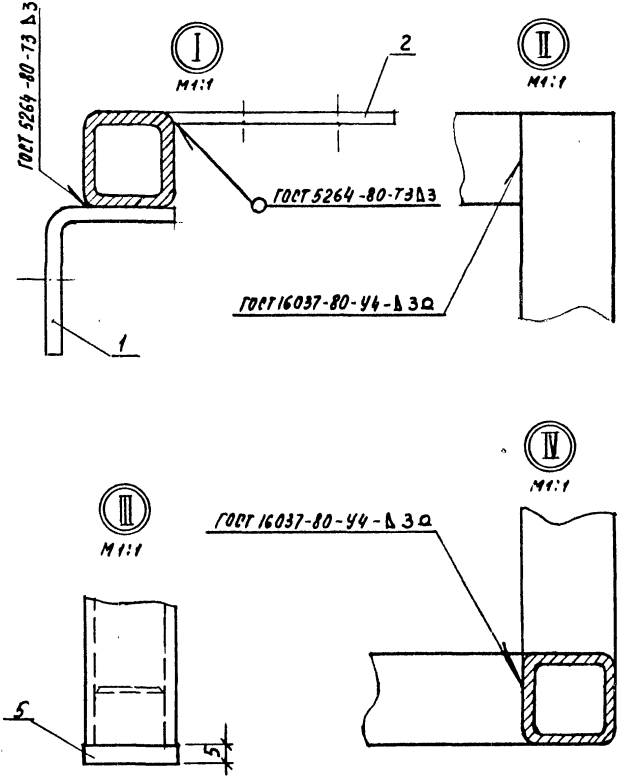

				1.279.9-5.1-07.00.01.01	
Н. контр.	Коростелев			Вилка	Стадия: Р; Масса: 0,094; Масштаб: 1:1
ГИП	Коростелев				Лист; Листов 1
Рук. гр. арх.	Астахова			Полоса 4х40 ГОСТ 103-76 / Ст 3 кп2 ГОСТ 535-79*	ЦНИИЭП торгово-бытовых зданий и туристских комплексов г. Москва

Инв. № подл. | Подпись и дата | Взам. инв. №

Формат А4

				1.279.9-5.1-07.00.01.00 СБ	Лист 2

Инв. № подл. | Подпись и дата | Взам. инв. №

Формат А4

Формат	Зона	Поз.	Обозначение	Наименование	Кол.	Примечание
				Документация		
А4			1.279.9-5.1-08.01.00.00СБ	Сборочный чертеж		
			Переменные данные	для исполнений:		
				1.279.9-5.1-08.01.00.00		
				КР-1		
				Сборочные единицы		
А4		1	1.279.9-5.1-08.01.01.00	Сетка	1	
				Материал		
		2		Бетон М-200	0,03	м3
				1.279.9-5.1-08.01.00.00-01		
				КР-2		
				Сборочные единицы		
А4		1	1.279.9-5.1-08.01.01.00-01	Сетка	1	
				Материал		
		2		Бетон М200	0,05	м3

Инв. № подл. | Подпись и дата | Взам. инв. №

		1.279.9-5.1-08.01.00.00
Н. контр.	Коростелев	Крышка скамьи в мыльной
ГИП	Коростелев	Стадия: Р; Лист: 1; Листов: 1
Рук. гр. АПР	Астапова	ЦНИИЭП торгово-бытовых зданий и туристских комплексов г. Москва

Формат А4

Формат	Зона	Поз.	Обозначение	Наименование	Кол.	Примечание
				Документация		
А4			1.279.9-5.1-08.01.01.00	Сборочный чертеж		
			Переменные данные	для исполнений:		
				1.279.9-5.1-08.01.01.00		
				Детали		
				ФЗАI ГОСТ 5781-82		
Б4	1		1.279.9-5.1-08.01.01.01	ℓ = 470	7	0,22кг
Б4	2		1.279.9-5.1-08.01.01.02	ℓ = 970	4	0,45кг
				1.279.9-5.1-08.01.01.00-01		
				Детали		
				ФЗАI ГОСТ 5781-82		
Б4	1		1.279.9-5.1-08.01.01.01	ℓ = 470	12	0,22кг
Б4	2		1.279.9-5.1-08.01.01.02-01	ℓ = 1770	4	0,73кг

Инв. № подл. | Подпись и дата | Взам. инв. №

		1.279.9-5.1-08.01.01.00
Н. контр.	Коростелев	Сетка
ГИП	Коростелев	Стадия: Р; Лист: 1; Листов: 1
Рук. гр. АПР	Астапова	ЦНИИЭП торгово-бытовых зданий и туристских комплексов г. Москва

Формат А4

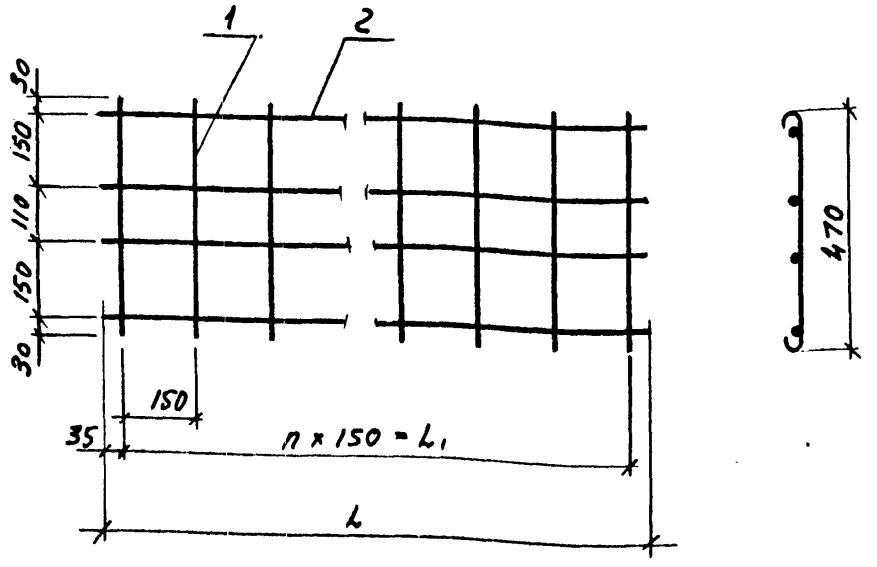

Обозначение	Размеры, мм L	L1	n	Масса, кг
1.279.9-5.1-08.01.01.00	970	900	6	3,34
-01	1770	1700	11	4,56

Н.контр.	Коростелев		1.279.9-5.1-08.01.01.00 СБ	
ГИП	Коростелев		Сетка Сборочный чертеж	Стадия: Р; Масса: см. табл.; Масштаб: 1:10; Лист; Листов 1
Рук.гр.арх.	Астапова			ЦНИИЭП торгово-бытовых зданий и туристских комплексов г. Москва

Инв. № подл. | Подпись и дата | Взам. инв. №

Формат А4

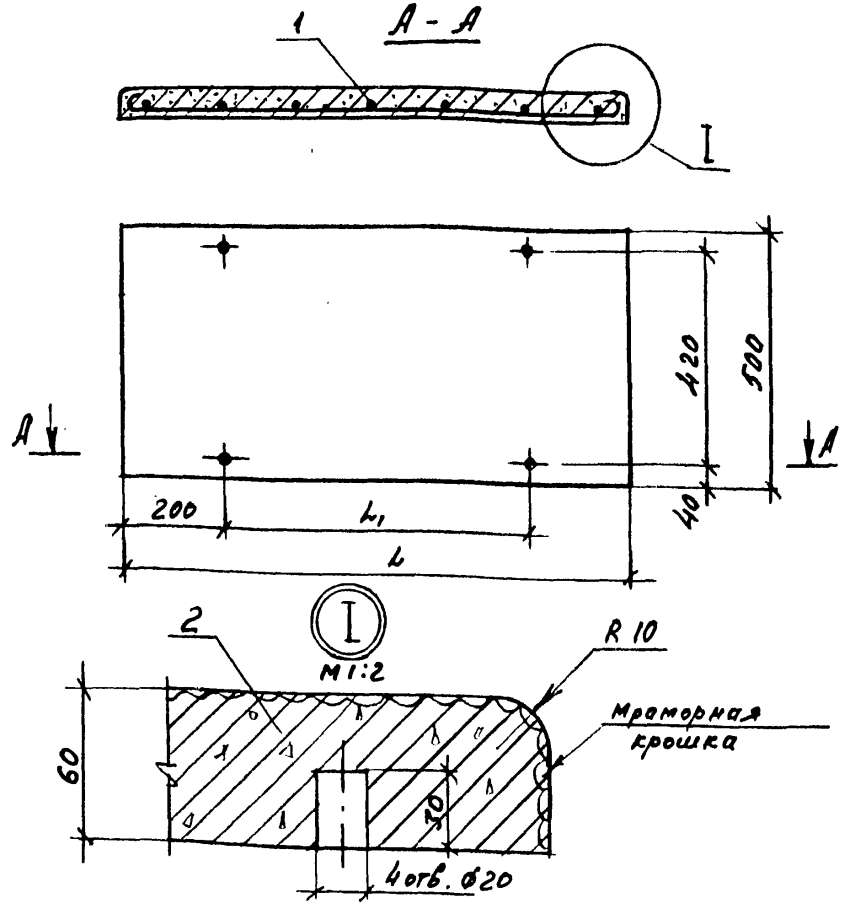

Обозначение	Марка	Размеры, мм L	L1	Масса, кг
1.279.9-5.1-08.01.00.00	КР-1	1000	600	79,0
-01	КР-2	1800	1400	120,0

Н.контр.	Коростелев		1.279.9-5.1-08.01.00.00 СБ	
ГИП	Коростелев		Крышка скамьи в мыльной КР-1; КР-2 Сборочный чертеж	Стадия: Р; Масса: см. табл.; Масштаб: 1:10; Лист; Листов 1
Рук.гр.арх.	Астапова			ЦНИИЭП торгово-бытовых зданий и туристских комплексов г. Москва

Инв. № подл. | Подпись и дата | Взам. инв. №

Формат А4

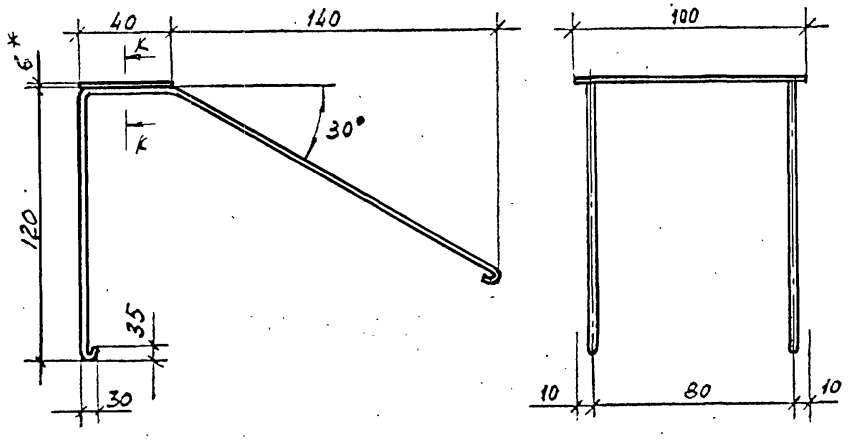

Формат	Зона	Поз.	Обозначение	Наименование	Кол.	Примечание
				Детали		
БЧ		1	1.279.9-5.1-08.00.01.01	Планка		
				Полоса $\frac{6\times40\ ГОСТ\ 103-76}{Ст\ 3\ ГОСТ\ 535-79*}$		
				$\ell = 100$	1	1,2кг
БЧ		2	1.279.9-5.1-08.00.01.02	Пруток		
				Круг $\frac{6\ ГОСТ\ 2590-71*}{Ст\ 3\ ГОСТ\ 535-79*}$		
				$\ell = 430$	2	2,7кг

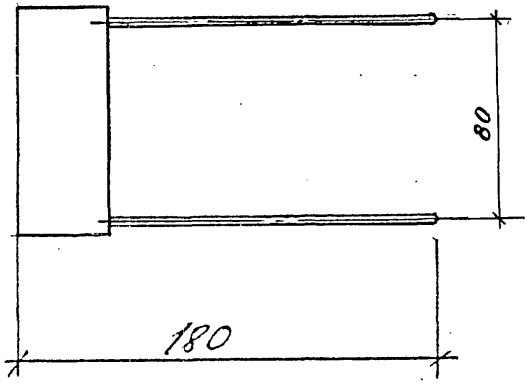

К - К повернуто

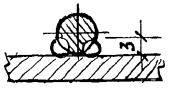

1. Размеры для справок.
2. Ц 9 М ГОСТ 9.073-77*

Рук. маст.	Губаревич	
Гл. инж. М.	Станулевич	
Н. контр.	Коростелев	
ГИП	Коростелев	
Рук. гр. арх.	Астапова	

1.279.9-5.1-08.00.01.00

Деталь закладная М-1

Стадия	Масса	Масштаб
Р	0,39	1:20
Лист	Листов 1	

ЦНИИЭП торгово-бытовых зданий и туристских комплексов г. Москва

Инв. № подл. | Подпись и дата | Взам. инв. №

Формат	Зона	Поз.	Обозначение	Наименование	Кол.	Примечание
				Документация		
А4			1.279.9-5.1-08.00.02.00 СБ	Сборочный чертеж		
				Детали		
Б4		1	1.279.9-5.1-08.00.02.01	Ось		
				Круг $\frac{12\ ГОСТ\ 2590-71*}{Ст.3\ ГОСТ\ 535-79*}$		
				$\ell = 25$	2	0,01 кг
				Переменные данные для исполнений		
				1.279.9-5.1-08.00.02.00		
				Детали		
Б4		2	1.279.9-5.1-08.00.02.02	Основа		
				Уголок $\frac{63\times63\times5\ ГОСТ\ 8509-72*}{Ст.3\ ГОСТ\ 535-79*}$		
				$\ell = 1000$	1	4,9 кг
				1.279.9-5.1-08.00.02.00-01		
				Детали		
Б4		2	1.279.9-5.1-08.00.02.02-01	Основа		
				Уголок $\frac{63\times63\times5\ ГОСТ\ 8509-72*}{Ст.3\ ГОСТ\ 535-79*}$		
				$\ell = 1800$	1	8,8 кг

Инв. № подл. | Подпись и дата | Взам. инв. №

1.279.9-5.1-08.00.02.00

Балка М-2; М-3

Стадия	Лист	Листов	
Р		1	

Н. контр. Коростелев
ГИП Коростелев
Рук. гр. арх. Астапова

ЦНИИЭП торгово-бытовых зданий и туристских комплексов г. Москва

Формат А4

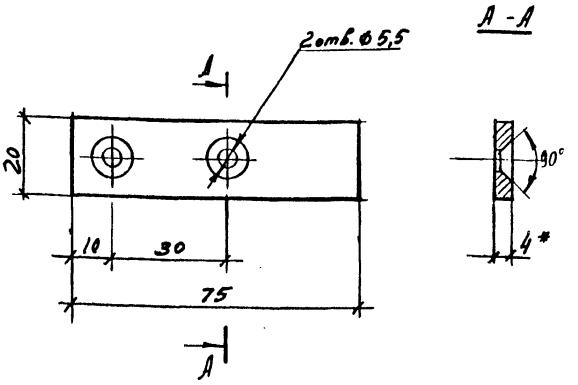

1. Предельные отклонения размеров: отверстий H14, остальных $\pm \frac{IT14}{2}$
2. Покрытие: Ц 9 ГОСТ 9.073-77*
3. * Размеры для справок

Инв. № подл. | Подпись и дата | Взам. инв. №

1.279.9-5.1-07.00.01.02

Планка

Стадия	Масса	Масштаб
Р	0,045	1:1
Лист	Листов 1	

Н. контр. Коростелев
ГИП Коростелев
Рук. гр. арх. Астапова

Полоса $\frac{4\times20\ ГОСТ\ 103-76}{Ст3\ ГОСТ\ 535-79*}$

ЦНИИЭП торгово-бытовых зданий и туристских комплексов г. Москва

Формат А4

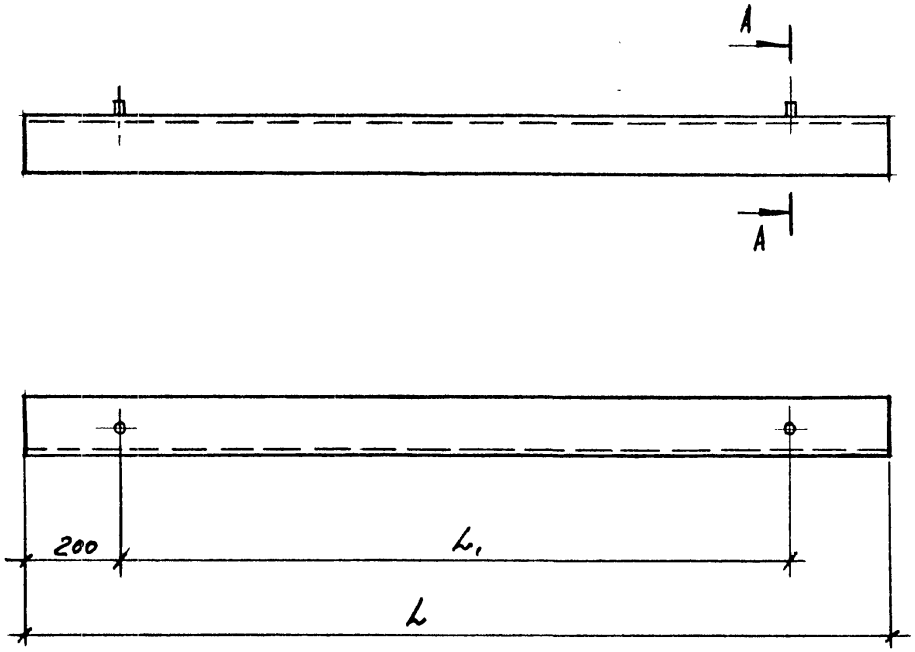

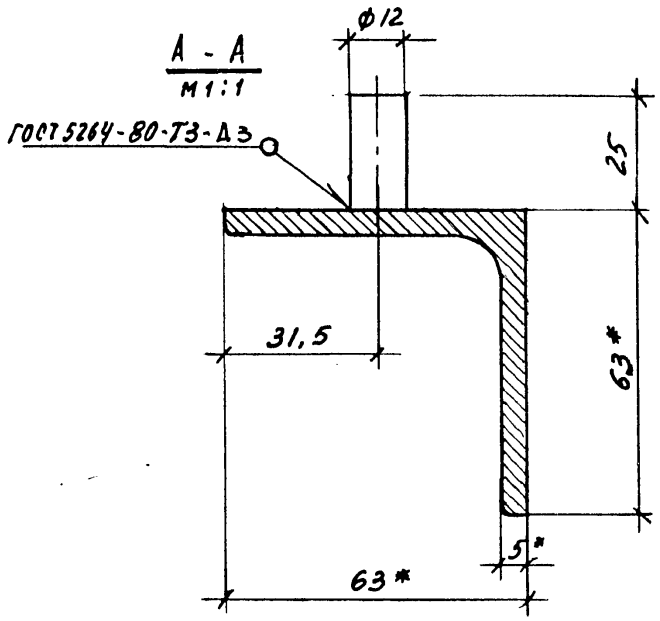

1. * Размеры для справок
2. Ц 9 М ГОСТ 9.073-77*

Обозначение	Марка	Размеры, мм		Масса, кг
		L	L1	
1.279.9-5.1-08.00.02.00	М-2	1000	600	4,92
-01	М-3	1800	1400	8,82

Рук. маст	Губаревич	
Гл. инж. М.	Станудевич	
Н. контр.	Коростелев	
ГИП	Коростелев	
Рук. гр. арх.	Астапова	

1.279.9-5.1-08.00.02.00СБ

Балка
М-2; М-3
Сборочный чертеж

Стадия	Масса	Масштаб
Р	см. табл.	1:1
Лист	Листов 1	

ЦНИИЭП торгово-бытовых зданий и туристских комплексов г. Москва

Инв. № подл. | Подпись и дата | Взам. инв. №

Формат	Зона	Поз.	Обозначение	Наименование	Кол.	Примечание
				ДОКУМЕНТАЦИЯ		
А3			1.279.9-5.1-09.00.00.00 СБ	СБОРОЧНЫЙ ЧЕРТЕЖ		
				ДЕТАЛИ		
Б.Ч		1	1.279.9-5.1-09.00.00.01	НОЖКА		
				ПИЛОМАТЕРИАЛ ХВОЙНЫХ		
				ПОРОД ГОСТ 8486-66**		
				1105×45×45	4	
				СТАНДАРТНЫЕ ИЗДЕЛИЯ		
		2		ШУРУП А4×40		
				ГОСТ 1145×80*	198	
			ПЕРЕМЕННЫЕ ДАННЫЕ	ДЛЯ ИСПОЛНЕНИЙ:		
				1.279.9-5.1-09.00.00.00		
				ДЕТАЛИ		
				БРУСОК		
				ПИЛОМАТЕРИАЛ ХВОЙНЫХ		
				ПОРОД ГОСТ 8486-66**		
				80×25		

Взам. инв. N | Подпись и дата | Инв. N подл.

Н. контр.	Коростелев	1.279.9-5.1-09.00.00.00	
ГИП	Коростелев	ОГРАЖДЕНИЕ ЭЛЕКТРОКАМЕНОК С ОК-1 по ОК-3	Стадия: Р; Лист: 1; Листов: 2
Рук. гр. АПХ	Астапова	ЦНИИЭП торгово-бытовых зданий и туристских комплексов г. Москва	

Формат А4

Формат	Зона	Поз.	Обозначение	Наименование	Кол.	Примечание
Б4		3	1.279.9-5.1-09.00.00.02	ℓ= 1075	1	
Б4		4	1.279.9-5.1-09.00.00.02	ℓ= 1075	1	
Б4		5	1.279.9-5.1-09.00.00.02-01	ℓ= 1070	9	
Б4		6	1.279.9-5.1-09.00.00.02-01	ℓ= 1070	9	
				1.279.9-5.1-09.00.00.00-01		
				ДЕТАЛИ		
				БРУСОК		
				ПИЛОМАТЕРИАЛ ХВОЙНЫХ		
				ПОРОД ГОСТ 8486-66**		
				80×25		
Б4		3	1.279.9-5.1-09.00.00.02-02	ℓ= 1275	1	
Б4		4	1.279.9-5.1-09.00.00.02-02	ℓ= 1275	1	
Б4		5	1.279.9-5.1-09.00.00.02-03	ℓ= 1270	9	
Б4		6	1.279.9-5.1-09.00.00.02-03	ℓ= 1270	9	
				1.279.9-5.1-09.00.00.00-02		
				ДЕТАЛИ		
				БРУСОК		
				ПИЛОМАТЕРИАЛ ХВОЙНЫХ		
				ПОРОД ГОСТ 8486-66**		
				80×25		
Б4		3	1.279.9-5.1-09.00.00.02-02	ℓ= 1275	1	
Б4		4	1.279.9-5.1-09.00.00.02-04	ℓ= 2375	1	
Б4		5	1.279.9-5.1-09.00.00.02-03	ℓ= 1270	9	
Б4		6	1.279.9-5.1-09.00.00.02-05	ℓ= 2370	9	

Взам. инв. N | Подпись и дата | Инв. N подл.

1.279.9-5.1-09.00.00.00 Лист 2



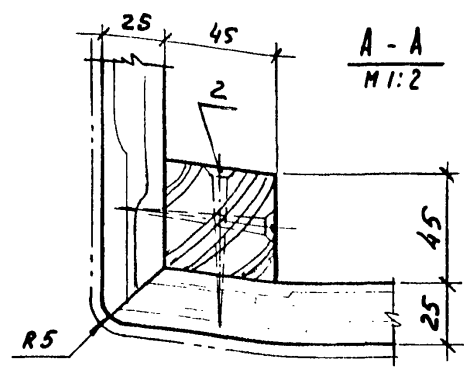

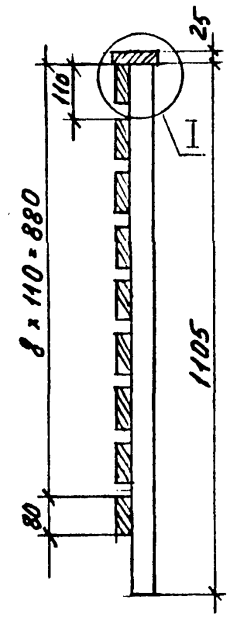

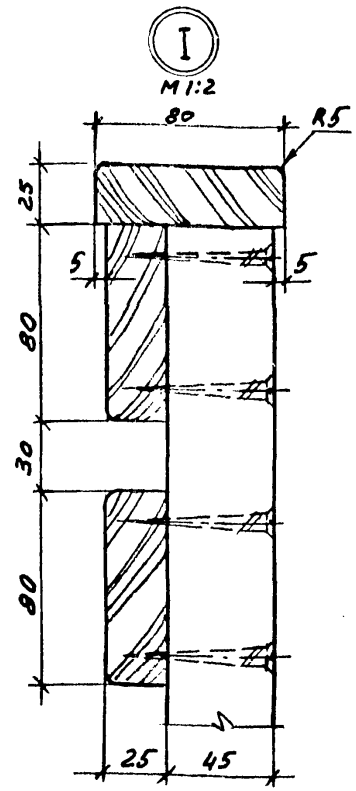

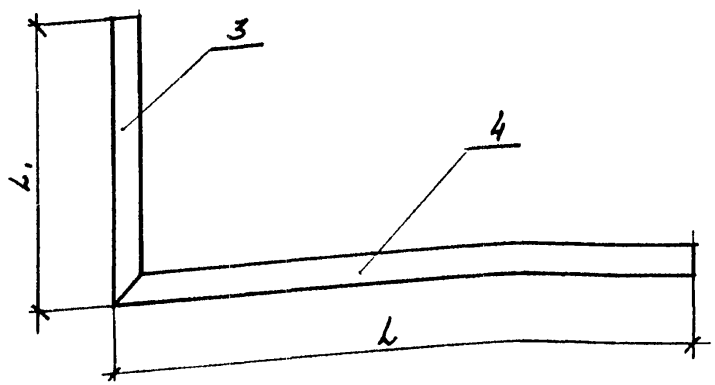

Обозначение	Марка	Размеры, мм		Масса, кг
		L	L_1	
1.279.9-5.1-09.00.00.00	ОК-1	1075	1075	25,0
-01	ОК-2	1275	1275	30,0
-02	ОК-3	1275	2375	45,0

1. Размеры для справок
2. Шурупы оцинковать Ц 9 м ГОСТ 9.073-77*
3. Рейки лиственной породы ГОСТ 2695-83 (лиственница, кедр, туя, тополь, липа)

Рук. маст.	Губаревич	
Гл. инж. м.	Станчалевич	
Н. контр.	Коростелев	
ГИП	Коростелев	
Рук. гр. арх.	Астапова	

1.279.9-5.1-09.00.00.00СБ

Ограждение электрокаменок ОК-1 ÷ ОК-3
Сборочный чертеж

Стадия	Масса	Масштаб
Р	См. табл.	1:20
Лист	Листов 1	

ЦНИИЭП торгово-бытовых зданий и туристских комплексов г. Москва

Инв. № подл. | Подпись и дата | Взам. инв. №

Инв. № подл.	Подпись и дата	Взам. инв. №

Формат	Зона	Поз.	Обозначение	Наименование	Кол. на исполн. 1.279.9-5.1-10.00.00.00 –	01	02	03	04	05					Примечание
				Документация											
А3			1.279.9-5.1-10.00.00.00 СБ	Сборочный чертеж											
				Сборочные единицы											
А3		1	1.279.9-5.1-10.00.01.00	Каркас	3		3		4						
			-01			3		3		4					
А3		2	1.279.9-5.1-10.00.02.00	Щит	2	2									
			-01		1										
			-02			1									
			-03				2	2							
			-04				1								

Н.контр.	Коростелев		
ГИП	Коростелев		
Рук.гр.арх.	Астапова		

1.279.9-5.1-10.00.00.00

Полок парильной
II-ярусный
с ПЗ-1 по ПЗ-6

Стадия	Лист	Листов
Р	1	2

ЦНИИЭП торгово-бытовых зданий и туристских комплексов г. Москва

Формат А4

Инв. № подл.	Подпись и дата	Взам. инв. №

Формат	Зона	Поз.	Обозначение	Наименование	Кол. на исполн. 1.279.9-5.1-10.00.00.00 –	01	02	03	04	05					Примечание
			-05					1							
			-06						2	2					
			-07						1						
			-08							1					
А3		3	1.279.9-5.1-10.00.03.00	Щит	2		2		2						
			-01		4	6		2		2					
			-02				4	4							
			-03						4	4					
			-04				1	1							
			-05						1	1					
			-06		1	1			1	1					
			-07				1	1							
			-08		1	1									
А4		4	1.279.9-5.1-10.00.04.00	Подголовник	1	2	1	2	2	4					
				Материалы											
		5		Брус											
				пиломатериал хвойных											
				пород ГОСТ 8486-66**											
				100×40	0,08	0,08	0,10	0,10	0,13	0,13					м³

1.279.9-5.1-10.00.00.00	Лист 2

Формат А4

21879-02 67

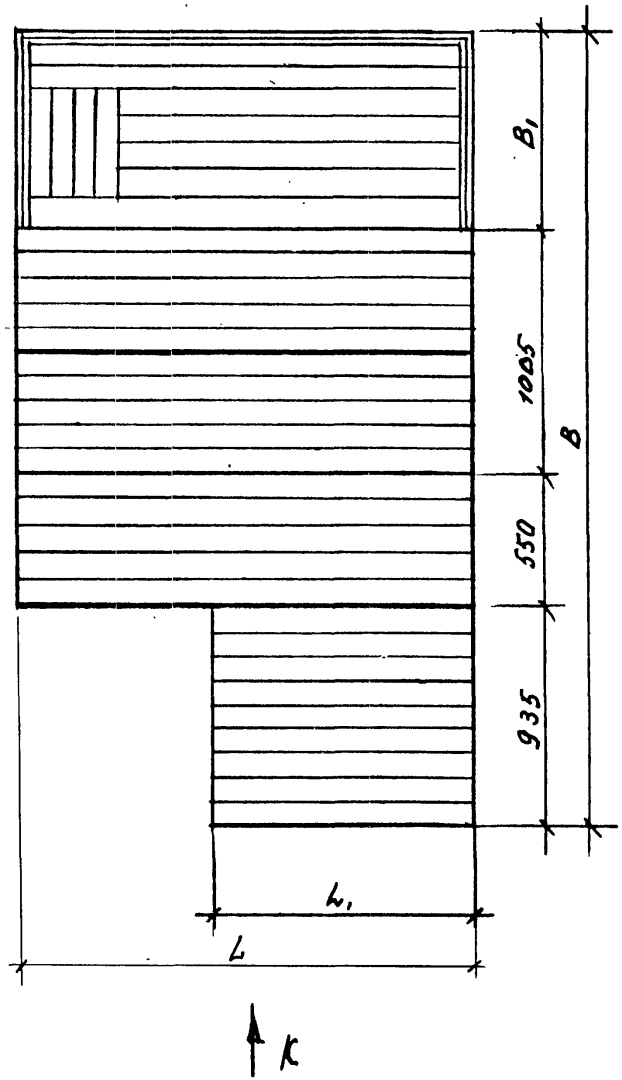

Вид К

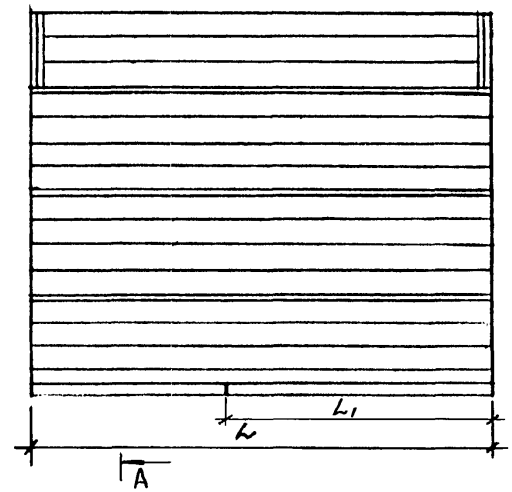

Обозначение	Марка	Размеры, мм				Масса, кг
		L	B1	L1	B	
1.279.9-5.1-10.00.00.00	ПЗ-1	1900	800	800	3390	248,0
-01	ПЗ-2	1900	1880	800	4370	441,0
-02	ПЗ-3	2500	800	1400	3380	263,0
-03	ПЗ-4	2500	1880	1400	4370	401,0
-04	ПЗ-5	3300	800	800	3380	326,0
-05	ПЗ-6	3300	1880	800	4370	487,0

Инв.№ подл. | Подпись и дата | Взам.инв.№

Рук.маст.	Губаревич	
Гл.инж.м.	Станулевич	
Н.контр.	Коростелев	
ГИП	Коростелев	
Рук.гр.арх.	Агапова	

1.279.9-5.1-10.00.00.00 СБ

Полок парильной III-х ярусный ПЗ-1 ÷ ПЗ-6 Сборочный чертеж

Стадия	Масса	Масштаб
Р	см. табл.	1:20
Лист 1	Листов 2	

ЦНИИЭП торгово-бытовых зданий и туристских комплексов г. Москва

А - А

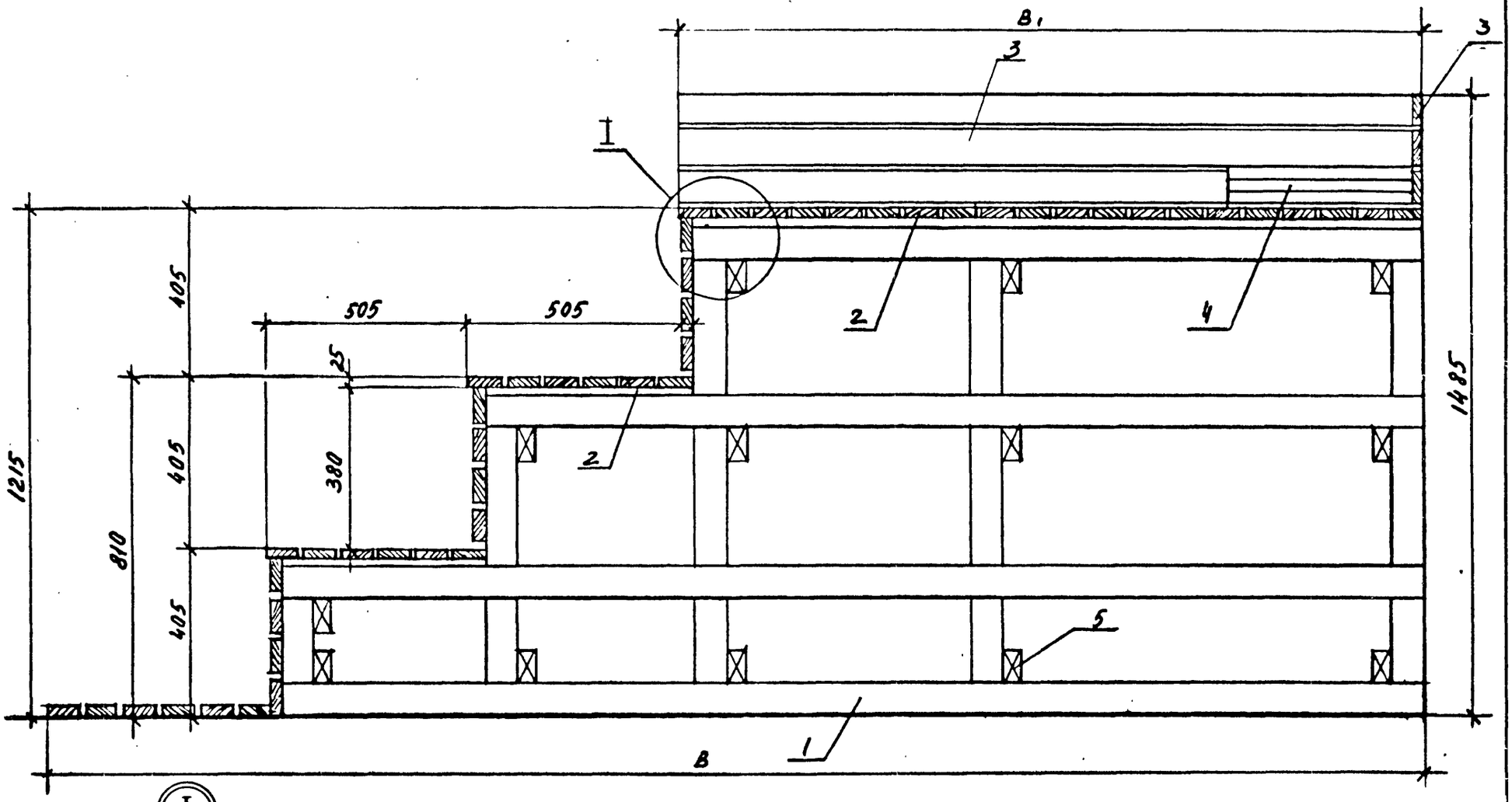

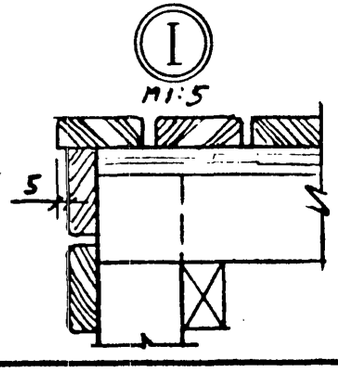

Инв.№ подл. | Подпись и дата | Взам.инв.№

Формат	Зона	Поз.	Обозначение	Наименование	Кол.	Примечание
				ДОКУМЕНТАЦИЯ		
А3			1.279.9-5.1-10.00.01.00 СБ	СБОРОЧНЫЙ ЧЕРТЕЖ		
				ДЕТАЛИ		
				БРУСОК		
				ПИЛОМАТЕРИАЛЫ ХВОЙНЫХ		
				ПОРОД ГОСТ 8486-66**		
				80×40		
БЧ		1	1.279.9-5.1-10.00.01.01	ℓ = 355	1	
БЧ		2	1.279.9-5.1-10.00.01.02	ℓ = 760	1	
БЧ		3	1.279.9-5.1-10.00.01.03	ℓ = 1165	3	
				СТАНДАРТНЫЕ ИЗДЕЛИЯ		
		4		ШУРУП А 6×80		
				ГОСТ 1145-80*	136	
		5		ОСТАНОВ ДВЕРНОЙ		
				ГОСТ 5091-78	5	
			ПЕРЕМЕННЫЕ ДАННЫЕ	ДЛЯ ИСПОЛНЕНИЙ		
				1.279.9-5.1-10.00.01.00		

Взам. инв. № | Подпись и дата | Инв. № подл.

1.279.9-5.1-10.00.01.00

Н. контр.	Коростелев		Стадия	Лист	Листов
ГИП	Коростелев		Р	1	2
Рук. гр. АРХ	Астапова				

КАРКАС

ЦНИИЭП торгово-бытовых зданий и туристских комплексов г. Москва

Формат А4

Формат	Зона	Поз.	Обозначение	Наименование	Кол.	Примечание
				ДЕТАЛИ		
				БРУСОК		
				ПИЛОМАТЕРИАЛЫ ХВОЙНЫХ		
				ПОРОД ГОСТ 8486-66**		
				80×40		
БЧ		6	1.279.9-5.1-10.00.01.04	ℓ = 1760	2	
БЧ		7	1.279.9-5.1-10.00.01.05	ℓ = 1265	1	
БЧ		8	1.279.9-5.1-10.00.01.06	ℓ = 770	1	
				1.279.9-5.1-10.00.01.00-01		
				ДЕТАЛИ		
				БРУСОК		
				ПИЛОМАТЕРИАЛЫ ХВОЙНЫХ		
				ПОРОД ГОСТ 8486-66**		
				80×40		
БЧ		6	1.279.9-5.1-10.00.01.07	ℓ = 2840	2	
БЧ		7	1.279.9-5.1-10.00.01.08	ℓ = 2345	1	
БЧ		8	1.279.9-5.1-10.00.01.09	ℓ = 1850	1	

Взам. инв. № | Подпись и дата | Инв. № подл.

1.279.9-5.1-10.00.01.00 | Лист 2

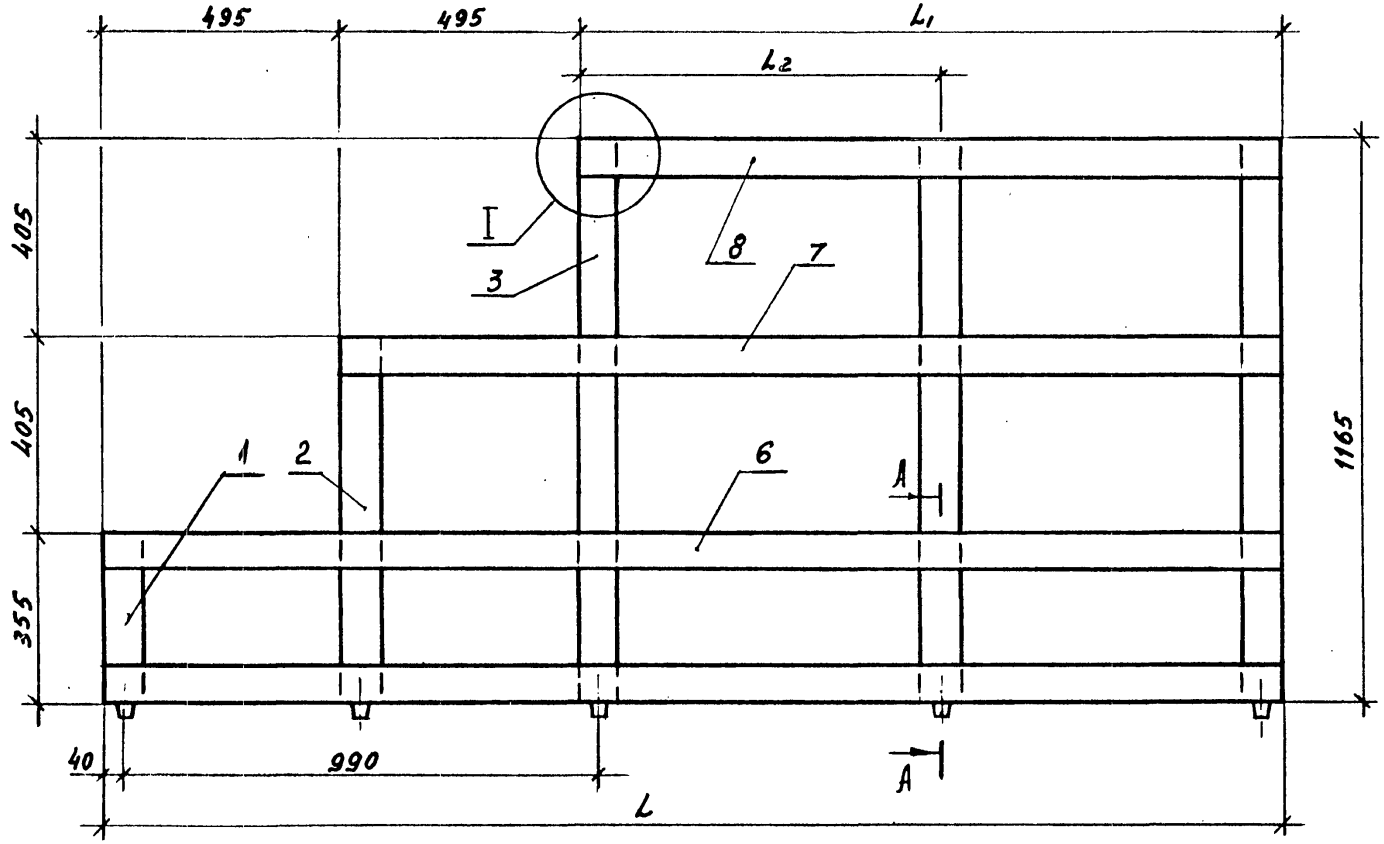

I

М1:5

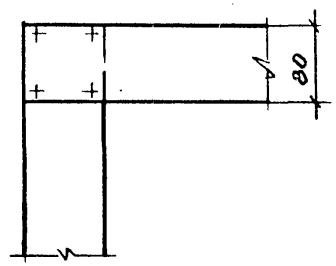

А - А

М1:5

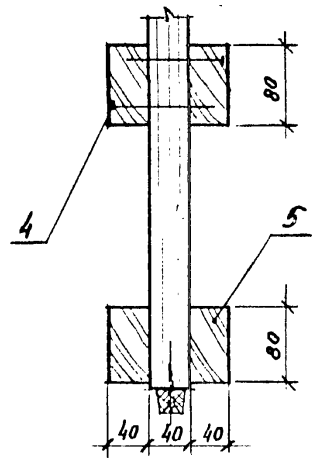

Обозначение	Размеры, мм			Масса, кг
	L	L1	L2	
1.279.9-5.1-10.00.01.00	1760	770	385	15,0
-01	2840	1850	925	25,0

Шурупы цинковать Ц 9 М ГОСТ 9.073-77*

Рук. маст.	Губаревич	
Гл. инж. м.	Станулевич	
Н. контр.	Коростелев	
ГИП	Коростелев	
Рук. гр. арх.	Астапова	

1.279.9-5.1-10.00.01.00 СБ

Каркас

Сборочный чертеж

Стадия	Масса	Масштаб
Р	см. табл.	1:10
Лист	Листов 1	

ЦНИИЭП торгово-бытовых зданий и туристских комплексов г. Москва

21879-02 71

Формат А3

Инв. № подл. | Подпись и дата | Взам. инв. №

Инв. № подл.	Подпись и дата	Взам. инв. №

Формат	Зона	Поз.	Обозначение	Наименование	Кол. на исполн. 1.279.9-5.1-10.00.02.00 -	01	02	03	04	05	06	07	08		Примечание
				Документация											
А3			1.279.9-5.1-10.00.02.00 СБ	Сборочный чертеж											
				Детали											
				Брусок											
				пиломатериал лиственных											
				пород ГОСТ 2695-83											
				80×25											
Б4		1	1.279.9-5.1-10.00.02.01	ℓ = 1900	7	10	22								
			-01	ℓ = 2500				7	10	22					
			-02	ℓ = 3300							7	10	22		

			1.279.9-5.1-10.00.02.00
			Щит
Н. контр.	Коростелев		Стадия: Р; Лист: 1; Листов: 2
ГИП	Коростелев		ЦНИИЭП торгово-бытовых зданий и туристских комплексов г. Москва
Рук. гр. арх.	Астапова		

Формат А4

Инв. № подл.	Подпись и дата	Взам. инв. №

Формат	Зона	Поз.	Обозначение	Наименование	Кол. на исполн. 1.279.9-5.1-10.00.02.00 -	01	02	03	04	05	06	07	08		Примечание
Б4		2	1.279.9-5.1-10.00.02.02	ℓ = 500	5			5			7				
			-01	ℓ = 770		5			5			7			
			-02	ℓ = 1850			5			5			7		
				Стандартные изделия											
		3		Шуруп А 5×40											
				ГОСТ 1145-80*	120	160	400	120	160	400	136	176	416		

	1.279.9-5.1-10.00.02.00	Лист 2

Формат А4

21879-02 12

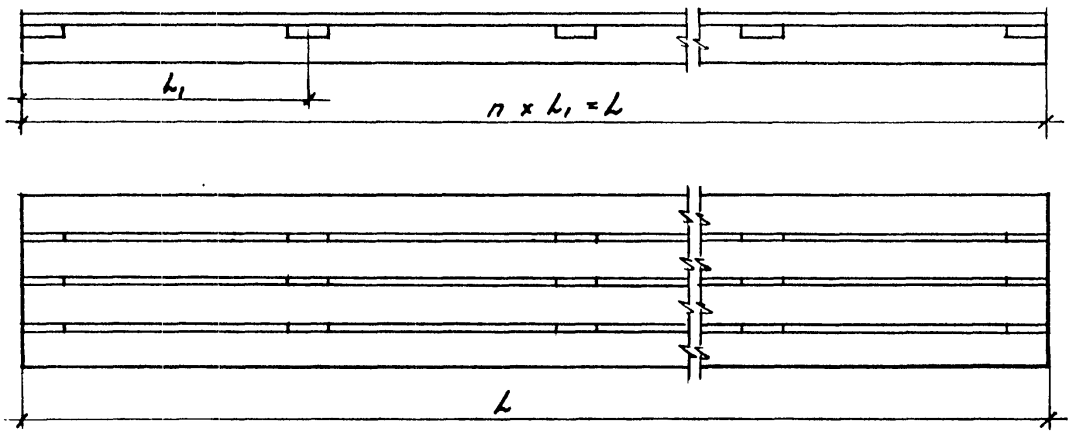

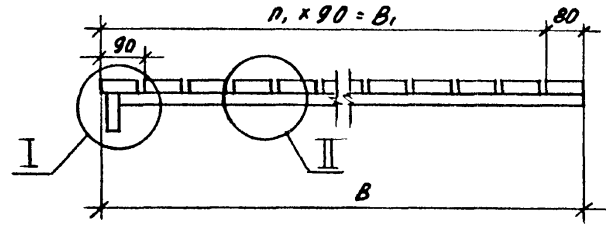

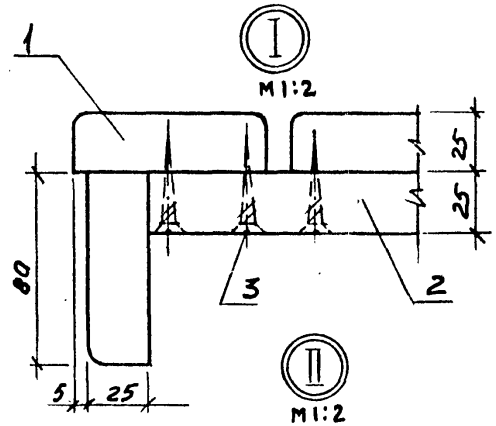

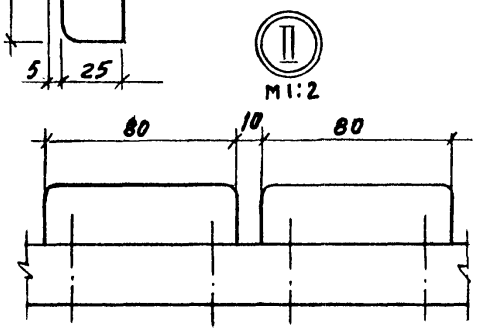

Обозначение	Размеры, мм						Масса, кг
	L	L1	n	B	B1	n1	
1.279.9-5.1-10.00.02.00	1900	475	4	530	450	5	15,0
-01	1900	475	4	800	720	8	25,0
-02	1900	475	4	1880	1800	20	55,0
-03	2500	625	4	530	450	5	20,0
-04	2500	625	4	800	720	8	30,0
-05	2500	625	4	1880	1800	20	70,0
-06	3300	550	6	530	450	5	25,0
-07	3300	550	6	800	720	8	40,0
-08	3300	550	6	1880	1800	20	95,0

Шурупы цинковать Ц 9 М ГОСТ 9.073-77*

Рук. маст.	Губаревич	
Гл. инж. м.	Станулевич	
Н. контр.	Коростелев	
ГИП	Коростелев	
Рук. гр. арх.	Астапова	

1.279.9-5.1-10.00.02.00 СБ

Щит
Сборочный чертеж

Стадия	Масса	Масштаб
Р	см. табл.	1:10
Лист	Листов 1	

ЦНИИЭП торгово-бытовых зданий и туристских комплексов г. Москва

Инв. № подл. | Подпись и дата | Взам. инв. №

Инв. № подл.	Подпись и дата	Взам. инв. №

Формат	Зона	Поз.	Обозначение	Наименование	Кол. на исполн. 1.279.9-5.1-10.00.03.00 -									Примечание
					-	01	02	03	04	05	06	07	08	
				ДОКУМЕНТАЦИЯ										
А3			1.279.9-5.1-10.00.03.00 СБ	СБОРОЧНЫЙ ЧЕРТЕЖ										
				ДЕТАЛИ										
				БРУСОК										
				ПИЛОМАТЕРИАЛЫ ЛИСТВЕННЫХ										
				ПОРОД. ГОСТ 2695-83										
				80×25										
БЧ		1	1.279.9-5.1-10.00.03.01	ℓ=800							10			
			-01	ℓ=900	3									
			-02	ℓ=1400								10		

Н.контр.	Коростелев		
ГИП	Коростелев		
Рук.гр.арх.	Астапова		

1.279.9-5.1-10.00.03.00

Щит

Стадия	Лист	Листов
Р	1	2

ЦНИИЭП торгово-бытовых зданий и туристских комплексов г. Москва

Формат А4

Инв. № подл.	Подпись и дата	Взам. инв. №

Формат	Зона	Поз.	Обозначение	Наименование	Кол. на исполн. 1.279.9-5.1-10.00.03.00 -									Примечание
					-	01	02	03	04	05	06	07	08	
			-03	ℓ=1900		3							6	
			-04	ℓ=2500			3		6					
			-05	ℓ=3300				3		6				
БЧ		2	1.279.9-5.1-10.00.03.02	ℓ=270	3	3	3	4						
			-01	ℓ=555					5	7			3	
			-02	ℓ=935							3	5		
				СТАНДАРТНЫЕ ИЗДЕЛИЯ										
		3		Шуруп А 5×40										
				ГОСТ 1145-80*	36	36	36	48	120	168	120	120	72	

21879-02 74

1.279.9-5.1-10.00.03.00

Лист 2

Формат А4

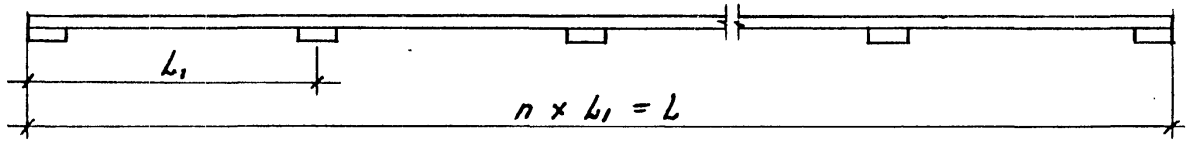

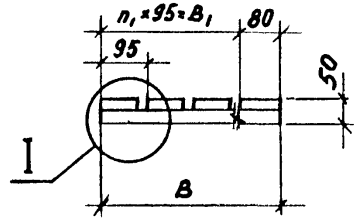

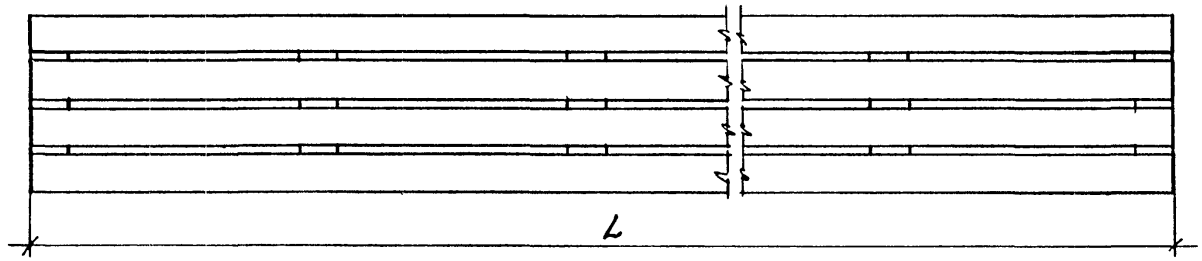

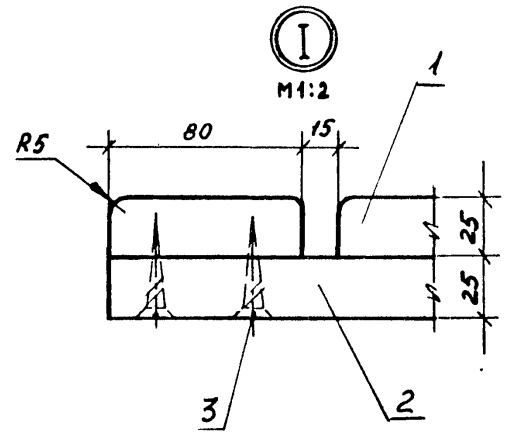

Обозначение	Размеры, мм						Масса, кг
	L	L1	n	B	B1	n1	
1.279.9-5.1-10.00.03.00	900	450	2	270	190	2	5,0
-01	1900	950	2	270	190	2	35,0
-02	2500	1250	2	270	190	2	10,0
-03	3300	1100	3	270	190	2	15,0
-04	2500	625	4	555	475	5	20,0
-05	3300	550	6	555	475	5	25,0
-06	800	400	2	935	855	9	10,0
-07	1400	350	4	935	855	9	20,0
-08	1900	950	2	555	190	5	15,0

Шурупы цинковать Ц9 М ГОСТ 9.073-77*

Рук. маст.	Губаревич	
Гл. инж. М	Станулевич	
Н. контр.	Коростелев	
ГИП	Коростелев	
Рук. гр. Арх.	Астапова	

1.279.9-5.1-10.00.03.00 СБ

Щит
Сборочный чертеж

Стадия	Масса	Масштаб
Р	См. табл.	1:10
Лист	Листов 1	

ЦНИИЭП торгово-бытовых зданий и туристских комплексов г. Москва

Инв. № подл. | Подпись и дата | Взам. инв. №

Формат	Зона	Поз.	Обозначение	Наименование	Кол.	Примечание
				Документация		
А4			1.279.9-5.1-10.00.04.00СБ	Сборочный чертеж		
				Детали		
				Брусок		
				Пиломатериал		
				лиственных пород		
				ГОСТ 2695-83		
				80 × 25		
Б4		1	1.279.9-5.1-10.00.04.01	ℓ = 450	4	
Б4		2	1.279.9-5.1-10.00.04.02	ℓ = 350	2	
				Стандартные изделия		
		3		Шуруп А4 × 50		
				ГОСТ 1145-80*	16	

Взам. инв. N | Подпись и дата | Инв. N подл.

Н. контр.	Коростелев	
ГИП	Коростелев	
Рук. гр. арх.	Астапова	

1.279.9-5.1-10.00.04.00

Подголовник

Стадия	Лист	Листов
Р		1

ЦНИИЭП торгово-бытовых зданий и туристских комплексов г. Москва

Формат А4

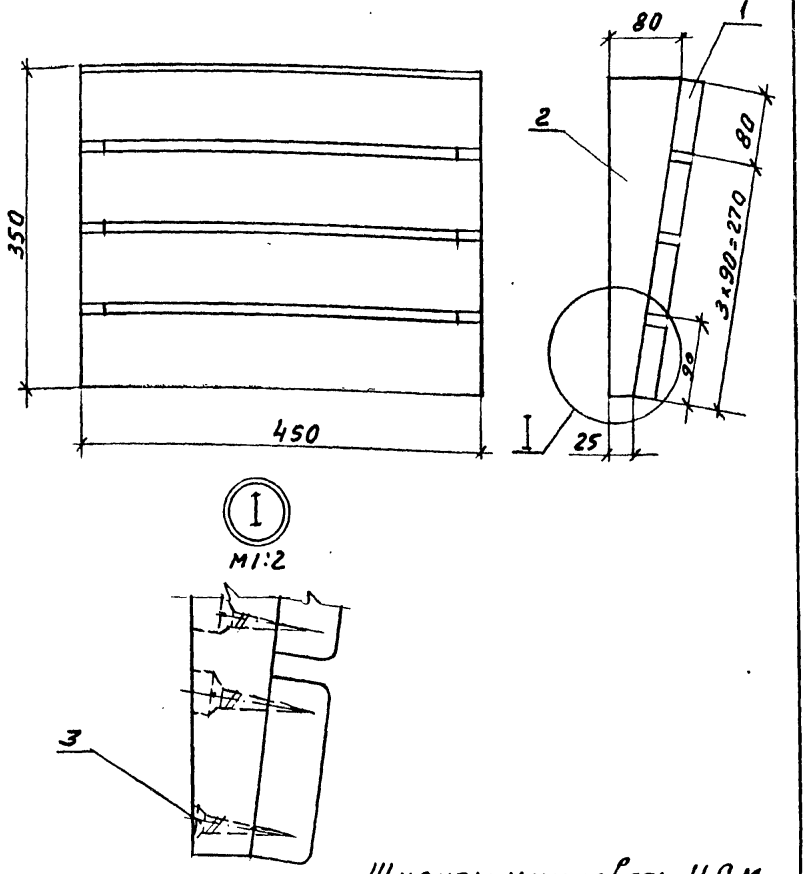

Шурупы цинковать Ц9м
ГОСТ 9.073-77*

Взам. инв. N | Подпись и дата | Инв. N подл.

Н. контр.	Коростелев	
ГИП	Коростелев	
Рук. гр. арх.	Астапова	

1.279.9-5.1-10.00.04.00СБ

Подголовник
Сборочный чертеж

Стадия	Масса	Масштаб
Р	3,0	1:5
Лист	Листов 1	

ЦНИИЭП торгово-бытовых зданий и туристских комплексов г. Москва

Формат А4

Инв. № подл.	Подпись и дата	Взам. инв. №

Формат	Зона	Поз.	Обозначение	Наименование	Кол. на исполн. 1.279.9-5.1-11.00.00.00 –	01	02	03	04	05					Примечание
				ДОКУМЕНТАЦИЯ											
А3			1.279.9-5.1-11.00.00.00 СБ	СБОРОЧНЫЙ ЧЕРТЕЖ											
				СБОРОЧНЫЕ ЕДИНИЦЫ											
А3		1	1.279.9-5.1-11.00.01.00	КАРКАС	3		3		4						
			-01			3		3		4					
А3		2	1.279.9-5.1-11.00.02.00	ЩИТ	1	1									
			-01		1										
			-02			1									
			-03				1	1							
			-04				1								
			-05					1							
			-06						1	1					

Н.контр.	Коростелев	
ГИП	Коростелев	
Рук.гр.арх.	Астапова	

1.279.9-5.1-11.00.00.00

ПОЛОК ПАРИЛЬНОЙ
II ЯРУСНЫЙ
с П2-1 по П2-6

Стадия	Лист	Листов
Р	1	2

ЦНИИЭП торгово-бытовых зданий и туристских комплексов г. Москва

Формат А4

Инв. № подл.	Подпись и дата	Взам. инв. №

Формат	Зона	Поз.	Обозначение	Наименование	Кол. на исполн. 1.279.9-5.1-11.00.00.00 –	01	02	03	04	05					Примечание
			-07						1						
			-08							1					
А3		3	1.279.9-5.1-10.00.03.00	ЩИТ	2		2		2						
			-01		3	5		1		1					
			-02				3	3							
			-03						3	3					
			-04				1	1							
			-05						1	1					
			-06		1	1									
			-07				1	1							
			-08		1	1									
А4		4	1.279.9-5.1-10.00.04.00	ПОДГОЛОВНИК	1	2	1	2	2	4					
				МАТЕРИАЛЫ											
		5		Брус											
				ПИЛОМАТЕРИАЛ ХВОЙНЫХ											
				ПОРОД ГОСТ 8486-66**											
				100×40	0,05	0,05	0,06	0,06	0,07	0,07					$м^3$

21879-02 77

1.279.9-5.1-11.00.00.00

Лист 2

Формат А4

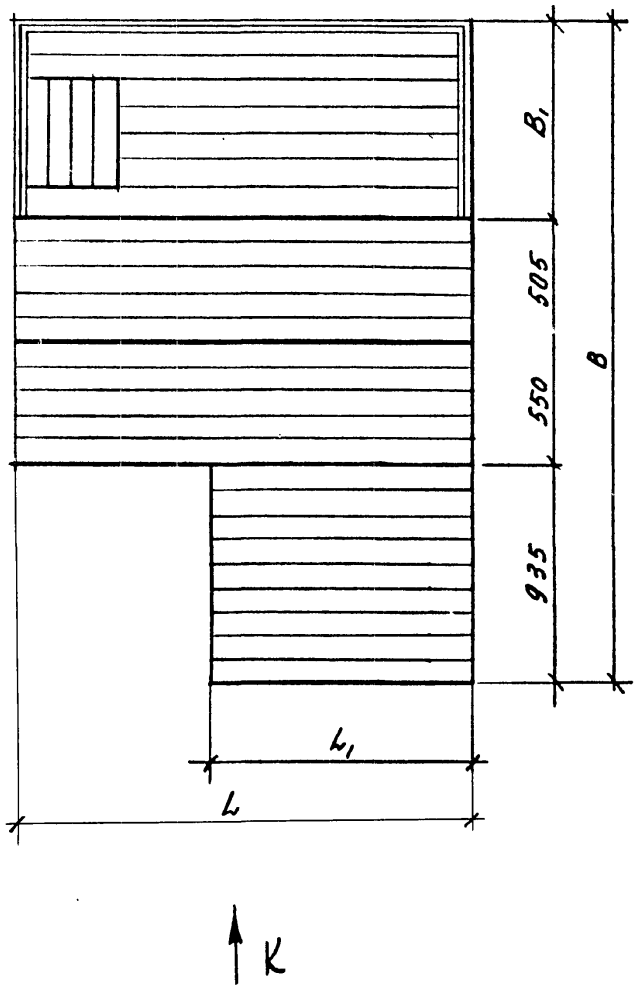

Вид К

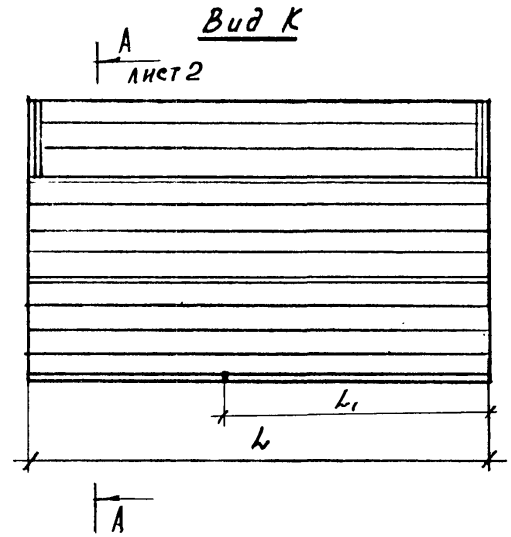

Обозначение	Марка	Размеры, мм				Масса, кг
		L	B_1	L_1	B	
1.279.9-5.1-11.00.00.00	П2-1	1900	800	800	2790	203,0
-01	П2-2	1900	1880	800	3870	346,0
-02	П2-3	2500	800	1400	2790	181,0
-03	П2-4	2500	1880	1400	3870	236,0
-04	П2-5	3300	800	800	2790	246,0
-05	П2-6	3300	1880	800	3870	332,0

РУК. МАСТ.	ГУБАРЕВИЧ	
ГЛ. ИНЖ. М.	СТАНУЛЕВИЧ	
Н. КОНТР.	КОРОСТЕЛЕВ	
ГИП	КОРОСТЕЛЕВ	
РУК. ГР. АРХ.	АСТАПОВА	

1.279.9-5.1-11.00.00.00 СБ

Полок парильной II-х ярусный П2-1 ÷ П2-6 Сборочный чертеж

СТАДИЯ	МАССА	МАСШТАБ
Р	см. табл.	1:20

ЛИСТ 1 ЛИСТОВ 2

ЦНИИЭП ТОРГОВО-БЫТОВЫХ ЗДАНИЙ И ТУРИСТСКИХ КОМПЛЕКСОВ г. МОСКВА

ИНВ. N ПОДЛ. | ПОДПИСЬ И ДАТА | ВЗАМ. ИНВ. N

А - А

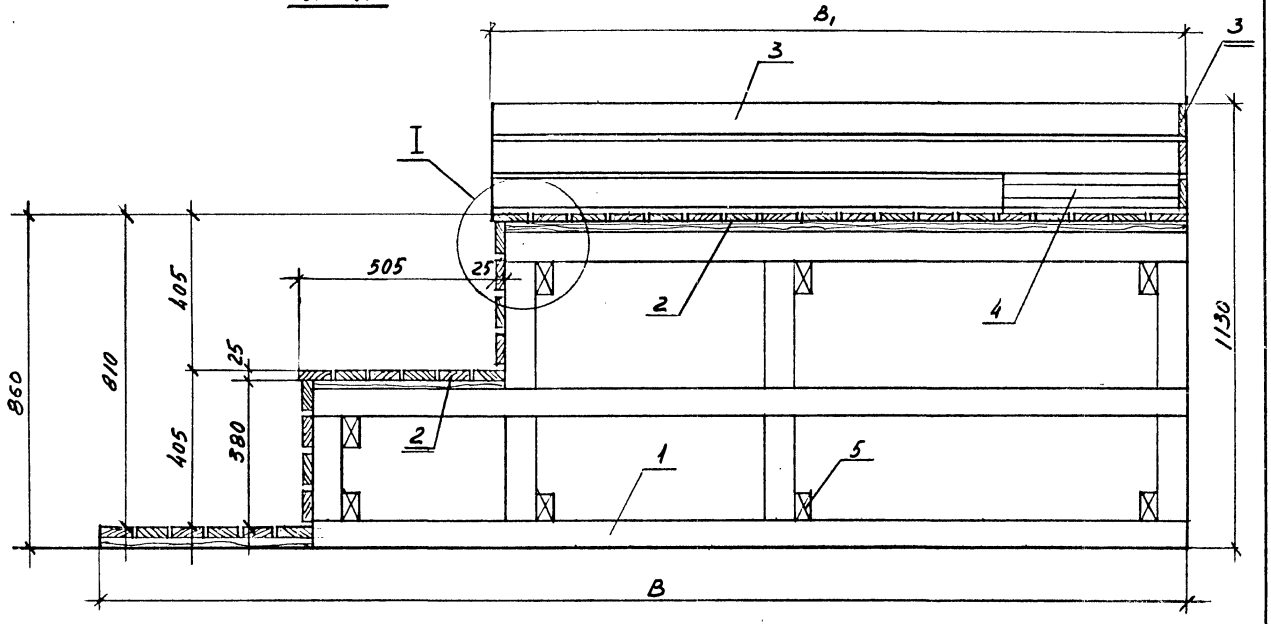

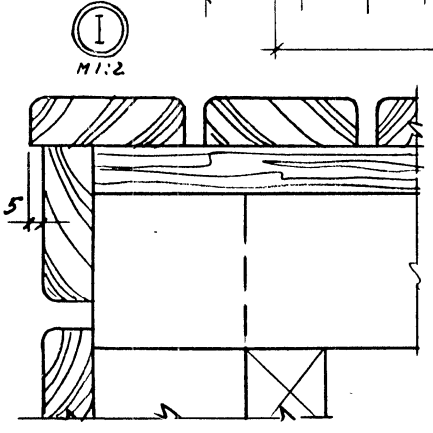

Инв.№ подл. | Подпись и дата | Взам.инв.№

Формат	Зона	Поз.	Обозначение	Наименование	Кол.	Примечание
				Документация		
А3			1.279.9-5.1-11.00.00.00 СБ	Сборочный чертеж		
				Детали		
				Брусок		
				Пиломатериалы		
				хвойных пород		
				ГОСТ 8486-66**		
				80×40		
Б4		1	1.279.9-5.1-11.00.01.01	ℓ = 355	1	
Б4		2	1.279.9-5.1-11.00.01.02	ℓ = 760	3	
				Стандартные изделия		
		3		Шуруп А6×80		
				ГОСТ 1145-80	88	
		4		Останов дверной		
				ГОСТ 5091-78*	4	

Инв. № подл. | Подпись и дата | Взам. инв. №

Н. контр.	Коростелев		
ГИП	Коростелев		
Рук. гр. АПХ	Астапова		

1.279.9-5.1-11.00.01.00

Каркас

Стадия	Лист	Листов
Р	1	2

ЦНИИЭП торгово-бытовых зданий и туристских комплексов г. Москва

Формат А4

Формат	Зона	Поз.	Обозначение	Наименование	Кол.	Примечание
			Переменные данные	для исполнений:		
				1.279.9-5.1-11.00.01.00		
				Детали		
				Брусок		
				Пиломатериалы		
				хвойных пород		
				ГОСТ 8486-66**		
				80×40		
Б4		5	1.279.9-5.1-11.00.01.03	ℓ = 770	1	
Б4		6	1.279.9-5.1-11.00.01.04	ℓ = 1265	2	
				1.279.9-5.1-11.00.01.00-01		
				Детали		
				Брусок		
				Пиломатериал		
				хвойных пород		
				ГОСТ 8486-66**		
				80×40		
Б4		5		ℓ = 1850	1	
Б4		6		ℓ = 2345	2	

Инв. № подл. | Подпись и дата | Взам. инв. №

1.279.9-5.1-11.00.01.00

Лист 2

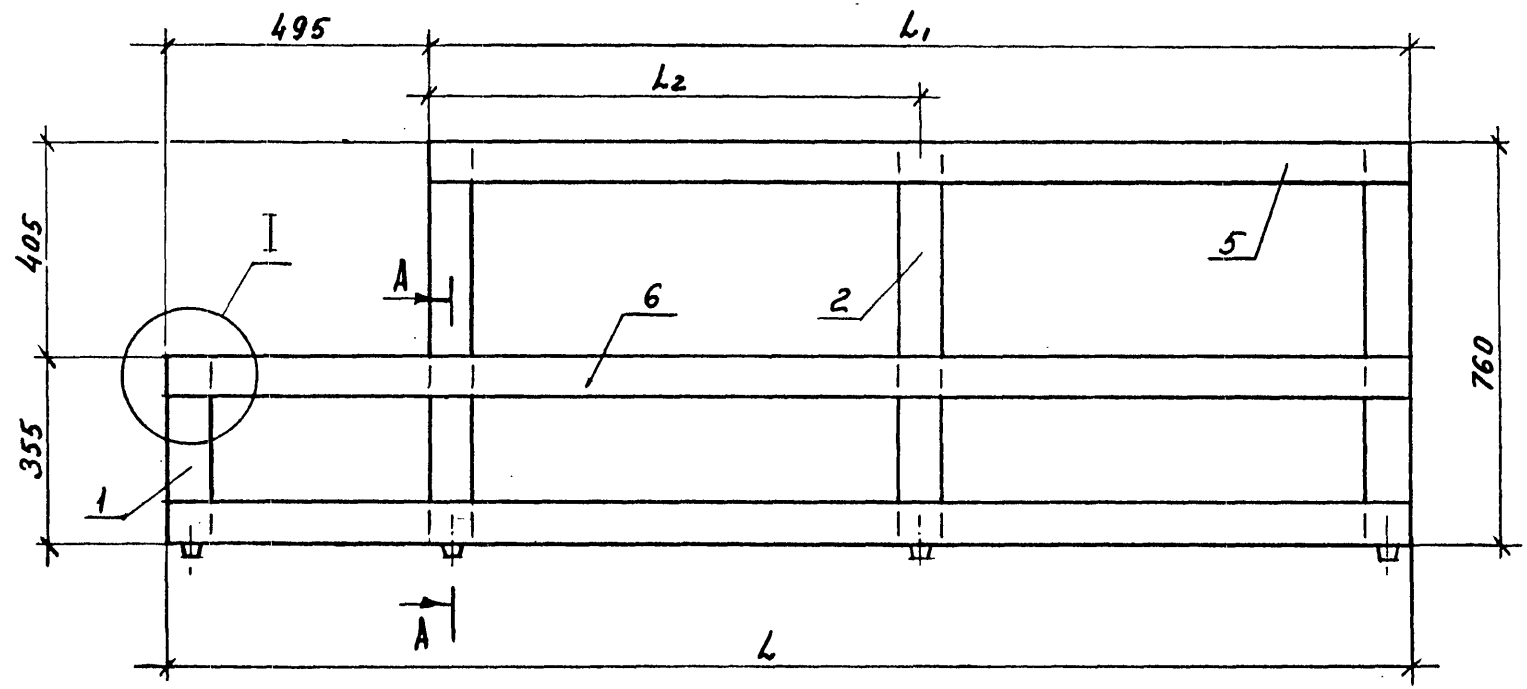

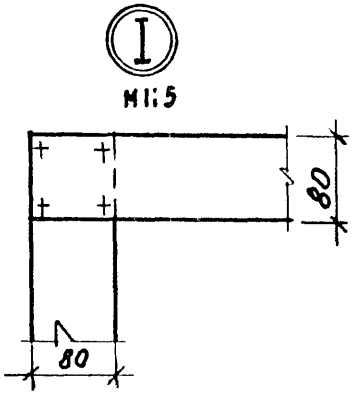

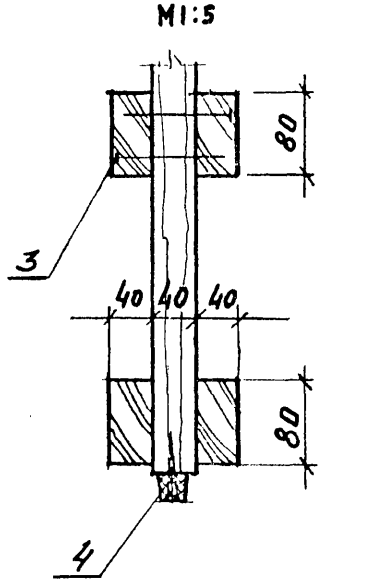

Обозначение	Размеры, мм			Масса, кг
	L	L1	L2	
1.279.9-5.1-11.00.01.00	1265	770	385	10,0
-01	2345	1850	925	15,0

Шурупы цинковать Ц 9 М ГОСТ 9.073-77*

Рук. маст.	Губаревич		
Гл. инж. м.	Станулевич		
Н. контр.	Коростелев		
ГИП	Коростелев		
Рук. гр. арх.	Астапова		

1.279.9-5.1-11.00.01.00 СБ

Каркас
Сборочный чертеж

Стадия	Масса	Масштаб
Р	См. табл.	1:10
Лист	Листов 1	

ЦНИИЭП торгово-бытовых зданий и туристских комплексов г. Москва

21879-02 81 Формат А3

Инв. № подл. | Подпись и дата | Взам. инв. №

Формат	Зона	Поз.	Обозначение	Наименование	Кол.	Примечание
				Документация		
А3			1.279.9-5.1-12.00.00.00.СБ	Сборочный чертеж		
				Сборочные единицы		
А3		1	1.279.9-5.1-12.00.01.00	Коробка	1	
				Детали		
А4		2	1.279.9-5.1-12.00.00.01	Ручка	2	
А4		3	1.279.9-5.1-12.00.00.02	Скоба	2	
				Стандартные изделия		
		4		Петля ПНФШ 130 ГОСТ 5088-78*	2	
		5		Винт М6х110.50 ГОСТ 17475-80*	2	
		6		Гайка М6.5 ГОСТ 11860-73*	2	

Инв.№ подл. | Подпись и дата | Взам.инв.№

Н.контр.	Коростелев	
ГИП	Коростелев	
Рук.гр.АРХ	Астапова	

1.279.9-5.1-12.00.00.00

Дверной блок ДП-1; ДП-2

Стадия	Лист	Листов
Р	1	2

ЦНИИЭП торгово-бытовых зданий и туристских комплексов г. Москва

Формат А4

Формат	Зона	Поз.	Обозначение	Наименование	Кол.	Примечание
		7		Шуруп А4,5х20 ГОСТ 1145-80	12	
		8		Прокладка уплотняющая ГОСТ 10174-72 10х3	5,7	м
			Переменные данные	Для исполнений		
				1.279.9-5.1-12.00.00.00 ДП-1		
				Сборочные единицы		
А3		9	1.279.9-5.1-12.01.00.00	Полотно	1	
				1.279.9-5.1-12.00.00.00-01 ДП-2.		
				Сборочные единицы		
А3		9	1.279.9-5.1-12.02.00.00	Полотно	1	

Инв.№ подл. | Подпись и дата | Взам.инв.№

1.279.9-5.1-12.00.00.00

Лист 2

Рис. 1

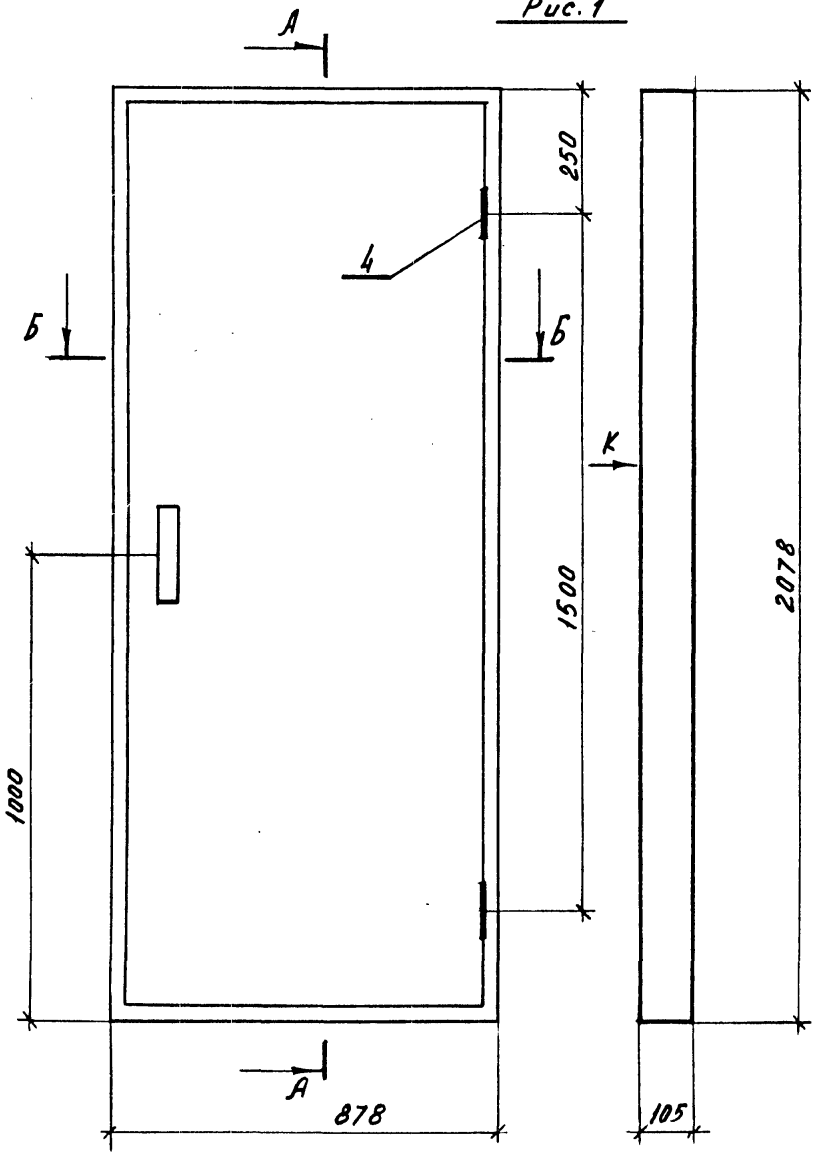

Б - Б

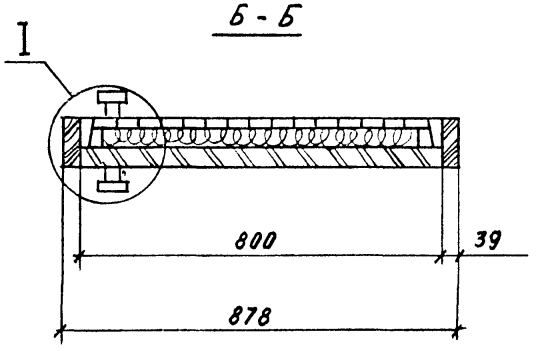

Обозначение	Рис.	Марка	Масса, кг
1.279.9-5.1-12.00.00.00	1	ДП-1	81,88
-01	2	ДП-2	82,78

Петля ПНФШ 130 ГОСТ 5088-78*; Винты М6×110 ГОСТ 17475-80*; Гайки М6 ГОСТ 11860-73*; Шурупы А 4,5×20 ГОСТ 1145-80* – цинковать Ц30

Рук. маст.	Губаревич		
Гл. инж. м.	Станулевич		
Н. контр.	Коростелев		
ГИП	Коростелев		
Рук. гр. арх.	Астапова		

1.279.9-5.1-12.00.00.00 СБ

Дверной блок ДП-1; ДП-2
Сборочный чертеж

Стадия	Масса	Масштаб
Р	см. табл.	1:10

Лист 1 Листов 3

ЦНИИЭП торгово-бытовых зданий и туристских комплексов г. Москва

Инв. № подл. | Подпись и дата | Взам. инв. №

Рис. 1
Вид "К"

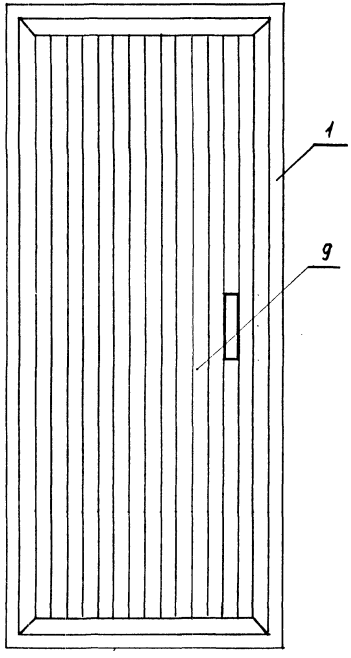

А - А

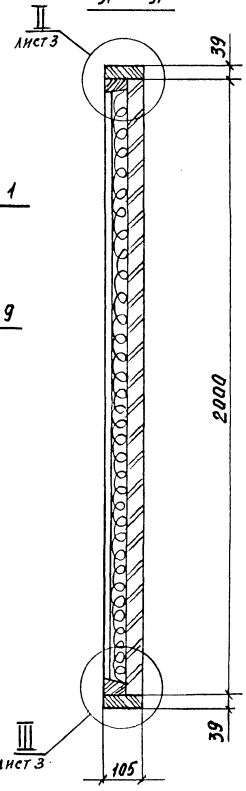

Рис. 2
Остальное см. рис. 1

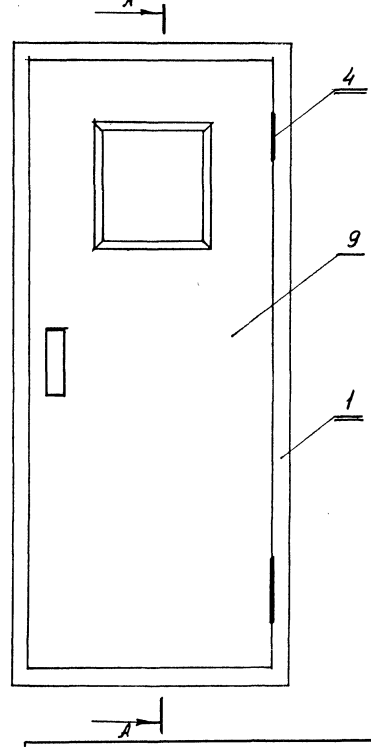

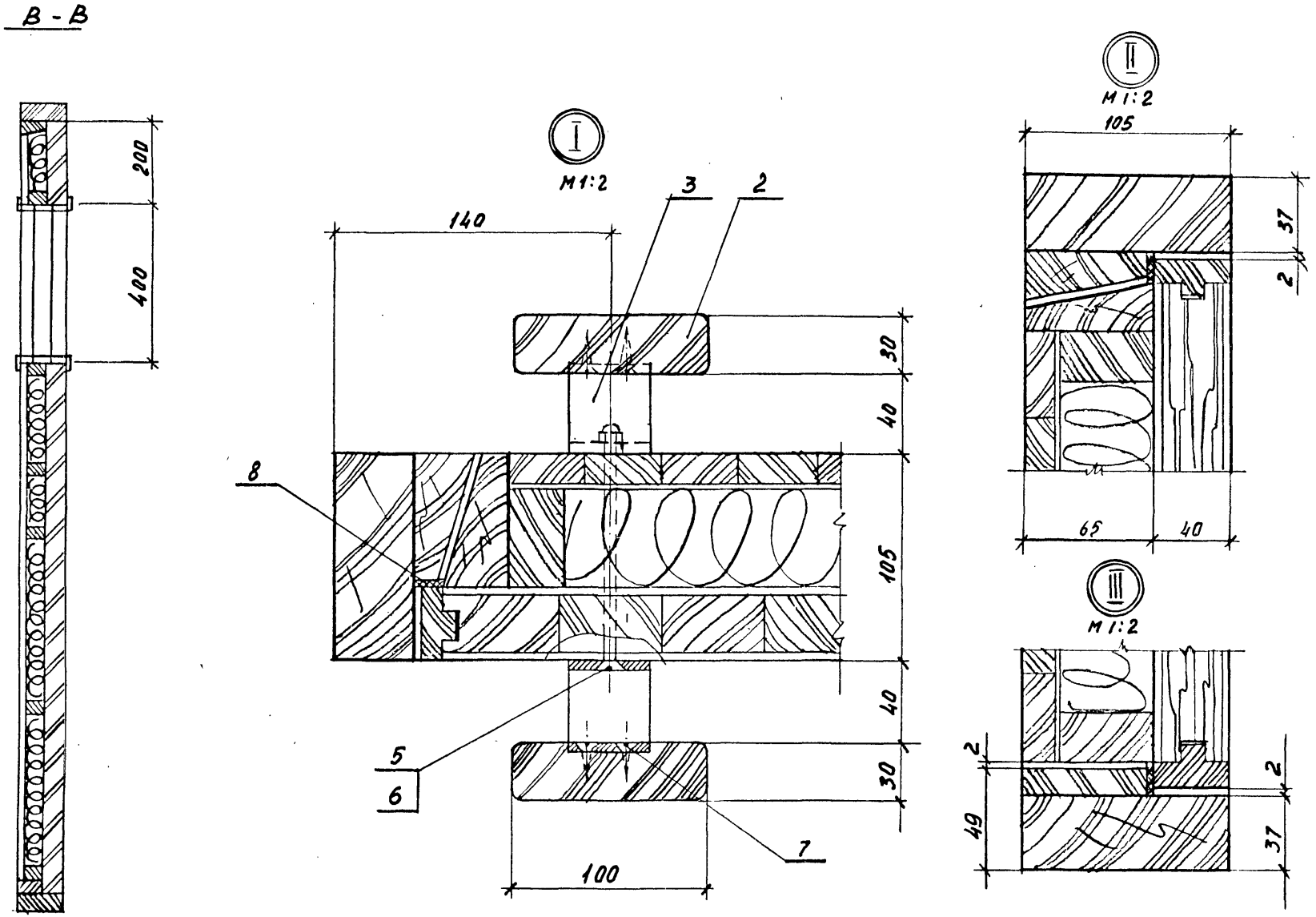

Инв. N подл. | Подпись и дата | Взам. инв. N

1.279.9-5.1-12.00.00.00 СБ

Лист 3

21879-02 85

Формат	Зона	Поз.	Обозначение	Наименование	Кол.	Примечание
				Документация		
А3			1.279.9-5.1-12.00.01.00 СБ	Сборочный чертеж		
				Детали		
А4		1	1.279.9-5.1-12.00.01.01	Брусок	2	
А4		2	1.279.9-5.1-12.00.01.02	Брусок	2	
А4		3	1.279.9-5.1-12.00.01.03	Притвор	2	
А4		4	1.279.9-5.1-12.00.01.04	Притвор	1	
А4		5	1.279.9-5.1-12.00.01.05	Притвор	1	
				Стандартные изделия		
		6		Угольник УП		
				ГОСТ 5091-78*	8	
		7		Шуруп А4,5×40		
				ГОСТ 1145-80*	26	

Инв. № подл. | Подпись и дата | Взам. инв. №

1.279.9-5.1-12.00.01.00

Коробка

Стадия	Лист	Листов
Р		1

Н. контр.	Коростелев	
ГИП	Коростелев	
Рук. гр. арх.	Астапова	

ЦНИИЭП торгово-бытовых зданий и туристских комплексов г. Москва

Формат А4

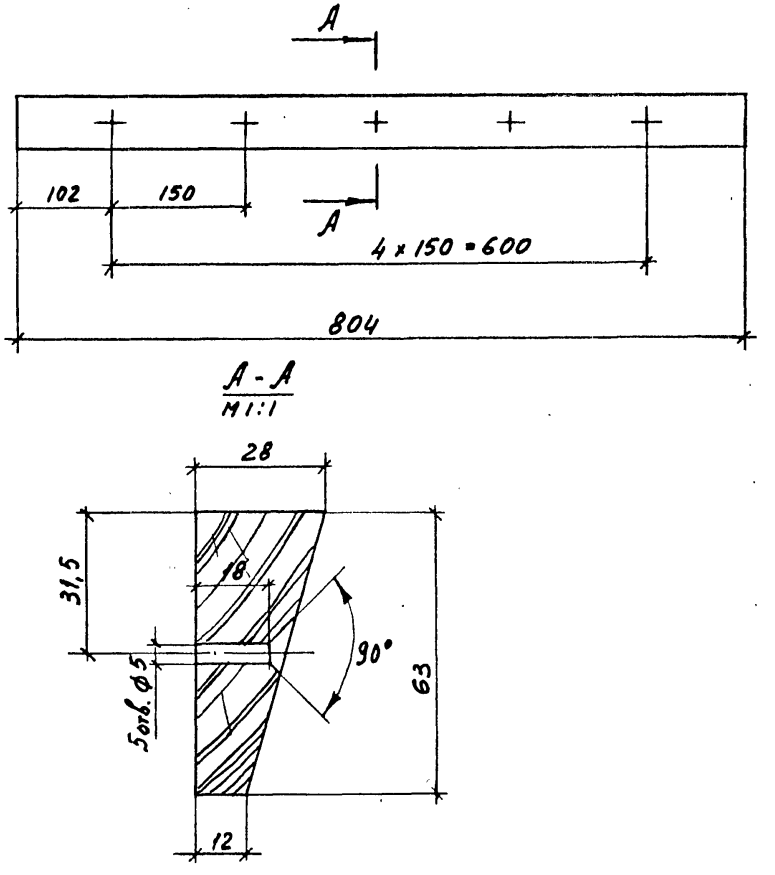

Инв. № подл. | Подпись и дата | Взам. инв. №

1.279.9-5.1-12.00.01.04

Притвор

Стадия	Масса	Масштаб
Р	0,8	1:10
Лист	Листов 1	

Н. контр.	Коростелев	
ГИП	Коростелев	
Рук. гр. арх.	Астапова	

Пиломатериал хвойных пород ГОСТ 8486-66**

ЦНИИЭП торгово-бытовых зданий и туристских комплексов г. Москва

Формат А4

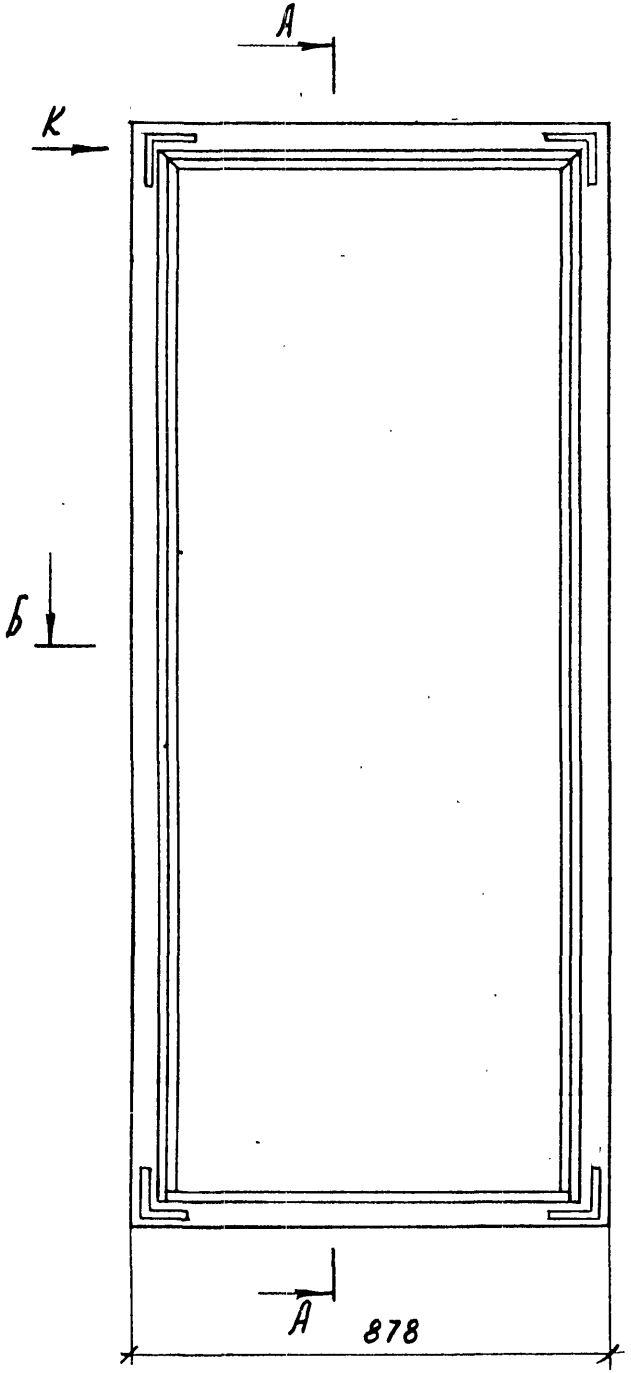

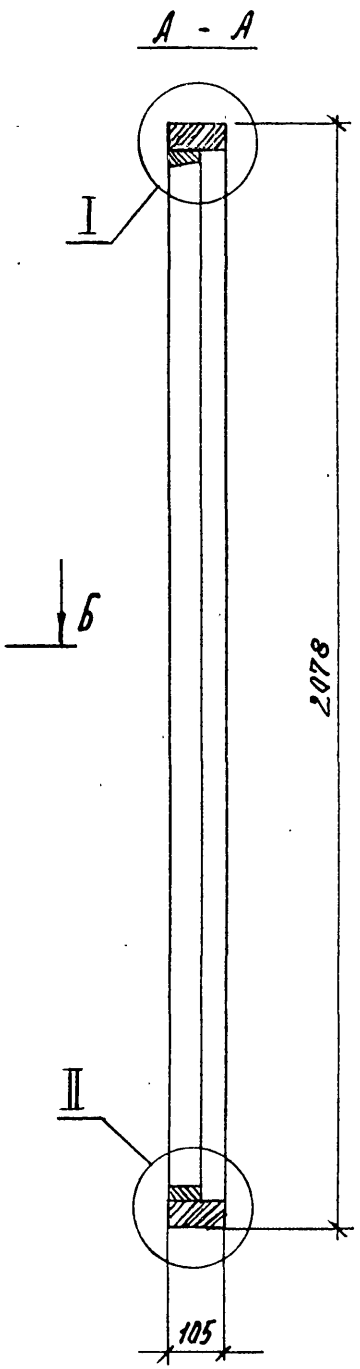

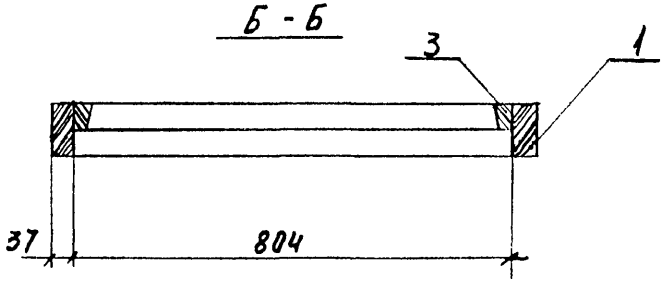

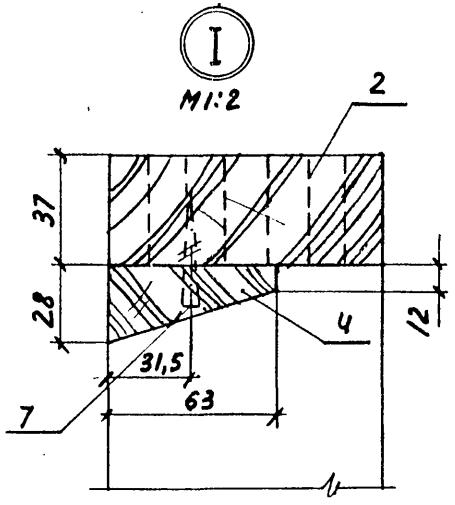

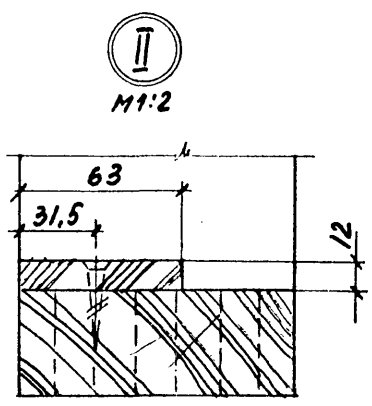

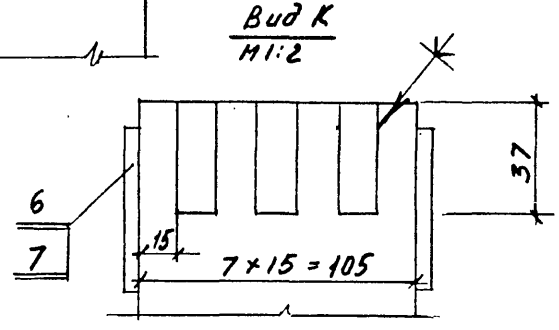

Шурупы поз. 7 – цинковать Ц.25м ГОСТ 9.073-77*

Рук. маст.	Губаревич		
Гл. инж. м.	Станулевич		
Н. контр.	Коростелев		
ГИП	Коростелев		
Рук. гр. арх.	Астапова		

1.279.9-5.1-12.00.01.00 СБ

Коровка
Сборочный чертеж

Стадия	Масса	Масштаб
Р	32,4	1:10
Лист	Листов 1	

ЦНИИЭП торгово-бытовых зданий и туристских комплексов г. Москва

Инв. № подл. | Подпись и дата | Взам. инв. №

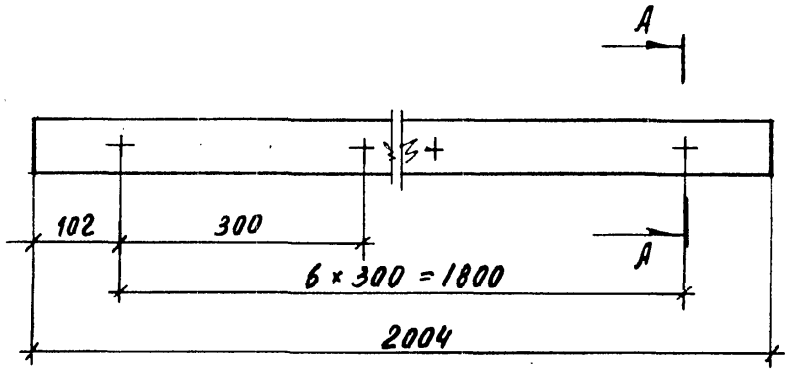

А - А
М1:1

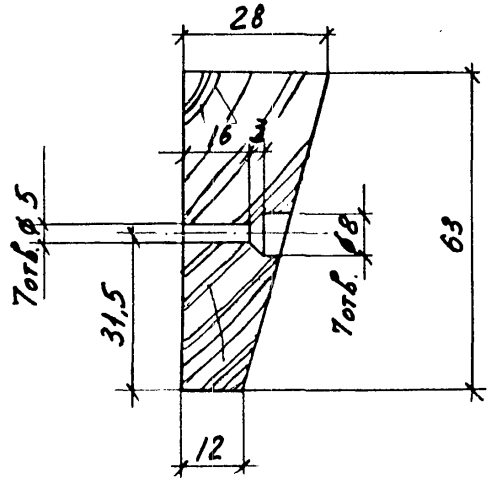

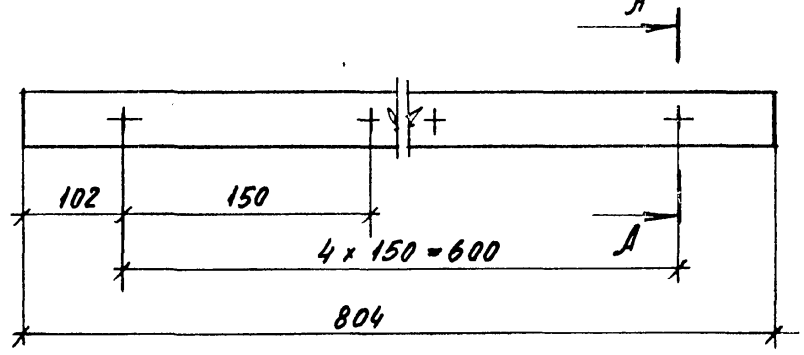

А - А
М1:1

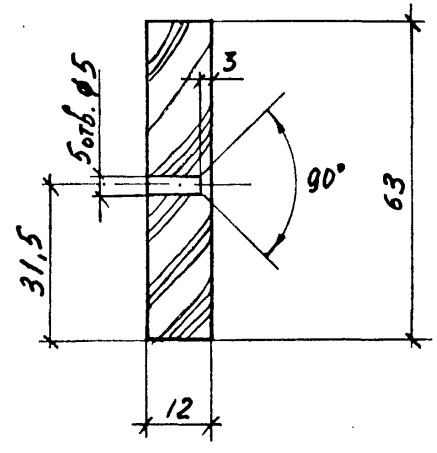

			1.279.9-5.1-12.00.01.03		
			Притвор	Стадия: Р	Масса: 2,1
				Масштаб: 1:5	
				Лист	Листов 1
Н.контр.	Коростелев		Пиломатериал хвойных пород ГОСТ 8486-66**	ЦНИИЭП торгово-бытовых зданий и туристских комплексов г. Москва	
ГИП	Коростелев				
Рук.гр.арх.	Астапова				

Инв.№ подл. | Подпись и дата | Взам.инв.№

Формат А4

			1.279.9-5.1-12.00.01.05		
			Притвор	Стадия: Р	Масса: 0,6
				Масштаб: 1:5	
				Лист	Листов 1
Н.контр.	Коростелев		Пиломатериал хвойных пород ГОСТ 8486-66**	ЦНИИЭП торгово-бытовых зданий и туристских комплексов г. Москва	
ГИП	Коростелев				
Рук.гр.арх.	Астапова				

Инв.№ подл. | Подпись и дата | Взам.инв.№

Формат А4

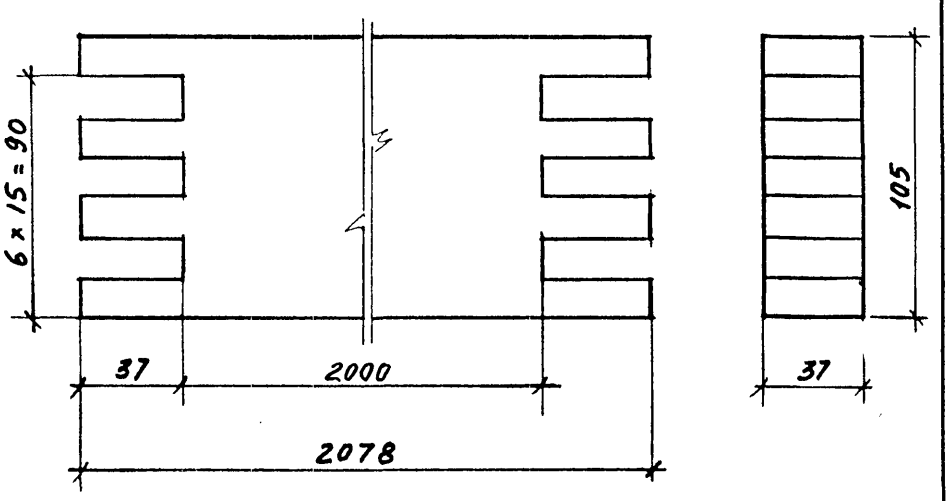

				1.279.9-5.1-12.00.01.01	
				Брусок	Стадия: Р; Масса: 9,0; Масштаб: 1:2; Лист; Листов 1
Н.контр.	Коростелев			Пиломатериал хвойных пород ГОСТ 8486-66**	ЦНИИЭП торгово-бытовых зданий и туристских комплексов г. Москва
ГИП	Коростелев				
Рук.гр.арх.	Астапова				

Инв. N подл. | Подпись и дата | Взам. инв. N

Формат А4

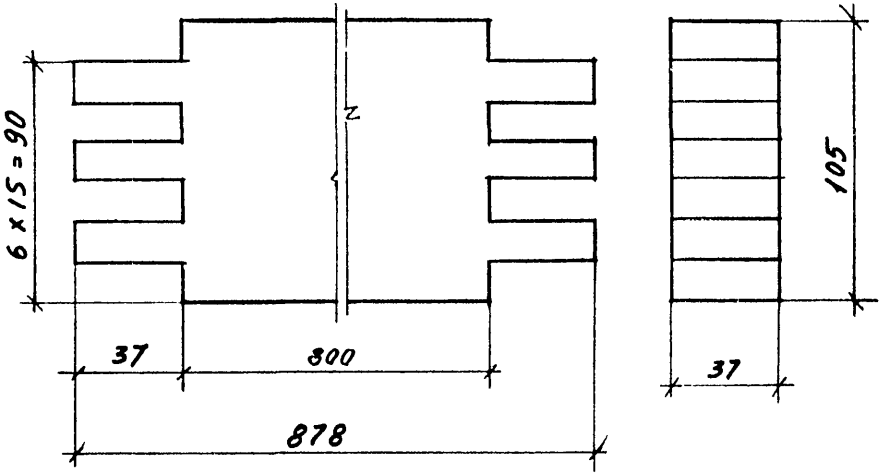

				1.279.9-5.1-12.00.01.02	
				Брусок	Стадия: Р; Масса: 4,8; Масштаб: 1:2; Лист; Листов 1
Н.контр.	Коростелев			Пиломатериал хвойных пород ГОСТ 8486-66**	ЦНИИЭП торгово-бытовых зданий и туристских комплексов г. Москва
ГИП	Коростелев				
Рук.гр.арх.	Астапова				

Инв. N подл. | Подпись и дата | Взам. инв. N

Формат А4

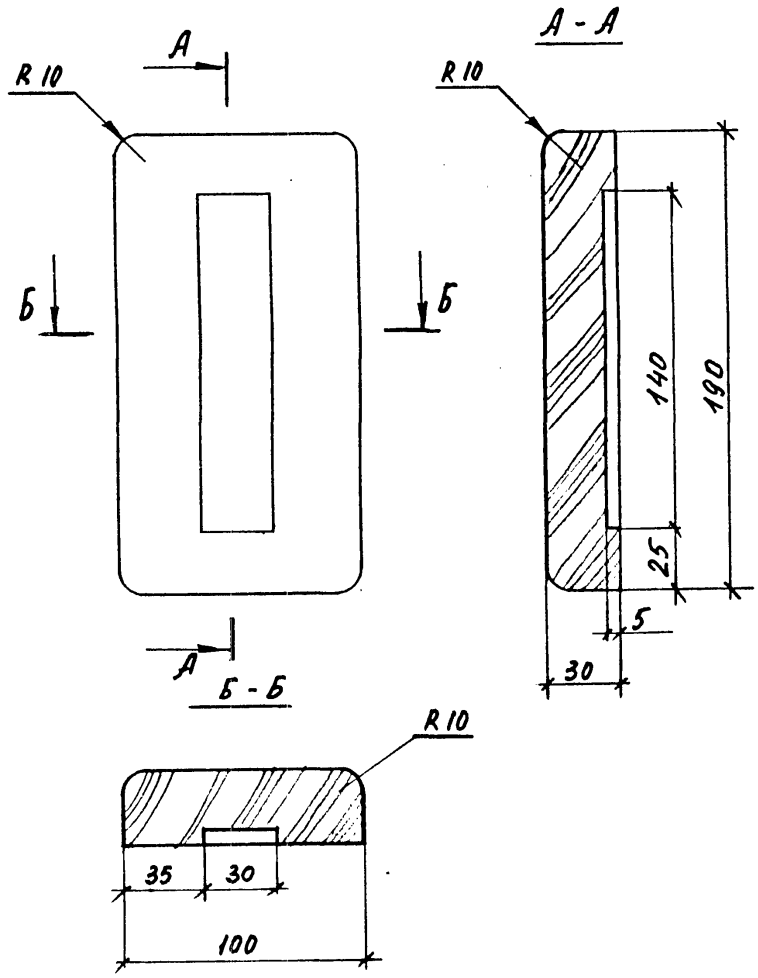

			1.279.9-5.1-12.00.00.01		
			Ручка	Стадия: Р	Масса: 0,08	Масштаб: 1:2
				Лист	Листов 1
Н.контр.	Коростелев		Пиломатериал лиственных пород ГОСТ 2695-83	ЦНИИЭП торгово-бытовых зданий и туристских комплексов г. Москва	
ГИП	Коростелев				
Рук.гр.арх.	Астапова				

Инв.№ подл. | Подпись и дата | Взам.инв.№

Формат А4

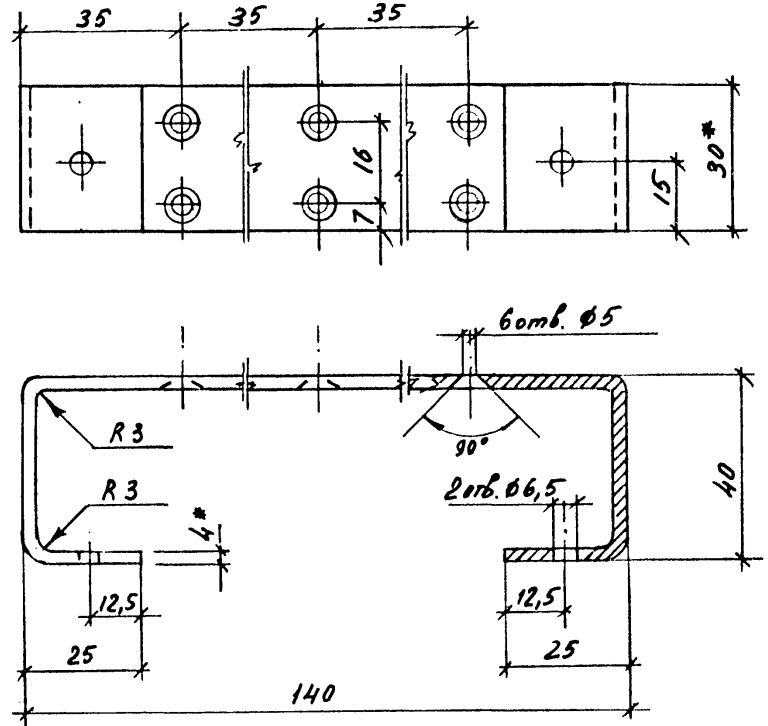

1. *- размеры для справок
2. Острые кромки притупить
3. Предельные отклонения размеров: отверстий H14, остальных $\pm \frac{IT14}{2}$
4. Отделка - Ц25 м ГОСТ 9.073-77*
5. Общая длина - 263

			1.279.9-5.1-12.00.00.02		
			Скоба	Стадия: Р	Масса: 0,2	Масштаб: 1:1
				Лист	Листов 1
Н.контр.	Коростелев		Полоса $\frac{4 \times 30 \text{ ГОСТ } 103\text{-}76^*}{\text{Ст3 ГОСТ } 535\text{-}79^*}$	ЦНИИЭП торгово-бытовых зданий и туристских комплексов г. Москва	
ГИП	Коростелев				
Рук.гр.арх.	Астапова				

Инв.№ подл. | Подпись и дата | Взам.инв.№

Формат А4

Формат	Зона	Поз.	Обозначение	Наименование	Кол.	Примечание
				Документация		
А3			1.279.9-5.1-12.01.00.00 СБ	Сборочный чертеж		
				Детали		
				Пиломатериал хвойных пород ГОСТ 8486-66**		
				Брусок		
Б4		1	1.279.9-5.1-12.01.00.01	1976 × 65 × 28	2	
Б4		2	1.279.9-5.1-12.01.00.02	776 × 65 × 28	1	
Б4		3	1.279.9-5.1-12.01.00.03	776 × 65 × 28	1	
Б4		4	1.279.9-5.1-12.01.00.04	1920 × 52 × 40	2	
Б4		5	1.279.9-5.1-12.01.00.05	720 × 52 × 40	6	
Б4		6	1.279.9-5.1-12.01.00.06	1920 × 52 × 13	15	
				Стандартные изделия		
				Дверное полотно ДГ29-9 св		
		7		ГОСТ 6629-74*	1	

Инв.№ подл. | Подпись и дата | Взам.инв.№

Н.контр.	Коростелев		
ГИП	Коростелев		
Рук.гр.АРХ	Астапова		

1.279.9-5.1-12.01.00.00

Полотно

Стадия	Лист	Листов
Р	1	2

ЦНИИЭП торгово-бытовых зданий и туристских комплексов г. Москва

Формат А4

Формат	Зона	Поз.	Обозначение	Наименование	Кол.	Примечание
		8		Шуруп А 4,5 × 60 ГОСТ 1145-80*	20	
				Материалы		
		9		Рубероид ГОСТ 10923-82	2,0	м²
		10		Плита минераловатная ВФ" γ = 100 кг/м³ ГОСТ 9573-82	0,1	м³

Инв.№ подл. | Подпись и дата | Взам.инв.№

1.279.9-5.1-12.01.00.00 Лист 2

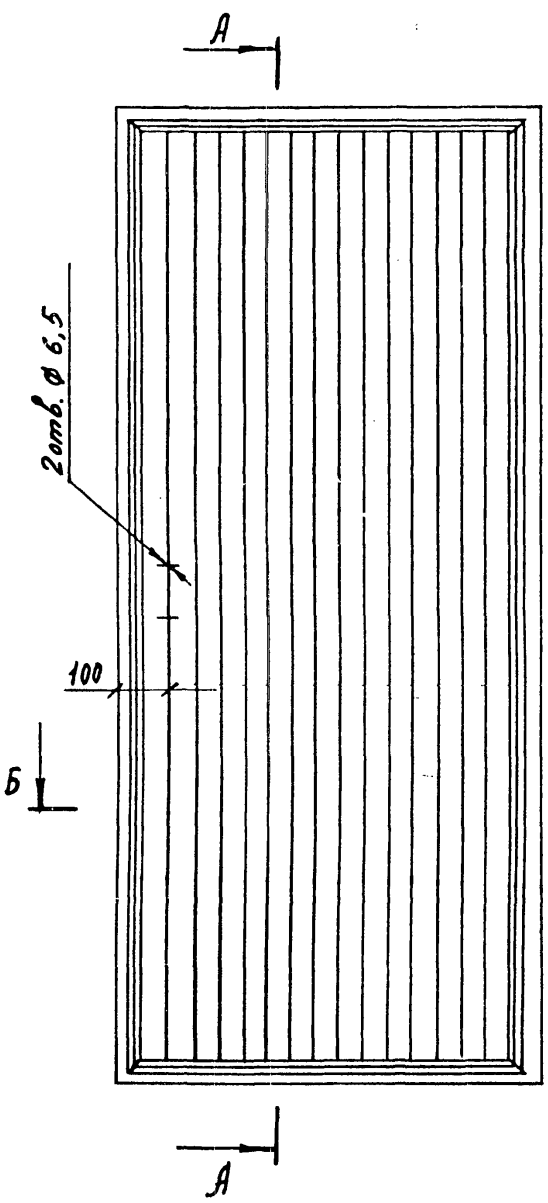

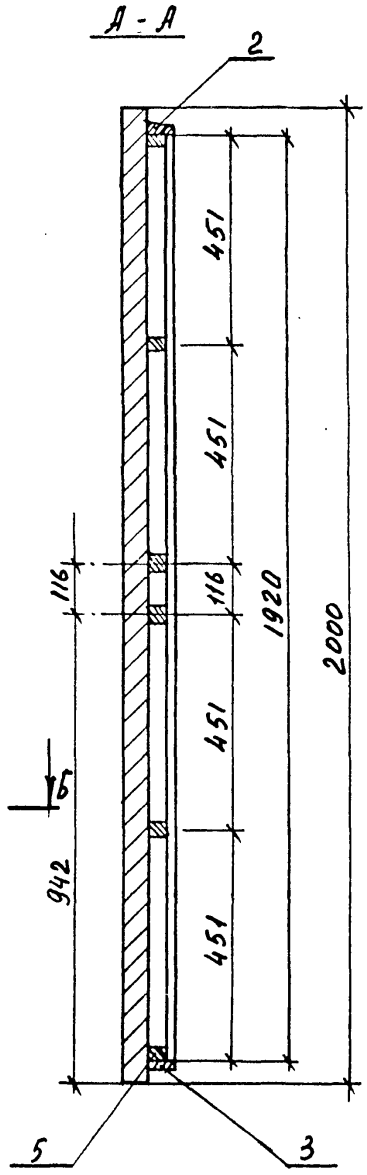

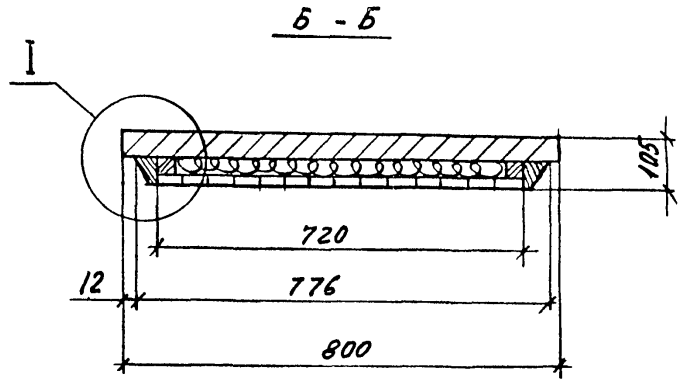

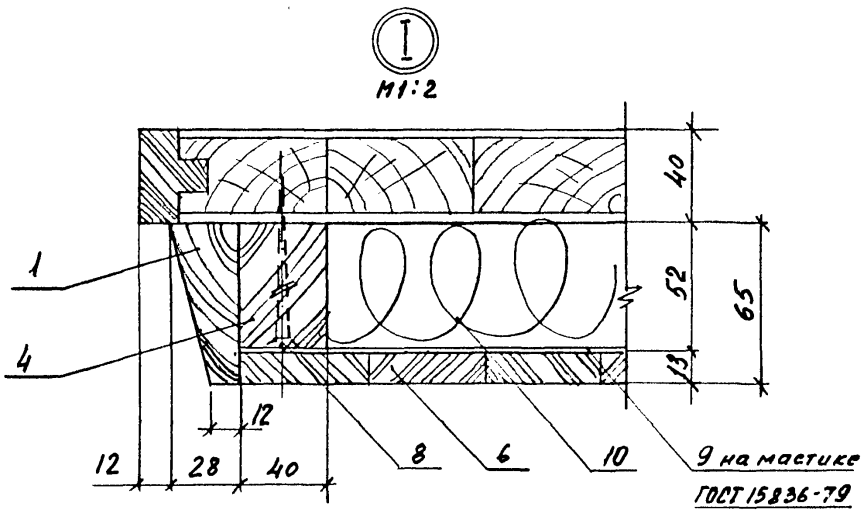

Рук. маст.	Губаревич		
Гл. инж. м.	Станулевич		
Н. контр.	Коростелев		
ГИП	Коростелев		
Рук. гр. арх.	Агапова		

1.279.9-5.1-12.01.00.00 СБ

Полотно

Сборочный чертеж

Стадия	Масса	Масштаб
Р	49,2	1:10
Лист	Листов 1	

ЦНИИЭП торгово-бытовых зданий и туристских комплексов г. Москва

Инв. № подл. | Подпись и дата | Взам. инв. №

Формат	Зона	Поз.	Обозначение	Наименование	Кол.	Примечание
				Документация		
А3			1.279.9-5.1-12.02.00.00СБ	Сборочный чертеж		
				Детали		
				Пиломатериал хвойных пород ГОСТ 8486-66**		
				Брусок		
Б4		1	1.279.9-5.1-12.01.00.01	1976×65×28	2	
Б4		2	1.279.9-5.1-12.01.00.02	776×65×28	1	
Б4		3	1.279.9-5.1-12.01.00.03	776×65×28	1	
Б4		4	1.279.9-5.1-12.01.00.04	1920×52×40	4	
Б4		5	1.279.9-5.1-12.01.00.05	720×52×40	7	
Б4		6	1.279.9-5.1-12.01.00.06	1920×52×13	15	
Б4		7	1.279.9-5.1-12.02.00.01	500×52×13	8	
Б4		8	1.279.9-5.1-12.02.00.02	400×24×13	8	
Б4		9	1.279.9-5.1-12.02.00.03	400×38×13	4	
Б4		10	1.279.9-5.1-12.02.00.04	Стекло 395×395×4 ГОСТ 111-78	2	
				Стандартные изделия		
		11		Дверное полотно ДГ 21-9СВ		

Инв.№ подл. | Подпись и дата | Взам.инв.№

1.279.9-5.1-12.02.00.00

Полотно

Стадия	Лист	Листов
Р	1	2

Н.контр.	Коростелев	
ГИП	Коростелев	
Рук.гр.АПХ	Астапова	

ЦНИИЭП торгово-бытовых зданий и туристских комплексов г. Москва

Формат А4

Формат	Зона	Поз.	Обозначение	Наименование	Кол.	Примечание
				ГОСТ 6629-74	1	
		12		Шуруп А4,5×60 ГОСТ 1145-80*	20	
		13		Профиль Б ГОСТ 12632-79 $l = 2200$	1	
				Материалы		
		14		Рубероид ГОСТ 10923-82	2,0	м²
		15		Плита минераловатная ВФ ″ $\gamma = 100$ кг/м³ ″ ГОСТ 9573-82	0,1	м³

Инв.№ подл. | Подпись и дата | Взам.инв.№

1.279.9-5.1-12.02.00.00

Лист 2

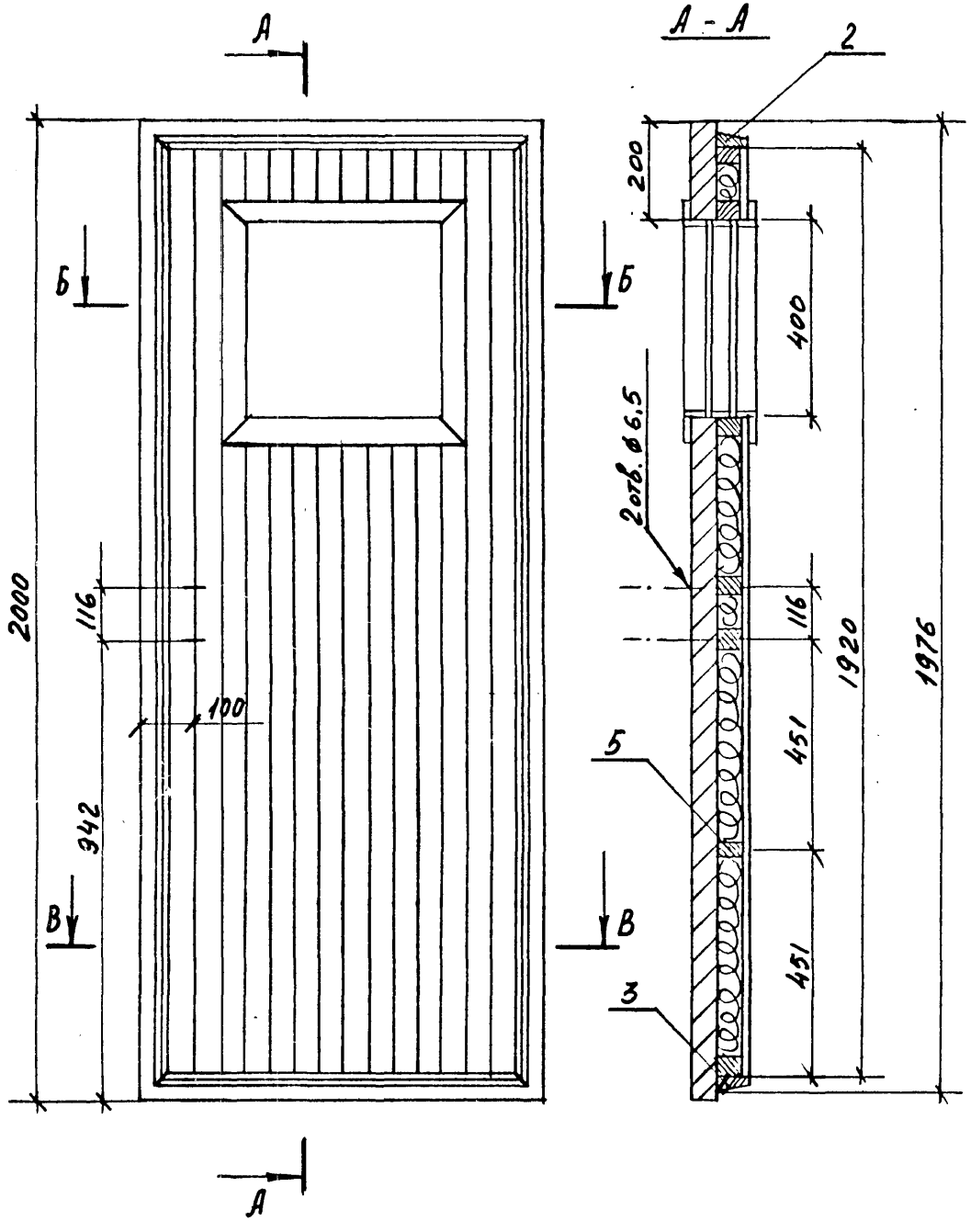

Рук. маст.	Губаревич		
Гл. инж. м.	Станулевич		
Н. контр.	Коростелев		
ГИП	Коростелев		
Рук. гр. арх.	Агапова		

1.279.9-5.1-12.02.00.00 СБ

Полотно
Сборочный чертеж

Стадия	Масса	Масштаб
Р	50,1	1:10
Лист	Листов /	

ЦНИИЭП торгово-бытовых зданий и туристских комплексов г. Москва

Инв. № подл. | Подпись и дата | Взам. инв. №

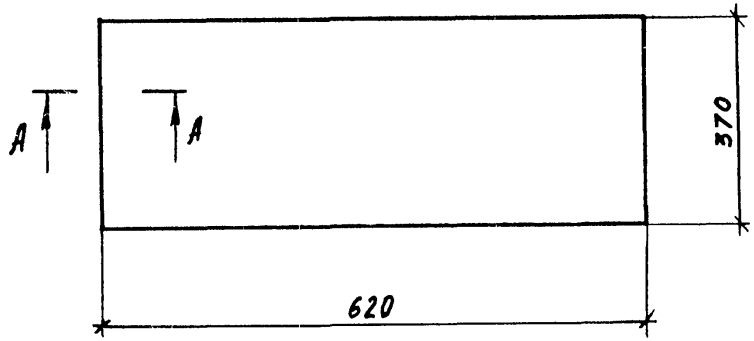

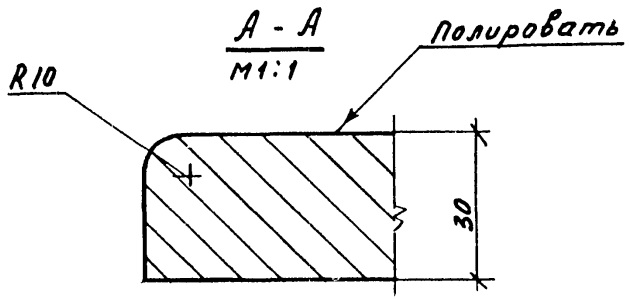

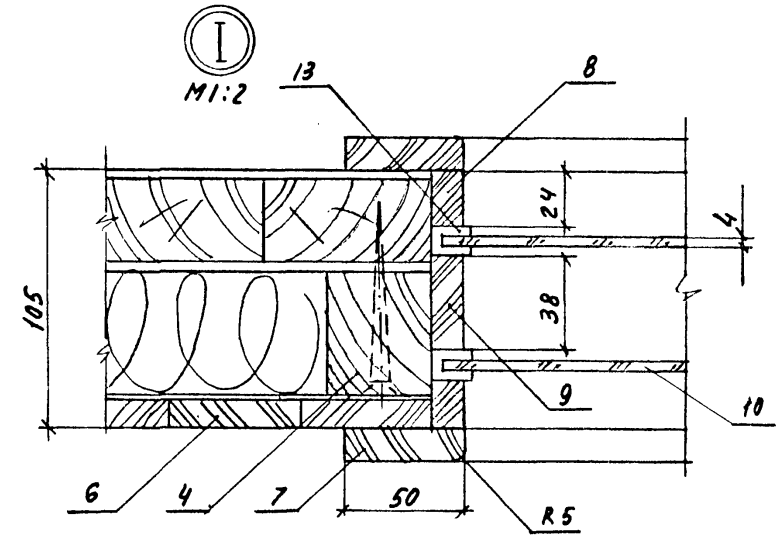

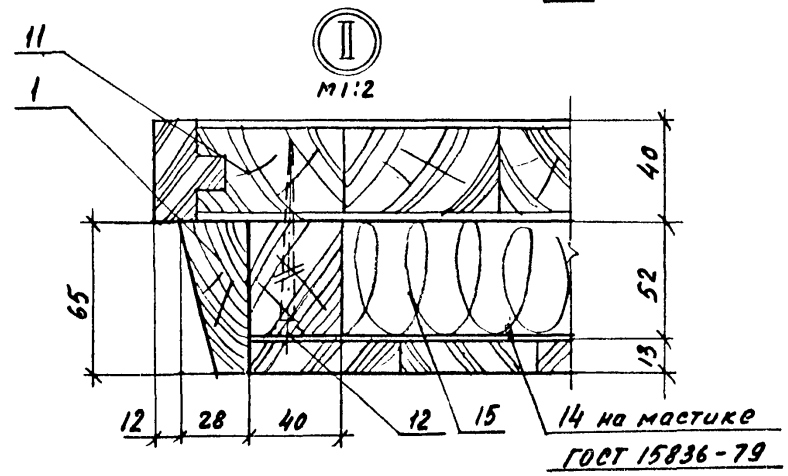

		1.279.9-5.1-13.00.00.01		
		Крышка скамьи для мойщика КР-3	Стадия: Р; Масса: 18,1; Масштаб: 1:10	Лист; Листов 1
		трактор ГОСТ 9480-77	ЦНИИЭП торгово-бытовых зданий и туристских комплексов г. Москва	
ГИП	Кодостелев			
Рук. гр. арх.	Астахова			

Инв. № подл. | Подпись и дата | Взам. инв. №

Формат А4

1.279.9-5.1-12.02.00.00СБ	Лист 2

21879-02 95 Формат А4

gost.e-ecolog.ru