ТИПОВЫЕ КОНСТРУКЦИИ, ИЗДЕЛИЯ И УЗЛЫ ЗДАНИЙ И СООРУЖЕНИЙ

СЕРИЯ 1.279.9-5

ВСТРОЕННОЕ ОБОРУДОВАНИЕ ДЛЯ БАННО-ОЗДОРОВИТЕЛЬНЫХ КОМПЛЕКСОВ

ВЫПУСК 0

МАТЕРИАЛЫ ДЛЯ ПРОЕКТИРОВАНИЯ

21879-01

gost.e-ecolog.ru

ТИПОВЫЕ КОНСТРУКЦИИ, ИЗДЕЛИЯ И УЗЛЫ ЗДАНИЙ И СООРУЖЕНИЙ

СЕРИЯ 1.279.9-5

ВСТРОЕННОЕ ОБОРУДОВАНИЕ ДЛЯ БАННО-ОЗДОРОВИТЕЛЬНЫХ КОМПЛЕКСОВ

ВЫПУСК 0

МАТЕРИАЛЫ ДЛЯ ПРОЕКТИРОВАНИЯ

Разработаны ЦНИИЭП
торгово-бытовых зданий и
туристских комплексов
Главный инженер института В.И. Носков
Главный инженер проекта Е.А. Коростелев

Утверждены
и введены в действие с 15.09.86г
приказом Госгражданстроя
от 8.09 1986 № 281

21879-01 2

Обозначение	Наименование	Стр.
1.279.9-5.0-00ПЗ	Пояснительная записка	3
1.279.9-5.0-00НИ	Номенклатура	4
1.279.9-5.0-01	Блок для переодевания в ванно-душевых кабинах	
	Схема расположения	15
1.279.9-5.0-02	Сиденье настенное откидное	
	Схема расположения	18
1.279.9-5.0-03	Скамья в ванной кабине	
	Схема расположения	19
1.279.9-5.0-04	Скамья в мыльной и парильной	
	Схема расположения	20
1.279.9-5.0-05	Оборудование парильной 3-х ярусной	
	Схема расположения	21
1.279.9-5.0-06	Оборудование парильной 2-х ярусной	
	Схема расположения	23
1.279.9-5.0-07	Скамья для мойщика	
	Схема расположения	25
1.279.9-5.0-08	Камера для мытья и дезинфекции тазов	
	Схема расположения	27
1.279.9-5.0-09	Лестница металлическая	
	Схема расположения	
1.279.9-5.0-12	Скамья с подогревом	
	Схема расположения	28
1.279.9-5.0-10	Лестница металлическая	
	Схема расположения	
1.279.9-5.0-11	Лестница металлическая	
	Схема расположения	29
1.279.9-5.0-13	Ножная ванна с экраном	
	Схема расположения	30
1.279.9-5.0-14	Барьер бригадира пространщика	
	Схема расположения	31
1.279.9-5.0-15	Ограждение радиаторов	
	Схема расположения	32

Инв. № подл. | Подпись и дата | Взам. инв. №

Н. контр.	Коростелев	
ГИП	Коростелев	
Рук. гр. арх.	Астапова	

1.279.9-5.0-00

Содержание

Стадия	Лист	Листов
Р		1

ЦНИИЭП г. Москва — Торгово-бытовых зданий и туристских комплексов

Формат А3

Проектная документация состоит из 2х выпусков:

Выпуск 0 – „Материалы для проектирования" предназначен для выполнения монтажных, технологических чертежей оборудования для банно-оздоровительных комплексов по примерам схем расположения изделий.

Выпуск 1 – „Рабочие чертежи" часть 1 и 2 предназначен для изготовления деталей и изделий на производственных базах, в строительных и монтажных организациях, а также строительных площадках.

Номенклатура оборудования состоит из 4х разделов: банно-душевого отделения; мыльной и парильной; раздевальной и бассейна.

1. Банно-душевое отделение:

1.1. Блок для переодевания на 4 места состоит из 4х индивидуальных шкафов (Ш-1, Ш-2), 2х диванов (Д-1) трюмо (Т-1) и 2х перегородок (П-1) Основной конструктивный материал - древесно-стружечная плита, облицованная бумажно-слоистым пластиком

1.2. Скамья откидная (СН-1) с сиденьем, облицованным искусственной кожей.

1.3. Скамья в банной кабине (СВ-1, СВ-2) имеет кирпичное основание и мраморное сиденье.

2. Бассейн:

2.1. Металлические лестницы (ЛМ-1 по ЛМ-3) в микробассейн.

2.2. Скамья с подогревом (СП-1) с жестким деревянным сиденьем.

				1.279.9-5.0-ОПЗ	
Н. контр.	Коростелев		Пояснительная записка	Стадия	Лист	Листов
ГИП	Коростелев			Р	1	2
Рук. гр. арх	Асланова			ЦНИИЭП торгово-бытовых зданий и туристских комплексов г. Москва		

Инв. № подл. | Подпись и дата | Взам. инв. №

Формат А4

2.3. Детали установки ножного душа.

3. Раздевальная:

3.1 Барьер бригадира пространщика состоит из кирпичного основания, 2х типов шкафов (Ш-3, Ш-4), тумбы (Т-2) и общей крышки (КР-3). Основной конструктивный материал - древесностружечная плита, облицованная бумажнослоистым пластиком.

3.2. Ножная ванна с наклонным дном (НВ-1) с разделительными экранами (Э-1)

3.3. Ограждение радиаторов (ОР-1 ÷ ОР-16) Основной конструктивный материал - пиломатериал хвойной породы.

4. Мыльная, парильная:

4.1. Полки 3х и 2х ярусные (П3 и П2); ограждения электрокаменок (ОК-1 ÷ ОК-3); дверной блок парильной (ДП-1, ДП-2).

Основной конструктивный материал - пиломатериал хвойных и лиственных пород.

4.2. Камера для мытья и дезинфекции тазов представляет кирпичное помещение, облицованное керамической плиткой, в котором установлены поддон и смеситель для горячей и холодной воды (ПД-1, С-1).

4.3. Скамья в мыльной (КР-1, КР-2) и скамья мойщика (КР-3) имеют кирпичное основание и мраморное или железобетонное сиденье

На оборудование и детали даны ведомости расхода материалов, основными из которых служат: плита древесностружечная ГОСТ 10632-77*, пластик бумажнослоистый ГОСТ 9590-76*, уголок ГОСТ 8509-72* и труба круглая ГОСТ 10704-76*.

Инв. № подл. | Подпись и дата | Взам. инв. №

Формат А4

Обозначение	Марка	Эскиз	Размеры, мм L	H	B	Расход материала: Древесностружечная плита, м³	Сталь, кг	Масса, кг
Ванно-душевое отделение								
Диван								
1.279.9-5.1-01.00.00.00	Д-1	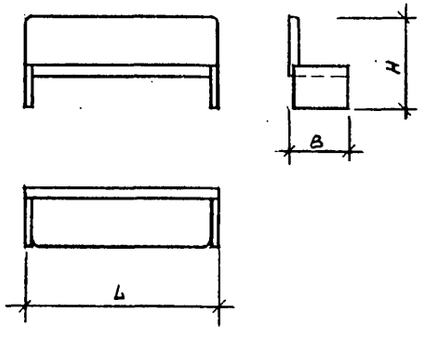	1800	800	520	0,066		33,3
Трюмо								
1.279.9-5.1-02.00.00.00	Т-1	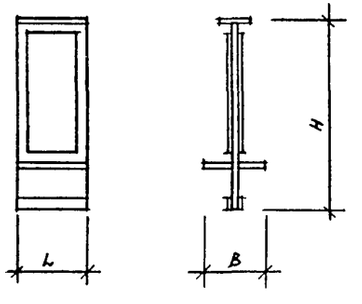	600	1800	440	0,051		25,7

Н. контр.	Коростелев	
ГИП	Коростелев	
Рук. гр. АР	Астахова	

1.279.9-5.0-00 НИ

Номенклатура

Стадия	Лист	Листов
Р	1	11

ЦНИИЭП торгово-бытовых зданий и туристских комплексов г. Москва

Инв. N подл. | Подпись и дата | Взам. инв. N

Формат А3

Обозначение	Марка	Эскиз	Размеры, мм L	H	B	Расход материала: Древесностружечная плита, м³	Сталь, кг	Масса, кг
Перегородка								
1.279.9-5.1-03.00.00.00	П-1	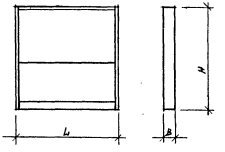	1840	1780	150	0,010		47,5
Шкаф								
1.279.9-5.1-04.00.00.00	Ш-1	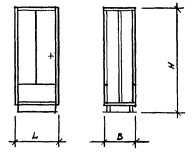	600	1800	520	0,120		67,7
Шкаф								
1.279.9-5.1-05.00.00.00	Ш-2	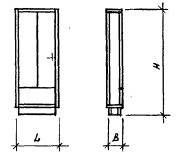	600	1800	270	0,066		33,1

Инв. № подл. | Подпись и дата | Взам. инв. №

Обозначение	Марка	Эскиз	Размеры, мм L	H	B	Расход материала: Древесностружечная плита, м³	Сталь, кг	Масса, кг
Сиденье настенное								
1.279.9-5. 1-06.00.00.00	СН-1	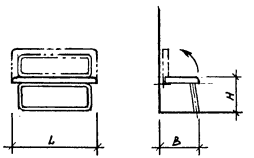	1000	430	450	0,001		16,17
Скамья в банной кабине								
1.279.9-5. 1-07.00.0000	СВ-1	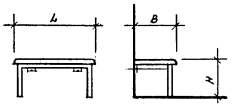	900	450	500	0,021	7,6	14,1
-01	СВ-2		1200	450	500	0,034	9,3	17,9
Мыльная, парильная								
Крышка скамьи в мыльной								
1.279.9-5. 1-08.01.00.00	КР-1	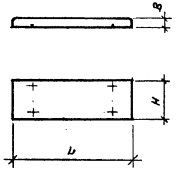	1000	500	60		3,3	79,0
-01	КР-2		1800	500	60		4,6	120,0

Инв. № подл. | Подпись и дата | Взам. инв. №

Обозначение	Марка	Эскиз	Размеры, мм L	H	B	Расход материала: Древесностружечная плита, м³	Сталь, кг	Масса, кг
Деталь закладная								
1.279.9-5.1-08.00.01.00	М-1	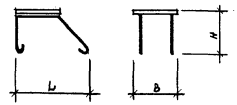	180	120	100		0,4	0,4
Балка								
1.279.9-5.1-08.00.02.00	М-2	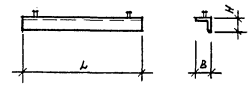	1000	88	63		4,9	4,9
-01	М-3		1800	88	63		8,8	8,8
Ограждение электрокаменок								
1.279.9-5.1-09.00.00.00	ОК-1	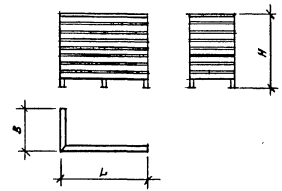	1075	1130	1075	0,050		25,0
-01	ОК-2		1275	1130	1275	0,060		30,0
-02	ОК-3		1275	1130	2375	0,090		45,0

Инв.№ подл. | Подпись и дата | Взам. инв.№

Обозначение	Марка	Эскиз	Размеры, мм L	H	B	Расход материала: Древесностружечная плита, м3	Сталь, кг	Масса, кг
Полок парильной III* брусный								
1.279.9-5. 1-10.00.00.00	ПЗ - 1	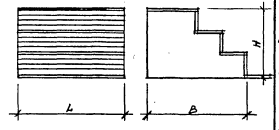	1900	1485	3390	0,481		248,0
-01	ПЗ -2		1900	1485	4370	0,883		441,0
-02	ПЗ -3		2500	1485	3380	0,495		263,0
-03	ПЗ -4		2500	1485	4370	0,801		401,0
-04	ПЗ -5		3300	1485	3380	0,640		326,0
-05	ПЗ -6		3300	1485	4370	0,910		487,0
Полок парильной II* брусный								
1.279.9-5. 1-11.00.00.00	П2 -1	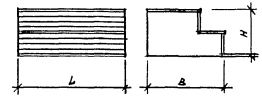	1900	1130	2790	0,406		203,0
-01	П2 -2		1900	1130	3870	0,682		346,0
-02	П2 -3		2500	1130	2790	0,381		181,0
-03	П2 -4		2500	1130	3870	0,462		236,0
-04	П2 -5		3300	1130	2790	0,482		246,0
05	П2 -6		3300	1130	3870	0,664		332,0
Дверной блок								
1.279.9-5. 1-12.00.00.00	ДП-1 (рис.1)	Рис.1 Рис.2 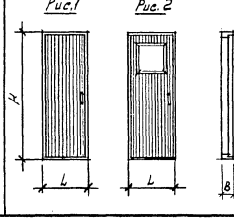	878	2078	150	0,160	0,4	81,9
-01	ДП-2 (рис.2)		878	2078	150	0,160	0,4	82,9

Инв.№ подл. | Подпись и дата | Взам. инв.№

Обозначение	Марка	Эскиз	Размеры, мм L	H	B	Расход материала: Древесностружечная плита, м³	Сталь, кг	Масса, кг
Крышка скамьи для мойщика								
1.279.9-5. 1-13.00.00.01	КР-3	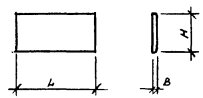	620	370	30			18,1
Подвон								
1.279.9-5. 1-14.00.00.00	ПД-1	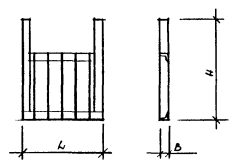	500	880	70		9,6	9,6
Смеситель								
1.279.9-5. 1-15.00.00.00	С-1	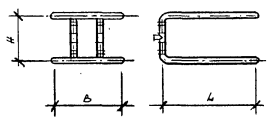	410	350	ф350		3,7	3,7

Инв. № подл. | Подпись и дата | Взам. инв. №

Обозначение	Марка	Эскиз	Размеры, мм L	H	B	Расход материала: Древесностружечная плита, м³	Сталь, кг	Масса, кг
Бассейн, солярий								
Лестница металлическая								
1.279.9-5.1-16.00.00.00	ЛМ-1	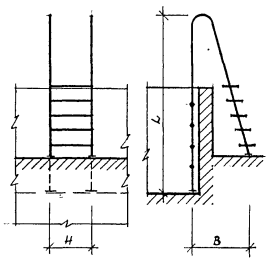	2575	600	850	0,001	49,3	50,8
1.279.9-5.1-17.00.00.00	ЛМ-2	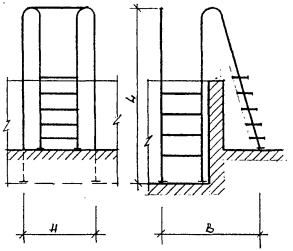	2575	1100	1450	0,001	68,4	69,9

Инв.№ подл. | Подпись и дата | Взам. инв.№

Обозначение	Марка	Эскиз	Размеры, мм			Расход материала		Масса, кг
			L	H	B	Древесностружечная плита, м3	Сталь, кг	
Лестница металлическая								
1.279.9-5.1-18.00.00.00	ЛМ-3	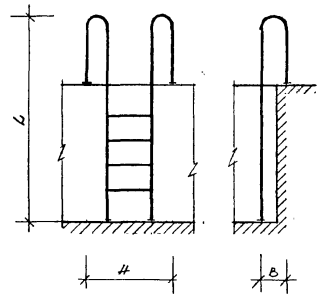	2575	1000	300		27,1	27,1
Скамья с подогревом								
1.279.9-5.1-19.00.00.00	СП-1	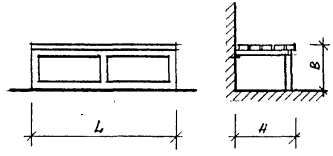	1800	620	450	0,034	4,2	25,0
Ножной душ								
1.279.9-5.1-20.00.00.00	НД-1	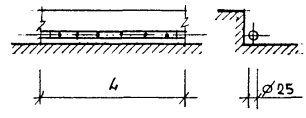	2000		ф25		2,6	2,6
-01	НД-2		3000		ф25		3,9	3,9
-02	НД-3		4000		ф25		5,2	5,2

Инв.№ подл. | Подпись и дата | Взам. инв.№

Обозначение	Марка	Эскиз	Размеры, мм L	H	B	Расход материала: Древесностружечная плита, м3	Сталь, кг	Масса, кг
Раздевальная								
Ножная ванна с наклонным дном								
1.279.9-5.1-21.00.00.00	НВ-1	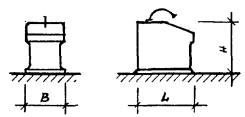	550	490	450			32,3
Экран								
1.279.9-5.1-22.00.00.00	Э-1	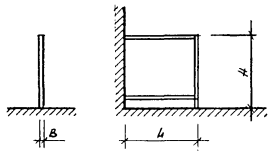	1000	1000	20	0,010	3,8	13,0
Шкаф								
1.279.9-5.1-23.00.00.00	Ш-3	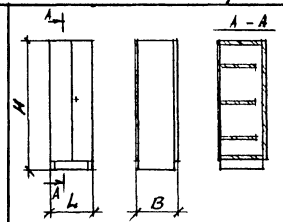	600	1800	600	0,100		61,2

Инв. N подл. | Подпись и дата | Взам. инв. N

Обозначение	Марка	Эскиз	Размеры, мм L	H	B	Расход материала: Древесностружечная плита, м³	Сталь, кг	Масса, кг
		Шкаф						
1.279.9-5.1-24.00.00.00	Ш-4	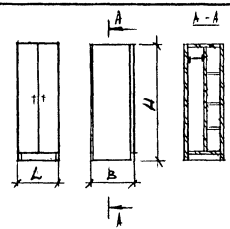	600	1800	600	0,100		61,2
		Крышка						
1.279.9-5.1-25.00.00.00	КР-4	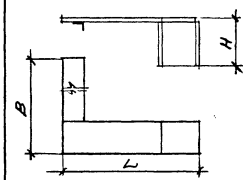	2000	740	2000	0,062		30,8
		Тумба						
1.279.9-5.1-26.00.00.00	Т-2	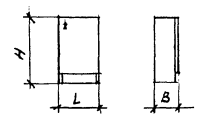	600	860	300	0,038		21,8

Инв. № подл. | Подпись и дата | Взам. инв. №

Обозначение	Марка	Эскиз	Размеры, мм L	H	B	Расход материала: Древесностружечная плита, м3	Сталь, кг	Масса, кг
Ограждение радиаторов								
1.279.9-5.1-27.00.00.00	ОР-1	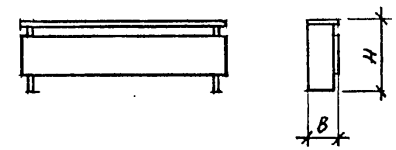	800	720	270	0,028		14,8
-01	ОР-2		800	820	270	0,037		16,6
-02	ОР-3		800	1020	270	0,040		20,2
-03	ОР-4		800	1220	270	0,046		23,2
-04	ОР-5		1000	720	270	0,034		16,9
-05	ОР-6		1000	820	270	0,037		18,7
-06	ОР-7		1000	1020	270	0,045		22,7
-07	ОР-8		1000	1220	270	0,052		26,5
-08	ОР-9		1500	720	270	0,026		23,4
-09	ОР-10		1500	820	270	0,052		26,2
-10	ОР-11		1500	1020	270	0,062		31,4
-11	ОР-12		1500	1220	270	0,072		36,4
-12	ОР-13		2000	720	270	0,060		29,5
-13	ОР-14		2000	820	270	0,064		32,5
-14	ОР-15		2000	1020	270	0,078		38,9
-15	ОР-16		2000	1220	270	0,090		45,1

Инв. N подл. | Подпись и дата | Взам. инв. N

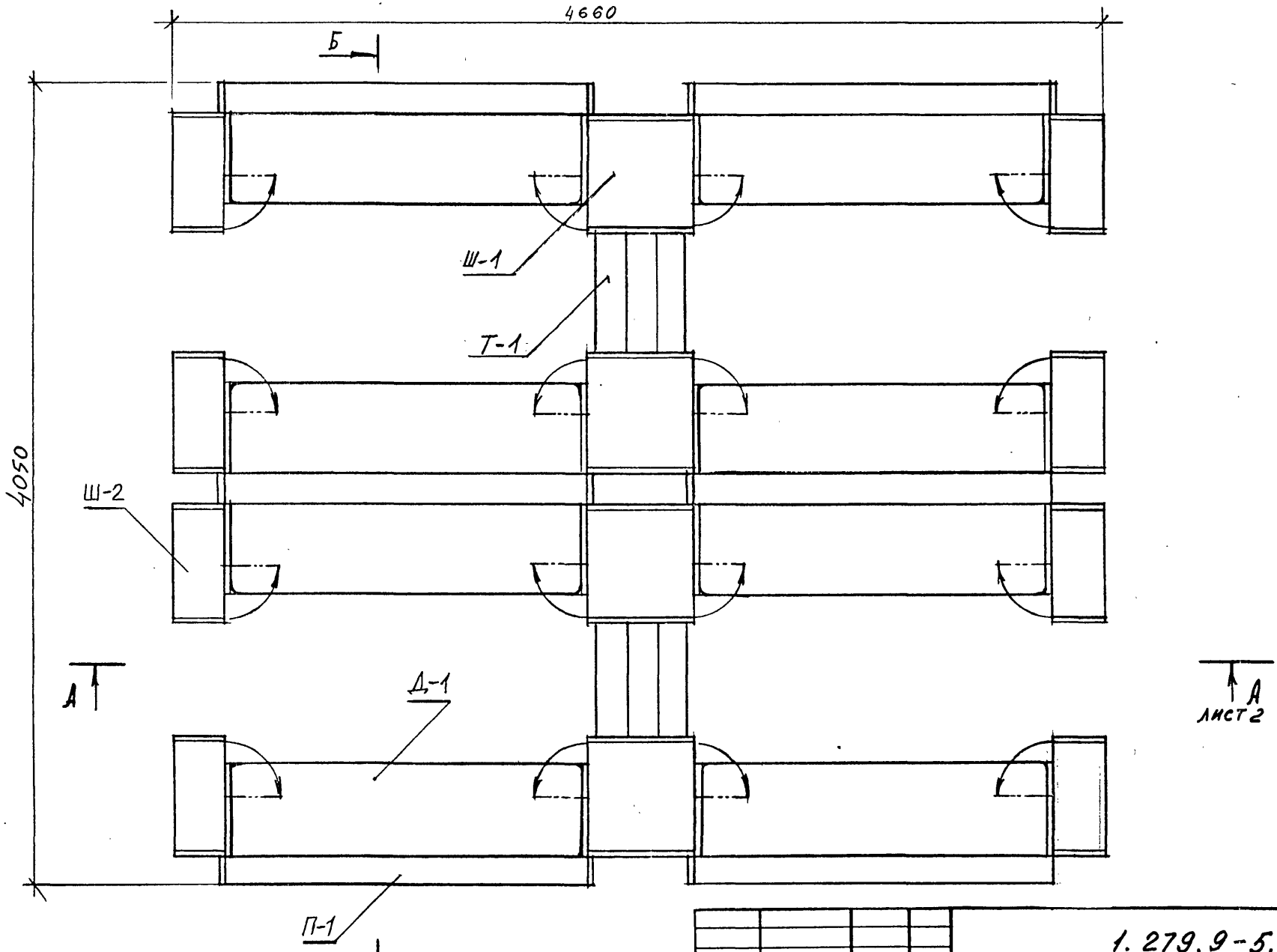

Н. контр.	Коростелев		
ГИП	Коростелев		
Рук. гр. арх	Астапова		

1.279.9-5.0-01

Блок для переодевания в ванно-душевых кабинах

Схема расположения

Стадия	Лист	Листов
Р	1	3

ЦНИИЭП торгово-бытовых зданий и туристских комплексов г. Москва

Инв. N подл. | Подпись и дата | Взам. инв. N

Формат А3

А-А

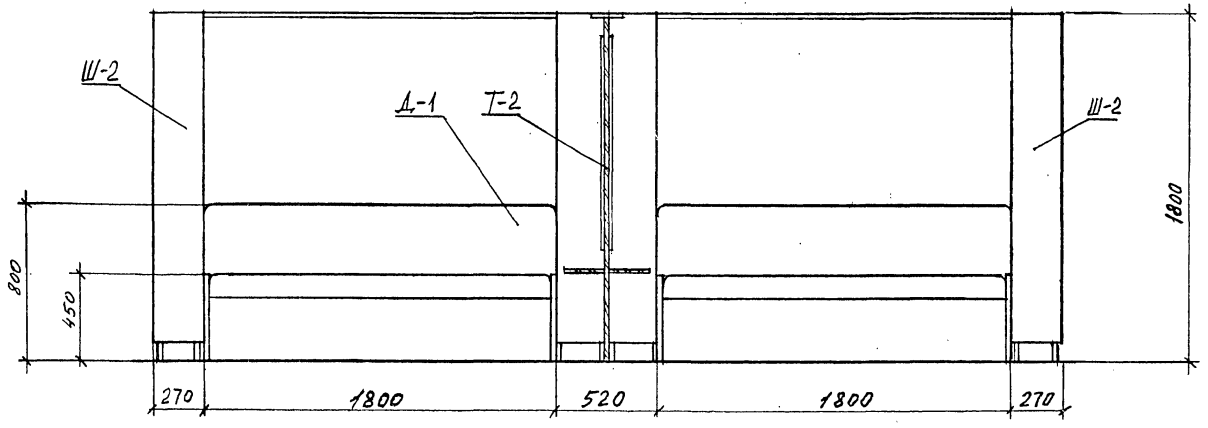
Ш-2
Д-1
Т-2
Ш-2
1800
800
450
270
1800
520
1800
270

Б-Б

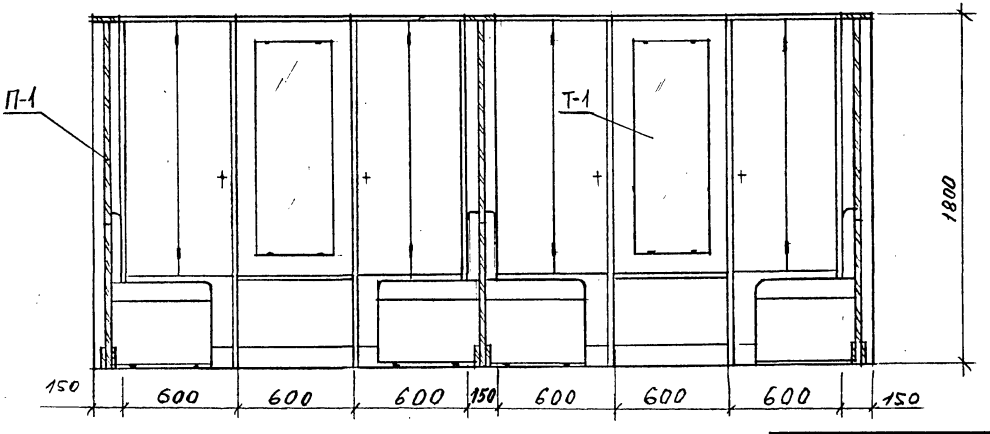
П-1
Т-1
1800
150
600
600
600
150
600
600
600
150

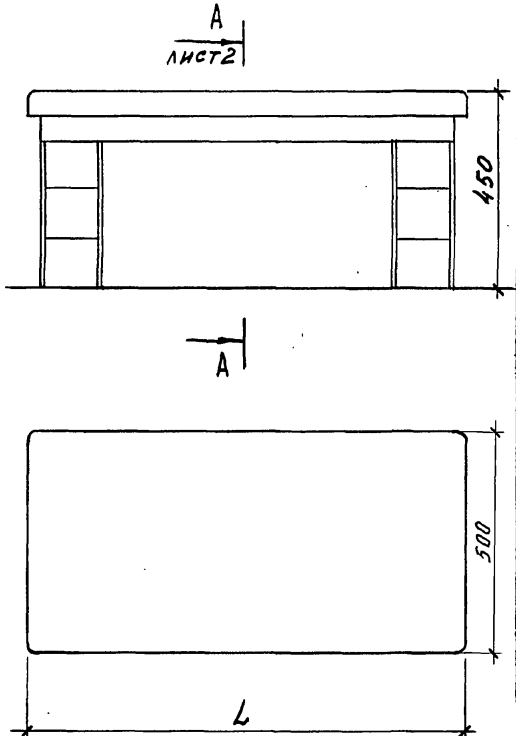

Марка, поз.	Обозначение	Наименование	Код. —	Код. 01	Масса ед., кг	Примечание
		Сборочные единицы				
1	1.279.9-5.1-08.00.01.00	Закладная деталь	4	4	0,4	
2	1.279.9-5.1-08.00.02.00	Балка	2		4,9	
	-01			2	8,8	
3	1.279.9-5.1-08.01.00.00	Крышка	1		79,0	
	-01			2	120,0	
		Материалы				
4		Бетон М100	0,01	0,01		м³
5		Плитка керамическая ГОСТ 13996-84	1,2	1,2		м²
6		Кирпич КР100/1650/19 ГОСТ 530-80	0,05	0,05		т.шт.
7		Раствор М25	0,01	0,01		м³

Обозначение	L, мм
1.279.9-5.0-04	1000
-01	1800

Инв. № подл. | Подпись и дата | Взам. инв. №

Н.контр.	Коростелев		
ГИП	Коростелев		
Рук.гр.арх.	Астапова		

1.279.9-5.0-04

Скамья в мыльной и парильной
Схема расположения

Стадия	Лист	Листов
Р	1	2

ЦНИИЭП торгово-бытовых зданий и туристских комплексов г. Москва

Формат А3

Марка поз.	Обозначение	Наименование	Кол.	Масса, ед. кг	Примечание
		Сборочные единицы			
СН-1	1.279.9-5.1-06.00.00.00	Сиденье настенное			
		откидное	5	16,17	

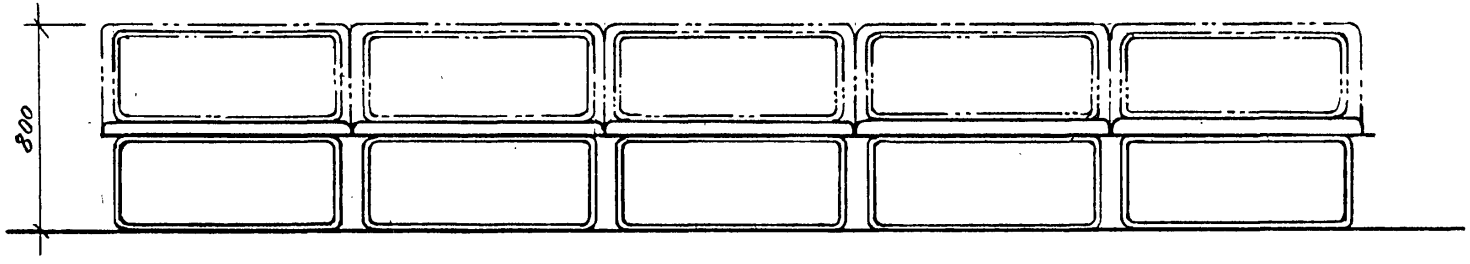

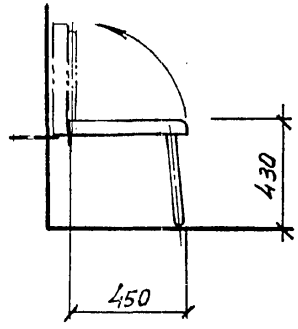

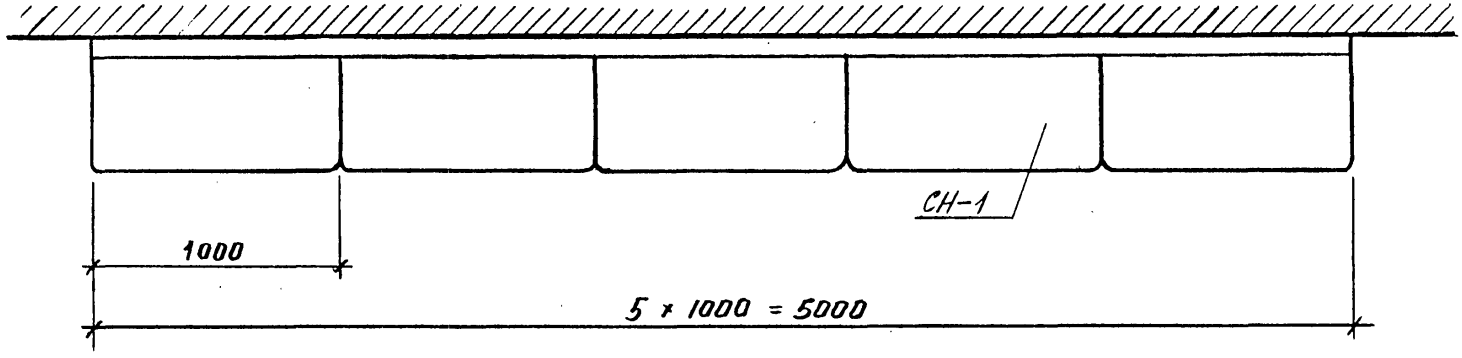

Инв. № подл. | Подпись и дата | Взам. инв. №

Н. контр.	Коростелев	
ГИП	Коростелев	
Рук. гр. АР	Астапова	

1.279.9-5. 0-02

Сиденье настенное откидное
Схема расположения

Стадия	Лист	Листов
Р		1

ЦНИИЭП торгово-бытовых зданий и туристских комплексов г. Москва

Формат А3

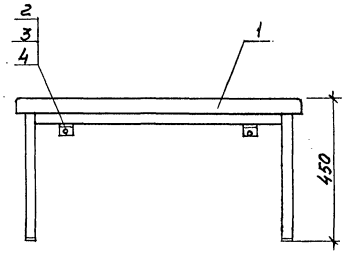

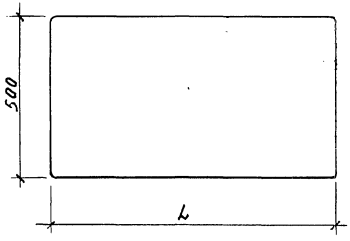

Марка, поз.	Обозначение	Наименование	Кол. —	Кол. 01	Масса ед., кг	Примечание
		Сборочные единицы				
1	1.279.9-5.1-07.00.00.00	Скамья в ванной кабине	1		14,1	
	-01			1	17,9	
		Детали				
2	1.279.9-5.1-07.00.00.01	Анкер	2	2	0,11	
		Стандартные изделия				
3		Шайба 8.01.05 ГОСТ 6958-78*	2	2		
4		Гайка М8.05 ГОСТ 5915-70*	2	2		

Обозначение	L, мм
1.279.9-5.0-03	900
-01	1200

Н. контр.	Коростелев		
ГИП	Коростелев		
Рук. гр. арх	Астапова		

1.279.9-5.0-03

Скамья в ванной кабине
Схема расположения

Стадия	Лист	Листов
Р		1

ЦНИИЭП торгово-бытовых зданий и туристских комплексов г. Москва

Инв. № подл. | Подпись и дата | Взам. инв. №

Марка поз.	Обозначение	Наименование	Кол.	Масса, ед. кг	Примечание
		Документация			
	1.279.9-5. 0-00ПЗ	Пояснительная записка			
	1.279.9-5.0-01	Схема расположения			
		Сборочные единицы			
Д-1	1.279.9-5.1-01.00.00.00	Диван	8	33,3	
Т-1	1.279.9-5.1-02.00.00.00	Трюмо	2	25,7	
П-1	1.279.9-5.1-03.00.00.00	Перегородка	6	47,5	
Ш-1	1.279.9-5.1-04.00.00.00	Шкаф	3	67,7	
Ш-2	1.279.9-5.1-05.00.00.00	Шкаф	8	33,1	

Инв. № подл. | Подпись и дата | Взам. инв. №

1.279.9-5.0-01 Лист 3

Формат А4

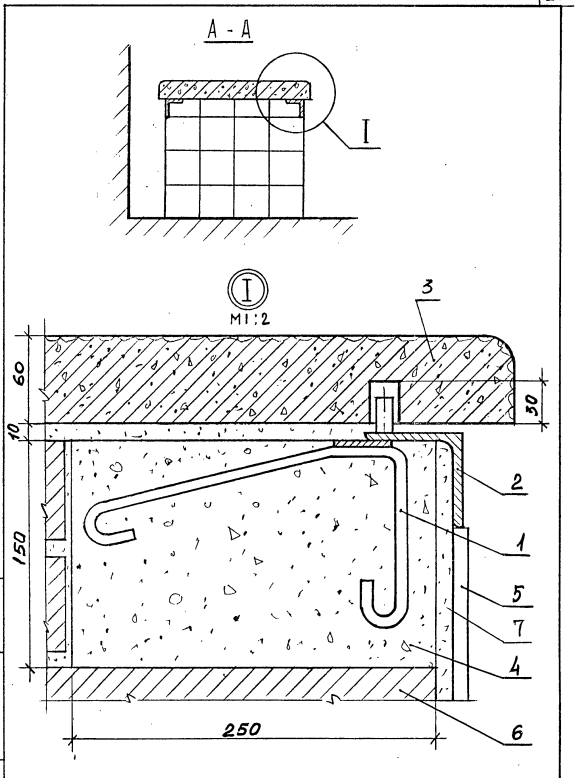

Инв. № подл. | Подпись и дата | Взам. инв. №

1.279.9-5.0-04 Лист 2

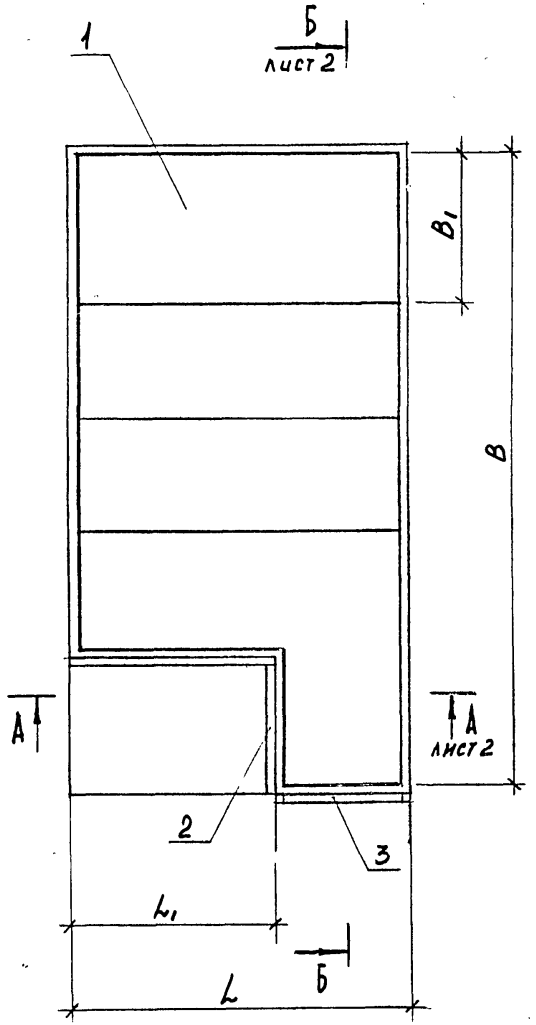

Марка, поз.	Обозначение	Наименование	Код. 1.279.9-5.0-05- –	01	02	03	04	05					Масса ед., кг	Примечание
		Сборочные единицы												
1	1.279.9-5.1-10.00.00.00	Полок парильной	1										248,0	
	-01			1									441,0	
	-02				1								263,0	
	-03					1							401,0	
	-04						1						326,0	
	-05							1					487,0	
2	1.279.9-5.1-09.00.00.00	Ограждение электрокаменок	1	1									25,0	
	-01				1	1							30,0	
	-02						1	1					45,0	
3	1.279.9-5.1-12.00.00.00	Дверной блок	1	1	1	1	1	1					81,9	

Инв. № подл. | Подпись и дата | Взам. инв. №

Рук. маст.	Губаревич		
Н. контр.	Коростелев		
ГИП	Коростелев		
Рук. гр. арх.	Астапова		

1.279.9-5.0-05

Оборудование парильной 3х ярусной
Схема расположения

Стадия	Лист	Листов
Р	1	2

ЦНИИЭП торгово-бытовых зданий и туристских комплексов г. Москва

А - А

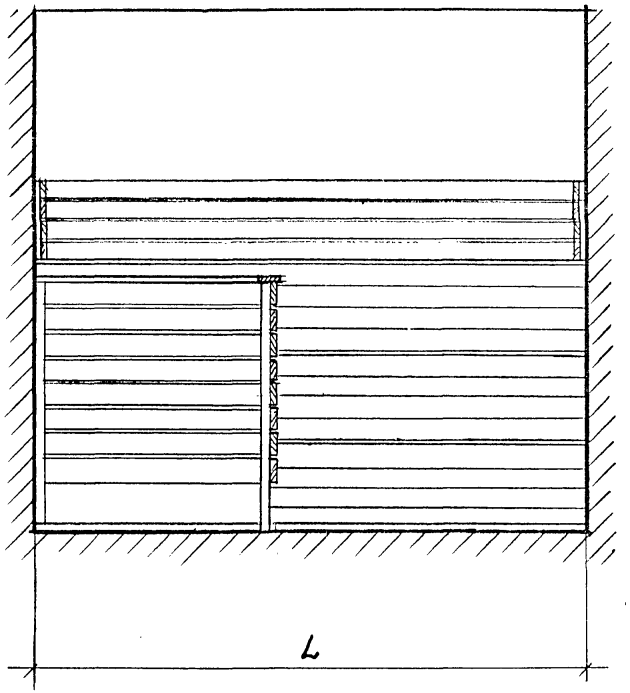

Б - Б

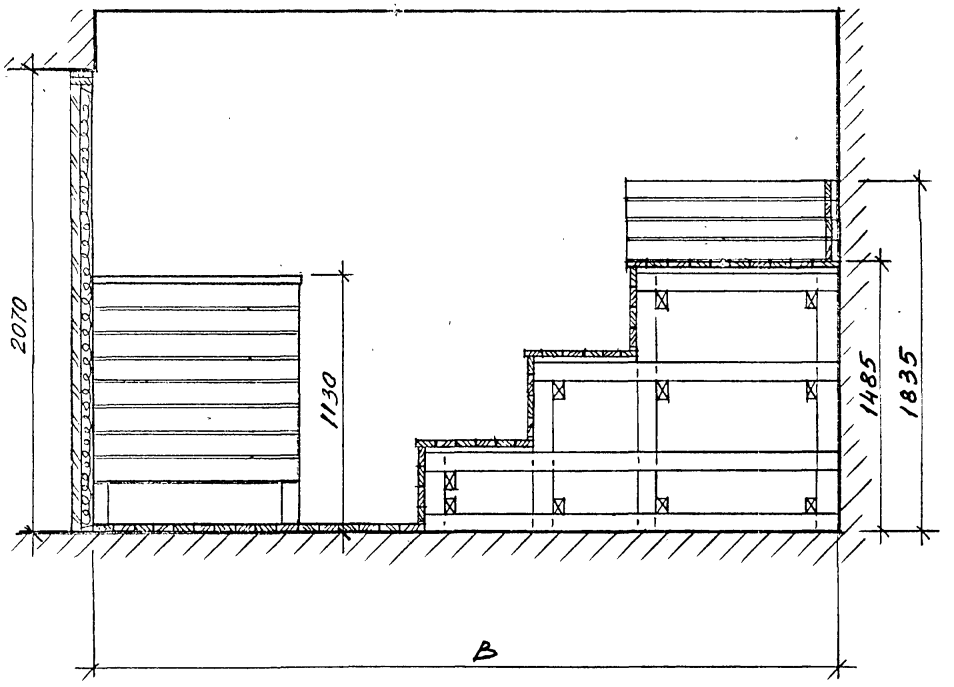

Обозначение	Размер, мм				Кол-во мест
	L	B	L_1	B_1	
1.279.9-5.0-05	1900	3380	1075	800	3
-01	1900	4370	1075	1800	3
-02	2500	3380	1275	800	4
-03	2500	4370	1275	1800	5
-04	3300	3380	2375	800	6
-05	3300	4370	2375	1800	7

Инв. № подл. | Подпись и дата | Взам. инв. №

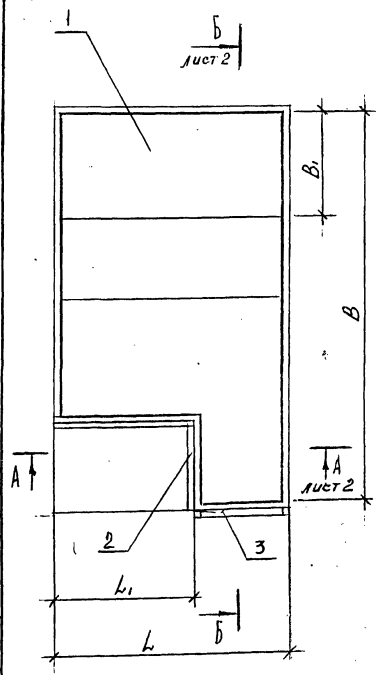

1.279.9-5.0-06

Марка, поз.	Обозначение	Наименование	Кол. —	01	02	03	04	05	Масса ед., кг	Примечание
		Сборочные единицы								
1	1.279.9-5.1-11.00.00.00	Полок парильной	1						203,0	
	-01			1					346,0	
	-02				1				181,0	
	-03					1			236,0	
	-04						1		246,0	
	-05							1	332,0	
2	1.279.9-5.1-09.00.00.00	Ограждение электрокаменок	1	1					25,0	
	-01				1	1			30,0	
	-02						1	1	45,0	
3	1.279.9-5.1-12.00.00.00	Дверной блок	1	1	1	1	1	1	81,9	

Рук. маст.	Губаревич	
Н. контр.	Коростелев	
ГИП	Коростелев	
Рук. гр. АПХ	Астапова	

1.279.9-5.0-06

Оборудование парильной 2-х ярусной
Схема расположения

Стадия	Лист	Листов
Р	1	2

ЦНИИЭП торгово-бытовых зданий и туристских комплексов г. Москва

Инв. № подл. | Подпись и дата | Взам. инв. №

Формат А3

А - А

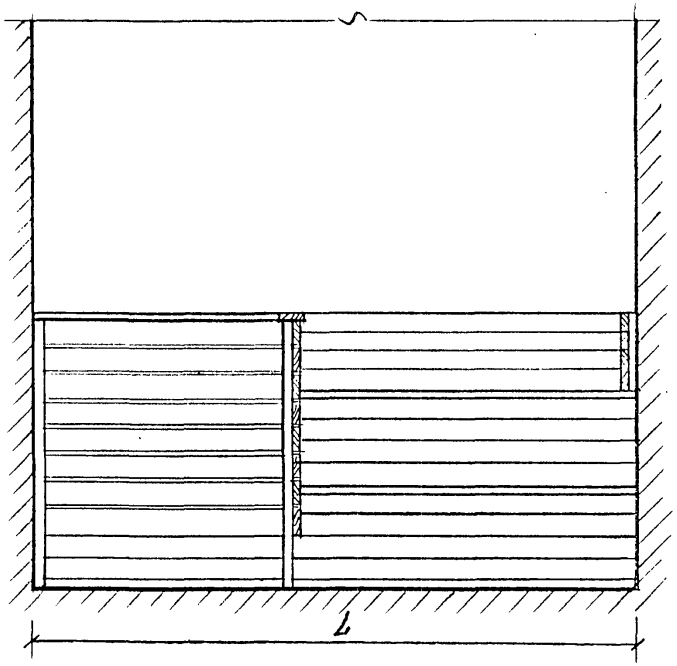

Б - Б

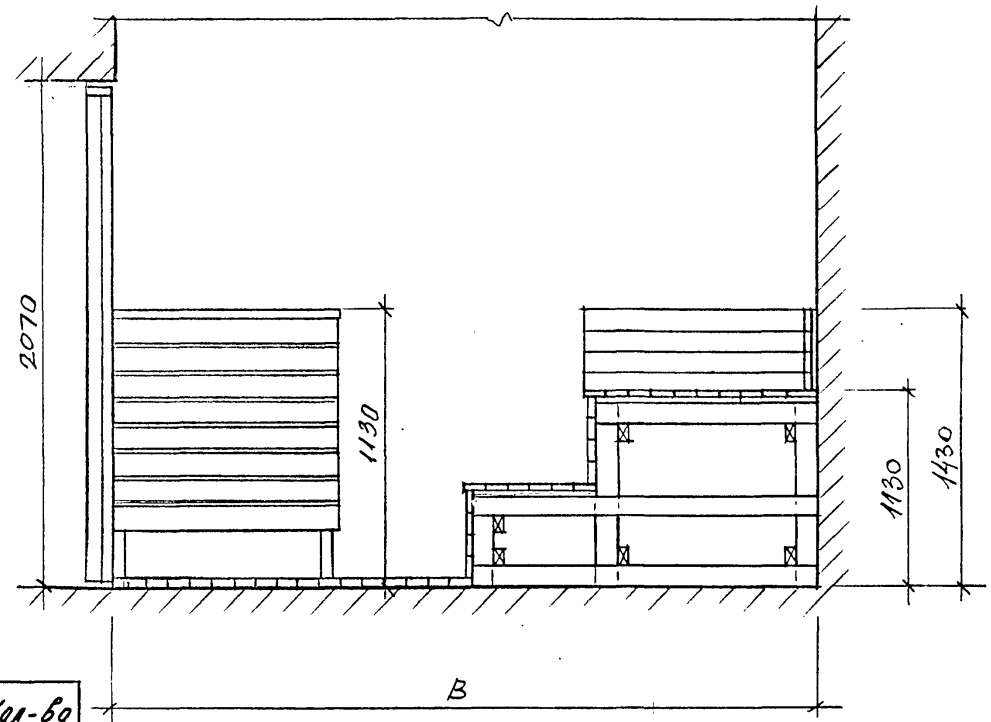

Обозначение	Размер, мм				Кол-во мест
	L	B	L,	B,	
1.279.9-5.0-06	1900	3380	1075	800	3
-01	1900	4370	1075	1800	3
-02	2500	3380	1275	800	4
-03	2500	4370	1275	1800	5
-04	2500	3380	2375	800	6
-05	3300	4370	2375	1800	7

Инв. N подл. | Подпись и дата | Взам. инв. N

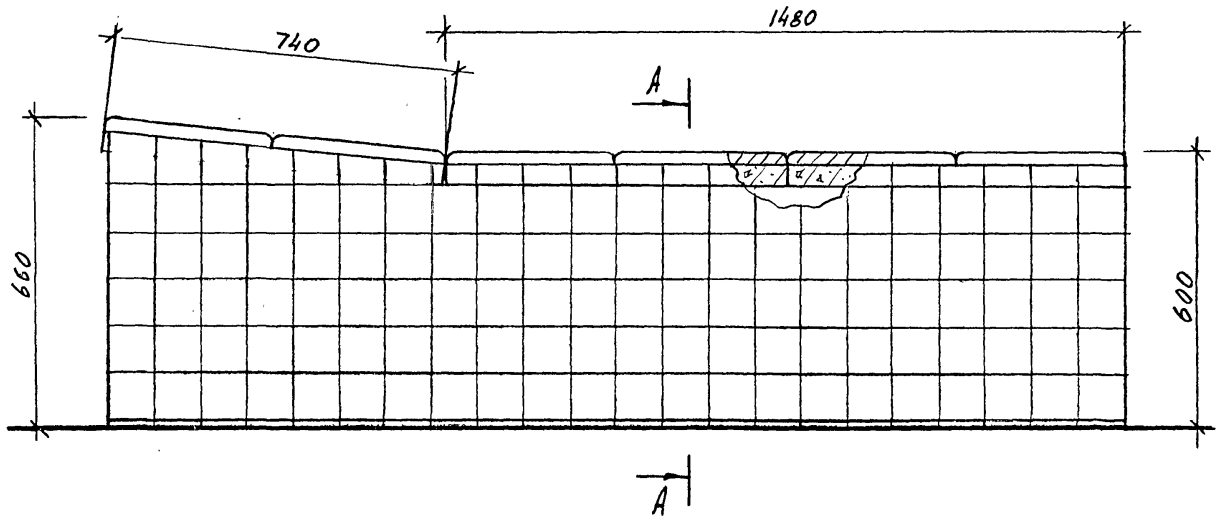

А - А

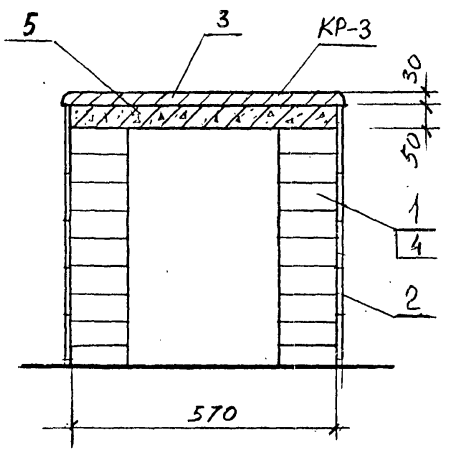

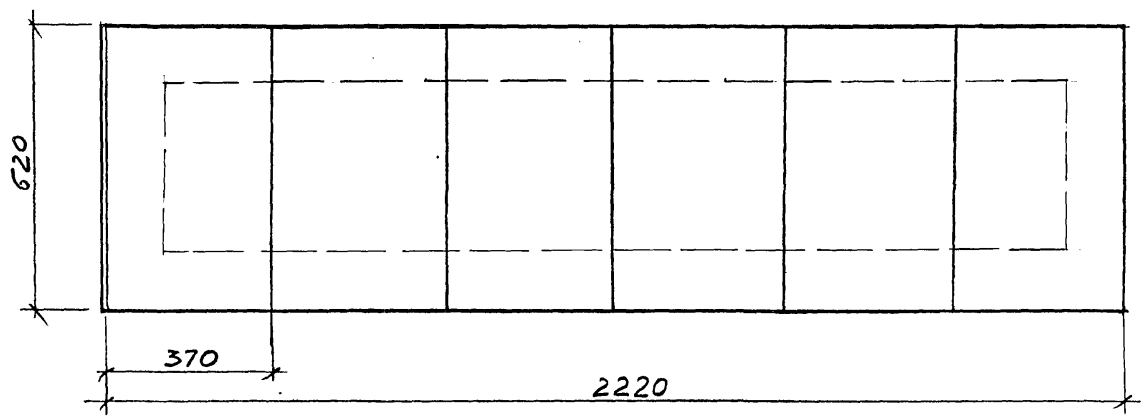

Н.контр.	Коростелев		
ГИП	Коростелев		
Рук.гр.арх.	Асталова		

1.279.9-5.0-07

Скамья для мойщика

Схема расположения

Стадия	Лист	Листов
Р	1	2

ЦНИИЭП торгово-бытовых зданий и туристских комплексов г. Москва

Инв. № подл. | Подпись и дата | Взам. инв. №

Марка поз.	Обозначение	Наименование	Кол.	Масса, ед. кг	Примечание
		Документация			
	1.279.9-5.0-00ПЗ	Пояснительная записка			
	1.279.9-5.0-07	Схема расположения			
		Детали			
КР-3	1.279.9-5.0-13.00.00.01	Крышка	6	18,1	
		Материалы			
1		Кирпич КР100/1650/15/			
		ГОСТ 530-80	0,30		т. шт.
2		Плитка керамическая			
		ГОСТ 13996-84	3,3		м²
3		Бетон М100	0,01		м³
		Раствор М25	0,01		м³
		Прочие изделия			
5	3006.1-2/82.1-2-1.0	Плита ПЗ-8	3		

Инв. № подл. | Подпись и дата | Взам. инв. №

1.279.9-5.0-07 Лист 2

Формат А4

Марка поз.	Обозначение	Наименование	Кол.	Масса, ед. кг	Примечание
		Документация			
	1.279.9-5.0-00ПЗ	Пояснительная записка			
	1.279.9-5.0-14	Схема расположения			
		Сборочные единицы			
Ш-3	1.279.9-5.1-23.00.00.00	Шкаф	2	60,0	
Ш-4	1.279.9-5.1-24.00.00.00	Шкаф	1	61,2	
КР-4	1.279.9-5.1-25.00.00.00	Крышка	1	30,8	
Т-2	1.279.9-5.1-26.00.00.00	Тумба	1	21,8	

Инв. № подл. | Подпись и дата | Взам. инв. №

1.279.9-5.0-14 Лист 2

Формат А4

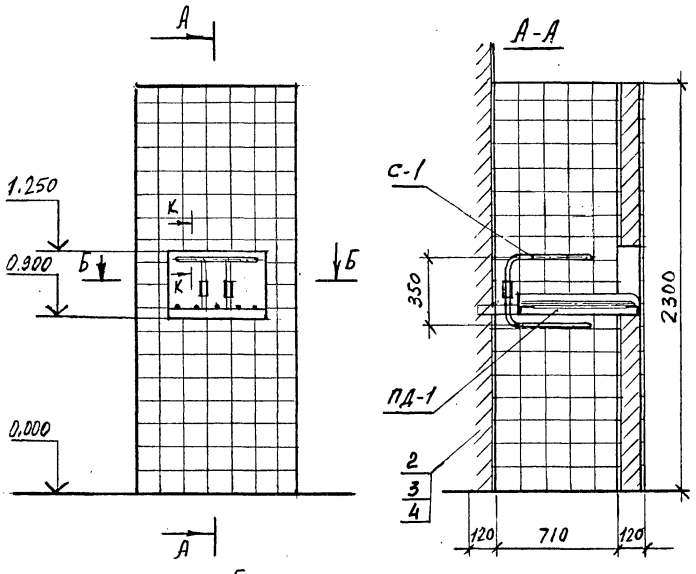

Марка поз.	Обозначение	Наименование	Кол.	Масса ед. кг	Примечание
		Сборочные единицы			
ПД-1	1.279.9-5.0-14.00.00.00	Поддон	1	9,6	
С-1	1.279.9-5.0-15.00.00.00	Смеситель	1	3,7	
		Стандартные изделия			
1		Дверной блок ДГ-21-7			
		ГОСТ 6629-74	1		
		Материал			
2		Кирпич КР100/1650/19			
		ГОСТ 530-80	0,5		т.шт.
3		Плитка керамическая			
		ГОСТ 13996-84	9,2		м²
4		Раствор М25	0,01		м³
5		Раствор М50	0,01		м³
6		ФБАI			
		ГОСТ 5781-82	1,8		кг

Н. контр.	Коростелев		
ГИП	Коростелев		
Рук. гр. АРХ	Астапова		

1.279.9-5.0-08

Камера для мытья и дезинфекции тазов
Схема расположения

Стадия	Лист	Листов
Р		1

ЦНИИЭП торгово-бытовых зданий и туристских комплексов г. Москва

Инв. № подл. | Подпись и дата | Взам. инв. №

Формат А3

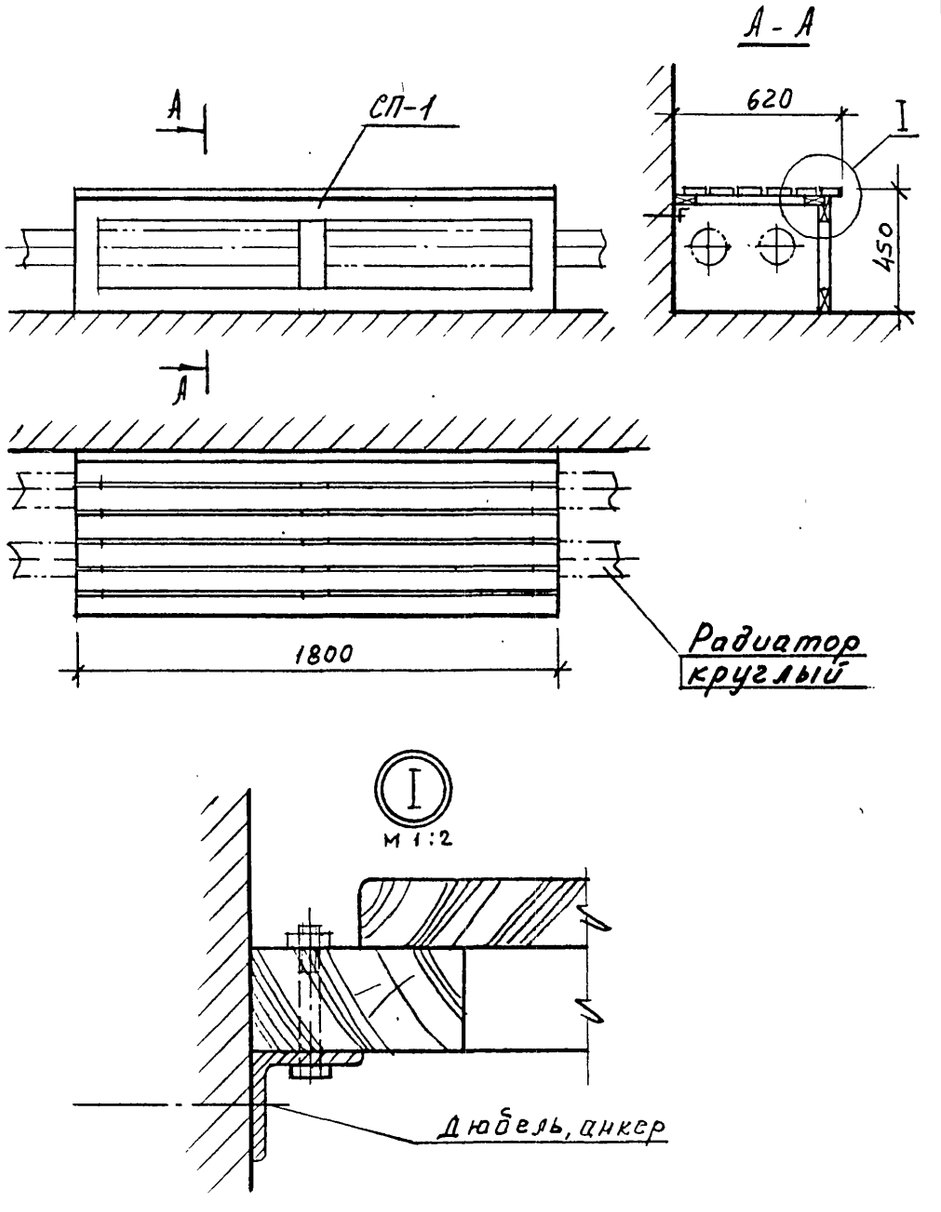

Н.контр.	Коростелев		1.279.9-5.0-12		
ГИП	Коростелев		Скамья с подогревом	Стадия	Лист	Листов
Рук.гр.АР	Астапова		Схема расположения	Р		1

ЦНИИЭП торгово-бытовых зданий и туристских комплексов г. Москва

Инв.№ подл. | Подпись и дата | Взам. инв.№

Формат А4

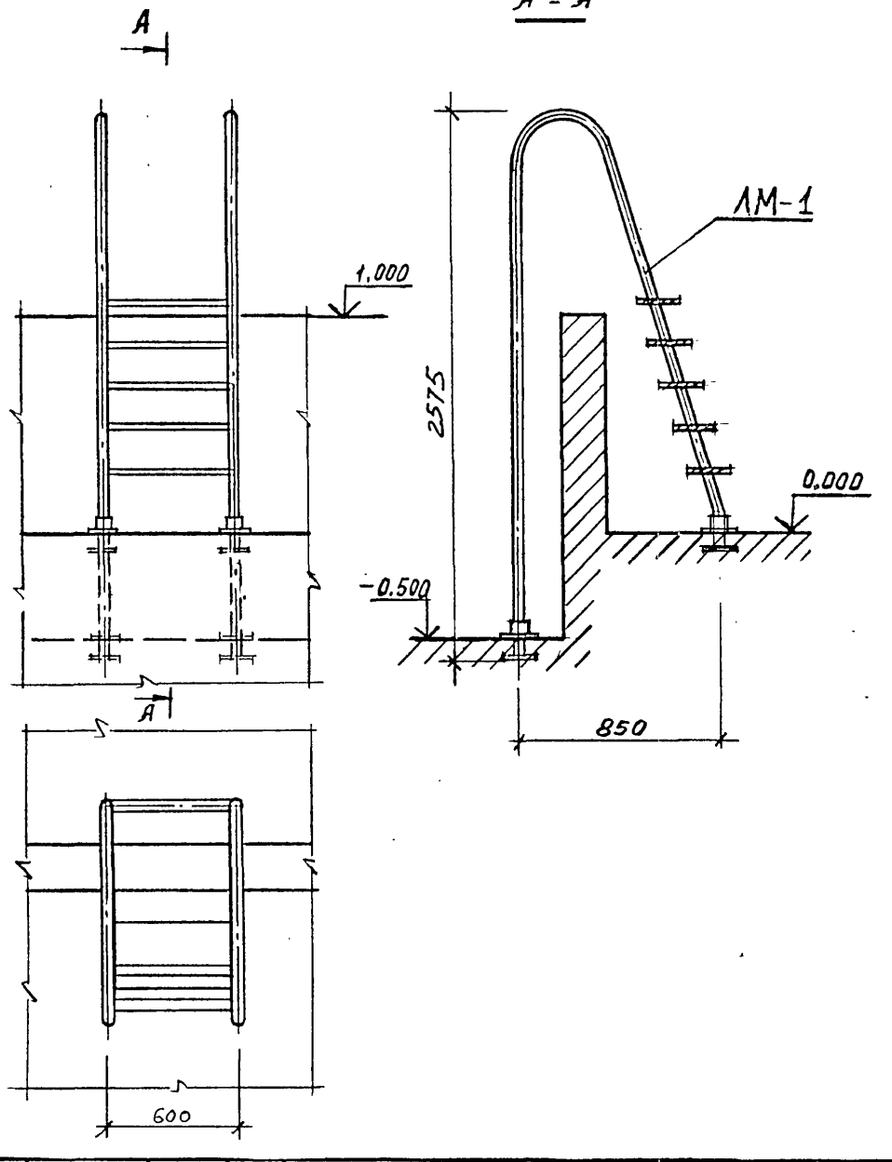

Н.контр.	Коростелев		1.279.9-5.0-09		
ГИП	Коростелев		Лестница металлическая	Стадия	Лист	Листов
Рук.гр.АР	Астапова		Схема расположения	Р		1

ЦНИИЭП торгово-бытовых зданий и туристских комплексов г. Москва

Инв.№ подл. | Подпись и дата | Взам. инв.№

Формат А4

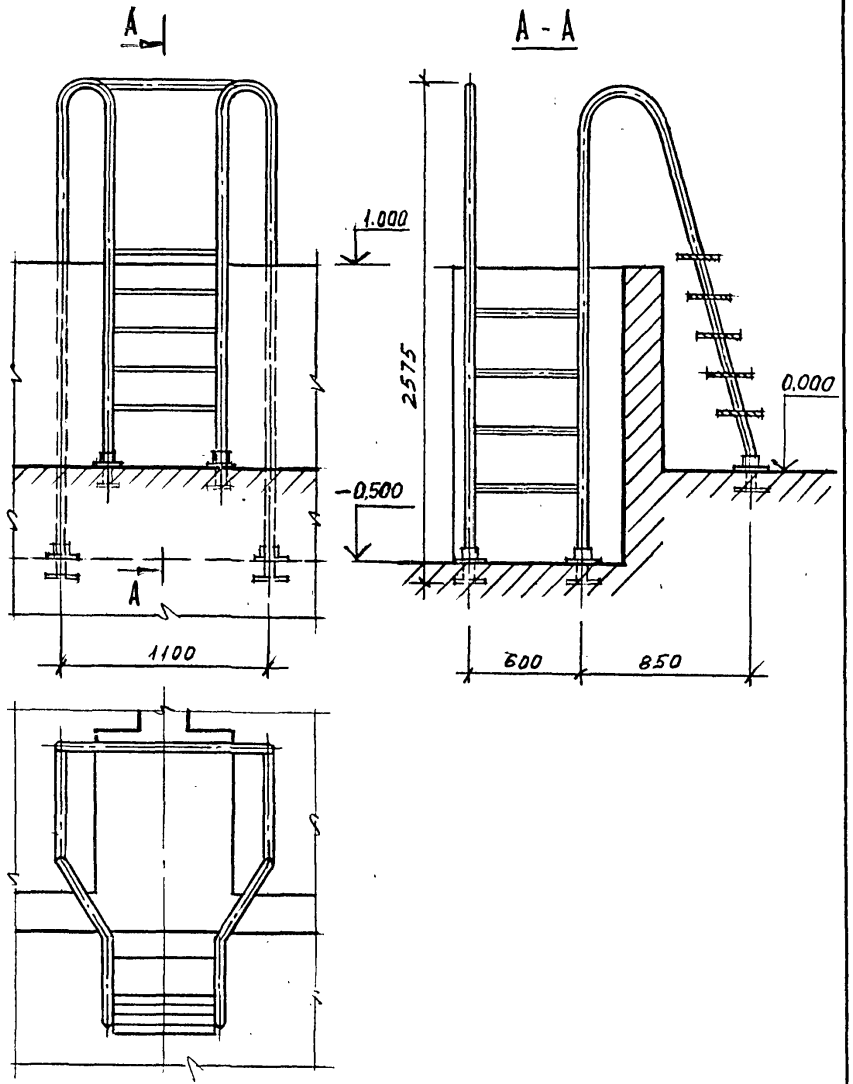

Н. контр.	Коростелев			1.279.9-5.0-10
ГИП	Коростелев			Лестница металлическая
Рук. гр. арх.	Астапова			Схема расположения

Стадия	Лист	Листов
Р		1

ЦНИИЭП торгово-бытовых зданий и туристских комплексов г. Москва

Формат А4

Инв. № подл. | Подпись и дата | Взам. инв. №

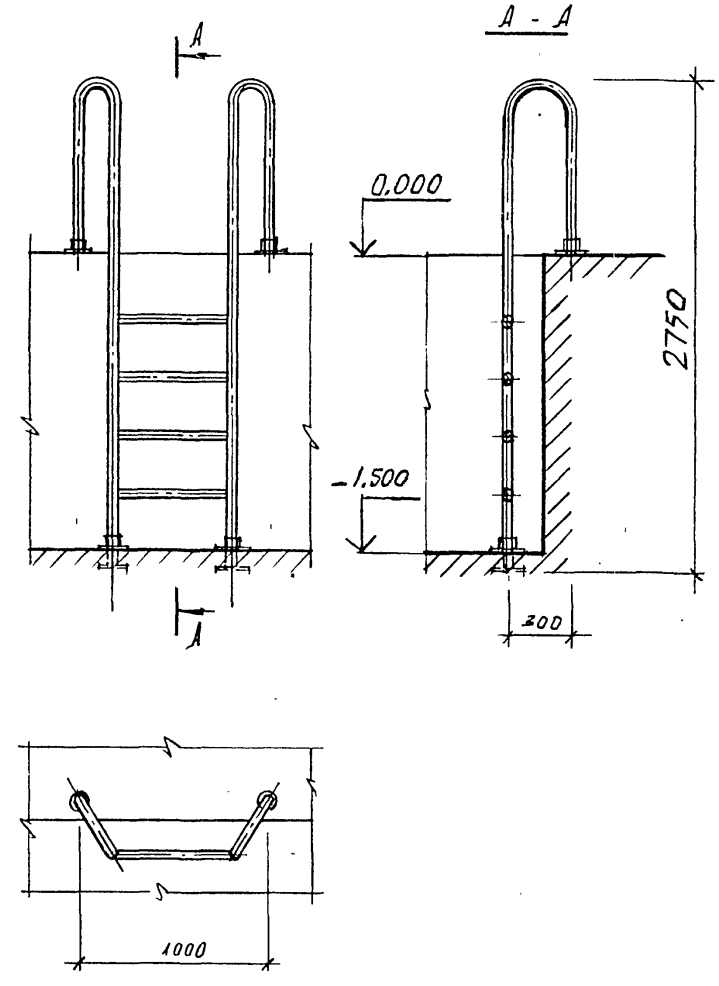

Н. контр.	Коростелев			1.279.9-5.0-11
ГИП	Коростелев			Лестница металлическая
Рук. гр. арх.	Астапова			Схема расположения

Стадия	Лист	Листов
Р		1

ЦНИИЭП торгово-бытовых зданий и туристских комплексов г. Москва

Формат А4

Инв. № подл. | Подпись и дата | Взам. инв. №

Марка поз.	Обозначение	Наименование	Кол.	Масса, ед. кг	Примечание
		Сборочные единицы			
НВ-1	1.279.9-5.1-21.00.00.00	Ножная ванна	3	32,3	
Э-1	1.279.9-5.1-22.00.00.00	Экран	4	13,4	

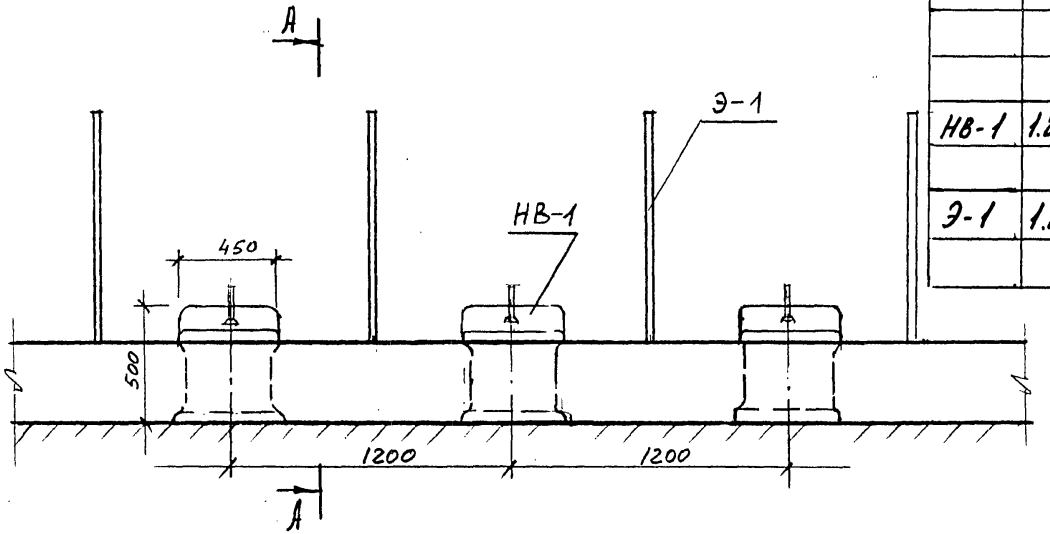

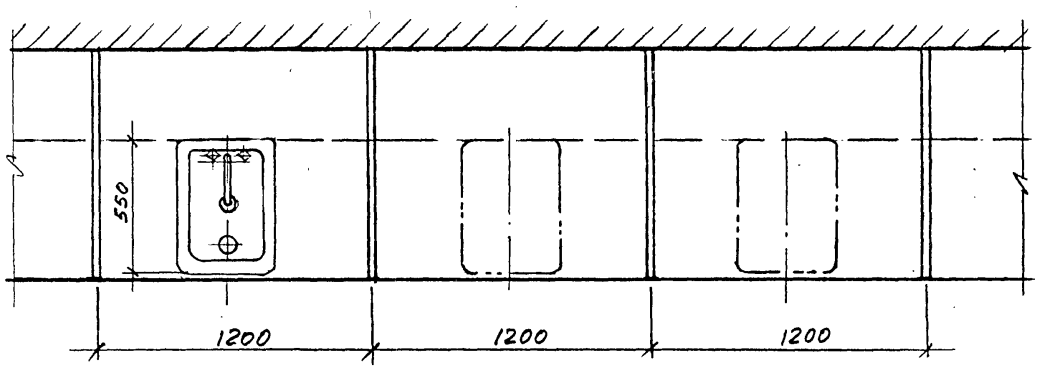

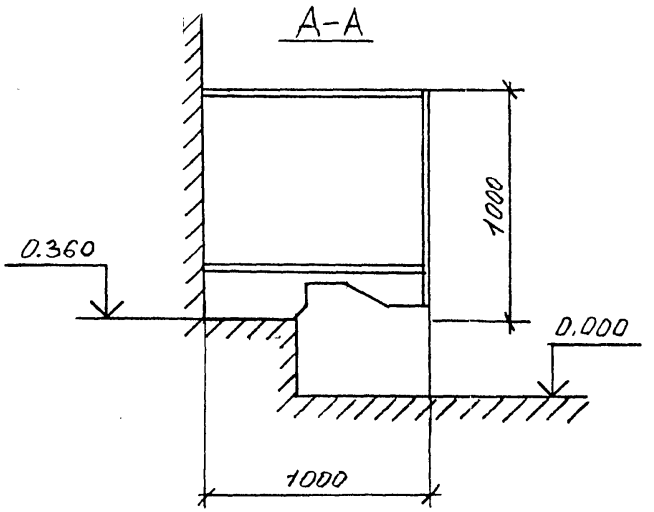

Н. контр.	Коростелев	
ГИП	Коростелев	
Рук. гр. АПХ	Асталова	

1.279.9-5.0-13

Ножная ванна с экраном
Схема расположения

Стадия	Лист	Листов
Р		1

ЦНИИЭП торгово-бытовых зданий и туристских комплексов г. Москва

Инв. N подл. | Подпись и дата | Взам. инв. N

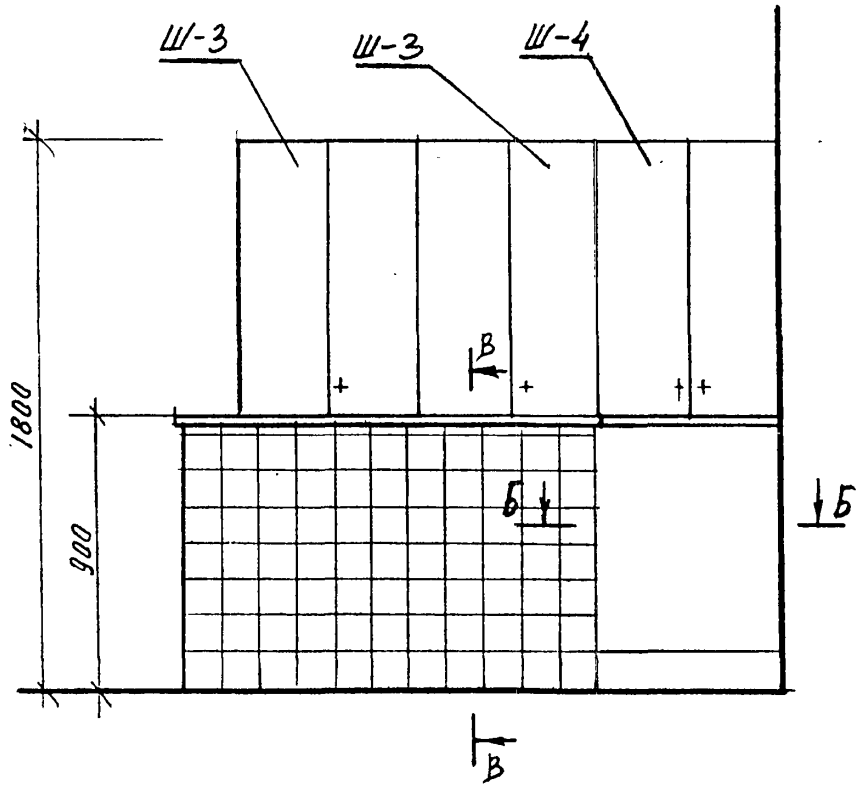

А - А
М 1:10

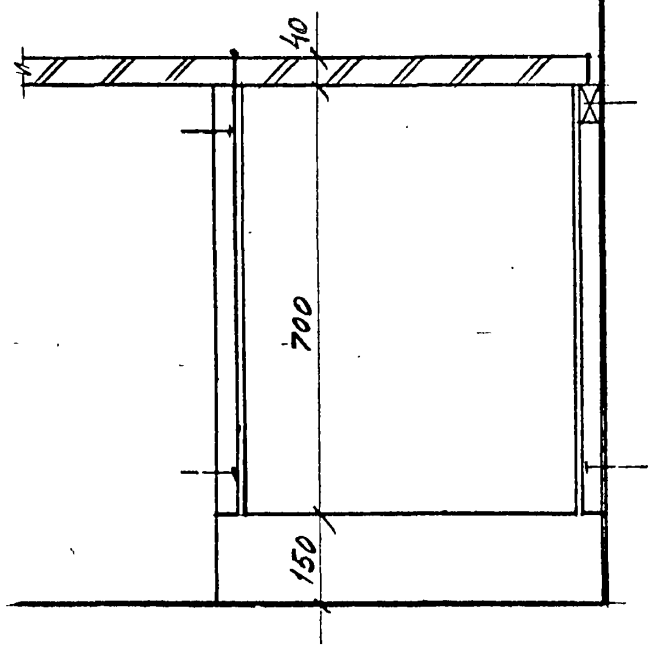

В - В
М 1:10

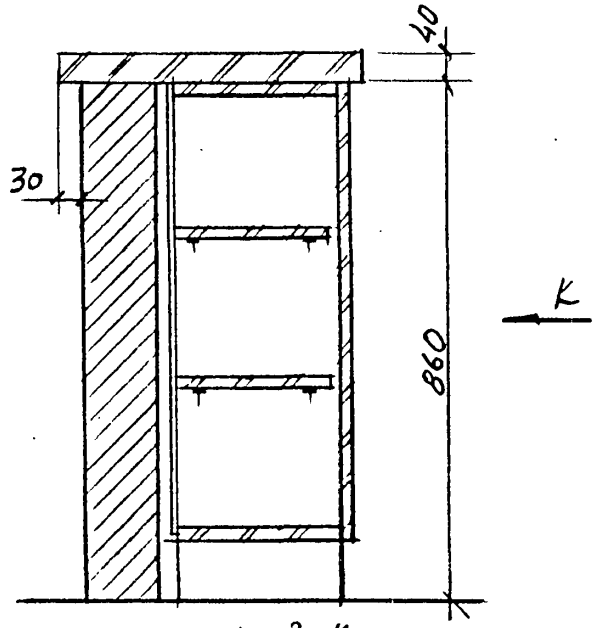

Вид К

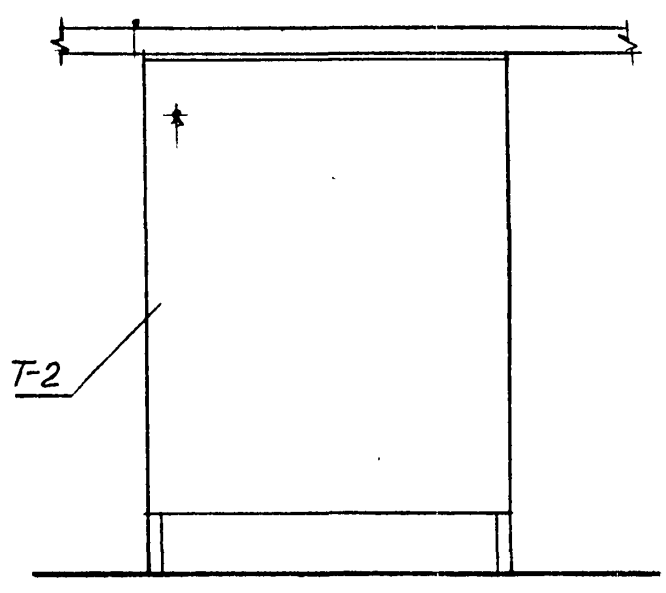

Б - Б
М 1:10

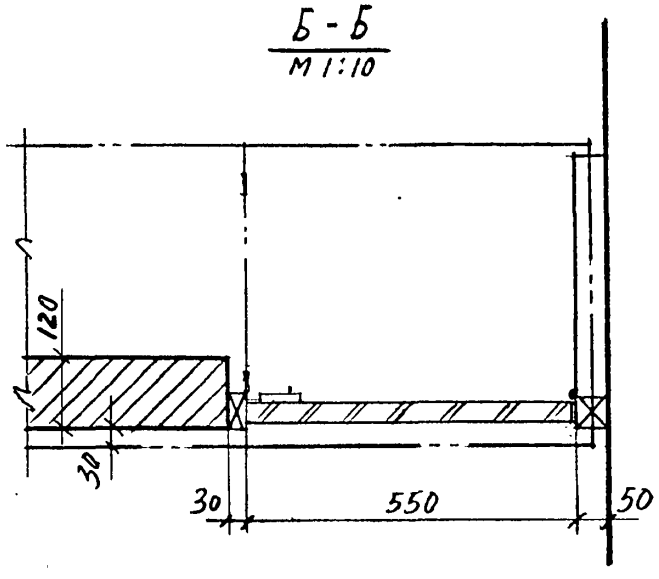

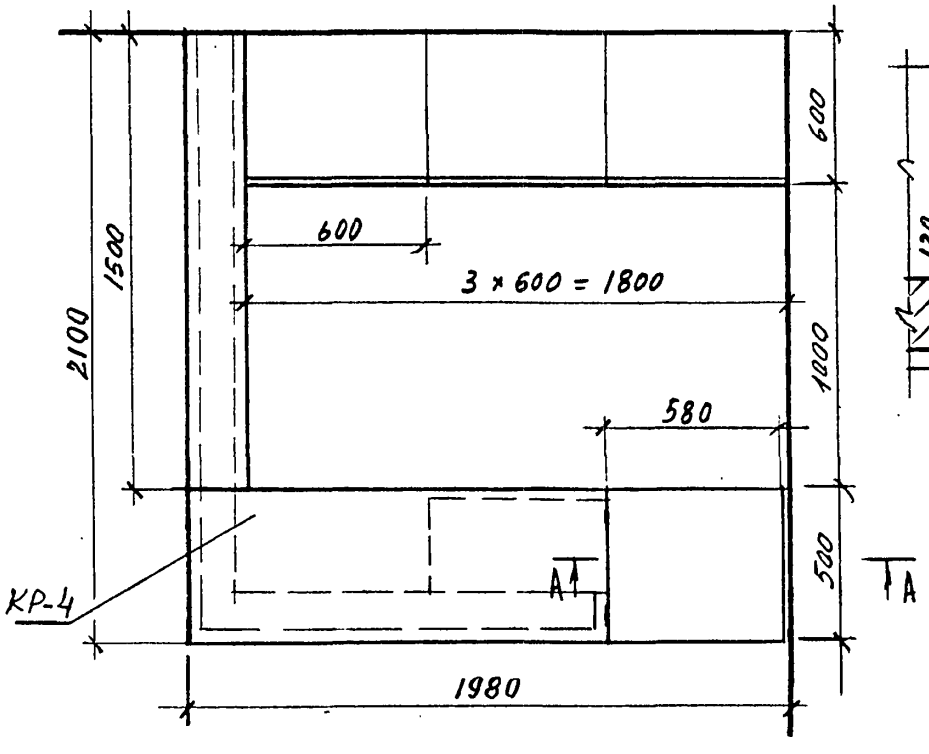

Н.контр.	Коростелев		
ГИП	Коростелев		
Рук.гр.арх.	Астапова		

1.279.9-5.0-14

Барьер бригадира пространщика
Схема расположения

Стадия	Лист	Листов
Р	1	2

ЦНИИЭП торгово-бытовых зданий и туристских комплексов г. Москва

Инв. N подл. | Подпись и дата | Взам. инв. N

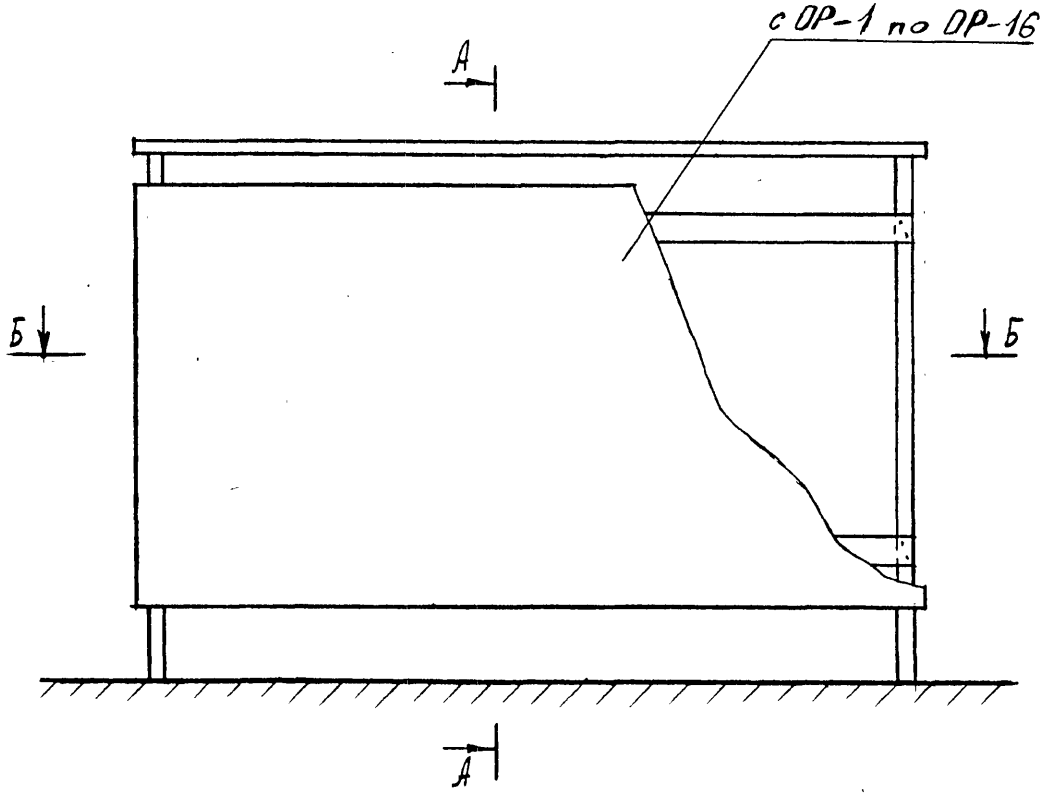

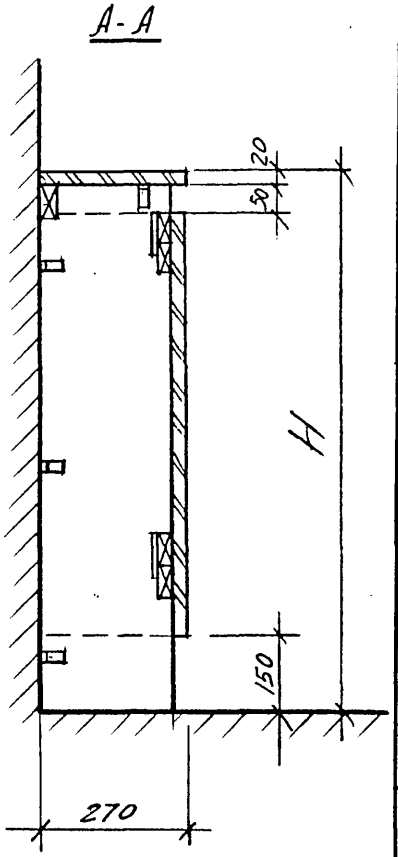

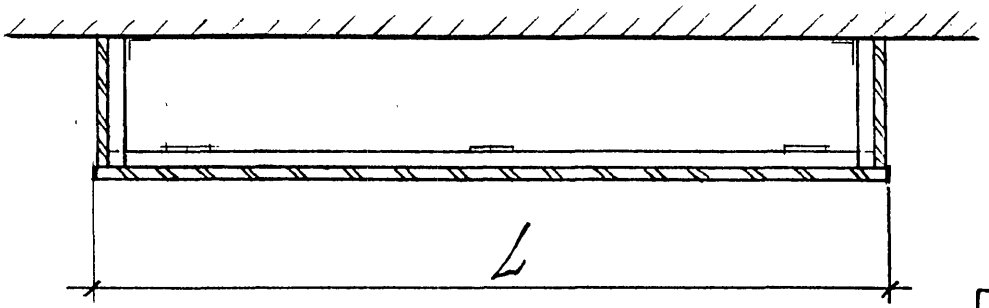

Марка	Размер, мм	
	L	H
ОР-1	800	710
ОР-2	800	820
ОР-3	800	1020
ОР-4	800	1220
ОР-5	1000	710
ОР-6	1000	820
ОР-7	1000	1020
ОР-8	1000	1220
ОР-9	1500	710
ОР-10	1500	820
ОР-11	1500	1020
ОР-12	1500	1220
ОР-13	2000	710
ОР-14	2000	820
ОР-15	2000	1020
ОР-16	2000	1220

Инв. № подл. | Подпись и дата | Взам. инв. №

Н. контр.	Коростелев	
ГИП	Коростелев	
Рук. гр. АРХ	Астапова	

1.279.9-5.0-15

Ограждение радиаторов
Схема расположения

Стадия	Лист	Листов
Р		1

ЦНИИЭП торгово-бытовых зданий и туристских комплексов г. Москва

21879-01 33 Формат А3

gost.e-ecolog.ru