ТИПОВЫЕ КОНСТРУКЦИИ, ИЗДЕЛИЯ И УЗЛЫ ЗДАНИЙ И СООРУЖЕНИЙ

СЕРИЯ 1.279.9-3

ОБОРУДОВАНИЕ ДЛЯ ЗДАНИЙ ТОРГОВЛИ, ОБЩЕСТВЕННОГО ПИТАНИЯ И БЫТОВОГО ОБСЛУЖИВАНИЯ (СЕКЦИЯ С МОЙКОЙ, СЕКЦИИ НАВЕСНЫЕ, СТОЛ РАБОЧИЙ, СТОЛ РАЗДАТОЧНЫЙ, СТЕЛЛАЖИ)

РАБОЧИЕ ЧЕРТЕЖИ

19146

gost.e-ecolog.ru

ТИПОВЫЕ КОНСТРУКЦИИ, ИЗДЕЛИЯ И УЗЛЫ ЗДАНИЙ И СООРУЖЕНИЙ

СЕРИЯ 1.279.9-3

ОБОРУДОВАНИЕ ДЛЯ ЗДАНИЙ ТОРГОВЛИ, ОБЩЕСТВЕННОГО ПИТАНИЯ И БЫТОВОГО ОБСЛУЖИВАНИЯ (СЕКЦИЯ С МОЙКОЙ, СЕКЦИИ НАВЕСНЫЕ, СТОЛ РАБОЧИЙ, СТОЛ РАЗДАТОЧНЫЙ, СТЕЛЛАЖИ)

Разработан ЦНИИЭП торгово-бытовых зданий и туристских комплексов

Главный инженер института В.И. Лепский
Главный инженер проекта Е.А. Коростелев

Утверждены Госгражданстроем
Приказ № 270 от 19.09.1983 г.
Введены в действие с 1.11.1983 г.

Обозначение	Наименование	Стр
1.279.9-3-1.00	Содержание	2-4
1.279.9-3-00.00.00.00ТО	Техническое описание	5
1.279.9-3-Н	Номенклатура изделий	6-9
1.279.9-3-0-02	Пример схемы расположения	
	стеллажей	10
1.279.9-3-0-03	Пример схемы расположения	
	секций с мойкой и секций	
	навесных	11
1.279.9-3-20.00.00.00	Секция с мойкой	12
1.279.9-3-20.00.00.00СБ	Секция с мойкой	
	Сборочный чертеж	13-15
1.279.9-3-20.02.01.00	Каркас	15
1.279.9-3-20.03.02.00	Щит	16
1.279.9-3-20.01.00.00	Каркас	
1.279.9-3-20.01.00.00СБ	Каркас	
	Сборочный чертеж	17
1.279.9-3-20.03.02.00СБ	Щит	
	Сборочный чертеж	18
1.279.9-3-20.03.01.00	Щит	
1.279.9-3-20.02.00.00	Дверной блок	19
1.279.9-3-20.00.04.00	Боковина	20
1.279.9-3-20.03.00.00	Плинтус	
1.279.9-3-20.03.00.00СБ	Плинтус	
	Сборочный чертеж	21
1.279.9-3-20.00.04.00 СБ	Боковина	
	Сборочный чертеж	22
1.279.9-3-20.01.01.00 СБ	Щит	
	Сборочный чертеж	
1.279.9-3-20.01.01.00	Щит	23
1.279.9-3-23.00.00.00	Стол рабочий	

Обозначение	Наименование	Стр.
1.279.9-3-23.00.00.00СБ	Стол рабочий	
	Сборочный чертеж	24
1.279.9-3-21.00.00.00	Секция навесная с сушкой	
	для посуды	25
1.279.9-3-21.00.01.00	Каркас	
1.279.9-3-21.00.00.00СБ	Секция навесная с	
	сушкой дая посуды	
	Сборочный чертеж	26,27
1.279.9-3-21.00.00.01	Поддон	28
1.279.9-3-21.00.01.00СБ	Каркас	
	Сборочный чертеж	
1.279.9-3-21.00.02.00	Щит	29
1.279.9-3-21.00.03.00	Дверка	
1.279.9-3-22.00.01.00	Каркас	30
1.279.9-3-21.00.03.00СБ	Дверка	
	Сборочный чертеж	
1.279.9-3-22.00.05.00	Полка	31
1.279.9-3-21.00.02.00СБ	Щит	
	Сборочный чертеж	
1.279.9-3-22.00.00.00	Секция навесная с	
	сушкой для посуды и	
	хранения салфеток	32
1.279.9-3-22.00.00.00СБ	Секция навесная с сушкой	
	для посуды и хранения	
	салфеток	
	Сборочный чертеж	33-35

Н. контр.	Коростелев		1.279.9-3-1.00
Рук. гр.	Астапова		Содержание
Инж.	Прокопенко		

Стадия	Лист	Листов
Р	1	3

ЦНИИЭП торгово-бытовых зданий и туристских комплексов г. Москва

Инв. № подл. | Подпись и дата | Взам. инв. №

Формат А3

Обозначение	Наименование	Стр.
1.279.9-3-22.00.03.00	Щит	35
1.279.9-3-22.00.03.00СБ	Щит	
	Сборочный чертеж	36
1.279.9-3-22.00.04.00	Щит	37
1.279.9-3-22.00.02.00	То же	
1.279.9-3-22.00.04.00СБ	Щит	
	Сборочный чертеж	38
1.279.9-3-22.00.02.00СБ	То же	
1.279.9-3-23.00.01.00СБ	Боковина	
	Сборочный чертеж	39
1.279.9-3-24.00.03.00	Полка	
1.279.9-3-23.00.01.00	Боковина	40
1.279.9-3-24.00.00.00	Стол раздаточный	
1.279.9-3-24.00.00.00СБ	Стол раздаточный	
	Сборочный чертеж	41
1.279.9-3-23.00.04.00	Крышка	42
1.279.9-3-23.00.02.00	Связь верхняя	
1.279.9-3-23.00.03.00	Связь нижняя	43
1.279.9-3-23.00.02.00СБ	Связь верхняя	
	Сборочный чертеж	
1.279.9-3-25.00.03.00	Щит задний	44
1.279.9-3-25.00.01.00	Крышка	
1.279.9-3-23.00.04.00СБ	Крышка	
	Сборочный чертеж	45
1.279.9-3-25.00.03.00СБ	Щит задний	
	Сборочный чертеж	
1.279.9-3-25.00.02.00СБ	Боковина	
	Сборочный чертеж	46
1.279.9-3-25.00.01.00СБ	Крышка	
	Сборочный чертеж	

Обозначение	Наименование	Стр.
1.279.9-3-25.00.00.00	Стол рабочий	47
1.279.9-3-25.00.02.00	Боковина	
1.279.9-3-25.00.00.00СБ	Стол рабочий	
	Сборочный чертеж	48
1.279.9-3-24.00.02.00	Поддон	49
1.279.9-3-24.00.01.00	Боковина	
1.279.9-3-24.00.01.00СБ	Боковина	
	Сборочный чертеж	50
1.279.9-3-24.00.02.00.СБ	Поддон	
	Сборочный чертеж	51
1.279.9-3-26.00.00.00	Стеллаж	52
1.279.9-3-27.00.00.00	То же	
1.279.9-3-26.00.00.00СБ	Стеллаж	
	Сборочный чертеж	53
1.279.9-3-27.00.00.00СБ	То же	54
1.279.9-3-26.00.01.00	Боковина	55
1.279.9-3-26.01.00.00	Полка	56
1.279.9-3-26.01.01.00	Каркас	
1.279.9-3-26.01.00.00СБ	Полка	
	Сборочный чертеж	57
1.279.9-3-26.01.02.00	Полка	58
1.279.9-3-26.01.01.00СБ	Каркас	
	Сборочный чертеж	59
1.279.9-3-26.01.02.00СБ	Полка	
	Сборочный чертеж	
1.279.9-3-27.01.00.00	Тумба	60
1.279.9-3-28.01.00.00	То же	
1.279.9-3-27.01.00.00СБ	Тумба	
	Сборочный чертеж	61,62

Инв. № подл. | Подпись и дата | Взам. инв. №

Обозначение	Наименование	стр.
1.279.9-3-28.01.00.00СБ	Тумба	
	Сборочный чертеж	63-65
1.279.9-3-27.01.01.00	Ящик	66
1.279.9-3-30.00.01.00	Дверка	
1.279.9-3-27.01.01.00СБ	Ящик	
	Сборочный чертеж	67
1.279.9-3-28.01.02.00	Щит нижний	68
1.279.9-3-28.01.03.00	Щит верхний	
1.279.9-3-30.00.01.00СБ	Дверка	
	Сборочный чертеж	69
1.279.9-3-28.01.02.00СБ	Щит нижний	
	Сборочный чертеж	
1.279.9-3-28.01.03.00СБ	Щит верхний	
	Сборочный чертеж	70
1.279.9-3-27.01.03.00	Щит боковой	71
1.279.9-3-28.01.01.00	Щит средний	
1.279.9-3-27.01.03.00СБ	Щит боковой	
	Сборочный чертеж	72
1.279.9-3-28.01.01.00СБ	Щит средний	
	Сборочный чертеж	
1.279.9-3-27.01.04.00	Щит нижний	73
1.279.9-3-27.01.05.00	Щит верхний	
1.279.9-3-27.01.04.00СБ	Щит нижний	
	Сборочный чертеж	74
1.279.9-3-27.01.05.00СБ	Щит верхний	
	Сборочный чертеж	
1.279.9-3-27.01.02.00	Щит	75
1.279.9-3-30.01.02.00	Полка	
1.279.9-3-28.00.00.00	Стеллаж	76
1.279.9-3-29.00.00.00	То же	

Обозначение	Наименование	стр
1.279.9-3-28.00.00.00СБ	Стеллаж	
	Сборочный чертеж	77
1.279.9-3-29.00.00.00СБ	То же	78
1.279.9-3-29.01.00.00	Тумба	79
1.279.9-3-30.01.00.00	То же	
1.279.9-3-29.01.00.00СБ	Тумба	
	Сборочный чертеж	80-82
1.279.9-3-30.01.00.00СБ	То же	83,84
1.279.9-3-29.01.01.00	Щит нижний	85
1.279.9-3-29.01.02.00	Щит верхний	
1.279.9-3-29.01.01.00СБ	Щит нижний	
	Сборочный чертеж	86
1.279.9-3-29.01.02.00СБ	Щит верхний	
	Сборочный чертеж	
1.279.9-3-30.00.00.00	Стеллаж	87
1.279.9-3-31.00.00.00	То же	
1.279.9-3-30.00.00.00	Стеллаж	
	Сборочный чертеж	88
1.279.9-3-31.00.00.00СБ	То же	89
1.279.9-3-30.01.01.00	Щит боковой	90
1.279.9-3-31.01.01.00	То же	
1.279.9-3-31.01.01.00СБ	Щит средний	
	Сборочный чертеж	91
1.279.9-3-30.01.01.00СБ	Щит боковой	
	Сборочный чертеж	
1.279.9-3-31.01.00.00	Тумба	92
1.279.9-3-31.01.00.00СБ	Тумба	
	Сборочный чертеж	93-95

Инв.№ подл. | Подпись и дата | Взам. инв.№

Изделия запроектированы в соответствии с действующими документами: „Номенклатура унифицированной встроенной мебели и оборудования для общественных зданий массового строительства" (УДК 69.022.5:645.4-182.22); технические требования ОСТ-20-4-75 на изготовление и монтаж элементов и деталей встроенных и антресольных шкафов каркасной конструкции; типы и функциональные размеры, регламентируемые ГОСТ 13025.4-81 - отделение для хранения посуды, столовых приборов и столового белья, ГОСТ 17524.8-75 - тележки; типоразмеры щитовых элементов Единой системы унификации Минлесдревпрома СССР.

В состав серии входят: оборудование кухонь марки СК (СК-1 ÷ СК-6) и стеллажи марки СМ (СМ-1 ÷ СМ-9).

Расшифровка марки изделия:

СК-3

СК (СМ) - тип изделия

1,2,3 и т.д - порядковый номер типоразмера изделия.

Комбинацией и подбором элементов конструкций достигается вариантность изделий, создаются различные по фронту и функциональному назначению компановки, которые могут выполняться правыми и левыми в зависимости от планировки помещения (1.279.9-3-0-02; 1.279.9-3-0.-03).

Секция с мойкой имеет емкости для хранения моющих средств; навесные секции комплектуются емкостями для сушки посуды.

Фурнитура, емкости для хранения моющих средств и для сушки посуды по каталогу „Мебельная фурнитура" выпуск 5-79 г. Москва.

Стеллажи по своему функциональному назначению делятся на три основные унифицированные группы с шириной в осях 428, 814, 1200мм и высотой 2100 мм. Базовыми опорными элементами являются металлические боковины, на которые монтируются взаимозаменяемые тумбы и полки.

Основные конструктивные материалы: древесностружечная плита ГОСТ 10632-77, шпон строганый ГОСТ 2977-82, пиломатериал хвойных пород ГОСТ 8486-60, труба 20×3 ГОСТ 3262-75*, труба 25×25×3 ГОСТ 8639-82.

Инв.№ подл. | Подпись и дата | Взам. инв. №

				1.279.9-3-00.00.00ТО	
Н.контр.	Коростелев		Техническое описание	Стадия: Р	Лист: 1	Листов:
Рук-гр.	Астапова			ЦНИИЭП торгово-бытовых зданий и туристских комплексов г. Москва	
Инженер	Прокопенко				

Обозначение	Марка	Рис	Эскиз	Габаритные размеры, мм L	H	B	Расход материала ДСП, м²	облицовка, м²	дерева, м³	Масса, кг
Секция с мойкой										
1.279.9-3-20.00.00.00	СК-1		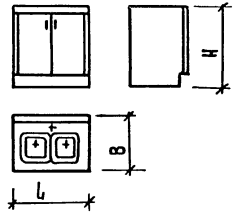	790	850	595	2,31	4,62	0,01	16,25
Секция навесная с сушкой для посуды										
1.279.9-3-21.00.00.00	СК-2		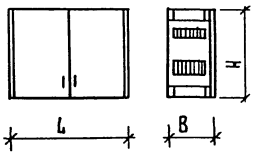	800	600	319	1,34	2,68	0,01	9,75
Секция навесная с сушкой для посуды и хранения салфеток										
1.279.9-3-22.00.00.00	СК-3		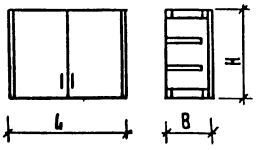	800	600	319	1,64	3,28	0,01	12,00

Н.контр.	Коростелев		
Рук. здр.	Аталова		
Инженер	Проколенко		

1.279.9-3-Н

Номенклатура изделий

Стадия	Лист	Листов
Р	1	4

ЦНИИЭП г. Москва — торгово-бытовых зданий и туристских комплексов

Инв.№подл. | Подпись и дата | Взам.инв.№

Формат А3

Обозначение	Марка	рис	Эскиз	Габаритные размеры, мм L	H	B	Расход материала ДСП, м²	Облицовка, м²	Сталь, кг	Масса, кг
Стол рабочий										
1.279.9-3-23.00.00.00	СК-4		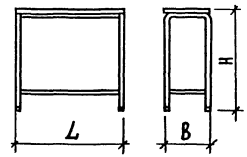	800	850	600	0,5	1,0	10,24	13,74
1.279.9-3-25.00.00.00	СК-5		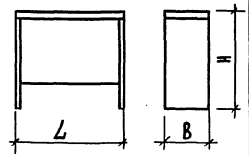	800	850	600	2,1	4,2		15,75
Стол раздаточный										
1.279.9-3-24.00.00.00	СК-6		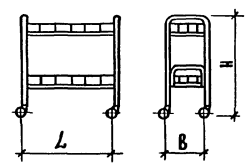	700	770	600			16,1	16,1

Инв.№ подл. | Подпись и дата | Взам. инв.№

Обозначение	Марка	Рис	Эскиз	Габаритные размеры, мм L	H	B	Расход материала ДСП, м²	Облицовка, м²	Сталь, кг	Масса, кг
Стеллаж										
1.279.9-3-26.00.00.00	СМ-1		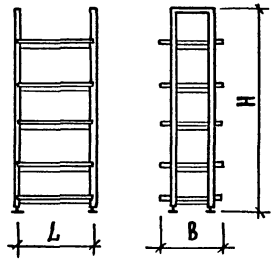	428	2100	614	1,5	4,5	30,18	41,38
-01	СМ-2			814	2100	614	2,5	7,5	35,11	53,86
-02	СМ-3			1200	2100	614	3,6	10,8	39,28	65,53
1.279.9-3-27.00.00.00	СМ-4		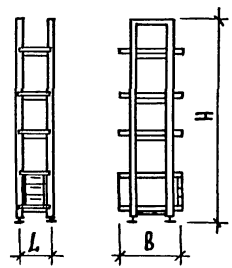	428	2100	612	1,04	3,12	28,18	35,98
1.279.9-3-28.00.00.00	СМ-5		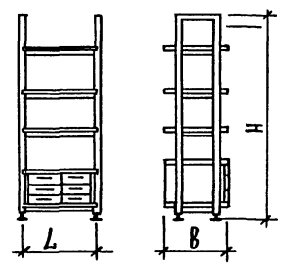	814	2100	612	2,06	6,18	32,10	47,70

Обозначение	Марка	Рис	Эскиз	Габаритные размеры, мм L	H	B	Расход материала: ДСП, м²	Облицовка, м²	Сталь, кг	Масса, кг
СТЕЛЛАЖ										
1.279.9-3-29.00.00.00	СМ-6		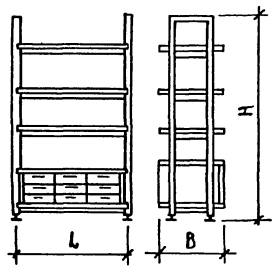	1200	2100	612	3,12	9,36	35,46	57,95
1.279.9-3-30.00.00.00	СМ-7		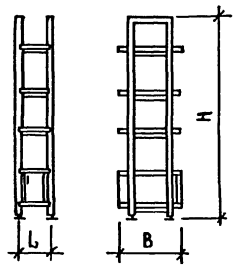	428	2100	612	1,04	3,12	28,18	35,98
1.279.9-3-31.00.00.00	СМ-8		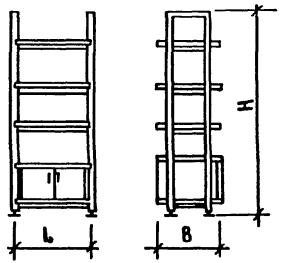	814	2100	612	2,06	6,18	32,10	47,70
-01	СМ-9			1200	2100	612	3,12	9,36	35,46	57,95

Инв.№ подл. | Подпись и дата | Взам. инв.№

Вариант I

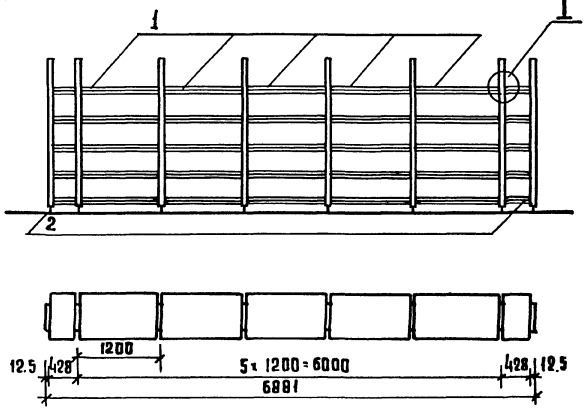

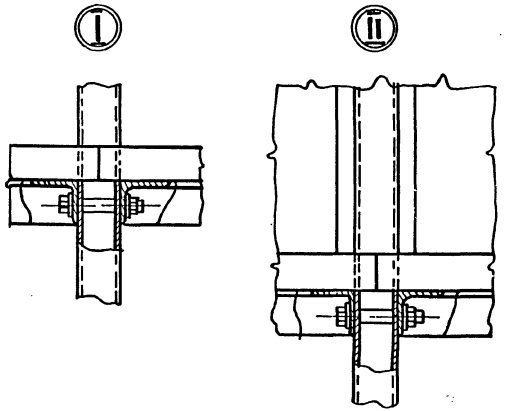

Вариант II

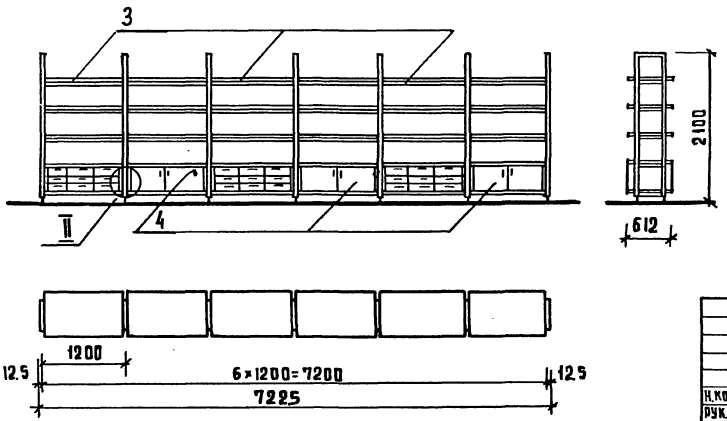

N№ поз.	Наименование изделий	Вариант I		Вариант II	
		Марка	Кол.	Марка	Кол.
1	Стеллаж	СМ-3	5	—	—
2	То же	СМ-1	2	—	—
3	——"——	—	—	СМ-6	3
4	——"——	—	—	СМ-9	3

Н.контр.	Коростелев	
Рук.гр.арх.	Астапова	
Инженер	Прокопенко	

1.279.9-3-0-02

Пример схемы расположения стеллажей

Стадия	Лист	Листов
Р		1

ЦНИИЭП торгово-бытовых зданий и туристских комплексов г. Москва

19146 11

Формат А3

Инв.№ подл. | Подпись и дата | Взам.инв.№

Вариант I

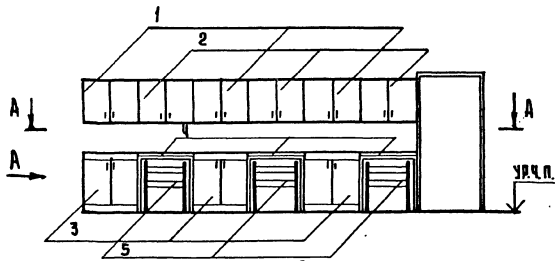

А–А

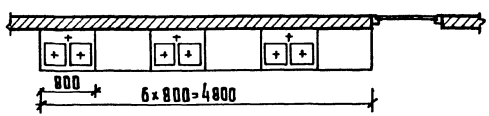

Вариант II

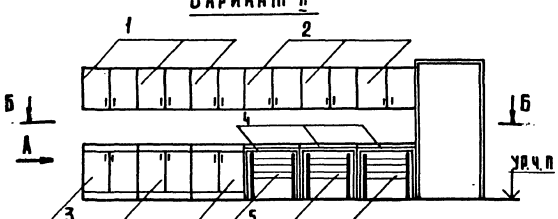

Б – Б

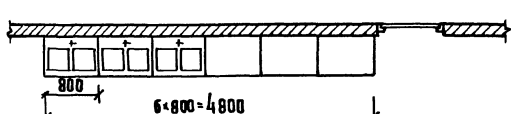

Вид А

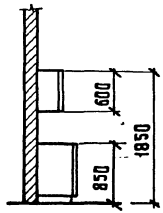

NN поз.	Наименование изделий	Вариант I		Вариант II	
		Марка	Кол	Марка	Кол.
1	Секция навесная с сушкой для посуды	СК-3	3	СК-3	3
2	Секция навесная с сушкой для посуды и хранения салфеток	СК-2	3	СК-2	3
3	Секция с мойкой	СК-1	3	СК-1	3
4	Стол рабочий	СК-4	3	СК-4	3
5	Стол раздаточный	СК-6	3	СК-6	3

Н.контр.	Карастелев		
Рук.гр.арх.	Астапова		
Инженер	Прокопенко		

1.279.9-3-0-03

Пример схемы расположения секций с мойкой и секций навесных

Стадия	Лист	Листов
Р		1

ЦНИИЭП г. Москва

Торгово-бытовых зданий и туристских комплексов

Инв. № подл. | Подпись и дата | Взам. инв. №

Формат А3

Формат	Зона	Поз.	Обозначение	Наименование	Кол.	Примечание
				Документация		
12			1.279.9-3-00.00.00.00ТО	Техническое описание		
12			1.279.9-3-20.00.00.00СБ	Сборочный чертеж		
				Сборочные единицы		
11		1	1.279.9-3-20.01.00.00	Каркас	1	
11		2	1.279.9-3-20.02.00.00	Дверной блок	1	
11		3	1.279.9-3-20.03.00.00	Плинтус	1	
11		4	1.279.9-3-20.00.01.00	Боковина	1	
			-01		1	
				Стандартные изделия		
				Винты		
				ГОСТ 17473-80		
				М5×30.58	8	
				М5×40.58	4	

Н.контр.	Коростелев		
Рук.гра	Астапова		
Инженер	Прокопенко		

1.279.9-3-20.00.00.00

Секция с мойкой

Стадия	Лист	Листов
Р	1	2

ЦНИИЭП торгово-бытовых зданий и туристских комплексов г. Москва

Инв.№подл. | Подпись и дата | Взам.инв.№

Инв.№ подл. | Подпись и дата | Взам. инв.№

Формат	Зона	Поз.	Обозначение	Наименование	Кол.	Примечание
		7		Шайба 5.01.58		
				ГОСТ 6958-78	12	
				Прочие изделия		
				Емкости для		
				кухонной мебели		
		8		14.2.А	1	
		9		14.2.Б	1	
		10		14.2.Д	1	

1.279.9-3-20.00.00.00

Лист 2

Формат А4

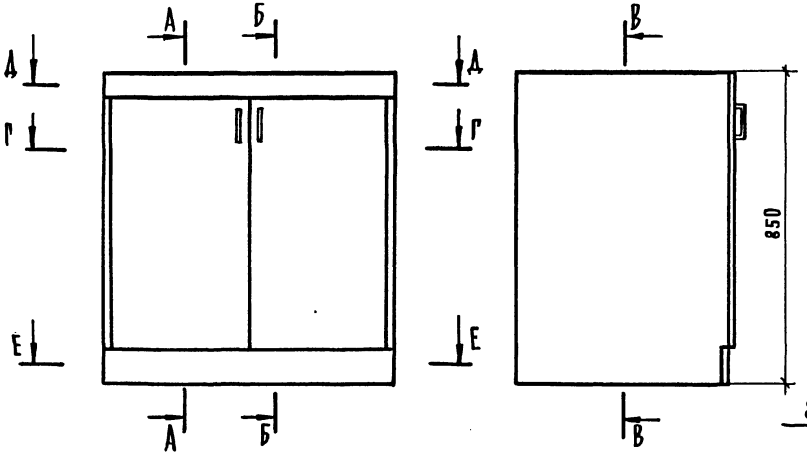

ФАСАД
ДВЕРКИ СЕКЦИИ ОТКРЫТЫ

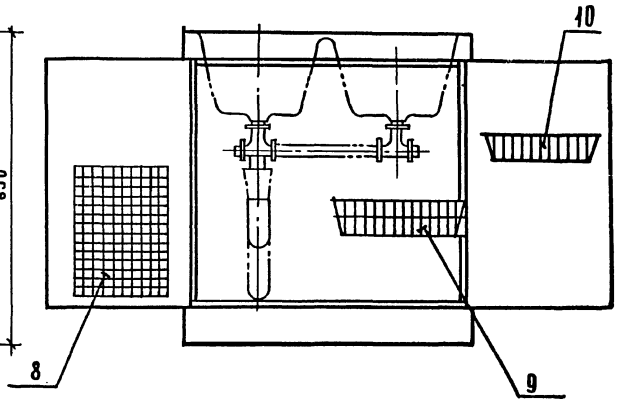

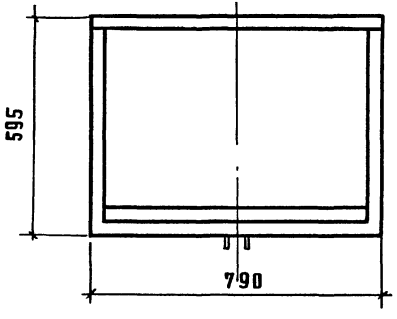

Марка	Расход материала		
	ДСП, м²	Облицовка, м²	Дерево, м³
CR-1	2,31	4,62	0,01

1. 2х чашечная мойка показана условно.
2. Щитовые детали секции облицованы декоративным бумажнослоистым пластиком.

Рук. маст.	Биксон		
Гл. инж. м.	Самовер		
Н. контр.	Коростелев		
Рук. гр. арх.	Асталова		
Инженер	Прокопенко		

1.279.9-3-20.00.00.00 СБ

Секции с мойкой
Сборочный чертеж

Стадия	Масса	Масштаб
Р	16,25	1:10
Лист 1	Листов 3	

ЦНИИЭП г. Москва — Торгово-бытовых зданий и туристских комплексов

Инв. № подл. | Подпись и дата | Взам. инв. №

19146 14

Формат А3

В – В

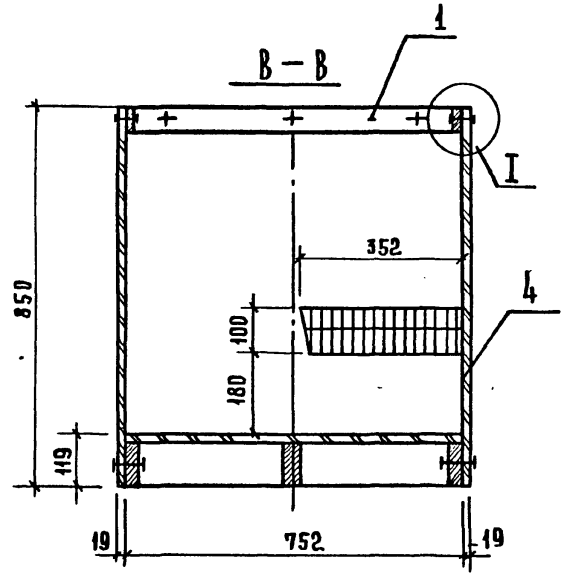

А – А

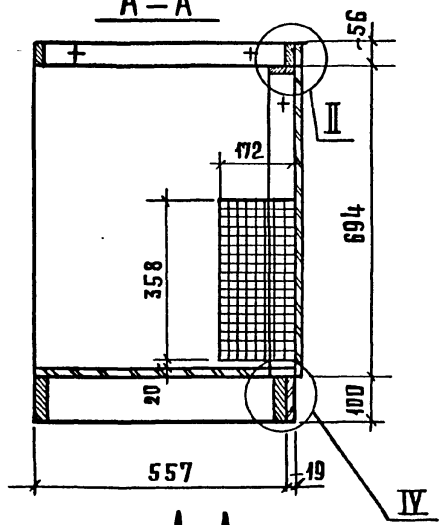

Б – Б

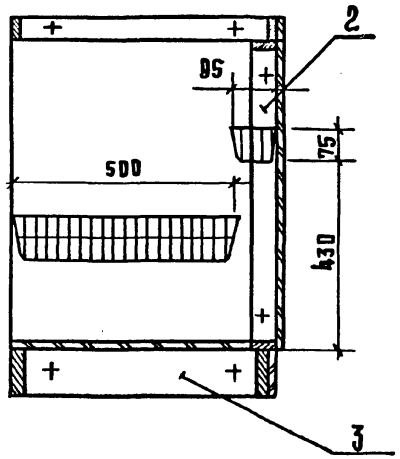

Г – Г

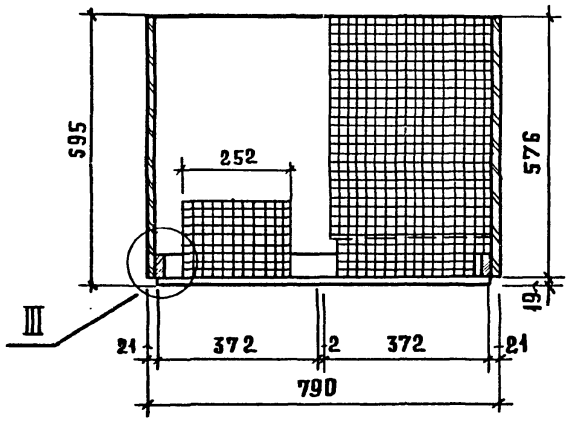

Д – Д

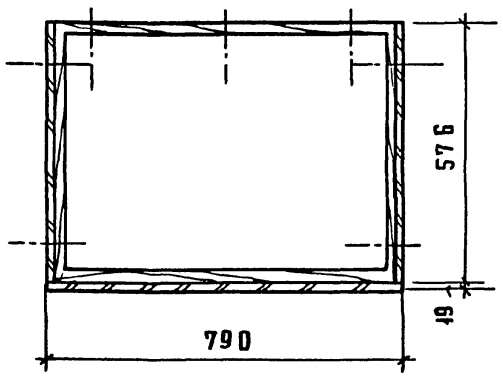

Е – Е

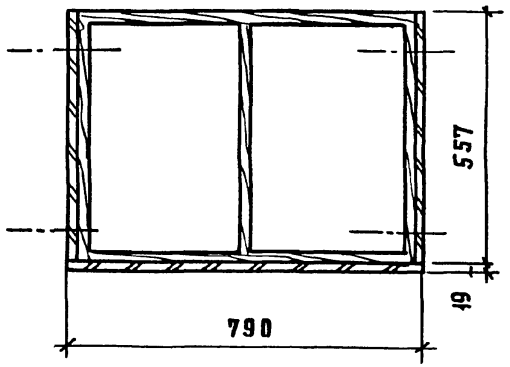

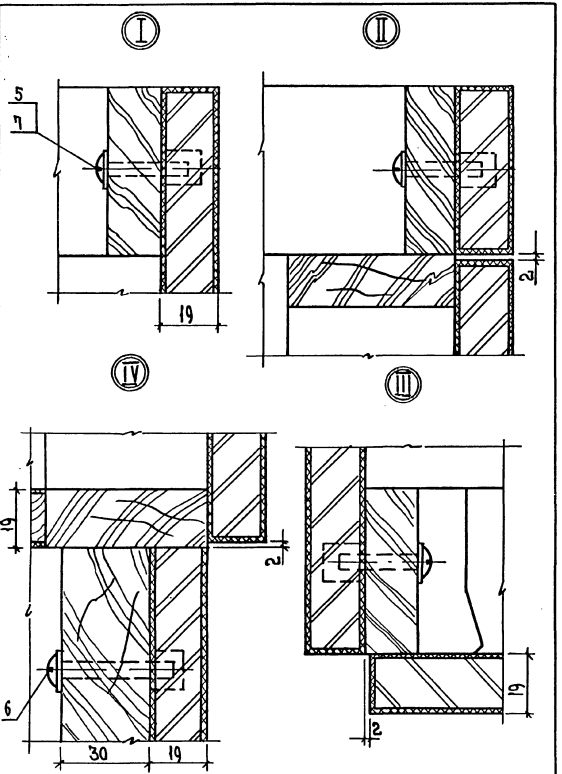

1.279.9-3-20.00.00.00 СБ

Лист 3

Формат А4

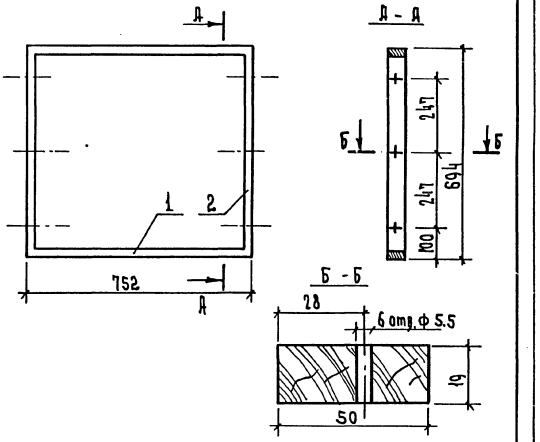

Формат	Зона	Поз.	Обозначение	Наименование	Кол	Примечание
				Детали		
				Пиломатериал хвойных		
				пород ГОСТ 8486-66		
Б.Ч		1	1.279.9-3-20.02.01.01	Брусок 752 х 56 х 19	2	
Б.Ч		2	1.279.9-3-20.02.01.02	694 х 56 х 19	2	

1.279.9-3-20.02.01.00

Каркас

Стадия	Масса	Масшт
Р		1:10

Лист | Листов

Н. контр.	Коростелев	
Рук. гр.	Астапова	
Инжен.	Прокопенко	

г. Москва

торгово-бытовых зданий и туристских комплексов

19146 16

Формат А4

Инв. № подл. | Подп. и дата | Взам. инв. №

Формат	Зона	Поз.	Обозначение	Наименование	Кол.	Примечание
				Документация		
11			1.279.9-3-20.03.02.00 СБ	Сборочный чертеж		
				Детали		
Б4		1	1.279.9-3-20.03.02.01	Щит		
				Плита древесностружечная		
				ГОСТ 10632-77		
				790 х 100 х 16	1	
				Прочие изделия		
		2		Гайка 2.3.2	4	
				Материалы		
		3		Пластик бумажнослоистый		
				ГОСТ 9590-76	$м^2$	0.2

Инв.№ подл. | Подп. и дата | Взам. инв.№

			1.279.9-3-20.03.02.00		
Н. контр.	Коростелев		Щит	Стадия: Р	Лист:	Листов:
Рук. гр.	Астапова			ЦНИИЭП торгово-бытовых зданий и туристских комплексов г. Москва		
Инж.	Прокопенко					

Формат А4

Формат	Зона	Поз.	Обозначение	Наименование	Кол.	Примечание
				Документация		
12			1.279.9-3-20.01.00.00 СБ	Сборочный чертеж		
				Сборочные единицы		
11		1	1.279.9-3-20.01.01.00	Щит	1	
				Детали		
				Брусок		
				Пиломатериал хвойных		
				пород ГОСТ 8486-66		
Б4		2	1.279.9-3-20.01.00.01	576 х 56 х 19	2	
Б4		3	1.279.9-3-20.01.00.02	790 х 56 х 19	2	
				Стандартные изделия		
		4		Винт М5 х 30.58		
				ГОСТ 17473-80	3	
		5		Шайба 5.01.05		
				ГОСТ 6958-78	3	

Инв.№ подл. | Подп. и дата | Взам. инв.№

			1.279.9-3-20.01.00.00		
Н. контр.	Коростелев		Каркас	Стадия: Р	Лист:	Листов: 1
Рук. гр.	Астапова			ЦНИИЭП торгово-бытовых зданий и туристских комплексов г. Москва		
Инж.	Прокопенко					

Формат А4

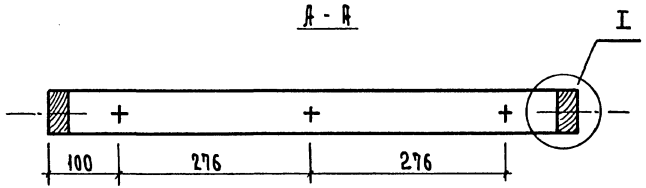

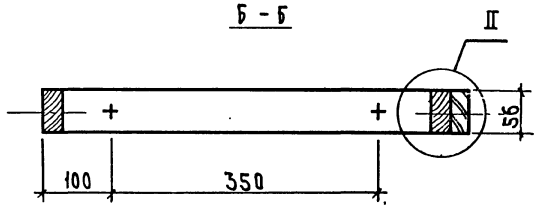

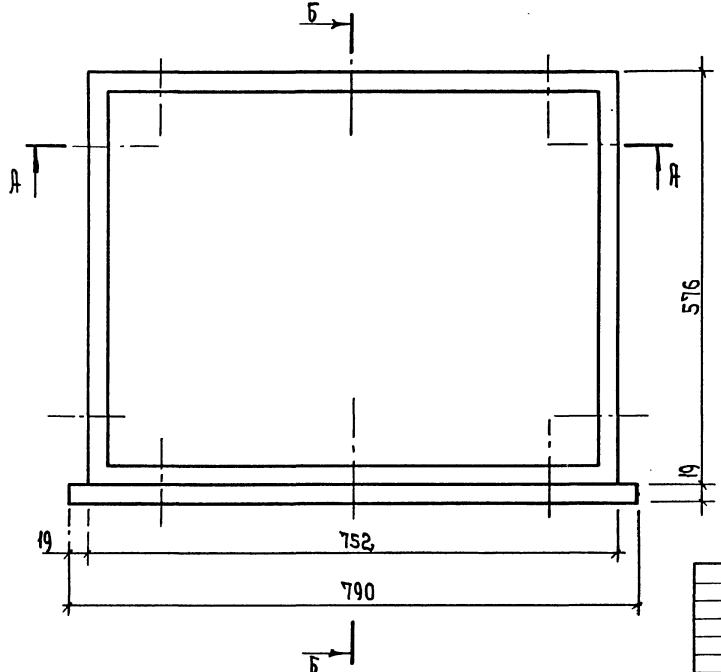

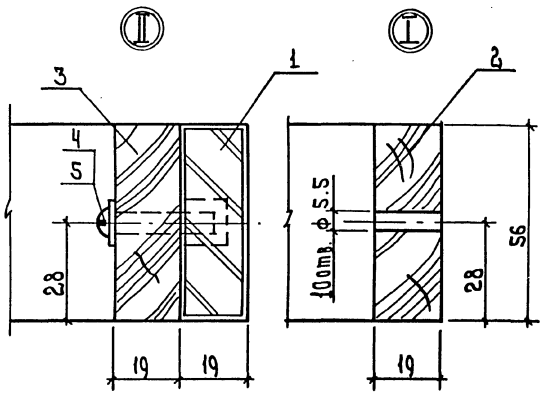

		1.279.9-3-20.01.00.00 СБ	
		Каркас	Стадия: Р; Масса: ; Масшт.: 1:5
		Сборочный чертеж	Лист; Листов 1
Н. контр.	Коростелев		ЦНИИЭП торгово-бытовых зданий и туристских комплексов г. Москва
Рук. гр. арх.	Астапова		
Инженер	Прокопенко		

Инв.№ подл. | Подп. и дата | Взам. инв.№

Формат А3

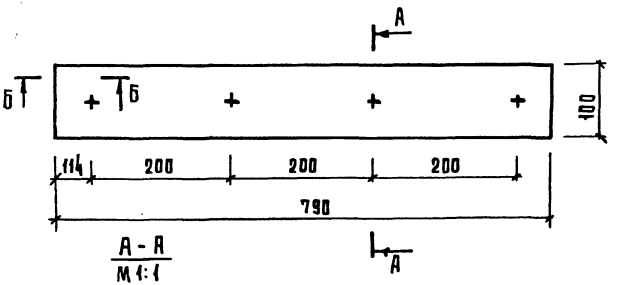

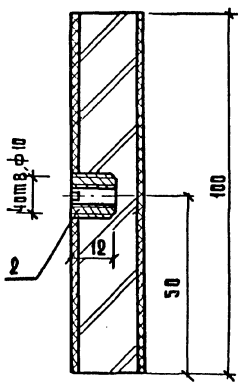

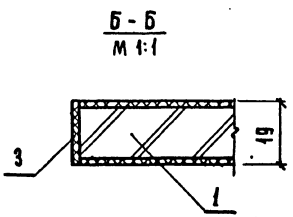

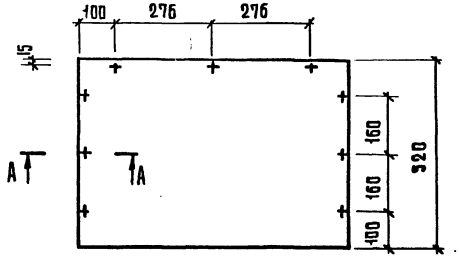

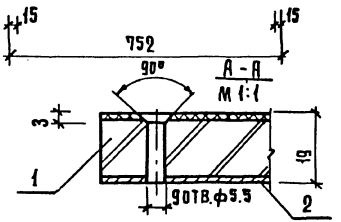

Формат	Зона	Поз.	Обозначение	Наименование	Кол.	Примечание
				Материалы		
		1		Плита древесностружечная гост 10632-77	0.4	м²
		2		Пластик бумажнослоистый гост 9590-76	0.8	м²

Инв. № подл.	Подпись и дата	Взам. инв. №	

1.279.9-3-20.03.02.00 СБ

Щит
Сборочный чертеж

Стадия	Масса	Масштаб
Р		1:5
Лист	Листов 1	

Н. контр.	Коростелев	
Рук. гр.	Астапова	
Инженер	Прокопенко	

ЦНИИЭП г. Москва — Торгово-бытовых зданий и туристских комплексов

Формат А4

Инв. № подл.	Подпись и дата	Взам. инв. №	

1.279.9-3-20.03.01.00

Щит

Стадия	Масса	Масштаб
Р		1:10
Лист	Листов 1	

Н. контр.	Коростелев	
Рук. гр.	Астапова	
Инженер	Прокопенко	

ЦНИИЭП г. Москва — Торгово-бытовых зданий и туристских комплексов

Формат А4

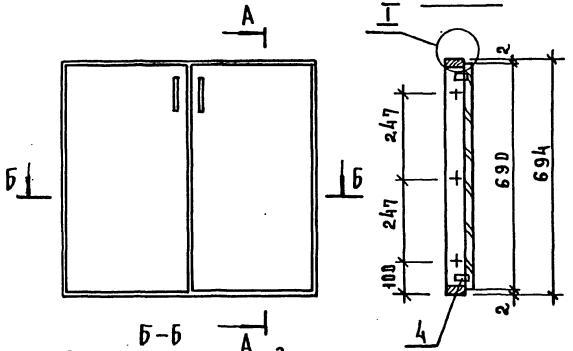

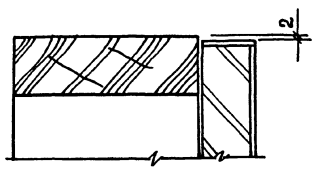

Формат	Зона	Поз.	Обозначение	Наименование	Кол.	Примечание
				Сборочные единицы		
А1		1	1.279.9-3-20.02.01.00	Каркас	1	
А1		2	1.279.9-3-21.00.03.00-02	Дверка	1	
		3	-03	Дверка	1	
				Прочие изделия		
		4		Петля 3.12.А	4	

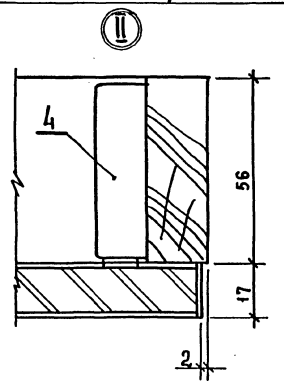

Н.контр	Коростелев		
Рук.гр.	Астапова		
Инж.	Прокопенко		

1.279.9-3-20.02.00.00

Дверной блок

Стадия	Масса	Масштаб
Р		1:10
Лист	Листов 1	

ЦНИИЭП торгово-бытовых зданий и туристских комплексов

Инв.№ подл. | Подпись и дата | Взам. инв.№

Формат	Зона	Поз.	Обозначение	Наименование	Кол.	Примечание
				Документация		
А1			1.279.9-3-20.00.01.00 СБ	Сборочный чертеж		
				Детали		
Б.Ч		1	1.279.9-3-20.00.01.01	Щит		
				Плита древесностружечная ГОСТ 10632-77		
				850 х 576 х 16	1	
				Прочие изделия		
		2		Гайка 2.3.2	7	Каталог меб. ф-ки
				Материал		
		3		Пластик бумажнослоистый ГОСТ 9590-76	1.0	м²

Инв. № подл. | Подп. и дата | Взам. инв. №

Н. контр.	Коростелев		1.279.9-3-20.00.01.00
Рук. гр.	Останова		
Инжен.	Прокопенко		Боковина

Стадия Р | Лист | Листов

ЦНИИЭП г. Москва — Торгово-бытовых зданий и туристских комплексов

Формат А4

Формат	Зона	Поз.	Обозначение	Наименование	Кол.	Примечание
				Документация		
А2			1.279.9-3-20.03.00.00 СБ	Сборочный чертеж		
				Сборочные единицы		
А1		1	1.279.9-3-20.03.01.00	Щит	1	
А1		2	1.279.9-3-20.03.02.00	Щит	1	
				Детали		
				Брусок		
				Пиломатериал хвойных пород ГОСТ 8486-66		
Б.Ч		3	20.03.00.01	557 х 100 х 30	3	
Б.Ч		4	20.03.00.02	790 х 100 х 30	2	
				Стандартные изделия		
		5		Шуруп А 4.5 х 30		
				ГОСТ 1145-80	9	
		6		Винт М5 х 40.58		
				ГОСТ 17473-80	4	
		7		Шайба 5.01.05		
				ГОСТ 6958-78	4	

Инв. № подл. | Подп. и дата | Взам. инв. №

Н. контр.	Коростелев		1.279.9-3-20.03.00.00
Рук. груп.	Останова		
Инжен.	Прокопенко		Панитис

Стадия Р | Лист | Листов 1

ЦНИИЭП г. Москва — Торгово-бытовых зданий и туристских комплексов

Формат А4

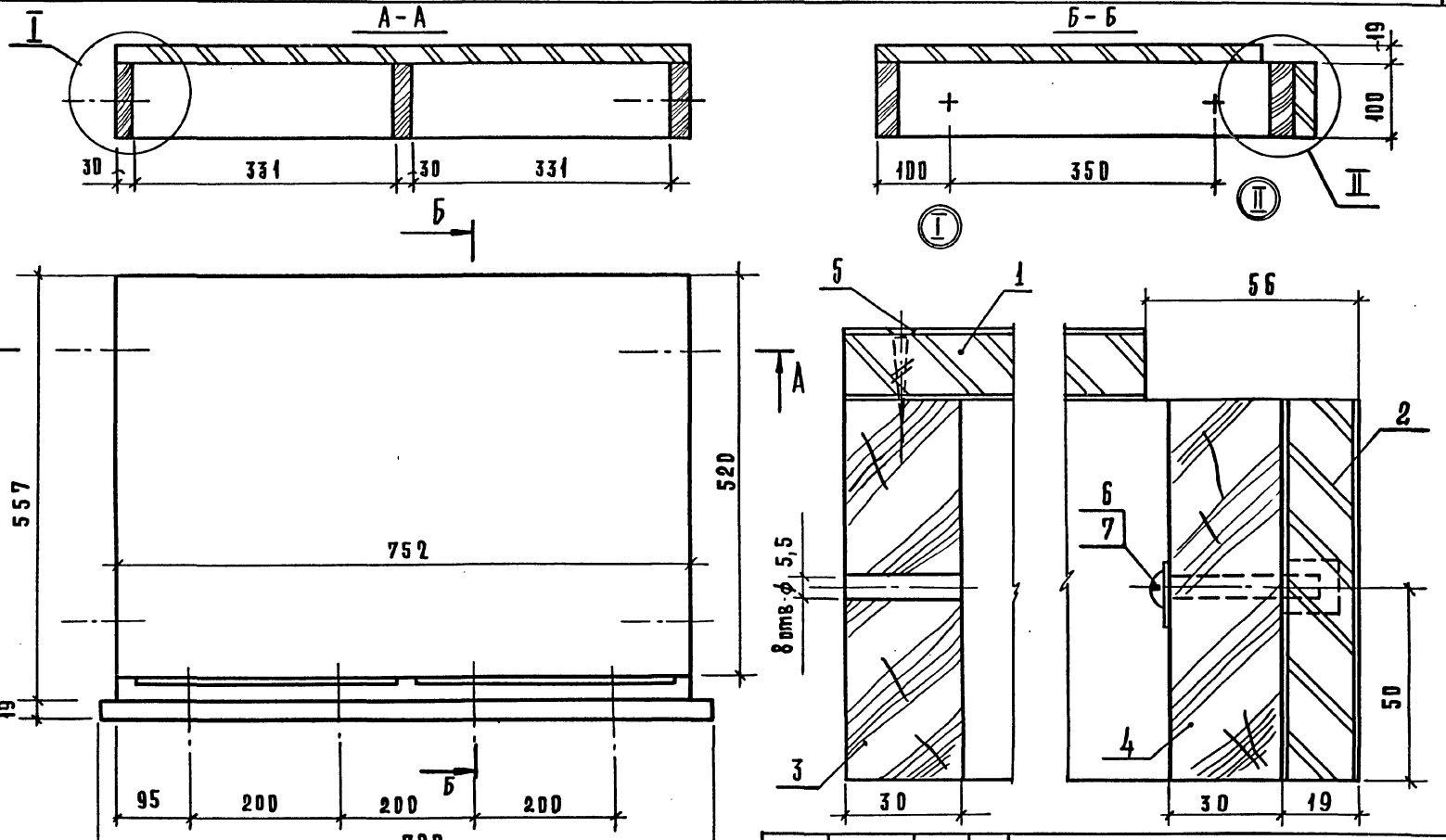

			1.279.9-3-20.03.00.00 СБ
			Плинтус Сборочный чертеж
			Стадия: Р; Масса: ; Масштаб: 1:5 Лист; Листов 1
Н.контр.	Коростелев		ЦНИИЭП торгово-бытовых зданий и туристских комплексов г. Москва
Рук.гр.арх	Астапова		
Инженер	Прокопенко		

Инв.№ подл. | Подпись и дата | Взам.инв.№

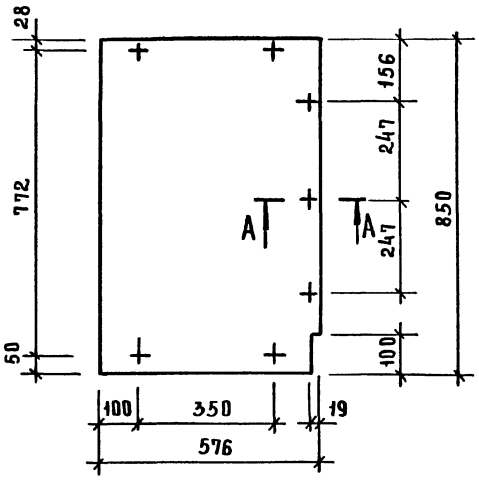

А-А
М1:1

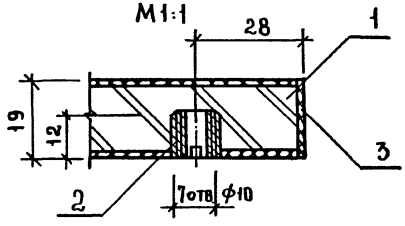

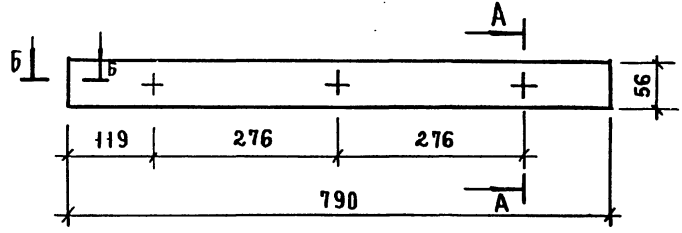

А-А
М1:1

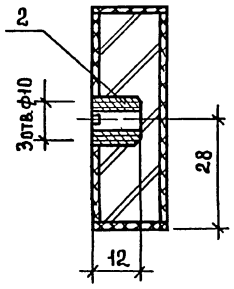

Б-Б
М1:1

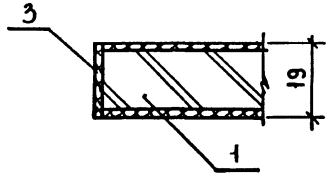

			1.279.9-3-20.00.01.00 СБ		
			Боковина Сборочный чертеж	Стадия: Р	Масса:	Масштаб: 1:10
				Лист	Листов 1
Н.контр	Коростелев		ЦНИИЭП торгово-бытовых зданий и туристских комплексов г. Москва		
Рук.гр	Астапова				
Инж.	Прокопенко				

Инв.№ подл. | Подпись и дата | Взам. инв.№

Формат А4

			1.279.9-3-20.01.01.00 СБ		
			Щит Сборочный чертеж	Стадия: Р	Масса:	Масштаб: 1:5
				Лист	Листов 1
Н.контр	Коростелев		ЦНИИЭП торгово-бытовых зданий и туристских комплексов г. Москва		
Рук.гр	Астапова				
Инж.	Прокопенко				

Инв.№ подл. | Подпись и дата | Взам. инв.№

Формат А4

Формат	Зона	Поз.	Обозначение	Наименование	Кол.	Примечание
				Документация		
11			1.279.9-3-20.01.01.000СБ	Сборочный чертеж		
				Детали:		
04		1	1.279.9-3-20.01.01.01	Щит		
				Плита древесностружечная		
				ГОСТ 10632-77		
				790×56×16	1	
				Прочие изделия		
		2		Гайка 2.3.2	3	
				Материалы		
		3		Пластик бумажнослоистый		
				ГОСТ 9590-76	0.2	м²

Инв. № подл. | Подпись и дата | Взам. инв. №

1.279.9-3-20.01.01.00

Н.контр.	Коростелев		
Рук.гр.	Метапова		
Инж.	Прокопенко		

Щит

Стадия	Лист	Листов
Р		1

ЦНИИЭП г. Москва — торгово-бытовых зданий и туристских комплексов

Формат А4

Формат	Зона	Поз.	Обозначение	Наименование	Кол.	Примечание
				Документация		
12			1.279.9-3-23.00.00.000СБ	Сборочный чертеж		
				Сборочные единицы		
11		1	1.279.9-3-23.00.01.00	Боковина	2	
11		2	1.279.9-3-23.00.02.00	Связь верхняя	2	
11		3	1.279.9-3-23.00.03.00	Связь нижняя	1	
11		4	1.279.9-3-23.00.04.00	Крышка	1	
				Стандартные изделия		
				Винты		
				ГОСТ 17473-80		
		5		М5×30.58	6	
		6		М5×40.58	4	

Инв. № подл. | Подпись и дата | Взам. инв. №

1.279.9-3-23.00.00.00

Н.контр.	Коростелев		
Рук.гр.	Метапова		
Инж.	Прокопенко		

Стол рабочий

Стадия	Лист	Листов
Р		1

ЦНИИЭП г. Москва — торгово-бытовых зданий и туристских комплексов

Формат А4

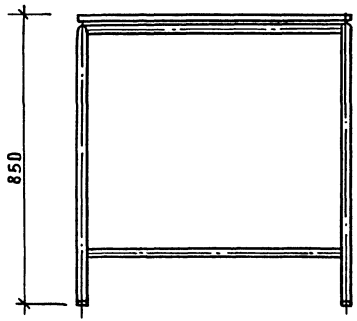

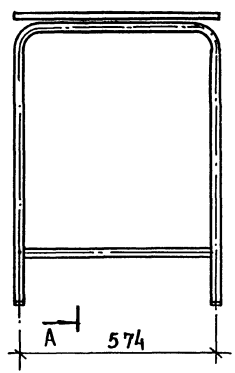

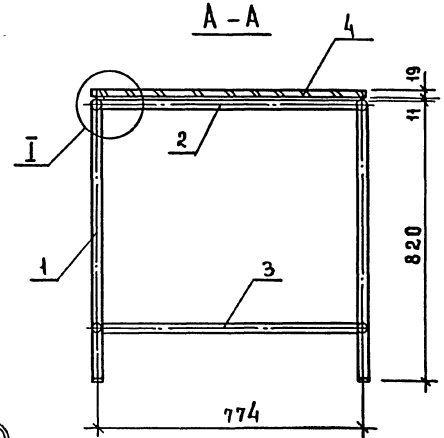

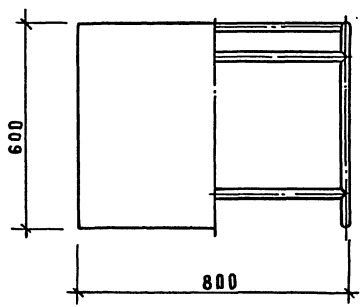

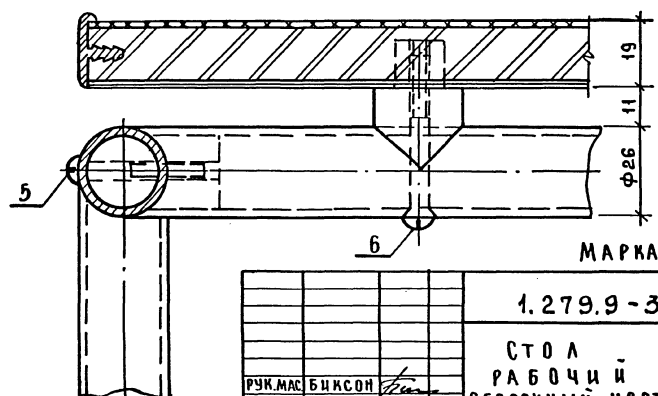

Марка изделия СК-4

Рук.мас	Биксон		
Гл.инж.	Самовер		
Н.контр	Коростелев		
Рук.гр.ар	Астапова		
Инженер	Прокопенко		

1.279.9-3-23.00.00.00 СБ

Стол рабочий сборочный чертеж

Стадия	Масса	Масштаб
Р	11.9	1:10
Лист	Листов 1	

ЦНИИЭП торгово-бытовых зданий и туристских комплексов г. Москва

Инв.№ подл. | Подпись и дата | Взам.инв.№

Формат А3

Формат	Зона	Поз.	Обозначение	Наименование	Кол.	Примечание
				Документация		
12			21.00.00.00 СБ	Сборочный чертеж		
12			1.279.9-3-00.00.00.40ТО	Техническое описание		
				Сборочные единицы		
11		1	1.279.9-3-21.00.01.00	Каркас	2	
11		2	1.279.9-3-21.00.02.00	Щит	2	
11		3	1.279.9-3-21.00.03.00	Дверка	1	
			-01		1	
				Детали		
11		4	1.279.9-3-21.00.00.01	Поддон	1	
				Стандартные изделия		
		5		Винт М5×25.58		
				ГОСТ 17473-80	8	
		6		Шайба 5.01.05		
				ГОСТ 6958-78	8	
		7		Шуруп А5×15		
				ГОСТ 1146-80	8	
				Прочие изделия		
		8		Петля 3.12.А	4	
		9		Сушитель кухонный	1	
		10		То же 14.3	1	
		11		Навеска 5.1-в	2	

Инв. № подл. | Подпись и дата | Взам. инв. №

1.279.9-3-21.00.00.00

Секция навесная с сушкой для посуды

Н. контр.	Коростелев	
Рук. гр.	Астапова	
Инж.	Прокопенко	

Стадия	Лист	Листов
Р		1

ЦНИИЭП Торгово-бытовых зданий и туристских комплексов г. Москва

Формат А4

Формат	Зона	Поз.	Обозначение	Наименование	Кол.	Примечание
				Документация		
11			1.279.9-3-21.00.01.00СБ	Сборочный чертеж		
				Детали		
				Брусок		
				Пиломатериалы хвойных		
				пород ГОСТ 8486-66		
Б.Ч.		1		762×56×19	2	
Б.Ч.		2		300×56×19	2	
Б.Ч.		3		300×45×19	1	

Инв. № подл. | Подпись и дата | Взам. инв. №

1.279.9-3-21.00.01.00

Каркас

Н. контр.	Коростелев	
Рук. гр.	Астапова	
Инж.	Прокопенко	

Стадия	Лист	Листов
Р		1

ЦНИИЭП Торгово-бытовых зданий и туристских комплексов г. Москва

Формат А4

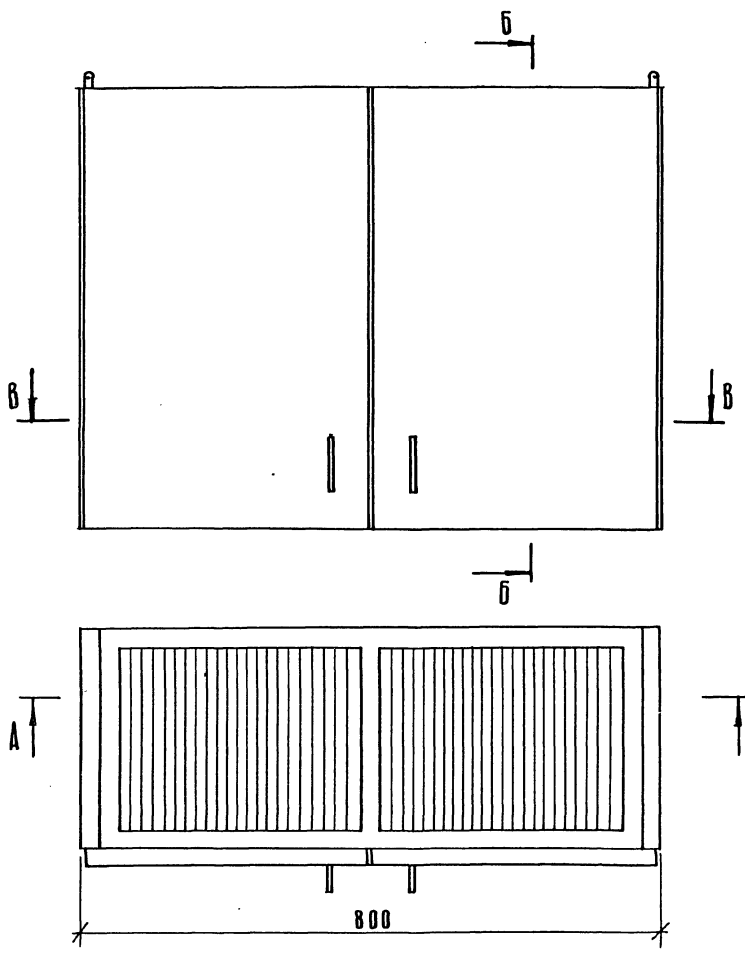

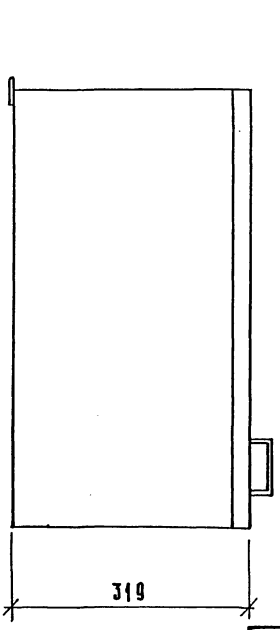

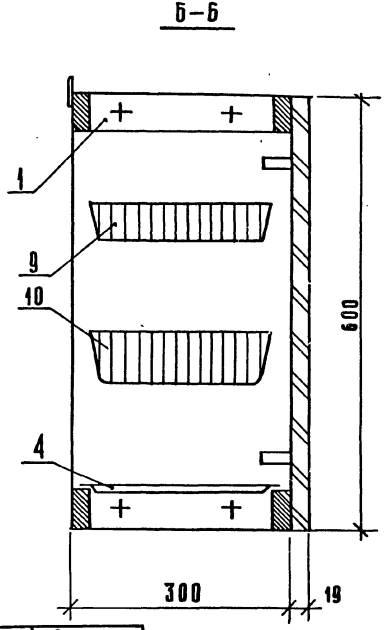

Марка	Расход материала	
	ДСП м²	Облицовки м²
СК-1	1.34	2.68

Рук. маст.	Биксон	
Гл. инж. м.	Самовер	
Н. контр.	Коростелев	
Рук. гр. арх.	Астапова	
Инженер	Прокопенко	

1.279.9-3-21.00.00.00 СБ

Секция навесная с сушкой для посуды
Сборочный чертеж

Стадия	Масса	Масштаб
Р	9.75	1:5
Лист 1	Листов 2	

УНИИЭП г. Москва
Торгово-бытовых зданий и туристских комплексов

Формат А3

Инв. № подл. | Подпись и дата | Взам. инв. №

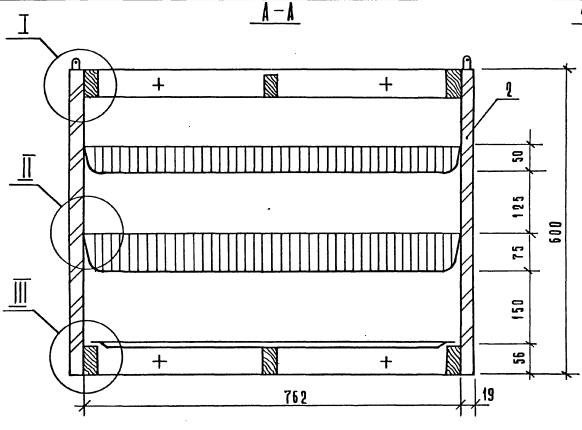

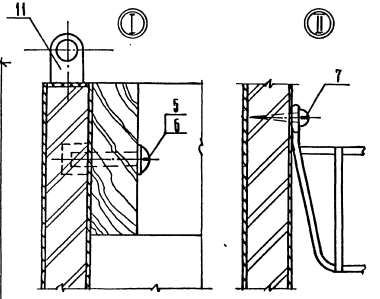

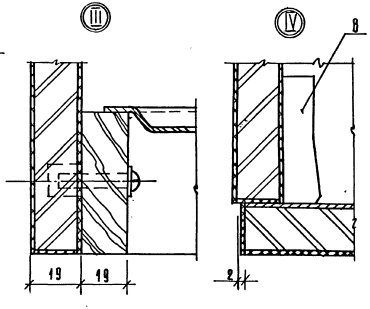

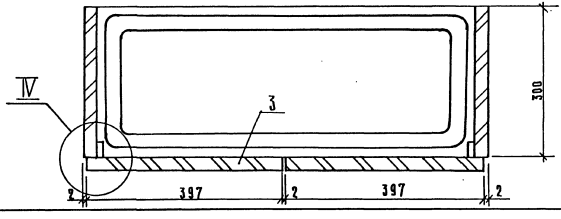

Инв.№ подл. | Подпись и дата | Взам. инв.№

1.279.9-3-21.00.00.00 СБ

Лист 2

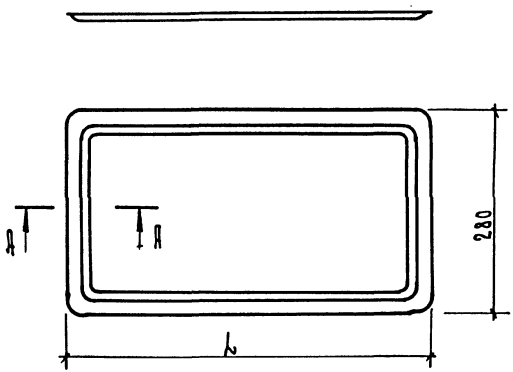

А - А
М 1:1

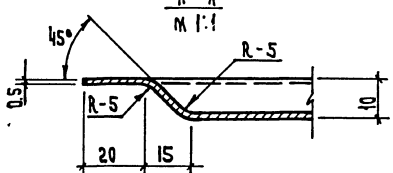

Острые кромки притупить

Обозначение	Размеры, мм L	Масса, кг
1.279.9-3-21.00.00.01	740	3.5
-01	460	1.1

1.279.9-3-21.00.00.01

Поддон

Стадия	Масса	Масшт
Р	См табл.	1:5

Лист | Листов 1

Сталь коррозионностойкая ГОСТ 5632-72

ЦНИИЭП торгово-бытовых зданий и туристских комплексов г. Москва

Н. контр. Коростелев
Рук. гр. Астапов
Инжен. Прокопенко

Взам. инв. N | Подп. и дата | Инв. N подл.

Формат А4

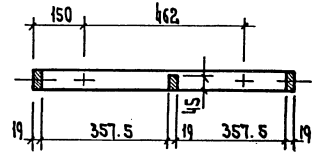

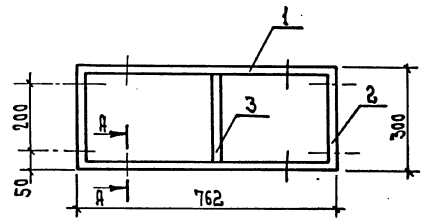

А - А
М 1:1

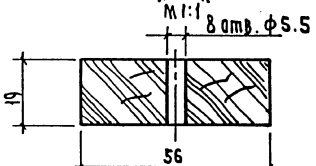

1.279.9-3-21.00.01.00 СБ

Каркас
Сборочный чертеж

Стадия	Масса	Масшт
Р		1:10

Лист | Листов 1

ЦНИИЭП торгово-бытовых зданий и туристских комплексов г. Москва

Н. контр. Коростелев
Рук. гр. арх. Астапов
Инжен. Прокопенко

Взам. инв. N | Подп. и дата | Инв. N подл.

19146 29

Формат А4

Формат	Зона	Поз.	Обозначение	Наименование	Кол.	Примечание
				Документация		
12			1.279.9-3-21.00.02.00 СБ	Сборочный чертеж		
				Детали		
6.4		1	1.279.9-3-21.00.02.01	Щит		
				Плита древесностружечная		
				ГОСТ 10632-77		
				600×300×16	1	
				Прочие изделия		
		2		Гайка 2.3.2	4	
				Материалы		
		3		Пластик бумажнослоистый		
				ГОСТ 9590-76	м²	0,4

Инв. № подл. | Подпись и дата | Взам. инв. №

1.279.9-3-21.00.02.00

Щит

Стадия	Лист	Листов
Р		1

ЦНИИЭП торгово-бытовых зданий и туристских комплексов

Н.контр.	Коростелев	
Рук.гр.	Астапова	
Инж.	Прокопенко	

Формат А4

Инв. № подл. | Подпись и дата | Взам. инв. №

Формат	Зона	Поз.	Обозначение	Наименование	Кол. на исполн. —	01	02	03	21.00.03.00 —	Примечан.
				Документация						
12			1.279.9-3-00.00.00.00 ТО	Техническое описание						
12			1.279.9-3-21.00.03.00 СБ	Сборочный чертеж						
				Детали						
				Щит						
				Плита древесностружечная						
				ГОСТ 10632-77						
6.4		1	1.279.9-3-21.00.03.01	600×397×16	1	1				
			-01	690×373×16			1	1		
				Прочие изделия						
		2		Ручка 1.1-А	1	1	1	1		
				Материалы						
		3		Пластик бумажнослоистый						
				ГОСТ 9590-76	0,4	0,4	0,6	0,6		м²

1.279.9-3-21.00.03.00

Дверка

Стадия	Лист	Листов
Р		1

ЦНИИЭП торгово-бытовых зданий и туристских комплексов г. Москва

Формат А4

Н.контр.	Коростелев	
Рук.гр.	Астапова	
Инж.	Прокопенко	

19146 30

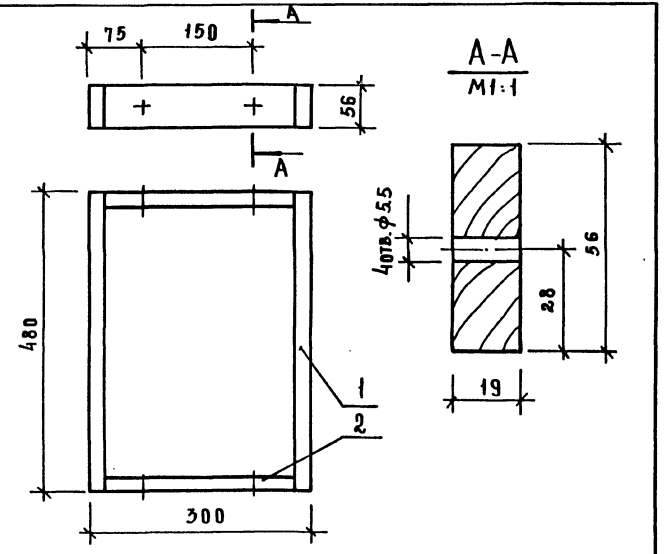

Формат	Зона	Поз.	Обозначение	Наименование	Кол.	Примечание
				Детали		
				Пиломатериал		
				хвойных пород		
				ГОСТ 8486-66		
БЧ		1	1.279.9-3-22.00.01.01	Брусок 56×19, ℓ-480	2	
БЧ		2	1.279.9-3-22.00.01.02	ℓ-262	2	

Инв.№подл. | Подпись и дата | Взам.инв.№

1.279.9-3-22.00.01.00

Н.контр	Коростелев	
Рук.гр	Астапова	
Н.ж	Прокопенко	

Каркас

Стадия	Масса	Масштаб
Р		1:5
Лист	Листов 1	

ЦНИИЭП торгово-бытовых зданий и туристских комплексов г. Москва

Формат А4

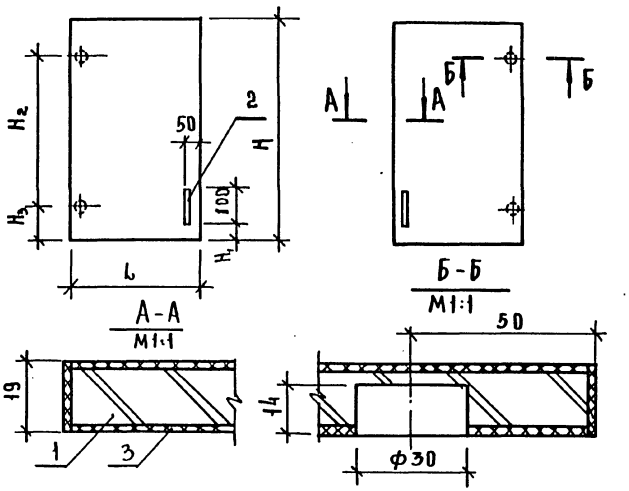

Обозначение	Рис.	Размеры, мм				
		ℓ	H	H_1	H_2	H_3
1.279.9-3-21.00.03.00	1	397	600	50	400	100
-01	2	397	600	50	400	100
-02	1	373	690	540	590	50
-03	2	373	690	540	590	50

Инв.№подл. | Подпись и дата | Взам.инв.№

1.279.9-3-21.00.03.00 СБ

Н.контр	Коростелев	
Рук.гр.	Астапова	
Н.ж.	Прокопенко	

Дверка
Сборочный чертеж

Стадия	Масса	Масштаб
Р		1:10
Лист	Листов 1	

ЦНИИЭП торгово-бытовых зданий и туристских комплексов г. Москва

Формат А4

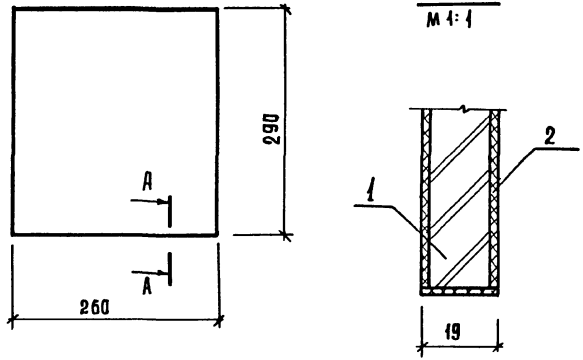

Формат	Зона	Поз.	Обозначение	Наименование	Кол.	Примечание
				Материалы		
		1		Плита древесностружечная		
				ГОСТ 10632-77	0,1	м²
		2		Пластик бумажнослоистый		
				ГОСТ 9590-76	0,2	м²

Инв.№ подл. | Подпись и дата | Взам. инв.№

1.279.9-3-22.00.05.00

Полка

Стадия	Масса	Масштаб
Р		1:5
Лист	Листов 1	

Н.контр.	Коростелев	
Рук.гр.	Астапова	
Инж.	Прокопенко	

ЦНИИЭП торговых зданий и туристских комплексов г. Москва

Формат А4

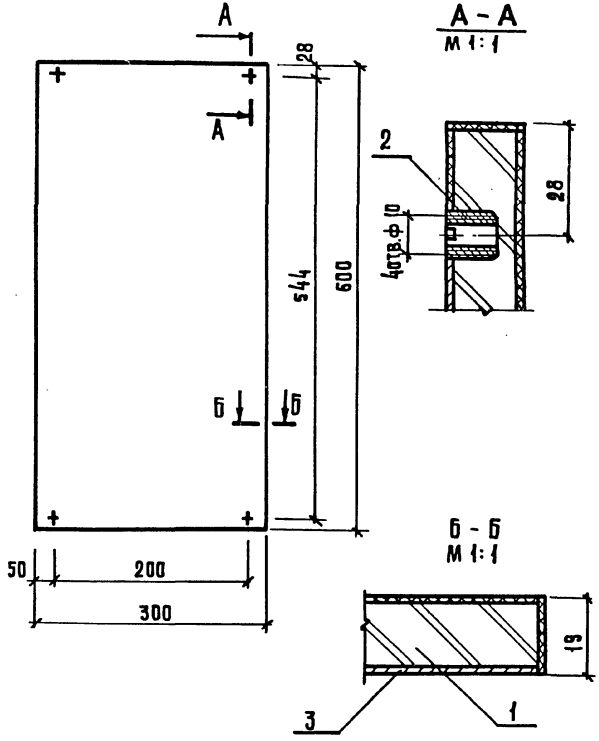

Инв.№ подл. | Подпись и дата | Взам. инв.№

1.279.9-3-21.00.02.000Сб

Щит
Сборочный чертеж

Стадия	Масса	Масштаб
Р		1:5
Лист	Листов 1	

Н.контр.	Коростелев	
Рук.гр.	Астапова	
Инж.	Прокопенко	

ЦНИИЭП торговых зданий и туристских комплексов г. Москва

Формат А4

Формат	Зона	Поз.	Обозначение	Наименование	Кол.	Примечание
				Документация		
12			1.279.9-3-00.00.00.00ТО	Техническое описание		
12			1.279.9-3-22.00.00.00СБ	Сборочный чертеж		
				Сборочные единицы		
11		1	1.279.9-3-22.00.01.00	Каркас	2	
11		2	1.279.9-3-22.00.02.00	Щит	1	
11		3	1.279.9-3-22.00.03.00	Щит	1	
			-01		1	
11		4	1.279.9-3-22.00.04.00	Щит	2	
11		5	1.279.9-3-22.00.05.00	Полка	1	
11		6	1.279.9-3-21.00.03.00	Дверка	1	
			-01		1	
				Детали		
11		7	1.279.9-3-21.00.00.01-01	Поддон	1	
БЧ		8	1.279.9-3-22.00.00.01	Стенка задняя		
				Плита древесноволокнистая		
				ГОСТ 8904-76		
				590×290×4	1	

Формат	Зона	Поз.	Обозначение	Наименование	Кол.	Примечание
				Стандартные изделия		
		9		Винт М5×25.58		
				ГОСТ 17473-80	8	
		10		Шайба 5.01.05		
				ГОСТ 6958-78	8	
		11		Шуруп А 5×15		
				ГОСТ 1146-80	8	
		12		Шуруп А 3.5×20		
				ГОСТ 1145-80	16	
				Прочие изделия		
		13		Петля 3.12.А	4	
		14		Навеска 5.1-В	2	
		15		Полкодержатель 5.4.2	4	
		16		Втулка 5.4.1	16	
		17		Сушитель кухонный	2	

Инв. № подл. | Подпись и дата | Взам. инв. №

1.279.9-3-22.00.00.00

Секция навесная с сушкой для посуды и хранения салфеток

Стадия	Лист	Листов
Р	1	2

ЦНИИЭП торгово-бытовых зданий и туристских комплексов г. Москва

Н. контр. Коростелев

Рук. гр. Астапова

Инженер Прокопенко

Инв. № подл. | Подпись и дата | Взам. инв. №

1.279.9-3-22.00.00.00

Лист 2

Формат А4

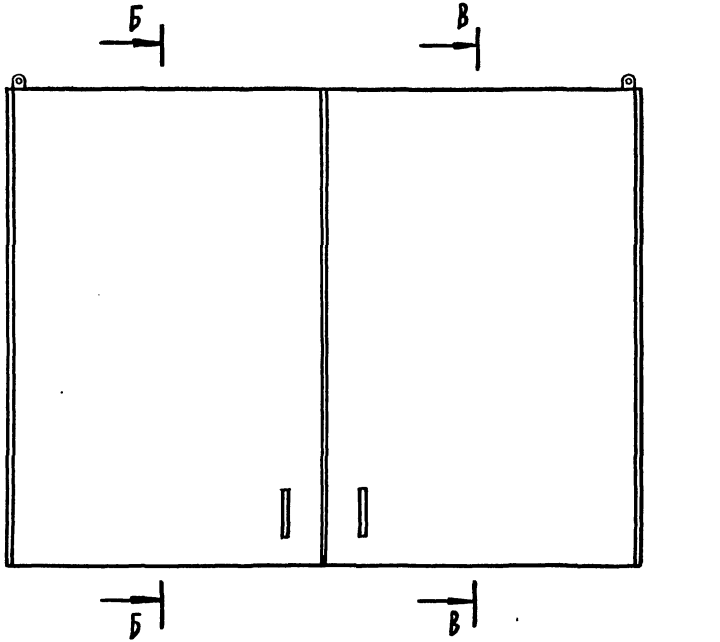

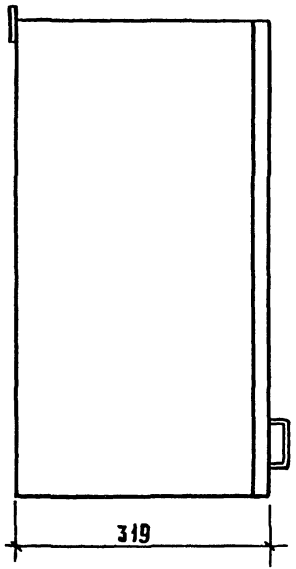

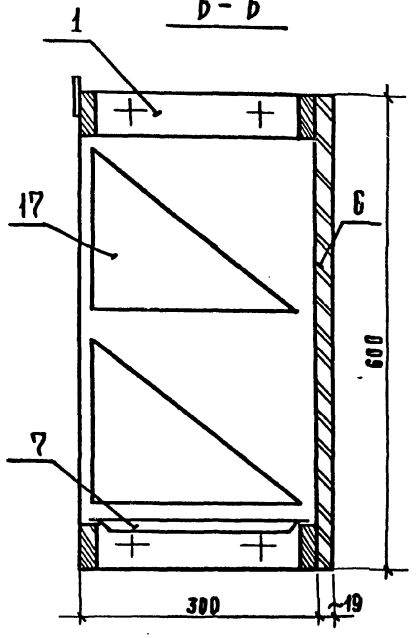

Марка	Расход материала: ДСП, м²	Облицовка, м²
СК-3	1,64	3,28

Рук. маст.	Бихсон	
Гл. инж.	Самовер	
Н. контр.	Коростелев	
Рук. гр. арх.	Астапова	
Инженер	Прокопенко	

1.279.9-3-22.00.00.00 СБ

Секция навесная с сушкой для посуды и хранения салфеток. Сборочный чертеж

Стадия	Масса	Масштаб
Р	12,0	1:10
Лист 1	Листов 3	

ЦНИИЭП торговых зданий и туристских комплексов г. Москва

Инв. № подл. | Подпись и дата | Взам. инв. №

Формат А3

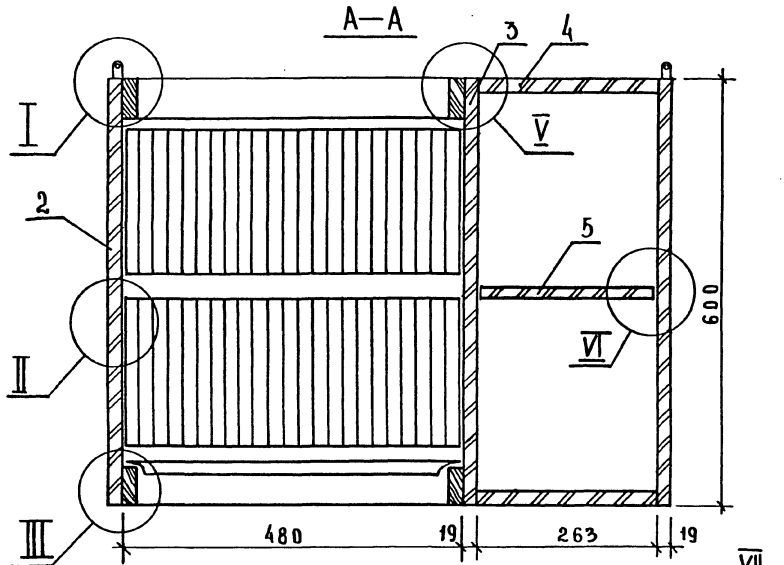
А—А
I
II
III
2
3
4
5
V
VI
600
480
19
263
19

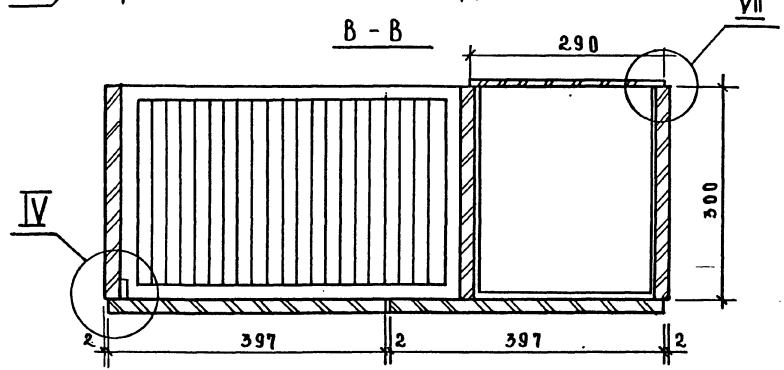
В - В
IV
VII
290
300
2
397
2
397
2

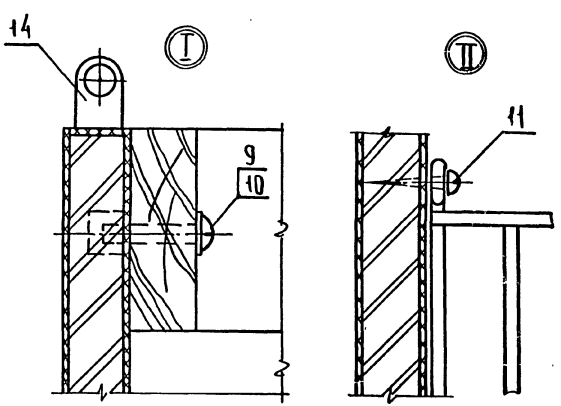
14
I
9
10
II
11

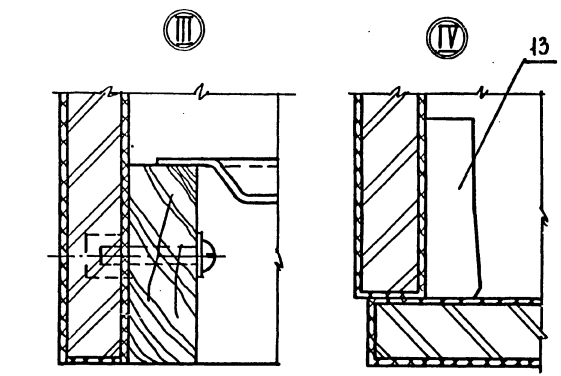
III
IV
13

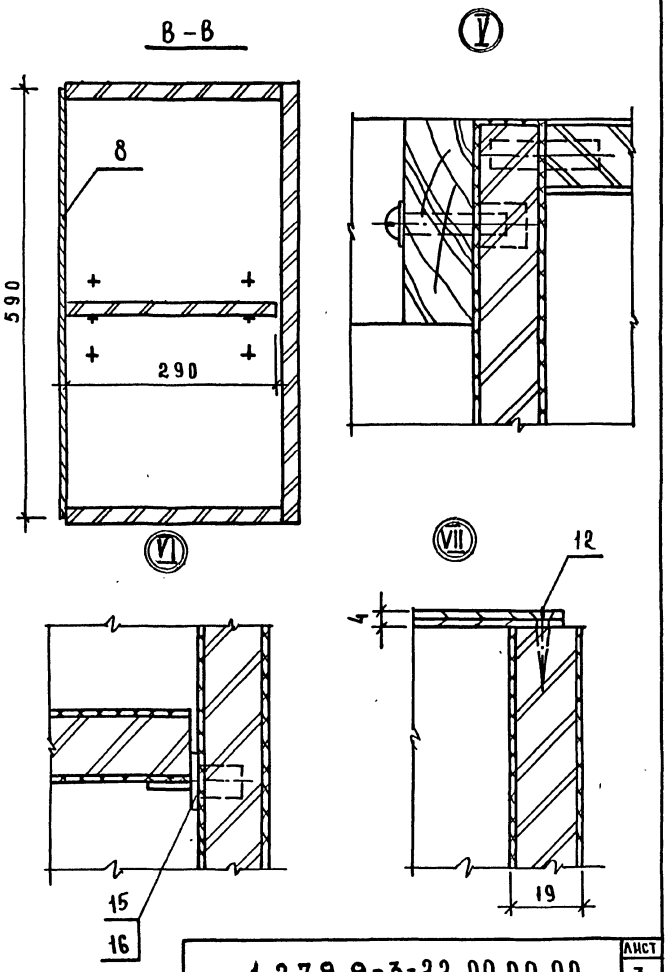

ФОРМАТ	ЗОНА	ПОЗ.	Обозначение	Наименование	Кол.	Примечание
				Документация		
12			1.279.9-3-00.00.00.00ТО	Техническое описание		
11			1.279.9-3-22.00.03.00СБ	Сборочный чертеж		
				Детали		
Б.Ч		1	1.279.9-3-22.00.03.01	Щит		
				Плита древесностружечная		
				ГОСТ 10632-77		
				600×300×16	1	
				Прочие изделия		
		2		Гайка 2.3.2	4	
				Материалы		
				Пластик бумажнослоистый		
		3		ГОСТ 9590-76	0.4	м²

Н.КОНТР	КОРОСТЕЛЕВ		
РУК.ГР	АСТАПОВА		
ИНЖ	ПРОКОПЕНКО		

1.279.9-3-22.00.03.00

Щит

СТАДИЯ	ЛИСТ	ЛИСТОВ
Р		1

ЦНИИЭП г. Москва — Торгово-бытовых зданий и туристских комплексов

ИНВ.№ ПОДЛ. | ПОДПИСЬ И ДАТА | ВЗАМ. ИНВ.№

1.279.9-3-22.00.00.00 | ЛИСТ 3

Формат А4

19146 36

Формат А4

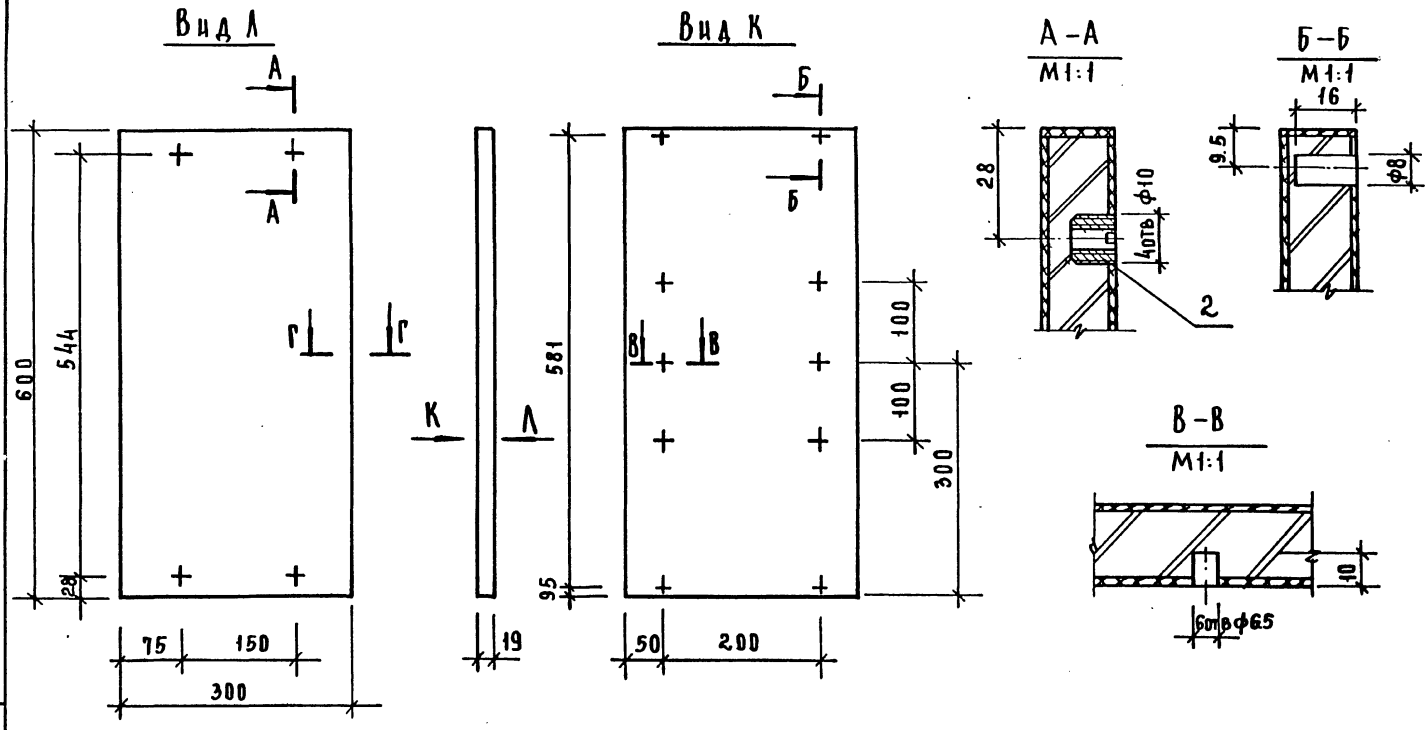

		1.279.9-3-22.00.03.00СБ	
Щит Сборочный чертеж		Стадия: Р	Масса:	Масштаб: 1:5
		Лист	Листов 1
Н.контр. Коростелев		ЦНИИЭП торгово-бытовых зданий и туристских комплексов г. Москва	
Рук. гр. Астапова			
Инж. Прокопенко			

Инв.№ подл. | Подпись и дата | Взам. инв.№

Формат А3

Формат	Зона	Поз.	Обозначение	Наименование	Кол.	Примечание
				Документация		
11			1.279.9-3-22.00.04.00СБ	Сборочный чертеж		
				Детали		
БЧ		1	1.279.9-3-22.00.04.01	Щит		
				Плита древесностружечная		
				ГОСТ 10632-77		
				300×263×16	1	
БЧ		2	1.279.9-3-22.00.04.02			
				Пиломатериал лиственных		
				пород ГОСТ 2695-71*		
				30×ф8	4	
				Материалы		
		3		Пластик бумажнослоистый		
				ГОСТ 9590-76	0.4	м²

Инв.№ подл. | Подпись и дата | Взам. инв.№

		1.279.9-3-22.00.04.00	
Н. контр	Коростелев	Щит	Стадия: Р; Лист: —; Листов: 1
Рук. гр.	Астапова		ЦНИИЭП торгово-бытовых зданий и туристских комплексов, г. Москва
Инженер	Прокопенко		

Формат А4

Формат	Зона	Поз.	Обозначение	Наименование	Кол.	Примечание
				Документация		
12			1.279.9-3-00.00.00.00ТО	Техническое описание		
11			1.279.9-3-22.00.02.00СБ	Сборочный чертеж		
				Детали		
БЧ		1	1.279.9-3-22.00.02.01	Щит		
				Плита древесностружечная		
				ГОСТ 10632-77		
				600×300×16	1	
				Прочие изделия		
		2		Гайка 2.3.2	4	
				Материалы		
		3		Пластик бумажнослоистый		
				ГОСТ 9590-76	0.4	м²

Инв.№ подл. | Подпись и дата | Взам. инв.№

		1.279.9-3-22.00.02.00	
Н. контр	Коростелев	Щит	Стадия: Р; Лист: —; Листов: 1
Рук. гр.	Астапова		ЦНИИЭП торгово-бытовых зданий и туристских комплексов, г. Москва
Инженер	Прокопенко		

Формат А4

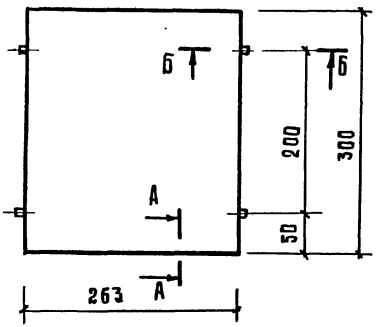

А-А
М 1:1

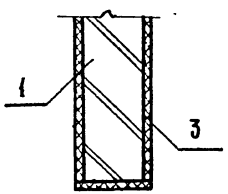

Б-Б
М 1:1

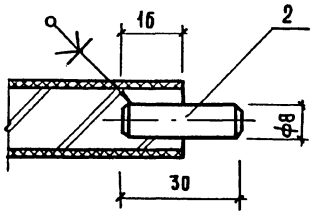

				1.279.9-3-22.00.04.00СБ	
				Щит Сборочный чертеж	Стадия: Р; Масса: ; Масштаб: 1:5; Лист: ; Листов: 1
Н.контр.	Коростелев			ЦНИИЭП г. Москва	торгово-бытовых зданий и туристских комплексов
Рук.гр.	Астапова				
Инженер	Прокопенко				

Инв.№ подл. | Подпись и дата | Взам.инв.№

Формат А4

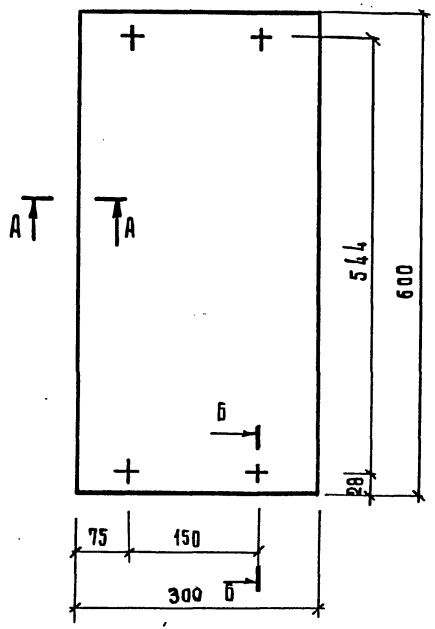

А-А
М 1:1

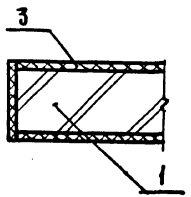

Б-Б
М 1:1

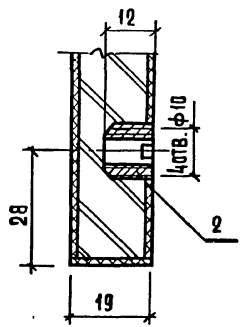

				1.279.9-3-22.00.02.00СБ	
				Щит Сборочный чертеж	Стадия: Р; Масса: ; Масштаб: 1:5; Лист: ; Листов: 1
Н.контр.	Коростелев			ЦНИИЭП г. Москва	торгово-бытовых зданий и туристских комплексов
Рук.гр.	Астапова				
Инж.	Прокопенко				

Инв.№ подл. | Подпись и дата | Взам.инв.№

Формат А4

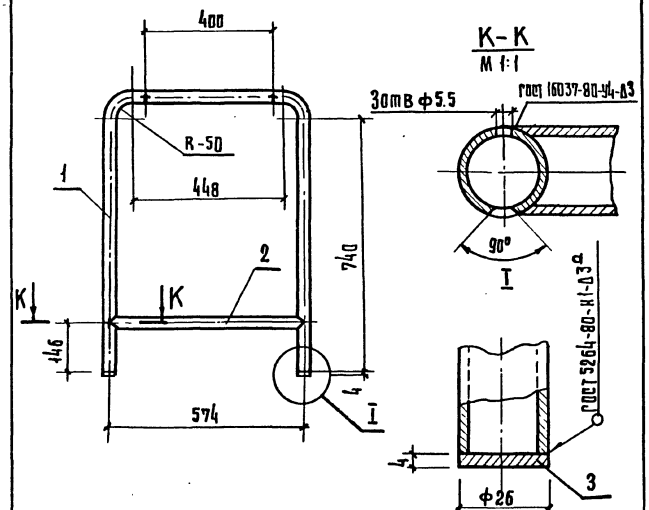

1 Предельные отклонения размеров: отверстий Н14, остальных $\pm \frac{IT14}{2}$

2 Покрытие: Н.15.б.

Инв.№ подл.	Подпись и дата	Взам. инв.№

Н.контр.	Коростелев	
Рук.гр.	Астапова	
ИНЖ.	Прокопенко	

1.279.9-3-23.00.01.000б

Боковина
Сборочный чертеж

Стадия	Масса	Масштаб
Р	3,35	1:10
Лист	Листов 1	

ЦНИИЭП торгово-бытовых зданий и туристских комплексов г. Москва

Формат А4

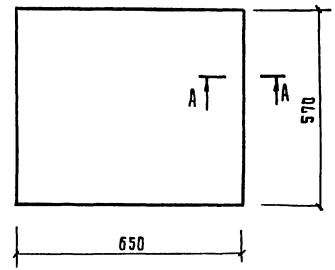

А-А
М 1:1

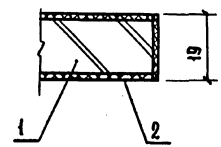

Формат	Зона	Поз.	Обозначение	Наименование	Кол.	Примечание
				Материалы		
		1		Плиты древесностружечные		
				ГОСТ 10632-77	0.42	м²
		2		Пластик бумажнослоистый		
				ГОСТ 9590-76	0.8	м²

Инв.№ подл.	Подпись и дата	Взам. инв.№

Н.контр.	Коростелев	
Рук.гр.	Астапова	
ИНЖ.	Прокопенко	

1.279.9-3-24.00.03.00

Полка

Стадия	Масса	Масштаб
Р		1:10
Лист	Листов 1	

ЦНИИЭП торгово-бытовых зданий и туристских комплексов г. Москва

Формат А4

Формат	Зона	Поз.	Обозначение	Наименование	Кол.	Примечание
				Документация		
11			1.279.9-3-23.00.01.00СБ	Сборочный чертеж		
				Детали		
				Связь		
				Труба 20×3		
				ГОСТ 3262-75*		
Б.Ч.		1	1.279.9-3-23.00.01.01	l=1714	1	2.48 кг
Б.Ч.		2	1.279.9-3-23.00.01.02	l=560	1	0.81 кг
Б.Ч.		3	1.279.9-3-23.00.01.03	Подпятник		
				Круг 26 ГОСТ 2590-71* / Ст3кп2 ГОСТ 535-79		
				l=4	4	0.06 кг.

1.279.9-3-23.00.01.00

Н.контр.	Коростелев		
Рук.гр.	Астапова		
Инж.	Прокопенко		

Боковина

Стадия	Лист	Листов
Р		1

ЦНИИЭП г. Москва — торгово-бытовых зданий и туристских комплексов

Формат А4

Инв. № подл. | Подпись и дата | Взам. инв. №

Формат	Зона	Поз.	Обозначение	Наименование	Кол.	Примечание
				Документация		
12			1.279.9-3-24.00.00.00СБ	Сборочный чертеж		
				Сборочные единицы		
11		1	1.279.9-3-24.00.01.00	Боковина	2	
11		2	1.279.9-3-24.00.02.00	Поддон	2	
11		3	1.279.9-3-24.00.03.00	Полка	2	
				Стандартные изделия		
		4		Гайка М5.5		
				ГОСТ 11860-73*	16	Никелировать
		5		Шуруп А 4×16		
				ГОСТ 1146-80	4	

1.279.9-3-24.00.00.00

Н.контр.	Коростелев		
Рук.гр.	Астапова		
Инж.	Прокопенко		

Стол раздаточный

Стадия	Лист	Листов
Р		1

ЦНИИЭП г. Москва — торгово-бытовых зданий и туристских комплексов

Формат А4

19146 41

Инв. № подл. | Подпись и дата | Взам. инв. №

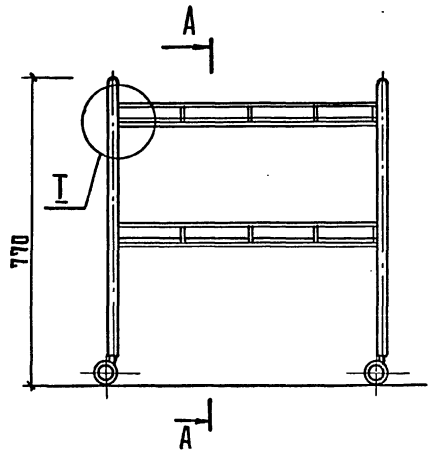

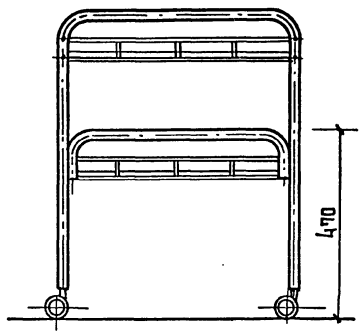

А - А

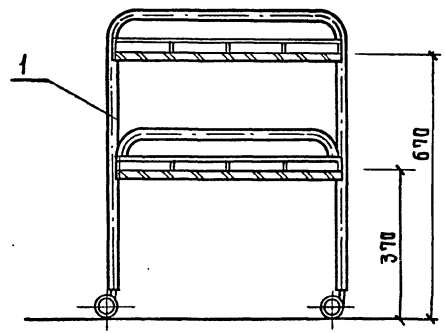

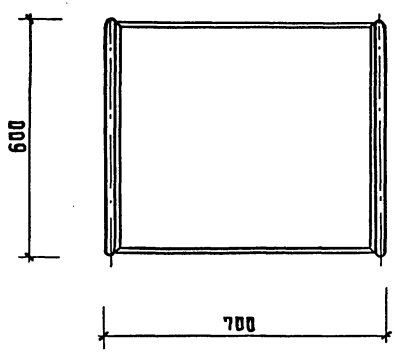

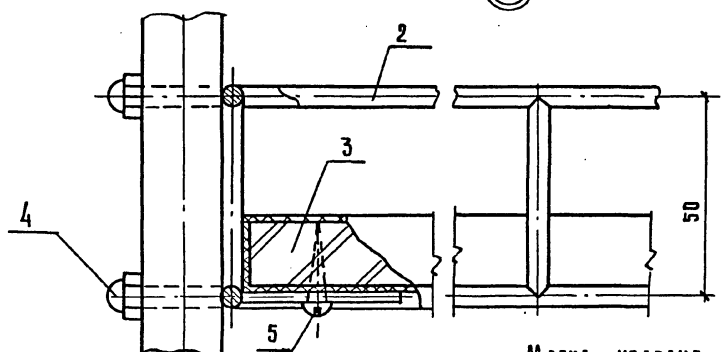

Марка изделия СК-6

				1.279.9-3-24.00.00.00СБ	
				Стол раздаточный Сборочный чертеж	Стадия: Р; Масса: 16.1; Масштаб: 1:10; Лист; Листов 1
рук.маст.	Биксон				ЦНИИЭП торговых зданий и туристских комплексов г. Москва
гл.инж.м.	Самовер				
н.контр.	Коростелев				
рук.гр.арх.	Астапова				
инженер	Прокопенко				

Инв.№подл. | Подпись и дата | Взам.инв.№

Формат	Зона	Поз.	Обозначение	Наименование	Кол.	Примечание
				Документация		
12			1.279.9-3-00.00.00.00ТО	Техническое описание		
11			1.279.9-3-23.00.04.00СБ	Сборочный чертеж		
				Детали		
БЧ		1	1.279.9-3-23.00.04.01	Щит		
				Плита древесностружечная		
				ГОСТ 10632-77		
				796×596×16	1	
				Прочие изделия		
		2		Гайка 2.3.2	4	
		3		Профиль СП ℓ=800	2	
		4		ℓ=600	2	
				Материалы		
		5		Пластик бумажнослоистый		
				ГОСТ 9590-76	0.5	м²
		6		Шпон лущеный		
				ГОСТ 99-75	1.0	м²

Инв. № подл. | Подпись и дата | Взам. инв. №

1.279.9-3-23.00.04.00

Крышка

		Стадия	Лист	Листов
		Р		1

Н. контр.	Коротелев	
Рук. гр.	Астапова	
Инж.	Прокопенко	

ЦНИИЭП торгово-бытовых зданий и туристских комплексов г. Москва

Формат	Зона	Поз.	Обозначение	Наименование	Кол.	Примечание
				Документация		
11			1.279.9-3-23.00.02.00СБ	Сборочный чертеж		
				Детали		
				Связь		
				Труба 20×3		
				ГОСТ 3262-75*		
БЧ		1	1.279.9-3-23.00.02.01	ℓ=760	1	1.1 кг.
БЧ		2	1.279.9-3-23.00.02.02	ℓ=16	2	0.02 кг.
БЧ		3	1.279.9-3-23.00.02.03	Гайка		
				Круг 20 ГОСТ 2590-71*		
				Ст3кп2 ГОСТ 535-79		
				ℓ=15	2	0.06 кг

Инв. № подл. | Подпись и дата | Взам. инв. №

1.279.9-3-23.00.02.00

Связь верхняя

		Стадия	Лист	Листов
		Р		1

Н. контр.	Коротелев	
Рук. гр.	Астапова	
Инж.	Прокопенко	

ЦНИИЭП торгово-бытовых зданий и туристских комплексов г. Москва

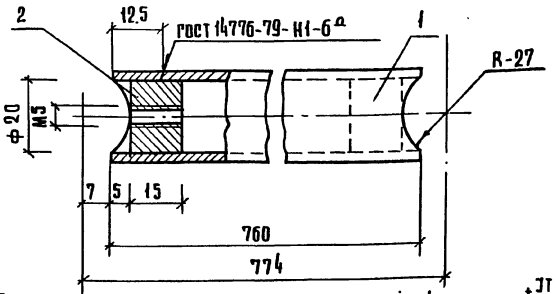

1 Предельные отклонения размеров: отверстий Н14, остальных $\pm\frac{JT14}{2}$

2 Покрытие: Н.15. б

Формат	Зона	Поз.	Обозначение	Наименование	Кол.	Примечание
				Детали		
Б.Ч.		1	1.279.9-3-23.00.03.01	Связь		
				Труба 20×3		
				Гост 3262-75*		
				ℓ=760	1	1,1 кг.
Б.Ч.		2	1.279.9-3-23.00.03.02	Гайка		
				Круг 20 гост 2590-71*		
				Ст.3 кп 2 гост 535-79		
				ℓ=15	2	0.06 кг.

1.279.9-3-23.00.03.00

Связь нижняя

Стадия	Масса	Масштаб
Р	1.16	1:1

Лист | Листов 1

Н.контр.	Коростелев	
Рук.гр.	Асталова	
Инж.	Прокопенко	

ЦНИИЭП г. Москва — торгово-бытовых зданий и туристских комплексов

Формат А4

Взам. инв. № | Подпись и дата | Инв. № подл.

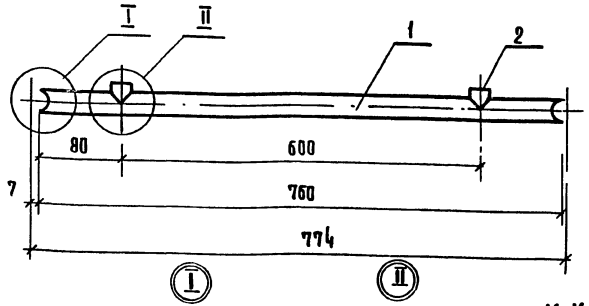

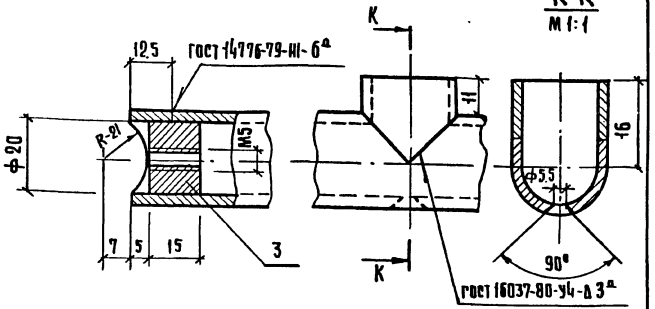

1 Предельные отклонения размеров: отверстий Н14, остальных $\pm\frac{JT14}{2}$

2 Покрытие: Н. 15. б

1.279.9-3-23.00.02.00 СБ

Связь верхняя
Сборочный чертеж

Стадия	Масса	Масштаб
Р	1,18	1:5

Лист | Листов 1

Н.контр.	Коростелев	
Рук.гр.	Асталова	
Инж.	Прокопенко	

ЦНИИЭП г. Москва — торгово-бытовых зданий и туристских комплексов

19146 44

Формат А4

Взам. инв. № | Подпись и дата | Инв. № подл.

Формат	Зона	Поз.	Обозначение	Наименование	Кол.	Примечание
				Документация		
11			1.279.9-3-25.00.03.00СБ	Сборочный чертеж		
				Детали		
БЧ		1	1.279.9-3-25.00.03.01	Щит		
				Плита древесностружечная		
				ГОСТ 10632-77		
				758×600×16	1	
БЧ		2	1.279.9-3-25.00.02.02	Шкант		
				Пиломатериал лиственных		
				пород ГОСТ 2695-71*	2	
				Материалы		
		3		Пластик бумажнослоистый		
				ГОСТ 9590-76	0.5	м²
		4		Шпон лущёный		
				ГОСТ 99-75*	1.0	м²

1.279.9-3-25.00.03.00

Н.контр	Коростелев		Щит задний	Стадия: Р; Лист; Листов: 1
Рук.гр	Астапова			ЦНИИЭП торгово-бытовых зданий и туристских комплексов г.Москва
Инж.	Прокопенко			

Формат А4

Инв.№ подл. | Подпись и дата

Формат	Зона	Поз.	Обозначение	Наименование	Кол.	Примечание
				Документация		
12			1.279.9-3-00.00.00.00ТО	Техническое описание		
11			1.279.9-3-25.00.01.00СБ	Сборочный чертеж		
				Детали		
БЧ		1	1.279.9-3-25.00.01.01	Щит		
				Плита древесностружечная		
				ГОСТ 10632-77		
				796×596×16	1	
				Прочие изделия		
		2		Гайка 2.3.2	6	
		3		Профильсе = 2800		
				Материалы		
		4		Пластик бумажнослоистый		
				ГОСТ 9590-76	0.5	м²
		5		Шпон лущеный		
				ГОСТ 99-75*	1.0	м²

1.279.9-3-25.00.01.00

Н.контр	Коростелев		Крышка	Стадия: Р; Лист; Листов: 1
Рук.гр	Астапова			ЦНИИЭП торгово-бытовых зданий и туристских комплексов г.Москва
Инж.	Прокопенко			

19146 45 Формат А4

Инв.№ подл. | Подпись и дата | Взам.инв.№

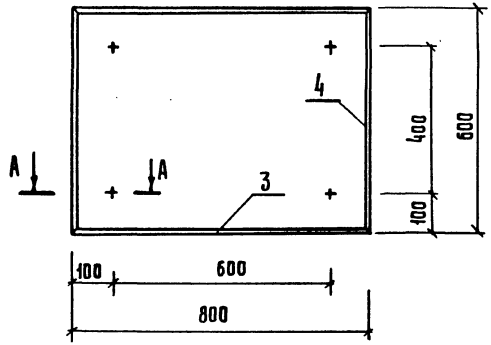

А - А
М 1:1

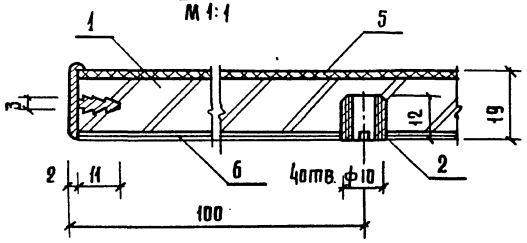

				1.279.9-3-23.00.04.00. СБ	
				Крышка Сборочный чертеж	стадия: Р; масса: ; масштаб: 1:10; лист; листов 1
н.контр.	Коростелев				ЦНИИЭП торгово-бытовых зданий и туристских комплексов г. Москва
рук.гр.	Астапова				
инж.	Прокопенко				

Инв.№ подл. | Подпись и дата | Взам. инв.№

Формат А4

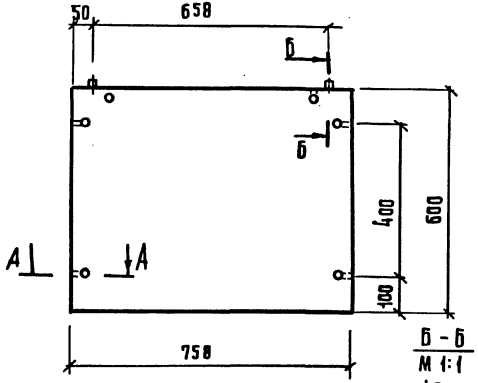

Б - Б
М 1:1

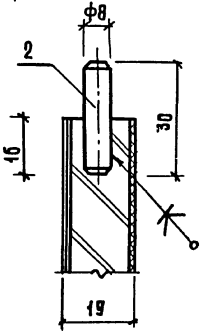

А - А
М 1:1

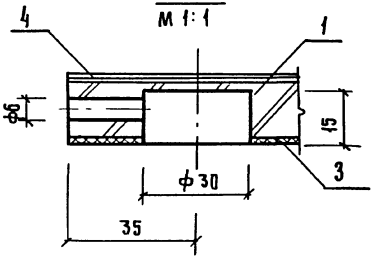

				1.279.9-3-25.00.03.00 СБ	
				Щит задний Сборочный чертеж	стадия: Р; масса: ; масштаб: 1:10; лист; листов 1
н.контр.	Коростелев				ЦНИИЭП торгово-бытовых зданий и туристских комплексов г. Москва
рук.гр.	Астапова				
инж.	Прокопенко				

Инв.№ подл. | Подпись и дата | Взам. инв.№

Формат А4

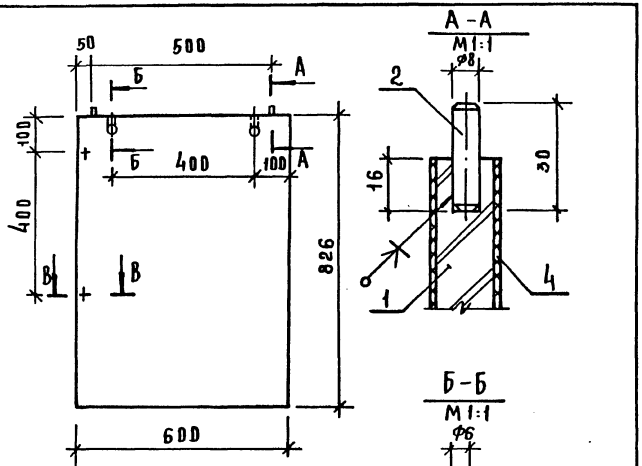

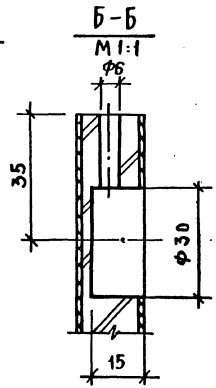

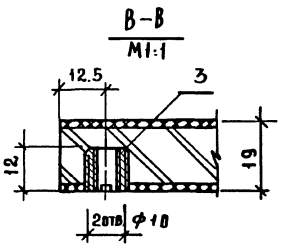

		1.279.9-3-25.00.02.00 СБ		
Боковина Сборочный чертеж		Стадия	Масса	Масштаб
		Р		1:10
		Лист	Листов 1	
Н.контр Коростелев Рук.гр Астапова Инж Прокопенко		ЦНИИЭП торгово-бытовых зданий и туристских комплексов г.Москва		

Инв.№ подл | Подпись и дата | Взам.инв.№

Формат А4

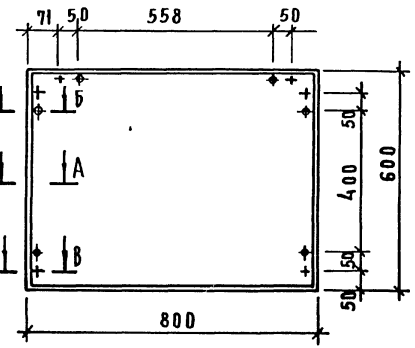

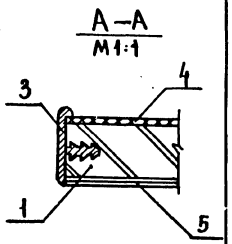

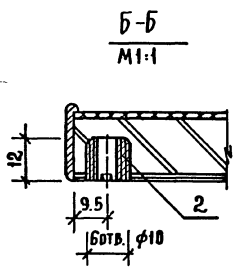

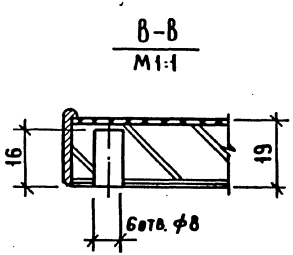

		1.279.9-3-25.00.01.00 СБ		
Крышка Сборочный чертеж		Стадия	Масса	Масштаб
		Р		1:10
		Лист	Листов 1	
Н.контр Коростелев Рук.гр Астапова Инж Прокопенко		ЦНИИЭП торгово-бытовых зданий и туристских комплексов г.Москва		

Инв.№ подл | Подпись и дата | Взам.инв.№

Формат А4

Формат	Зона	Поз.	Обозначение	Наименование	Кол.	Примечание
				Документация		
12			1.279.9-3-00.00.00.00ТО	Техническое описание		
12			1.279.9-3-25.00.00.00 СБ	Сборочный чертеж		
				Сборочные единицы		
11		1	1.279.9-3-25.00.01.00	Крышка	1	
11		2	1.279.9-3-25.00.02.00	Боковина	2	
11		3	1.279.9-3-25.00.03.00	Щит задний	1	
				Стандартные изделия		
		4		Шуруп А 3х12		
				ГОСТ 1145-80	4	
				Прочие изделия		
		5		Наконечник 9.3.-Ж	4	
		6		Стяжка винтовая 21.5	10	

Инв. № подл. | Подпись и дата | Взам. инв. №

1.279.9-3-25.00.00.00

Н. контр	Коростелев	
Рук. гр	Астапова	
Инж.	Прокопенко	

Стол рабочий

Стадия	Лист	Листов
Р		1

ЦНИИЭП г. Москва — торгово-бытовых зданий и туристских комплексов

Формат А4

Формат	Зона	Поз.	Обозначение	Наименование	Кол.	Примечание
				Документация		
11			1.279.9-3-25.00.02.00 СБ	Сборочный чертеж		
				Детали		
БЧ		1	1.279.9-3-25.00.02.01	Щит		
				Плита древесностружечная		
				ГОСТ 10632-77		
				826×600×16	1	
БЧ		2	1.279.9-3-25.00.02.02	Шкант		
				Пиломатериал лиственных		
				пород ГОСТ 2695-71*	2	
				Прочие изделия		
		3		Гайка 2.3.2	2	
				Материалы		
		4		Пластик бумажнослоистый		
				ГОСТ 9590-76	1.0	м²

Инв. № подл. | Подпись и дата | Взам. инв. №

1.279.9-3-25.00.02.00

Н. контр	Коростелев	
Рук. гр	Астапова	
Инж.	Прокопенко	

Боковина

Стадия	Лист	Листов
Р		1

ЦНИИЭП г. Москва — торгово-бытовых зданий и туристских комплексов

19146 48

Формат А4

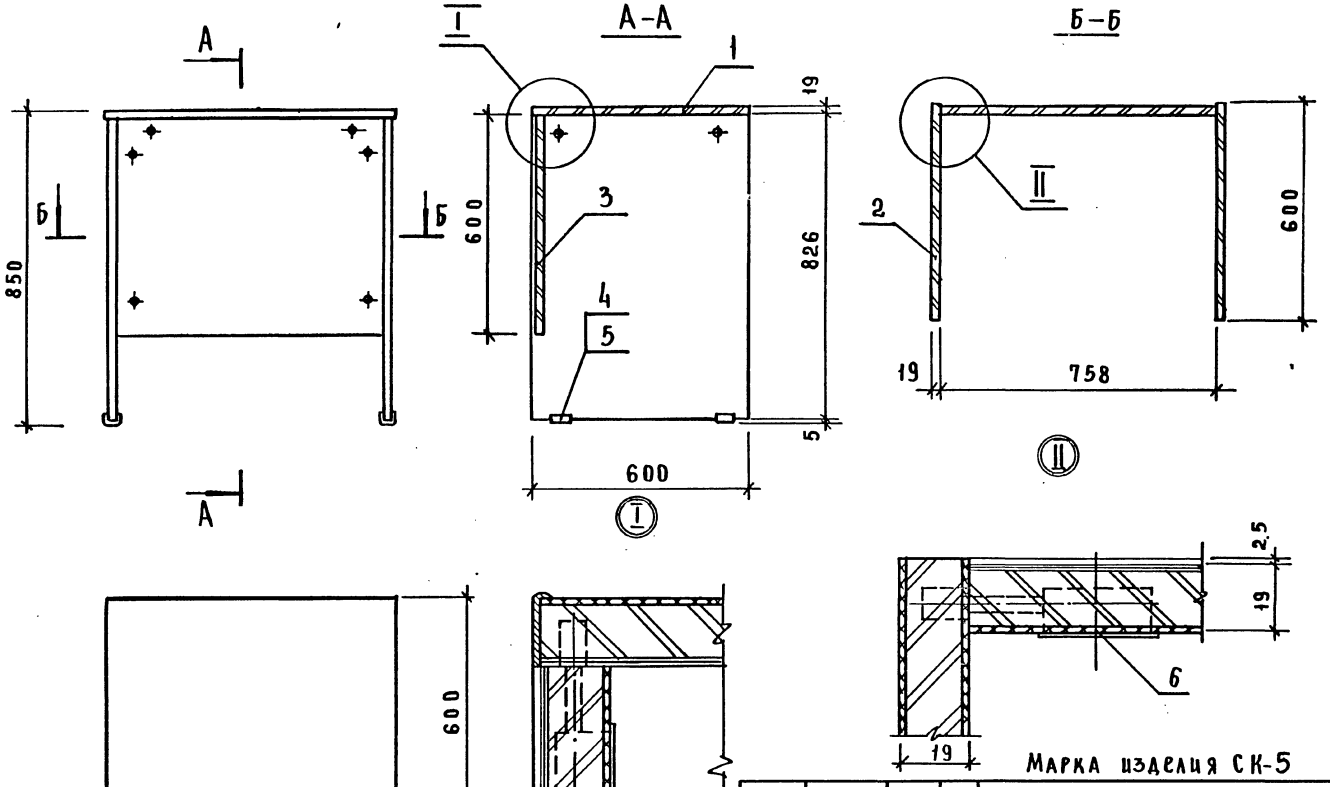

Марка изделия СК-5

				1.279.9-3-25.00.00.00 СБ			
				Стол рабочий Сборочный чертеж	СТАДИЯ	МАССА	МАСШТАБ
					Р		1:10
					ЛИСТ	ЛИСТОВ 1	
РУК.МАСТ	БИКСОН				ЦНИИЭП г.Москва	ТОРГОВО-БЫТОВЫХ ЗДАНИЙ И ТУРИСТСКИХ КОМПЛЕКСОВ	
ГЛ.ИНЖ.№	САМОВЕР						
Н.КОНТР.	КОРОСТЕЛЕВ						
РУК.ГР.АРХ	АСТАПОВА						
ИНЖЕНЕР	ПРОКОПЕНКО						

ИНВ.№ ПОДЛ. | ПОДПИСЬ И ДАТА | ВЗАМ.ИНВ.№

19146 49 Формат А3

Формат	Зона	Поз.	Обозначение	Наименование	Кол.	Примечание
				Документация		
12			1.279.9-3-24.00.02.00 СБ	Сборочный чертеж		
				Детали		
				Связь		
				Круг 5 ГОСТ 2590-71* / Ст3кп2 ГОСТ 535-79		
Б.ч.		1	1.279.9-3-24.00.02.01	ℓ = 720	4	0.46кг
Б.ч.		2	1.279.9-3-24.00.02.02	ℓ = 580	4	0.32кг
Б.ч.		3	1.279.9-3-24.00.02.03	ℓ = 50	16	0.13кг.
Б.ч.		4	1.279.9-3-24.00.02.04	Пластина		
				Лист В3 ГОСТ 19903-74* / Ст3 ГОСТ 16523-70*		
				40×40	4	0.09кг.

Инв.№подл. | Подпись и дата | Взам. инв.№

1.279.9-3-24.00.02.00

		стадия	лист	листов
		Р		1
Н.контр.	Коростелев		
Рук.гр.	Астапова		
Инж.	Прокопенко		

Подача

ЦНИИЭП г. Москва — торгово-бытовых зданий и туристских комплексов

Формат А4

Формат	Зона	Поз.	Обозначение	Наименование	Кол.	Примечание
				Документация		
12			1.279.9-3-00.00.00.00ТО	Техническое описание		
12			1.279.9-3-24.00.01.00 СБ	Сборочный чертеж		
				Детали		
				Стойка		
				Труба 15×2.5		
				ГОСТ 3262-75*		
Б.ч.		1	1.279.9-3-24.00.01.01	ℓ = 1944	1	1.99кг.
Б.ч.		2	1.279.9-3-24.00.01.02	ℓ = 740	1	0.74кг.
Б.ч.		3	1.279.9-3-24.00.01.03	Гайка		
				Круг 15 ГОСТ 2590-71* / Ст.3кп2 ГОСТ 535-79	2	0.04кг.
				Прочие изделия		
		4		Опора шаровая 9.1.Б	2	

Инв.№подл. | Подпись и дата | Взам. инв.№

1.279.9-3-24.00.01.00

		стадия	лист	листов
		Р		1
Н.контр.	Коростелев		
Рук.гр.	Астапова		
Инж.	Прокопенко		

Боковина

ЦНИИЭП г. Москва — торгово-бытовых зданий и туристских комплексов

Формат А4

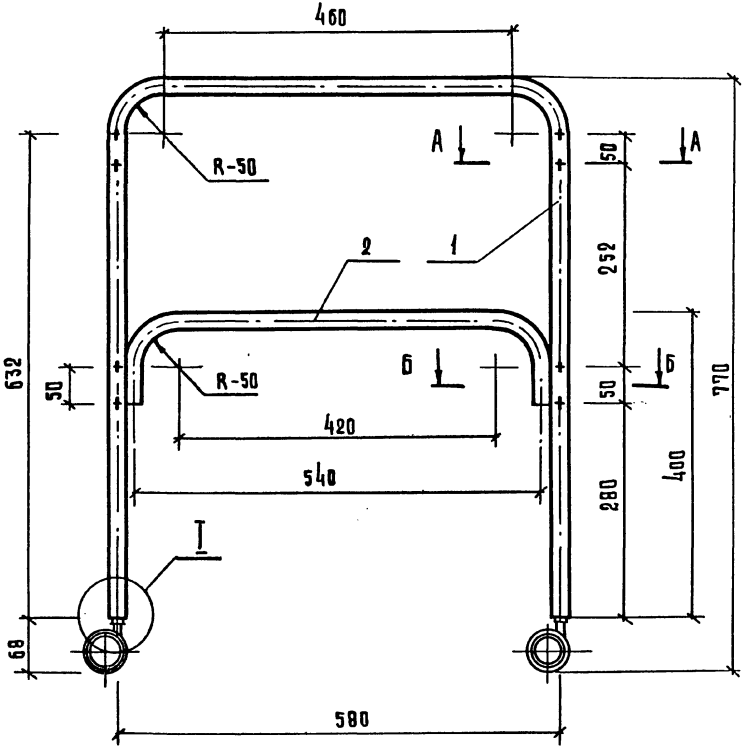

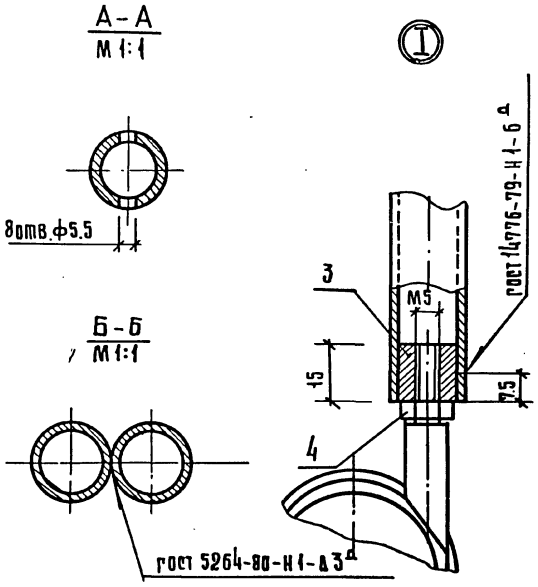

1 Предельные отклонения размеров; отверстий H14, остальных $\pm \frac{IT14}{2}$

2 Покрытие Н.15.Б

		1.279.9-3-24.00.01.00 СБ	
Боковина Сборочный чертеж		Стадия: Р	Масса: 2,77	Масштаб: 1:5
		Лист	Листов 1
Н.контр. Коростелев		ЦНИИЭП торгово-бытовых зданий и туристских комплексов г. Москва	
Гл.гр.Арх. Астапова			
Инженер Прокопенко			

Инв.№ подл. | Подпись и дата | Взам.инв.№

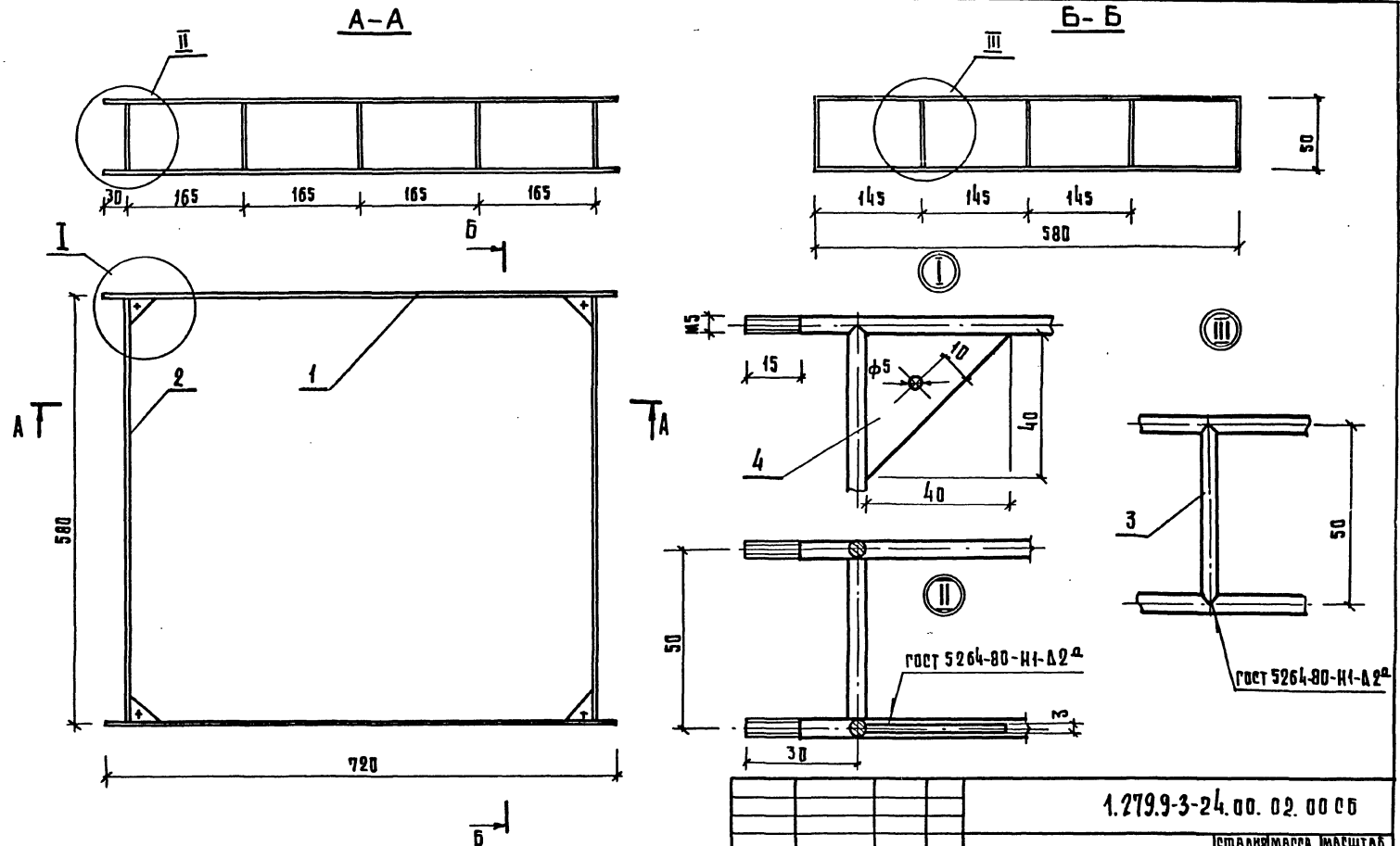

1 Предельные отклонения размеров; отверстий Н14 остальных $\pm \frac{IT14}{2}$

2 Покрытие: Н.15.б

Н.контр.	Коростелев		
Рук.гр.арх.	Астапова		
Инженер	Прокопенко		

1.279.9-3-24.00.02.00 СБ

Поддон
Сборочный чертеж

Стадия	Масса	Масштаб
Р	1.0	1:5
Лист	Листов 1	

ЦНИИЭП торгово-бытовых зданий и туристических комплексов г. Москва

Инв.№ подл. | Подпись и дата | Взам. инв.№

19146 52 Формат А3

Формат	Зона	Поз.	Обозначение	Наименование	Кол.	Примечание
				Документация		
12			1.279.9-3-26.00.00.00 СБ	Сборочный чертеж		
				Сборочные единицы		
11		1	1.279.9-3-26.00.01.00	Боковина	2	
				Стандартные изделия		
		2		Винт М8х40.58		
				ГОСТ 17473-80	20	
		3		Шайба 8.01.05		
				ГОСТ 6958-78	20	
		4		Гайка М8.05		
				ГОСТ 5915-70*	20	
			Переменные данные	Для исполнений		
				1.279.9-3-26.00.00.00		
				Сборочные единицы		
		5	1.279.9-3-26.01.00.00-02	Полка	5	
				1.279.9-3-26.00.00.00-01		
				Сборочные единицы		
		5	1.279.9-3-26.01.00.00-01	Полка	5	
				1.279.9-3-26.00.00.00-02		
				Сборочные единицы		
		5	1.279.9-3-26.01.00.00	Полка	5	

Инв.№подл. | Подпись и дата | Взам.инв.№

1.279.9-3-26.00.00.00

Н.контр.	Коростелев		
Рук.гр.	Астапова		
Инж.	Прокопенко		

Стеллаж

Стадия	Лист	Листов
Р		1

ЦНИИЭП г. Москва — Торговых, бытовых зданий и туристских комплексов

Формат А4

Формат	Зона	Поз.	Обозначение	Наименование	Кол.	Примечание
				Документация		
12			1.279.9-3-27.00.00.00 СБ	Сборочный чертеж		
				Сборочные единицы		
11		1	1.279.9-3-26.00.01.00	Боковина	2	
11		2	1.279.9-3-27.01.00.00	Тумба	1	
11		3	1.279.9-3-26.01.00.00-02	Полка	3	
				Стандартные изделия		
				Винты		
				ГОСТ 17473-80		
		4		М8х40.58	16	
		5		М8х55.58	4	
		6		Шайба 8.01.05		
				ГОСТ 6958-78	20	
		7		Гайка М8.05		
				ГОСТ 5915-70*	20	

Инв.№подл. | Подпись и дата | Взам.инв.№

1.279.9-3-27.00.00.00

Н.контр.	Коростелев		
Рук.гр.	Астапова		
Инж.	Прокопенко		

Стеллаж

Стадия	Лист	Листов
Р		1

ЦНИИЭП г. Москва — Торговых, бытовых зданий и туристских комплексов

Формат А4

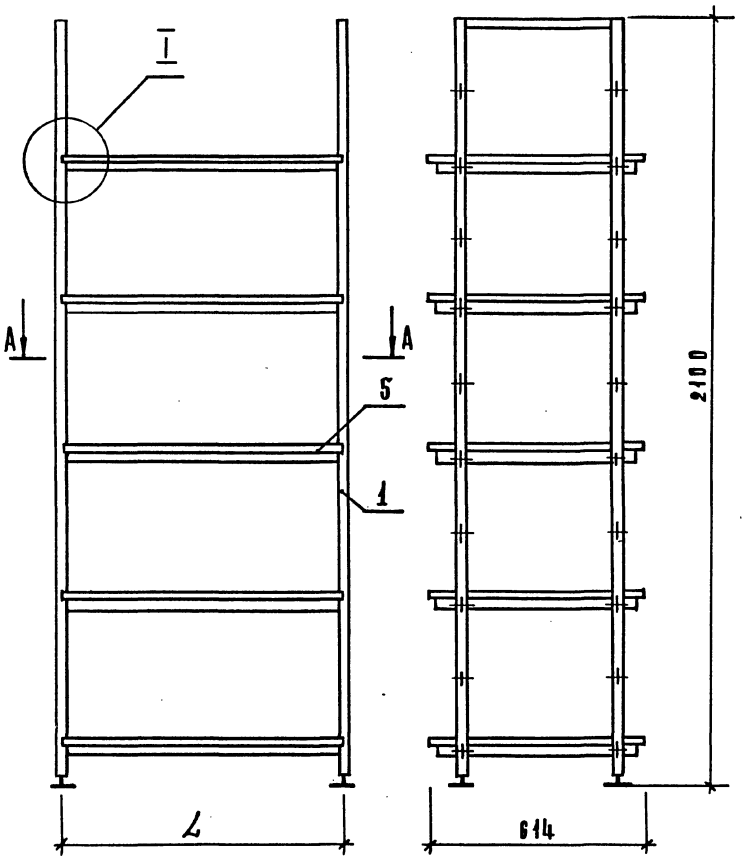

А-А

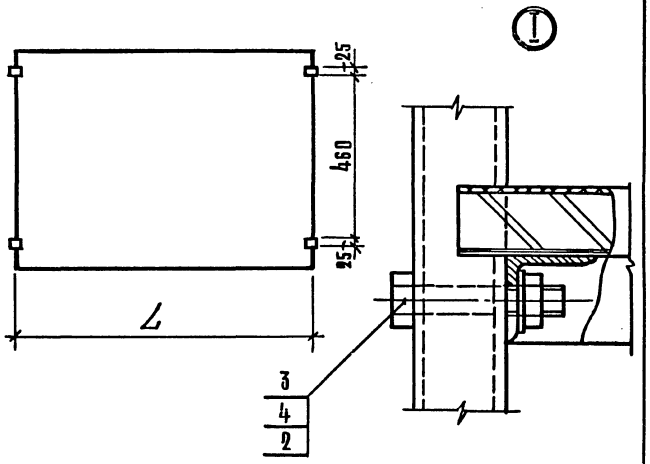

Обозначение	Марка	Размер, мм L	Расход материала ДСП, м²	Оцинковка, м²	Сталь, кг	Масса, кг
1.279.9-3-26.00.00.00	СМ-1	428	1,5	4,5	30,18	41,38
-01	СМ-2	814	2,5	7,5	35,11	53,86
-02	СМ-3	1200	3,6	10,8	39,28	65,53

Рук.маст.	Биксон		1.279.9-3-26.00. 00. 00 СБ
Гл.инж.м.	Самовер		Стеллаж. Сборочный чертеж
Н.контр.	Коростелев		Стадия: Р; Масса: см. табл.; Масштаб: 1:10
Рук.гр.	Астапова		Лист; Листов 1
Инж.	Проховенко		ЦНИИЭП торгово-бытовых зданий и туристских комплексов г. Москва

Инв.№ подл. | Подпись и дата | Взам.инв.№

Формат А3

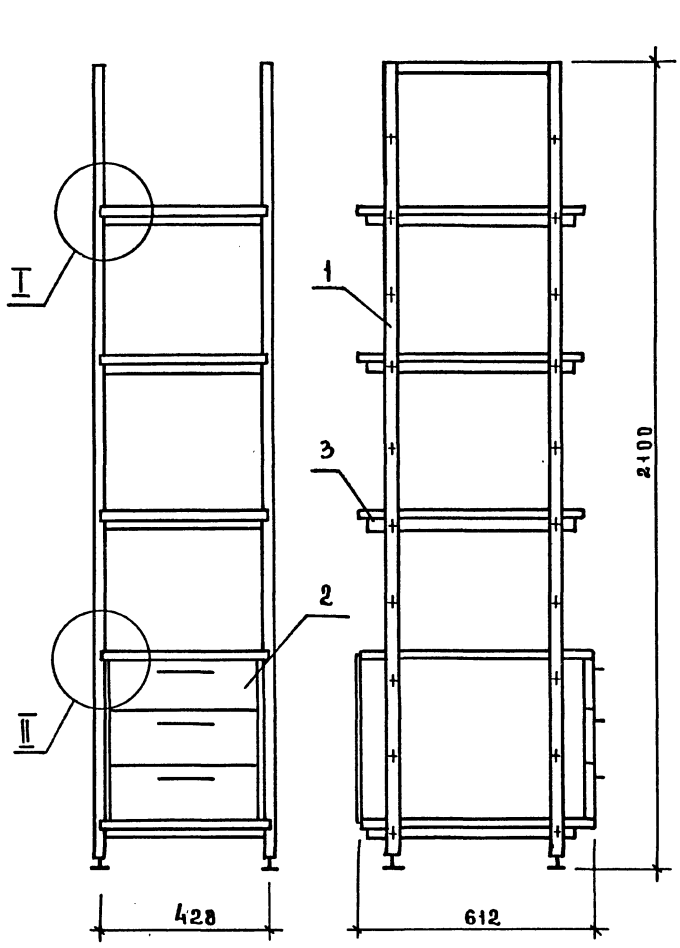

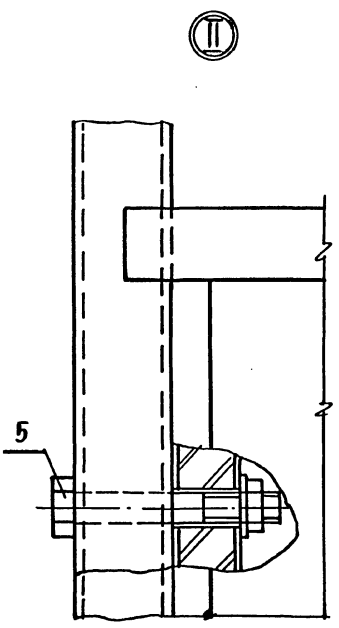

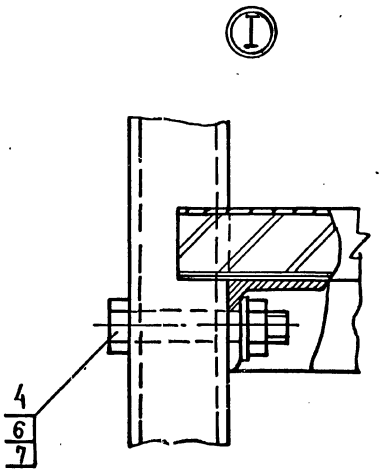

Марка	Расход материалов		
	Дсп, м²	Облицовка, м²	Сталь, кг
СМ-4	1,04	3,12	28,18

Рук. мас	Бикс он	
Гл. инж.	Самовер	
Н. контр	Коростелев	
Рук. гр.	Астапова	
Инжен.	Прокопенко	

1.279 9-3-27.00.00.00СБ

Стеллаж

Сборочный чертеж

Стадия	Масса	Масштаб
Р	35,98	1:10
Лист	Листов	

ЦНИИЭП торгово-бытовых зданий и туристских комплексов г. Москва

19146 55

Формат А3

Инв. № подл. | Подпись и дата | Взам. инв. №

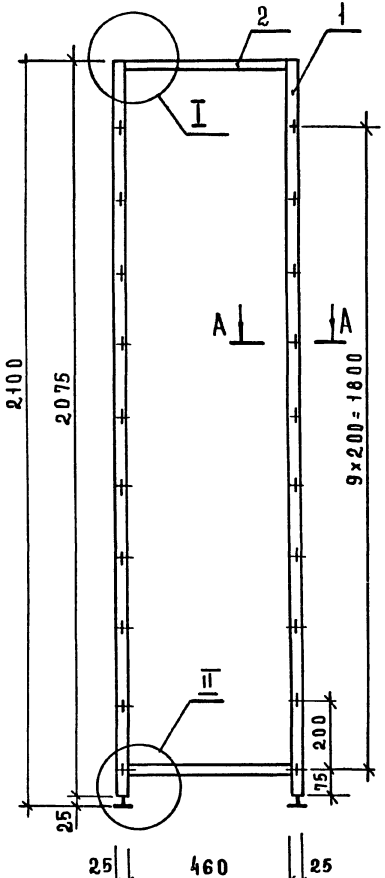

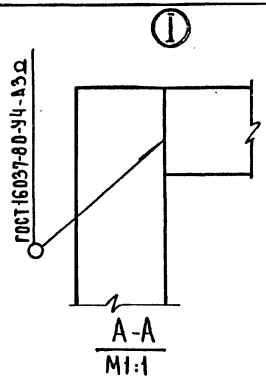

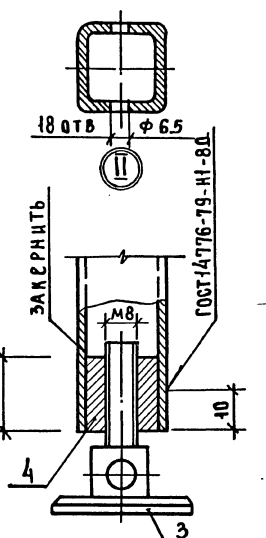

ФОРМАТ	ЗОНА	ПОЗ.	Обозначение	Наименование	Кол.	Примечание
				ДЕТАЛИ		
				Связь		
				Труба 25×25×3 ГОСТ 8639-82 / В10 ГОСТ 1050-74*		
БЧ		1	1.279.9-3-26.00.01.01	ℓ = 2075	2	8.0 кг
БЧ		2	1.279.9-3-26.00.01.02	ℓ = 460	2	2.0 кг
БЧ		3	1.279.9-3-26.00.01.03	Опора		
				Круг 40 ГОСТ 2590-71* / Ст3кп2 ГОСТ 535-79		
				ℓ = 60	2	0.06 кг
БЧ		4	1.279.9-3-26.00.01.04	Гайка		
				Круг 19 ГОСТ 2590-71* / Ст3кп2 ГОСТ 535-79		
				ℓ = 20	2	0.03 кг

Опора поз. 3

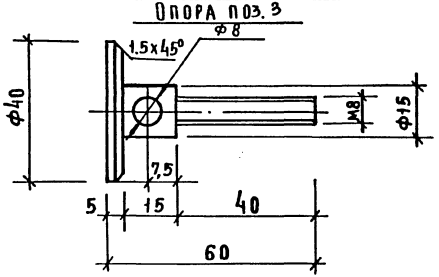

Н. контр.	Коростелев		1.279.9-3-26.00.01.00
Рук. гр.	Астапова		Боковина
ГИП	Прокопенко		Стадия: Р; Масса: 10.09; Масштаб: 1:10; Лист; Листов 1
			ЦНИИЭП торгово-бытовых зданий и туристских комплексов г. Москва

Инв. № подл. | Подпись и дата | Взам. инв. №

19146 56 Формат А3

Инв.№ подл.	Подпись и дата	Взам. инв.№

Формат	Зона	Поз.	Обозначение	Наименование	Кол. на испол. 1.279.9-3-26.01.00.00-										Примечание
					-	01	02								
				Документация											
12			1.279.9-3-26.01.00.00 СБ	Сборочный чертеж	X	X	X								
				Сборочные единицы											
11		1	1.279.9-3-26.01.01.00	Каркас	1										
			-01			1									
			-02				1								
11		2	1.279.9-3-26.01.02.00	Полка	1										
			-01			1									
			-02				1								
				Стандартные изделия											
		3		Шуруп А 3.5×20											
				ГОСТ 1145-80	12	12	12								

Н. контр.	Коростелев		
Рук. гр.	Астапова		
Н.ж.	Прокопенко		

1.279.9-3-26.01.00.00

Полка

Стадия	Лист	Листов
Р		1

ЦНИИЭП торговых зданий и туристских комплексов г. Москва

Формат А4

Инв.№ подл.	Подпись и дата	Взам. инв.№

Формат	Зона	Поз.	Обозначение	Наименование	Кол. на испол. 1.279.9-3-26.01.01.00-										Примечание
					-	01	02								
				Документация											
11			1.279.9-3-26.01.01.00 СБ	Сборочный чертеж	X	X	X								
				Детали											
				Связь											
				Уголок Б-25×25×3 ГОСТ 8509-72* / Ст3кп ГОСТ 535-79											
БЧ		1	1.279.9-3-26.01.01.01	ℓ = 560	2	2	2								
БЧ		2	1.279.9-3-26.01.01.02-	ℓ = 1174	2										
			-01	ℓ = 788		2									
			-02	ℓ = 402			2								

Н. контр.	Коростелев		
Рук. гр.	Астапова		
Н.ж.	Прокопенко		

1.279.9-3-26.01.01.00

Каркас

Стадия	Лист	Листов
Р		1

ЦНИИЭП торговых зданий и туристских комплексов г. Москва

Формат А4

19146-57

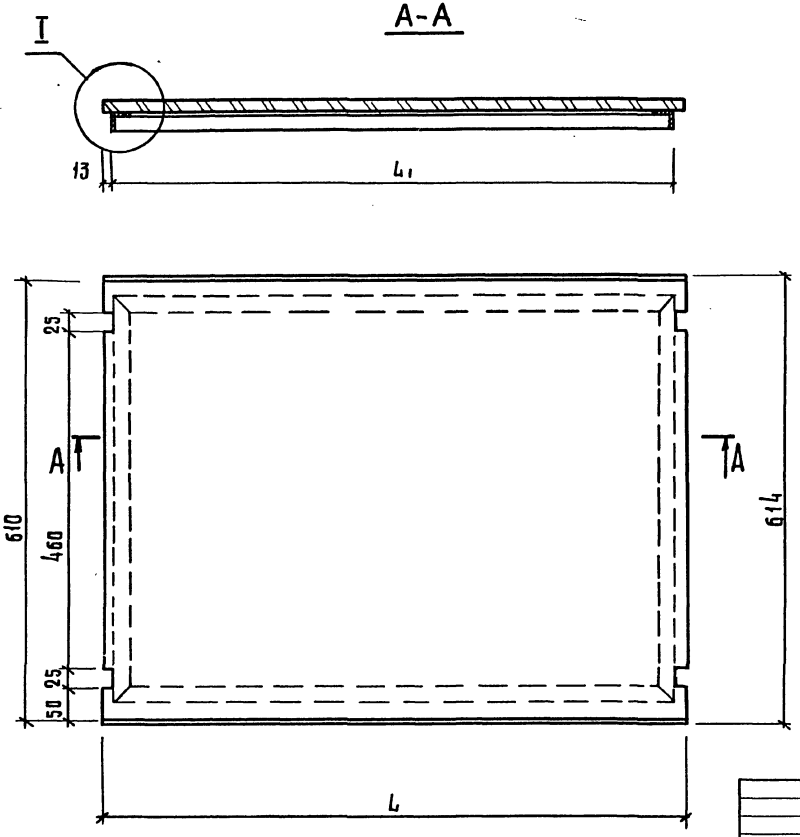

Обозначение	Размеры, мм		
	L	L_1	
1.279.9-3-26.01.00.00	1200	1174	
-01	814	788	
-02	428	402	

1.279.9-3-26.01.00.00 СБ

Полка
Сборочный чертеж

стадия	масса	масштаб
Р		1:5
лист	листов 1	

Н.контр.	Коростелев	
Рук.гр.	Астапова	
Инж.	Прокопенко	

ЦНИИЭП торгово-бытовых зданий и туристских комплексов г. Москва

Инв.№ подл. | Подпись и дата | Взам.инв.№

Формат А3

Инв. № подл.	Подпись и дата	Взам. инв. №

Формат	Зона	Поз.	Обозначение	Наименование	Кол. на испол. 1.279.9-3-26.01.02.00-			Примечание
					–	01	02	
				Документация				
А4			1.279.9-3-26.01.02.00 СБ	Сборочный чертеж				
				Детали				
				Щит				
				Плита древесностружечная				
				ГОСТ 10632-77				
Б4		1	1.279.9-3-26.01.02.01	560 × 1200	1			
			-01	560 × 814		1		
			-02	560 × 428			1	

Н. контр.	Коростелев		1.279.9-3-26.01.02.00
Рук. гр.	Астапова		Полка
Инж.	Прокопенко		Стадия: Р; Лист: 1; Листов: 2

ЦНИИЭП торгово-бытовых зданий и туристских комплексов г. Москва

Формат А4

Инв. № подл.	Подпись и дата	Взам. инв. №

Формат	Зона	Поз.	Обозначение	Наименование	Кол. на испол. 1.279.9-3-26.01.02.00-			Примечание
					–	01	02	
				Прочие изделия				
		2		Профиль				Каталог ВИЛС
				ℓ = 1200	2			
				ℓ = 814		2		
				ℓ = 428			2	
				Материалы				
		3		Пластик бумажнослоистый				
				ГОСТ 9590-76	0.8	0.5	0.3	м²
		4		Шпон строганый				
				ГОСТ 2977-82	1.6	1.0	0.6	м²

1914-6-59

1.279.9-3-26.01.02.00	Лист 2

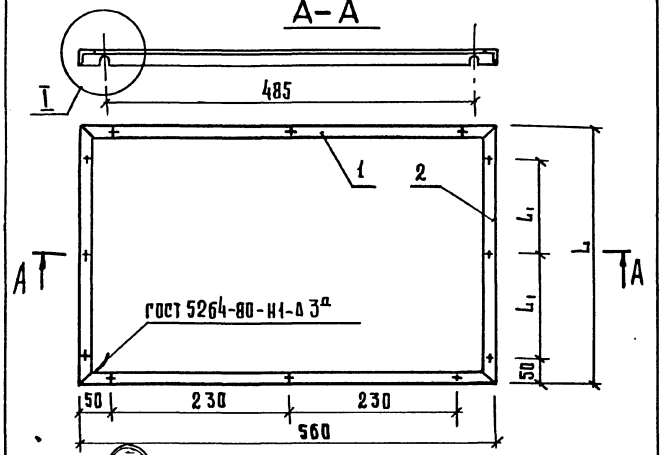

Покрытие: Ц. 9. м.

Обозначение	Размеры, мм		Масса, кг.
	L	L	
1.279.9-3-26.01.01.00	1174	537	3.82
-01	788	344	2.98
-02	402	151	2.00

1.279.9-3-26.01.01.00 СБ

Каркас
Сборочный чертеж

стадия	масса	масштаб
Р	см. табл.	1:5
лист	листов 2	

н.контр.	Коростелев	
рук.гр.	Астапова	
инж.	Прокопенко	

ЦНИИЭП торгово-бытовых зданий и туристских комплексов г. Москва

Формат А4

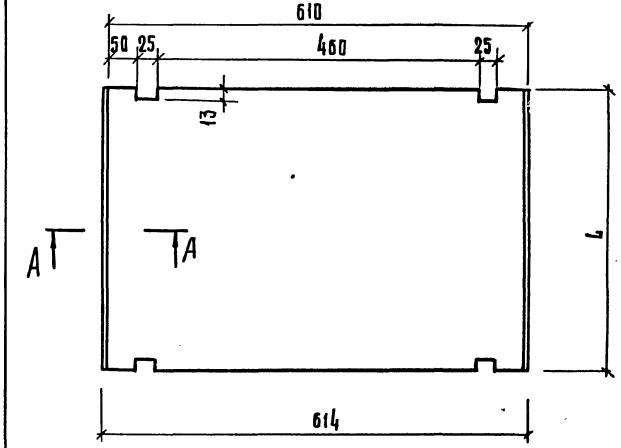

Обозначение	Размеры
	L
1.279.9-3-26.01.02.00	1200
-01	814
-02	428

1.279.9-3-26.01.02.00 СБ

Полка
Сборочный чертеж

стадия	масса	масштаб
Р		1:5
лист	листов 1	

н.контр.	Коростелев	
рук.гр.	Астапова	
инж.	Прокопенко	

ЦНИИЭП торгово-бытовых зданий и туристских комплексов г. Москва

Формат А4

Инв.№подл. | Подп. и дата | Взам.инв.№

Формат	Зона	Поз.	Обозначение	Наименование	Кол.	Примечание
				Документация		
12			1.279.9-3-27.01.00.00 СБ	Сборочный чертеж		
				Сборочные единицы		
11		1	1.279.9-3-27.01.03.00	Щит боковой	2	
11		2	1.279.9-3-27.01.04.00	Щит нижний	1	
11		3	1.279.9-3-27.01.05.00	Щит верхний	1	
11		4	1.279.9-3-27.01.01.00	Ящик	3	
11		5	1.279.9-3-26.01.01.00-02	Каркас	1	
				Детали		
БЧ		6	1.279.9-3-27.01.00.01	Стенка задняя Фанера клееная ГОСТ 3916-69 460×400×4	1	
				Стандартные изделия		
		7		Шуруп А 3,5×20 ГОСТ 1145-80	24	

Инв.№ подл. | Подпись и дата | Взам. инв.№

1.279.9-3-27.01.00.00

Н.контр.	Коростелев	
Рук.гр.	Астапова	
Инж.	Прокопенко	

Тумба

Стадия	Лист	Листов
Р		1

ЦНИИЭП г. Москва — торгово-бытовых зданий и туристских комплексов

Формат А4

Формат	Зона	Поз.	Обозначение	Наименование	Кол.	Примечание
				Документация		
12			1.279.9-3-28.01.00.00 СБ	Сборочный чертеж		
				Сборочные единицы		
11		1	1.279.9-3-27.01.03.00	Щит боковой	2	
11		2	1.279.9-3-28.01.01.00	Щит средний	1	
11		3	1.279.9-3-28.01.02.00	Щит верхний	1	
11		4	1.279.9-3-28.01.03.00	Щит нижний	1	
11		5	1.279.9-3-27.01.01.00	Ящик	6	
11		6	1.279.9-3-26.01.01.00-01	Каркас	1	
				Детали		
БЧ		7	1.279.9-3-28.01.00.01	Стенка задняя Фанера клееная ГОСТ 3916-69 460×780×4	1	
				Стартные изделия		
		8		Шурупы А 3,5×20 ГОСТ 1145-80	24	

Инв.№ подл. | Подпись и дата | Взам. инв.№

1.279.9-3-28.01.00.00

Н.контр.	Коростелев	
Рук.гр.	Астапова	
Инж.	Прокопенко	

Тумба

Стадия	Лист	Листов
Р		1

ЦНИИЭП г. Москва — торгово-бытовых зданий и туристских комплексов

Формат А4

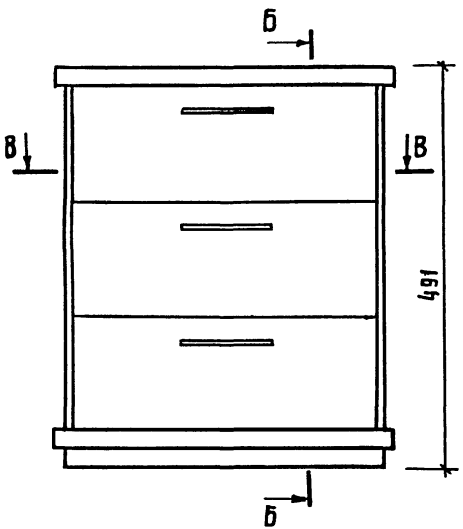

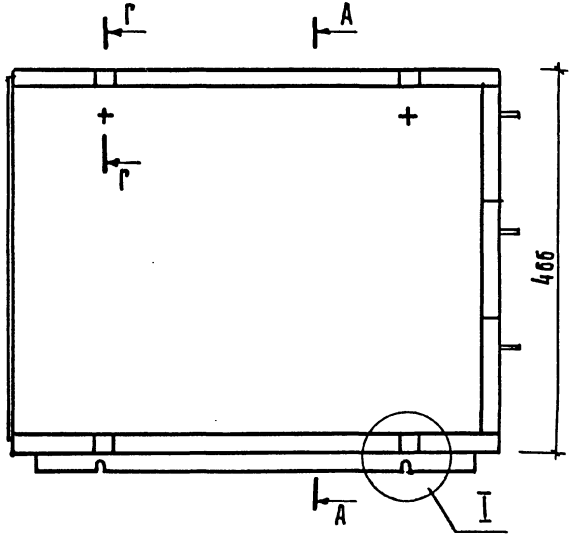

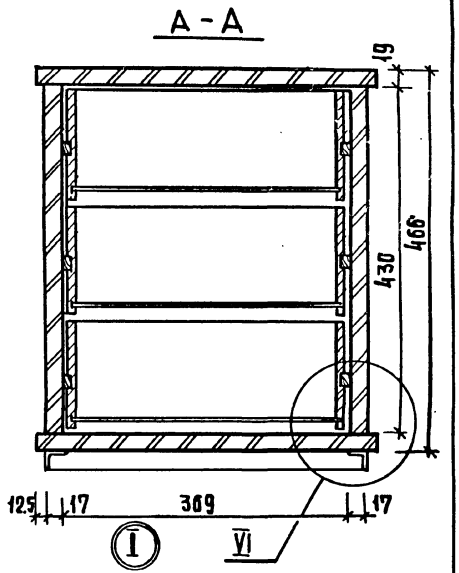

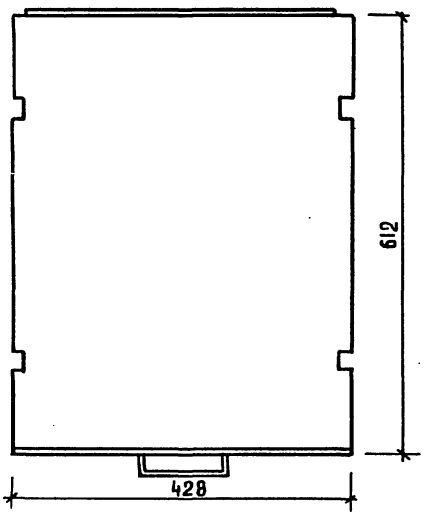

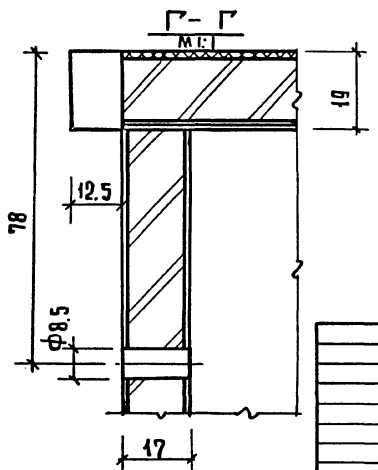

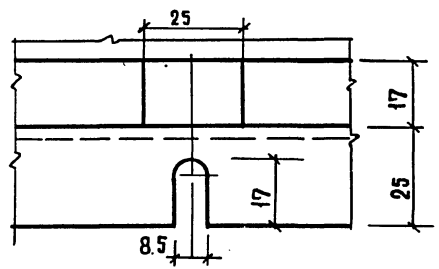

Н.контр.	Коростелева		
Рук.гр.арх	Астапова		
Инженер	Прокопенко		

1.279.9-3-27.01.00.00 СБ

Тумба
Сборочный чертеж

Стадия	Масса	Масштаб
Р		1:5
Лист 1	Листов 2	

ЦНИИЭП торгово-бытовых зданий и туристских комплексов г. Москва

Инв. № подл. | Подпись и дата | Взам. инв. №

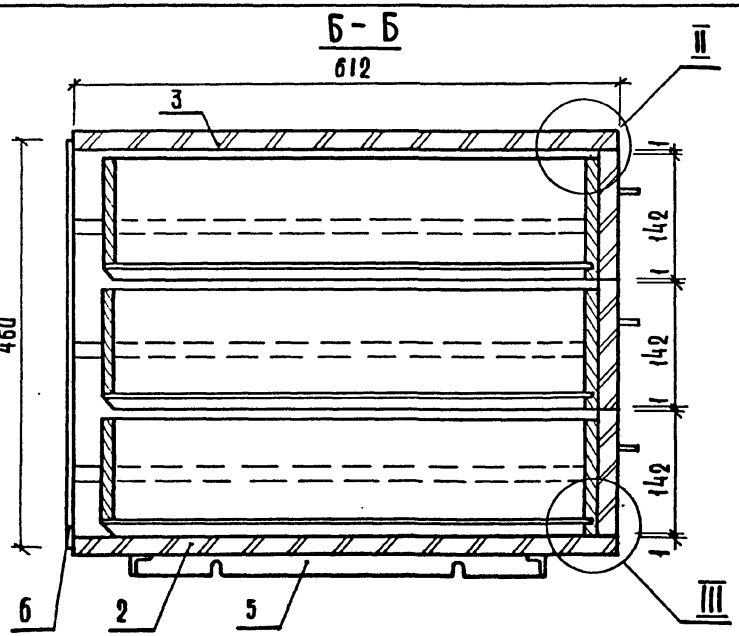

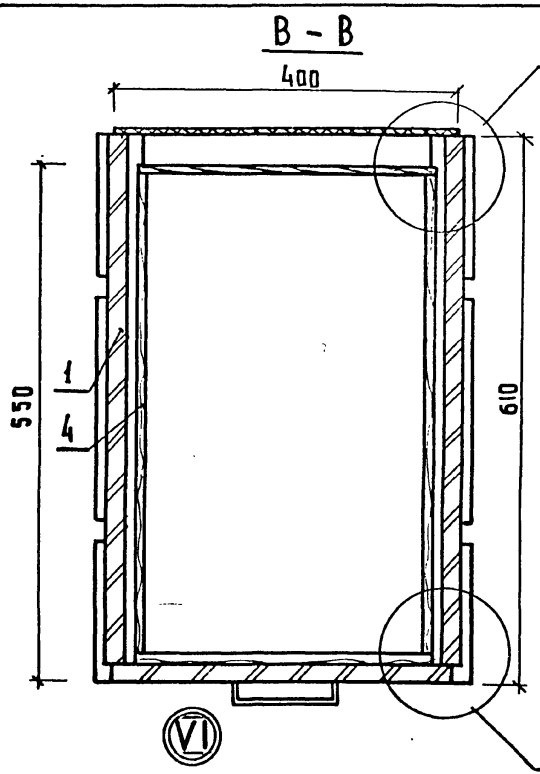

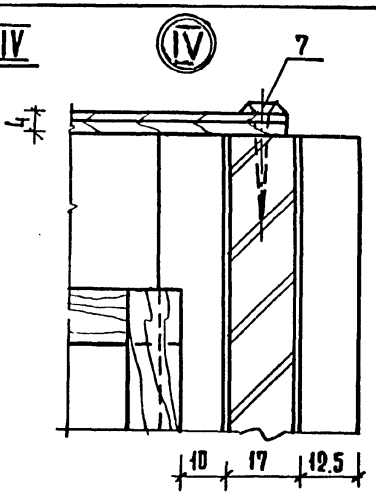

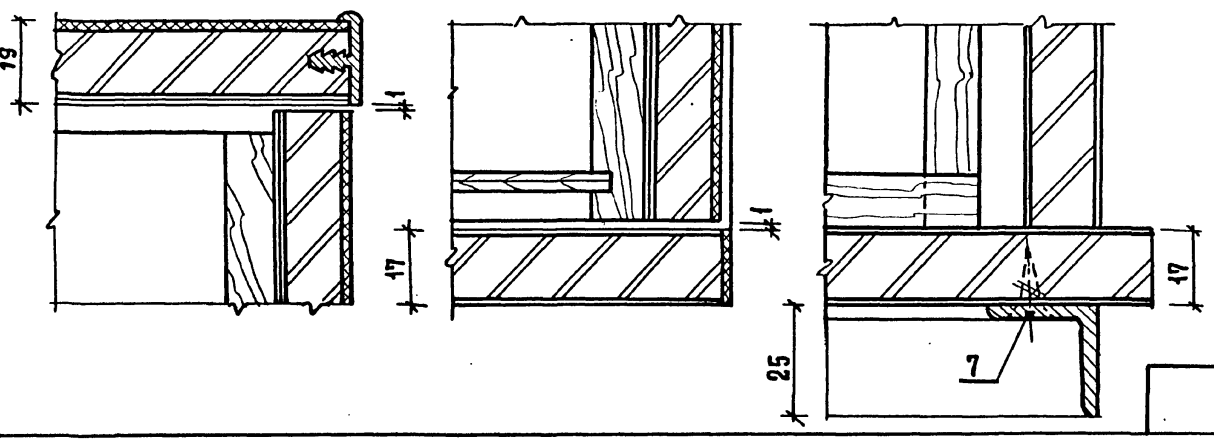

Инв. № подл. | Подпись и дата | Взам. инв. №

1.279.9-3-27.01.00.ОС6	Лист 2

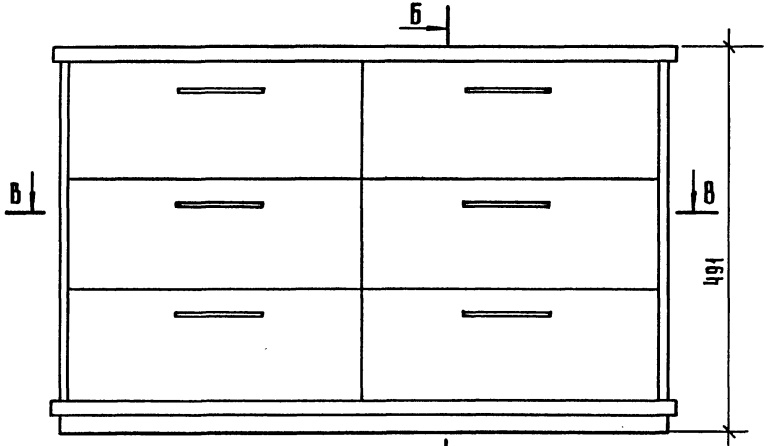

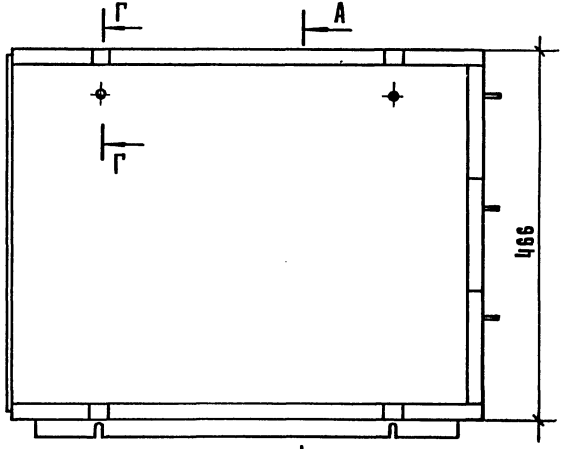

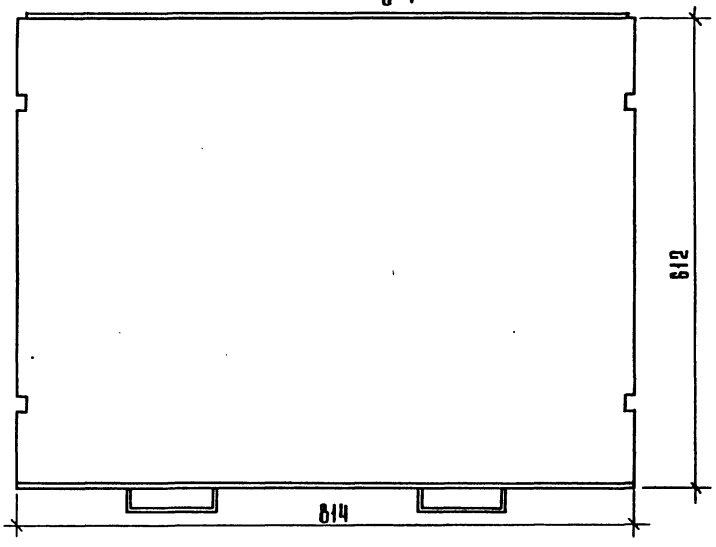

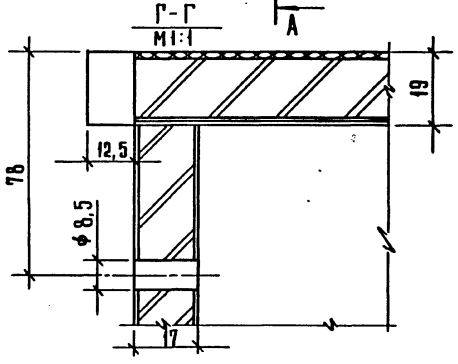

Н. контр.	Коростелев		
Рук. гр.	Астапова		
Инженер	Прокопенко		

1.279.9-3-28.01.00.00 СБ

Тумба
Сборочный чертеж

Стадия	Масса	Масштаб
Р		1:5
Лист 1	Листов 3	

ЦНИИЭП торгово-бытовых зданий и туристских комплексов г. Москва

19146 64 Формат А3

Инв. № подл. | Подпись и дата | Взам. инв. №

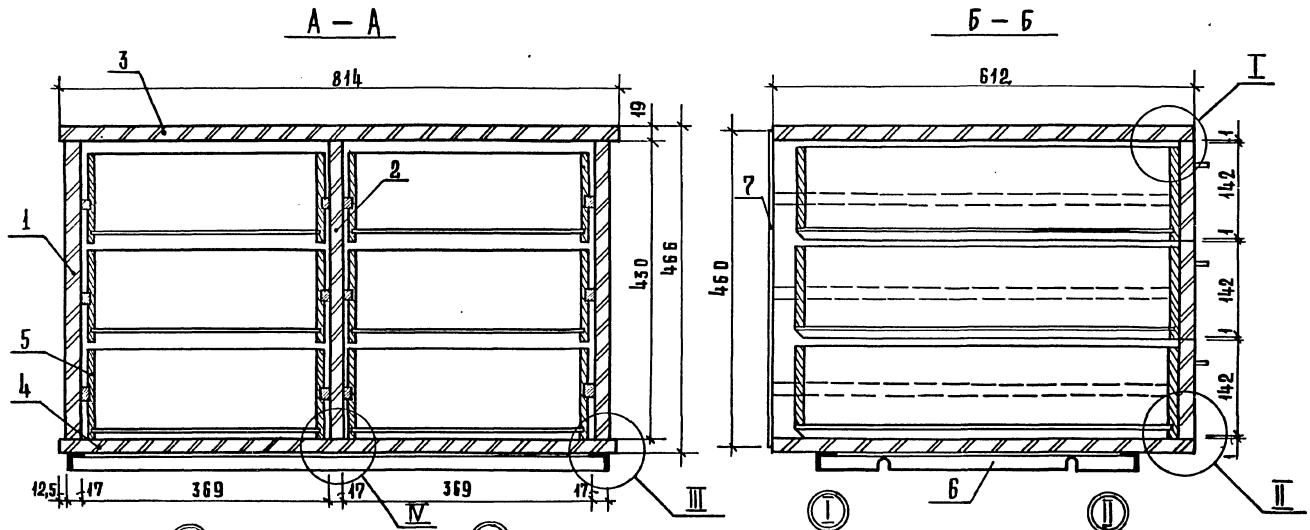

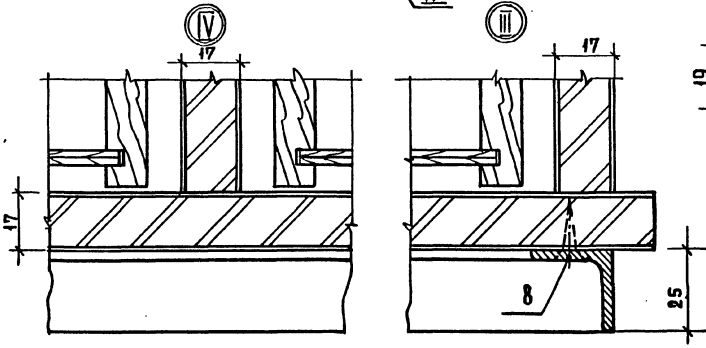

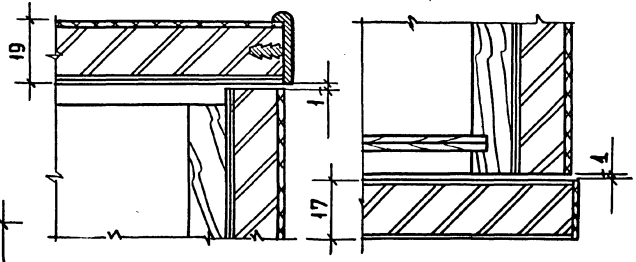

Инв. № подл. | Подпись и дата | Взам. инв. №

1.279.9-3-28.01.00.00 СБ

Лист 2

19146 65 Формат А3

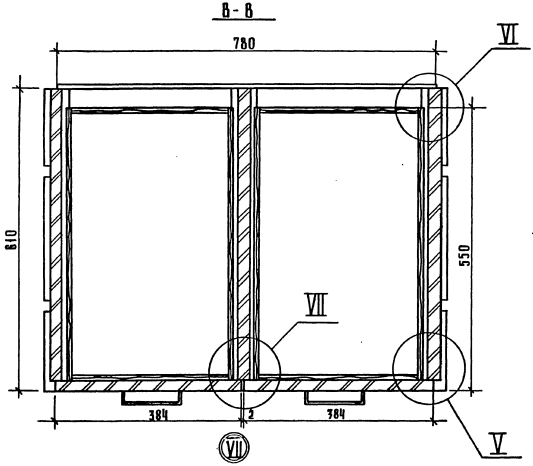

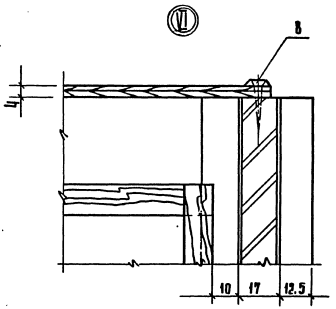

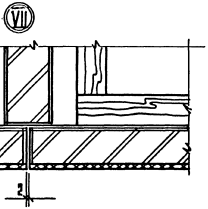

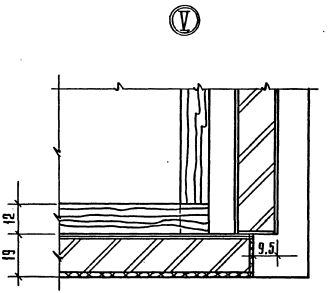

Инв. № подл. | Подпись и дата | Взам. инв. №

Формат	Зона	Поз.	Обозначение	Наименование	Кол.	Примечание
				Документация		
12			1.279.9-3-00.00.00.00ТО	Техническое описание		
11			1.279.9-3-27.01.01.00 СБ	Сборочный чертеж		
				Сборочные единицы		
11		1	1.279.9-3-27.01.02.00	Щит	1	
				Детали		
				Стенка		
				Пиломатериал хвойных		
				пород ГОСТ 8486-60		
БЧ		2	1.279.9-3-27.01.01.01	550 × 140 × 12	2	
БЧ		3	1.279.9-3-27.01.01.02	350 × 126 × 12	1	
БЧ		4	1.279.9-3-27.01.01.03	350 × 140 × 12	1	
БЧ		5	1.279.9-3-27.01.01.04	Дно		
				Фанера клеевая		
				ГОСТ 3916-69		
				544 × 342 × 4	1	
				Стандартные изделия		
		6		Шуруп А 3,5 × 20		
				ГОСТ 1145-80	9	
				Прочие изделия		
		7		Ручка 1.1.А	1	

Инв. № подл. | Подпись и дата | Взам. инв. №

Н. контр.	Коротелев	
Рук. гр.	Астапова	
Инж.	Прокопенко	

1.279.9-3-27.01.01.00

Ящик

Стадия	Лист	Листов
Р		1

ЦНИИЭП торговых зданий и туристских комплексов г. Москва

Формат А4

Формат	Зона	Поз.	Обозначение	Наименование	Кол. на испол. 1.279.9-3-30.00.01.00-	Примечание
					– 101	
				Документация		
11			1.279.9-3-30.00.01.00СБ	Сборочный чертеж		
				Детали		
				Щит		
				Плита древесностружечная		
				ГОСТ 10632-77		
БЧ		1	1.279.9-3-30.00.01-01	428 × 384 × 16	1	
			-01	428 × 577 × 16	1	
				Прочие изделия		
		2		Ручка 1.1.А	1	1
				Материалы		
		3		Шпон строганый		
				ГОСТ 2977-82	0.3	0.6	м²
		4		Пластик бумажнослоистый		
				ГОСТ 9590-76	0.2	0.3	м²

Инв. № подл. | Подпись и дата | Взам. инв. №

Н. контр.	Коротелев	
Рук. гр.	Астапова	
Инж.	Прокопенко	

1.279.9-3-30.00.01.00

Дверка

Стадия	Лист	Листов
Р		1

ЦНИИЭП торговых зданий и туристских комплексов г. Москва

Формат А4

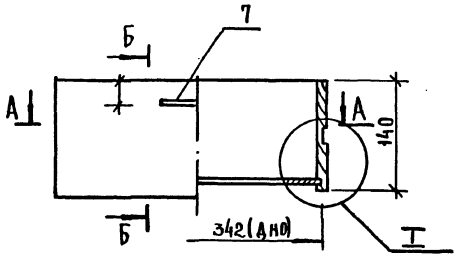

Б – Б

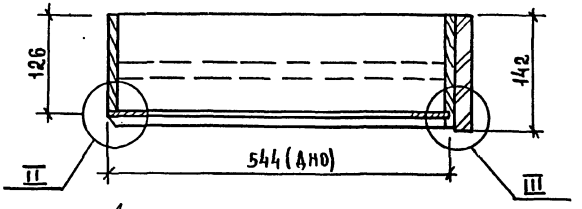

А – А

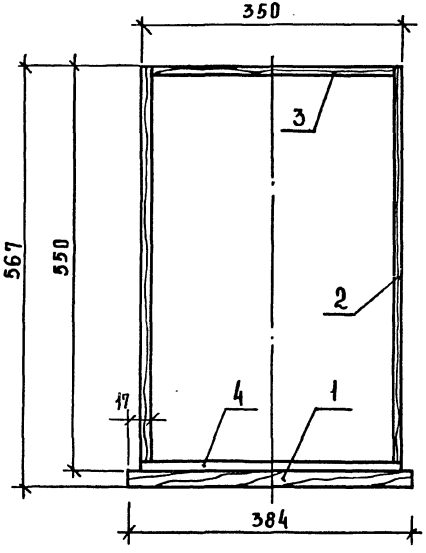

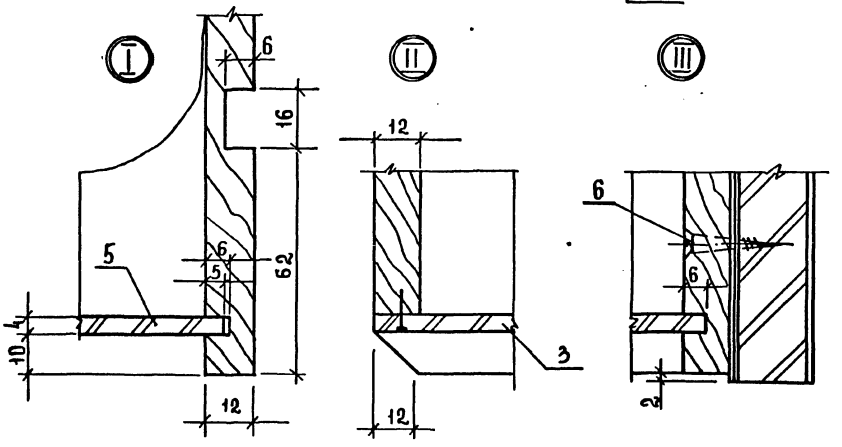

Н.контр.	Коростелев		
Рук.гр	Астапова		
Н.ж	Прокопенко		

1.279.9-3-27.01.01.00 СБ

Ящик
Сборочный чертеж

Стадия	Масса	Масштаб
Р		1:5
Лист	Листов 1	

ЦНИИЭП торгово-бытовых зданий и туристских комплексов г. Москва

Инв.№подл. | Подпись и дата | Взам.инв.№

Инв. № подл. | Подпись и дата | Взам. инв. №

Формат	Зона	Поз.	Обозначение	Наименование	Кол. на испол. 1.279.9-3-28.01.02.00- —	Кол. на испол. 1.279.9-3-28.01.02.00- 01	Примеч.
				Документация			
А1			1.279.9-3-28.01.02.00 СБ	Сборочный чертеж	X	X	
				Детали			
				Щит			
				Плита древесностружечная			
				ГОСТ 10632-77			
БЧ		1	1.279.9-3-28.01.02.01	814 × 610 × 16	1		
			-01	1200 × 610 × 16		1	
				Материалы			
		2		Шпон строганый			
				ГОСТ 2977-82	0,5	1,4	м²
		3		Пластик бумажнослоистый			
				ГОСТ 9590-76	0,1	0,7	м²

			1.279.9-3-28.01.02.00
Н. контр.	Коростелев		Щит нижний
Рук. гр.	Астапова		
Инженер	Прокопенко		

Стадия	Лист	Листов
Р		1

ЦНИИЭП г. Москва — Торгово-бытовых зданий и туристских комплексов

Формат А4

Инв. № подл. | Подпись и дата | Взам. инв. №

Формат	Зона	Поз.	Обозначение	Наименование	Кол. на испол. 1.279.9-3-28.01.03.00- —	Кол. на испол. 1.279.9-3-28.01.03.00- 01	Примеч.
				Документация			
А1			1.279.9-3-28.01.03.00 СБ	Сборочный чертеж	X	X	
				Детали			
				Плита древесностружечная			
				ГОСТ 10632-77			
БЧ		1	1.279.9-3-28.01.03.01	814 × 610 × 16	1		
			-01	1200 × 610 × 16		1	
				Прочие изделия			
		2	ПС.825-780	Профиль ℓ = 814	1		Каталог ВИАС
				ℓ = 1200		1	То же
				Материалы			
		3		Шпон строганый			
				ГОСТ 2977-82	1,0	1,7	м²
		4		Пластик бумажнослоистый			
				ГОСТ 9590-76	0,5	1,2	м²

			1.279.9-3-28.01.03.00
Н. контр.	Коростелев		Щит верхний
Рук. гр.	Астапова		
Инженер	Прокопенко		

Стадия	Лист	Листов
Р		1

ЦНИИЭП г. Москва — Торгово-бытовых зданий и туристских комплексов

Формат А4

69 9146

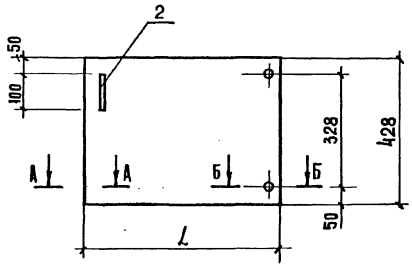

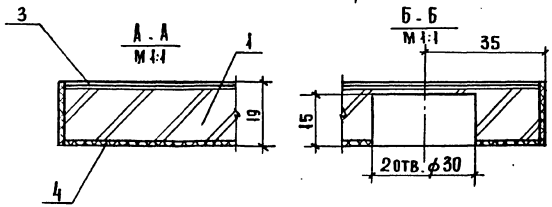

Обозначение	Размер мм
	L
1.279.9-3-30.00.01.00	384
-01	577

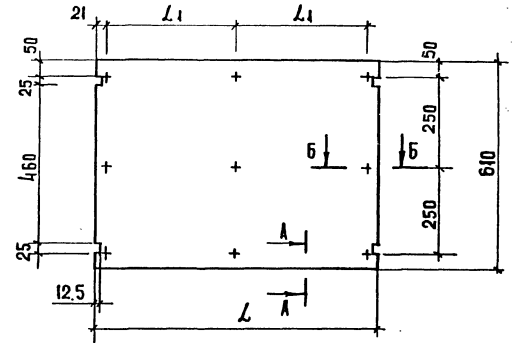

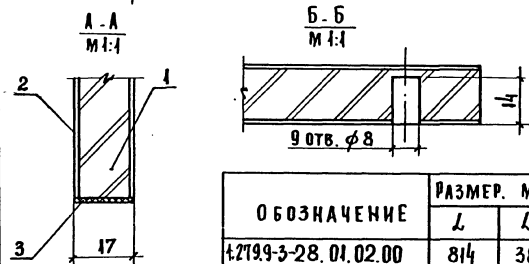

Обозначение	Размер. мм	
	L	L_1
1.279.9-3-28.01.02.00	814	386
-01	1200	578

Инв. № подл. | Подпись и дата | Взам. инв. №

Н. контр	Коростелев		
Рук. гр. арх	Астапова		
Инженер	Прокопенко		

1.279.9-3-30.00.01.00 СБ

Дверка
Сборочный чертеж

Стадия	Масса	Масштаб
Р		
Лист	Листов 1	

ЦНИИЭП торгово-бытовых зданий и туристских комплексов г. Москва

Формат А4

Инв. № подл. | Подпись и дата | Взам. инв. №

Н. контр	Коростелев		
Рук. гр. арх	Астапова		
Инженер	Прокопенко		

1.279.9-3-28.01.02.00 СБ

Щит нижний
Сборочный чертеж

Стадия	Масса	Масштаб
Р		1:10
Лист	Листов 1	

ЦНИИЭП торгово-бытовых зданий и туристских комплексов г. Москва

Формат А4

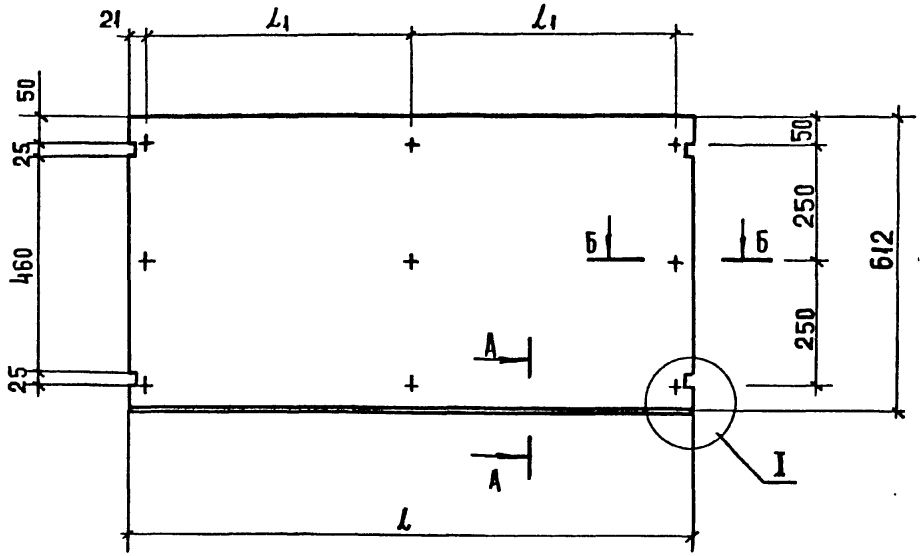

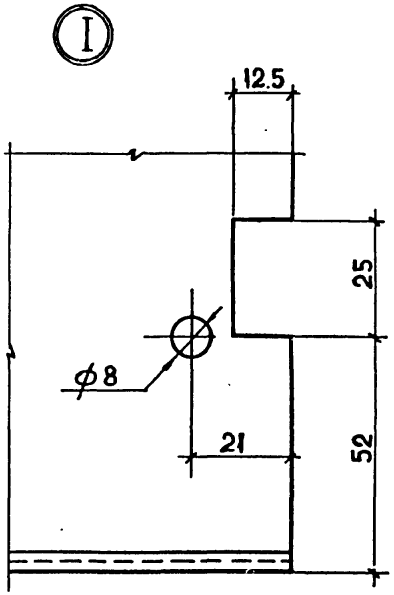

А - А
М 1:1

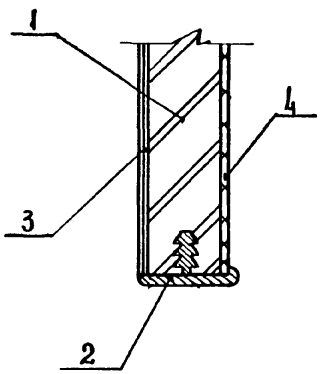

Б - Б
М 1:1

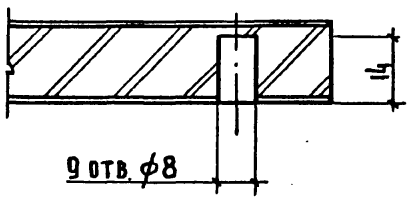

ОБОЗНАЧЕНИЕ	РАЗМЕР, ММ	
	l	l_1
1.279.9-3-28.01.03.00		
-01		

Н.контр.	Коростелев	
Рук.гр.арх.	Астапова	
Инженер	Прокопенко	

1.279.9-3-28.01.03.00 СБ

Щит верхний
Сборочный чертеж

СТАДИЯ	МАССА	МАСШТАБ
Р		1:10
ЛИСТ	ЛИСТОВ 1	

ЦНИИЭП торгово-бытовых зданий и туристских комплексов г. Москва

Инв. № подл. | Подпись и дата | Взам. инв. №

Формат	Зона	Поз.	Обозначение	Наименование	Кол.	Примечание
				Документация		
А1			1.279.9-3-27.01.03.000Б	Сборочный чертеж		
				Детали		
Бч		1	1.279.9-3-27.01.03.01	Щит		
				Плита древесностружечная		
				ГОСТ 10632-77		
				430×593×16	1	
Бч		2	1.279.9-3-27.01.03.02	Брусок		
				Пиломатериал хвойных		
				пород ГОСТ 8486-66		
				593×15×15	3	
Бч		3	1.279.9-3-27.01.03.03	Шпонт		
				Пиломатериал лиственных		
				пород ГОСТ 2695-71*		
				ф 8×30	6	
				Стандарные изделия		
		4		Шуруп А 3.5×30		
				ГОСТ 1145-80	9	
				Материалы		
		5		Шпон строганый		
				ГОСТ 2977-87	0.5	м²

Инв.№подл. | Подпись и дата | Взам. инв.№

1.279.9-3-27.01.03.00

Н.контр.	Коростелев		
Рук.гр.	Астапова		
Инж.	Прокопенко		

Щит боковой

Стадия	Лист	Листов
Р		1

ЦНИИЭП г. Москва — Торгово-бытовых зданий и туристских комплексов

Формат А4

Формат	Зона	Поз.	Обозначение	Наименование	Кол.	Примечание
				Документация		
А1			1.279.9-3-28.01.01.00 СБ	Сборочный чертеж		
				Детали		
Бч		1	1.279.9-3-27.01.03.01	Щит		
				Плита древесностружечная		
				ГОСТ 10632-77		
				430×593×16	1	
Бч		2	1.279.9-3-27.01.03.02	Брусок		
				Пиломатериал хвойных		
				пород ГОСТ 8486-66	6	
Бч		3	1.279.9-3-27.01.03.03	Шпонт		
				Пиломатериал хвойных		
				пород ГОСТ 2695-71*		
				ф8×30	6	
				Стандартные изделия		
		4		Шуруп А 3.5×30		
				ГОСТ 1145-80	18	
				Материалы		
		5		Шпон строганый		
				ГОСТ 2977-87	0.5	м²

Инв.№подл. | Подпись и дата | Взам. инв.№

1.279.9-3-28.01.01.00

Н.контр.	Коростелев		
Рук.гр.	Астапова		
Инж.	Прокопенко		

Щит средний

Стадия	Лист	Листов
Р		1

ЦНИИЭП г. Москва — Торгово-бытовых зданий и туристских комплексов

Формат А4

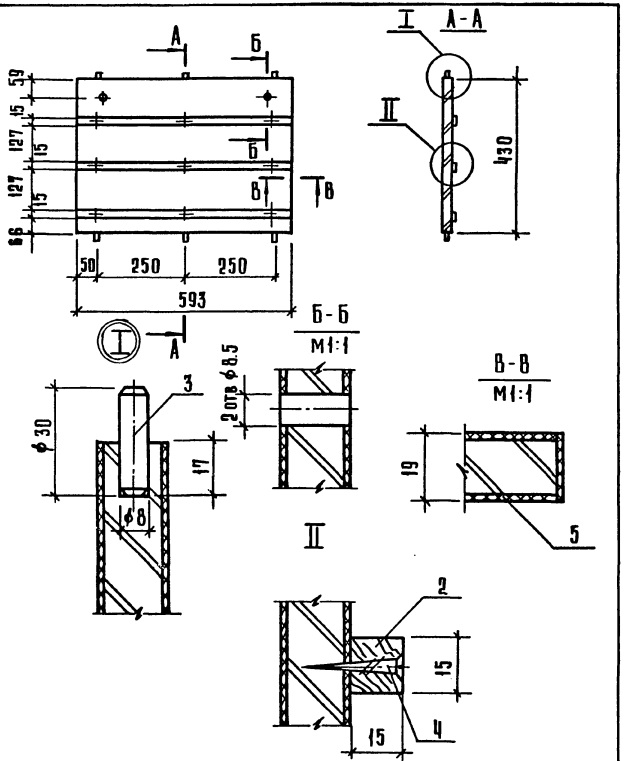

Инв. № подл.	Подпись и дата	Взам. инв. №	

1.279.9-3-27.01.03.00 СБ

Щит боковой
Сборочный чертеж

Стадия	Масса	Масштаб
Р		1:10
Лист	Листов 1	

Н. контр.	Коростелев	
Рук. гр.	Астапова	
Инженер	Прокопенко	

ЦНИИЭП торгово-бытовых зданий и туристских комплексов г. Москва

Формат А4

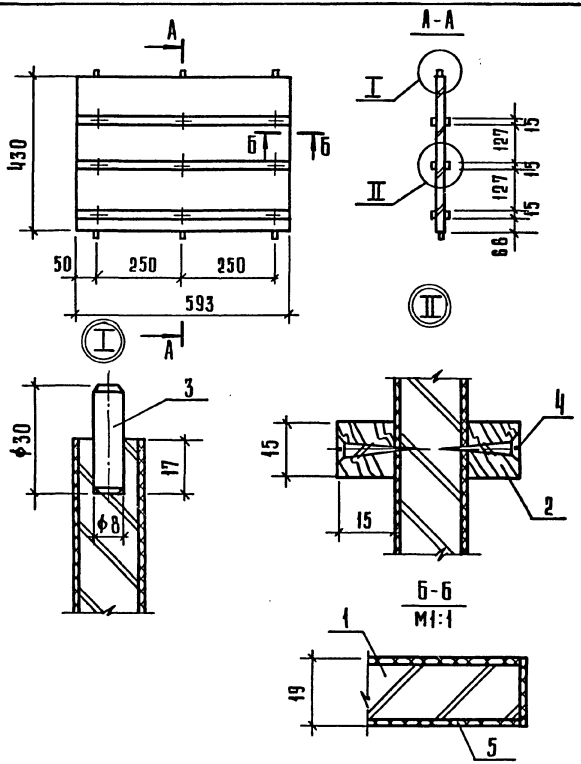

Инв. № подл.	Подпись и дата	Взам. инв. №	

1.279.9-3-28.01.01.00 СБ

Щит средний
Сборочный чертеж

Стадия	Масса	Масштаб
Р		1:10
Лист	Листов 1	

Н. контр.	Коростелев	
Рук. гр.	Астапова	
Инженер	Прокопенко	

ЦНИИЭП торгово-бытовых зданий и туристских комплексов г. Москва

Формат А4

Формат	Зона	Поз.	Обозначение	Наименование	Кол.	Примечание
				Документация		
11			1.279.9-3-27.01.04.00СБ	Сборочный чертеж		
				Детали		
БЧ		1	1.279.9-3-27.01.04.01	Щит		
				Плита древесностружечная		
				ГОСТ 10632-77		
				610×428×16	1	
				Материалы		
		2		Шпон строганый		
				ГОСТ 2977-82	0.5	м²
		3		Пластик бумажнослоистый		
				ГОСТ 9590-76	0.1	м²

Инв. № подл. | Подпись и дата | Взам. инв. №

1.279.9-3-27.01.04.00

Щит нижний

Н. контр.	Коростелев	Кор.
Рук. гр.	Астапова	[illegible]
Инженер.	Прокопенко	[illegible]

Стадия	Лист	Листов
Р		1

ЦНИИЭП г. Москва — Торгово-бытовых зданий и туристских комплексов

Формат А4

Формат	Зона	Поз.	Обозначение	Наименование	Кол.	Примечание
				Документация		
11			1.279.9-3-27.01.05.00СБ	Сборочный чертеж		
				Детали		
БЧ		1	1.279.9-3-27.01.04.01	Щит		
				Плита древесностружечная		
				ГОСТ 10632-77		
				610×428×16	1	
				Прочие изделия		
		2		Профиль ПСС-428	1	
				Материалы		
		3		Шпон строганый		
				ГОСТ 2977-82	0.5	м²
		4		Пластик бумажнослоистый		
				ГОСТ 9590-76	0.3	м²

Инв. № подл. | Подпись и дата | Взам. инв. №

1.279.9-3-27.01.05.00

Щит верхний

Н. контр.	Коростелев	Кор.
Рук. гр.	Астапова	[illegible]
Инженер.	Прокопенко	[illegible]

Стадия	Лист	Листов
Р		1

ЦНИИЭП г. Москва — Торгово-бытовых зданий и туристских комплексов

19146 74

Формат А4

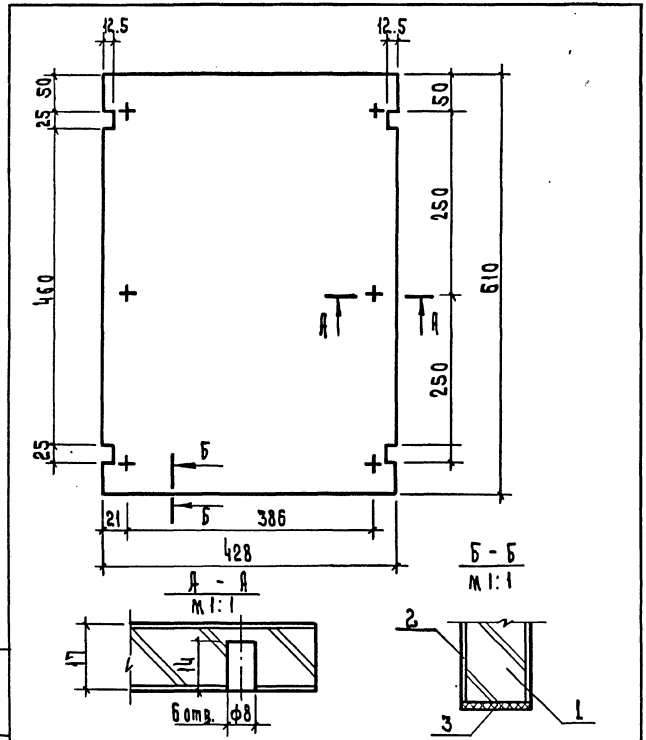

1.279.9-3-27.01.04.00 СБ

Щит нижний
Сборочный чертеж

Стадия	Масса	Масшт.
Р		1:5

Лист	Листов

Н. контр.	Коротеева	
Рук. гр.	Истомина	
Инж.	Прокопенко	

ЦНИИЭП торгово-бытовых зданий и туристских комплексов г. Москва

Формат А4

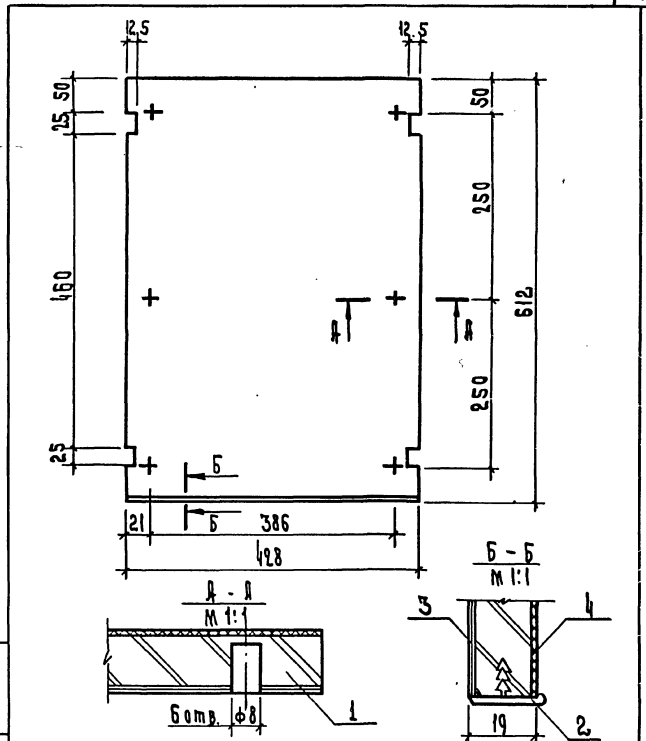

1.279.9-3-27.01.05.00 СБ

Щит верхний
Сборочный чертеж

Стадия	Масса	Масшт.
Р		1:5

Лист	Листов
	1

Н. контр.	Коротеева	
Рук. гр.	Истомина	
Инж.	Прокопенко	

ЦНИИЭП торгово-бытовых зданий и туристских комплексов г. Москва

19146 75 Формат А4

Инв. № подл. | Подп. и дата | Взам. инв. №

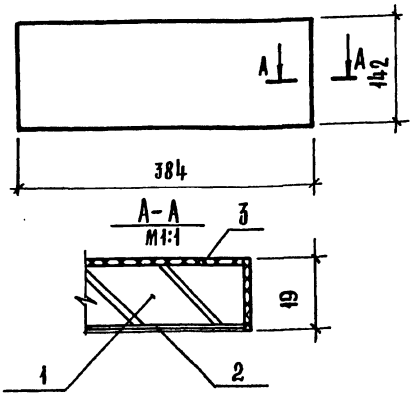

Формат	Зона	Поз.	Обозначение	Наименование	Кол.	Примечание
				Материалы		
		1		Плита древесностружечная		
				ГОСТ 10632-77	0.04	м²
		2		Шпон строганый		
				ГОСТ 2977-82	0.08	м²
		3		Пластик бумажнослоистый		
				ГОСТ 9590-76	0.05	м²

Инв. № подл. | Подпись и дата | Взам. инв. №

1.279.9-3-27.01.02.00

Щит

Стадия	Масса	Масштаб
Р		1:5
Лист		Листов 1

Н. контр.	Коростелев	
Рук. гр.	Астапова	
Инж.	Прокопенко	

ЦНИИЭП торгово-бытовых зданий и туристских комплексов г. Москва

Формат А4

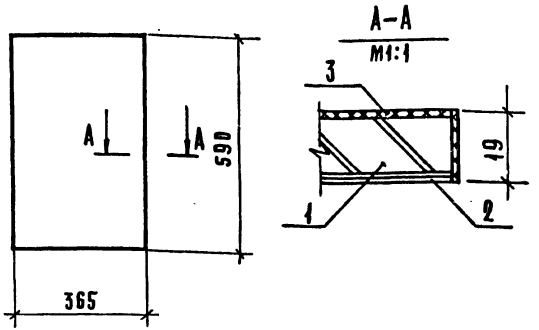

Формат	Зона	Поз.	Обозначение	Наименование	Кол.	Примечание
				Материалы		
		1		Плита древесностружечная		
				ГОСТ 10632-77	0.24	м²
		2		Шпон строганый		
				ГОСТ 2977-82	0,5	м²
		3		Пластик бумажнослоистый		
				ГОСТ 9590-76	0,3	м²

Инв. № подл. | Подпись и дата | Взам. инв. №

1.279.9-3-30.01.02.00

Полка

Стадия	Масса	Масштаб
Р		1:10
Лист		Листов 1

Н. контр.	Коростелев	
Рук. гр.	Астапова	
Инж.	Прокопенко	

ЦНИИЭП торгово-бытовых зданий и туристских комплексов

Формат А4

Формат	Зона	Поз.	Обозначение	Наименование	Кол.	Примечание
				Документация		
12			1.279.9-3-28.00.00.00 СБ	Сборочный чертеж		
				Сборочные единицы		
11		1	1.279.9-3-26.00.01.00	Боковина	2	
11		2	1.279.9-3-28.01.00.00	Тумба	1	
11		3	1.279.9-3-26.01.00.00-01	Полка	3	
				Стандартные изделия		
				Винты		
				ГОСТ 17473-80		
		4		М8х40.58	16	
		5		М8х55.58	4	
		6		Шайба 8.01.05		
				ГОСТ 6958-78	20	
		7		Гайка М8.05		
				ГОСТ 5915-70*	20	

Инв.№ подл. | Подпись и дата | Взам. инв.№

1.279.9-3-28.00.00.00

Н.контр.	Коростелев		
Рук. гр.	Астапова		
Инж.	Прокопенко		

Стеллаж

Стадия	Лист	Листов
Р		1

ЦНИИЭП г. Москва — торгово-бытовых зданий и туристских комплексов

Формат А4

Формат	Зона	Поз.	Обозначение	Наименование	Кол.	Примечание
				Документация		
12			1.279.9-3-29.00.00.00 СБ	Сборочный чертеж		
				Сборочные единицы		
11		1	1.279.9-3-26.00.01.00	Боковина	2	
11		2	1.279.9-3-29.01.00.00	Тумба	1	
11		3	1.279.9-3-26.01.00.00	Полка	3	
				Стандартные изделия		
				Винты		
				ГОСТ 17473-80		
		4		М8х40.58	16	
		5		М8х55.58	4	
		6		Шайба 8.01.05		
				ГОСТ 6958-78	20	
		7		Гайка М8.05		
				ГОСТ 5915-70*	20	

Инв.№ подл. | Подпись и дата | Взам. инв.№

1.279.9-3-29.00.00.00

Н.контр.	Коростелев		
Рук. гр.	Астапова		
Инж.	Прокопенко		

Стеллаж

Стадия	Лист	Листов
Р		1

ЦНИИЭП г. Москва — торгово-бытовых зданий и туристских комплексов

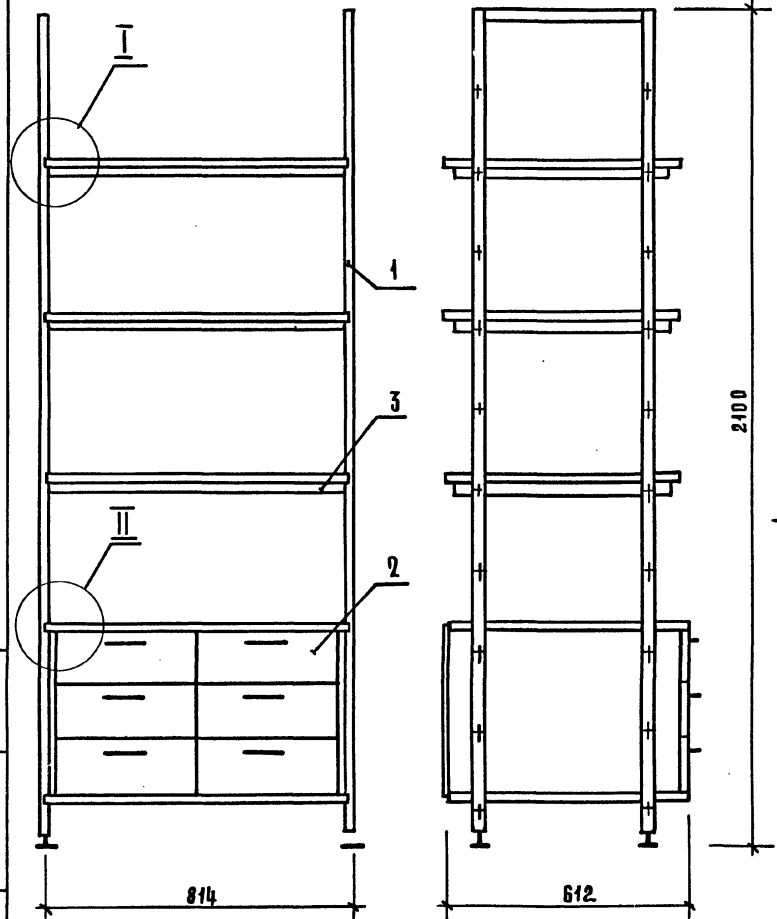

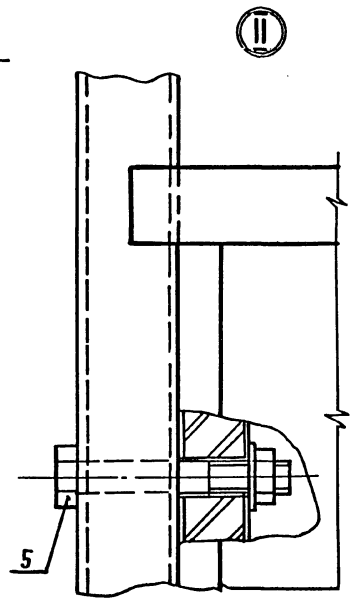

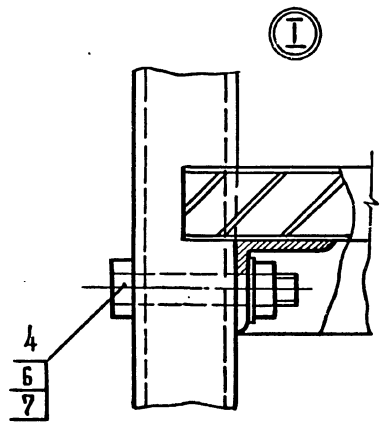

Марка	Расход материала		
	ДСП, м²	Облицовка, м²	Сталь, кг
СМ-5	2,06	6,18	32,10

Рук. маст.	Бикбов	
Гл. инж. м.	Самовер	
Н. контр.	Коростелев	
Рук. гр. арх.	Астапова	
Инженер	Прокопенко	

1.279.9-3-28.00.00.00СБ

Стеллаж

Сборочный чертеж

Стадия	Масса	Масштаб
Р	47,70	1:10
Лист	Листов 1	

ЦНИИЭП торгово-бытовых зданий и туристских комплексов

Инв. № подл. | Подпись и дата | Взам. инв. №

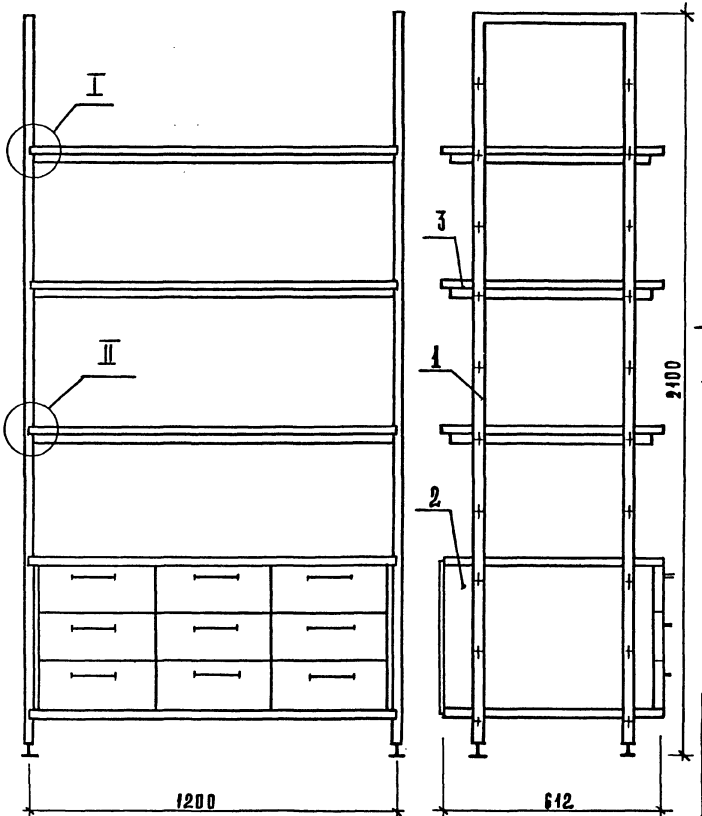

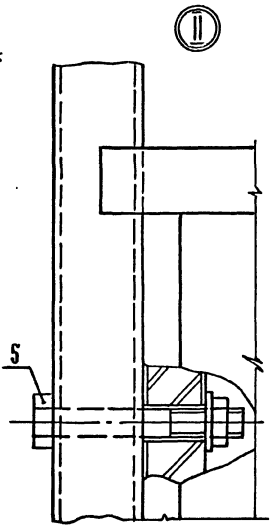

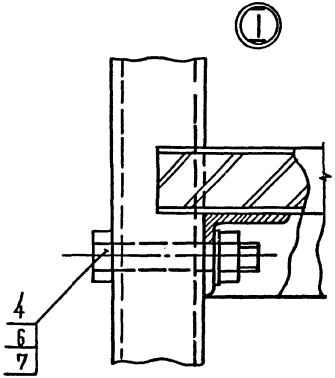

Марка	Расход материала		
	ДСП, м²	Облицовка, м²	Сталь, кг
СМ-6	3,12	9,36	35,46

Рук. маст.	Бикеон	
Рук. инж.	Самовер	
Н. контр.	Коростелев	
Рук. гр. арх.	Астапова	
Инженер	Прокопенко	

1.279.9-3-29.00.00.00СБ

Стеллаж
Сборочный чертеж

Стадия	Масса	Масштаб
Р	57,95	1:10
Лист	Листов 1	

ЦНИИЭП торгово-бытовых зданий и туристских комплексов г. Москва

Инв. № подл. | Подпись и дата | Взам. инв. №

Формат	Зона	Поз.	Обозначение	Наименование	Кол.	Примечание
				Документация		
12			1.279.9-3-29.01.00.00 СБ	Сборочный чертеж		
				Сборочные единицы		
11		1	1.279.9-3-27.01.03.00	Щит боковой	2	
11		2	1.279.9-3-28.01.01.00	Щит средний	2	
11		3	1.279.9-3-29.01.02.00	Щит верхний	1	
11		4	1.279.9-3-29.01.01.00	Щит нижний	1	
11		5	1.279.9-3-27.01.01.00	Ящик	9	
11		6	1.279.9-3-26.01.01.00	Каркас	1	
				Детали		
БЧ		7	1.279.9-3-29.01.00.01	Стенка задняя		
				Фанера клеенная		
				ГОСТ 3916-69		
				460×1175×4	1	
				Стандартные изделия		
		8		Шуруп А 3.5×20		
				ГОСТ 1145-80	24	

Инв. № подл. | Подпись и дата | Взам. инв. №

1.279.9-3-29.01.00.00

					Стадия	Лист	Листов
Н. контр.	Коростелев		Тумба		Р		1
Рук. гр.	Астапова			ЦНИИЭП г. Москва	торгово-бытовых зданий и туристских комплексов		
Нач.	Прокопенко						

Формат А4

Формат	Зона	Поз.	Обозначение	Наименование	Кол.	Примечание
				Документация		
12			1.279.9-3-00.00.00.00 ТО	Техническое описание		
12			1.279.9-3-30.01.00.00 СБ	Сборочный чертеж		
				Сборочные единицы		
11		1	1.279.9-3-30.01.01.00	Щит боковой	2	
11		2	1.279.9-3-27.01.04.00	Щит нижний	1	
11		3	1.279.9-3-27.01.05.00	Щит верхний	1	
11		4	1.279.9-3-30.01.02.00	Полка	1	
11		5	1.279.9-3-26.01.01.00-02	Каркас	1	
11		6	1.279.9-3-30.00.01.00	Дверка	1	
				Детали		
БЧ		7	1.279.9-3-27.01.00.01	Стенка задняя		
				Фанера клеенная		
				ГОСТ 3916-69		
				460×400×4	1	
				Стандартные изделия		
		8		Шуруп А 3.5×20		
				ГОСТ 1145-80	24	
				Прочие изделия		
		9		Полкодержатель 5.4.2	4	
		10		Петля 3.12.А	2	

Инв. № подл. | Подпись и дата | Взам. инв. №

1.279.9-3-30.01.00.00

					Стадия	Лист	Листов
Н. контр.	Коростелев		Тумба		Р		1
Рук. гр.	Астапова			ЦНИИЭП г. Москва	торгово-бытовых зданий и туристских комплексов		
Нач.	Прокопенко						

Формат А4

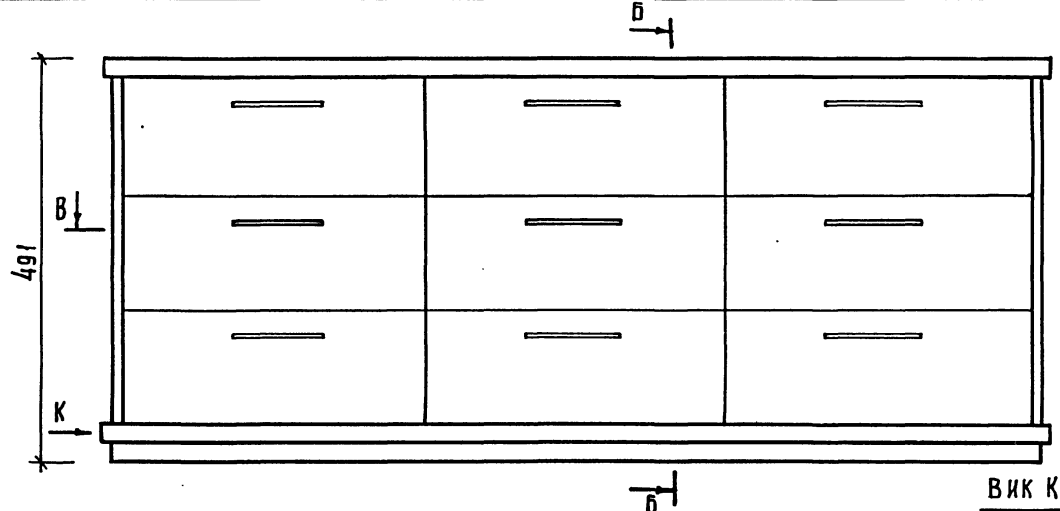

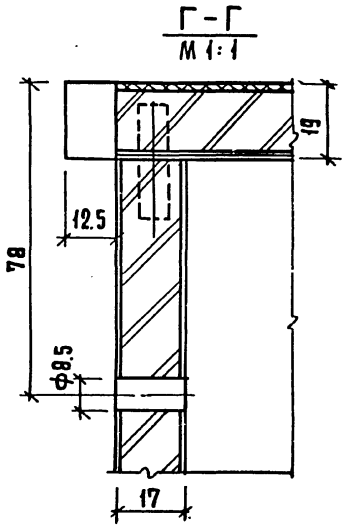

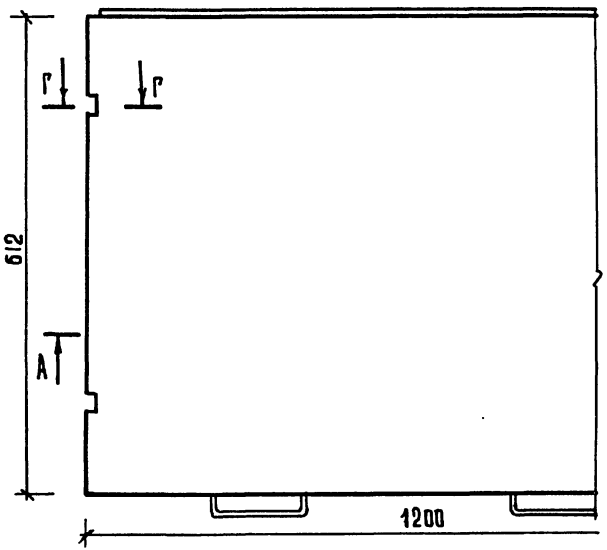

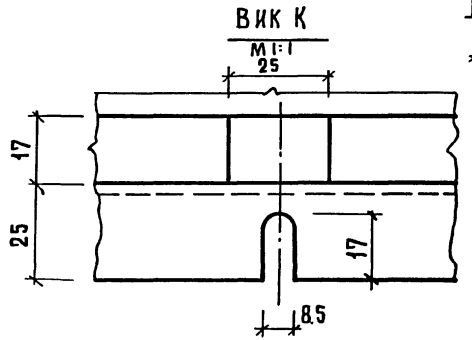

Н.контр.	Коростелева		
Рук.гр.арх	Астапова		
Инженер	Прокопенко		

1.279.9-3-29.01.00.000СБ

Тумба
Сборочный чертеж

Стадия	Масса	Масштаб
Р		1:5
Лист 1	Листов 3	

ЦНИИЭП торгово-бытовых зданий и туристских комплексов г. Москва

19146 81 Формат А3

Инв. № подл. | Подпись и дата | Взам. инв. №

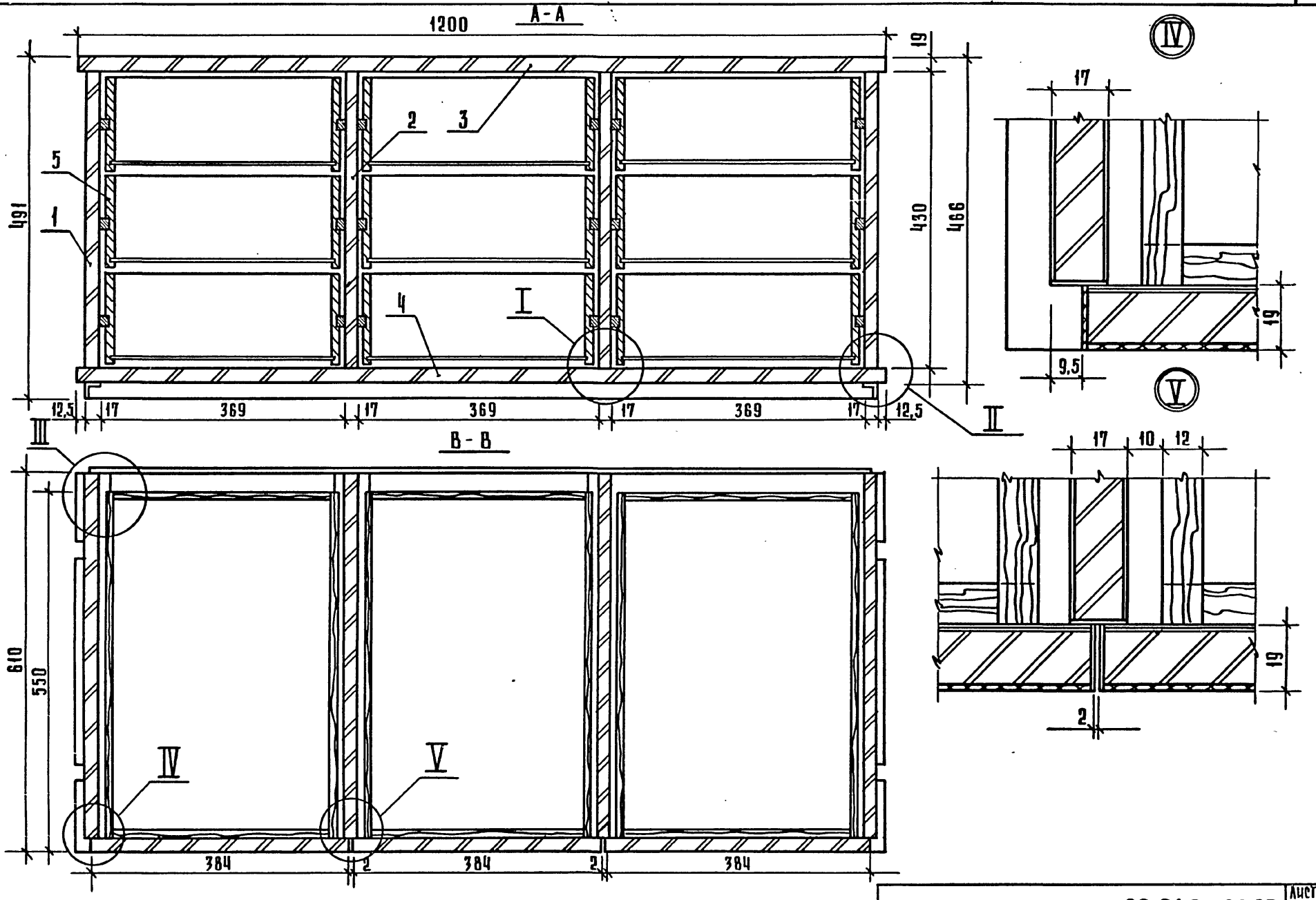

Инв.№ подл. | Подпись и дата | Взам. инв.№

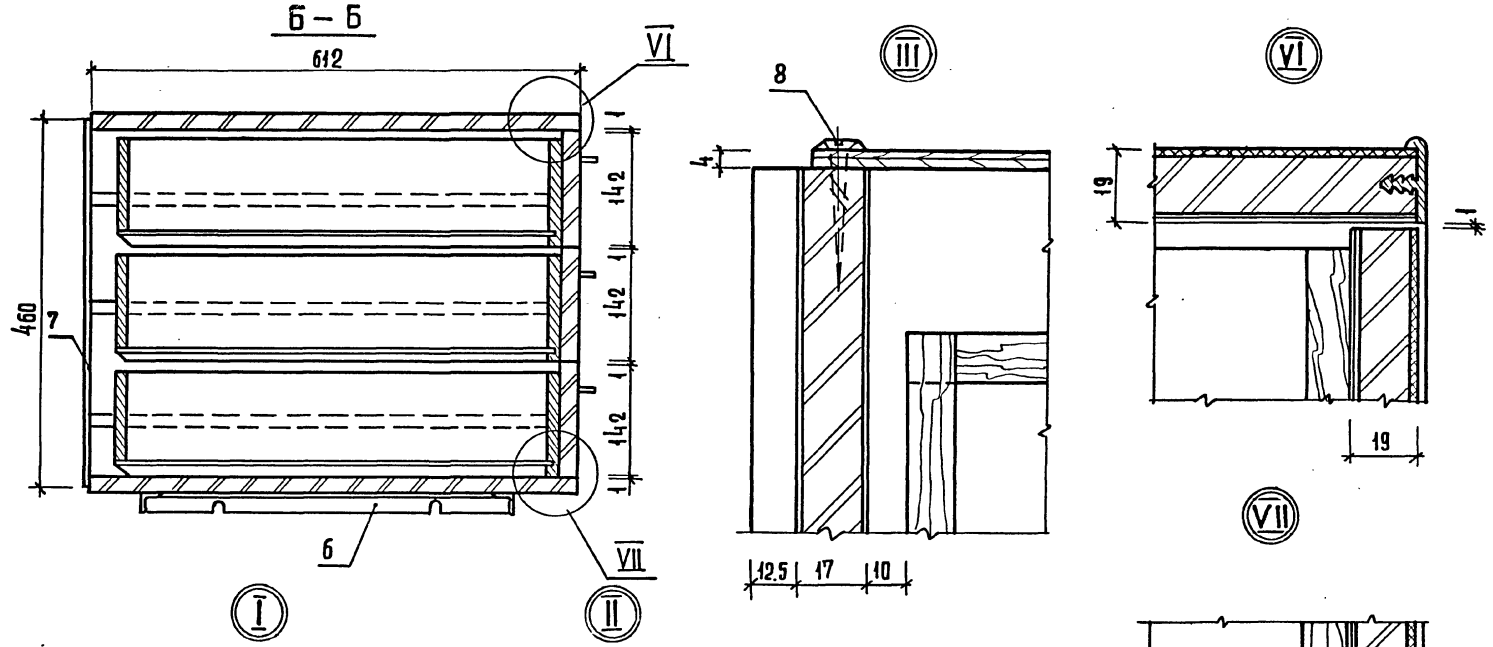

ИНВ. №ПОДЛ. ПОДПИСЬ И ДАТА ВЗАМ. ИНВ. №

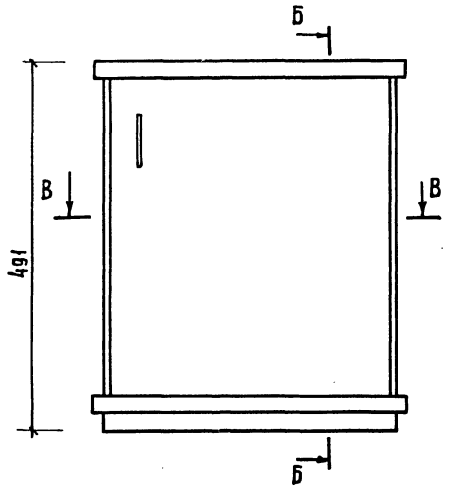

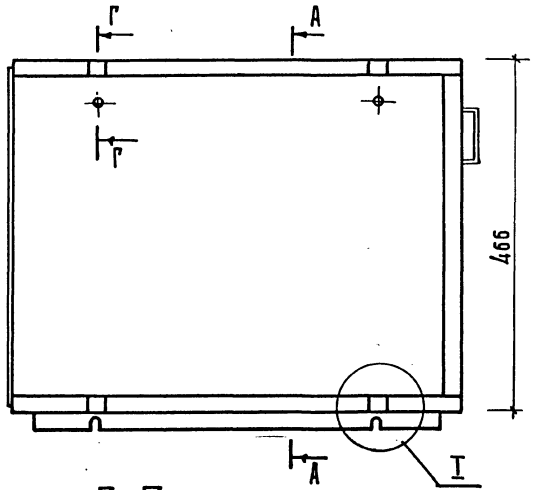

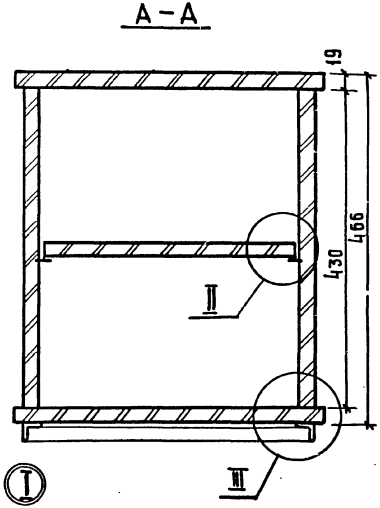

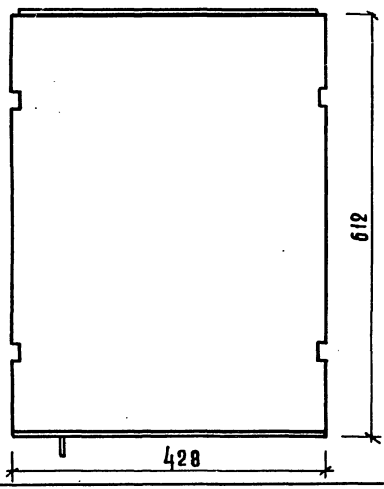

Г – Г
М 1:1

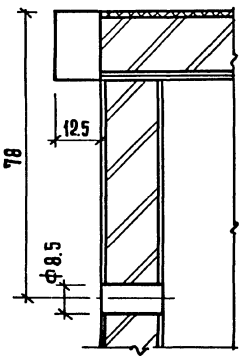

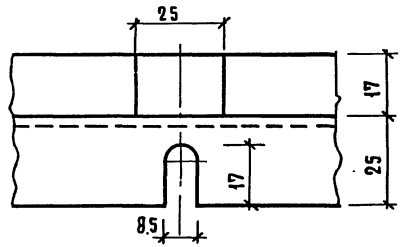

			1.279.9-3-30.01.00.000Б
Тумба Сборочный чертеж		стадия	масса	масштаб
		Р		1:5
		лист 1	листов 2
		ЦНИИЭП торгово-бытовых зданий и туристских комплексов г. Москва	
н.контр. Коростелев рук.гр.арх Астапова инженер Прокопенко			

Инв. № подл. | Подпись и дата | Взам. инв. №

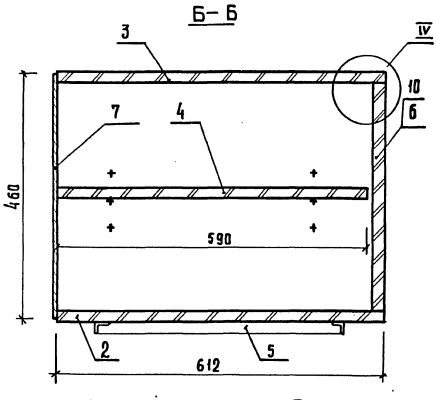

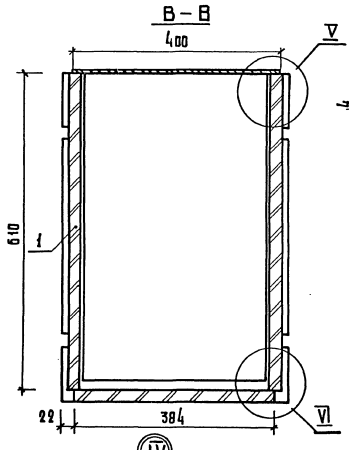

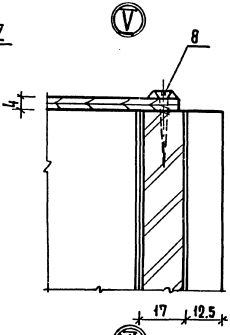

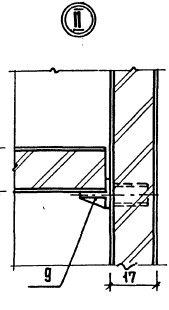

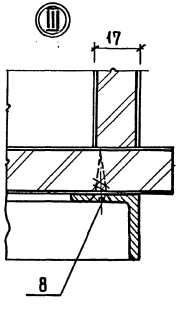

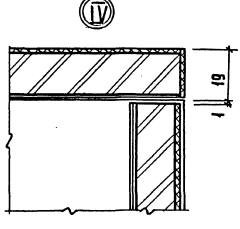

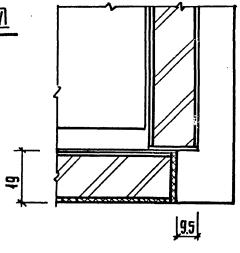

Инв. № подл. | Подпись и дата | Взам. инв. №

Формат	Зона	Поз.	Обозначение	Наименование	Кол.	Примечание
				Документация		
А4			1.279.9-3-29.01.01.00СБ	Сборочный чертеж		
				Детали		
Б4		1	1.279.9-3-29.01.01.01	Щит		
				Плита древесностружечная		
				ГОСТ 10632-77		
				1200×610×16	1	
				Материал		
		2		Шпон строганый		
				ГОСТ 2877-87	1,6	м²
		3		Пластик бумажнослоистый		
				ГОСТ 9590-76	0,1	м²

Инв. № подл. | Подпись и дата | Взам. инв. №

Н. контр.	Коростелев	
Рук. гр.	Астапова	
Инженер	Прокопенко	

1.279.9-3-29.01.01.00

Щит нижний

Стадия	Лист	Листов
Р		1

ЦНИИЭП г. Москва — Торгово-бытовых зданий и туристских комплексов

Формат А4

Формат	Зона	Поз.	Обозначение	Наименование	Кол.	Примечание
				Документация		
А4			1.279.9-3-29.01.02.00СБ	Сборочный чертеж		
				Детали		
Б4		1	1.279.9-3-29.01.02.01	Щит		
				Плита древесностружечная		
				ГОСТ 10632-77		
				1200×610×16	1	
				Прочие изделия		
		2	ПС. 825-780	Профиль ЦС 6-1200	1	
				Материалы		
		3		Шпон строганый		
				ГОСТ 2977-87	1,4	м²
		4		Пластик бумажнослоистый		
				ГОСТ 9590-76	0,7	м²

Инв. № подл. | Подпись и дата | Взам. инв. №

Н. контр.	Коростелев	
Рук. гр.	Астапова	
Инженер	Прокопенко	

1.279.9-3-29.01.02.00

Щит верхний

Стадия	Лист	Листов
Р		1

ЦНИИЭП г. Москва — Торгово-бытовых зданий и туристских комплексов

Формат А4

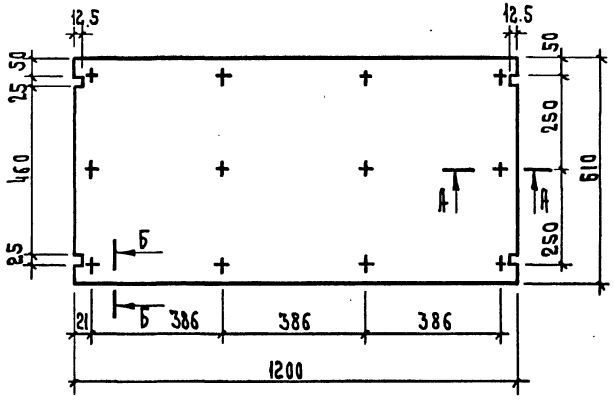

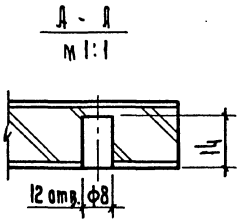

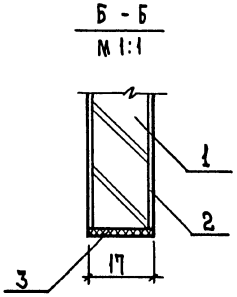

Н.контр.	Коростелев		
Рук.гр.	Астапова		
Инжен.	Прокопенко		

1.279.9-3-29.01.01.00 СБ

Щит нижний
Сборочный чертеж

Стадия	Масса	Масшт.
Р		1:10

Лист | Листов 1

ЦНИИЭП г. Москва — торгово-бытовых зданий и туристских комплексов

Формат А4

Инв. № подл. | Подп. и дата | Взам. инв. №

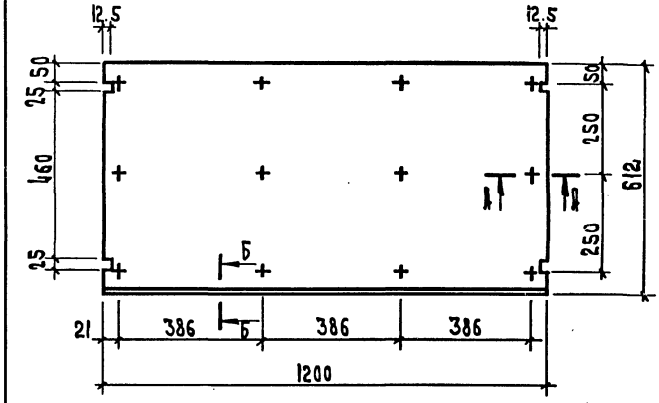

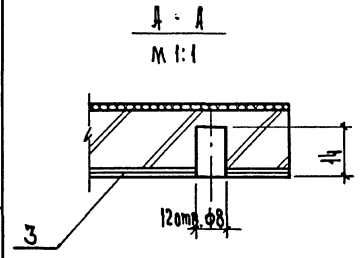

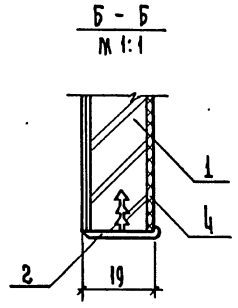

Н.контр.	Коростелев		
Рук.гр.	Астапова		
Инж.	Прокопенко		

1.279.9-3-29.01.02.00 СБ

Щит верхний
Сборочный чертеж

Стадия	Масса	Масшт.
Р		1:10

Лист | Листов 1

ЦНИИЭП г. Москва — торгово-бытовых зданий и туристских комплексов

19146 87 Формат А4

Инв. № подл. | Подп. и дата | Взам. инв. №

Формат	Зона	Поз.	Обозначение	Наименование	Кол.	Примечание
				Документация		
12			1.279.9-3-30.00.00.00 СБ	Сборочный чертеж		
				Сборочные единицы		
11		1	1.279.9-3-26.00.01.00	Боковина	2	
11		2	1.279.9-3-30.01.00.00	Тумба	1	
11		3	1.279.9-3-26.01.00.00-02	Полка	3	
				Стандартные изделия		
				Винты		
				ГОСТ 17473-80		
		4		М8х40.58	16	
		5		М8х55.58	4	
		6		Шайба 8.01.05		
				ГОСТ 6958-78	20	
		7		Гайка М8.05		
				ГОСТ 5915-70*	20	

Инв. № подл. | Подпись и дата | Взам. инв. №

		1.279.9-3-30.00.00.00	
Н. контр.	Коростелев	Стеллаж	Стадия: Р; Лист: 1; Листов: 1
Рук. гр.	Астапова		ЦНИИЭП торгово-бытовых зданий и туристских комплексов г. Москва
Инж.	Прокопенко		

Формат А4

Формат	Зона	Поз.	Обозначение	Наименование	Кол.	Примечание
				Документация		
12			1.279.9-3-31.00.00.00 СБ	Сборочный чертеж		
				Сборочные единицы		
11		1	1.279.9-3-26.00.01.00	Боковина	2	
				Стандартные изделия		
				Винты		
				ГОСТ 17473-80		
		2		М8х40.58	16	
		3		М8х55.58	4	
		4		Шайба 8.01.05		
				ГОСТ 6958-78	20	
		5		Гайка М8.05		
				ГОСТ 5915-70*	20	
			Переменные данные	для исполнений		
				31.00.00.00		
				Сборочные единицы		
		6	1.279.9-3-31.01.00.00	Тумба	1	
		7	1.279.9-3-26.01.00.00-01	Полка	3	
				31-00-00-00-01		
				Сборочные единицы		
		6	1.279.9-3-31.01.00.00-01	Тумба	1	
		7	1.279.9-3-26.01.00.00	Полка	3	

Инв. № подл. | Подпись и дата | Взам. инв. №

		31.00.00.00	
Н. контр.	Коростелев	Стеллаж	Стадия: Р; Лист: 1; Листов: 1
Рук. гр.	Астапова		ЦНИИЭП торгово-бытовых зданий и туристских комплексов г. Москва
Инж.	Прокопенко		

Формат А4

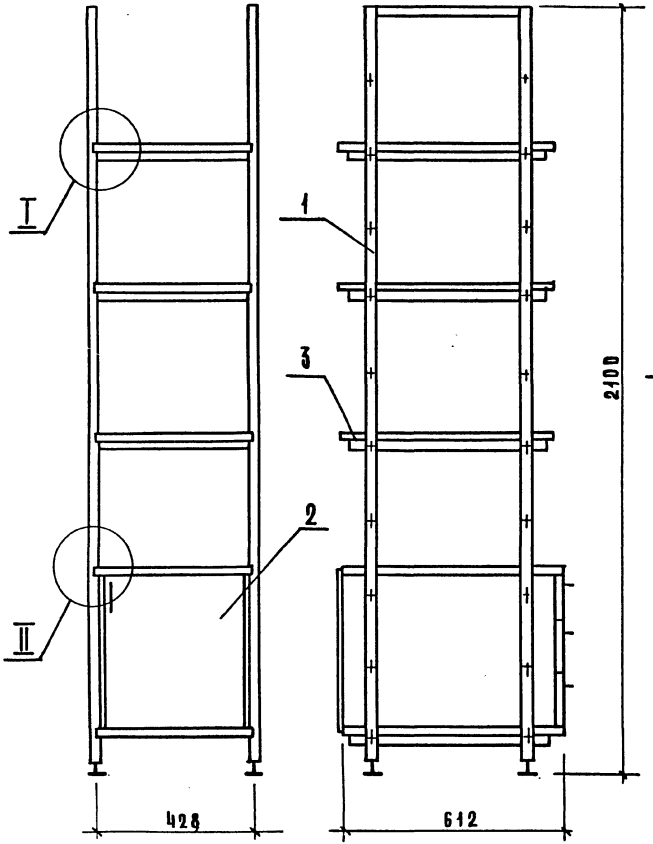

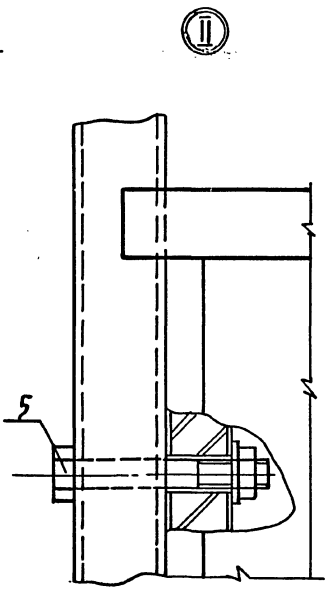

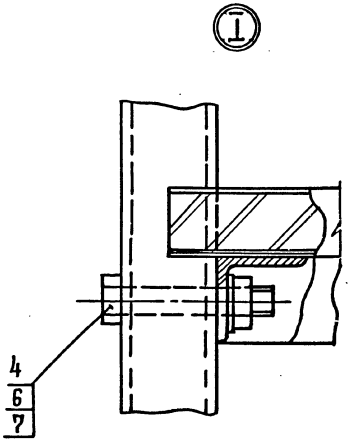

Марка	Расход материала		
	ДСП м²	Облицовка м²	Сталь кг
СМ-7	1,04	3,12	28,18

Рук. маст.	Бикбон		
Рук. инж. т.	Самовер		
Н. контр.	Коростелев		
Рук. гр. арх.	Астапова		
Инженер	Прокопенко		

1.279.9-3-30.00.00.000Б

Стеллаж
Сборочный чертеж

Стадия	Масса	Масштаб
Р	35,98	1:10
Лист	Листов 1	

ЦНИИЭП торгово-бытовых зданий и туристских комплексов

Инв. № подл. | Подпись и дата | Взам. инв. №

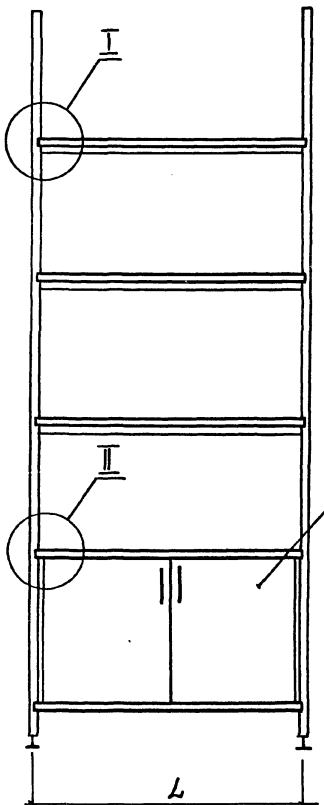

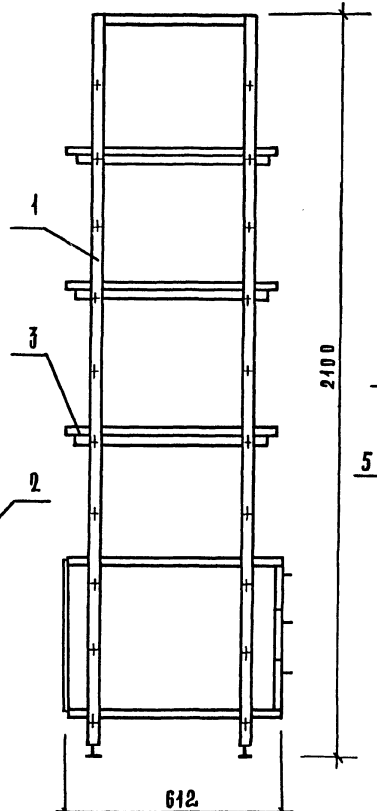

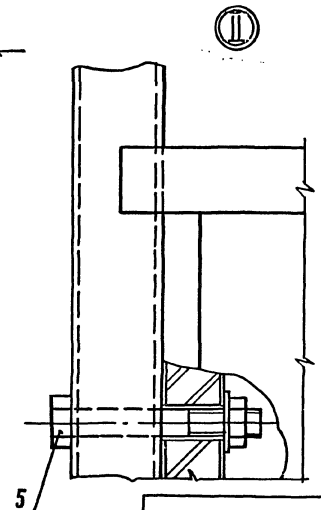

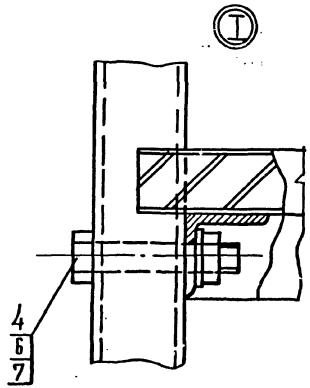

Обозначение	Марка	Размер, мм	Расход материала			Масса, кг
		L	ДСП, м²	Облицовка, м²	Сталь, кг	
31.00.00.00	СМ-8	814	2,06	6,18	32,10	47,70
-01	СМ-9	1200	3,12	9,36	35,46	57,95

Рук.маст	Биксон	
Гл.инж.м.	Самовер	
Н.контр.	Коростелев	
Рук.гр.арх.	Астапова	
Инженер	Прокопенко	

1.279.9-3-31.00.00.00 СБ

Стеллаж
Сборочный чертеж

Стадия	Масса	Масштаб
Р	СМ-табл.	1:10

Лист | Листов 1

ЦНИИЭП торгово-бытовых зданий и туристских комплексов г. Москва

Инв.№ подл. | Подпись и дата | Взам.инв.№

19146 90 Формат А4

Формат	Зона	Поз.	Обозначение	Наименование	Кол.	Примечание
				Документация		
11			1.279.9-3-30.01.01.00 СБ	Сборочный чертеж		
				Детали		
БЧ		1	1.279.9-3-27.01.03.01	Щит		
				Плита древесностружечная		
				Гост 10632-77		
				593×430×16	1	
БЧ		2	1.279.9-3-27.01.03.03	Шкант		
				Пиломатериал лиственных		
				пород гост 2695-71*		
				ф8×30	6	
				Прочие изделия		
		3		Втулка 5.4.1	2	
				Материалы		
		4		Шпон строганый		
				Гост 2977-82	0,5	м²

Инв. № подл. | Подпись и дата | Взам. инв. №

1.279.9-3-30.01.01.00

			Стадия	Лист	Листов
Н. контр.	Коростелев		Р		1
Рук. гр.	Астапова		ЦНИИЭП г. Москва		Торгово-бытовых зданий и туристских комплексов
Инженер	Прокопенко				

Щит боковой

Формат А4

Формат	Зона	Поз.	Обозначение	Наименование	Кол.	Примечание
				Документация		
12			1.279.9-3-00.00.00.00 ТО	Техническое описание		
11			1.279.9-3-31.01.01.00 СБ	Сборочный чертеж		
				Детали		
БЧ		1	1.279.9-3-27.01.03.01	Щит		
				Плита древесностружечная		
				Гост 10632-77		
				593×430×16	1	
БЧ		2	1.279.9-3-27.01.03.03	Шкант		
				Пиломатериал лиственных		
				пород гост 2695-71*		
				ф8×30	6	
				Прочие изделия		
		3		Втулка 5.4.1	2	
				Материалы		
		4		Шпон строганый		
				гост 2977-82	0,5	м²

Инв. № подл. | Подпись и дата | Взам. инв. №

1.279.9-3-31.01.01.00

			Стадия	Лист	Листов
Н. контр.	Коростелев		Р		1
Рук. гр.	Астапова		ЦНИИЭП г. Москва		Торгово-бытовых зданий и туристских комплексов
Инженер	Прокопенко				

Щит боковой

Формат А4

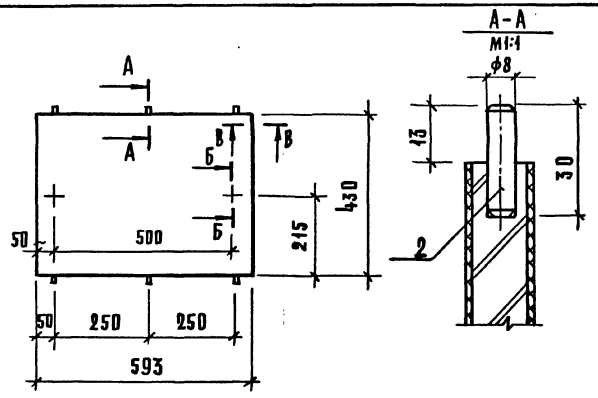

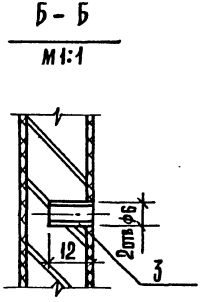

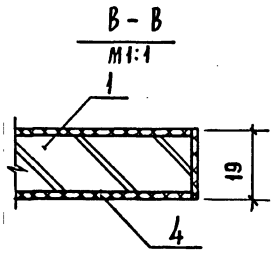

				1.279.9-3-31.01.01.00 СБ	
				Щит средний Сборочный чертеж	Стадия: Р; Масса: ; Масштаб: 1:10; Лист; Листов 1
Н.контр.	Коростелев				ЦНИИЭП торгово-бытовых зданий и туристских комплексов г. Москва
Рук. гр.	Астапова				
Инж.	Прокопенко				

Инв.№ подл. | Подпись и дата | Взам. инв.№

Формат А4

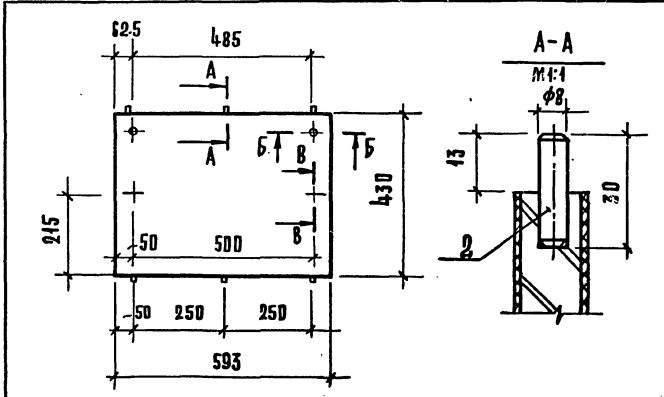

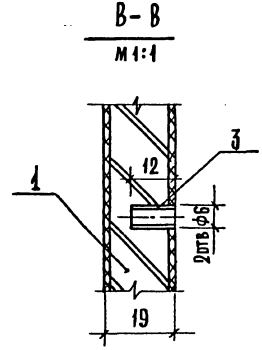

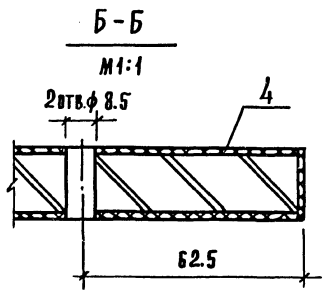

				1.279.9-3-30.01.01.00 СБ	
				Щит боковой Сборочный чертеж	Стадия: Р; Масса: ; Масштаб: 1:10; Лист; Листов 1
Н.контр.	Коростелев				ЦНИИЭП торгово-бытовых зданий и туристских комплексов г. Москва
Рук. гр.	Астапова				
Инж.	Прокопенко				

Инв.№ подл. | Подпись и дата | Взам. инв.№

Формат А4

Инв. № подл.	Подпись и дата	Взам. инв. №

Формат	Зона	Поз.	Обозначение	Наименование	Кол. на испол. 1.279.9-3-31.01.00.00- —	Кол. на испол. 1.279.9-3-31.01.00.00- 01	Примечание
				Документация			
А4			1.279.9-3-00.00.00.00 ТО	Техническое описание			
А2			1.279.9-3-31.01.00.00 СБ	Сборочный чертеж	X	X	
				Сборочные единицы			
Н		1	1.279.9-3-30.01.01.00	Щит боковой	2	2	
Н		2	1.279.9-3-31.01.01.00	Щит средний		1	
Н		3	1.279.9-3-30.01.02.00	Полка	1	2	
Н		4	1.279.9-3-30.00.01.00	Дверка	1		
			-01			2	
Н		5	1.279.9-3-28.01.02.00	Щит верхний	1		
			-01			1	

				1.279.9-3-31.01.00.00	
				Тумба	Стадия: Р; Лист: 1; Листов: 2
Инженер	Коростелев				ЦНИЭП торгово-бытовых зданий и туристских комплексов г. Москва
Рук. гр.	Астапова				
Инж.	Прокопенко				

Формат А4

Инв. № подл.	Подпись и дата	Взам. инв. №

Формат	Зона	Поз.	Обозначение	Наименование	Кол. на испол. 1.279.9-3-31.01.00.00- —	Кол. на испол. 1.279.9-3-31.01.00.00- 01	Примечание
Н		6	1.279.9-3-28.01.03.00	Щит нижний	1		
			-01			1	
Н		7	1.279.9-3-26.01.01.00	Каркас		1	
			-01		1		
				Детали			
				Стенка задняя			
				Фанера клееная			
				ГОСТ 3916-69			
Б4		8	1.279.9-3-28.01.00.01	460×780×4	1		
Б4			-01	460×1175×4		1	
				Стандартные изделия			
		9		Шуруп А 3,5×20			
				ГОСТ 1145-80	24	24	
				Прочие изделия			
		10		Петля 3.12.А	2	4	
		11		Полкодержатель 5×12	4	8	

	1.279.9-3-31.01.00.00	Лист 2

Формат А4

19146 93

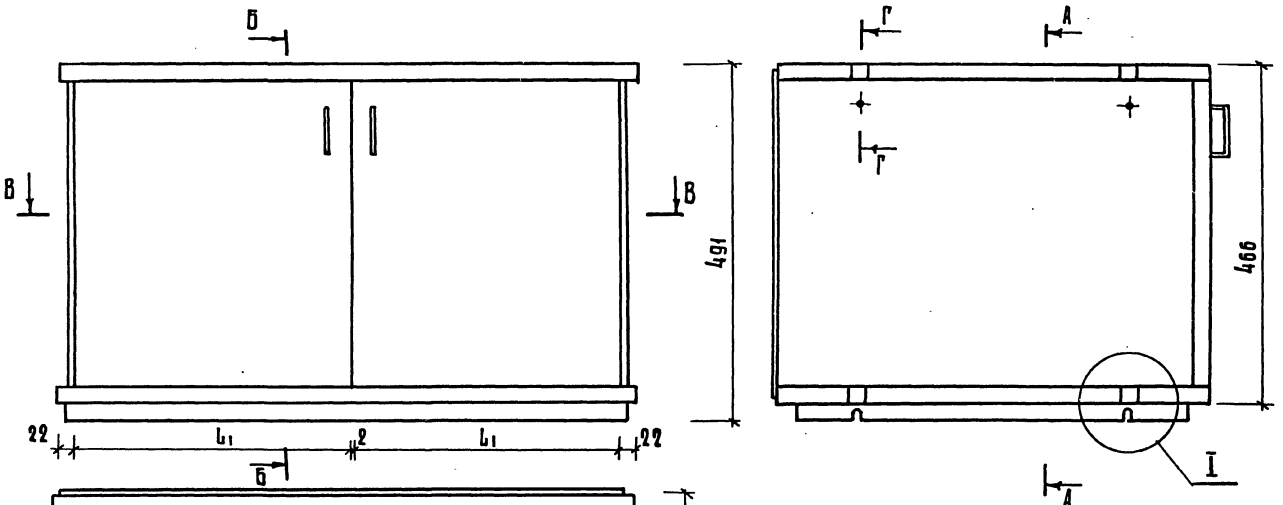

	Размеры, мм		
	L	L_1	L_2
1.279.9-3-31.01.00.00	814	384	369
-01	1200	577	562

Н.контр.	Коростелев		
Рук.гр.Арх.	Астапова		
Инженер	Прокопенко		

1.279.9-3-31.01.00.00СБ

Тумба
Сборочный чертеж

Стадия	Масса	Масштаб
Р		1:5
Лист 1	Листов 2	

ЦНИИЭП торгово-бытовых зданий и туристских комплексов
г. Москва

Формат А3

Инв.№ подл. | Подпись и дата | Взам. инв.№

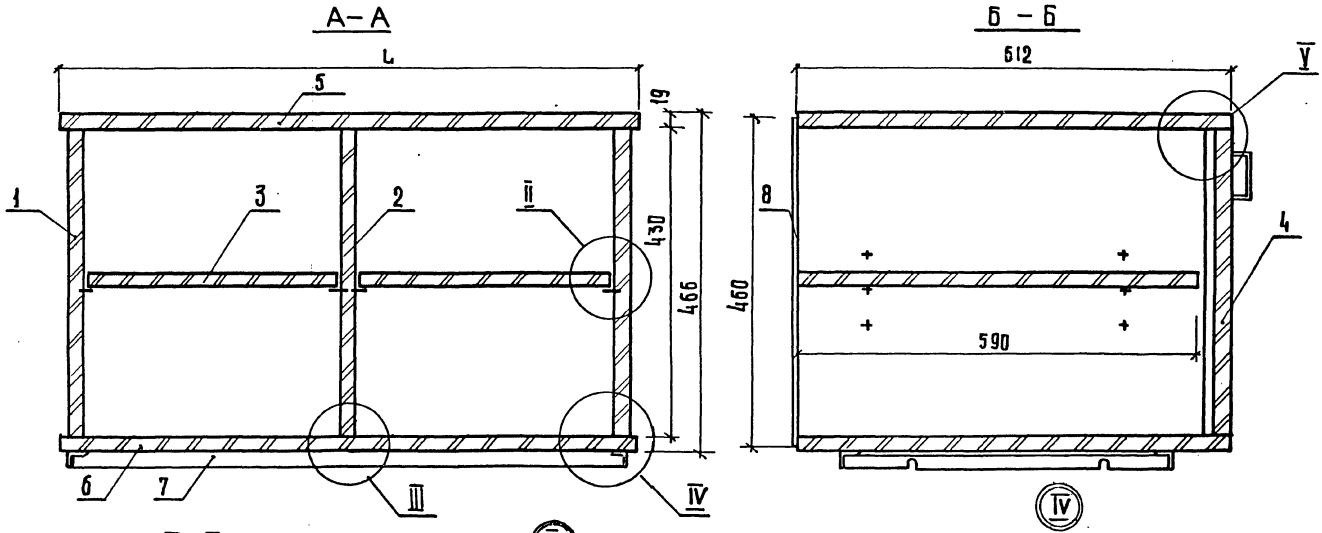

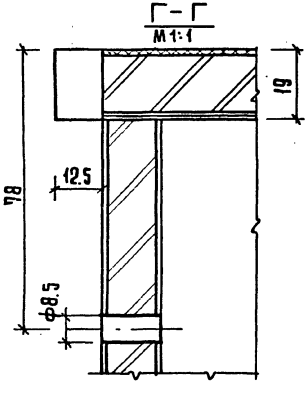

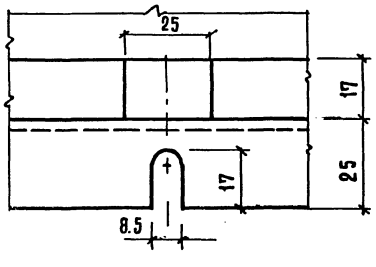

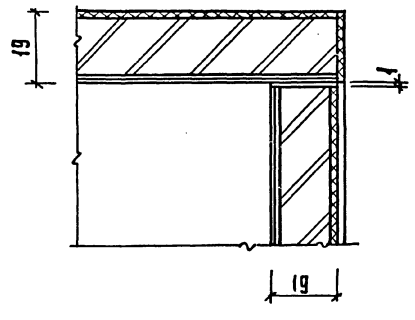

Инв.№подл. | Подпись и дата | Взам.инв.№

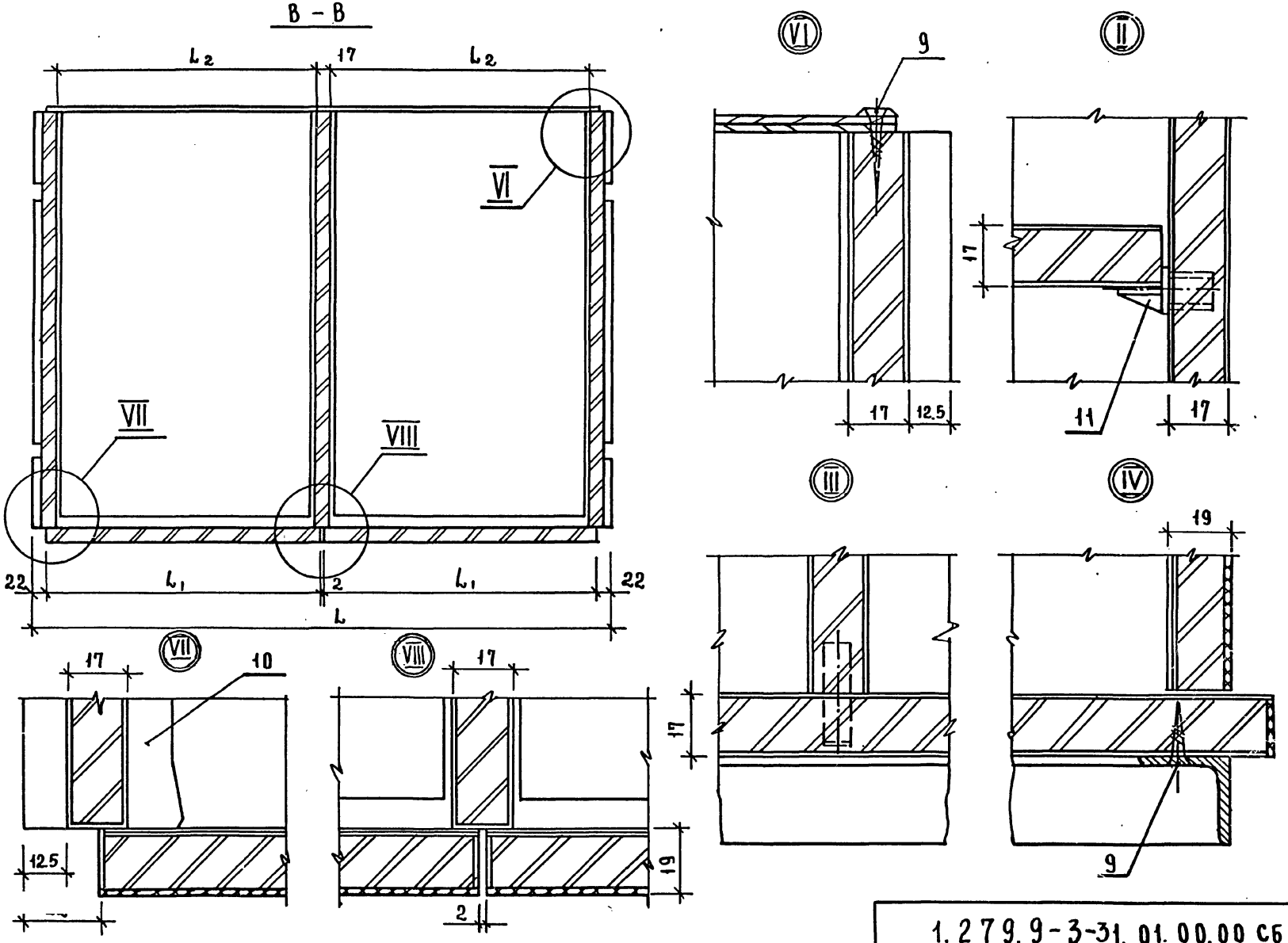

1.279.9-3-31.01.00.00 СБ			Лист 3

Инв. № подл. | Подпись и дата | Взам. инв. №

gost.e-ecolog.ru