ТИПОВЫЕ КОНСТРУКЦИИ, ИЗДЕЛИЯ И УЗЛЫ ЗДАНИЙ И СООРУЖЕНИЙ

СЕРИЯ 1.279.9-9

ВСТРОЕННОЕ ОБОРУДОВАНИЕ РЫНКОВ ДЛЯ ЛЕТНЕЙ ТОРГОВЛИ

ВЫПУСК 1

ПРИЛАВКИ ТОРГОВЫЕ СЕКЦИОННЫЕ С НАВЕСОМ И БЕЗ НАВЕСА

НАВЕСЫ МЕТАЛЛИЧЕСКИЕ РАЗБОРНЫЕ СЕКЦИОННЫЕ

УКАЗАНИЯ ПО ПРИМЕНЕНИЮ И
РАБОЧИЕ ЧЕРТЕЖИ

25335

Отпускная цена
на момент реализации
указана
в ст-накладной

gost.e-ecolog.ru

ТИПОВЫЕ КОНСТРУКЦИИ, ИЗДЕЛИЯ И УЗЛЫ ЗДАНИЙ И СООРУЖЕНИЙ

СЕРИЯ 1.279.9-9

ВСТРОЕННОЕ ОБОРУДОВАНИЕ РЫНКОВ ДЛЯ ЛЕТНЕЙ ТОРГОВЛИ

ВЫПУСК 1

ПРИЛАВКИ ТОРГОВЫЕ СЕКЦИОННЫЕ С НАВЕСОМ И БЕЗ НАВЕСА

НАВЕСЫ МЕТАЛЛИЧЕСКИЕ РАЗБОРНЫЕ СЕКЦИОННЫЕ

УКАЗАНИЯ ПО ПРИМЕНЕНИЮ И
РАБОЧИЕ ЧЕРТЕЖИ

РАЗРАБОТАНЫ А.О. „ИНРЕКОН"
/ ИНСТИТУТ РЕКОНСТРУКЦИИ ГОРОДОВ/

ГЛАВНЫЙ ИНЖЕНЕР ИНСТИТУТА В.И.НОСКОВ
ГЛАВНЫЙ СПЕЦИАЛИСТ Е.А.КОРОСТЕЛЕВ

УТВЕРЖДЕНЫ ГОСКОМАРХИТЕКТУРЫ
ПРИКАЗ ОТ 29 НОЯБРЯ 1991 г. № 169
ВВЕДЕН В ДЕЙСТВИЕ ИНСТИТУТОМ С 1 ФЕВ 1992 г.
ПРИКАЗ ОТ 10 ДЕКАБРЯ 1991 г № 23

© ГУП ЦПП, 2002

Обозначение документа	Наименование	стр.
1.279.9-9.1-00.00.000 ПЗ	Пояснительная записка	3
1.279.9-9.1-00.00.00.000 ВИ	Номенклатура изделий	4
1.279.9-9.1-00.00.00.00 Д3	Прилавок торговый	
	с навесом ПН-1 ; ПН-2	
	Прилавок торговый	
	секционный ПТ-1 ; ПТ-2	
	Указания по применению	5
1.279.9-9.1-00.00.00.00 Д5	Навес металлический	
	разборный, секционный Н-1; Н-2	
	Указания по применению	6
1.279.9-9.1-01.00.00.00	Прилавок торговый	
	секционный ПТ-1... ПТ-4	7
1.279.9-9.1-01. 00.00.000Б	Прилавок торговый	
	секционный ПТ-1... ПТ-4	
	Сборочный чертеж	8
1.279.9-9.1-01. 01. 00.00	Тумба	9
1.279.9-9.1-01. 01. 00.000Б	Тумба. Сборочный чертеж	10
1.279.9-9.1-01. 01. 01.00	Крышка	11
1.279.9-9.1-01. 01. 02.00	Щит горизонтальный	12
1.279.9-9.1-01. 01. 01.000Б	Крышка . Сборочный чертеж	13
1.279.9-9.1-01 01. 02.00	Щит горизонтальный	
	Сборочный чертеж	13
1.279.9-9.1-01. 01. 03.00	Щит передний	
1.279.9-9.1-01. 01. 03.000Б	Щит передний	
	Сборочный чертеж	14
1.279.9-9.1-01. 01. 04.00	Щит боковой	15
1.279.9-9.1-01. 01. 05.00	Щит средний	16
1.279.9-9.1-01. 01. 04.000Б	Щит боковой	
	Сборочный чертеж	
1.279.9-9.1-01. 01. 05.000Б	Щит средний. Сборочный чертеж.	17

Обозначение документа	Наименование	Стр
1.279.9-9.1-01.01. 06.00	Полка	
1.279.9-9.1-01.01. 06.000Б	Полка. Сборочный чертеж	18
1.279.9-9.1-01.02. 00.00	Боковина	
1.279.9-9.1-01.02. 00.000Б	Боковина. Сборочный чертеж	19
1.279.9-9.1-02.00.00.00	Прилавок торговый секционный	
	с навесом ПН-1 ; ПН-2	20
1.279.9-9.1-02.00.00.000Б	Прилавок торговый секционный	
	с навесом ПН-1 ; ПН-2	
	Сборочный чертеж	21
1.279.9-9.1-02.01. 00.00	Боковина	
1.279.9-9.1-02.01. 00.000Б	Боковина. Сборочный чертеж	22
1.279.9-9.1-03.00. 00.00	Навес металлический разборный	
	секционный Н-1; Н-2	23
1.279.9-9.1-03.00. 00.000Б	Навес металлический разборный	
	секционный Н-1; Н-2	
	Сборочный чертеж	24
1.279.9-9.1-03.01. 00.00	Стойка	
1.279.9-9.1-03.01. 00.000Б	Стойка. Сборочный чертеж	26
1.279.9-9.1-03.02. 00.00	Ферма Ф-1	
1.279.9-9.1-03.03. 00.00	Ферма Ф-2	27
1.279.9-9.1-03.02. 00.000Б	Ферма Ф-1. Сборочный чертеж	28
1.279.9-9.1-03.02. 00.000Б	Ферма Ф-2. Сборочный чертеж	29

Инв. N подл. | Подпись и дата | Взам. инв. N

Н.контр.	Коростелев	
Гл.спец.	Коростелев	
Вед.арх.	Астапова	

1.279.9-9.1

Содержание

Стадия	Лист	Листов
Р	1	

АО „ИНРЕКОН

Настоящий выпуск состоит из:

1. Указаний по применению, предназначенные для выполнения монтажных работ по обустройству рынков.
2. Рабочих чертежей для изготовления деталей и изделий на производственных базах в строительных и монтажных организациях.

Номенклатура оборудования рынков состоит из 3-х разделов: прилавки торговые секционные, прилавки торговые секционные с навесом, навесы металлические разборные, секционные.

Торговые прилавки - сборные, состоят из деревянного каркаса и тумб.

Тумбы собираются на шкантах из щитов, облицованных бумажно-слоистым пластиком. Допускается сборка тумбы на мебельных стяжках.

Кровля навеса над прилавками - стеклошифер.

Навесы металлические монтируются на выровненной бетонной или асфальтовой площадке. Металлические стойки устанавливаются и бетонируются в полу. Сверху на стойки закрепляются на болтах несущие прутковые фермы.

Кровля - стеклошифер по деревянным брускам. Разборность и унификация конструкций позволяет монтировать навесы над прилавками при торговле с 2-х сторон (5,5 м) и с одной стороны (2,75 м)

Детали и изделия должны быть выполнены в соответствии с требованиями рабочих чертежей.

Лакокрасочные покрытия должны соответствовать требованиям ГОСТ 9.032-74.

Основные конструктивные материалы:

для прилавков - древесностружечная плита ГОСТ 10632-89*;

пластик ГОСТ 9590-76*;

для навеса - труба ГОСТ 8734-75* и ГОСТ 8639-82, круг ГОСТ 2590-88*

пиломатериал хв. пор. ГОСТ 8486-86Е

				1.279.9-9.1-00.00.00 ПЗ			
				Пояснительная записка	Стадия	Лист	Листов
					Р		1
Н. контр.	Коростелев				ДО „ИНР ЕКОН"		
Гл. спец.	Коростелев						
Вед. арх.	Аетапова						

Инв. N подл. | Подпись и дата | Взам. инв. N

Обозначение	Марка	Рис.	Эскиз	Размеры, мм L	Размеры, мм B	Расход материалов: дерево м³	Расход материалов: сталь кг	Масса, кг
Прилавок торговый секционный ПТ-1...ПТ-4								
1.279.9-9.1-01.00.00	ПТ-1	—	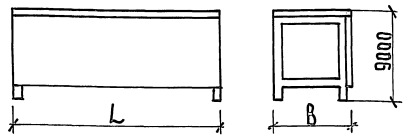	2000	800	0,16	—	78.4
-01	ПТ-2			1000	800	0,12		59.9
-02	ПТ-3			2000	500	0,11		48,3
-03	ПТ-4			1000	500	0,06		27.2
Прилавок торговый секционный с навесом ПН-1 ; ПН-2								
1.279.9-9.1-02.00.00.00	ПН-1	—	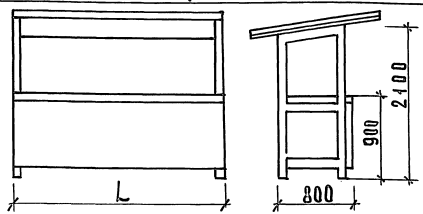	2000	—	0,18	—	88.7
-01	ПН-2			1000		0,14		68.9
Навес металлический разборный, секционный Н-1 ; Н-2								
1.279.9-9.1-03.00.00.00	Н-1	1	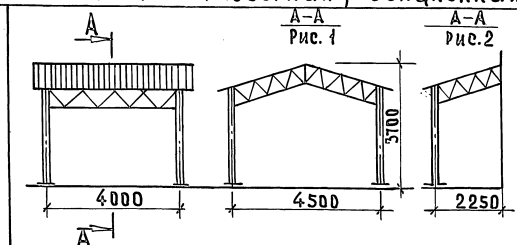		—	0,02	340.0	384.0
-01	Н-2	2				0,01	180.0	201.0

Н. контр.	Коростелев		
Гл. спец.	Коростелев		
Вед. арх.	Астапова		

1.279.9-9.1-0.0.00.00.00 НИ

Номенклатура изделий

Стадия	Лист	Листов
Р		1

АО „ИНРЕКОН"

ИНВ. N ПОДЛ. | ПОДПИСЬ И ДАТА | ВЗАМ. ИНВ. N

25335 5 Формат А3

Вид А

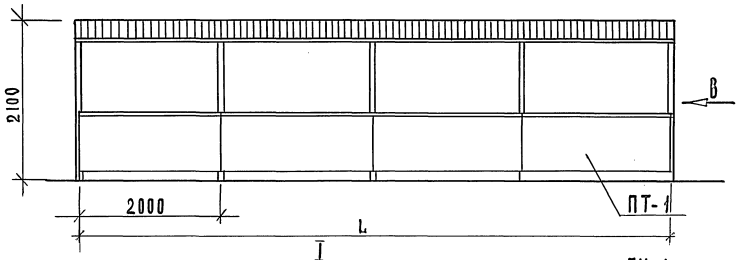

Вид В

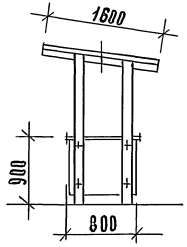

Вид Б

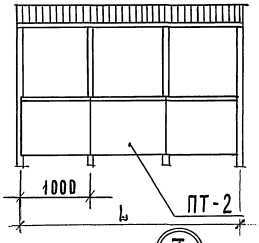

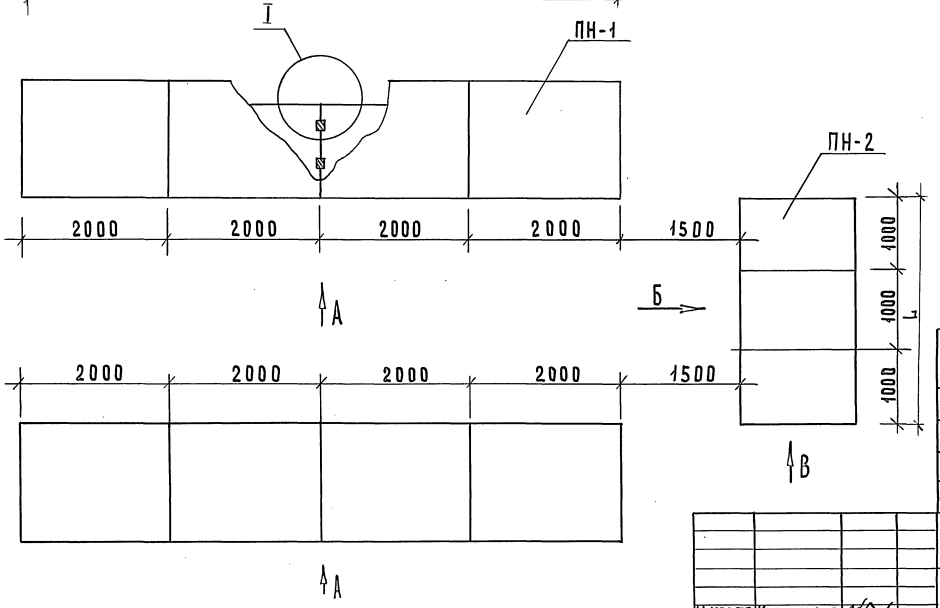

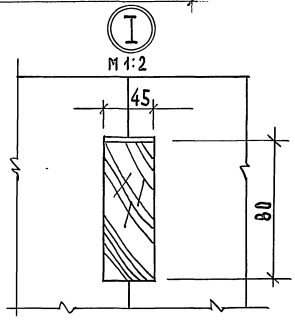

Обозначение	Марка	L, мм
1.279.9-9.1-01.00.00.00	ПТ-1	6000
-01	ПТ-2	3000
1.279.9-9.1-02.00.00.00	ПН-1	8000
-01	ПН-2	3000

1.279.9-9.1-00.00.00.00 Д1

Н. контр.	Коростелев	
Гл. спец.	Коростелев	
Вед. арх.	Астапова	

Прилавок торговый с навесом ПН-1; ПН-2. Прилавок торговый секционный ПТ-1; ПТ-2. Указания по применению.

Стадия	Лист	Листов
Р		1

АО „ИНФЕКОН"

25335 6

Формат А3

Инв.№ подл. | Подпись и дата | Взам. инв.№

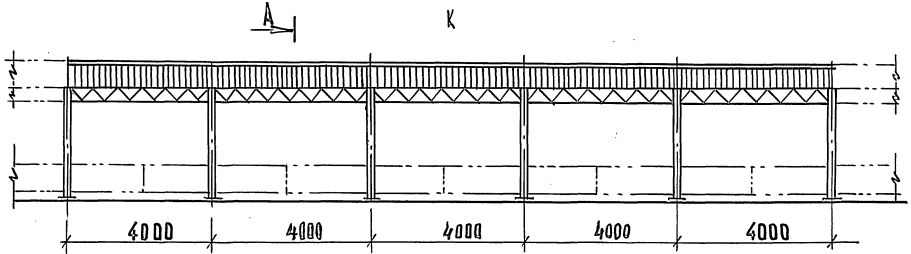

А – А
Рис. 1

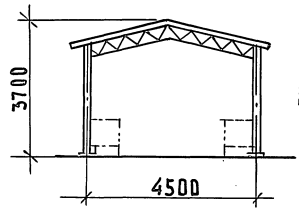

Б – Б
Рис. 2

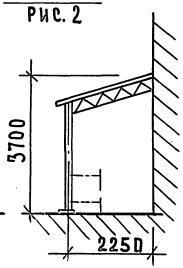

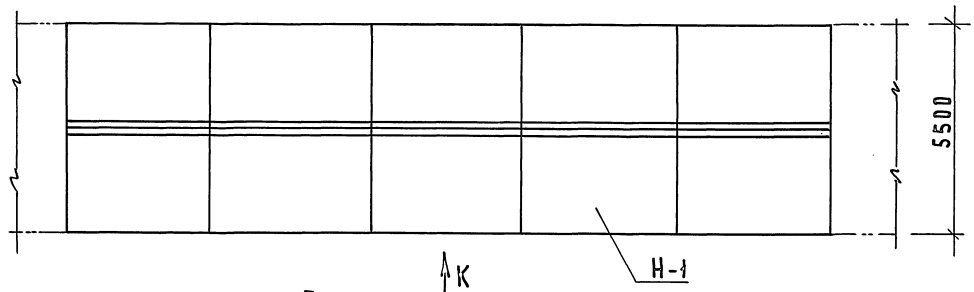

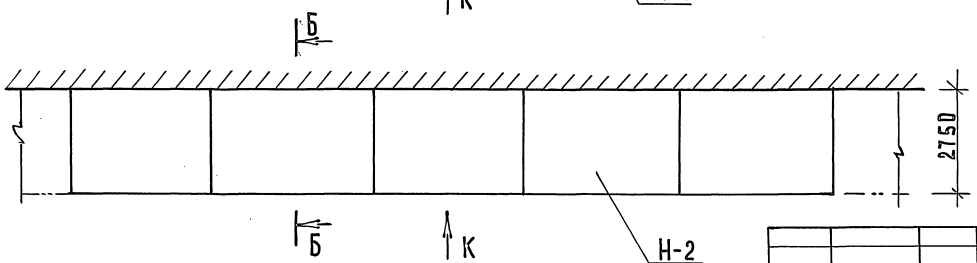

Обозначение	Марка	Рис.
1.279.9-9.1-03.00.00.00	Н-1	1
-01	Н-2	2

1.279.9-9.1-00.00.00.00 Д2

Навес металлический разборный, секционный Н-1; Н-2
Указания по применению

Стадия	Лист	Листов
Р		1

АО „ИНРЕКОН"

Н. контр.	Коростелев	
Гл. спец.	Коростелев	
Вед. арх.	Астапова	

Инв. N подл. | Подпись и дата | Взам. инв. N

			Обозначение	Наименование	Кол. на исполн. 1.279.9-9.1-01.00.00.00 –										Примеч.
					–	01	02	03							
				Документация											
А3			1.279.9-9.1-01.00.00.00СБ	Сборочный чертеж.	X	X	X	X							
А4				Пояснительная записка											
А4				Указание по применению											
				Сборочные единицы											
А3		1	1.279.9-9.1-01.01.00.00	Тумба	1										
			-01			1									
			-02				1								
			-03					1							

Н.контр.	Коростелев		1.279.9-9.1-01.00.00.00
Гл.спец.	Коростелев		Прилавок торговый секционный ПТ-1... ПТ-4
Вед. арх.	Астапова		

Стадия	Лист	Листов
Р	1	2

АО „ИНДЕКОН"

Формат А4

			Обозначение	Наименование	Кол. на исполн. 1.279.9-9.1-01.00.00.00-										
					–	01	02	03							
А3	2		1.279.9-9.1-01.02.00.00	Боковина	2	2									
			-01				2	2							
				Стандартные изделия											
	3			Болт М8×70.58.05											
				ГОСТ 7798-70*	8	8	8	8							
	4			Гайка М8.5											
				ГОСТ 5915-70*	8	8	8	8							
	5			Шайба 8.65Г											
				ГОСТ 6402-70*	16	16	16	16							

25335 8

1.279.9-9.1-01.00.00.00	Лист 2

Формат А4

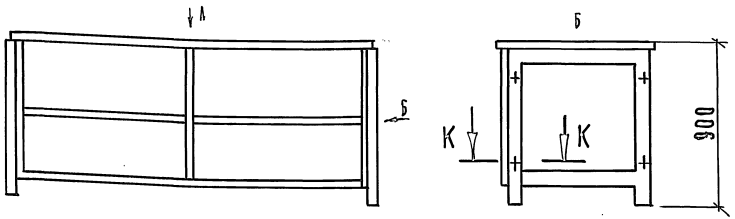

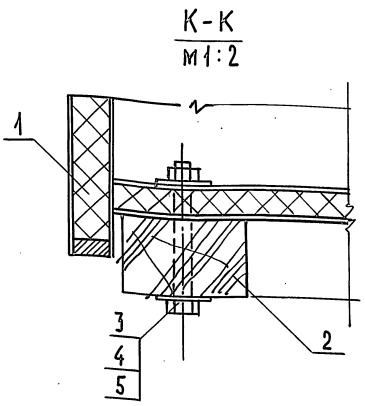

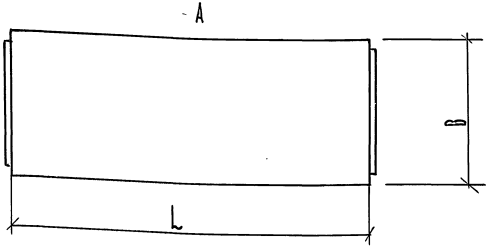

1. Основной материал - древесностружечная плита, облицованная бумажным декоративным пластиком.
2. Соединение щитов прилавка на шкантах с клеем.
3. Допускается изготовление прилавка без облицовки с последующей окраской и соединение щитов на мебельных стяжках.

Обозначение	Марка	Размеры, мм		Масса, кг
		L	B	
1.279.9-9.1-01.00.00.00	ПТ-1	2000	800	78,4
-01	ПТ-2	1000	800	59,9
-02	ПТ-3	2000	500	48,3
-03	ПТ-4	1000	500	27,2

Рук. маст.	Губаревич	
Гл. инж. пр.	Станулевич	
Н. контр.	Коростелев	
Гл. спец.	Коростелев	
Вед. арх.	Астапова	

1.279.9-9.1-01.00.00.00 СБ

Прилавок торговый секционный ПТ-1...ПТ-4 Сборочный чертеж

Стадия	Масса	Масштаб
Р	см. табл.	1:20
Лист	Листов 1	

АО „ИНРЕКОН"

Инв. № подл. | Подпись и дата | Взам. инв. №

Инв.N подл.	Подпись и дата	Взам.инв.N

Формат	Зона	Поз.	Обозначение	Наименование	Кол. на исполн. 1.279.9-9.1-01.01.00.00СБ —	01	02	03							Примечан
				Документация											
А3			1.279.9-9.1-01.01.00.00СБ	Сборочный чертеж											
				Сборочный чертеж											
А4		1	1.279.9-9.1-01.01.01.00	Крышка	1										
			- 01			1									
			- 02				1								
			- 03					1							
А4		2	1.279.9-9.1-01.01.02.00	Щит горизонтальный	1										
			- 01			1									
			- 02				1								
			- 03					1							

Н.контр.	Коростелев		1.279.9-9.1-01.01.00.00
Гл.спец.	Коростелев		Тумба
Вед.арх.	Астапова		

Стадия	Лист	Листов
Р	1	2

АО „ИНРЕКОН"

Формат А4

Инв.N подл.	Подпись и дата	Взам.инв.N

Формат	Зона	Поз.	Обозначение	Наименование	Кол. на исполн. 1.279.9-9.1-01.01.00.00 —	01	02	03							
А4		3	1.279.9-9.1-01.01.03.00	Щит передний	1	1									
			- 01				1	1							
А4		4	1.279.9-9.1-01.01.04.00	Щит боковой	2	2									
			- 01				2	2							
А4		5	1.279.9-9.1-01.01.05.00	Щит средний	1	1									
			- 01				1	1							
А4		6	1.279.9-9.1-01.01.06.00	Полка	2	2									
			- 01				2	2							

25335-10

1.279.9-9.1-01.01.00.00

Лист 2

Формат А4

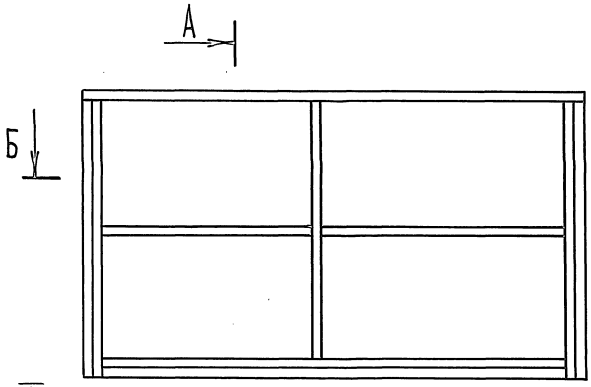

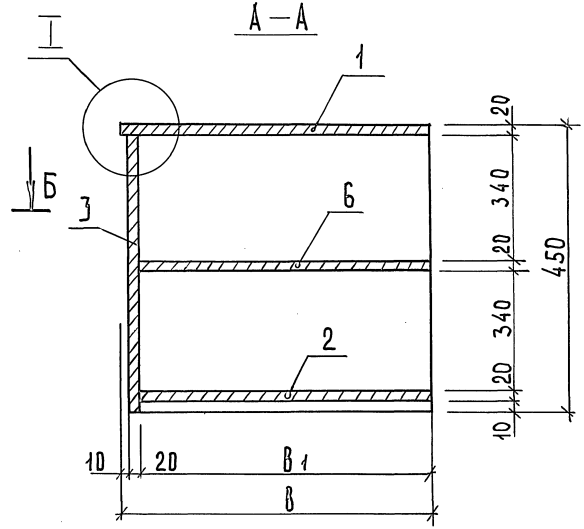

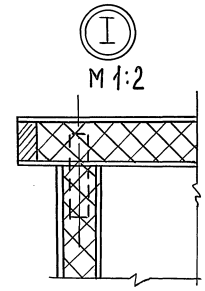

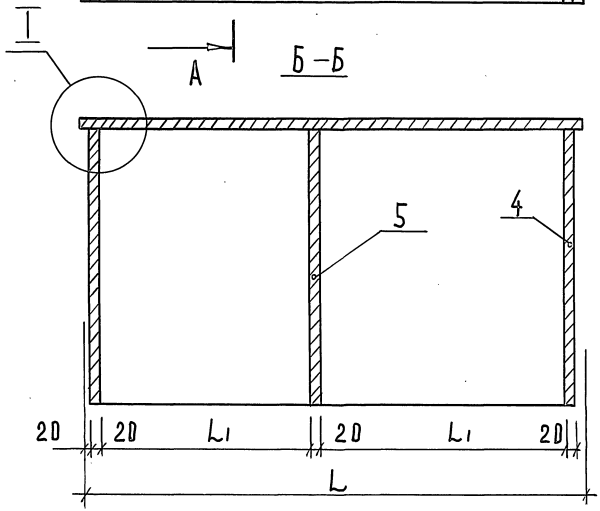

Обозначение	Размеры; мм				Масса, кг
	L	L1	B	B1	
1.279.9-9.1-01.01.00.00	2000	950	800	770	72,4
- 01	1000	450	800	770	54,7
- 02	2000	950	500	470	42,3
- 03	1000	450	500	470	23.0

1.279.9-9.1-01.01.00.000Б

Тумба
Сборочный чертеж

Стадия	Масса	Масшт.
Р	см. табл.	1:10
Лист	Листов 1	

АО „ИНР ЕКОН"

Рук.маст	Губаревич	
Гл.инж. п	Станулевич	
Н.контр	Коростелев	
Гл. спец	Коростелев	
Вед. арх.	Астапова	

Инв. N подл. | Подпись и дата | Взам. инв. N

Инв. N подл. | Подпись и дата | Взам. инв. N

Формат	Зона	Поз.	Обозначение	Наименование	Кол. на исполн. 1.279.9-9.1-01.01.01.00-										Примечание
					–	01	02	03							
				Документация											
А4			1.279.9-9.1-01.01.01.00СБ	Сборочный чертеж											
				Детали											
				Основа S=17											
				Плита древ. струж.											
				ГОСТ 10632-89											
Б4		1	1.279.9-9.1-01.01.01.01	1980×780	1										
			-01	980×780		1									
			-02	1980×480			1								
			-03	980×480				1							
				Облицовка											
				Пластик S=1.0											
				ГОСТ 9590-76*											

Н. контр.	Коростелов		
Гл. спец.	Коростелев		
Вед. арх.	Астапова		

1.279.9-9.1-01.01.01.00

Крышка

Стадия	Лист	Листов
Р	1	2

АО „ИНРЕКОН"

Формат А4

Инв. N подл. | Подпись и дата | Взам. инв. N

Формат	Зона	Поз.	Обозначение	Наименование	Кол. на исполн. 1.279.9-9.1-01.01.01.00-										Примеч.
					–	01	02	03							
Б4		2	1.279.9-9.1-01.01.01.02	20000×800	2										
			-01	1000×800		2									
			-02	2000×500			2								
			-03	1000×500				2							
				Рейка 17×10											
				Лист. порода											
				ГОСТ 2695-83*											
Б4		3	1.279.9-9.1-01.01.01.03	Продольный ℓ=2000	2		2								
			-01	ℓ=1000		2		2							
Б4		4	1.279.9-9.1-01.01.01.04	Поперечный ℓ=800	2		2								
			-01	ℓ=500		2		2							

25335 12

1.279.9-9.1-01.01.01.00

Лист 2

Инв. № подл. | Подпись и дата | Взам. инв. №

Формат	Зона	Поз.	Обозначение	Наименование	Кол. на исполн. 1.279.9-9.1-01.01.02 00- —	01	02	03							Примечан
				Документация											
А4			1.279.9-9.1-01.01.02.00 СБ	Сборочный чертеж	X	X	X	X							
				Детали											
				Основа S = 17											
				Плита древ. струж.											
				ГОСТ 10632-89											
Б4		1	1.279.9-9.1-01.01.02 01	1940 × 760	1										
			-01	940 × 760		1									
			-02	1940 × 460			1								
			-03	940 × 460				1							
				Облицовка S = 1.0											
				Пластик											
				ГОСТ 9590-76*											

Н. контр.	Коростелев		1.279.9-9.1-01.01.02.00
ГИП	Коростелев		Щит горизонтальный
Рук. гр. арх.	Астанова		

Стадия	Лист	Листов
Р	1	2

АО „ИНРЕКОН"

Формат А4

Инв. № подл. | Подпись и дата | Взам. инв. №

Формат	Зона	Поз.	Обозначение	Наименование	Кол. на исполн. 1.279.9-9.1-01.01.02 00- —	01	02	03							Примечан
Б4		2	1.279.9-9.1-01.01.02.02	1940 × 770	2										
				940 × 770		2									
				1940 × 470			2								
				940 × 470				2							
				Рейка 17 × 10											
				Лист. порода											
				ГОСТ 2695-83*											
Б4		3	1.279.9-9.1-01.01.02.03	ℓ = 1940	1		1								
			-01	ℓ = 940		1		1							
Б4		4	1.279.9-9.1-01.01.02.04	Шкант											
				Лист. порода											
				Гост 2695-83											
				35 × ф8	6	6	6	6							

25335 13

1.279.9-9.1-01.01.02.00

Лист 2

12

Формат А4

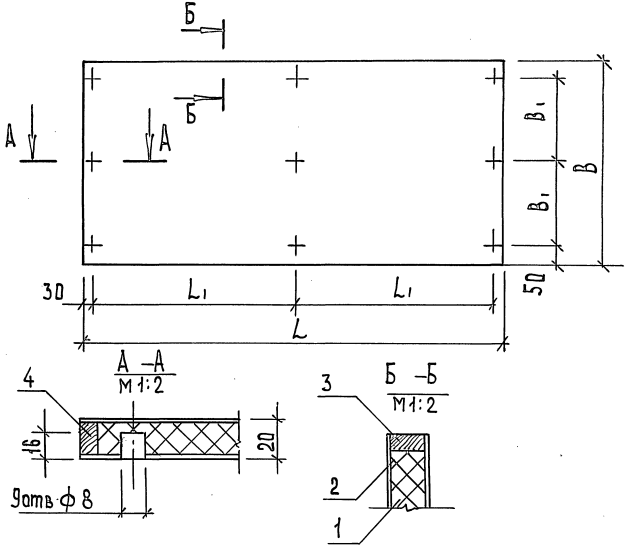

Обозначение	Размеры, мм				Масса, кг
	L	L1	B	B1	
1.279.9-9.1-01.01.01.00	2000	970	800	350	18,2
- 01	1000	470	800	350	9,1
- 02	2000	970	500	200	12.0
- 03	1000	470	500	200	6.0

1.279.9-9.1-01.01.01.00 СБ

Крышка
Сборочный чертеж

Стадия	Масса	Масштаб
Р	см. табл.	1:10
Лист	Листов 1	

Н.контр.	Коростелев	
Гл.спец.	Коростелев	
Вед.арх.	Астапова	

АО "ИНРЕКОН"

Инв.№ подл. | Подпись и дата | Взам.инв.№

Формат А4

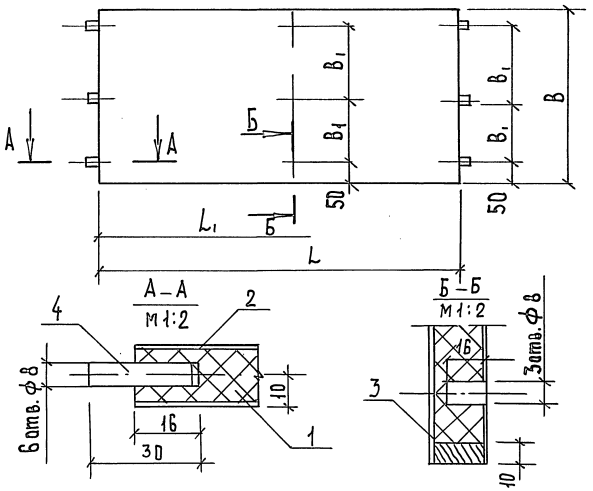

Обозначение	Размеры, мм				Масса, кг
	L	L1	B	B1	
1.279.9-9.1-01.01.02.00	1940	970	770	350	17.2
- 01	940	470	770	350	8.6
- 02	1940	970	470	200	11.0
- 03	940	470	470	200	5.5

1.279.9-9.1-01.01.02.00 СБ

Щит горизонтальный
Сборочный чертеж.

Стадия	Масса	Масштаб
Р	см. табл.	1:10
Лист	Листов 1	

Н.контр.	Коростелев	
Гл.спец.	Коростелев	
Вед.арх.	Астапова	

АО "ИНРЕКОН"

Инв.№ подл. | Подпись и дата | Взам.инв.№

Формат А4

Инв.N подл.	Подпись и дата	Взам.инв.N

		Обозначение	Наименование	Кол. на исполн. 1.279.9-9.1-01.01.03.00-		Примечание
				–	01	
			Документация			
А4		1.279.9-9.1-01.01.03.00 СБ	Сборочный чертеж	X	X	
			Детали			
			Основа плита древ. стр.			
			ГОСТ 10632-89			
Б4	1	1.279.9-9.1-01.01.03.01	1980 × 710 × 17	1		
		-01	980 × 710 × 17		1	
			Облицовка, пластик			
			ГОСТ 9590-76*			
Б4	2	1.279.9-9.1-01.01.03.02	2000 × 730	2		
		-01	1000 × 730		2	
			Рейка. лист. пор.			
			ГОСТ 2695-83*			
Б4	3	1.279.9-9.1-01.01.03.03	ℓ = 730 × 17 × 10	2	2	
Б4	4	-01	ℓ = 2000 × 17 × 10	2		
		-02	ℓ = 1000 × 17 × 10		2	

Н. контр.	Коростелов		1.279.9-9.1-01.01.03.00
Гл. спец.	Коростелев		
Вед. арх.	Астапова		Щит передний

Стадия	Лист	Листов
Р		1

АО „ИНРЕКОН"

Инв.N подл.	Подпись и дата	Взам.инв.N

Н. контр. Коростелов
Гл. спец. Коростелев
Вед. арх. Астапова

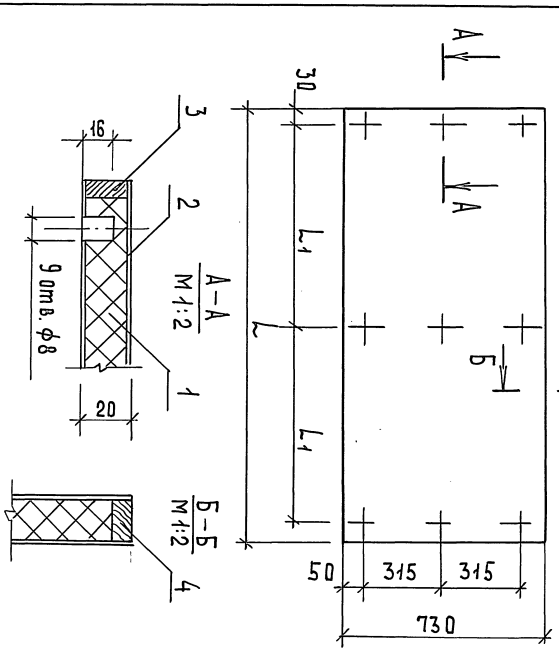

Обозначение	Размеры, мм		Масса, кг
	L	L1	
1.279.9-9.1-01.01.03.00	2000	970	16.8
-01	1000	470	8.3

1.279.9-9.1-01.01.03.00 СБ

Щит передний

Сборочный чертеж

Стадия	Масса	Масштаб
Р		1:10
Лист	Листов 1	

АО „ИНРЕКОН"

25335 15

Формат А4

Инв.N подл.	Подпись и дата	Взам. инв.N

Формат	Зона	Поз.	Обозначение	Наименование	Кол. на исполн. 1.279.9-9.1-01.01.04.00- —	01	Примечан
				Документация			
А4			1.279.9-9.1-01.01.04.00СБ	Сборочный чертеж			
				Детали			
				Основа S=17			
				Плита древ. струж.			
				ГОСТ 10632-89			
Б4		1	1.279.9-9.1-01.01.04.01	760×720	1		
			-01	460×720		1	
				Облицовка S=1.0			
				Пластик			
				ГОСТ 9590-76*			

				1.279.9-9.1-01.01.04.00		
				Щит боковой	Стадия: Р	Лист: 1	Листов: 2
Н.контр.	Коростелев				АО „ИНРЕКОН"	
Гл.спец.	Коростелев					
Вед.инж.	Астапенка					

Формат А4

Инв.N подл.	Подпись и дата	Взам. инв.N

Формат	Зона	Поз.	Обозначение	Наименование	Кол. на исполн. 1.279.9-9.1-01.01.04.00- —	01	Примечан
Б4		2	1.279.9-9.1-01.01.04.02	770×730	2		
			-01	470×730		2	
				Рейка 17×10			
				Листв. порода			
				ГОСТ 2695-83*			
Б4		3	1.279.9-9.1-01.01.04.03	Вертик. ℓ=730	1	1	
Б4		4	1.279.9-9.1-01.01.04.04	Горизонт. ℓ=770	1		
			-01	ℓ=470		1	
Б4		5	1.279.9-9.1-01.01.04.05	Шкант			
				Листв. порода			
				ГОСТ 2695-83			
				35×ф8	6	6	

25335-16

1.279.9-9.1-01.01.04.00	Лист 2	

Формат А4

Инв. N подл.	Подпись и дата	Взам. инв. N

Формат	Зона	Поз.	Обозначение	Наименование	Кол. на исполн. 1.279.9-9.1-01.01.05.00- —	01	Примечан
				Документация			
А4			1.279.9-9.1-01.01.05.00СБ	Сборочный чертеж.			
				Детали			
				Основа S=17			
				Плита дерев. струж.			
				ГОСТ 10632-89			
Б4		1	1.279.9-9.1-01.01.05.01	700 × 760	1		
			-01	700 × 460		1	
				Облицовка S=1.0			
				Пластик			
				ГОСТ 9590-76*			

			1.279.9-9.1-01.01.05.00
Н. контр.	Коростелев		Щит средний
Гл. спец.	Коростелес		
Вед. арх.	Астапова		

Стадия	Лист	Листов
Р	1	2

АО „ИНРЕКОН"

Формат А4

Инв. N подл.	Подпись и дата	Взам. инв. N

Формат	Зона	Поз.	Обозначение	Наименование	Кол. на исполн. 1.279.9-9.1-01.01.05.00 —	01	Примечан
Б4		2	1.279.9-9.1-01.01.05.02	700 × 770	2		
			-01	700 × 470		2	
Б4		3	1.279.9-9.1-01.01.05.03	Рейка 17×10			
				Лист. порода			
				ГОСТ 2695-83*			
				ℓ = 700	1	1	
Б4		4	1.279.9-9.1-01.01.05.04	Шкант			
				Листв. порода			
				ГОСТ 2695-83*			
				35 × ф8	9	9	

25335 17

1.279.9-9.1-01.01.05.00	Лист 2

Формат А4

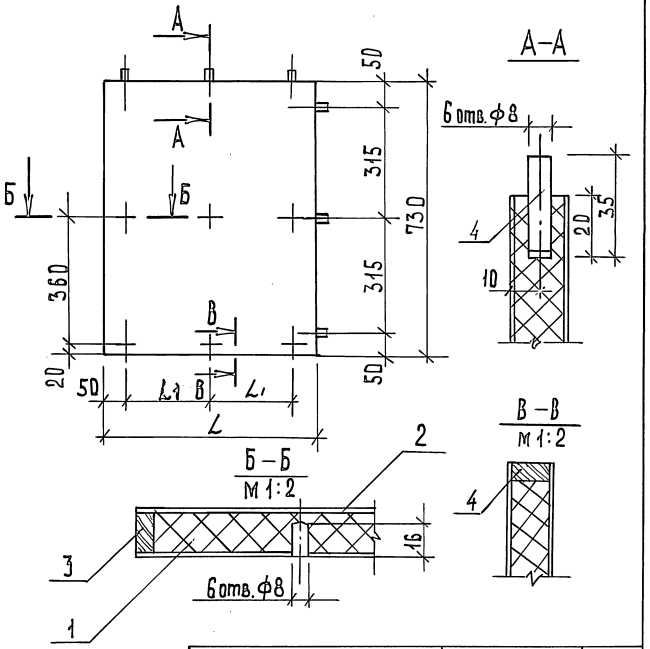

Обозначение	Размеры, мм		Масса, кг
	L	L1	
1.279.9-9.1-01.01.04.00	770	350	7.2
-01	470	200	4.2

1.279.9-9.1-01.01.04.00 СБ

Щит боковой
Сборочный чертеж

Стадия	Масса	Масшт.
Р	см. табл.	1:10

Лист | Листов 1

АО „ИНРЕКОН"

Рук. маст.	Губаревич	
Гл. инж. м.	Станулевич	
Н. контр.	Коростелев	
Гл. спец.	Коростелев	
Вед. арх.	Астапова	

Инв. N подл. | Подпись и дата | Взам. инв. N

Формат А3

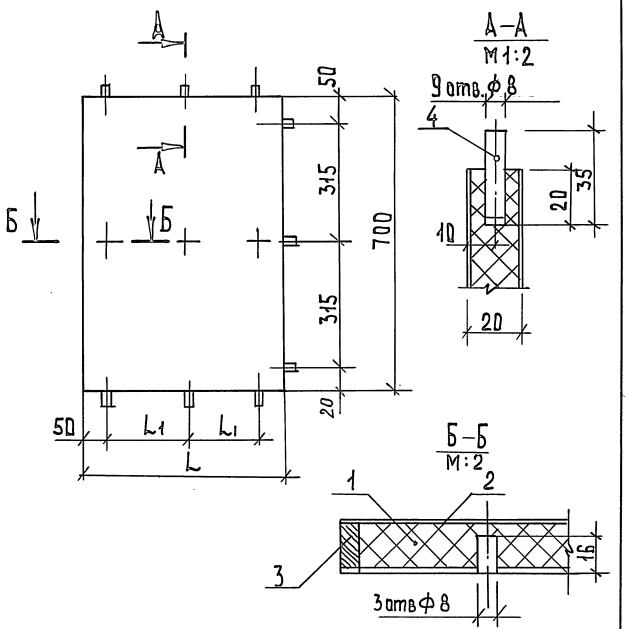

Обозначение	Размеры, мм		Масса, кг
	L	L1	
1.279.9-9.1-01.01.05.00	770	350	7.0
-01	470	200	3.8

1.279.9-9.1-01.01.05.00 СБ

Щит средний
Сборочный чертеж

Стадия	Масса	Масшт.
Р	см. табл.	1:10

Лист | Листов 1

АО „ИНРЕКОН"

Рук. маст.	Губаревич	
Гл. инж. м.	Станулевич	
Н. контр.	Коростелев	
Гл. спец.	Коростелев	
Вед. арх.	Астапова	

Инв. N подл. | Подпись и дата | Взам. инв. N

Формат А3

Инв. N подл.	Подп. и дата	Взам. инв. N

Формат	Зона	Поз.	Обозначение	Наименование	Кол. на исполн. 1.279.9-9.1-01.01.06.00 –		Примечан.
					–	01	
				Документация			
А4			1.279.9-9.1-01.01.06.00 СБ	Сборочный чертеж	X	X	
				Детали			
				Основа. Плита др. стр.			
				ГОСТ 10632-89			
Б4		1	1.279.9-9.1-01.01.06.01	760 × 940 × 17	1		
			– 01	760 × 440 × 17		1	
				Облицовка. Пластик			
				ГОСТ 9590-76*			
Б4		2	1.279.9-9.1-01.01.06.02	770 × 950	2		
			– 01	770 × 450		2	
Б4		3	1.279.9-9.1-01.01.06.03	Рейка. Листв. порода			
				ГОСТ 2695-83*			
				770 × 17 × 10	1	1	

Н. контр.	Коростелев	
Гл. спец.	Коростелев	
Вед. арх.	Астапова	

1.279.9-9.1-01.01.06.00

Полка

Стадия	Лист	Листов
Р		1

АО „ИНРЕКОН"

Инв. N подл.	Подпись и дата	Взам. инв. N

Н. контр.	Коростелев	
Гл. спец.	Коростелев	
Вед. арх.	Астапова	

Полка
Сборочный чертеж

1.279.9-9.1-01.01.06.00 СБ

Стадия	Масса	Масштаб
Р	см. табл.	1:10
Лист	Листов 1	

АО „ИНРЕКОН"

Обозначение	L, мм	Масса, кг
1.279.9-9.1-01.01.06.00 – 01	950	6.0
	450	3.0

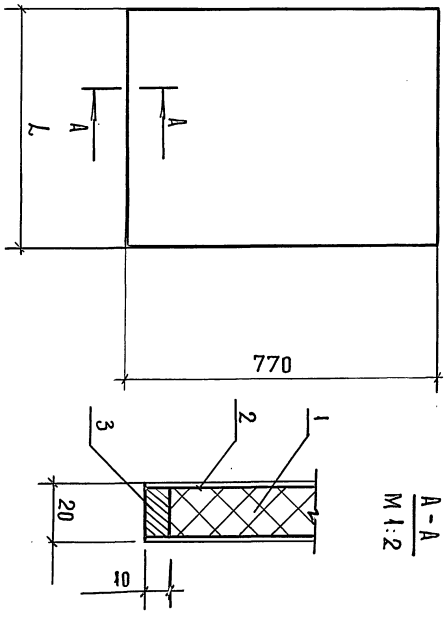

А-А
М 1:2

25335 19

Формат А4

Инв. N подл.	Подпись и дата	Взам. инв. N

			Обозначение	Наименование	Кол. на испол. 1.279.9-9.1-01.02.00.00- 1	01	Примечание
				Документация			
А4			1.279.9-9.1-01.02.00.000Б	Сборочный чертеж			
				Детали			
				Брусок хвойн. по ГОСТ 8486-86Е			
Б4	1		1.279.9-9.1-01.02.00.01	Вертик. 880×80×45	2	2	
Б4	2		1.279.9-9.1-01.02.00.02	Горизонт. 760×80×45	2		
			- 01	460×80×45		2	
Б4	3		1.279.9-9.1-01.02.00.03	Опора 760×60×40	1		
			- 01	460×60×40		1	
Б4	4		1.279.9-9.1-01.02.00.04	Нагель хвойн. пор. ГОСТ 8486-86Е 45×ф8	8	8	
				Стандартные изделия			
				Шуруп А5×80 ГОСТ 1145-80	4	4	

				1.279.9-9.1-01.02.00.00	
				Боковина	Стадия: Р; Лист: ; Листов: 2
Н. контр.	Коростелев				АО „ИНДЕКОН"
Гл. спец.	Коростелев				
Вед. арх.	Астапова				

Формат А4

Инв. N подл.	Подпись и дата	Взам. инв. N

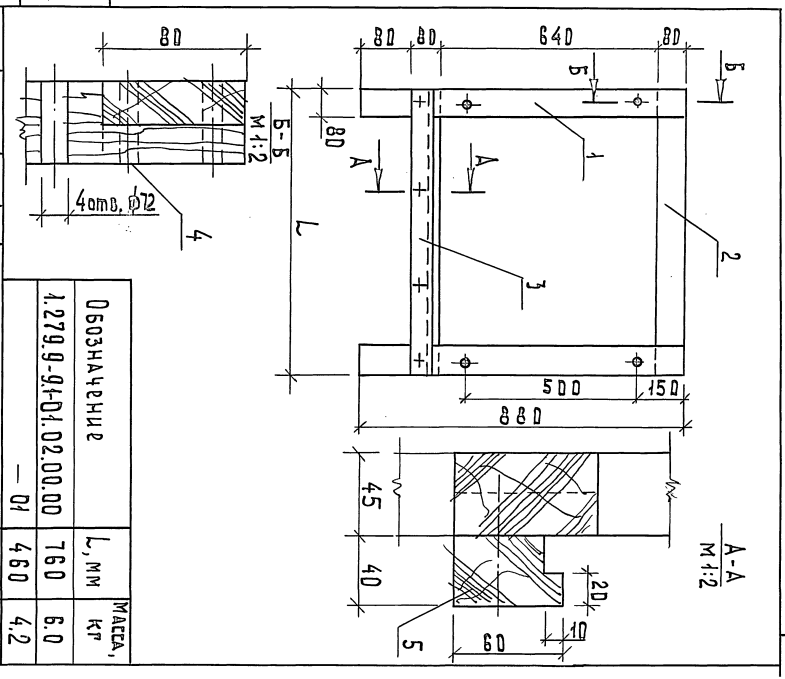

Обозначение	L, мм	Масса, кг
1.279.9-9.1-01.02.00.00	760	6.0
— 01	460	4.2

				Боковина	Стадия: Р; Масса: ; Масшт.: 1:10
Н. контр.	Коростелев				
Гл. спец.	Коростелев			Сборочный чертеж	Лист: ; Листов: 1
Вед. арх.	Астапова				АО „ИНДЕКОН"
				1.279.9-9.1-01.02.00.000Б	

25335 20

Инв.№ подл.	Подпись и дата	Взам. инв.№

Формат	Зона	Поз.	Обозначение	Наименование	Кол. на исполн. 1.279.9-9.1-02.00.00.00 —										Примечан.
					—										
				Документация											
А3			1.279.9-9.1-02.00.00.00 СБ	Сборочный чертеж											
А3			1.279.9-9.1-02.00.00.00 ПЗ	Пояснительная записка											
А3			1.279.9-9 02.00.00.00 Д1	Указание по применению											
				Сборочные единицы											
А3		1	1.279.9-9.1-01.01.00.00	Тумба	1										
			-01			1									
А4		2	1.279.9-9.1-02.01.00.00	Боковина	2	2									

Н.контр.	Коростелев		
Гл.спец.	Коростелев		
Вед.арх.	Астапова		

1.279.9-9.1-02.00.00.00

Прилавок торговый секционный с навесом ПН-1 ; ПН-2

Стадия	Лист	Листов
Р	1	2

АО „ИНРЕКОН

Формат А4

Инв.№ подл.	Подпись и дата	Взам. инв.№

Формат	Зона	Поз.	Обозначение	Наименование	Кол. на исполн. 1.279.9-9.1-02.00.00.00 —										Примеч.
					—	01									
				Детали											
				Брусок хвойн. пор.											
				ГОСТ 8486-86Е											
				80×40											
Б4		3	1.279.9-9.1-02.00.00.01	ℓ = 1600	2	2									
Б4		4	-01	ℓ = 2000	3										
			-02	ℓ = 1000		3									
				Стандартные изделия											
		5		Болт М 10×80											
				ГОСТ 7798-70*	8	8									
		6		Шайба 10											
				Гост 6402-70*	16	16									
		7		Чайка М 10											
				ГОСТ 5915-70*	8	8									
				Материалы											
		8		Стеклошифер											
				ГОСТ 20430-84	3.2	1.6									$м^2$

25335 21

1.279.9-9.1-02.00.00.00

Лист 2

Формат А4

20

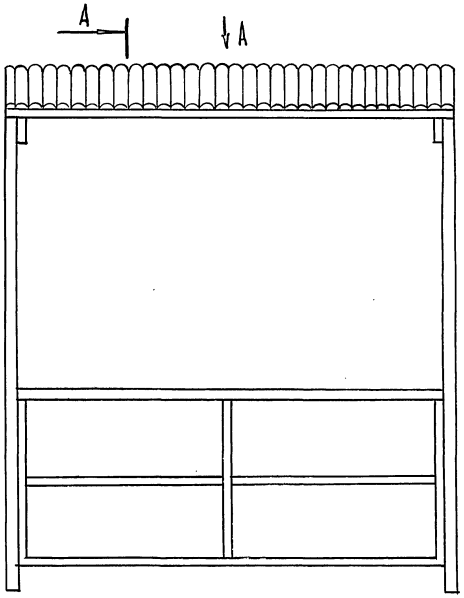

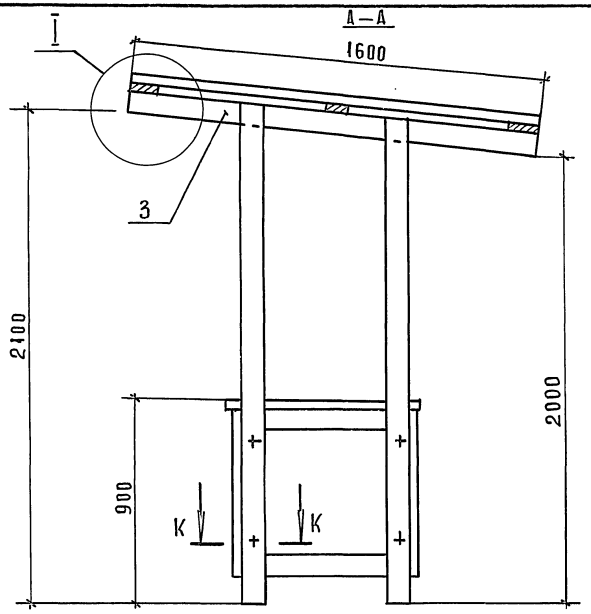

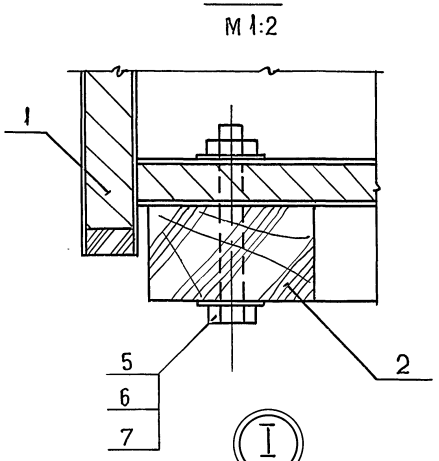

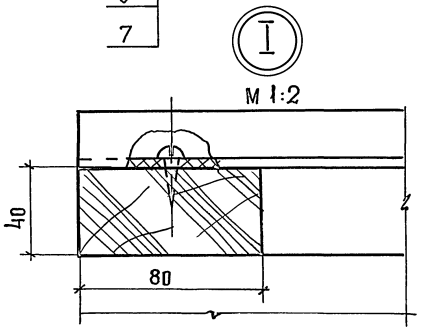

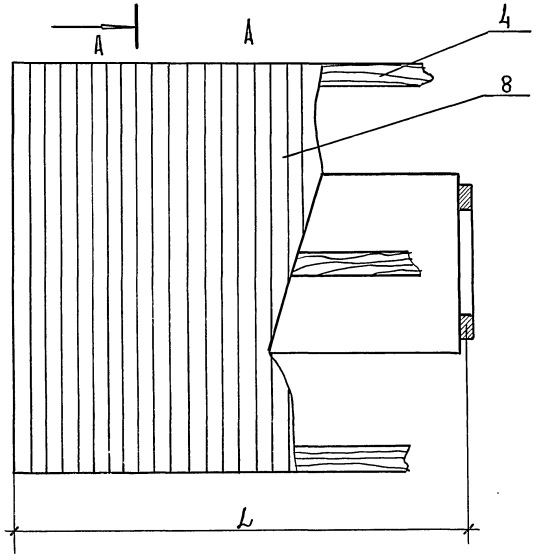

1. Основной материал – древесностружечная плита, облицованная бумажным декоративным пластиком.
2. Соединение щитов прилавка на шкантах с клеем.
3. Допускается изготовление прилавка без облицовки с последующей окраской и соединение щитов на мебельных стяжках.

Обозначение	Марка	L, мм	Масса, кг
1.279.9-9.1-02.00.00.00	ПН-1	1000	88,7
-01	ПН-2	1000	68,9

Рук. маст.	Губаревич	
Гл. инж. м.	Станулевич	
Н. контр.	Коростелев	
Гл. спец.	Коростелев	
Вед. арх.	Астапова	

1.279.9-9.1-02.00.00.00 СБ

Прилавок торговый секционный с навесом ПН-1; ПН-2
Сборочный чертеж

Стадия	Масса	Масштаб
Р	См. табл.	1:10
Лист	Листов 1	

АО „ИНРЕКОН"

Инв. N подл. | Подпись и дата | Взам. инв. N

Формат	Зона	Поз.	Обозначение	Наименование	Кол.	Примечание
				Документация		
			1.279.9-9.1-02. 01. 00. 00СБ	Сборочный чертеж		
				Детали		
				Брусок		
				Хвойн. пор. дерев.		
				ГОСТ 8486-86Е		
БЧ		1	1.279.9-9.1-02 01. 00. 01	Вертик. 2100×80×75	2	
БЧ		2	1.279.9-9.1-02. 01. 00. 02.	Горизонт. 760×80×75	2	
БЧ		3	1.279.9-9.1-02. 01. 00. 03	Опора 760×60×40	1	
БЧ		4	1.279.9-9.1-02. 01. 00. 04	Нагель		
				45×ф10	8	
				Стандартные изделия		
		5		Шуруп А 5×80		
				ГОСТ 1145-80*	4	

Н. контр.	Коростелев		1.279.9-9.1-02. 01. 00. 00
Гл. спец.	Коростелев		Боковина
Вед. арх.	Астапова		Стадия Р; Лист; Листов 1
			АО „ИНРЕКОН"

Инв. № подл. | Подпись и дата | Взам. инв. №

Формат А4

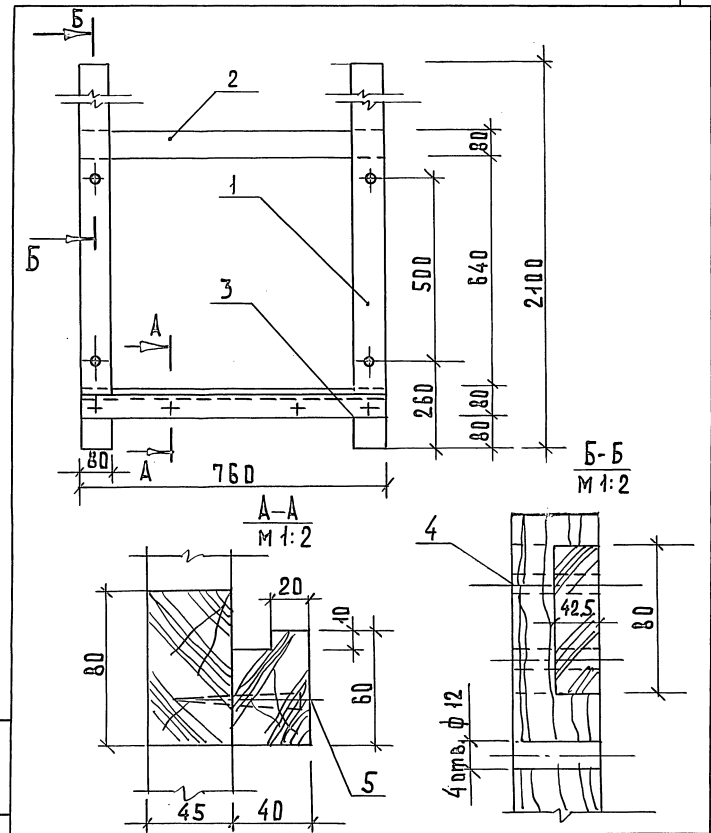

Н. контр.	Коростелев		1.279.9-9.1-02. 01. 00. 00СБ
Гл. спец.	Коростелев		Боковина
Вед. арх.	Астапова		Сборочный чертеж

Стадия	Масса	Масштаб
Р	11.3	1:10
Лист	Листов 1	

АО „ИНРЕКОН"

Инв. № подл. | Подпись и дата | Взам. инв. №

Инв.№ подл.	Подпись и дата	Взам.инв.№

Формат	Зона	Поз.	Обозначение	Наименование	Кол. на исполн. 1.279.9-9.1-03.00.00.00 —	01
				Документация		
А3			1.279.9-9.1-03.00.00.00 СБ	Сборочный чертеж		
А3			1.279.9-9.1-00.00.00.00ПЗ	Пояснительная записка		
А3			1.279.9-9.1-00.00.0000 Д	Указание по применению		
				Сборочные единицы		
А4		1	1.279.9-9.1-03.01.00.00	Стойка	4	2
А3		2	1.279.9-9.1-03.02.00.00	Ферма ф-1	2	1
А3		3	1.279.9-9.1-03.03.00.00	Ферма ф-2	4	2

Н.контр.	Коростелев	
Гл.спец.	Коростелев	
Вед.арх.	Антипова	

1.279.9-9.1-03.00.00.00

Навес металлический разборный секционный Н-1; Н-2

Стадия	Лист	Листов
Р	1	2

АО „ИНРЕКОН"

Формат А4

Инв.№ подл.	Подпись и дата	Взам.инв.№

Формат	Зона	Поз.	Обозначение	Наименование	Кол. на исполн. 1.279.9-9.1-03.00.00.00	01	Примечан.
				Стандартные изделия			
		4		Болт М10×30			
				ГОСТ 7798-70*	36	12	
		5		Гайка М10			
				ГОСТ 5915-70*	36	12	
		6		Шайба 10			
				ГОСТ 6402-70*	72	24	
				Материалы			
		7		Брусок 80×40			
				ГОСТ 8486-86Е	60.0	3.0	
		8		Стеклошифер			
				ГОСТ 20430-84	21.0	10.0	
		9		Жесть S-0.3			
				ГОСТ 17715-72*	0.7	0.7	

25335 24

1.279.9-9.1-03.00.00.00

Лист 2

Формат А4

23

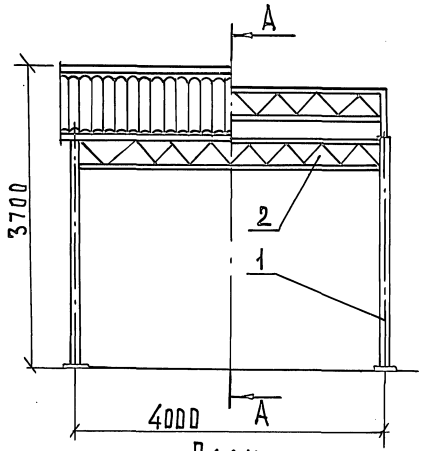

А–А
Рис. 1

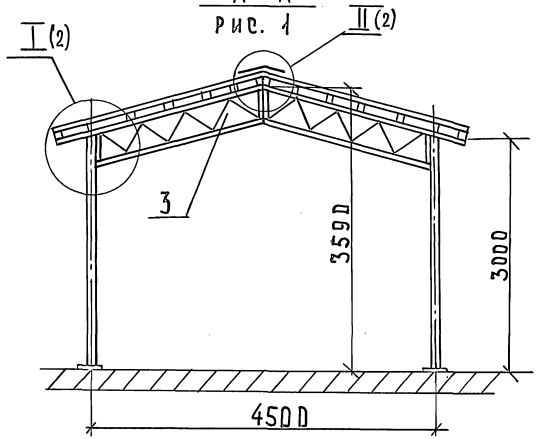

А–А
Рис. 2

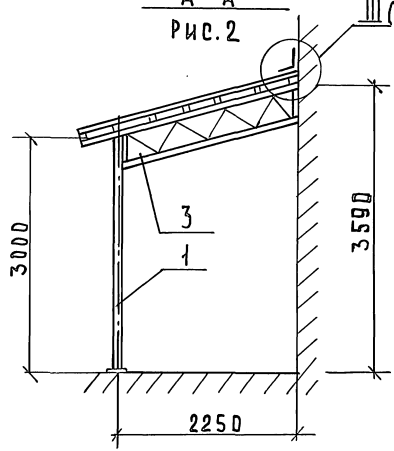

План
Рис. 1

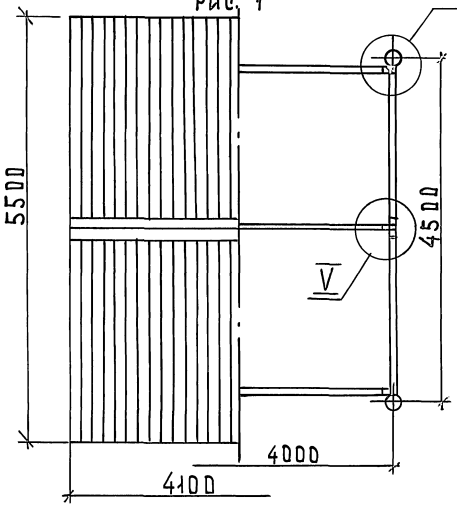

План
Рис. 2

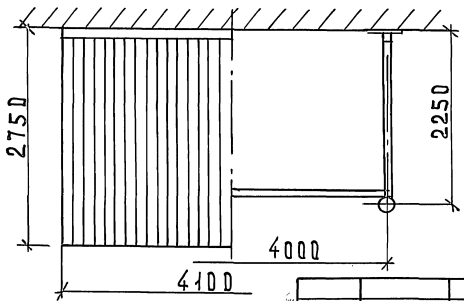

Обозначение	Марка	Рис.	Масса, кг
1.279.9-9.1-03.00.00.00	Н-1	1	340,0
-01	Н-2	2	180,0

Рук. маст.	Губаревич			
Гл. инж. м	Станулевич			
Н. контр.	Коростелев			
Гл. спец.	Коростелев			
Вед. арх.	Астапова			

1.279.9-9.1-03.00.00.00 СБ

Навес металлический разборный, секционный Н-1; Н-2
Сборочный чертеж

Стадия	Масса	Масштаб
Р	см. табл.	1:50

Лист 1 | Листов 2

АО „ИНРЕКОН"

Инв. № подл. | Подпись и дата | Взам. инв. №

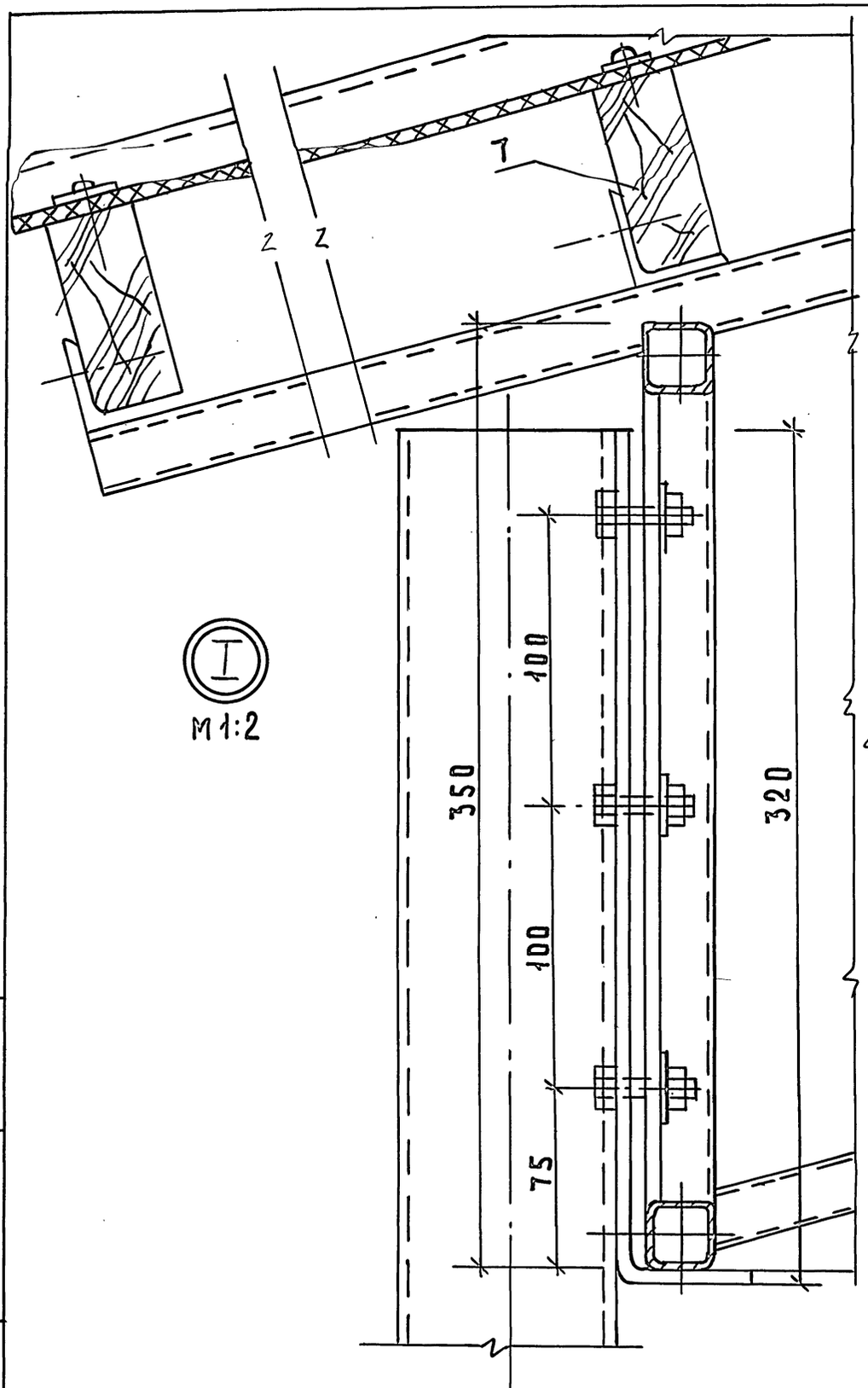

I
М1:2

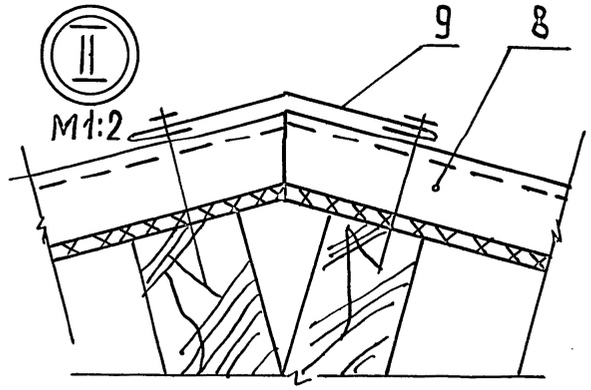

II
М1:2

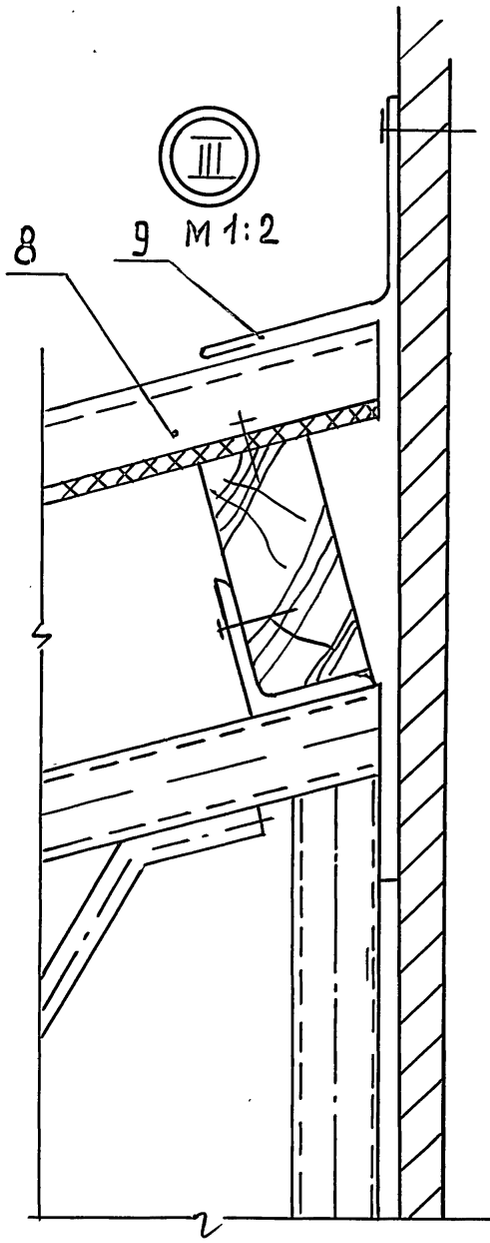

III
М1:2

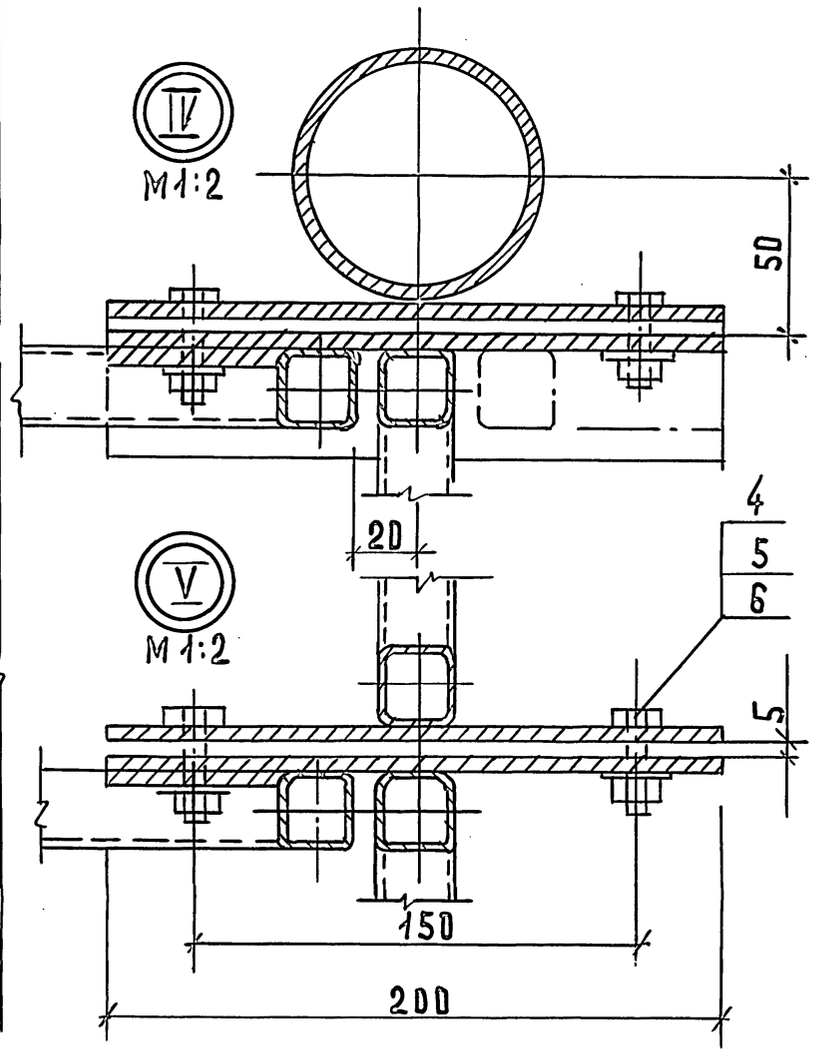

IV
М1:2

V
М1:2

Инв.N подл | Подпись и дата | Взам.инв.N

Формат	Зона	Поз.	Обозначение	Наименование	Кол.	Примечание
				Документация		
А4			1.279.9-9.1-03.01.00.00 СБ	Сборочный чертеж		
				Детали		
БЧ		1	1.279.9-9.1-03.01.00.01	Труба 80×4 ГОСТ 8734-75* / Б20 ГОСТ 8733-87		
				ℓ = 3080	1	22,5 кг
				Полоса 4×200 ГОСТ 103-76* / Ст3кп ГОСТ 535-88*		
БЧ		2	1.279.9-9.1-03.01.00.02	Уголок ℓ = 370	1	2,5 кг
БЧ		3	1.279.9-9.1-03.01.00.03	Фланец ⌀200	1	1,3 кг

Инв. № подл. | Подп. и дата | Взам. инв. №

Н. контр.	Коростелев		1.279.9-9.1-03.01.00.00
Гл. спец.	Коростелев		
Вед. арх.	Астапова		Стойка

Стадия	Лист	Листов
Р		1

АО „ИНРЕКОН"

Формат А4

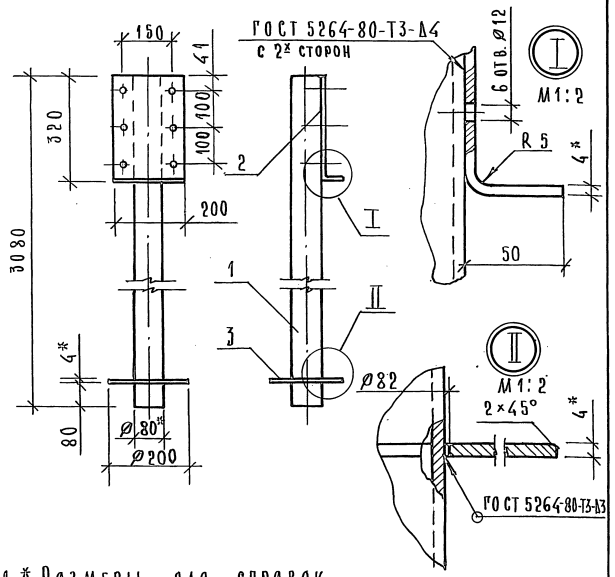

1. * Размеры для справок.
2. Предельные отклонения размеров: отверстий H14, остальных $\pm \frac{IT14}{2}$.
3. Окрасить эмалью НЦ-184 ГОСТ 18374-79*.

Инв. № подл. | Подп. и дата | Взам. инв. №

Н. контр.	Коростелев		1.279.9-9.1-03.01.00.00 СБ
Гл. спец.	Коростелев		
Вед. арх.	Астапова		Стойка Сборочный чертеж

Стадия	Масса	Масштаб
Р	26,3	1:10
Лист	Листов 1	

АО „ИНРЕКОН"

Формат	Зона	Поз.	Обозначение	Наименование	Кол.	Примеч.
				Документация		
А3			1.279.9-9.1-03.02.00.00 СБ	Сборочный чертеж		
				Детали		
				Связь		
				Труба 25×25×3 ГОСТ 8639-82 / В10 ГОСТ 1050-88		
Б4		1	1.279.9-9.1-03.02.00.01	ℓ = 3960	2	160 кг
Б4		2	1.279.9-9.1-03.02.00.02	ℓ = 300	2	1,3 кг
Б4		3	1.279.9-9.1-03.02.00.03	Планка		
				Полоса 4×50 ГОСТ 103-76 / Ст3кп ГОСТ 535-88*		
				ℓ = 330	2	1,1 кг
Б4		4	1.279.9-9.1-03.02.00.04	Распор		
				Круг 8 ГОСТ 2590-88 / Ст3кп ГОСТ 535-88*		
				ℓ = 5525	1	22,0 кг

Инв.№ подл. | Подпись и дата | Взам. инв.№

Н. контр.	Коростелев	
Гл. спец.	Коростелев	
Вед. арх.	Астапова	

1.279.9-9.1-03.02.00.00

Ферма ф-1

Стадия	Лист	Листов
Р		1

АО "ИНРЕКОН"

Формат А4

Формат	Зона	Поз.	Обозначение	Наименование	Кол.	Примеч.
				Документация		
А3			1.279.9-9.1-03.03.00.00 СБ	Сборочный чертеж		
				Детали		
				Связь		
				Труба 25×25×3 ГОСТ 8639-82 / В10 ГОСТ 1050-88		
Б4		1	1.279.9-9.1-03.03.00.01	ℓ = 2835	1	9,2 кг
Б4		2	1.279.9-9.1-03.03.00.02	ℓ = 2245	1	8,8 кг
Б4		3	1.279.9-9.1-03.03.00.03	ℓ = 318	2	1,4 кг
Б4		4	1.279.9-9.1-03.03.00.04	Планка		
				Полоса 4×200 ГОСТ 103-76 / Ст3кп ГОСТ 535-88*		
				ℓ = 335	2	3,8 кг
Б4		5	1.279.9-9.1-03.03.00.05	Распор		
				Круг 8 ГОСТ 2590-88 / Ст3кп ГОСТ 535-88*		
				ℓ = 3365	1	10,2 кг
Б4		6	1.279.9-9.1-03.00.00.06	Угольник		
				Уголок 40×40×4 ГОСТ 8509-86 / Ст3 ГОСТ 535-88*		
				ℓ = 200	5	1,4 кг

Инв.№ подл. | Подпись и дата | Взам. инв.№

Н. контр.	Коростелев	
Гл. спец.	Коростелев	
Вед. арх.	Астапова	

1.279.9-9.1-03.02.00.00

Ферма ф-2

Стадия	Лист	Листов
Р		1

АО "ИНРЕКОН"

Формат А4

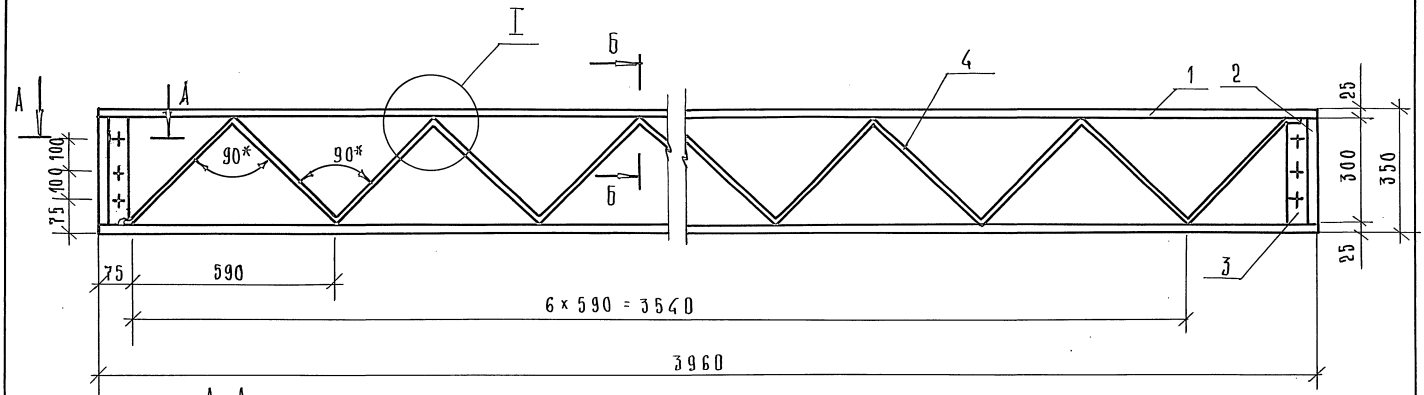

А – А
М1:1

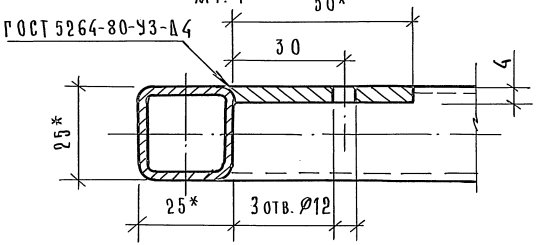

I
М1:1

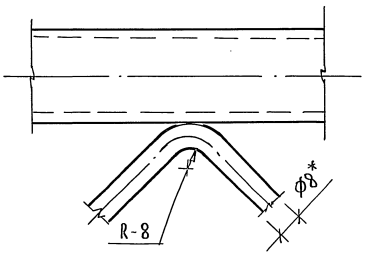

Б – Б
М1:1

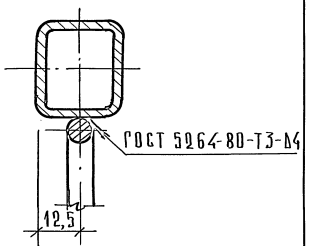

1. * Размеры для справок.
2. Предельные отклонения размеров: отверстий Н14, остальных $\pm \frac{IT14}{2}$.
3. Окрасить эмалью НЦ-184 ГОСТ 18374-79*.

Рук. маст.	Губаревич	
Гл. инж. м	Станулевич	
Н. контр.	Коростелев	
Гл. спец.	Коростелев	
Вед. арх.	Астапова	

1.279.9-9.1-03.02.00.00 СБ

Ферма Ф-1
Сборочный чертеж

Стадия	Масса	Масштаб
Р	38,4	1:10
Лист	Листов 1	

АО „ИНРЕКОН"

Инв. № подл. | Подп. и дата | Взам. инв. №

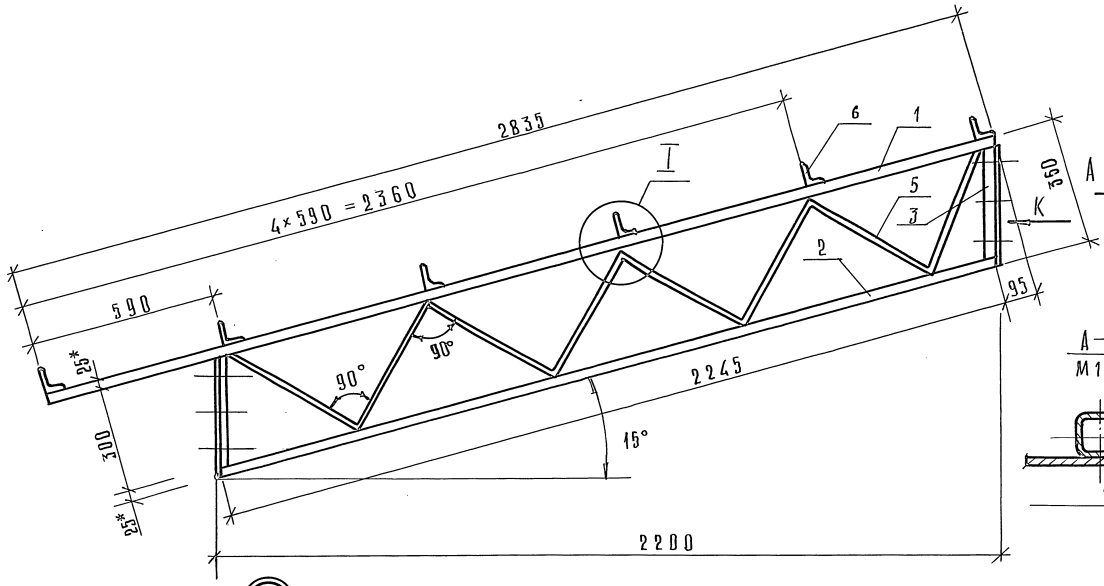

Вид „К"

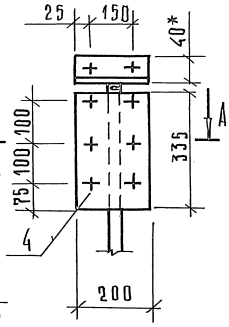

А–А
М1:2

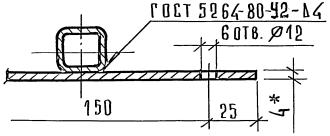

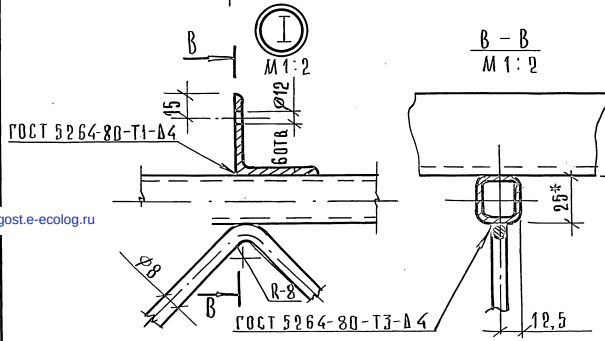

В – В
М1:2

1. * Размеры для справок.
2. Предельные отклонения размеров: отверстий $H14$, остальных $\pm \frac{IT14}{2}$.
3. Окрасить эмалью НЦ-184 ГОСТ 18374-79*.

				1.279.9-9.1-03.02.00.00 СБ	
				Ферма Ф-2. Сборочный чертеж	Стадия: Р; Масса: 34,8; Масштаб: 1:10; Лист; Листов 1
Рук.маст.	Губаревич				
Гл.инж.п.	Ста нулевич				
Н. контр.	Коростелев				АО „ИНРЕКОН"
Гл. спец.	Коростелев				
Вед. арх.	Астапова				

gost.e-ecolog.ru

Инв.№ подл. | Подп. и дата | Взам. инв.№