ТИПОВЫЕ КОНСТРУКЦИИ, ИЗДЕЛИЯ И УЗЛЫ ЗДАНИЙ И СООРУЖЕНИЙ

СЕРИЯ 1.279.2-7

ОГРАЖДЕНИЯ МЕТАЛЛИЧЕСКИЕ РАЗДВИЖНЫЕ ДЛЯ ЗДАНИЙ ТОРГОВЛИ ОБЩЕСТВЕННОГО ПИТАНИЯ И БЫТОВОГО ОБСЛУЖИВАНИЯ

ВЫПУСК 1

ВНУТРЕННИЕ РАЗДЕЛИТЕЛЬНЫЕ ПЕРЕГОРОДКИ

УКАЗАНИЯ ПО ПРИМЕНЕНИЮ И
РАБОЧИЕ ЧЕРТЕЖИ

25334

Отпускная цена
на момент реализации
указана
ЛАДНОЙ

gost.e-ecolog.ru

ТИПОВЫЕ КОНСТРУКЦИИ, ИЗДЕЛИЯ И УЗЛЫ ЗДАНИЙ И СООРУЖЕНИЙ

СЕРИЯ 1.279.2-7

ОГРАЖДЕНИЯ МЕТАЛЛИЧЕСКИЕ РАЗДВИЖНЫЕ ДЛЯ ЗДАНИЙ ТОРГОВЛИ, ОБЩЕСТВЕННОГО ПИТАНИЯ И БЫТОВОГО ОБСЛУЖИВАНИЯ

ВЫПУСК 1

ВНУТРЕННИЕ РАЗДЕЛИТЕЛЬНЫЕ ПЕРЕГОРОДКИ

УКАЗАНИЯ ПО ПРИМЕНЕНИЮ И
РАБОЧИЕ ЧЕРТЕЖИ

РАЗРАБОТАНЫ А.О. „ИНРЕКОН"
/ИНСТИТУТ РЕКОНСТРУКЦИИ ГОРОДОВ/

ГЛАВНЫЙ ИНЖЕНЕР ИНСТИТУТА В.И.НОСКОВ
ГЛАВНЫЙ СПЕЦИАЛИСТ Е.А.КОРОСТЕЛЕВ

УТВЕРЖДЕНЫ ГОСКОМАРХИТЕКТУРЫ
ПРИКАЗ ОТ 29 НОЯБРЯ 1991 г. № 169
ВВЕДЕН В ДЕЙСТВИЕ ИНСТИТУТОМ С 1 IV 1992 г.
ПРИКАЗ ОТ 10 ДЕКАБРЯ 1991 г. №23

Обозначение документа	Наименование	Стр.
1.279.2-7.1-00.00.00.ПЗ	Пояснительная записка	2
1.279.2-7.1-00.00.00ни	Номенклатура изделий	3
1.279.2-7.1-00.00.00А	Ограждение металлическое раздвижное	
	РП-1... РП-6	
	Указания по применению	4
1.279.2-7.1-01.00.00	Ограждение металлическое раздвижное	
	РП-1... РП-6	5
1.279.2-7.1-01.00.00СБ	Ограждение металлическое раздвижное	
	РП-1... РП-6	
	Сборочный чертеж	6
1.279.2-7.1-01.01.00	Створка	7
1.279.2-7.1-01.01.00СБ	Створка. Сборочный чертеж	8
1.279.2-7.1-01.01.01	Проушина	10
1.279.2-7.1-01.01.02	Стойка	10
1.279.2-7.1-01.01.03	Стойка промежуточная	11
1.279.2-7.1-01.01.04	Бобышка	11
1.279.2-7.1-01.01.05	Рычаг	12
1.279.2-7.1-01.01.06	Планка	12
1.279.2-7.1-01.01.07	Ограничитель	13
1.279.2-7.1-01.02.00	Каретка	13
1.279.2-7.1-01.02.00СБ	Каретка. Сборочный чертеж	14
1.279.2-7.1-01.02.01	Серьга	14
1.279.2-7.1-01.02.02	Кольцо	15
1.279.2-7.1-01.02.03	Ось	15
1.279.2-7.1-01.03.00	Направляющая	16
1.279.2-7.1-01.03.00СБ	Направляющая. Сборочный чертеж	16
1.279.2-7.1-01.00.01	Путь	17

Инв.№ подл. | Подп. и дата | Взам. инв.№

1.279.2-7.1

Содержание

Стадия	Лист	Листов
Р		1

АО "ИНРЕКОН"

Н. контр	Коростелев	
Гл. спец.	Коростелев	
Вед. арх	Астапова	

Формат А4

Рабочие чертежи „Ограждения металлические раздвижные для общественных зданий" предназначены для изготовления изделий на производственных базах строительных и монтажных организаций.

Номенклатура изделий включает перегородки раздвижные марки РП-1...РП-6.

Перегородки раздвижные высотой до 2500мм представляют собой систему створок, соединенных между собой шарнирно. Створки в верхней части имеют передвижную каретку, в нижней - останов.

Каретка и останов передвигаются в пазах горизонтальных связей, закрепленных к закладным деталям подвесного потолка и в полу.

Основной конструктивный материал перегородок раздвижных:

Лента 2,5×25 ГОСТ 6009-74*;

Швеллер 32×32×2,5 ГОСТ 8278-83*

Инв.№ подл. | Подп. и дата | Взам. инв.№

1.279.2-7.1-00.00.00 ПЗ

Пояснительная записка

Стадия	Лист	Листов
Р		1

АО "ИНРЕКОН"

Н. контр	Коростелев	
Гл. спец.	Коростелев	
Вед. арх	Астапова	

Формат А4

Обозначение	Марка	Рис.	Эскиз	L, мм	Масса, кг
Ограждения металлические раздвижные					
1.279.2-7.1-01.00.00	РП-1	1	Рис.1 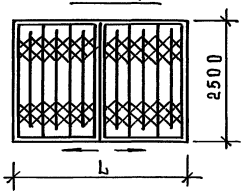	6000	184,4
-01	РП-2	1		5000	148,9
-02	РП-3	1		4000	103,9
-03	РП-4	2	Рис.2 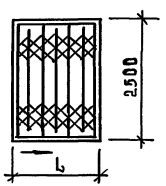	3000	94,9
-04	РП-5	2		2500	76,6
-05	РП-6	2		2000	55,7

Инв.№подл. | Подп. и дата | Взам.инв.№

Н.контр	Коростелев		
Гл.спец.	Коростелев		
Вед.арх.	Астапова		

1.279.2-7.1-00.00.00 НЦ

Номенклатура изделий

Стадия	Лист	Листов
Р		1

АО "ИНРЕКОН"

Рис.1

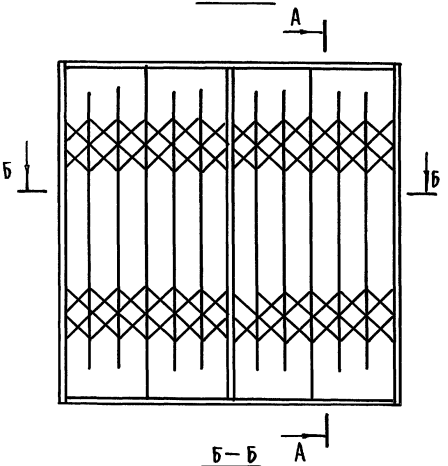

Рис.2

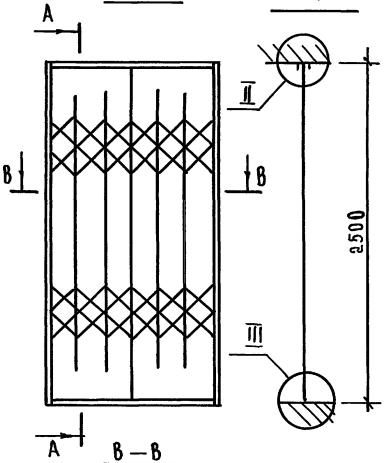

А–А

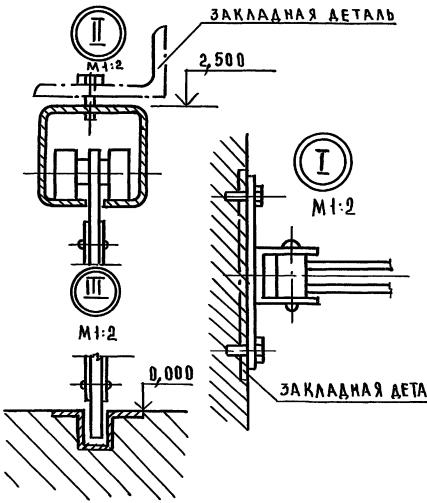

Б–Б

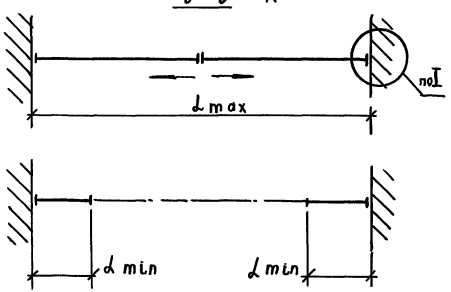

В–В

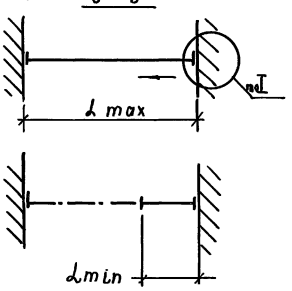

ОБОЗНАЧЕНИЕ	МАРКА	РИС.	РАЗМЕРЫ, ММ	
			l max	l min
1.279.2-7.1-01.00 00	РП-1	1	6000	490
-01	РП-2	1	5000	400
-02	РП-3	1	4000	310
-03	РП-4	2	3000	490
-04	РП-5	2	2500	400
-05	РП-6	2	2000	310

Н.КОНТР	КОРОСТЕЛЕВ		
ГА.СПЕЦ	КОРОСТЕЛЕВ		
ВЕД.АРХ	АСТАПОВА		

1.279.2-7.1-00.00.00 Д

ОГРАЖДЕНИЕ МЕТАЛЛИЧЕСКОЕ РАЗДВИЖНОЕ
РП-1... РП-6
УКАЗАНИЯ ПО ПРИМЕНЕНИЮ

СТАДИЯ	ЛИСТ	ЛИСТОВ
Р		1

АО „ИНРЕКОН"

25334 S ФОРМАТ А3

ИНВ.№ ПОДЛ. | ПОДП. И ДАТА | ВЗАМ. ИНВ.№

Инв.№ подл.	Подп. и дата	Взам. инв.№

Формат	Зона	Поз.	Обозначение	Наименование	Кол. на исполн. 1.279.2-7.1-01.00.00-										Примечание
					-	01	02	03	04	05					
				Документация											
А3			1.279.2-7.1-01.00.00 СБ	Сборочный чертеж	X	X	X	X	X	X					
А3			1.279.2-7.1-00.00.00 ПЗ	Пояснительная записка											
А3			1.279.2-7.1-00.00.00 Д1	Указание по применени											
А3		1	1.279.2-7.1-01.01.00	Створка	2			1							
			-01			2			1						
			-02				2			1					
А3		2	1.279.2-7.1-01.02.00	Каретка	8	6	4	4	3	2					
А4		3	1.279.2-7.1-01.03.00	Направляющая	1										
			-01			1									
			-02				1								
			-03					1							
			-04						1						
			-05							1					

Н. контр	Корвстелев		
Гл. спец	Корвстелев		
Вед. арх	Асталова		

1.279.2-7.1-01.00.00

Ограждение металлическое раздвижное РП-1... РП-6

Стадия	Лист	Листов
Р	1	2

"Доинрекон"

Формат А4

Инв.№ подл.	Подп. и дата	Взам. инв.№

Формат	Зона	Поз.	Обозначение	Наименование	Кол. на исполн. 1.279.2-7.1-01.00.00-										Примечание
					-	01	02	03	04	05					
А3		4	1.279.2-7.1-01.00.01	Путь	1										
			-01			1									
			-02				1								
			-03					1							
			-04						1						
			-05							1					
А4		5	1.279.2-7.1-01.01.01	Ухо				1	1	1					
А4		6	1.279.2-7.1-01.01.02	Стойка				1	1	1					
А4		7	1.279.2-7.1-01.01.06	Планка				3	3	3					
				Стандартные изделия											
				Болты ГОСТ 7798-70*											
		8		М8 х 25.58.05	16	12	8	8	6	4					
		9		М8 х 40.58.05	4	4	4	2	2	2					
		10		Гайка М8.5 ГОСТ 5915-70	20	18	12	10	8	6					
		11		Шайба 8.65 ГОСТ 6402-70	20	18	12	10	8	6					

25334 6

1.279.2-7.1-01.00.00

Лист 2

Формат А4

5

Рис. 1

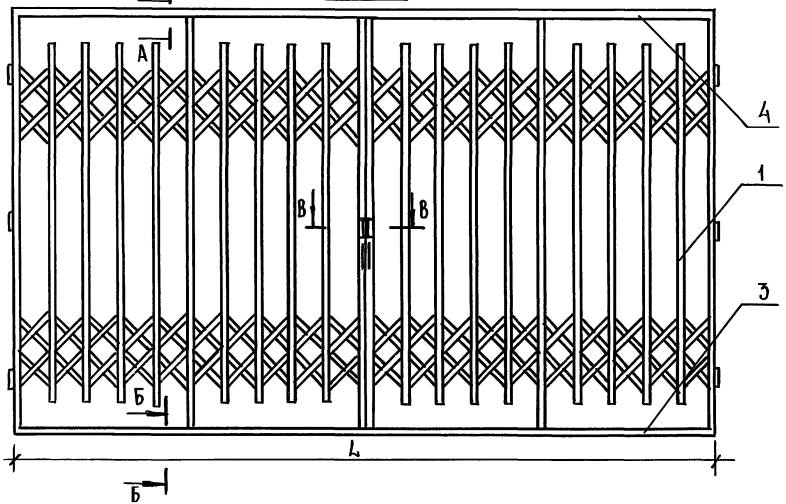

Рис. 2

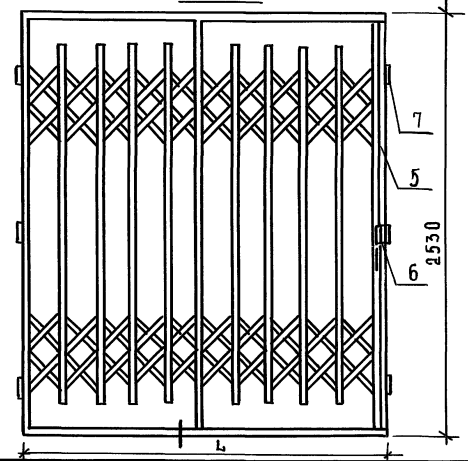

А–А
М 1:2

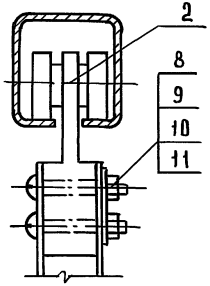

Б–Б
М 1:2

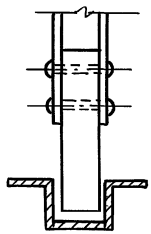

В–В
М 1:2

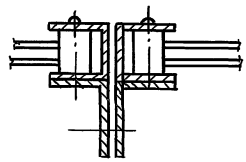

Обозначение	Рис	Марка	L, мм	Масса, кг
1.279.2-7.1-01.00.00	1	РП-1	6000	184,4
-01	1	РП-2	5000	148,9
-02	1	РП-3	4000	103,9
-03	2	РП-4	3000	94,9
-04	2	РП-5	2500	76,6
-05	2	РП-6	2000	55,7

Рук.маст	Губаревич	
Гл.инж.м	Станулевич	
Н.контр	Коростелев	
Гл.спец	Коростелев	
Вед.арх	Астапова	

1.279.2-7.1-01.00.00 СБ

Ограждение металлическое раздвижное РП-1...РП-6 Сборочный чертеж

Стадия	Масса	Масштаб
Р	см табл.	1:20
Лист	Листов 1	

АО "ИНРЕКОН"

Инв.№подл. | Подп. и дата | Взам.инв.№

Инв. № подл.	Подп. и дата	Взам. инв. №

Формат	Зона	Поз.	Обозначение	Наименование	Кол. на исполн. 1.279.2-7.1-01.01.00-			Примечание
					-	01	02	
				Документация				
А3			1.279.2-7.1-01.01.00 СБ	Сборочный чертеж	X	X	X	
				Детали				
А4		1	1.279.2-7.1-01.01.01	Проушина	1	1	1	
А4		2	1.279.2-7.1-01.01.02	Стойка	2	2	2	
А4		3	1.279.2-7.1-01.01.03	Стойка промежуточная	6	4	2	
		4	-01		22	18	16	
А4		5	1.279.2-7.1-01.01.04	Бобышка	36	29	25	
		6	-01		12	12	12	
		7	-02		4	4	4	
А4		8	1.279.2-7.1-01.01.05	Рычаг	60	42	36	
		9	-01		8	8	8	
А4		10	1.279.2-7.1-01.01.06	Планка	3	3	3	
А4		11	1.279.2-7.1-01.01.07	Ограничитель	4	3	2	

Н. контр	Коростелев		1.279.2-7.1-01.01.00
Гл. спец.	Коростелев		Створка
Вед. арх	Астапова		Стадия: Р; Лист: 1; Листов: 2
			АОИНРЕКОН

Формат А4

Инв. № подл.	Подп. и дата	Взам. инв. №

Формат	Зона	Поз.	Обозначение	Наименование	Кол. на исполн. 1.279.2-7.1-01.01.00-			Примечание
Б4		12	1.279.2-7.1-01.01.08	Ручка				
				Круг 10 ГОСТ 2590-88 / Ст3кп2 ГОСТ 535-88*	1	1	1	
				Втулка				
				Труба 10×1,5 ГОСТ 8734-75 / 10 ГОСТ 8733-74*				
		13	1.279.2-7.1-01.01.09	ℓ = 34	12	12	12	
		14	-01	ℓ = 23	84	60	60	
				Стандартные изделия				
				Шайба ГОСТ 6958-78*				
		15		6.01	204	168	132	
		16		10.01	290	236	182	
				Заклепки				
				ГОСТ 10299-80*				
		17		6 × 32 - 01	52	43	34	
		18		6 × 38 - 01	114	86	68	

1.279.2-7.1-01.01.00	Лист 2

Формат А4

25334 8

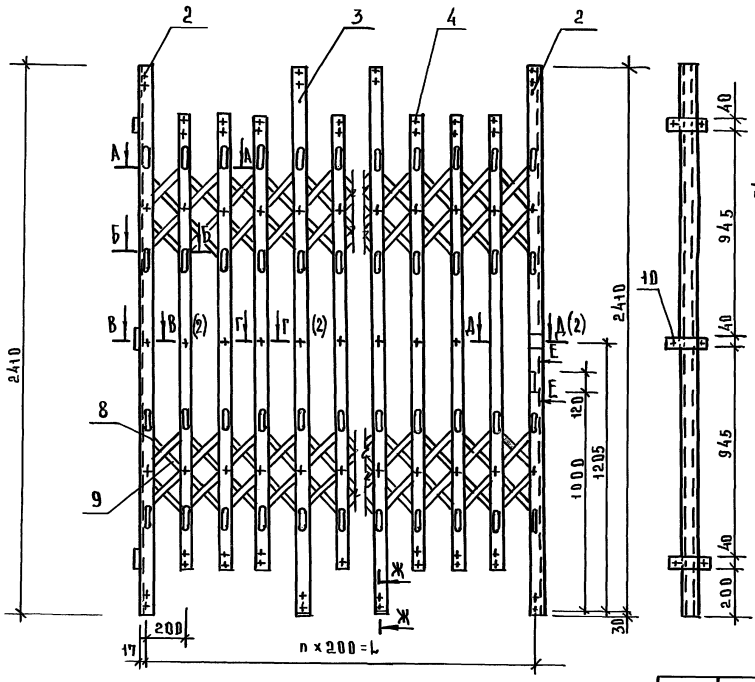

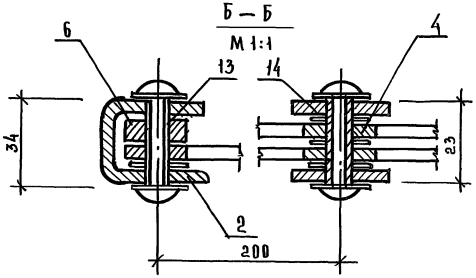

Размеры для справок

Обозначение	L, мм	n	Масса, кг
1.279.2-7.1-01.01.00	3200	16	55,7
-01	2600	13	45,7
-02	2000	10	29,8

Рук.маст	Губарев	
Гл.инж.пр.	Станулевич	
Н.контр	Коростелев	
Гл.спец.	Коростелев	
Вед.арх	Астапова	

1.279.2-7.1-01.01.00 СБ

Створка
Сборочный чертеж

Стадия	Масса	Масштаб
Р	см табл.	1:5
Лист 1	Листов 2	

АО «ИНРЕКОН»

Инв.№подл. | Подп. и дата | Взам.инв.№

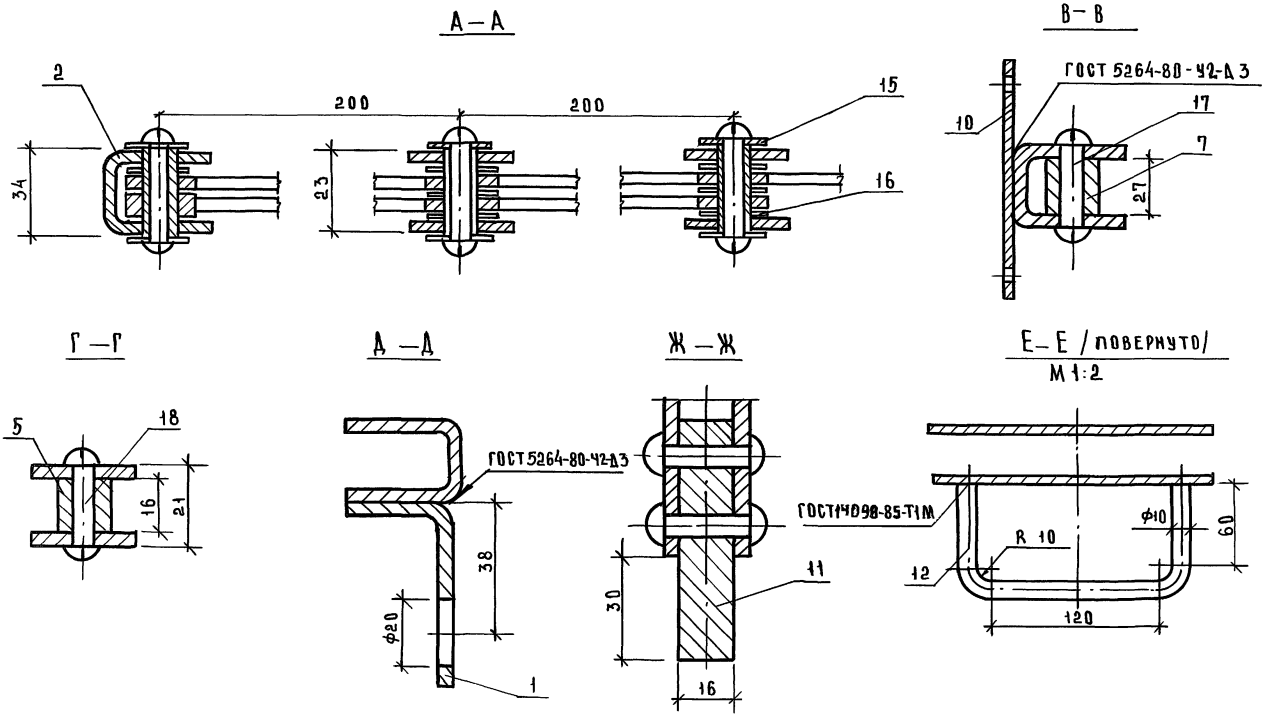

Размеры для справок

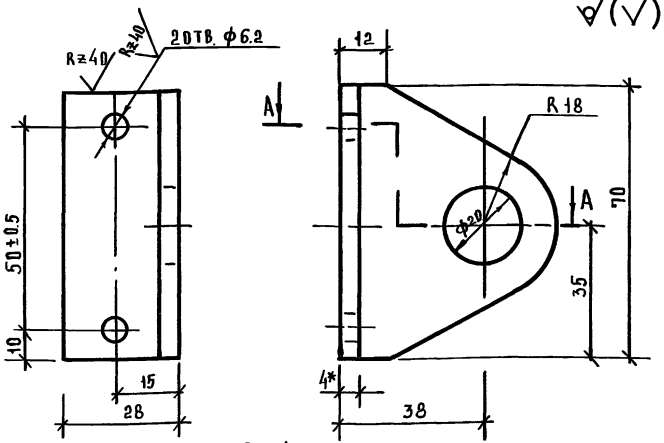

Длина развертки L=77мм

1. Предельные отклонения размеров: отверстий H14, остальных ± JT14/2
2. Острые кромки притупить
3. Покрытие Ц9 хр.4. ГОСТ 9306-85*
4* Размер для справок

			1.279.2-7.1-01.01.01		
Н.контр	Коростелев		Прогушина	Стадия: Р	Масса: 0,08	Масшт.: 1:1
Гл.спец	Коростелев			Лист	Листов 1
Вед.арх	Астапова		Лист В4 ГОСТ 19903-74* Ст3кп ГОСТ 14637-89*	АО "ИНРЕКОН"	

Инв.№ подл. | Подп. и дата | Взам.инв.№

Формат А4

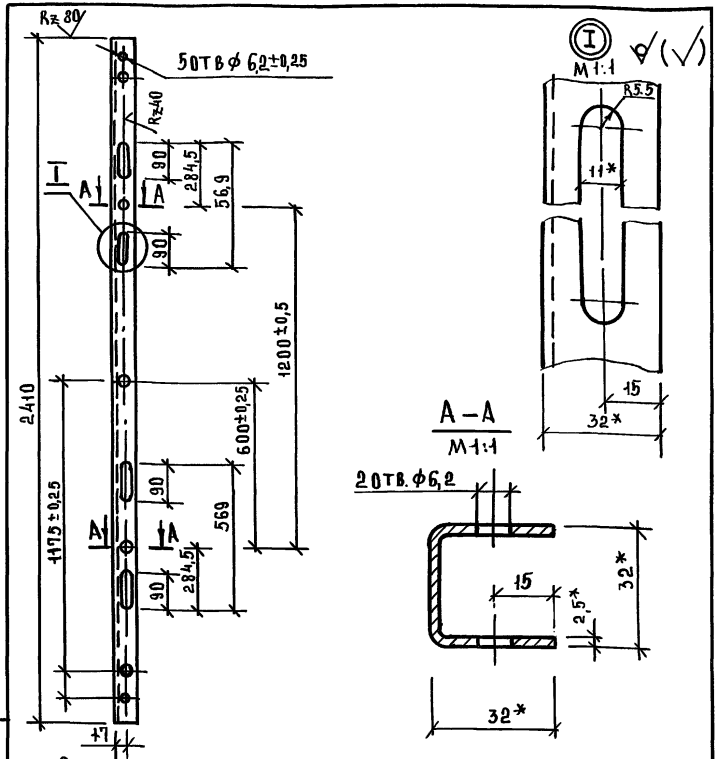

1. * Размеры для справок
2. Предельные отклонения размеров: отверстий H14, остальных ± JT14/2
3. Покрытие Ц9 хр.4 ГОСТ 9306-85*
4. Острые кромки притупить.

			1.279.2-7.1-01.01.02		
Н.контр	Коростелев		Стойка	Стадия: Р	Масса: 4,08	Масшт.: 1:10
Гл.спец	Коростелев			Лист	Листов 1
Вед.арх	Астапова		Швеллер 32×32×2,5 ГОСТ 8278-83 Ст3 кп2 ГОСТ 11474-76*	АО "ИНРЕКОН"	

Инв.№ подл. | Подп. и дата | Взам.инв.№

25334 11

Формат А4

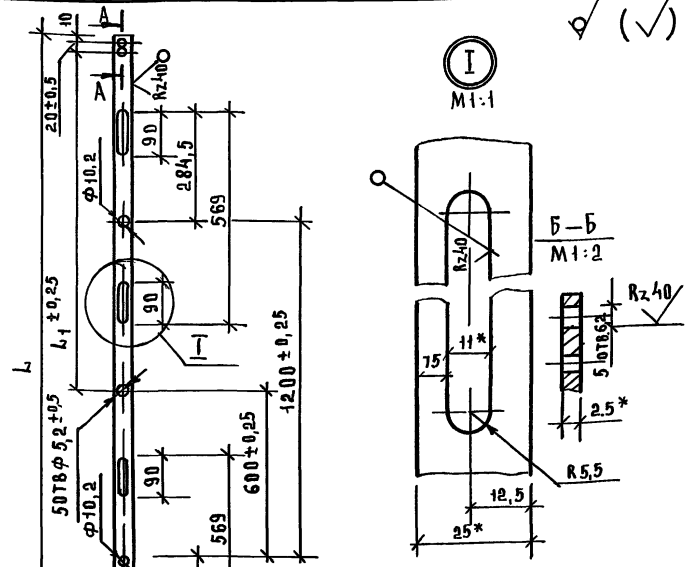

Обозначение	Размеры, мм		Масса, кг
	L	L_1	
1.279.2-7.1-01.01.03	2410	1175	1,18
-01	2100	1025	1,02

1* Размеры для справок

2. Предельные отклонени размеров отверстий Н14, остальных $\pm \frac{JT14}{2}$

Н.контр	Коростелев		
Гл.спец	Коростелев		
Вед.арх	Астапова		

1.279.2-7.1-01.01.П3

Стойка промежуточная

Стадия	Масса	Масштаб
Р	см. табл	1:10
Лист	Листов 1	

Лента 2,5×25 Ст3 кп 2 ГОСТ 6009-74*

АО "ИНРЕКОН"

Формат А4

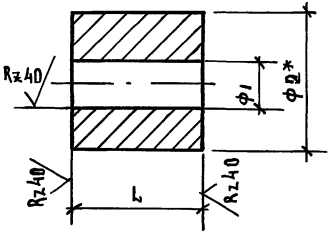

Обозначение	Размеры, мм			Масса, кг
	L	Ф1	Ф2	
1.279.2-7.1-01.01.04	16	18	6,2	0,01
-01	13	18	10,2	0,01
-02	27	18	6,2	0,03

1* Размер для справок

2. Предельные отклонения размеров: отверстий Н14, остальных $\pm \frac{JT14}{2}$

3. Покрытие Ц 9 хр.4 ГОСТ 9.306-85

Н.контр	Коростелев		
Гл.спец	Коростелев		
Вед.арх	Астапова		

1.279.2-7.1-01.01.04

Бобышка

Стадия	Масса	Масштаб
Р	см. табл.	2:1
Лист	Листов 1	

Круг 18 ГОСТ 2590-88 / Ст3 кп 2 ГОСТ 535-88*

АО "ИНРЕКОН"

25334 12

Формат А4

Инв.№ подл. | Подп. и дата | Взам.инв.№

$\sqrt{}$ ($\sqrt{}$)

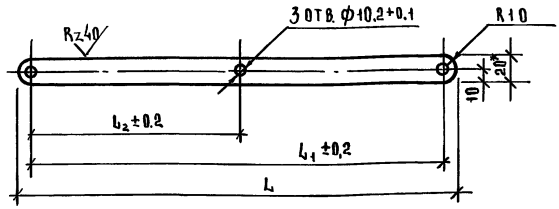

Обозначение	Размеры, мм			Масса, кг
	L	L_1	L_2	
1.279.2-7.1-01.01.05	586	566	283	0,26
-01	303	283	141,5	0,13

1. Предельные отклонения размеров отверстий h14, остальных $\pm \frac{JT14}{2}$
2. Острые кромки притупить
3. *Размеры для справок

Н. контр	Коростелев		
Гл.спец	Коростелев		
Вед.арх	Астапова		

1.279.2-7.1-01.01.05

Рычаг

Стадия	Масса	Масштаб
Р	см. табл.	1:5
Лист	Листов 1	

Лента 2,5×20 Ст3кп2 ГОСТ 6009-74*

АО "ИНРЕКОН"

Формат А4

Инв.№подл. | Подп. и дата | Взам.инв.№

$\sqrt{}$ ($\sqrt{}$)

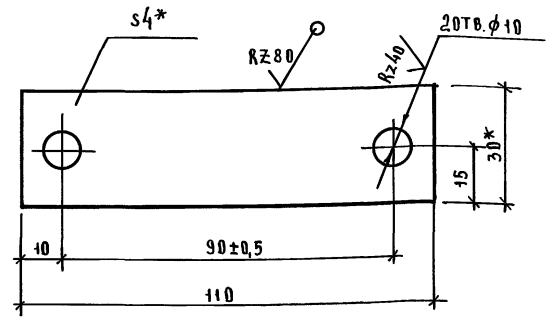

1. Предельные отклонения размеров: отверстий h14, остальных $\pm \frac{JT14}{2}$
2. Размеры для справок
3. Покрытие Ц.9 хр.4 ГОСТ 9.306-85*

Н. контр	Коростелев		
Гл.спец	Коростелев		
Вед.арх	Астапова		

1.279.2-7.1-01.01.06

Планка

Стадия	Масса	Масшт.
Р	0,08	1:1
Лист	Листов 1	

Полоса $\frac{4\times30\ ГОСТ\ 103-76^*}{Ст3кп2\ ГОСТ\ 535-88^*}$

АО "ИНРЕКОН"

Формат А4

Инв.№подл. | Подп. и дата | Взам.инв.№

Rz 80 (√)

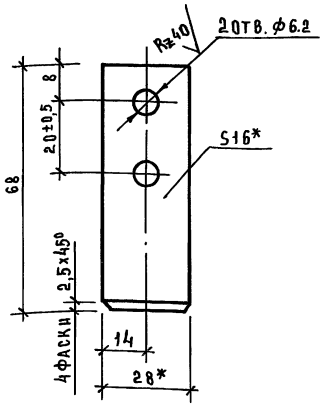

1. *Размеры для справок.
2. Предельные отклонения размеров: отверстий H14, остальных $\frac{JT14}{2}$
3. Покрытие Ц.9 Хр.4 ГОСТ 9.306-85

				1.279.2-7.1-01.01.07		
				Ограничитель	Стадия: Р	Масса: 0,24	Масшт: 1:1
					Лист	Листов 1
Н.контр	Коростелев			Полоса 16х28 ГОСТ 103-76* Ст3кп2 ГОСТ 535-88*	АО "ИНРЕКОН"	
Гл.спец	Коростелев					
Вед.арх	Астапова					

Инв.№ подл. | Подп. и дата | Взам. инв.№

Формат А4

Формат	Зона	Поз.	Обозначение	Наименование	Кол.	Примечание
				Документация		
А3			1.279.2-7.1-01.02.00 СБ	Сборочный чертеж		
				Детали		
А4		1	1.279.2-7.1-01.02.01	Серьга	1	
А4		2	1.279.2-7.1-01.02.02	Кольцо	2	
А4		3	1.279.2-7.1-01.02.03	Ось	1	
				Стандартные изделия		
		4		Кольцо 1А15 ГОСТ 13940-86*	2	
		5		Шарикоподшипник радиальный №202 ГОСТ 8338-75*	2	

				1.279.2-7.1-01.02.00		
				Каретка	Стадия: Р	Лист	Листов 1
Н.контр	Коростелев				АО "ИНРЕКОН"	
Гл.спец	Коростелев					
Вед.арх	Астапова					

Инв.№ подл. | Подп. и дата | Взам. инв.№

Формат А4

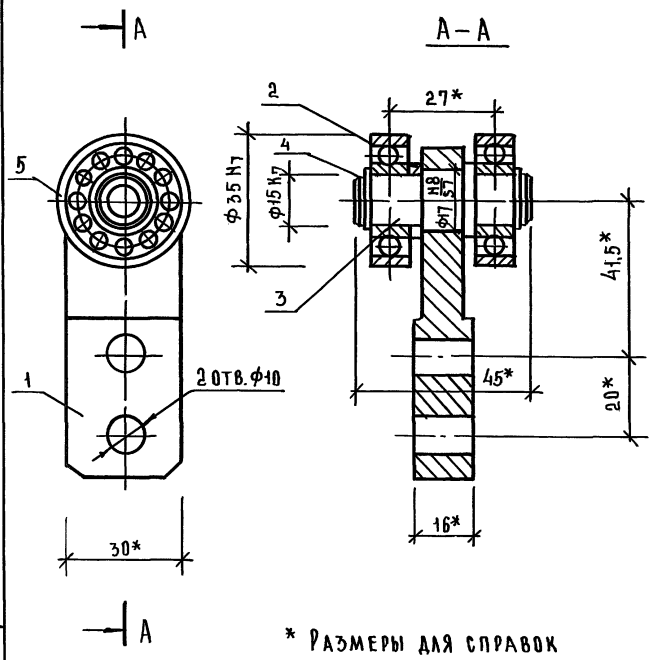

* Размеры для справок

				1.279.2-7.1-01.02.00 СБ			
				Каретка сборочный чертеж	Стадия	Масса	Масштаб
					Р	2,3	1:1
					Лист	Листов 1	
Н. контр.	Коростелев				АО „ИНРЕКОН"		
Гл. спец.	Коростелев						
Вед. арх.	Астапова						

Формат А4

Взам. инв. № | Подп. и дата | Инв. № подл.

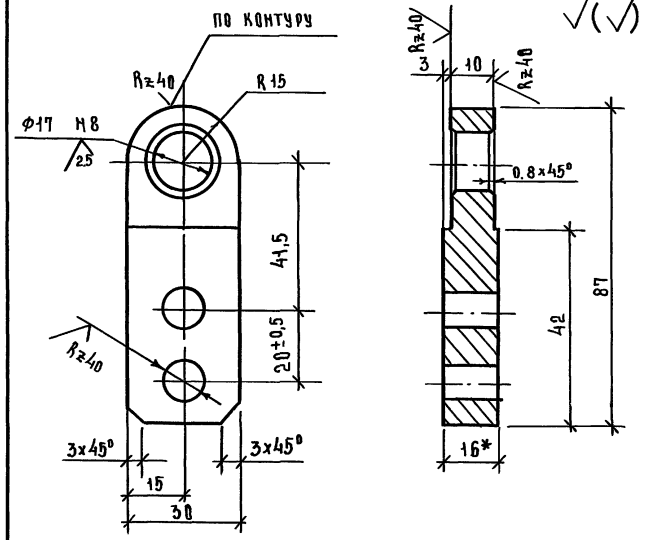

1. Предельные отклонения размеров: отверстий Н14, остальных $\pm \frac{JT14}{2}$
2. Острые кромки притупить.
3. Покрытие: Ц. 9. Хр. 4.
4. Размер для справок.

				1.279.2-7.1-01.02.01			
				Серьга	Стадия	Масса	Масштаб
					Р	0,07	2:1
					Лист	Листов 1	
Н. контр.	Коростелев			Полоса 30x16 ГОСТ 103-76* / Ст3 КП2 ГОСТ 535-88*	АО „ИНРЕКОН"		
Гл. спец.	Коростелев						
Вед. арх.	Астапова						

25334 15

Формат А4

Взам. инв. № | Подп. и дата | Инв. № подл.

Rz 20

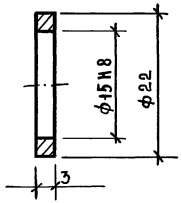

1. Предельные отклонения размеров ± JT14/2
2. Острые кромки притупить
3. Покрытие Ц.9 хр.4

				1.279.2-7.1-01.02.02		
				Кольцо	Стадия: Р; Масса: 0.002; Масштаб: 1:1	
					Лист; Листов 1	
Н.контр	Коростелев			Круг 22-9 ГОСТ 7417-75* / 45-б ГОСТ 1050-88*	АО "ИНРЕКОН"	
Гл.спец.	Коростелев					
Вед.арх	Астапова					

Инв.№ подл. | Подп. и дата | Взам. инв.№

Формат А4

Rz 20 (√)

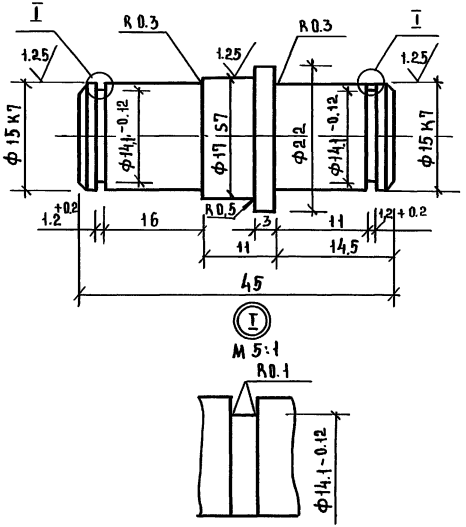

1. Предельные отклонения размеров: валов h14, остальных ± JT14/2
2. Острые кромки притупить.

				1.279.2-7.1-01.02.03		
				Ось	Стадия: Р; Масса: 0.07; Масштаб: 2:1	
					Лист; Листов 1	
Н.контр	Коростелев			Круг 22-4 ГОСТ 7417-75* / 45-б ГОСТ 1050-88*	АО "ИНРЕКОН"	
Гл.спец.	Коростелев					
Вед.арх	Астапова					

Инв.№ подл. | Подп. и дата | Взам. инв.№

Формат А4

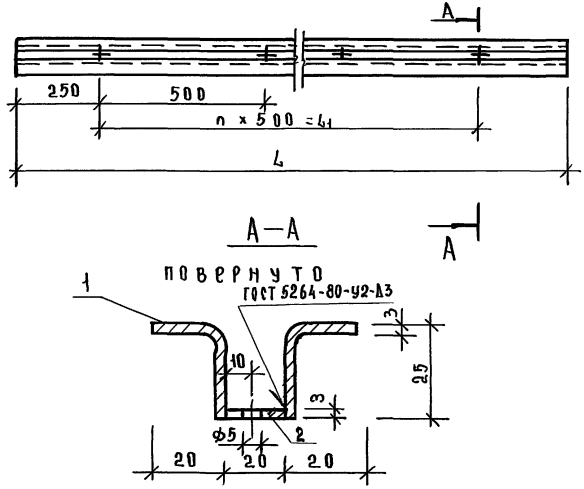

Обозначение	Размеры, мм L	Размеры, мм L1	Размеры, мм h	Масса, кг
1.279.2-7.1-01.03.00	6000	5500	11	10,68
-01	5000	4500	9	8,85
-02	4000	3500	7	7,08
-03	3000	2500	5	5,34
-04	2500	2000	4	4,42
-05	2000	1500	3	3,54

Инв.№ подл. | Подп. и дата | Взам.инв.№

Н.контр	Коростелев	
Гл.спец	Коростелев	
Вед.арх.	Астапова	

1.279.2-7.1-01.03.00 СБ

Направляющая
Сборочный чертеж

Стадия	Масса	Масштаб
Р	См. табл.	1:10
Лист	Листов 1	

АО „ИНРЕКОН"

25334 17

Формат А4

Инв.№ подл. | Подп. и дата | Взам.инв.№

Формат	Зона	Поз.	Обозначение	Наименование	Кол. на испол. 1.279.2-7.1-01.03.00 –	01	02	03	04	05	Примечание
				Документация							
				Уголок 25×20×3 ГОСТ 19772-74 Стекл ГОСТ 11474-76							
БЧ		1	1.279.2-7.1-01.03.01	ℓ = 6000	2						
			-01	ℓ = 5000		2					
			-02	ℓ = 4000			2				
			-03	ℓ = 3000				2			
			-04	ℓ = 2500					2		
			-05	ℓ = 2000						2	
				Лента 3×20							
				СТ3 кп ГОСТ 6009-74*							
БЧ		2	1.279.2-7.1-01.03.02	ℓ = 6000	1						
			-01	ℓ = 5000		1					
			-02	ℓ = 4000			1				
			-03	ℓ = 3000				1			
			-04	ℓ = 2500					1		
			-05	ℓ = 2000						1	

1.279.2-7.1-01.03.00

Направляющая

Стадия	Лист	Листов
Р	1	1

АО „ИНРЕКОН"

Н.контр	Коростелев	
Гл.спец	Коростелев	
Вед.арх.	Астапова	

Формат А4

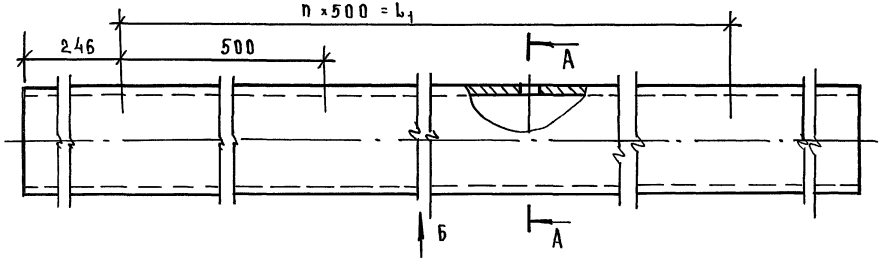

Вид Б

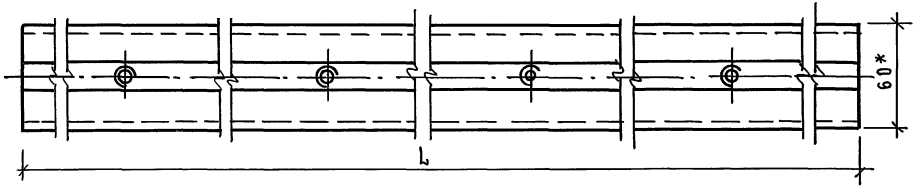

А – А

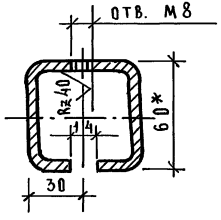

1. * РАЗМЕРЫ ДЛЯ СПРАВОК.
2. ПРЕДЕЛЬНЫЕ ОТКЛОНЕНИЯ РАЗМЕРОВ: ОТВЕРСТИЙ Н14, ОСТАЛЬНЫХ $\pm \frac{IT14}{2}$
3. ПОКРЫТИЕ Ц.9 ХР.4 ГОСТ 9.306-85*

ОБОЗНАЧЕНИЕ	РАЗМЕРЫ, мм		n	МАССА, кг
	L	L_1		
1.279.2-7.1-01. 04.01	5990	5500	11	40,9
– 01	4990	4500	9	33,9
– 02	3990	3500	7	27,1
– 03	2990	2500	5	20,4
– 04	2490	2000	4	15,9
– 05	1990	1500	3	13,5

РУК.МАСТ	ГУБАРЕВИЧ	
ГА.ИНЖ.М	СТАНУЛЕВИЧ	
Н.КОНТР	КОРОСТЕЛЕВ	
ГА.СПЕЦ.Ц	КОРОСТЕЛЕВ	
ВЕД.АРХ	АСТАПОВА	

1.279.2-7.1-01. 00.01

Путь

СТАДИЯ	МАССА	МАСШТАБ
Р	см. табл.	1:2
ЛИСТ	ЛИСТОВ 1	

Труба 60×60×3 ГОСТ 8639-82
В10 ГОСТ 1050-88*

АО "ИНРЕКОН"

25334 (18) ФОРМАТ А3

Инв.№ подл. | Подп. и дата | Взам.инв.№

gost.e-ecolog.ru