ТИПОВЫЕ КОНСТРУКЦИИ, ИЗДЕЛИЯ И УЗЛЫ ЗДАНИЙ И СООРУЖЕНИЙ

СЕРИЯ 1.273.9-5

ОБЛИЦОВКИ ИЗ ЛИСТОВЫХ МАТЕРИАЛОВ ДЛЯ ОБЩЕСТВЕННЫХ ЗДАНИЙ

ВЫПУСК 3

ОБЛИЦОВКИ ИЗ ГИПСОВОЛОКНИСТЫХ ЛИСТОВ НА МЕТАЛЛИЧЕСКОМ КАРКАСЕ

РАБОЧИЕ ЧЕРТЕЖИ

22325
ЦЕНА 1-74

gost.e-ecolog.ru

ТИПОВЫЕ КОНСТРУКЦИИ, ИЗДЕЛИЯ И УЗЛЫ ЗДАНИЙ И СООРУЖЕНИЙ

СЕРИЯ 1.273.9-5

ОБЛИЦОВКИ ИЗ ЛИСТОВЫХ МАТЕРИАЛОВ ДЛЯ ОБЩЕСТВЕННЫХ ЗДАНИЙ

ВЫПУСК 6

ОБЛИЦОВКИ ИЗ ГИПСОВОЛОКНИСТЫХ ЛИСТОВ НА МЕТАЛЛИЧЕСКОМ КАРКАСЕ

РАБОЧИЕ ЧЕРТЕЖИ

Разработаны:
ЦНИИЭП торгово-бытовых зданий и туристских комплексов
Главный инженер института — Носков В.И.
Начальник отдела — Юдицкий А.Н.

Утверждены
Государственным комитетом по гражданскому строительству и архитектуре при Госстрое СССР
Приказ №161 от 19.05.87
Введены в действие с 01.07.87.

Обозначение	Наименование	Стр.
I.273.9-5.6-0.0 ПЗ	Пояснительная записка	2..5
I.273.9-5.6-0.0 ВД	Ведомость ссылочных документов	
I.273.9-5.6-I.0	Облицовка ОГВМ-Iм /ОГВМ-I/ (фрагмент). Узлы I..X. Пример.	6..I0
I.273.9-5.6-2.0	Облицовка ОГВМ-2м /ОГВМ-2/ (фрагмент) Узлы I..УП. Пример.	II..I4
I.273.9-5.6-3.0	Примеры установки анкера падающего, крючка, анкера проходного и дюбеля разжимного	I5
I.273.9-5.6-0.I	Профиль стойка ПС2	I6
I.273.9-5.6-0.2	Профиль направляющий ПН2	
I.273.9-5.6-0.3	Винт	I7
I.273.9-5.6-0.4	Монтажная деталь МД-I /обрезок ПС2, ℓ = I00 мм/	I8
I.273.9-5.6-0.5	Анкер падающий	I9
I.273.9-5.6-0.6	Дюбель разжимной	
I.273.9-5.6-0.7	Крючок	20
I.273.9-5.6-0.8	Анкер проходной	
I.273.9-5.6-0.9	Дюбель-гвоздь пистолетный	2I

Инв. № подл. | Подпись и дата | Взам. инв. №

			1.273.9-5.6-00		
Нач отд.	Юдицкий		Содержание	Стадия: Р	Лист:	Листов: 1
ГИП	Лыков			ЦНИИЭП торгово-бытовых зданий и туристских комплексов	

I. Общая часть

Выпуск содержит перечень типов облицовок, монтажные узлы, комплектующие элементы и детали, рекомендации по заделке швов и методам отделки лицевых поверхностей.. Расход материалов на I м^2 облицовок и типы облицовок см. таблицу (докум. 0.0 ПЗ, лист 2).

2. Область применения

Облицовки предназначены для применения в проектах общественных зданий (предприятия общественного питания, торговли, бытового обслуживания, школ, учебных, лечебных и детских учреждений), а также в гостиницах, административно-бытовых зданиях и др., с высотами этажей равными 2,8 м; 3,3 м; 33,6 м; 4,2 м. В облицовках гостиниц, школ, детских садов, учебных и лечебно-профилактических учреждений в качестве звукоизоляционного слоя применяются прошивные минераловатные маты по ГОСТ 21830-76, в прочих зданиях разрешаются минераловатные плиты по ГОСТ 9573-82.

Облицовки следует применять в помещениях с нормальным температурно-влажностным режимом (СНиП II-3-79*), в зданиях с неагрессивной средой. Согласно СНиП 2.01.02-85 и заключению ВНИИПО №I.3/5I36 от 29.09.86г. облицовки можно применять для зданий I степени огнестойкости. Для отделки облицовок на путях эвакуации, а также в помещениях лечебных и детских дошкольных учреждений следует применять несгораемые материалы (рекомендуется применять керамические плитки, асбестоцементные листы, водоэмульсионные, клеевые краски и др.).

Инв. № подл. | Подпись и дата | Взам. инв. №

			1.273.9-5.6-0.0 ПЗ		
Нач отд	Юдицкий		Пояснительная записка	Стадия: Р	Лист:	Листов: 1
ГИП	Лыков			ЦНИИЭП торгово-бытовых зданий и туристских комплексов	

Типы облицовок поэлементной сборки и расход материалов

Таблица

Тип	Эскиз	Толщина облицовки, мм	Высота облицовки, Н, мм	Расход материалов на 1 м² облицовки: гипсово-локнистый лист (ГВЛ), м²	Металл: стойка, кг	Металл: направляющая, кг	Прошивные маты или минераловатная плита, м³	Бумажная или тканевая лента, м	Плинтус, м	Гипсовая шпатлевка, кг	Крепежные нормали: винт 5×25, кг	Крепежные нормали: винт 5×35, кг	Крепежные нормали: дюбель, шт	Масса 1 м² облицовки, кг
1	2	3	4	5	6	7	8	9	10	11	12	13	14	15
ОГВМ-1	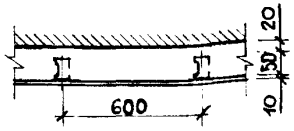	80	2500	1,0	0,95	0,32	–	1,30	0,40	0,10	0,031	–	3	13,7
			3000		0,94	0,27		1,20	0,33	0,09	0,030	–	3	13,6
			3300		0,96	0,38		1,44	0,30	0,08	0,034	–	3	13,8
			3900		0,95	0,32		1,35	0,26	0,07	0,030	–	3	13,7
ОГВМ-1м	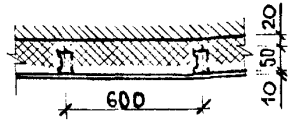	80	2500	1,0	0,95	0,32	0,05	1,30	0,40	0,10	0,031	–	3	20,0
			3000		0,94	0,27		1,20	0,33	0,09	0,030	–	3	19,9
			3300		0,96	0,38		1,44	0,30	0,08	0,034	–	3	20,0
			3900		0,95	0,32		1,35	0,26	0,07	0,030	–	3	19,9
ОГВМ-2	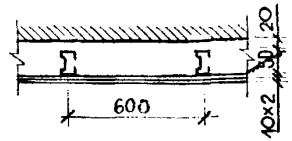	90	2500	2,0	0,95	0,32	–	1,30	0,40	0,10	0,021	0,035	3	25,8
			3000		0,94	0,27		1,20	0,33	0,09	0,020	0,034	3	25,7
			3300		0,96	0,38		1,44	0,30	0,08	0,022	0,039	3	25,8
			3900		0,95	0,32		1,35	0,26	0,08	0,021	0,035	3	25,7
ОГВМ-2м	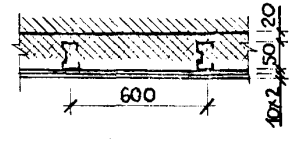	90	2500	2,0	0,95	0,32	0,05	1,30	0,40	0,10	0,021	0,035	3	32,0
			3000		0,94	0,27		1,20	0,33	0,09	0,020	0,034	3	31,9
			3300		0,96	0,38		1,44	0,30	0,08	0,022	0,039	3	32,0
			3900		0,95	0,32		1,35	0,26	0,08	0,021	0,035	3	31,9

Расход материалов дан на I м² облицовки без запасов по объему и весу. При конкретном проектировании необходимо учитывать расход материалов на устройство дверных проемов, на сопряжения, углы поворотов пропуск инженерных коммуникаций и т.д., дополнительно к приведенному в таблице и в соответствии с монтажными узлами.

Инв. № подл. | Подпись и дата | Взам. инв. №

3. Технические характеристики облицовок

Облицовки поэлементной сборки представляют собой каркасную конструкцию обшитую с одной стороны гипсоволокнистыми листами. Каркас облицовок запроектирован из гнутых профилей, изготовленных путем профилирования рулонной тонколистовой оцинкованной стали на профилегибочных станках. Для изготовления профилей принята листовая сталь по $\frac{Б\ 0{,}5хI000\ ГОСТ\ I9904-74^{*}}{0{,}6кп-ВГ-2\ ГОСТ\ I4918-80^{*}}$ толщиной 0,5; 0,6 мм. В стенках стоек предусмотрены отверстия 40х40 мм для пропуска силовой и слаботочной электропроводок. Материалом обшивки каркаса являются гипсоволокнистые листы по ТУ 2I-36-8-85, толщиной I0 мм. Крепление ГВЛ к металлическому каркасу осуществляется винтами самосверлящими самонарезающими по ТУ I4-4-953-78.

Для повышения звукоизоляции облицовок предусмотрены прошивные минераловатные маты γ= I25 кг/м^3 по ГОСТ 2I880-76 или полужесткие минераловатные плиты толщиной 50 мм, γ=I25 кг/м^3 на синтетической связке по ГОСТ 9573-82, для которых $\mathcal{J}_в$ = 5 дБ.

В процессе эксплуатации облицовок возникает необходимость в креплении к ним различного оборудования и предметов интерьера, которые должны навешиваться на специальные анкерные изделия. Возможность применения того или иного анкерного изделия определяется в зависимости от несущей способности облицовок и навешиваемого оборудования на эти облицовки. Основные виды анкерных изделий, монтажные узлы и их максимальная несущая способность представлены в альбоме (см. докум. 3.0; 0.5...0.8).

Для отделки поверхностей гипсоволокнистых облицовок можно применять:

пленки декоративные отделочные самоклеющиеся ПДСО по ГОСТ 24944-8I;

поливинилхлоридный отделочный материал "Дивилон"по ТУ 400-I-235-82;

обои;

клеевые, водоэмульсионные краски, эмали;

синтетические краски.

Полимерные и синтетические материалы для отделки облицовок должны быть из числа разрешенных для применения в строительстве Министерством здравоохранения СССР.

Заделку и шпатлевку стыков между гипсоволокнистыми листами производить гипсополимерным составом (гипсовая шпатлевка). Рецептура гипсовой шпатлевки в % по массе::

гипсоцементнопуццолановые вяжущие - 776;

поливинилацетатная 50%-ная дисперсия - I0;

клей малярный - 4;

вода до удобоупотребимой консистенции.

Приготовление состава производить в растворомешалке до получения однородной массы. Жизнеспособность состава - 4 часа.

4. Указания по монтажу облицовок

Устройство гипсоволокнистых облицовок на металлическом каркасе может осуществляться только при наличии у строительных (монтажных) организаций специального инструмента, обеспечивающего механизацию процессов сборки металлического каркаса облицовки, крепления к нему гипсоволокнистых листов, а также инструмента для заделки стыков, нанесения шпатлевочного слоя и др. работ, согласно "Рекомендации по монтажу гипсокартонных перегородок", утвержденной Главмонтажспецстроем 28.I0.8I г приказ № I94.

Монтаж облицовок производится только в период отделочных работ (в зимнее время при подключении отопления) и до устройства чистого пола в следующей последовательности:

выполняется разметка и к бетонным, кирпичным и т.п. конструкциям крепятся верхние и нижние направляющие дюбелями "ДГП" с шагом 500 мм, размер дюбелей зависит от марки бетона и определяется согласно инструкции на монтажно-поршневой пистолет ПЦ-52-I от I973 г Главэлектромонтаж Минмонтажспецстроя СССР;

точка забивки дюбеля должна отстоять от края строительного основания на расстоянии не менее 100 мм;

в направляющие с шагом 600 мм устанавливаются стойки каркаса и крепятся с помощью просечных клещей с последующим отгибом, установка и выравнивание стоек каркаса производится по обычному отвесу или магнитному уровню, монтажными деталями МД-I, с шагом 1000мм, стойки каркаса крепятся к облицуемой поверхности;

через отверстия в стойках каркаса пропускается силовая и слаботочная проводка, вывод проводки наружу производится через отверстия в обшивке облицовки, обозначенные в проекте;

между стойками каркаса устанавливаются минераловатные плиты или прошивные маты;

устанавливаются и крепятся гипсоволокнистые листы самосверлящими самонарезающими винтами впотай;

все стыки гипсоволокнистых листов, узлы и примыкания проклеиваются перфорированной бумажной или тканевой лентой;

выполнение наружного отделочного слоя (моющиеся обои, синтетические пленки, обычные обои, покраска) производится после подготовки поверхности облицовки (шпатлевка заподлицо, зачистка);

по окончании отделочных работ устанавливается электротехнический плинтус по ГОСТ 19111-77 или деревянный по ГОСТ 8242-75.

Расшифровка типа облицовки:

ОГВМ-1м (2м)

ОГВМ - облицовка гипсоволокнистая на металлическом каркасе;

1 - толщина облицовки 80 мм (2 - 90 мм);

м - наличие минераловатного звукоизоляционного слоя.

В выпуске разработаны облицовки и монтажные узлы с внутренним звукоизоляционным слоем. Пустотелые облицовки аналогичны указанным за исключением звукоизоляционного слоя.

Инв. № подл. | Подпись и дата | Взам. инв. №

Обозначение	Наименование	Примечание
ТУ 400-28-287-81	Металлические профили	
ТУ 14-4-1231-83	Дюбель-гвоздь ДГП	
ТУ 14-4-953-78	Винты самосверлящие самонарезающие	
ТУ 400-28-370-80	Анкер падающий	
ТУ 36-941-79 Е	Дюбель разжимной	
ТУ 400-28-371-80	Крючок	
ТУ 400-28-369-80	Анкер проходной	
ТУ 400-1-235-82	Поливинилхлоридный отделочный материал „Дивилон"	

В выпуске представлены чертежи основных комплектующих и крепежных изделий с указаниями по их применению (см. докум. 0.1... 0.9).

Инв. № подл. | Подпись и дата | Взам. инв. №

1.273.9-5.6-0.0 ВД

Нач.отд.	Юдицкий	
Н.контр.	Пельтихина	
ГИП	Лыков	
Архитект.	Никитина	

Ведомость ссылочных документов

Стадия	Лист	Листов
Р		1

ЦНИИЭП торгово-бытовых зданий и туристских комплексов

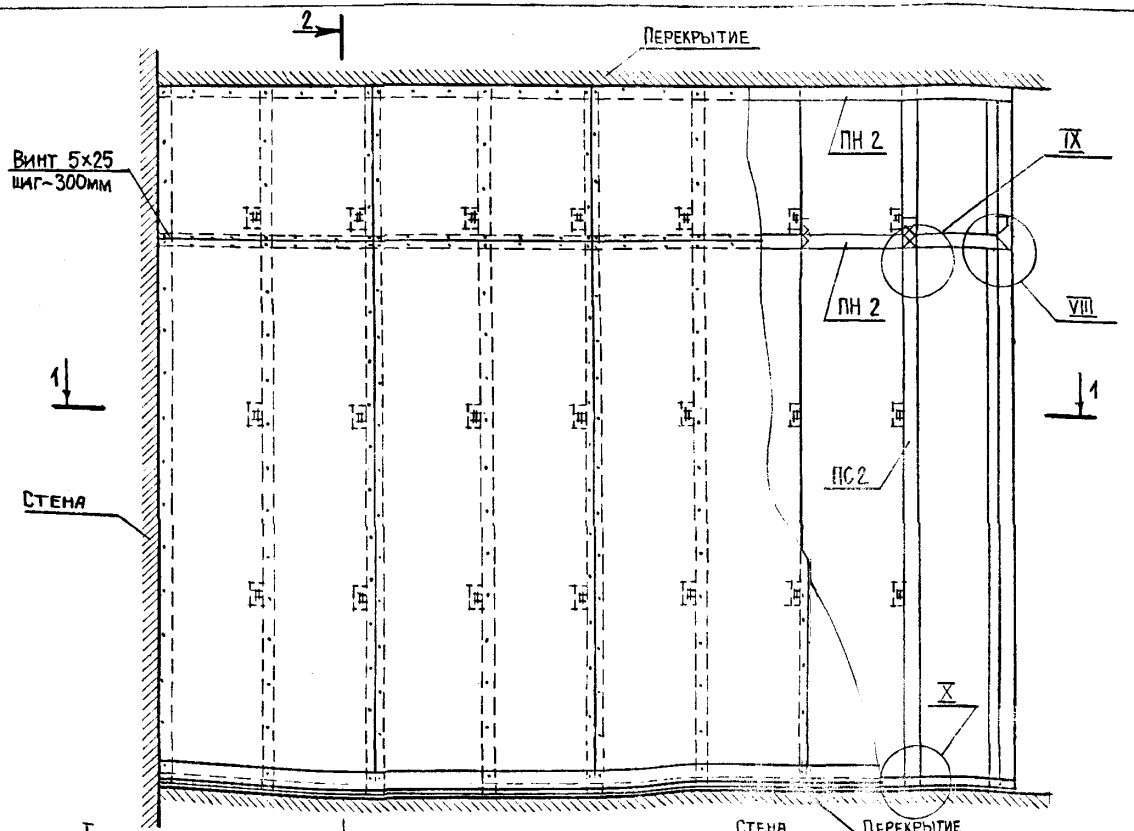

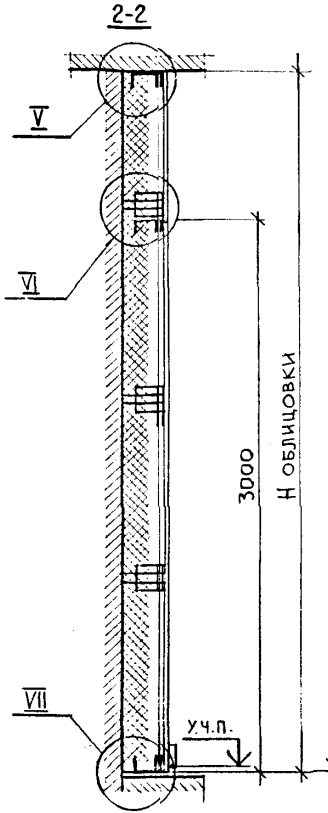

Облицовка ОГВМ-1 без звукоизоляционного слоя.
Узлы, замаркированные на листе, см. докум.. 1.0, листы 2...5
Высоту облицовки H см.докум. 0.0ПЗ, лист 2.

Нач.отд.	Юдицкий		
Н.контр.	Пельтихина		
ГИП	Лыков		
Архитект.	Никитина		

1.273.9-5.6-1.0

Облицовка ОГВМ-1м /ОГВМ-1/ (Фрагмент). Узлы I...X. Пример.

Стадия	Лист	Листов
Р	1	5

ЦНИИЭП торгово-бытовых зданий и туристских комплексов

Инв.№ подл. | Подп. и дата | Взам. инв.№

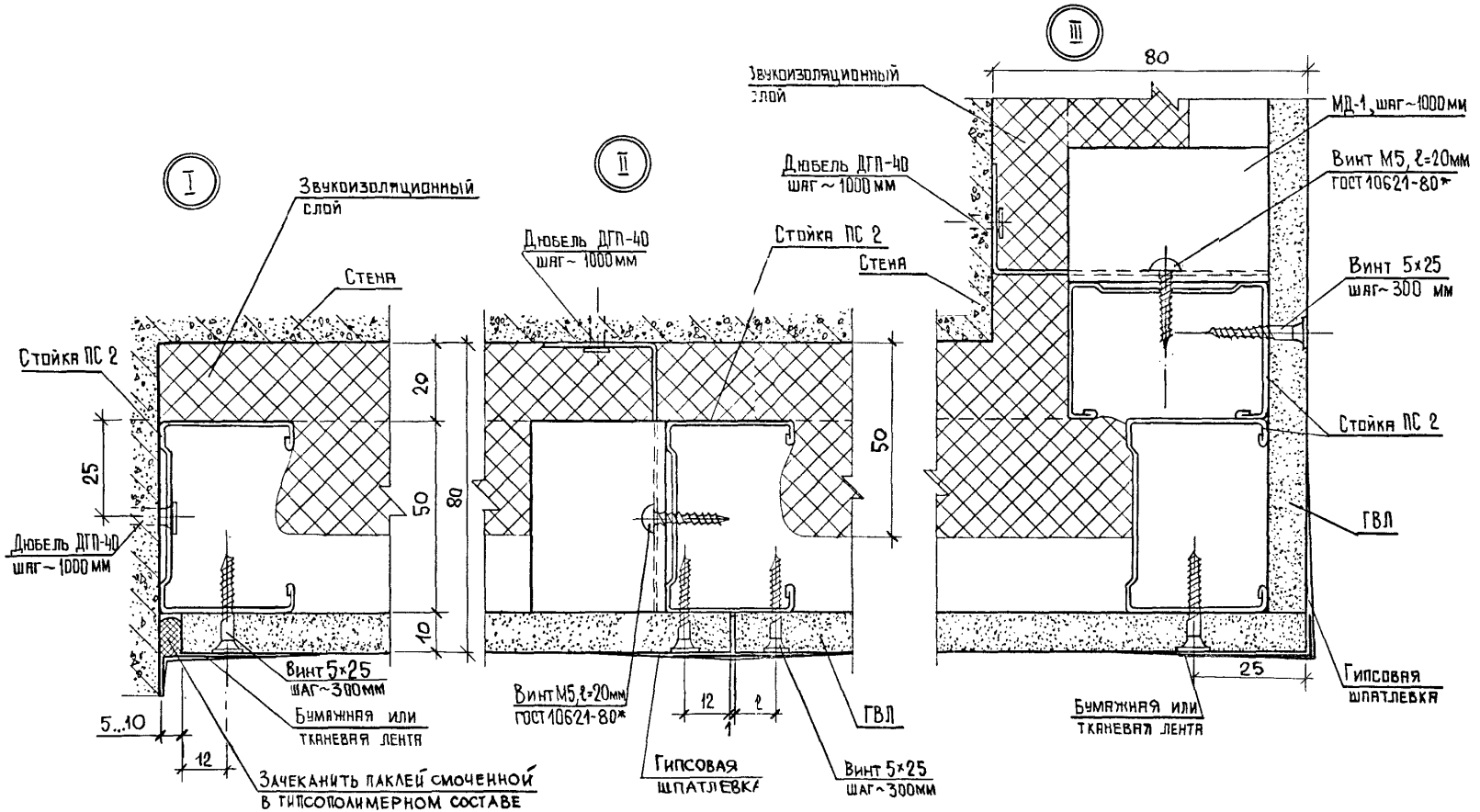
I
II
III
Звукоизоляционный слой
Стена
Стойка ПС 2
Дюбель ДГП-40 шаг ~ 1000 мм
Винт 5×25 шаг ~ 300 мм
Бумажная или тканевая лента
Зачеканить паклей смоченной в гипсополимерном составе
Винт М5, ℓ=20мм ГОСТ 10621-80*
Гипсовая шпатлевка
ГВЛ
МД-1, шаг ~ 1000 мм
Винт М5, ℓ=20мм ГОСТ 10621-80*
25
20
50
80
10
5...10
12
80
25

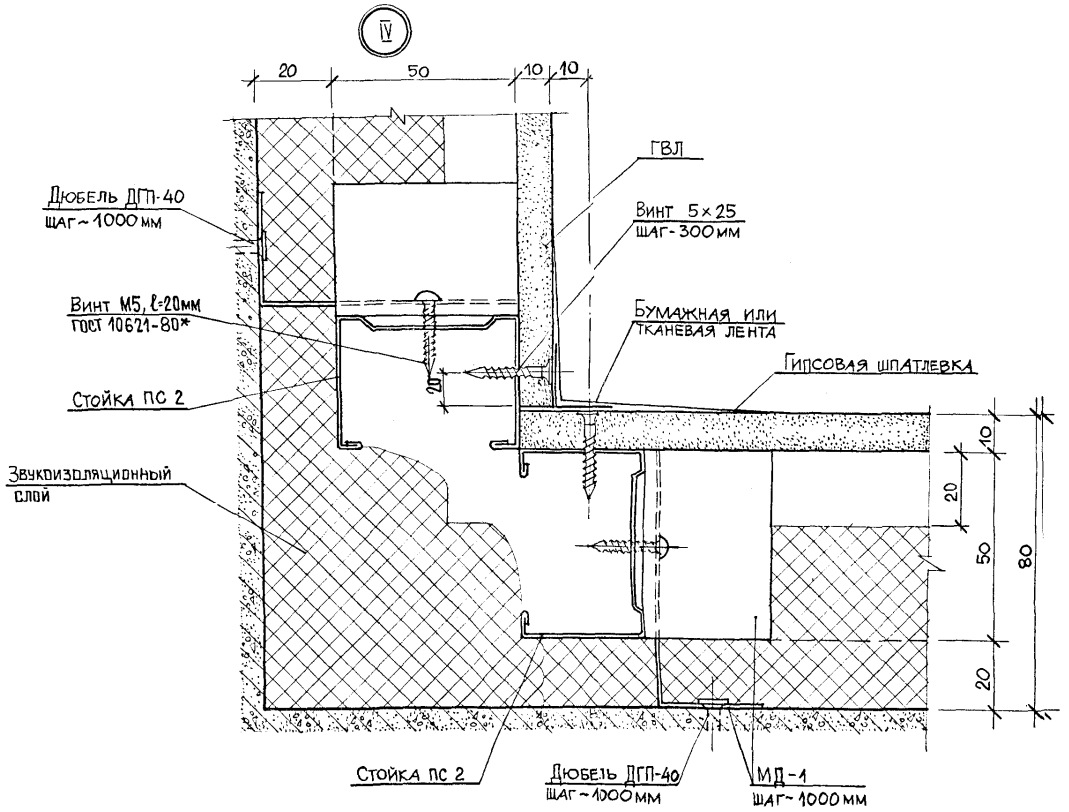

Инв.№подл. | Подпись и дата | Взам.инв.№

1.273.9-5.6-1.0

Лист 3

22325 9

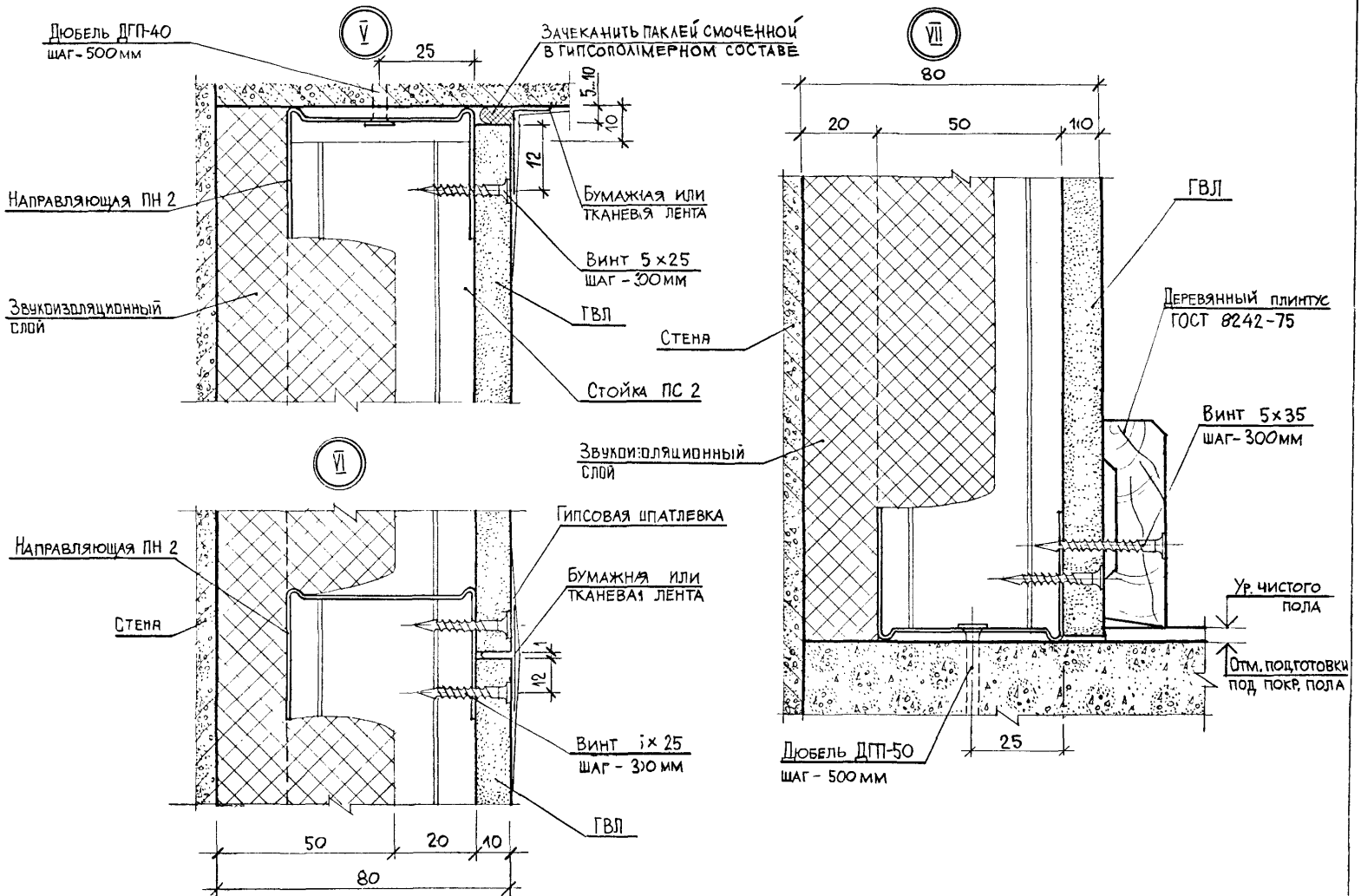

Инв. № подл. | Подпись и дата | Взам. инв. №

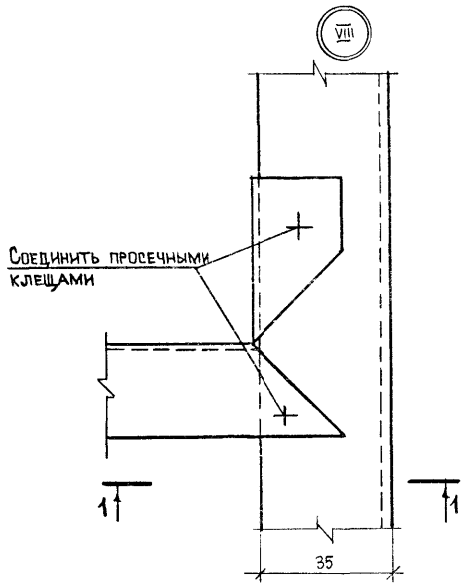

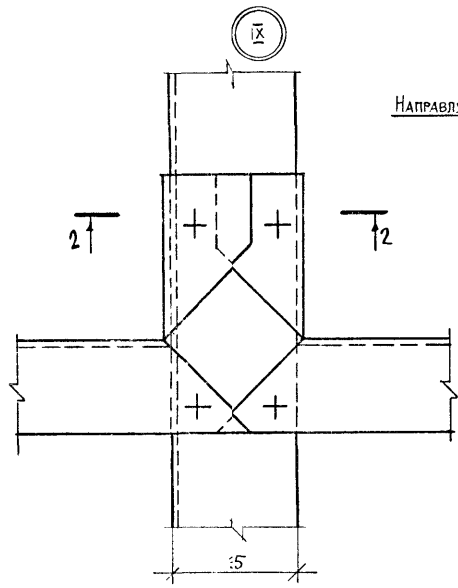

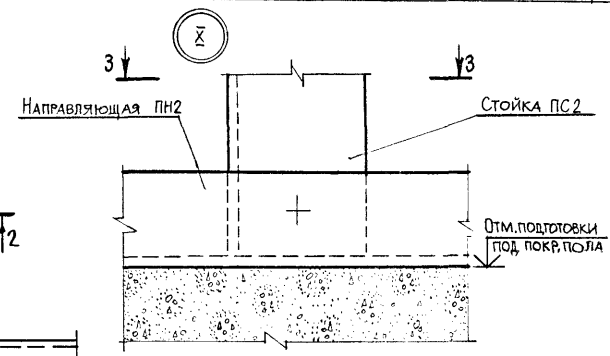

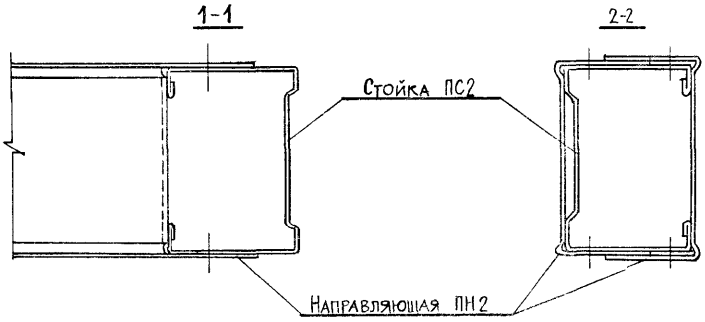

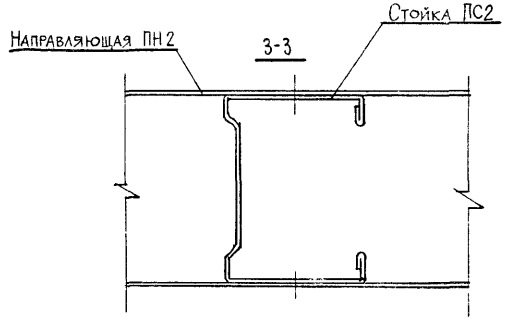

Инв.№ подл. | Подпись и дата | Взам. инв.№

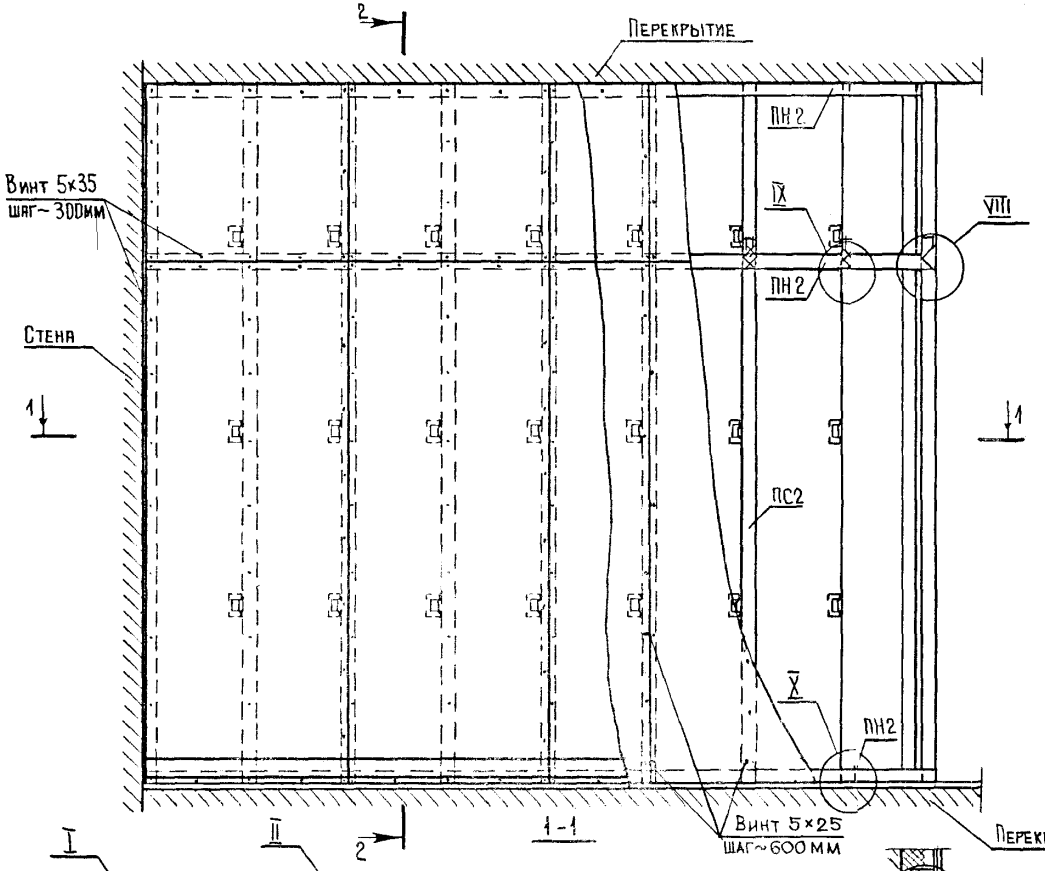

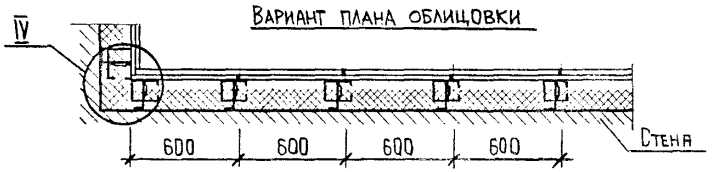

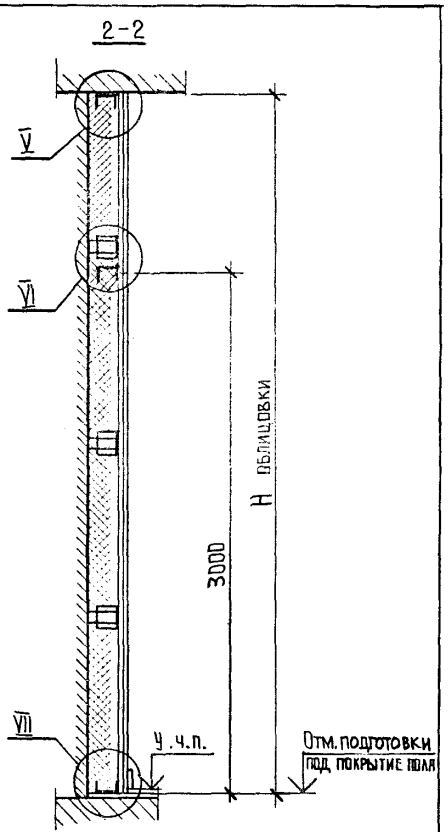

Облицовка ОТВМ-2 без звукоизоляционного слоя
Узлы, замаркированные на листе, см. докум. 2.0 листы 2...4, докум. 1.0 лист 5.
Высоту облицовки H см. докум. 0.0 ПЗ, лист 2.

Гл.отд.	Юдицкий		
Гл.констр.	Пельтихина		
Нач.	Лыков		
Архитект.	Никитина		

1.273.9-5.6-2.0

Облицовка ОТВМ-2м /ОТВМ-2/ (Фрагмент) Узлы I...VII. Пример

Стадия	Лист	Листов
Р	1	4

ЦНИИЭП торгово-бытовых зданий и туристских комплексов

Инв.№ подл. | Подпись и дата | Взам. инв.№

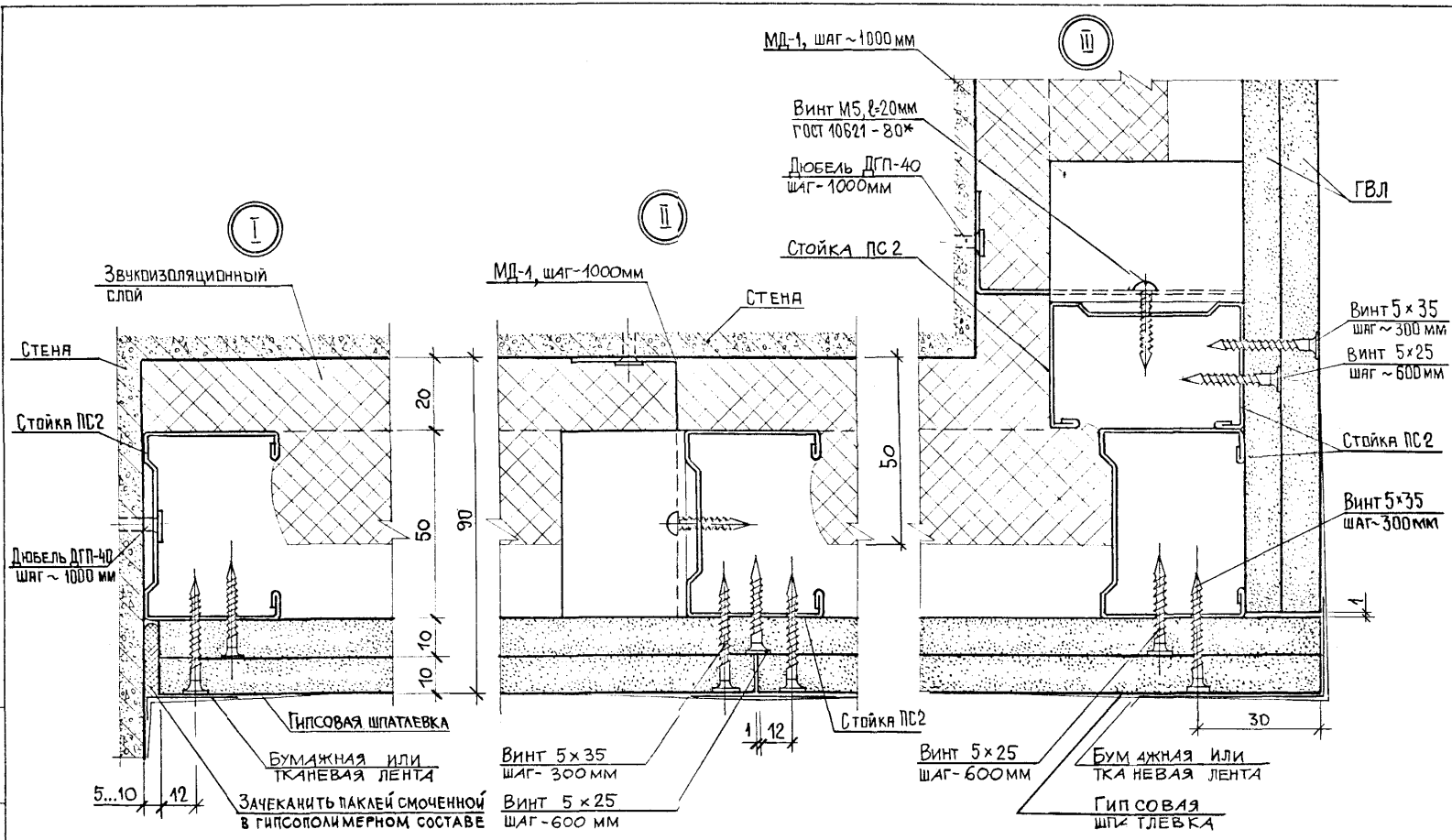

Инв.№ подл. | Подпись и дата | Взам. инв.№

1.273.9-5.6-2.0	Лист 2

22325 13

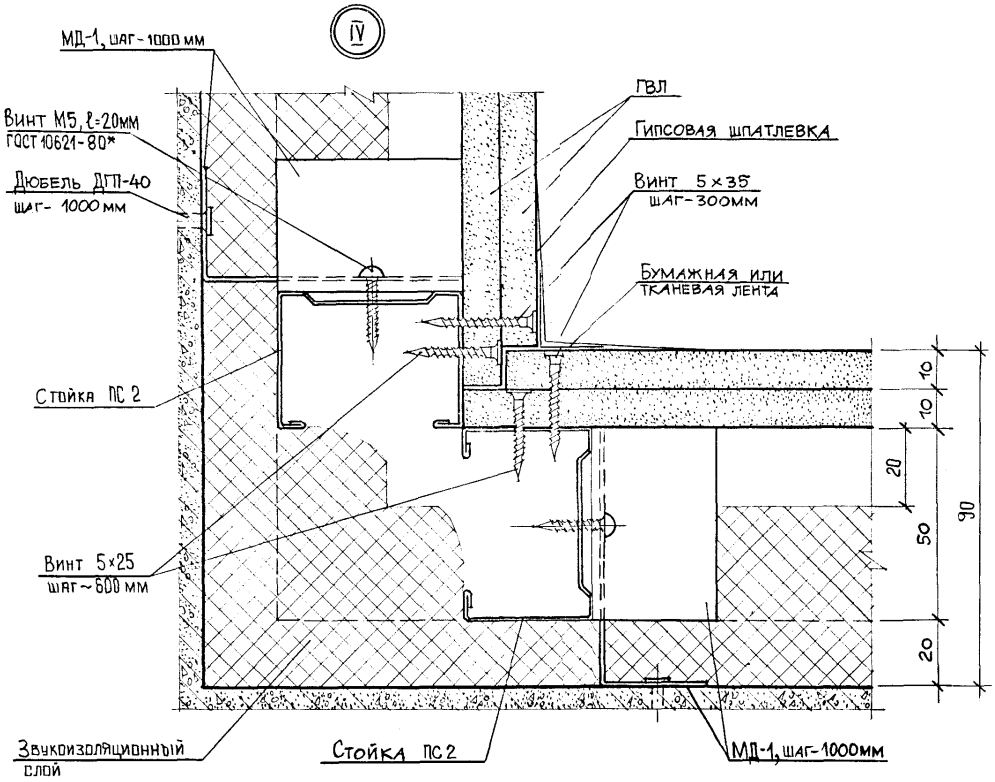
IV
МД-1, шаг-1000 мм
Винт М5, ℓ=20мм
ГОСТ 10621-80*
Дюбель ДГП-40
шаг- 1000 мм
Стойка ПС 2
Винт 5×25
шаг~600 мм
Звукоизоляционный слой
ГВЛ
Гипсовая шпатлевка
Винт 5×35
шаг-300мм
Бумажная или тканевая лента
Стойка ПС 2
МД-1, шаг-1000мм
10
10
20
50
20
90

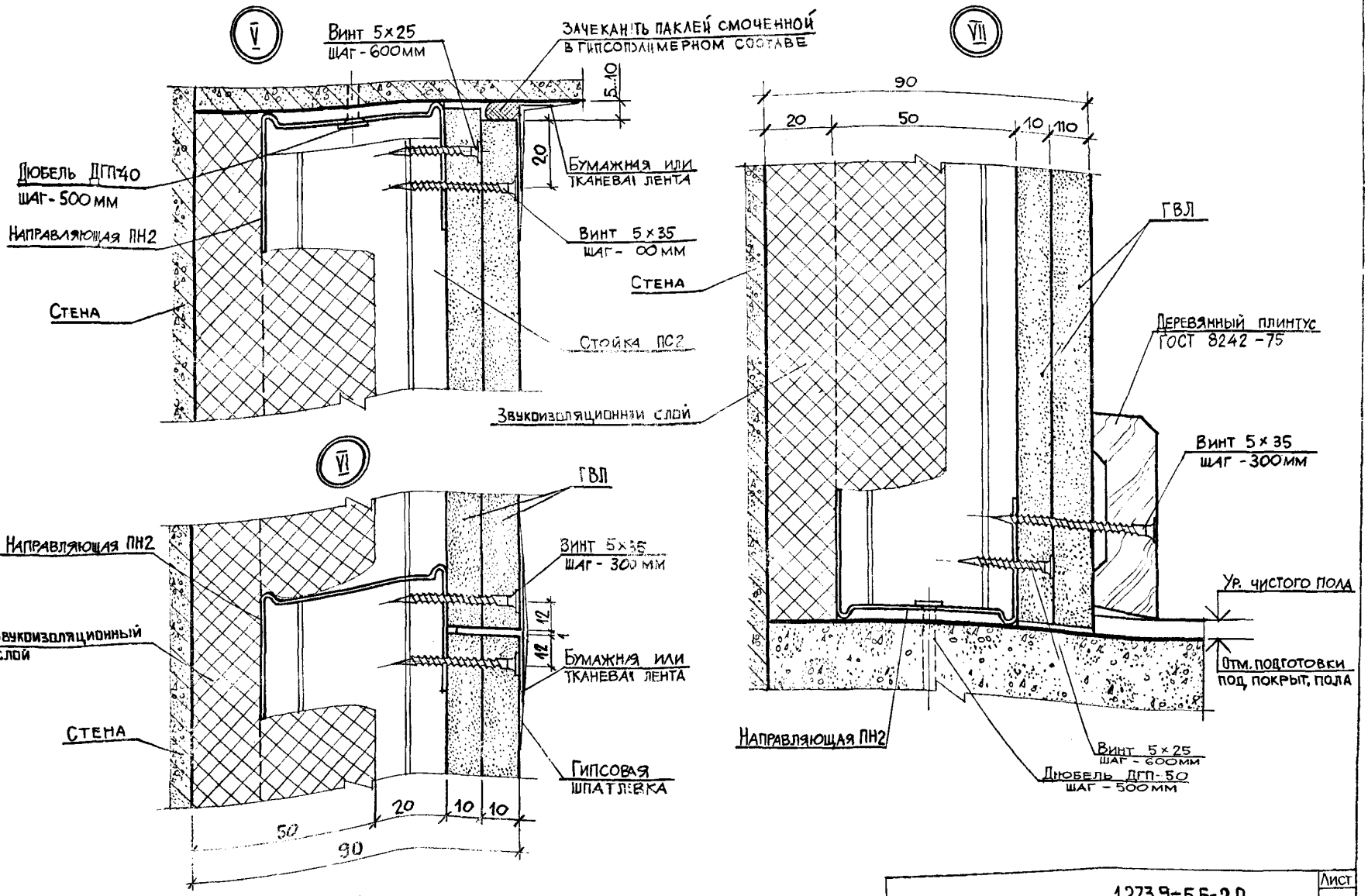

Инв. № подл. | Подпись и дата | Взам. инв. №

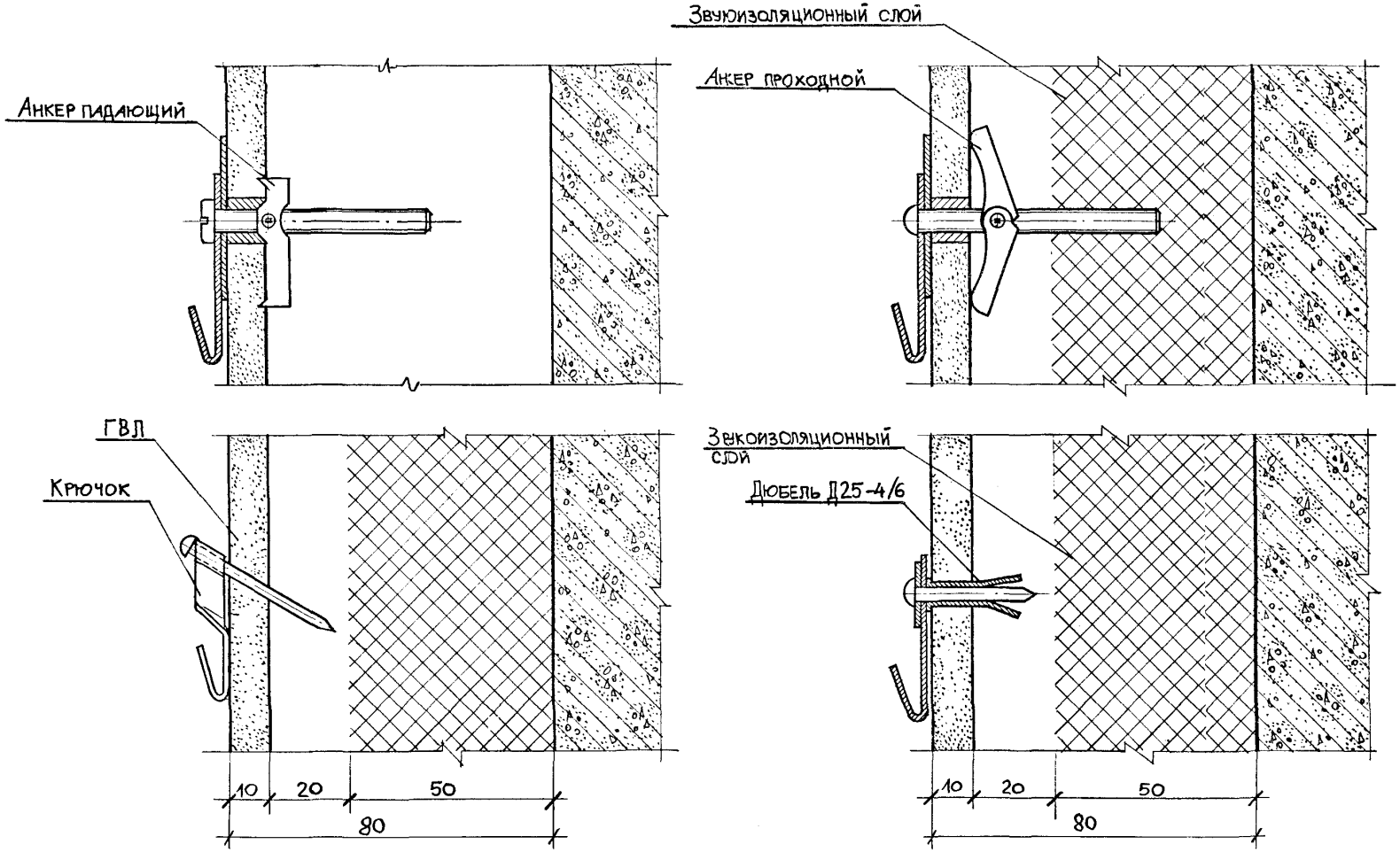

Нач.отд.	Юдицкий		
Н.контр.	Пельтихина		
ГИП	Лыков		
Архитект.	Никитина		

1.273.9-5.6-3.0

Примеры установки анкера падающего, крючка, анкера проходного и дюбеля разжимного

Стадия	Лист	Листов
Р		1

ЦНИИЭП торгово-бытовых зданий и туристских комплексов

Инв.№ подл. | Подпись и дата | Взам. инв.№

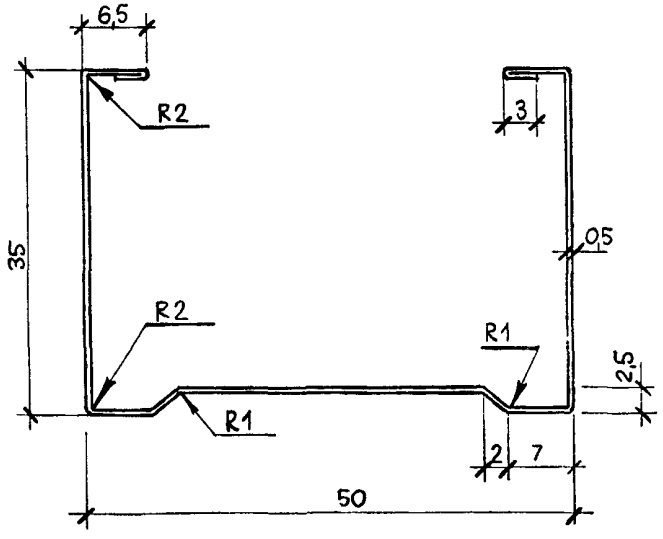

По согласованию с потребителем и организацией-автором проекта допускается поставка профилей из ленты толщиной 0,6 мм вместо 0,5 мм.

			1.273.9-5.6-0.1		
			Профиль стойка ПС2	Стадия: Р	Масса: 0,527	Масштаб: 2:1
				Лист	Листов 1
Нач.отд	Юдицкий		Сталь листовая оцинкованная Б 0,5×1000 ГОСТ 19904-74* / 0,8 кп-вг-2 ГОСТ 14918-80*	ЦНИИЭП торгово-бытовых зданий и туристских комплексов	
Н.контр.	Пельтихина				
ГИП	Лыков				
Архитект	Никитина				

Инв.№ подл. | Подпись и дата | Взам.инв.№

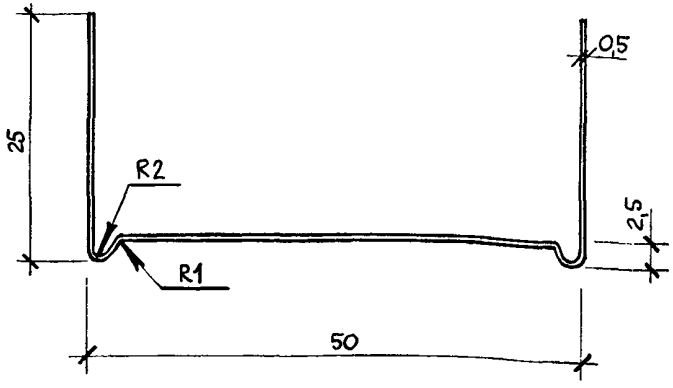

По согласованию с потребителем и организацией-автором проекта допускается поставка профилей из ленты толщиной 0,6 мм вместо 0,5 мм.

			1.273.9-5.6-0.2		
			Профиль направляющий ПН2	Стадия: Р	Масса: 0,402	Масштаб: 2:1
				Лист	Листов 1
Нач.отд	Юдицкий		Сталь листовая оцинкованная Б 0,5×1000 ГОСТ 19904-74* / 0,8 кп-вг-2 ГОСТ 14918-80*	ЦНИИЭП торгово-бытовых зданий и туристских комплексов	
Н.контр.	Пельтихина				
ГИП	Лыков				
Архитект	Никитина				

Инв.№ подл. | Подпись и дата | Взам.инв.№

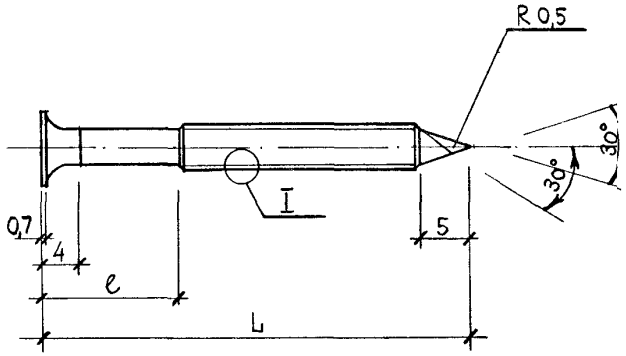

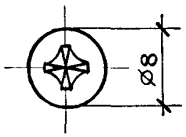

I
M 10:1

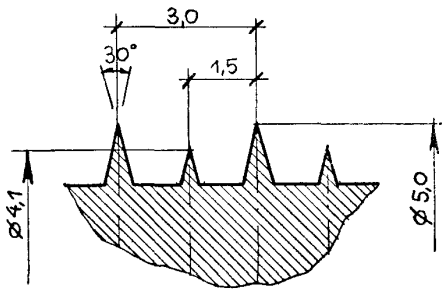

Номинальный диаметр резьбы, мм	5		
Длина винта L, мм	25	35	45
Недорез резьбы ℓ, мм	5	10	15
Номер шлица, мм	2	2	2
Максимальная толщина металлического профиля, мм	0,7	0,7	0,7
Масса, кг 1000 шт	2,51	3,28	4,06

	1.273.9-5.6-0.3	
ВИНТ	Стадия: Р	Масса: -
	Масштаб: 2:1	
	Лист	Листов 1
ТУ 14-4-95 3-78	ЦНИИЭП торгово-бытовых зданий и туристских комплексов	

Нач.отд	Юдицкий	
Н.контр.	Пельтихина	
ГИП	Лыков	
Архитект.	Никитина	

Инв.№ подл. | Подпись и дата | Взам. инв.№

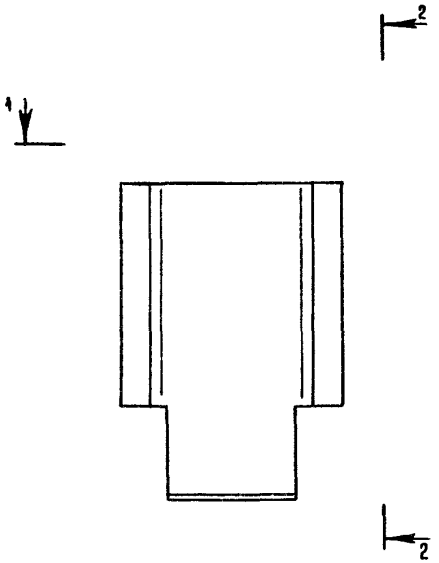

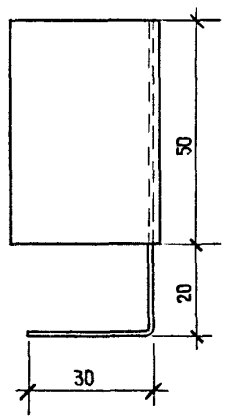

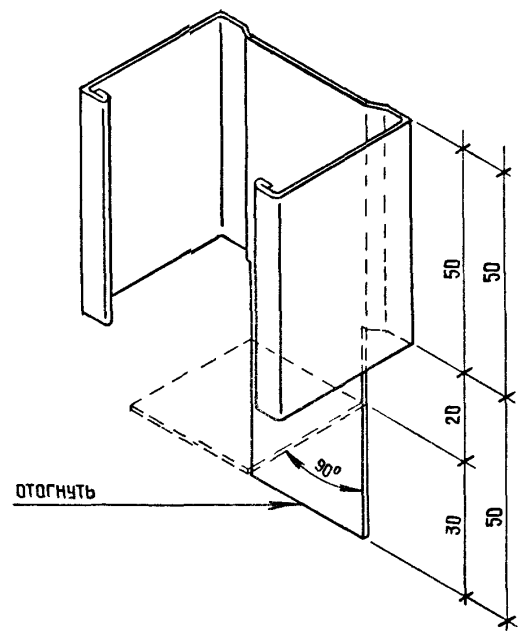

Нач.отд.	Юдицкий		
Н. контр.	Пельтихина		
ГИП	Лыков		
Архитект.	Никитина		

1.273.9-5.6-0.4

Монтажная деталь МД-1 /обрезок ПС 2, ℓ = 100 мм/

Стадия	Масса	Масштаб
Р	0,053	1:1
Лист	Листов 1	

Сталь листовая оцинкованная б 0,5×1000 ГОСТ 19904-74* 0,8 кп-Вг-2 ГОСТ 14918-80*

ЦНИИЭП торгово-бытовых зданий и туристских комплексов

Инв. № подл. | Подпись и дата | Взам. инв. №

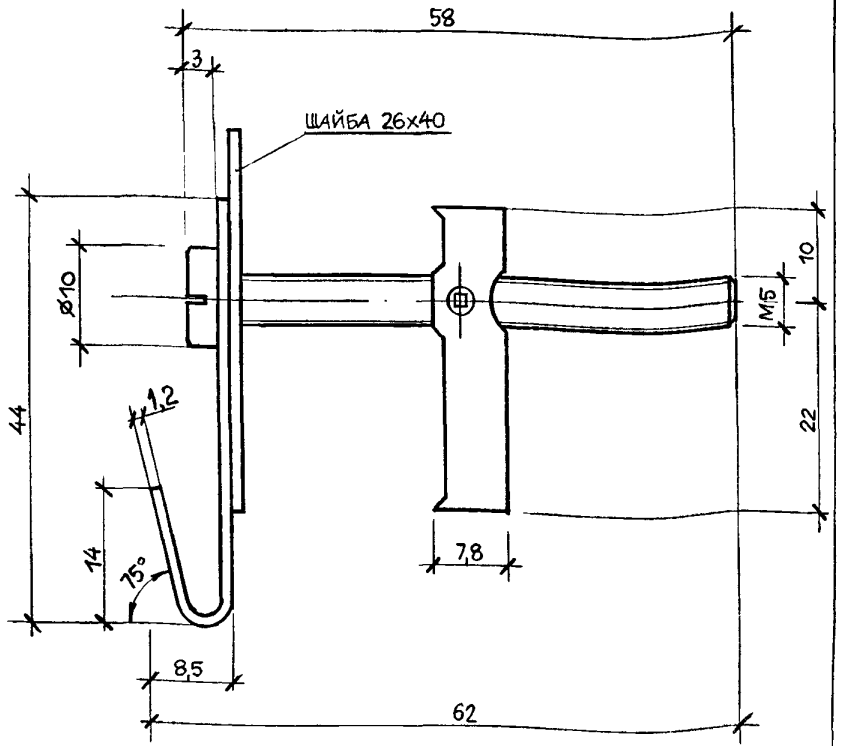

Максимальная нагрузка, кг	
1 слой ГВЛ	2 слоя ГВЛ
35	45

		1.273.9-5.6-0.5	
Анкер падающий		Стадия: Р	Масса: -	Масштаб: 2:1
		Лист	Листов 1
Нач.отд. Юдицкий		ЦНИИЭП торгово-бытовых зданий и туристских комплексов	
Н.контр. Пельтихина			
ГИП Лыков			
Архитект Никитина			
ТУ 400-28-370-80			

Инв.№ подл. | Подпись и дата | Взам.инв.№

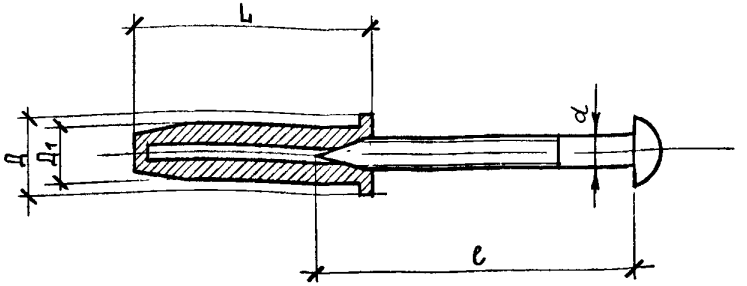

Обозначение	L, мм	Д, мм	Д1, мм	d, мм	ℓ, мм
Д 25-4/6	25	8	6	3,5	30

Максимальная нагрузка, кг	
1 слой ГВЛ	2 слоя ГВЛ
25	30

		1.273.9-5.6-0.6	
Дюбель разжимной		Стадия: Р	Масса: -	Масштаб: 2:1
		Лист	Листов 1
Нач.отд. Юдицкий		ЦНИИЭП торгово-бытовых зданий и туристских комплексов	
Н.контр. Пельтихина			
ГИП Лыков			
Архитект Никитина			
ТУ 36-941-79 Е			

Инв.№ подл. | Подпись и дата | Взам.инв.№

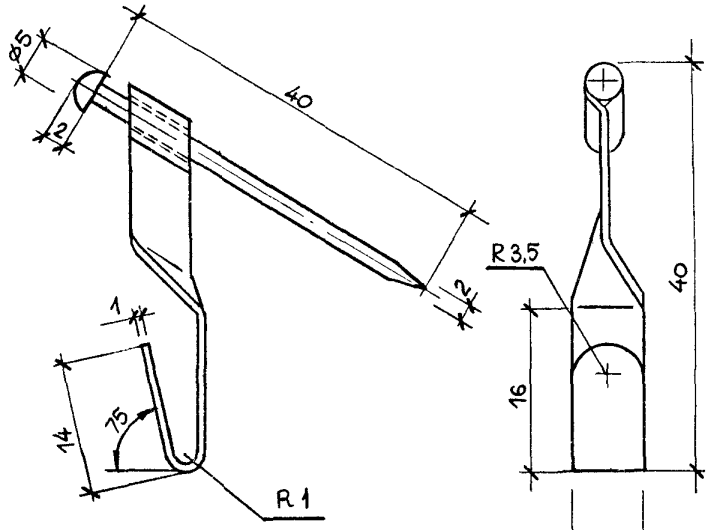

Максимальная нагрузка, кг	
1 слой ГВЛ	2 слоя ГВЛ
10	15

				1.273.9-5.6-0.7		
				Крючок	Стадия: Р	Масса: -	Масштаб: 2:1
					Лист	Листов 1
Нач.отд	Юдицкий			ТУ 400-28-371-80	ЦНИИЭП торгово-бытовых зданий и туристских комплексов	
Н.контр.	Пельтихина					
ГИП	Лыков					
Архитект	Никитина					

Инв.№ подл. | Подпись и дата | Взам.инв.№

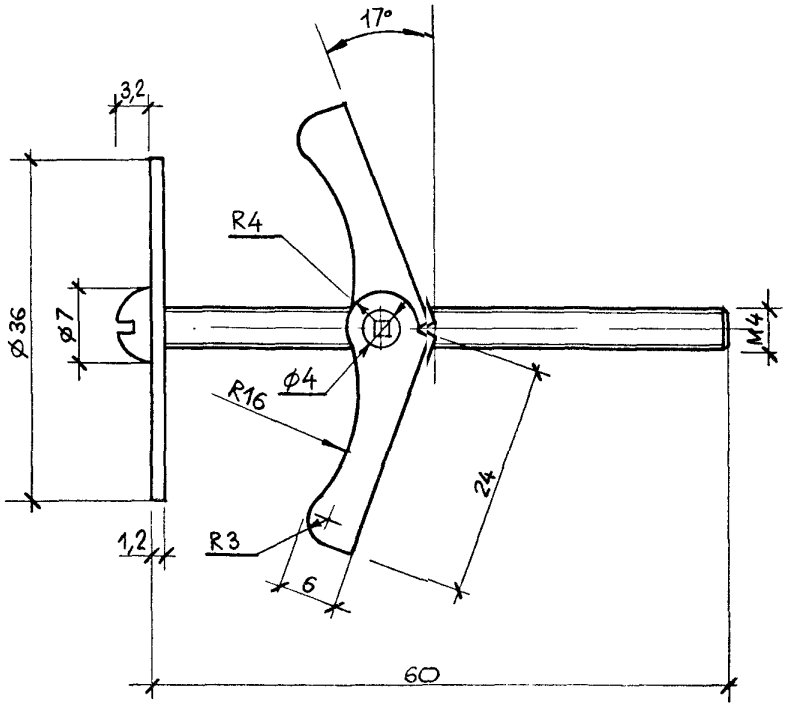

Максимальная нагрузка, кг	
1 слой ГВЛ	2 слоя ГВЛ
35	45

				1.273.9-5.6-0.8		
				Анкер проходной	Стадия: Р	Масса: -	Масштаб: 2:1
					Лист	Листов 1
Нач.отд	Юдицкий			ТУ 400-28-369-80	ЦНИИЭП торгово-бытовых зданий и туристских комплексов	
Н.контр.	Пельтихина					
ГИП	Лыков					
Архитект	Никитина					

Инв.№ подл. | Подпись и дата | Взам.инв.№

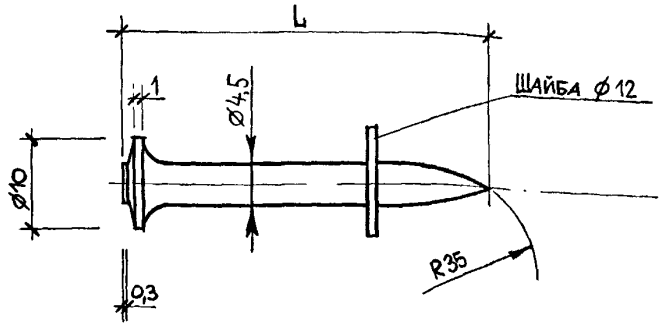

Обозначение	Наименование	L, мм
ДГП	Дюбель-гвоздь пистолетный	20 30 40 50 60

Для пристрелки верхней направляющей рекомендуется применять дюбель-гвоздь L = 30 ; 40 мм.

Для пристрелки нижней направляющей рекомендуется применять дюбель-гвоздь L = 50; 60мм.

Инв. № подл. | Подпись и дата | Взам. инв. №

gost.e-ecolog.ru

Нач. отд.	Юдицкий	
Н. контр.	Пельтихина	
ГИП	Лыков	
Архитект.	Никитина	

1.2.73.9-5.6-0.9

Дюбель-гвоздь пистолетный

Стадия	Масса	Масштаб
Р	—	2:1
Лист	Листов 1	

ТУ 14-4-1231-83

ЦНИИЭП торгово-бытовых зданий и туристских комплексов