ТИПОВЫЕ КОНСТРУКЦИИ, ИЗДЕЛИЯ И УЗЛЫ ЗДАНИЙ И СООРУЖЕНИЙ

СЕРИЯ 1.273.9-5

ОБЛИЦОВКИ ИЗ ЛИСТОВЫХ МАТЕРИАЛОВ ДЛЯ ОБЩЕСТВЕННЫХ ЗДАНИЙ

ВЫПУСК 5

ОБЛИЦОВКИ ИЗ ГИПСОВОЛОКНИСТЫХ ЛИСТОВ НА ДЕРЕВЯННОМ КАРКАСЕ

РАБОЧИЕ ЧЕРТЕЖИ

22324
ЦЕНА 1-52

gost.e-ecolog.ru

ТИПОВЫЕ КОНСТРУКЦИИ, ИЗДЕЛИЯ И УЗЛЫ ЗДАНИЙ И СООРУЖЕНИЙ

СЕРИЯ 1.273.9-5

ОБЛИЦОВКИ ИЗ ЛИСТОВЫХ МАТЕРИАЛОВ ДЛЯ ОБЩЕСТВЕННЫХ ЗДАНИЙ

ВЫПУСК 5

ОБЛИЦОВКИ ИЗ ГИПСОВОЛОКНИСТЫХ ЛИСТОВ НА ДЕРЕВЯННОМ КАРКАСЕ

РАБОЧИЕ ЧЕРТЕЖИ

Разработаны
ЦНИИЭП торгово-бытовых зданий
и туристских комплексов
Главный инженер института — Носков В.И.
Начальник отдела — Юдицкий А.Н.

Утверждены:
Государственным комитетом по
гражданскому строительству и
архитектуре при Госстрое СССР
Приказ №161 от 19.05.87
Введены в действие с 01.07.87.

Обозначение	Наименование	Стр.
I.273.9-5.5-0.0 ПЗ	Пояснительная записка	2..5
I.273.9-5.5-0.0 ВД	Ведомость ссылочных документов	
I.273.9-5.5-I.0	Облицовка ОГВД-Iм /ОГВД-I/ (фрагмент) Узлы I..VIII, Ia..IVa, VIa. Пример	6..I0
I.273.9-5.5-2.0	Облицовка ОГВД-2 (фрагмент) Узлы I..VII, Ia..VIa. Пример	II..I5
I.273.9-5.5-3.0	Примеры установки анкера падающего, крючка, анкера проходного и дюбеля разжимного	I6
I.273.9-5.5-0.I	Крючок	I7
I.273.9-5.5-0.2	Анкер проходной	
I.273.9-5.5-0.3	Анкер падающий	I8
I.273.9-5.5-0.4	Дюбель разжимной	

Инв.№ подл. | Подпись и дата | Взам. инв.№

			1.273.9-5.5-0.0		
Нач.отд.	Юдицкий		Содержание	Стадия: Р	Лист: —	Листов: 1
ГИП	Лыков			ЦНИИЭП торгово-бытовых зданий и туристских комплексов	

Формат А4

I. Общая часть

Выпуск содержит перечень типов облицовок, монтажные узлы, комплектующие элементы и детали, рекомендации по заделке швов и методам отделки лицевых поверхностей. Расход материалов на I м^2 облицовки и типы облицовок см. таблицу (докум. 0.0 ПЗ, лист 2).

2. Область применения

Облицовки предназначены для применения в помещениях общественных зданий (предприятия общественного питания, торговли, бытового обслуживания, школ, учебных, лечебных и детских учреждений), а также в гостиницах, административно-бытовых зданиях и др. с высотами этажей равными 2,8 м; 3,3 м; 3,6 м; 4,2 м. В облицовках гостиниц, школ, детских садов, учебных и лечебно-профилактических учреждений в качестве звукоизоляционного слоя применяются прошивные минераловатные маты по ГОСТ 21880-76, в прочих общественных зданиях разрешаются минераловатные плиты по ГОСТ 9573-82.

Облицовки следует применять в помещениях с нормальным температурно-влажностным режимом (СНиП II-3-79*), в зданиях с неагрессивной средой. Согласно СНиП 2.01.02-85 и заключению ВНИИПО №I.3/5I36 от 29.09.86 облицовки на деревянном каркасе можно применять для зданий II степени огнестойкости. Для отделки облицовок на путях эвакуации, а также в помещениях лечебных и детских дошкольных учреждений следует применять несгораемые материалы (рекомендуется применять керамические плитки, асбестоцементные листы водоэмульсионные, клеевые краски и др.).

3. Технические характеристики облицовок

Облицовки поэлементной сборки представляют собой каркасную конструкцию, обшитую с одной стороны гипсоволокнистыми листами.

Каркас облицовок (вертикальные стойки и горизонтальные направляющие) следует изготавливать из пиломатериалов хвойных пород по ГОСТ 8486-66**

Бруски каркаса следует антисептировать в

Инв.№ подл. | Подпись и дата | Взам. инв.№

			1.273.9-5.5-0.0 ПЗ		
Нач.отд.	Юдицкий		Пояснительная записка	Стадия: Р	Лист: 1	Листов: 4
ГИП	Лыков			ЦНИИЭП торгово-бытовых зданий и туристских комплексов	

Типы облицовок поэлементной сборки и расход материалов

Таблица

Тип	Эскиз	Толщина облицовки, мм	Высота облицовки, H, мм	Расход материалов на 1 м² облицовок: гипсоволокнистый лист ГВЛ, м²	пиломатериалы, м³	прошивной мат или минераловатная плита, м³	бумажная или тканевая лента, м	плинтус, м	поливинил хлоридная раскладка, пм (тип 2.8.1 / тип 2.8.2)	гипсовая шпатлевка, кг	крепежные нормали: гвозди, кг (2×40 / 3×70)	крепежные нормали: шурупы, кг (3×30 / 5×70)	дюбель разжимной, шт.	Масса 1 м² облицовки, кг
1	2	3	4	5	6	7	8	9	10	11	12	13	14	15
ОГВД-1	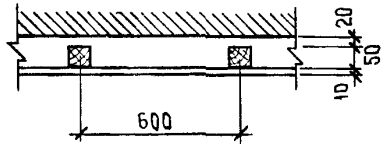	80	2500	1,0	0,005	–	1,23	0,40	1,21 / 0,40	0,100	– / 0,02	0,02 / 0,017	2	15,3
			3000		0,005		1,17	0,33	1,13 / 0,33	0,093	– / 0,01	0,02 / 0,017		
			3300		0,005		1,14	0,30	1,11 / 0,30	0,083	– / 0,01	0,02 / 0,017		
			3900		0,005		1,34	0,26	1,06 / 0,26	0,077	– / 0,01	0,015 / 0,017		
ОГВД-1м	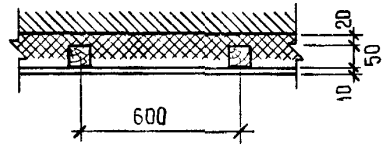	80	2500	1,0	0,005	0,05	1,23	0,40	1,21 / 0,40	0,100	– / 0,02	0,02 / 0,017	2	21,5
			3000		0,005		1,17	0,33	1,13 / 0,33	0,093	– / 0,01	0,02 / 0,017		
			3300		0,005		1,14	0,30	1,11 / 0,30	0,088	– / 0,01	0,02 / 0,017		
			3900		0,005		1,34	0,26	1,06 / 0,26	0,077	– / 0,01	0,015 / 0,017		
ОГВД-2	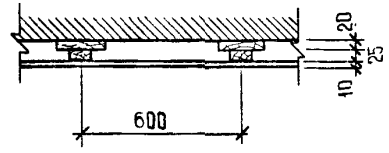	55	2500	1,0	0,004	–	1,23	0,40	1,21 / 0,40	0,100	0,01 / 0,02	0,02 / 0,041	5	14,7
			3000		0,004		1,17	0,33	1,13 / 0,33	0,093	0,01 / 0,01	0,02 / 0,041		
			3300		0,004		1,14	0,30	1,11 / 0,30	0,088	0,008 / 0,01	0,02 / 0,041		
			3900		0,004		1,34	0,26	1,06 / 0,26	0,077	0,008 / 0,01	0,015 / 0,041		

Расход материалов дан на 1 м² облицовки без запасов по объему и весу. При конкретном проектировании необходимо учитывать расход материалов на устройство дверных проемов, на сопряжения, углы поворотов, пропуск инженерных коммуникаций и т.д., дополнительный к приведенному в таблице и в соответствии с монтажными узлами.

Взам. инв. № | Подпись и дата | Инв. № подл.

соответствии с главой СНиП II-I9-76. Максимальная влажность древесины каркаса должна быть не выше I5 - I7%.

Материалом обшивки каркаса являются гипсоволокнистые листы по ТУ 2I-36-8-85, толщиной I0 мм. Крепление ГВЛ к каркасу осуществляется шурупами 3х30 мм; 3,5х40 мм по ГОСТ II45-80* с шагом 300 мм или поливинилхлоридными раскладками по ГОСТ I9III-77. (см. узлы с инд. "а", докум.I.0; 2.0, листы 3,5).

Для повышения звукоизоляции облицовок предусмотрены прошивные минераловатные маты γ = I25 кг/м^3 по ГОСТ 2I880-76 или полужесткие минераловатные плиты толщиной 50 мм, γ=I25 кг/м^3 на синтетической связке по ГОСТ 9573-82, для которых $\nabla_в$ = 5 дБ.

В процессе эксплуатации облицовок возникает необходимость в креплении к ним различного оборудования и предметов интерьера, которые должны навешиваться на специальные анкерные изделия. Возможность применения того или иного анкерного изделия определяется в зависимости от несущей способности облицовок и навешиваемого оборудования на эти облицовки. Основные виды анкерных изделий, монтажные узлы и их максимальная несущая способность представлена в выпуске (см. докум. 3.0; 0.I...0.4).

Для отделки поверхностей гипсоволокнистых облицовок можно применять:

пленки декоративные отделочные самоклеющиеся ПДСО по ГОСТ 24944-8I;

поливинилхлоридный отделочный материал "Дивилон" по ТУ 400-I-235-82;

обои;

клеевые, водоэмульсионные краски, эмали;

синтетические краски.

Полимерные и синтетические материалы для отделки облицовок должны быть из числа разрешенных для применения в строительстве Министерством здравоохранения СССР.

Заделку и шпатлевку стыков между гипсоволокнистыми листами производить гипсополимерным составом (гипсовая шпатлевка).

Рецептура гипсовой шпатлевки в % по массе:

гипсоцементнопуццолановые вяжущие - 76;

поливинилацетатная 50%-ная дисперсия - I0;

клей малярный - 4;

вода до удобоупотребимой консистенции.

Приготовление состава производится в растворомешалке до получения однородной масси. Жизнеспособность состава - 4 часа.

4. Указания по монтажу облицовок.

Устройство гипсоволокнистых облицовок на деревянном каркасе (см. докум. I.0, лист I) может осуществляться только при наличии у строительных (монтажных) организаций специального инструмента, обеспечивающего механизацию процессов сборки каркаса облицовки, крепления к нему гипсоволокнистых листов, а также инструмента для заделки стыков, нанесения шпатлевочного слоя и др. работ, согласно "Рекомендации по монтажу гипсокартонных перегородок", утвержденной Главмонтажспецстроем 28.I0.8I г приказ № I94.

Монтаж облицовок производится только в период отделочных работ (в зимнее время при подключении отопления) и до устройства чистого пола в следующей последовательности:

выполняется разметка и к бетонным, кирпичным и т.п. конструкциям крепятся верхние и нижние направляющие или деревянные прокладки с помощью разжимных дюбелей с шагом 500 мм;

к направляющим или деревянным прокладкам с шагом 600 мм устанавливаются по отвесу и крепятся гвоздями стойки или бруски обрешетки;

между стойками устанавливаются минераловатные плиты или прошивные маты;

Инв.№ подл. | Подпись и дата | Взам.инв.№

устанавливаются и крепятся шурупами гипсоволокнистые листы;
все стыки гипсоволокнистых листов, углы и примыкания проклеиваются перфорированной бумажной или тканевой лентой;
выполнение наружного отделочного слоя (моющиеся обои, синтетические пленки, обычные обои, покраска) производится после подготовки поверхностей облицовки (шпатлевка заподлицо, зачистка);
по окончании отделочных работ устанавливается электротехнический плинтус по ГОСТ 19111-77 или деревянный по ГОСТ 8242-75.

Расшифровка типа облицовки:
ОГВД-1м (2)
ОГВД - облицовка гипсоволокнистая на деревянном каркасе;
1 - толщина облицовки 80 мм (2 - 55 мм);
м - наличие минераловатного звукоизоляционного слоя

В выпуске разработаны облицовки и монтажные узлы с внутренним звукоизоляционным слоем. Пустотные облицовки аналогичны указанным за исключением звукоизоляционного слоя.

Обозначение	Наименование	Примечание
ТУ 400-28-370-80	Анкер падающий	
ТУ 36-941-79Е	Дюбель разжимной	
ТУ 400-28-371-80	Крючок	
ТУ 400-28-369-80	Анкер проходной	
ТУ 400-1-235-82	Поливинилхлоридный отделочный материал "Дивилон"	

В выпуске представлены чертежи основных комплектующих и крепежных изделий с указаниями по их применению (см. докум. 0.1...0.4).

1.273.9-5.5-0.0ВД

Нач отд.	Юдицкий	
Н.контр.	Пельтихина	
ГИП	Лыков	
Архитект	Никитина	

Ведомость ссылочных документов

Стадия	Лист	Листов
Р	1	1

ЦНИИЭП торгово-бытовых зданий и туристских комплексов

Взам. инв. № | Подпись и дата | Инв. № подл.

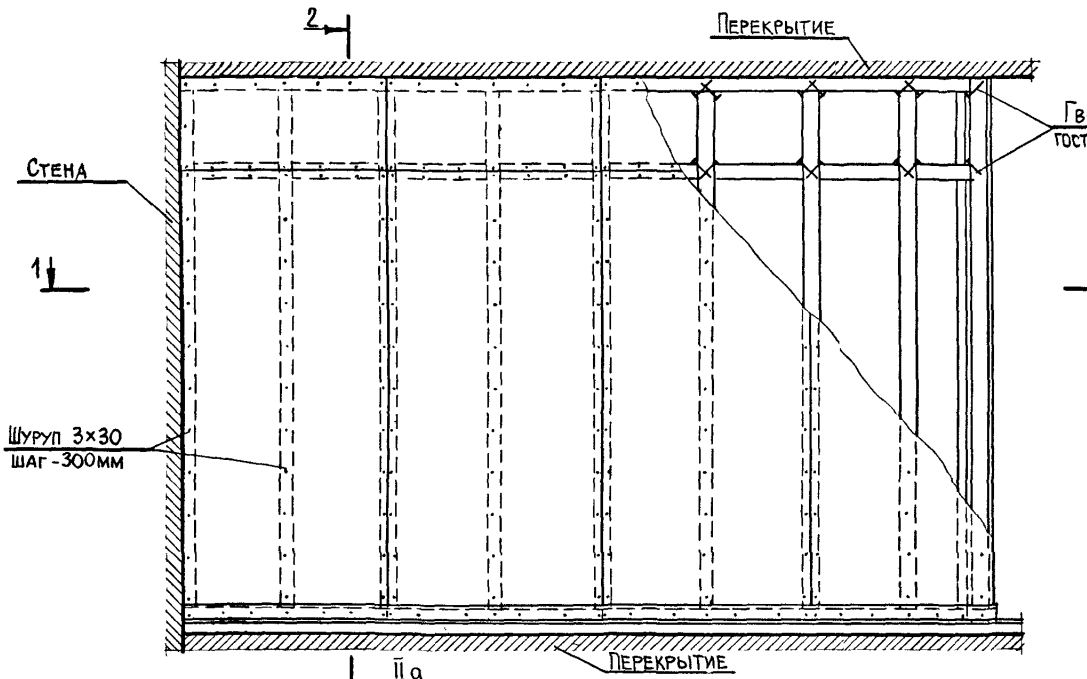

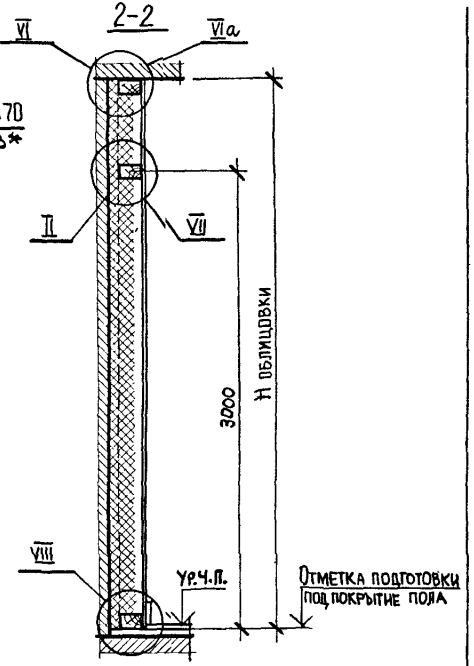

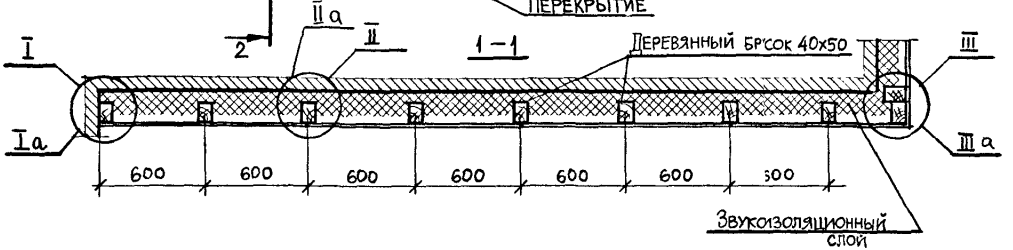

Облицовка ОГВД-1 без звукоизоляционного слоя.
Узлы, замаркированные на листе, см. докум. 1.0 листы 2...5.
Высоту облицовки H см. докум. 0.0113, лист 2.

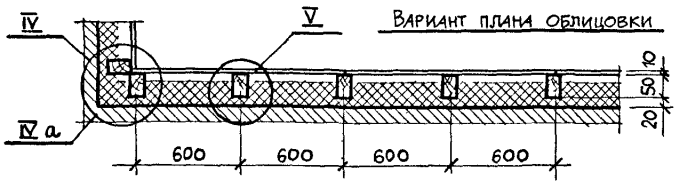

Нач. отд	Юдицкий		
Н.контр.	Пельтихина		
ГИП	Лыков		
Архитект	Никитина		

1.2.73.9-5.5-1.0

Облицовка ОГВД-1м /ОГВД-1/ (Фрагмент). Узлы I...VIII, Ia, IVa, VIa. Пример

Стадия	Лист	Листов
Р	1	5

ЦНИИЭП торгово-бытовых зданий и туристских комплексов

Инв. № подл. | Подпись и дата | Взам. инв. №

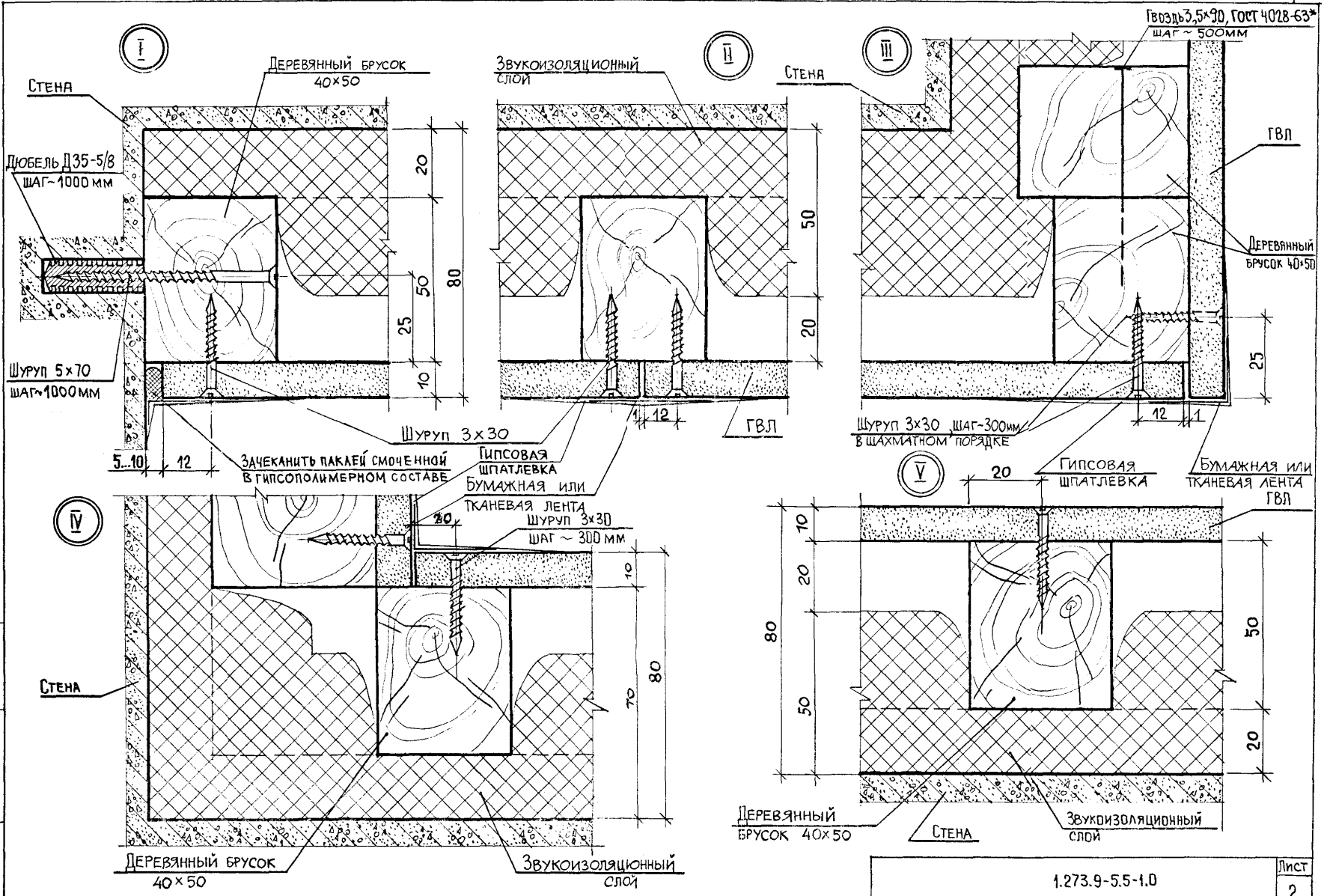

Инв. № подл. | Подпись и дата | Взам. инв. №

1.273.9-5.5-1.0	Лист 2

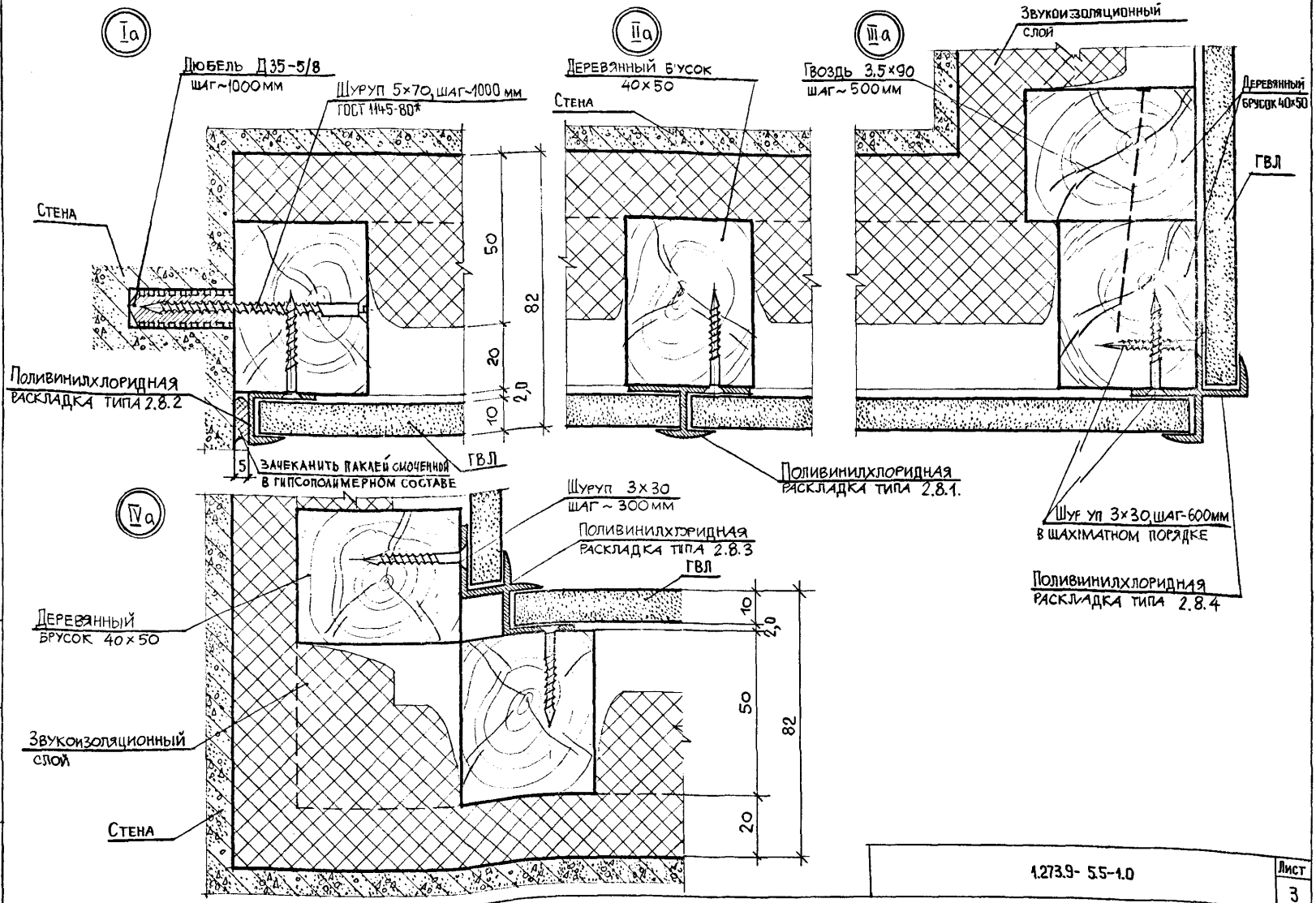

Инв. № подл. | Подпись и дата | Взам. инв. №

1.273.9-5.5-1.0

Лист 3

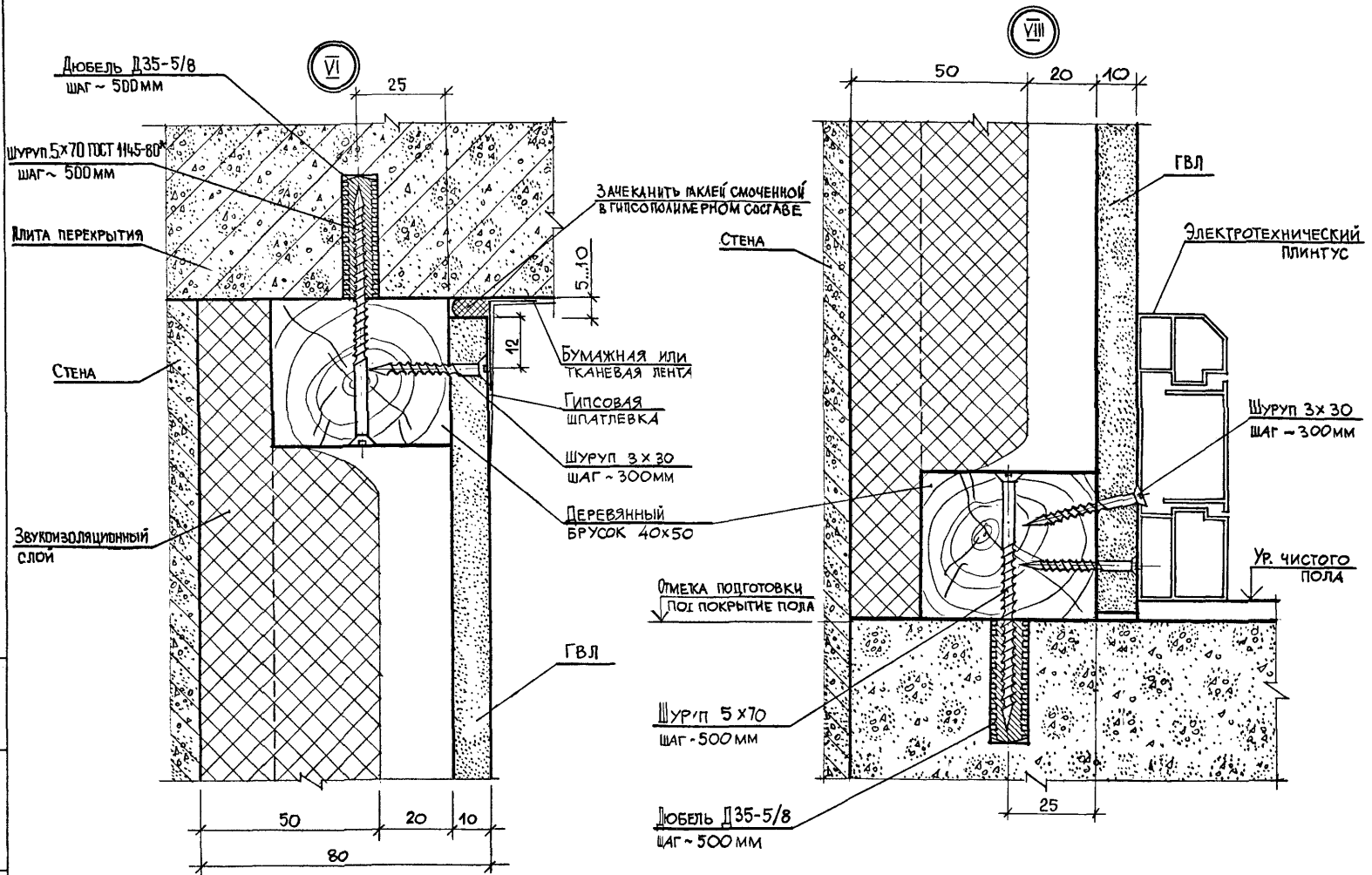

Инв. № подл. | Подпись и дата | Взам. инв. №

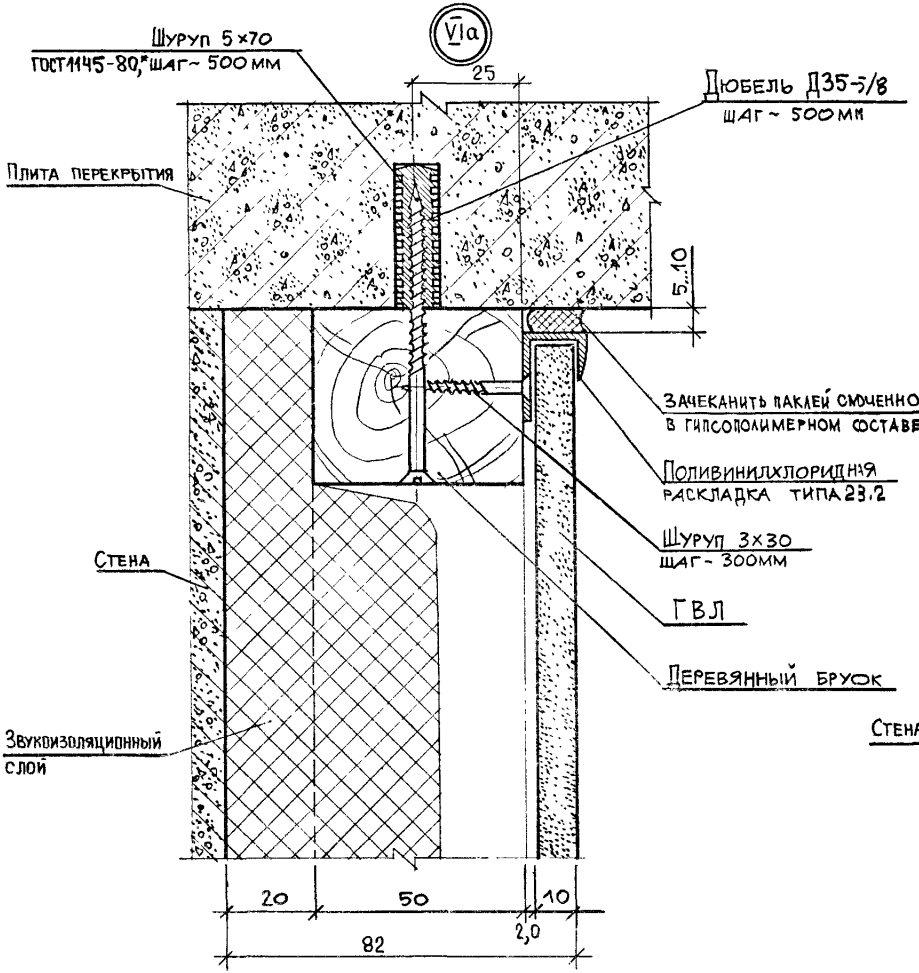
VIa
Шуруп 5×70
ГОСТ1145-80,*шаг~ 500 мм
25
Дюбель Д35-5/8
шаг~ 500мм
Плита перекрытия
5..10
Зачеканить пакей смоченной
в гипсополимерном составе
Поливинилхлоридная
раскладка типа 23.2
Шуруп 3×30
шаг~ 300мм
Стена
ГВЛ
Деревянный брусок
Звукоизоляционный
слой
20
50
10
82
2,0

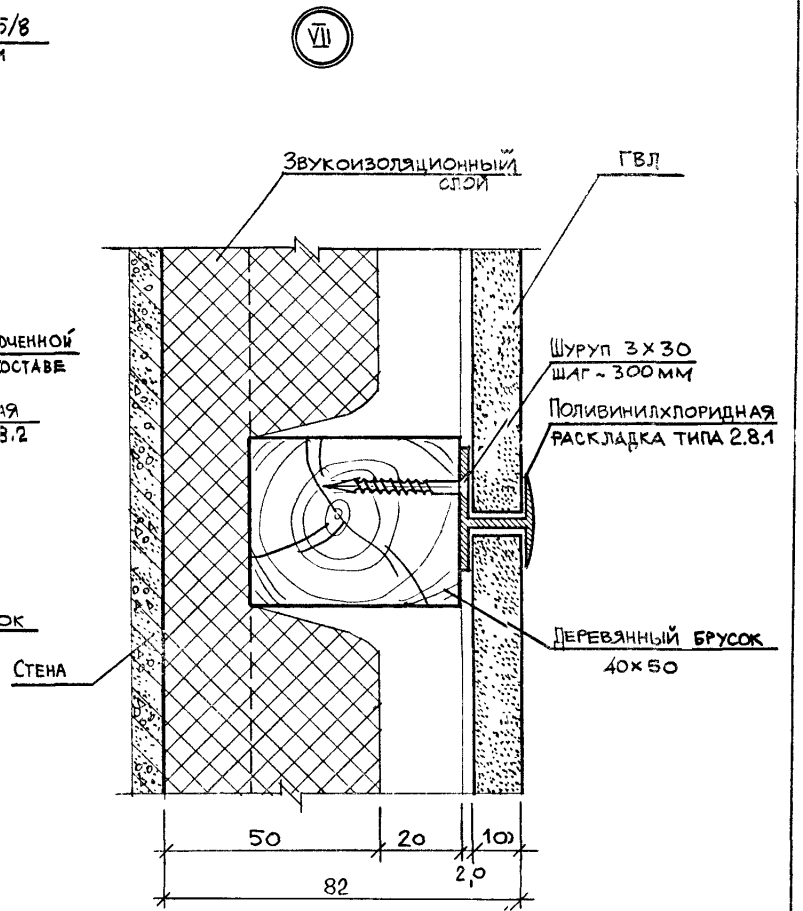
VII
Звукоизоляционный
слой
ГВЛ
Шуруп 3×30
шаг~ 300мм
Поливинилхлоридная
раскладка типа 2.8.1
Деревянный брусок
40×50
Стена
50
20
10
82
2,0

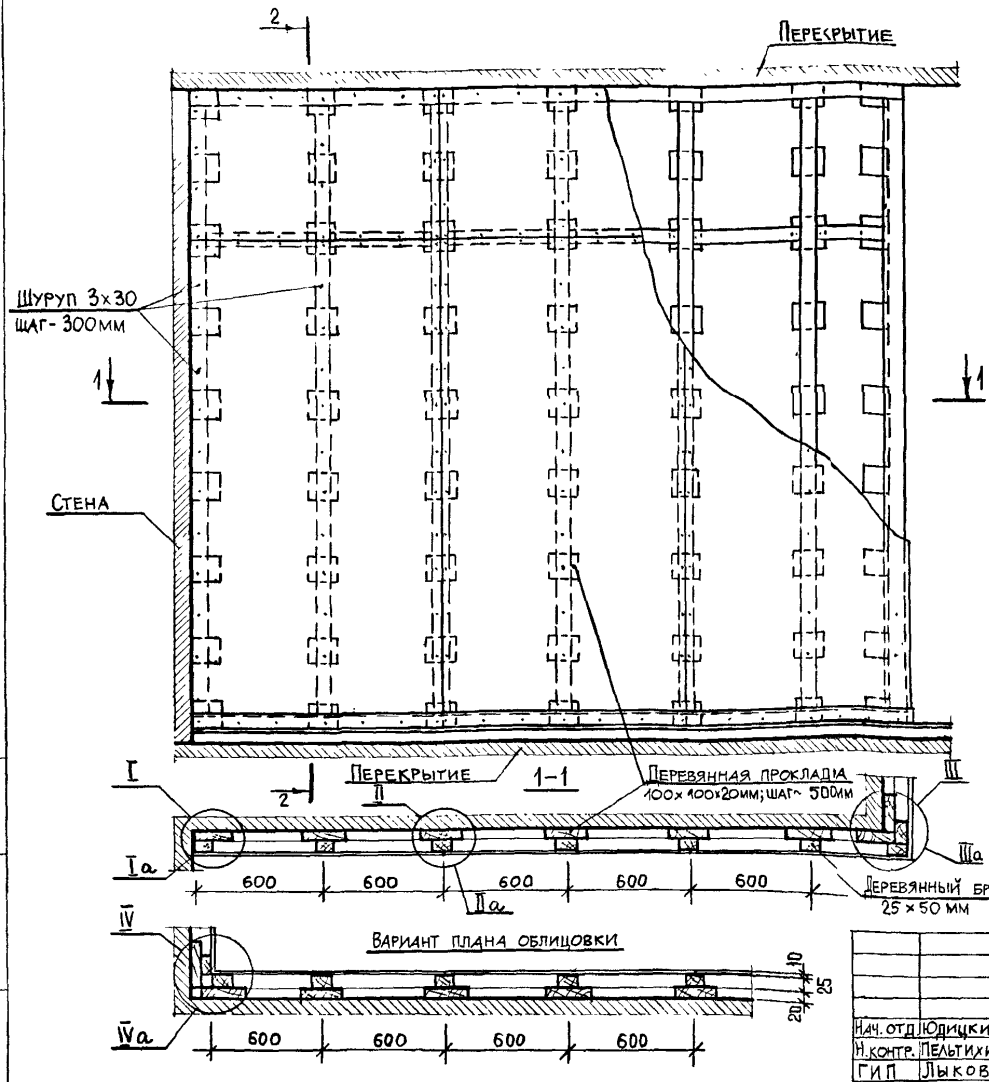

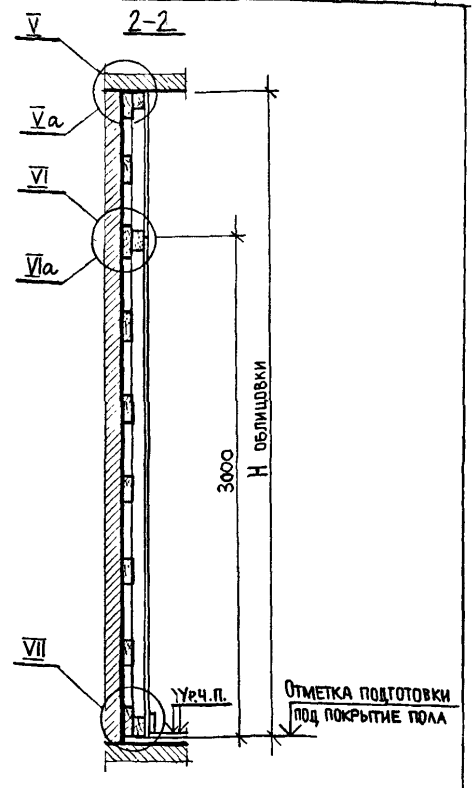

Узлы, замаркированные на листе, см. докум. 2.0 листы 2...5.

Высоту облицовки H см. докум. 0.0ПЗ, лист 2.

Нач. отд.	Юдицкий	
Н. контр.	Пельтихина	
ГИП	Лыков	
Архитект.	Никитина	

1.2.73.9-5.5-2.0

Облицовка ОГВД-2 (фрагмент)
Узлы I...VII, Ia...VIa
Пример

Стадия	Лист	Листов
Р	1	5

ЦНИИЭП торгово-бытовых зданий и туристских комплексов

Инв. № подл. | Подпись и дата | Взам. инв. №

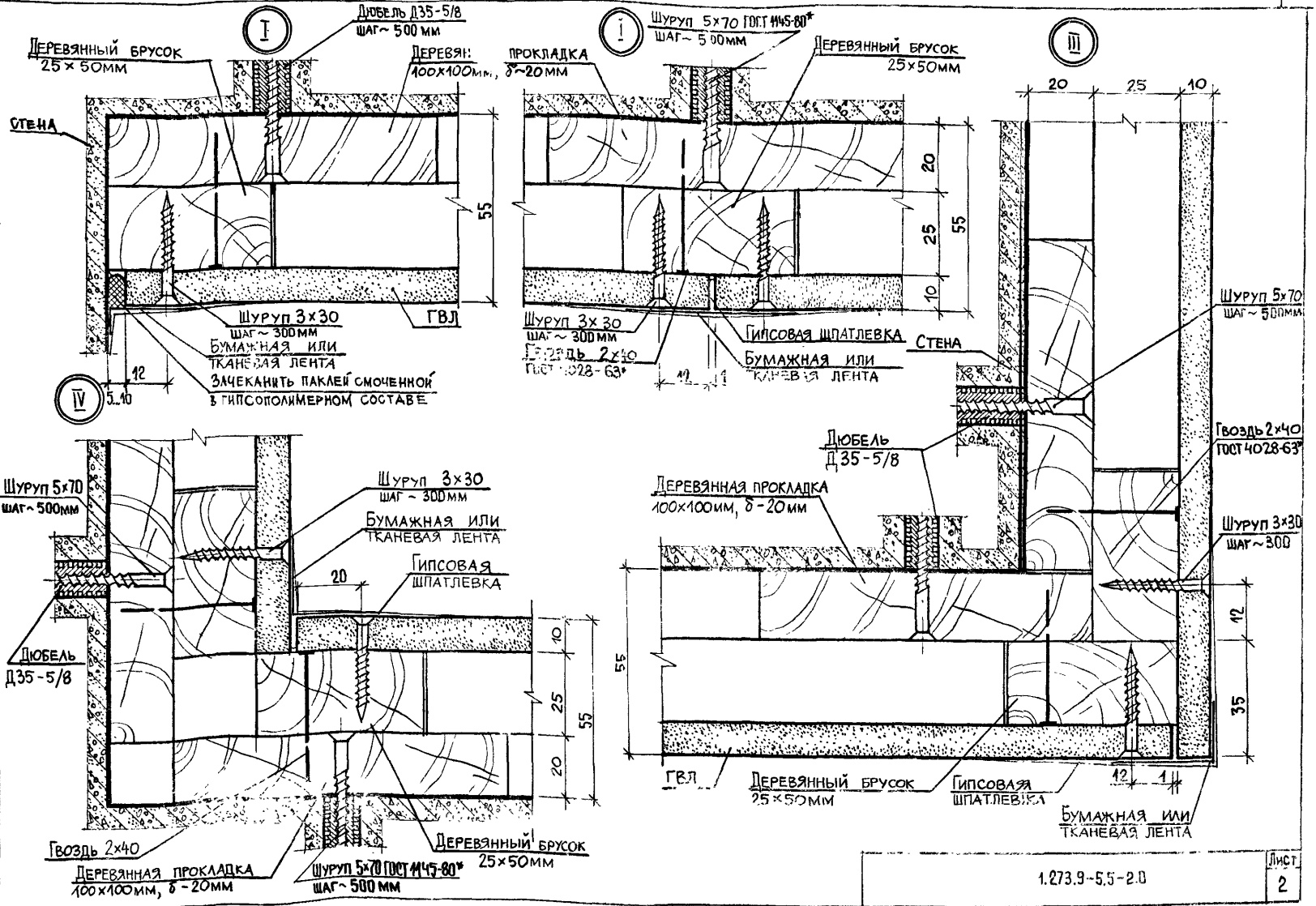

Инв.№подл. | Подпись и дата | Взам.инв.№

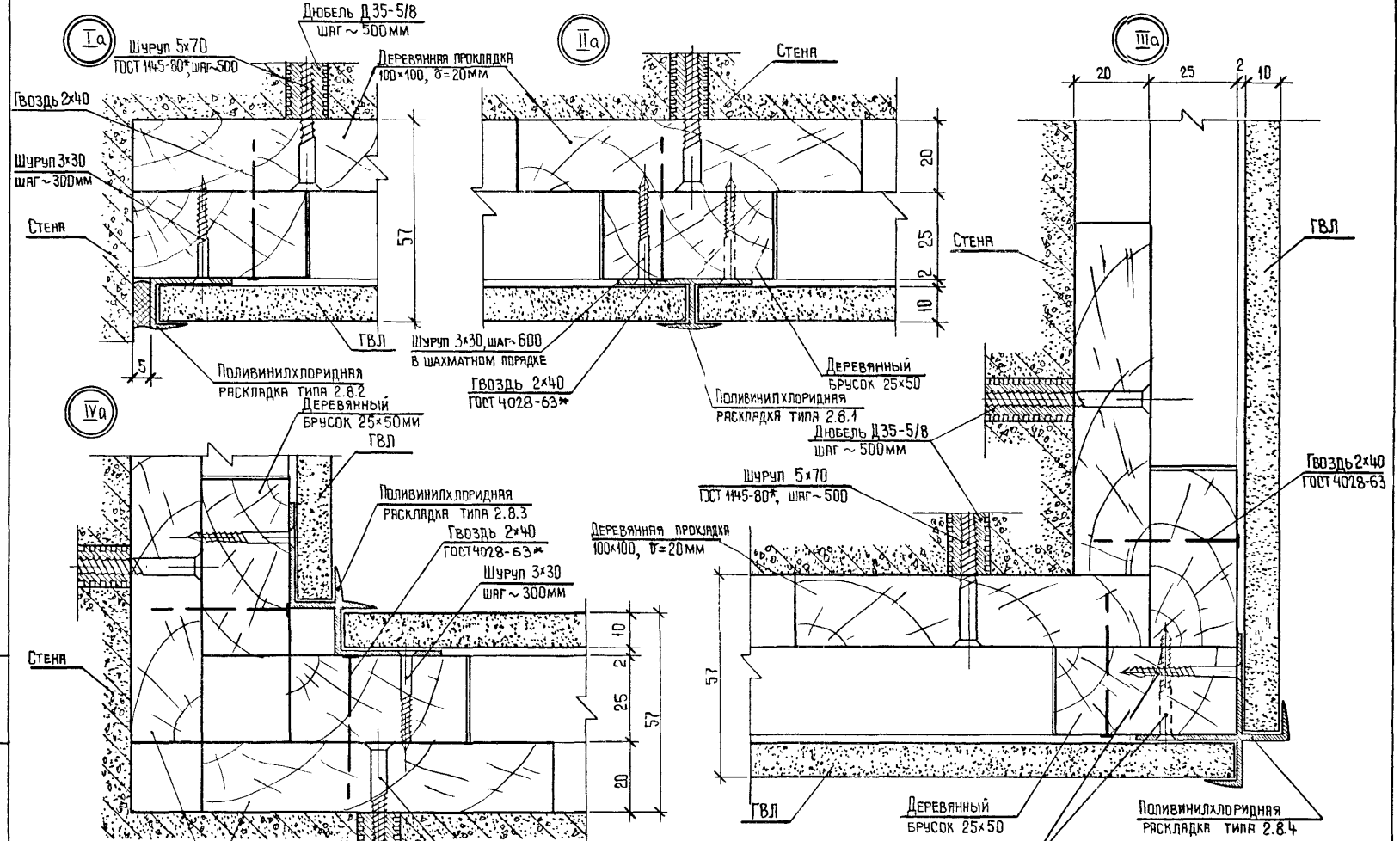

Инв.№ подл. | Подпись и дата | Взам. инв.№

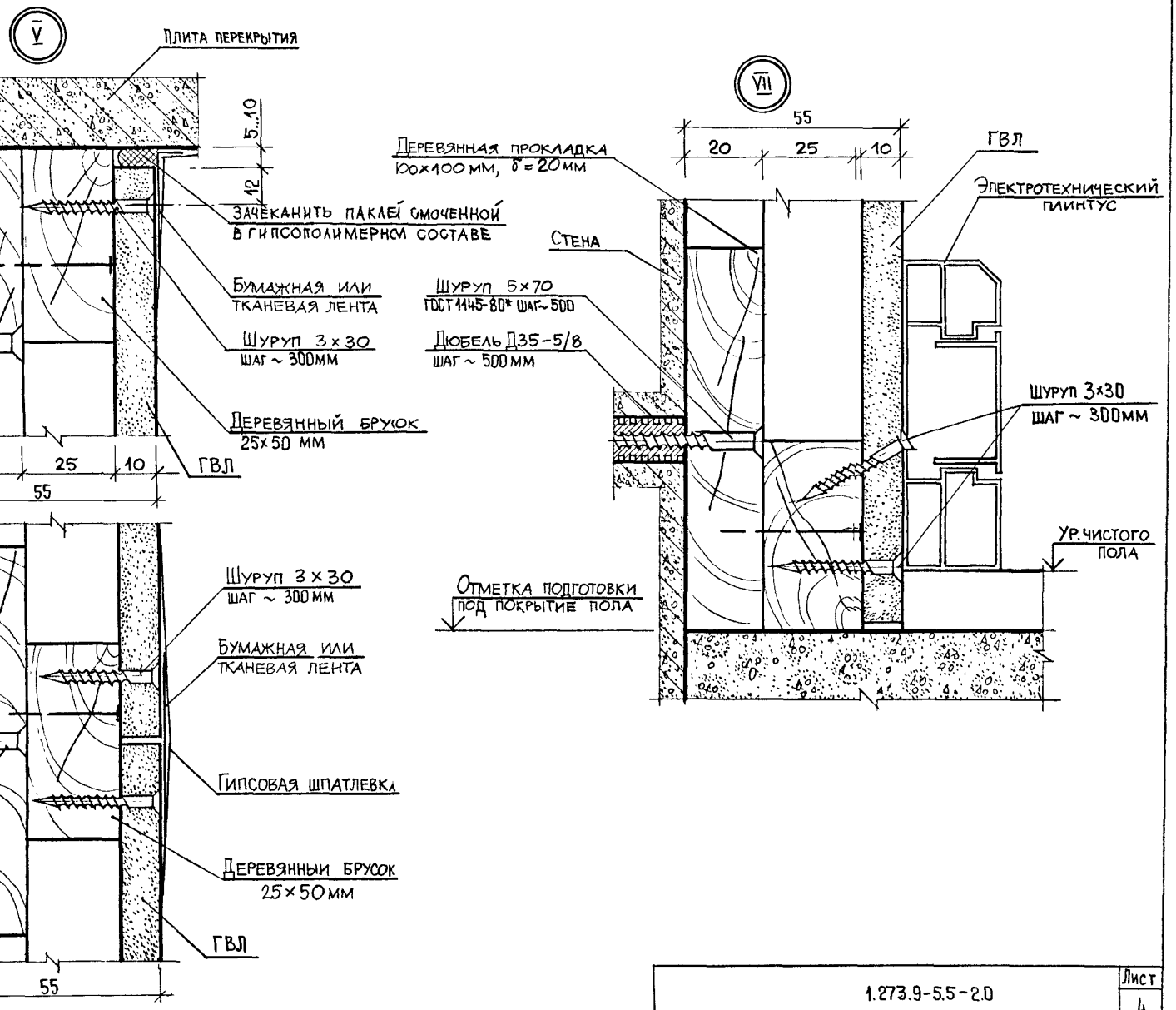

Инв.№ подл. | Подпись и дата | Взам.инв.№

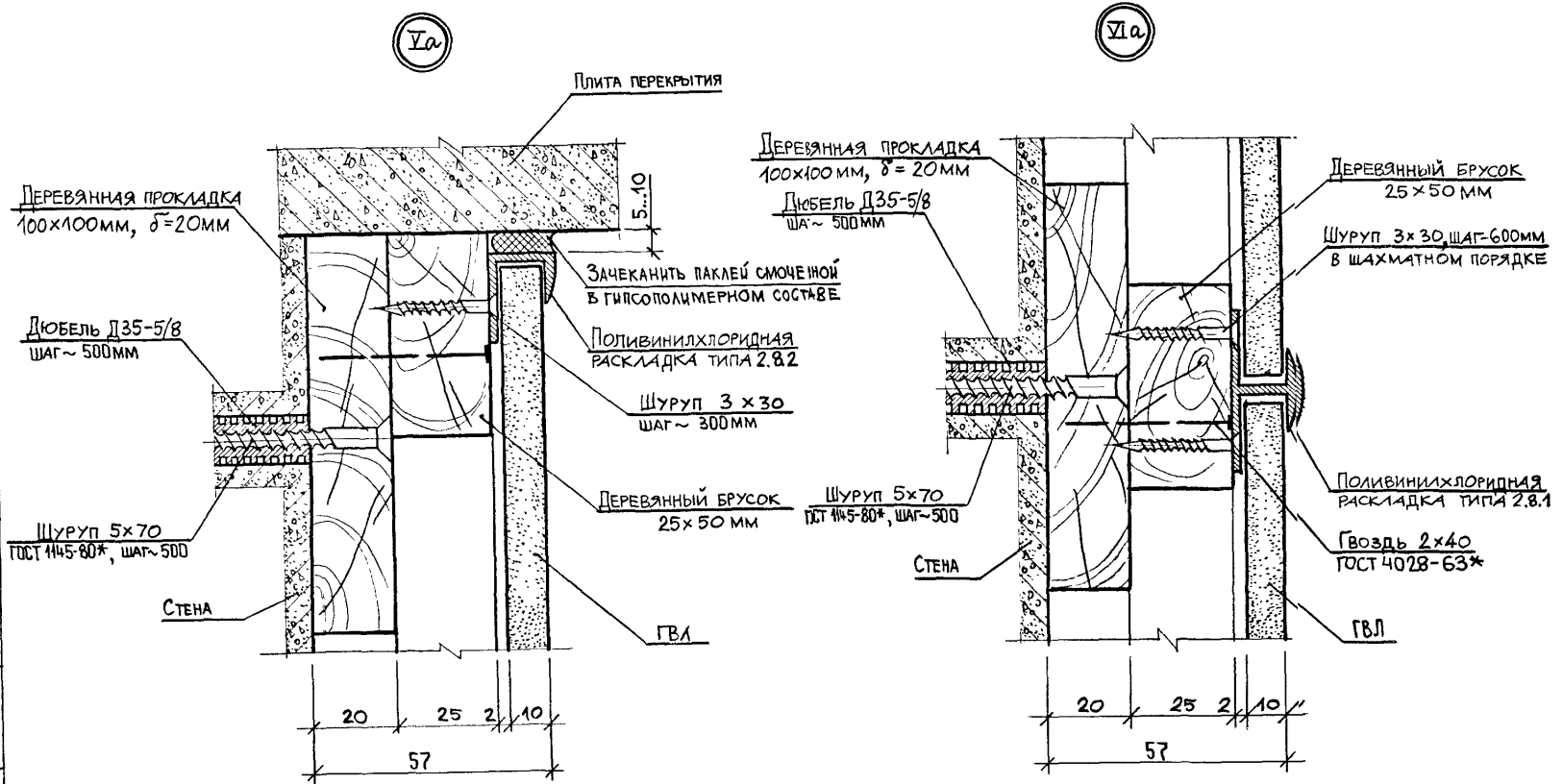

Инв.№подл. | Подпись и дата | Взам.инв.№

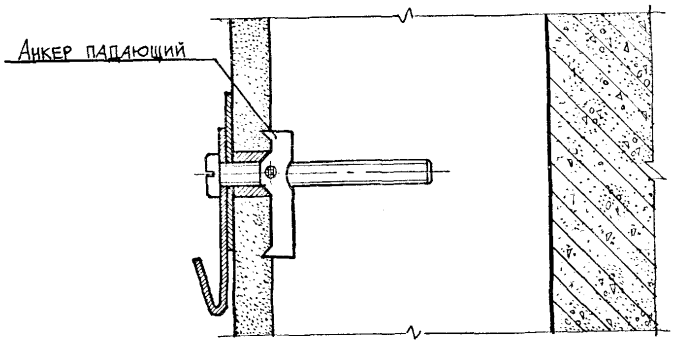

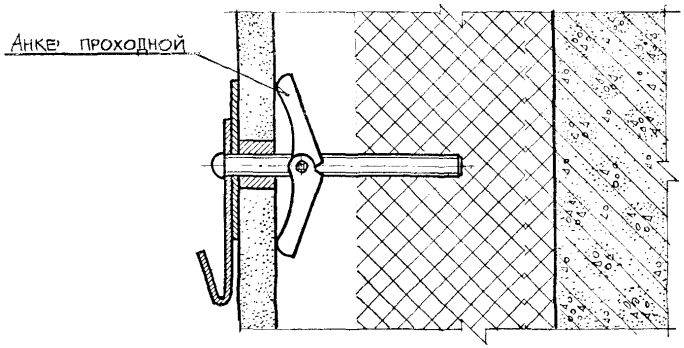

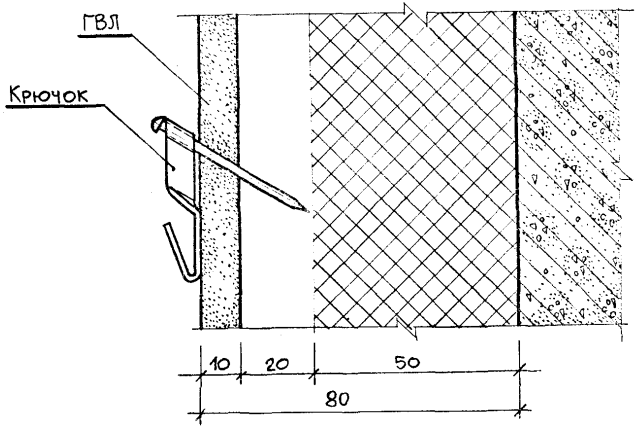

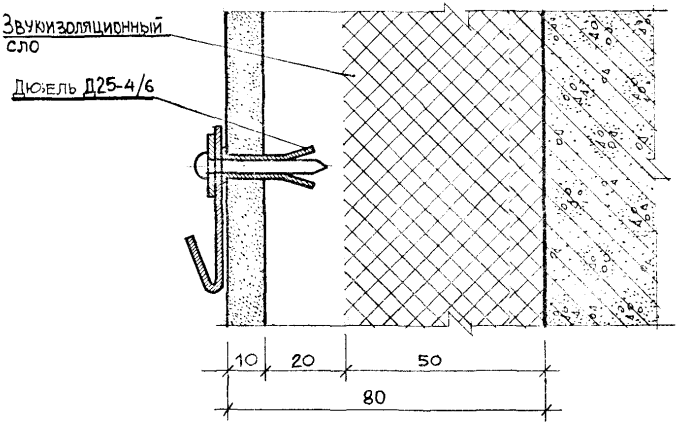

Инв.№ подл. | Подпись и дата | Взам. инв.№

Нач.отд	Юдицкий		
Н.контр.	Пельтихина		
ГИП	Лыков		
Архитект	Никитина		

1.273.9-5.5-3.0

Примеры установки анкера падающего), крючка, анкера проходного и дюбеля разжимного

Стадия	Лист	Листов
Р		1

ЦНИИЭП торгово-бытовых зданий и туристских комплексов

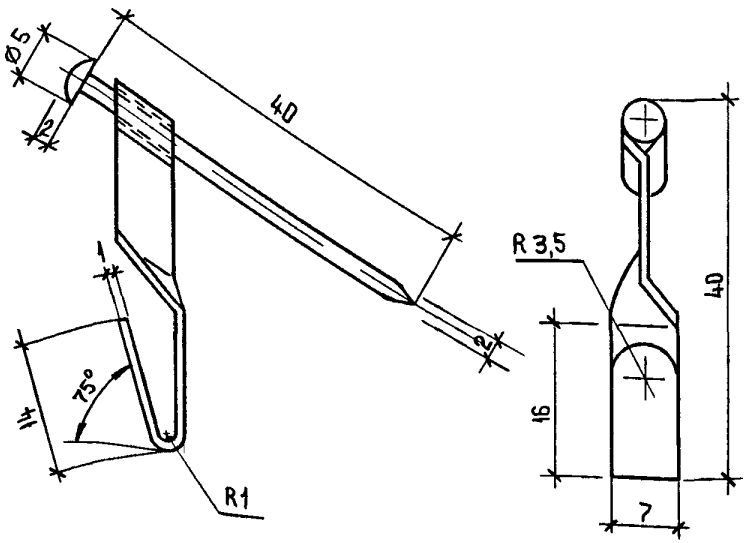

Максимальная нагрузка, кг	
1 слой ГВЛ	2 слоя ГВЛ
10	15

			1.273.9-5.5-0.1		
			Крючок	Стадия: Р	Масса: –	Масштаб: 2:1
				Лист	Листов 1
Нач.отд.	Юдицкий		ТУ 400-28-371-80	ЦНИИЭП торгово-бытовых зданий и туристских комплексов	
Н.контр.	Пельтихина				
ГИП	Лыков				
Архитект.	Никитина				

Инв.№ подл. | Подпись и дата | Взам. инв.№

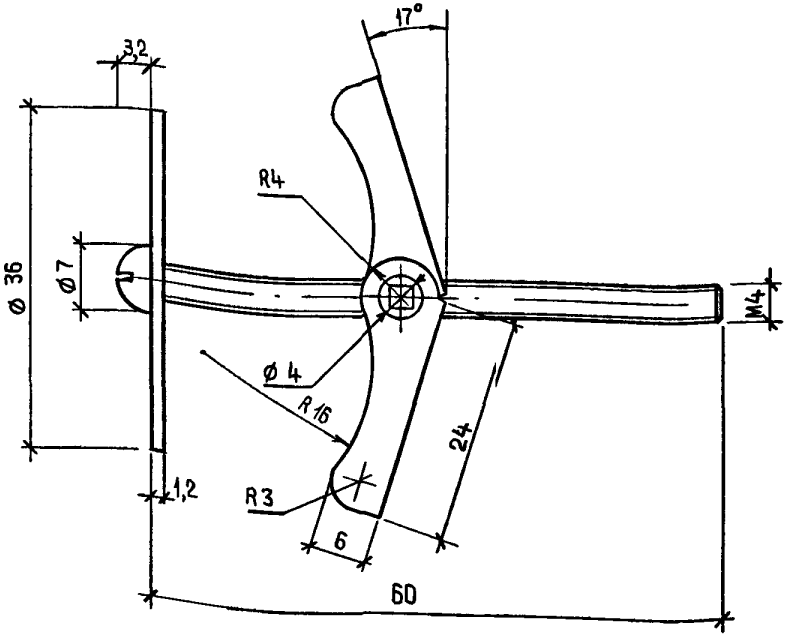

Максимальная нагрузка, кг	
1 слой ГВЛ	2 слоя ГВЛ
35	45

			1.273.9-5.5-0.2		
			Анкер проходной	Стадия: Р	Масса: –	Масштаб: 2:1
				Лист	Листов 1
Нач.отд.	Юдицкий		ТУ 400-28-369--80	ЦНИИЭП торгово-бытовых зданий и туристских комплексов	
Н.контр.	Пельтихина				
ГИП	Лыков				
Архитект.	Никитина				

Инв.№ подл. | Подпись и дата | Взам. инв.№

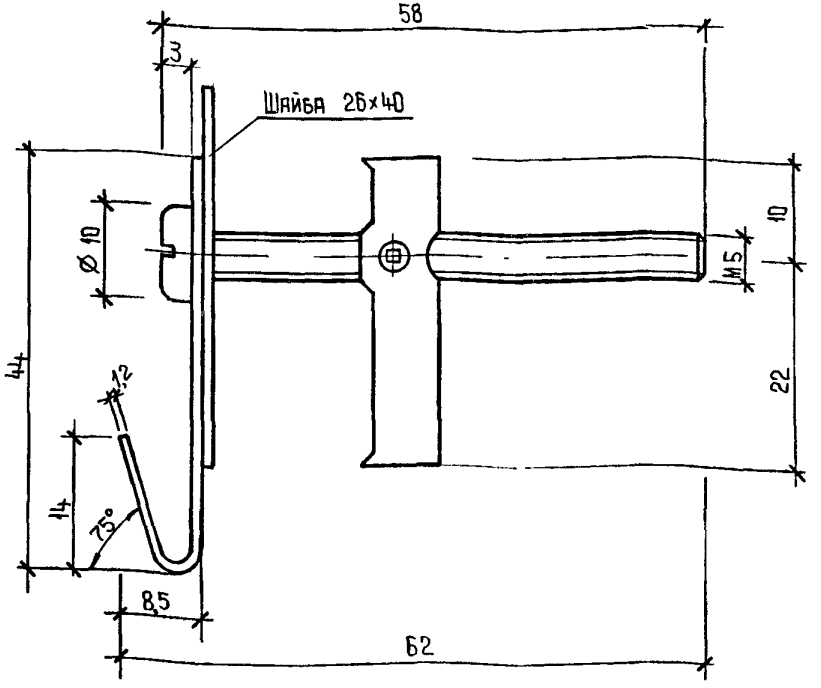

Максимальная нагрузка, кг	
1 слой ГВЛ	2 слоя ГВЛ
35	45

Взам. инв. №			
Подпись и дата			
Инв. № подл.			
Нач. отд.	Юдицкий		
Н. контр.	Пельтихина		
ГИП	Лыков		
Архитект	Никитина		

1.273.9-5.5-0.3

Анкер падающий

Стадия	Масса	Масштаб
Р	–	2:1
Лист	Листов 1	

ТУ 400-28-370-80

ЦНИИЭП торгово-бытовых зданий и туристских комплексов

Формат А4

gost.e-ecolog.ru

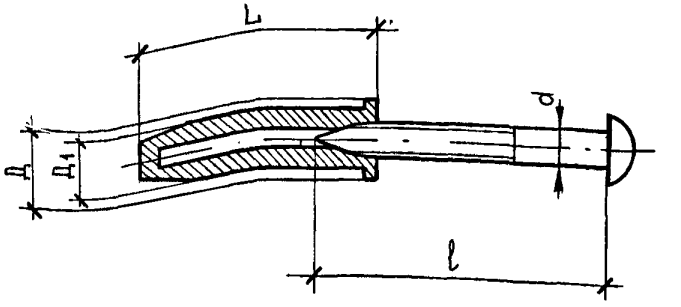

Обозначение	L, мм	Д, мм	Д1, мм	d, мм	l, мм
Д 25-4/6	25	8	6	3,5	30
Д 35-5/8	35	11	8	5	70

Максимальная нагрузка, кг	
1 слой ГВЛ	2 слоя ГВЛ
25	30

Взам. инв. №			
Подпись и дата			
Инв. № подл.			
Нач. отд.	Юдицкий		
Н. контр.	Пельтихина		
ГИП	Лыков		
Архитект	Никитина		

1.273.9-5.5-0.4

Дюбель разжимной

Стадия	Масса	Масштаб
Р	–	2:1
Лист	Листов 1	

ТУ 36-941-79Е

ЦНИИЭП торгово-бытовых зданий и туристских комплексов

Формат А4