ТИПОВЫЕ КОНСТРУКЦИИ, ИЗДЕЛИЯ И УЗЛЫ ЗДАНИЙ И СООРУЖЕНИЙ

СЕРИЯ 1.273.9-5

ОБЛИЦОВКИ ИЗ ЛИСТОВЫХ МАТЕРИАЛОВ ДЛЯ ОБЩЕСТВЕННЫХ ЗДАНИЙ

ВЫПУСК 4

ОБЛИЦОВКИ ИЗ ЦЕМЕНТНОСТРУЖЕЧНЫХ ПЛИТ
НА МЕТАЛЛИЧЕСКОМ КАРКАСЕ

РАБОЧИЕ ЧЕРТЕЖИ

21255
ЦЕНА 0-87

gost.e-ecolog.ru

ТИПОВЫЕ КОНСТРУКЦИИ, ИЗДЕЛИЯ И УЗЛЫ ЗДАНИЙ И СООРУЖЕНИЙ

СЕРИЯ 1.273.9-5

ОБЛИЦОВКИ ИЗ ЛИСТОВЫХ МАТЕРИАЛОВ ДЛЯ ОБЩЕСТВЕННЫХ ЗДАНИЙ

ВЫПУСК 4

ОБЛИЦОВКИ ИЗ ЦЕМЕНТНОСТРУЖЕЧНЫХ ПЛИТ НА МЕТАЛЛИЧЕСКОМ КАРКАСЕ

РАБОЧИЕ ЧЕРТЕХИ

Разработаны
ЦНИИЭП торгово-бытовых
зданий и туристских комплексов
Главный инженер института — Носков В.И.
Начальник отдела — Юдицкий А.Н.

Утверждены: с 01.05.86
Государственным комитетом
по гражданскому строительству
и архитектуре при Госстрое СССР
Приказ №114 от 28.03.86
Введены в действие с 01.05.86

Обозначение	Наименование	Стр.
1.273.9-5.4-00.00ПЗ	Пояснительная записка	2-5
1.273.9-5.4-00.00ВД	Ведомость ссылочных документов	
1.273.9-5.4-01.00	Облицовка ОЦМ-1м /ОЦМ-1/ (фрагмент) Узлы I – X Пример	6-10
1.273.9-5.4-02.00	Облицовка ОЦМ-2м /ОЦМ-2/ (фрагмент) Узлы I–VII Пример	11-14
1.273.9-5.4-03.00	Примеры установки анкера падающего, крючка, анкера проходного и дюбеля разжимного	15
1.273.9-5.4-00.01	Профиль стойка ПС2	16
1.273.9-5.4-00.02	Профиль направляющий ПН2	
1.273.9-5.4-00.03	Винт	17
1.273.9-5.4-00.04	Монтажная деталь МД-1 /обрезок ПС2, ℓ = 100 мм/	18
1.273.9-5.4-00.05	Анкер падающий	19
1.273.9-5.4-00.06	Дюбель разжимной	
1.273.9-5.4-00.07	Крючок	20
1.273.9-5.4-00.08	Анкер проходной	
1.273.9-5.4-00.09	Дюбель-гвоздь пистолетный	21

Инв.№ подл. | Подпись и дата | Взам. инв.№

		1.273.9-5.4-00.00		
Нач.отд.	Юдицкий	Содержание	Стадия: Р	Лист: — Листов: 1
ГИП	Лыков		ЦНИИЭП торгово-бытовых зданий и туристских комплексов	
Рук.гр.	Мошкина			

Формат А4

1. Общая часть

Выпуск содержит перечень типов облицовок, монтажные узлы, комплектующие элементы и детали, рекомендации по заделке швов и методам отделки лицевых поверхностей. Расход материалов на 1 м² облицовок и типы облицовок см. таблицу (докум. 00.00 ПЗ, лист 2).

2. Область применения

Облицовки предназначены для применения в проектах общественных зданий (предприятия общественного питания, торговли, бытового обслуживания, школ, учебных, лечебных и детских учреждений), а также в гостиницах, административно-бытовых зданиях и др., с высотами этажей равными 2,8 м; 3,3 м; 3,6 м; 4,2 м. В облицовках гостиниц, школ, детских садов, учебных и лечебно-профилактических учреждений в качестве звукоизоляционного слоя применяются прошивные минераловатные маты по ТУ 21-РСФСР-1.301-86, в прочих общественных зданиях разрешаются минераловатные плиты по ГОСТ 9573-82 г.

Облицовки следует применять в помещениях с нормальным температурно-влажностным режимом (СНиП II-3-79), в зданиях с неагрессивной средой. Согласно СНиП II-2-80 и заключению ЦНИИСК № 5-3478 от 5.08.85 облицовки можно применять для зданий I степени огнестойкости. Для отделки облицовок на путях эвакуации, а также в помещениях лечебных и детских дошкольных учреждений следует применять несгораемые материалы (рекомендуется применять керамические плитки, асбестоцементные листы, водоэмульсионные, клеевые краски и др.).

3. Технические характеристики облицовок

Облицовки поэлементной сборки представляют собой каркасную конструкцию, обшитую с одной стороны цементностружечными плитами.

Каркас облицовок запроектирован из гнутых профилей, изгото-

Инв.№ подл. | Подпись и дата | Взам. инв.№

		1.273.9-5.4-00.00 ПЗ		
Нач.отд.	Юдицкий	Пояснительная записка	Стадия: Р	Лист: 1 Листов: 4
ГИП	Лыков		ЦНИИЭП торгово-бытовых зданий и туристских комплексов	
Рук.гр.	Мошкина			

Типы облицовок поэлементной сборки и расход материалов. Таблица

Тип	Эскиз	Толщина облицовки, мм	Высота облицовки, H мм	Расход материалов на 1м² облицовки: Цементно-стружечная плита, м²	Металл: стойка, кг	Металл: направляющая, кг	Прошивные маты или минераловатная плита, м³	Бумажная или тканевая лента, пм	Плинтус, пм	Гипсовая шпатлевка, кг	Крепежные нормали: винт 5×25, кг	Крепежные нормали: винт 5×35, кг	Крепежные нормали: дюбель, шт	Масса 1м² облицовки, кг
1	2	3	4	5	6	7	8	9	10	11	12	13	14	15
ОЦМ-1	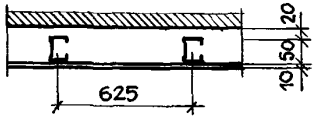	80	2500	1,0	1,0	0,31	–	1,30	0,40	0,10	0,030	–	2	14,0
			3000		1,0	0,26		1,20	0,33	0,09	0,029	–	2	14,0
			3800		1,0	0,24		1,40	0,30	0,08	0,028	–	2	14,0
			3900		1,0	0,40		1,35	0,26	0,07	0,024	–	2	14,0
ОЦМ-1м	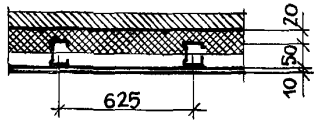	80	2500	1,0	1,0	0,31	0,05	1,30	0,40	0,10	0,030	–	2	20,3
			3000		1,0	0,26		1,20	0,33	0,09	0,029	–	2	20,3
			3300		1,0	0,24		1,40	0,30	0,08	0,028	–	2	20,3
			3900		1,0	0,40		1,35	0,26	0,07	0,024	–	2	20,3
ОЦМ-2	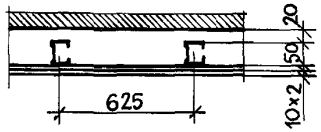	90	2500	2,0	1,0	0,31	–	1,30	0,40	0,10	0,017	0,035	2	26,5
			3000		1,0	0,26		1,20	0,33	0,09	0,016	0,034	2	26,5
			3300		1,0	0,24		1,40	0,30	0,08	0,016	0,033	2	26,5
			3900		1,0	0,40		1,35	0,26	0,09	0,014	0,030	2	26,5
ОЦМ-2м	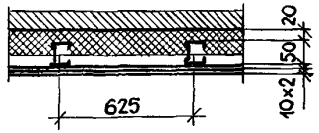	90	2500	2,0	1,0	0,31	0,05	1,30	0,40	0,10	0,017	0,035	2	32,8
			3000		1,0	0,26		1,20	0,33	0,09	0,016	0,034	2	32,8
			3300		1,0	0,24		1,40	0,30	0,08	0,016	0,033	2	32,8
			3900		1,0	0,40		1,35	0,26	0,08	0,014	0,030	2	32,8

Расход материалов дан на 1м² облицовки без запасов по объему и весу.

Инв. № подл. | Подпись и дата | Взам. инв. №

ленных путем профилирования рулонной тонколистовой оцинкованной стали на профилегибочных станках. Для изготовления профилей принята листовая сталь по $\frac{6-0,5\times1000\ ГОСТ\ 19904-74}{0,8кп-8г-2\ ГОСТ\ 14918-80}$ толщиной 0,5; 0,6мм
В стенках стоек предусмотрены отверстия 40х40мм для пропуска силовой и слаботочной электропроводок. Материалом обшивки каркаса являются цементностружечные плиты ТУ66-164-83 толщиной 10мм. Перед установкой обшивки в проектное положение в ней просверливаются и зенкуются отверстия под винты. Крепление ЦСП к металлическому каркасу осуществляется винтами самосверлящими самонарезающими по ТУ 14-4-953-78.

Для повышения звукоизоляции облицовок предусмотрены прошивные минераловатные маты γ=125кг/м^3 по ТУ 21-РСФСР-1.301-86 или полужесткие минераловатные плиты толщиной 50мм γ=125кг/м^3 на синтетической связке ГОСТ 9573-82.

В процессе эксплуатации облицовок возникает необходимость в креплении к ним различного оборудования и предметов интерьера, которые должны навешиваться на специальные анкерные изделия. Возможность применения того или иного анкерного изделия определяется в зависимости от несущей способности облицовок и навешиваемого оборудования на эти облицовки. Основные виды анкерных изделий, монтажные узлы и их максимальная несущая способность представлены в альбоме (см. докум00.05...00.08).

Для отделки поверхностей цементностружечных облицовок можно применять:

пленки декоративные отделочные самоклеющиеся ПДСО по ГОСТ 24 944-81;

поливинилхлоридный отделочный материал „Дивилон" по ТУ 400-1/235-82;

обои;

клеевые, водоэмульсионные краски, эмали;

синтетические краски.

Полимерные и синтетические материалы для отделки облицовок должны быть из числа разрешенных для применения в строительстве Министерством здравоохранения СССР.

Заделку и шпатлевку стыков между цементностружечными плитами производить гипсополимерным составом (гипсовая шпатлевка). Рецептура гипсовой шпатлевки в % по массе.

гипсоцементнопуццолановые вяжущие - 78;

поливинилацетатная 50%ная дисперсия - 10;

клей малярный - 4;

вода до удобоупотребимой консистенции.

Приготовление состава производить в растворомешалке до получения однородной массы. Жизнеспособность состава - 4 часа

4. Указания по монтажу облицовок

Устройство цементностружечных облицовок на металлическом каркасе может осуществляться только при наличии у строительных (монтажных) организаций специального инструмента, обеспечивающего механизацию процессов сборки металлического каркаса облицовки, крепления к нему цементностружечных плит, а также инструмента для заделки стыков, нанесения шпатлевочного слоя и др. работ, согласно „Рекомендации по монтажу гипсокартонных перегородок", утвержденной Главмонтажспецстроем 28.10.81 г. приказ №194.

Монтаж облицовок производится только в период отделочных работ (в зимнее время при подключении отопления) и до устройства чистого пола в следующей последовательности:

выполняется разметка к бетонным, кирпичным и т.п. конструкциям крепятся верхние и нижние направляющие дюбелями „ДП" с шагом 500мм, размер дюбелей зависит от марки бетона и определяется согласно инструкции на монтажно-поршневой пистолет ПЦ-52-1 от 1973г. Главэлектромонтаж Минмонтажспецстроя СССР;

точка забивки дюбеля должна отстоять от края строительного основа-

Инв.№ подл. | Подпись и дата | Взам.инв.№

ния на расстоянии не менее 100 мм;

В направляющие с шагом 625мм устанавливаются стойки каркаса и крепятся с помощью просечных клещей с последующим отгибом, установка и выравнивание стоек каркаса производится по обычному отвесу или магнитному уровню, монтажными деталями МД-I, с шагом 100 мм, стойки каркаса крепятся к облицуемой поверхности;

Через отверстия в стойках каркаса пропускается силовая и слаботочная проводка, вывод наружу проводки производится через отверстия в обшивке облицовки, обозначенные в проекте;

Между стойками каркаса устанавливаются минераловатные плиты или прошивные маты;

Устанавливаются и крепятся цементностружечные плиты самосверлящими самонарезающими винтами в потай;

Все стыки цементностружечных плит, узлы и примыкания проклеиваются перфорированной бумажной или тканевой лентой, а также угловыми и торцевыми металлическими накладками;

Выполнение наружного отделочного слоя (моющиеся обои, синтетические пленки, обычные обои, покраска) производится после подготовки поверхности облицовки (шпатлевка заподлицо, зачистка);

По окончании отделочных работ устанавливается электрический плинтус по ГОСТ 19111-77 или деревянный по ГОСТ 8242-75.

Расшифровка типа облицовки:

ОЦМ - 1м (2м)

ОЦМ - облицовка на металлическом каркасе цементностружечная;

I - толщина облицовки 80мм (2-90мм);

м - наличие минераловатного звукоизоляционного слоя.

В выпуске разработаны облицовки и монтажные узлы с внутренним звукоизоляционным слоем. Пустотелые облицовки аналогичны указанным за исключением звукоизоляционного слоя.

Обозначение	Наименование	Примечание
ТУ 400-28-287-81	Металлические профили	
ТУ 14-4-1231-83	Дюбель-гвоздь ДГП	
ТУ 14-4-953-78	Винты самосверлящие самонарезающие	
ТУ 400-28-370-80	Анкер падающий	
ТУ 36-941-79Е	Дюбель разжимной	
ТУ 400-28-371-80	Крючок	
ТУ 400-28-369-80	Анкер проходной	
ТУ400-1-235-84	Поливинилхлоридный отделочный материал „Дивилон"	
ТУ 21-РСФСР-1301-86	Маты минераловатные прошивные	

В выпуске представлены чертежи основных комплектующих и крепежных изделий с указаниями по их применению (см докум. 00 01. 00.0 9)

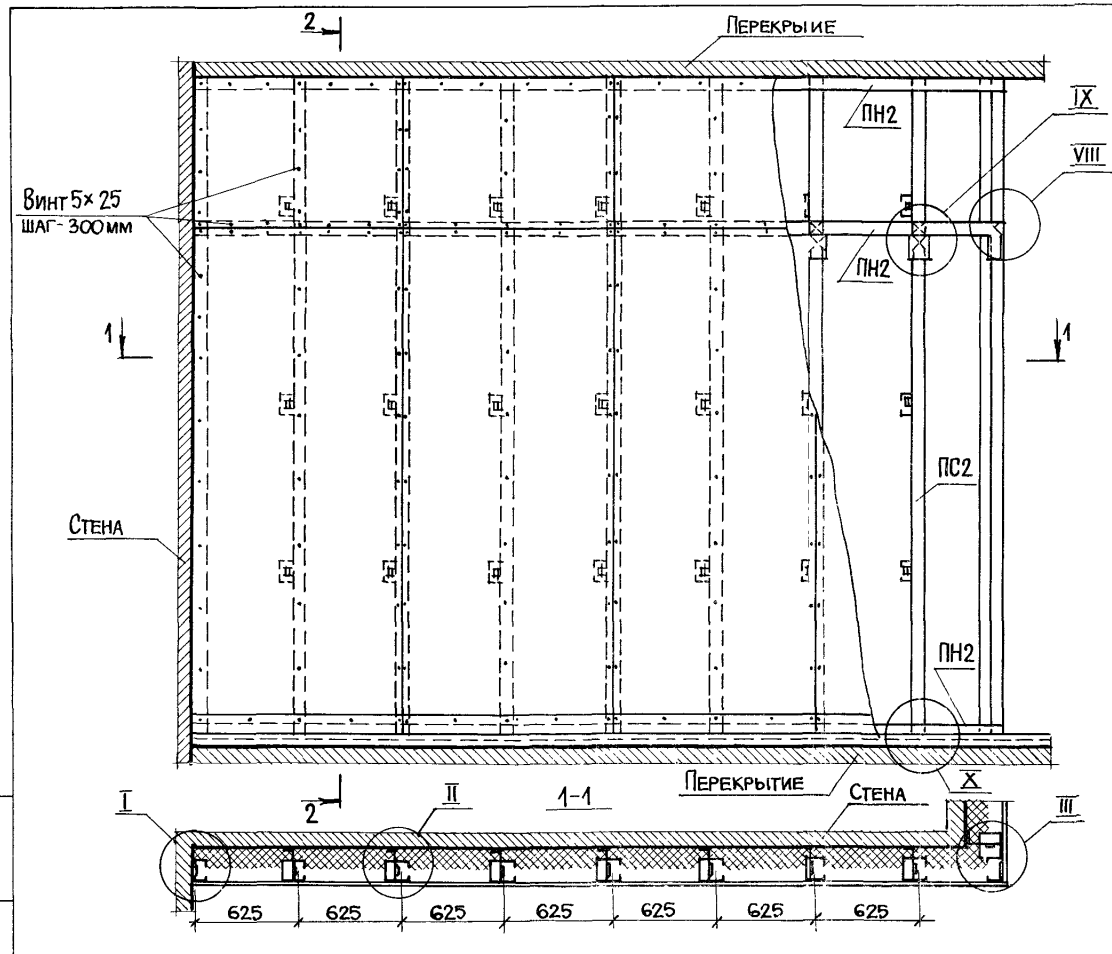

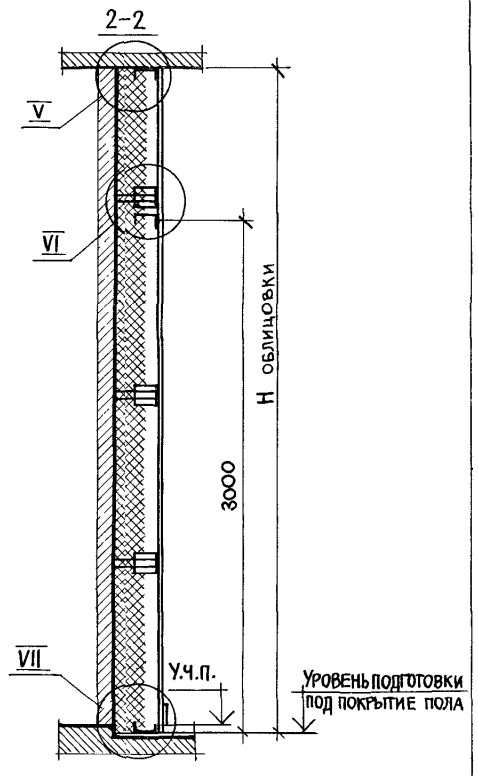

Облицовка ОЦМ-1 без звукоизоляционного слоя.
Узлы замаркированные на листе см. Докум 01.00 листы 2–5.

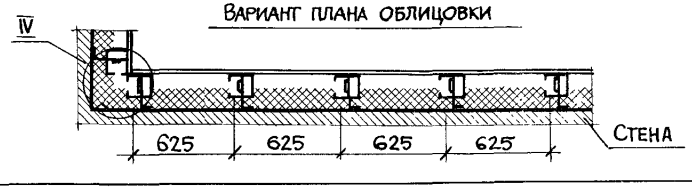

Нач.отд.	Юдицкий		
Н.контр.	Пельтихина		
ГИП	Лыков		
Рук.гр.	Мошкина		
Ст.техн.	Назарова		

1.273.9-5.4-01.00

Облицовка ОЦМ-1м /ОЦМ-1/ (фрагмент) Узлы I – X. Пример.

Стадия	Лист	Листов
Р	1	5

ЦНИИЭП торгово-бытовых зданий и туристских комплексов

212155 7

Формат А3

Инв. № подл. | Подпись и дата | Взам. инв. №

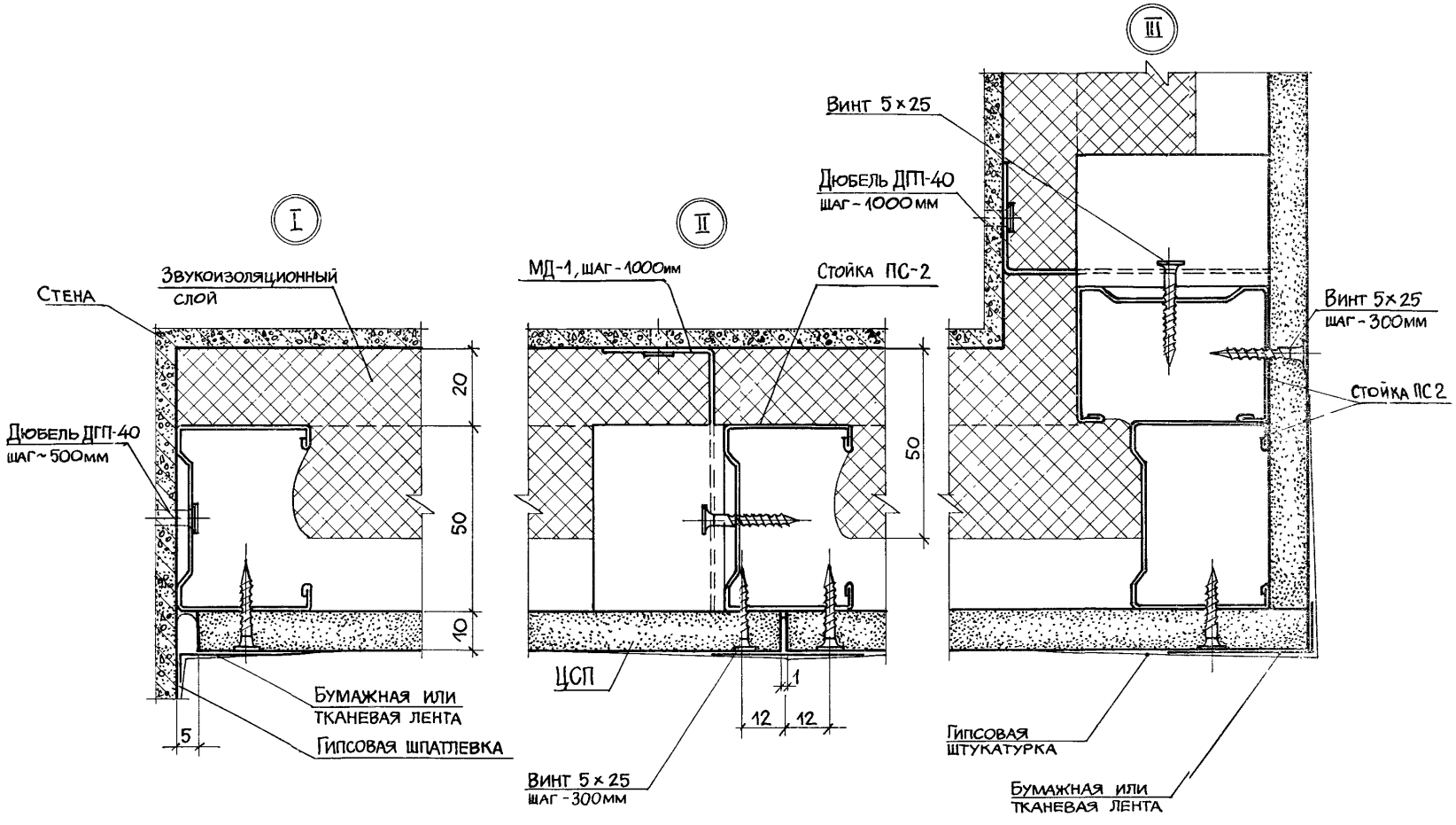

Инв.№ подл. | Подпись и дата | Взам. инв.№

1.273.9-5.4-01.00

Лист 2

Формат А3

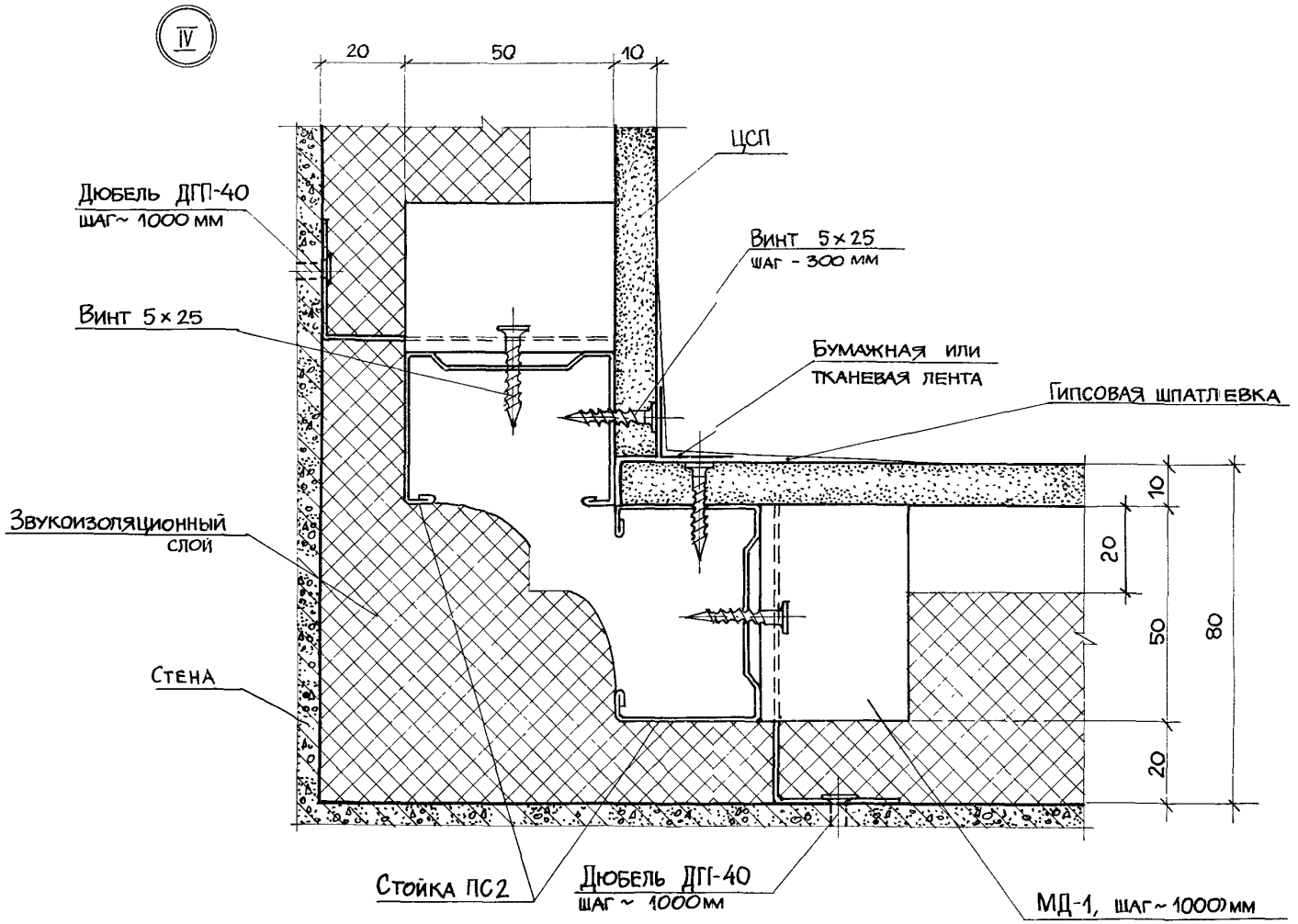

Инв. № подл.	Подпись и дата	Взам. инв. №

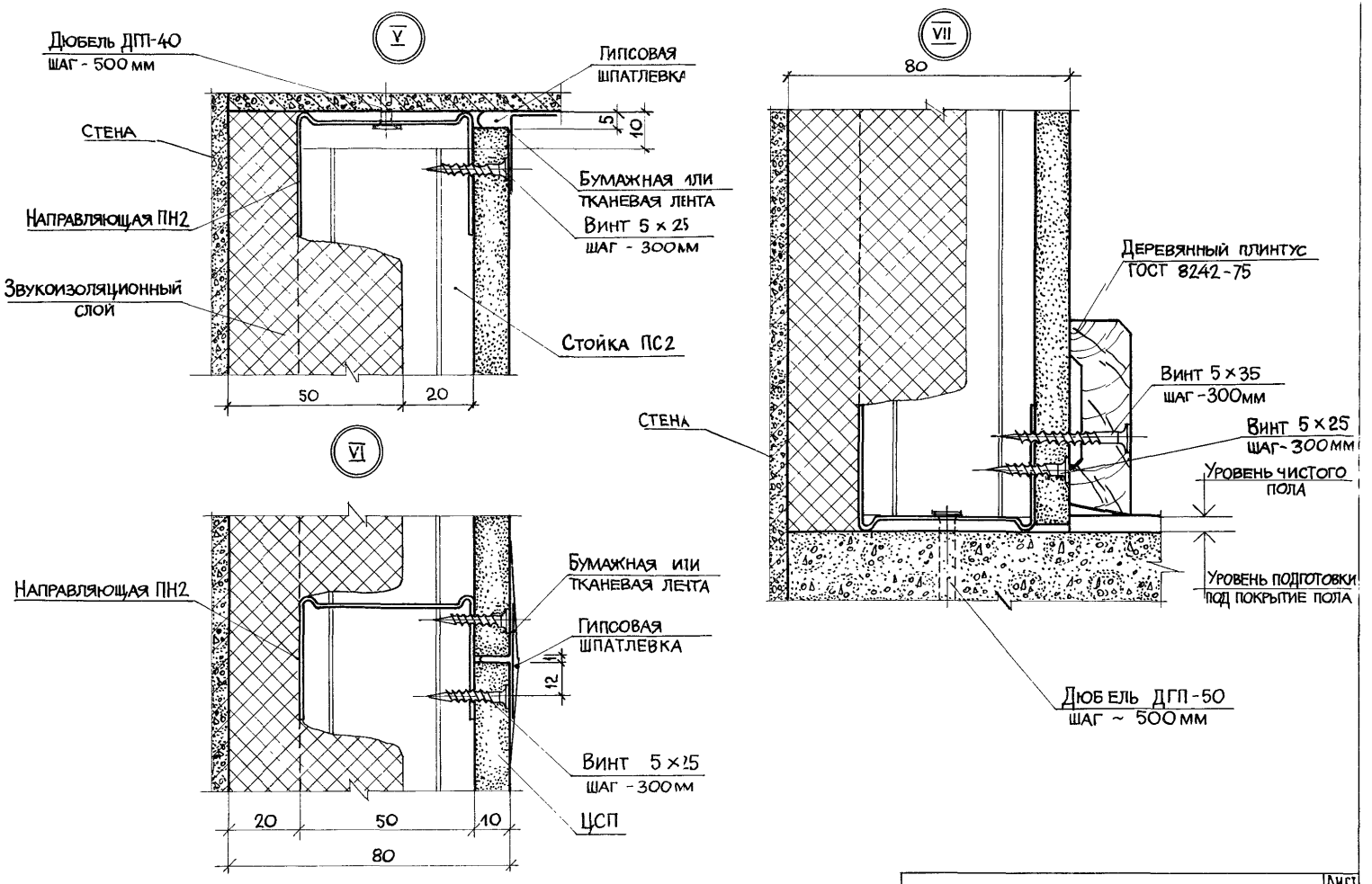

Инв.№ подл.	Подпись и дата	Взам. инв.№

1.273.9-5.4-01.00	Лист 4

21255 10

Формат А3

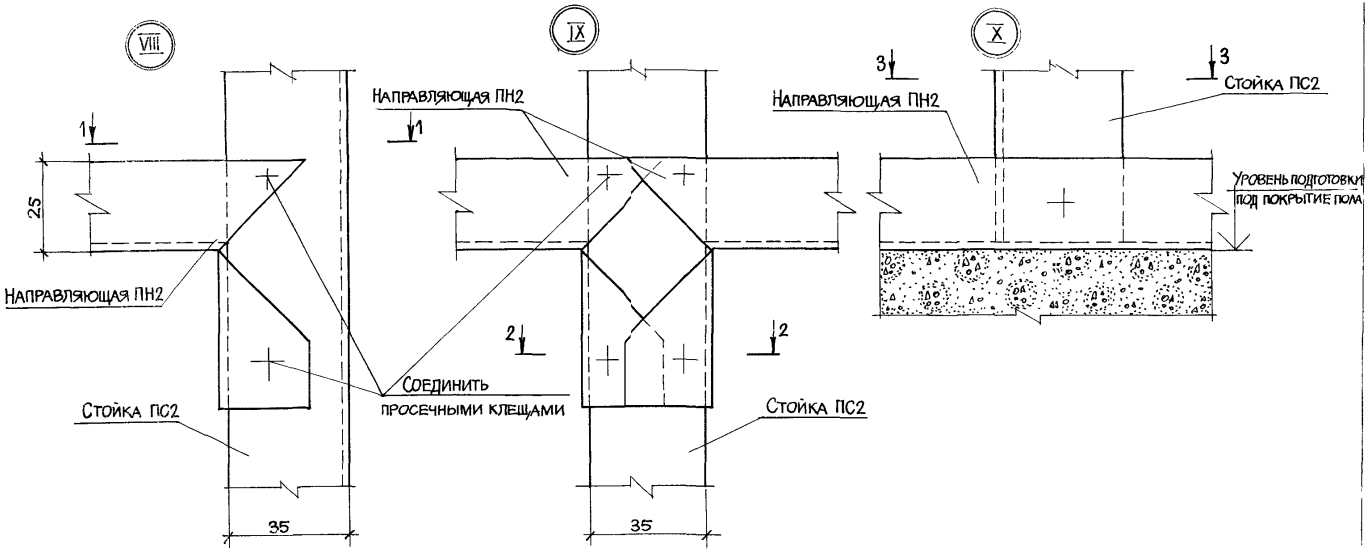

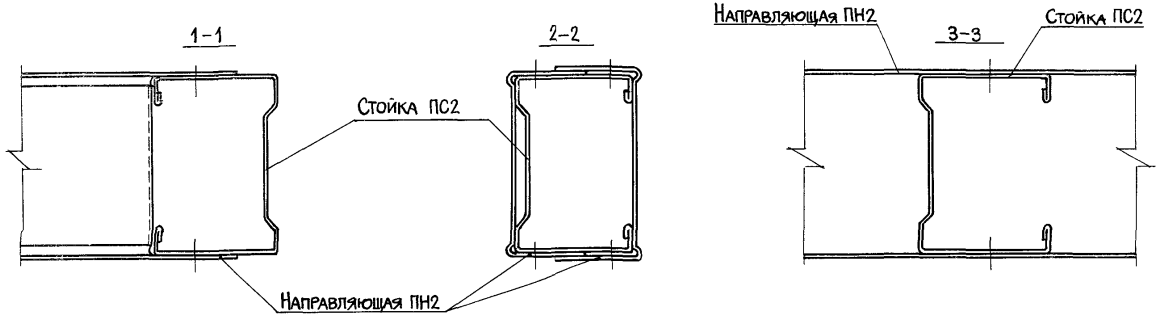

Инв. № подл. | Подпись и дата | Взам. инв. №

11.273.9-5.4-01.00	Лист 5

21255 11

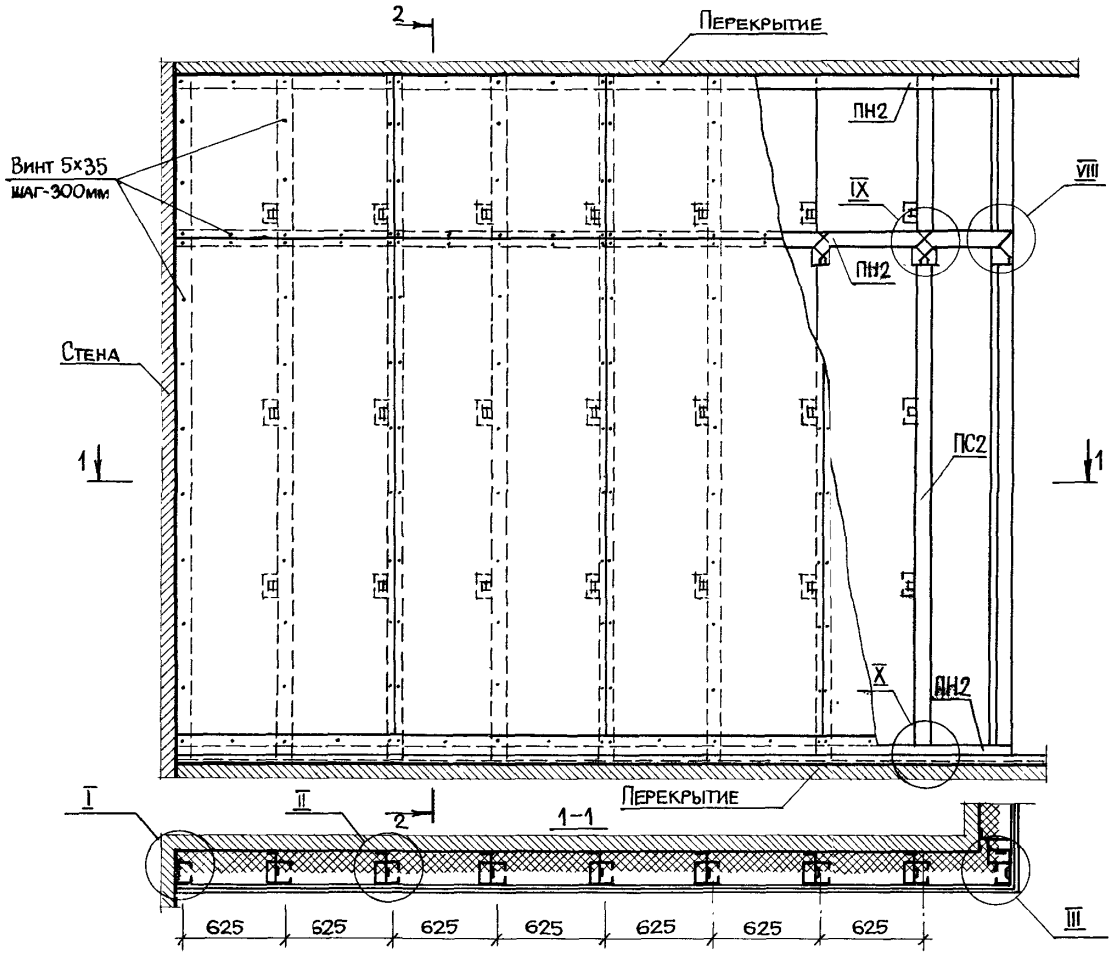

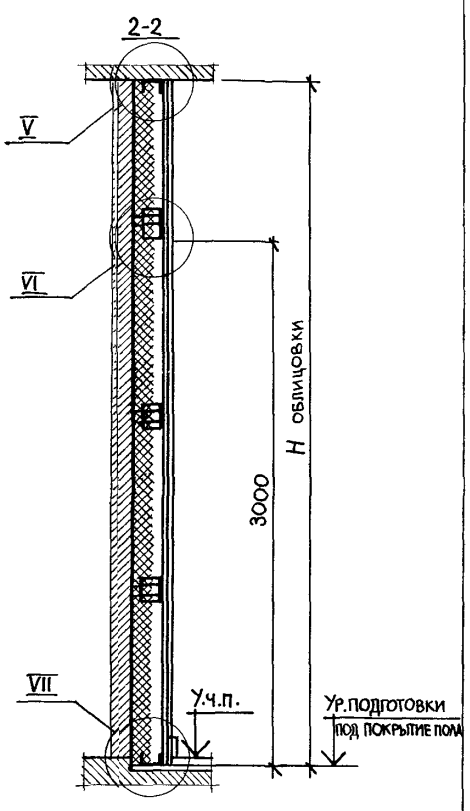

Облицовка ОЦМ-2 без звукоизоляционного слоя.
Узлы замаркированные на листе см. докум 02.00 листы 2..4, докум 01.00 лист 5.



Нач.отд.	Юдицкий		
Н.контр.	Пельтихина		
Г. И П	Лыков		
Рук. гр.	Мошкина		
Ст.техн.	Назарова		

1.273.9-5.4.-02.00

Облицовка ОЦМ-2м /ОЦМ-2/ (фрагмент)
Узлы I – VII
Пример

Стадия	Лист	Листов
Р	1	4

ЦНИИЭП торгово-бытовых зданий и туристских комплексов

2125 5 12

Инв.№ подл. | Подпись и дата | Взам.инв.№

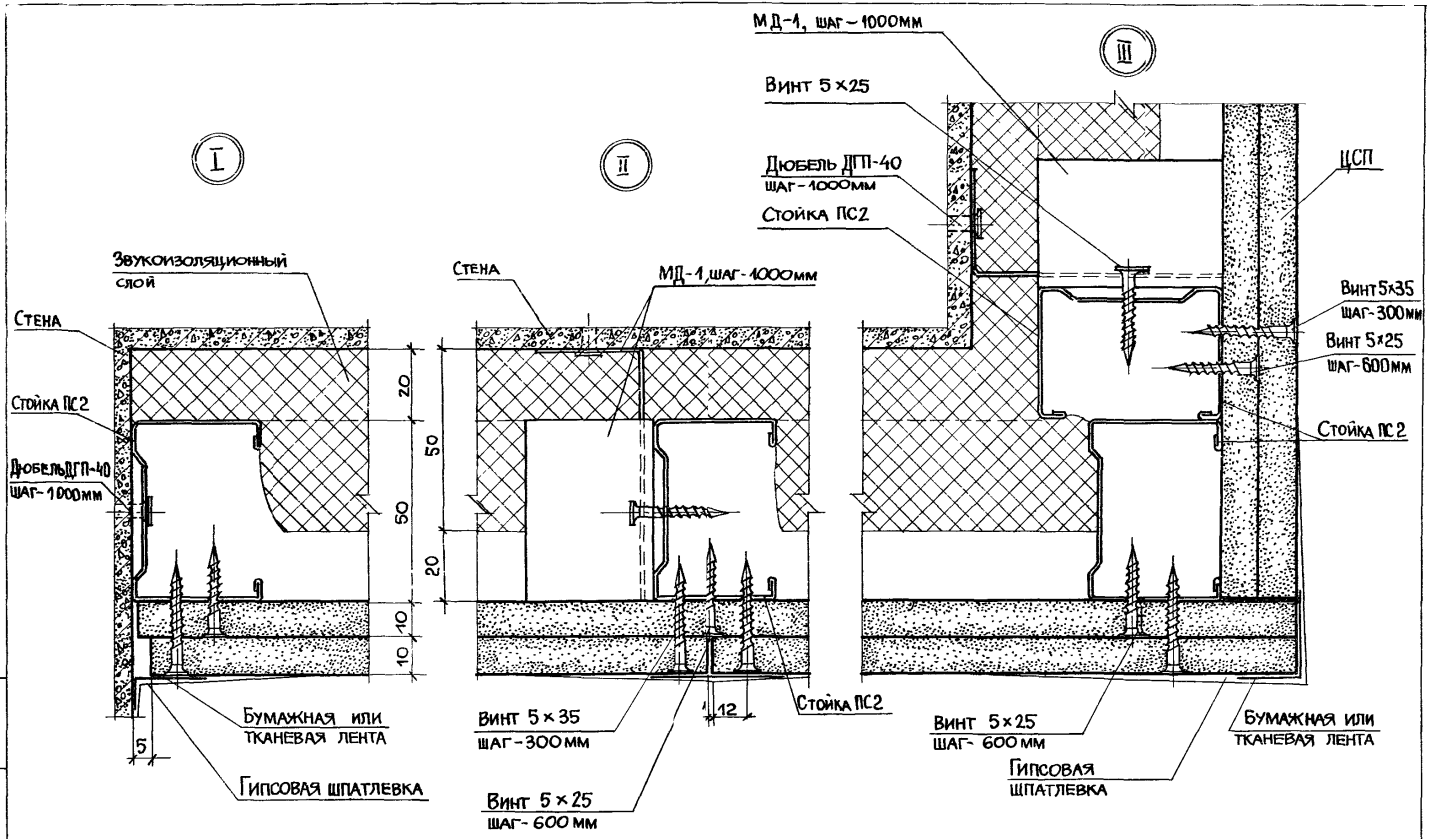

Инв.№ подл. | Подпись и дата | Взам. инв.№

1.273.9-5.4	-02.00	Лист 2

21255 13

Формат А3

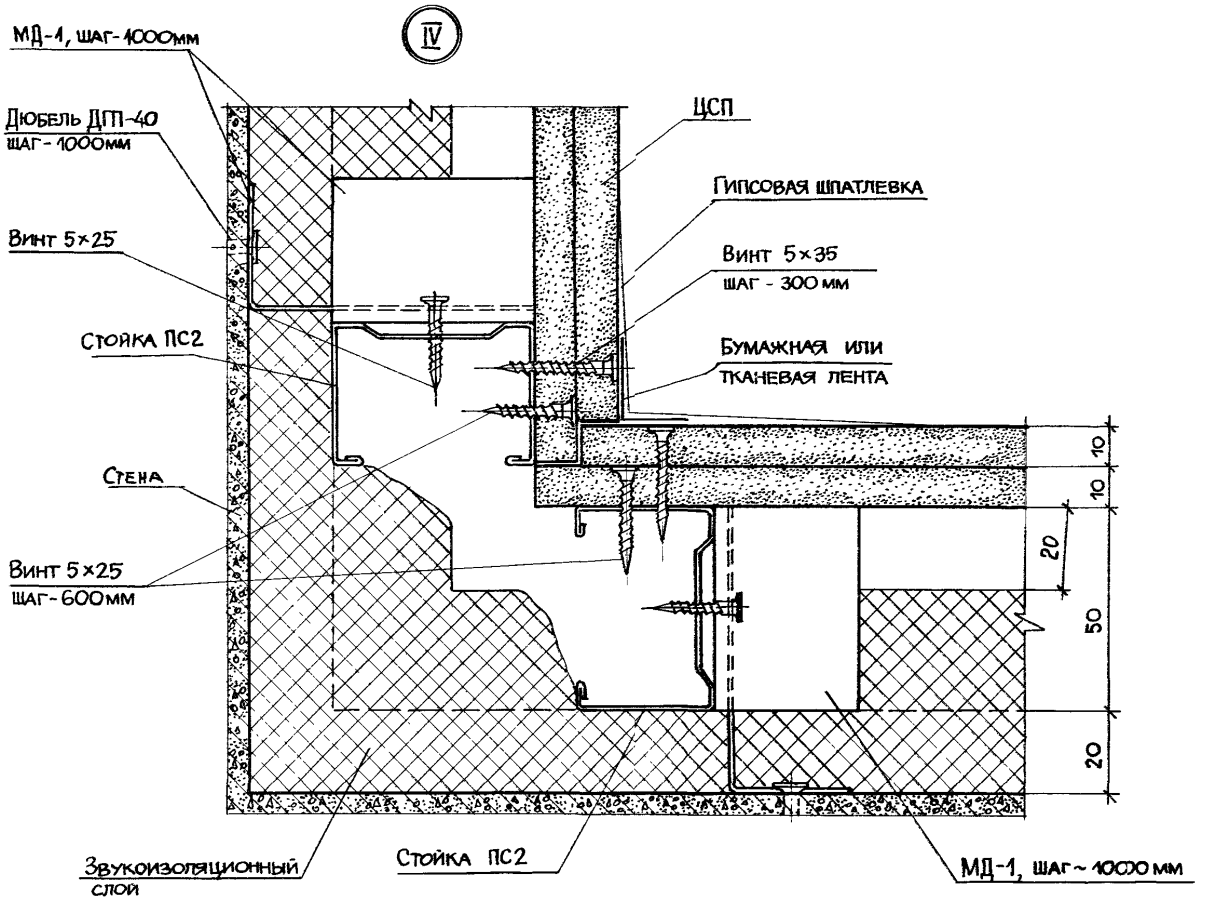
IV
МД-1, ШАГ-1000мм
Дюбель ДП-40
ШАГ-1000мм
Винт 5×25
Стойка ПС2
Стена
Винт 5×25
ШАГ-600мм
ЦСП
Гипсовая шпатлевка
Винт 5×35
ШАГ - 300 мм
Бумажная или
тканевая лента
10
10
20
50
20
Звукоизоляционный
слой
Стойка ПС2
МД-1, ШАГ-1000мм

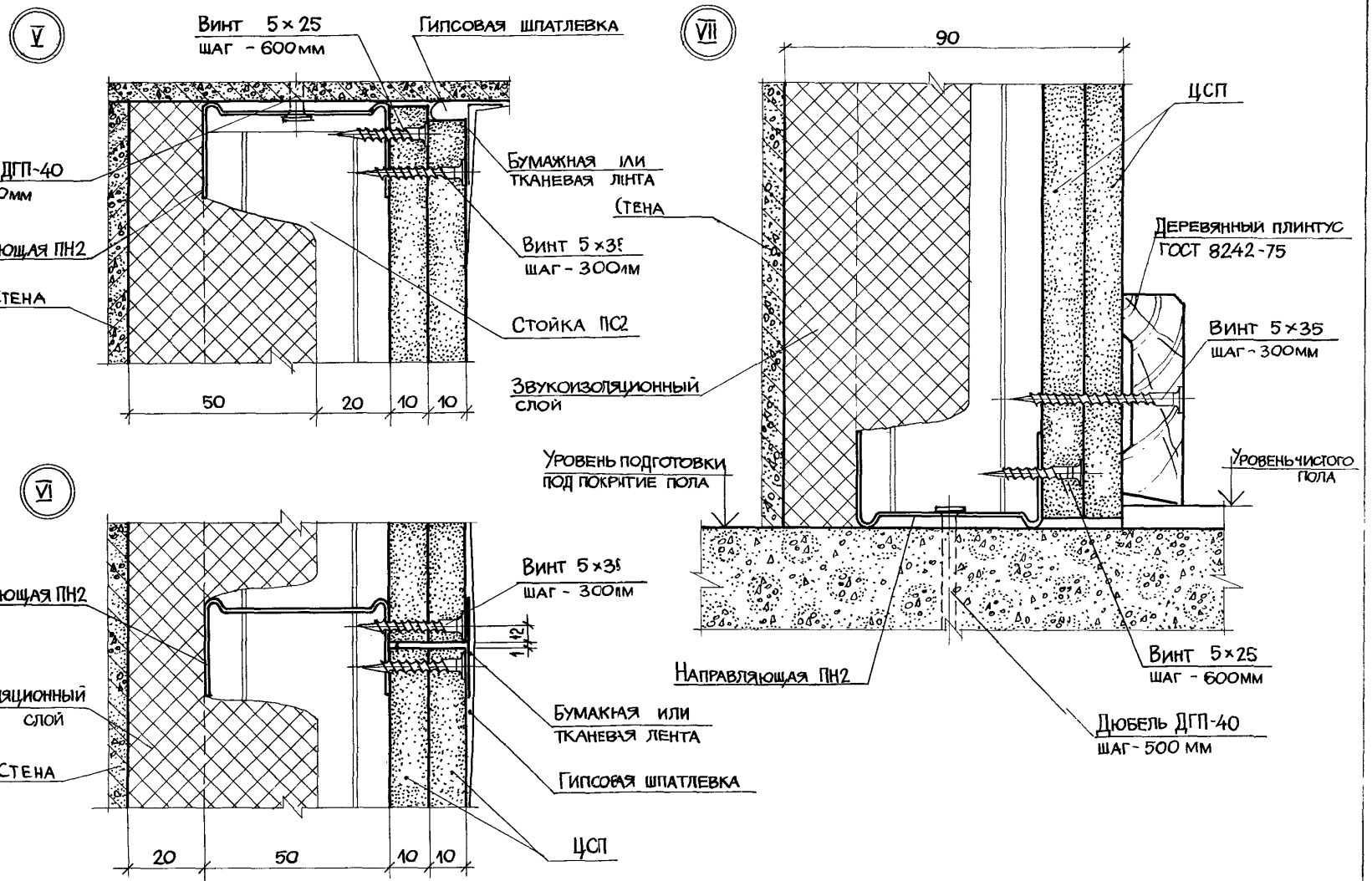

Инв. № подл. | Подпись и дата | Взам. инв. №

1.273.9-5.4-02.00

Лист 4

21255 115

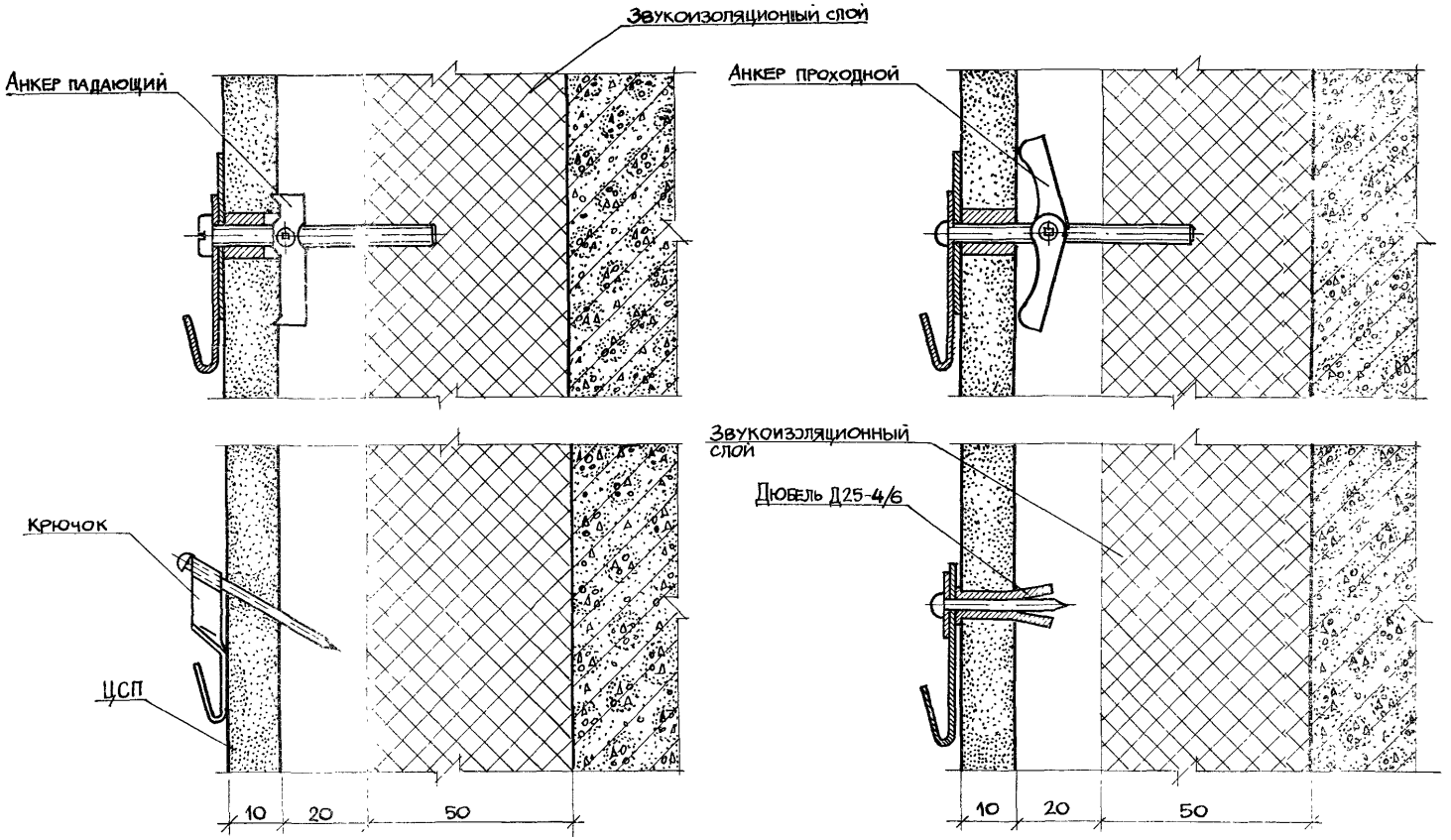

Нач. отд	Юдицкий		
Н. контр.	Пельтихина		
ГИП	Лыков		
Рук. гр.	Мошкина		
Ст. техн.	Назарова		

1.273.9-5.4-03.00

Примеры установки анкера падающего, крючка, анкера проходного и дюбеля разжимного

Стадия	Лист	Листов
Р		1

ЦНИИЭП торгово-бытовых зданий и туристских комплексов

Инв. № подл. | Подпись и дата | Взам. инв. №

21255 16

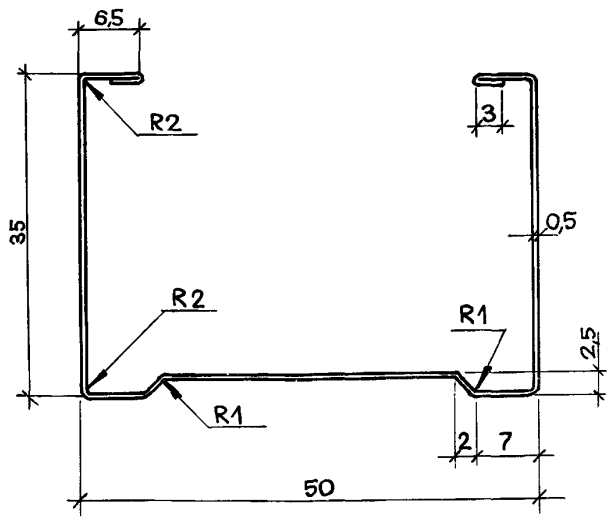

По согласованию с потребителем и организацией автором проекта допускается поставка профилей из ленты толщиной 0,6мм вместо 0,5мм

			1.273.9-5.4-00.01		
Нач.отд.	Юдицкий		Профиль стойка ПС2	Стадия: Р; Масса: 0,50; Масштаб: 2:1	
Н.контр.	Пельтихина			Лист	Листов 1
ГИП	Лыков		Сталь листовая оцинкованная Б 0,5×1000 ГОСТ 19904-74 0,8 кп-ВГ-2 ГОСТ 14913-69	ЦНИИЭП торгово-бытовых зданий и туристских комплексов	
Рук.гр.	Мошкина				
Ст.техн.	Назарова				

Инв.№ подл. | Подпись и дата | Взам. инв.№

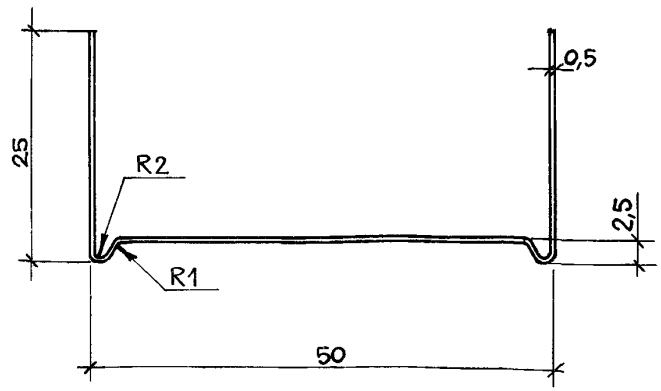

По согласованию с потребителем и организацией автором проекта допускается поставка профилей из ленты толщиной 0,6 мм вместо 0,5 мм.

			1.273.9-5.4-00.02		
Нач.отд.	Юдицкий		Профиль направляющий ПН2	Стадия: Р; Масса: 0,392; Масштаб: 2:1	
Н.контр.	Пельтихина			Лист	Листов 1
ГИП	Лыков		Сталь листовая оцинкованная Б 0,5×1000 ГОСТ 19904-74 0,8 кп-ВГ-2 ГОСТ 14918-69	ЦНИИЭП торгово-бытовых зданий и туристских комплексов	
Рук.гр.	Мошкина				
Ст.техн.	Назарова				

Инв.№ подл. | Подпись и дата | Взам. инв.№

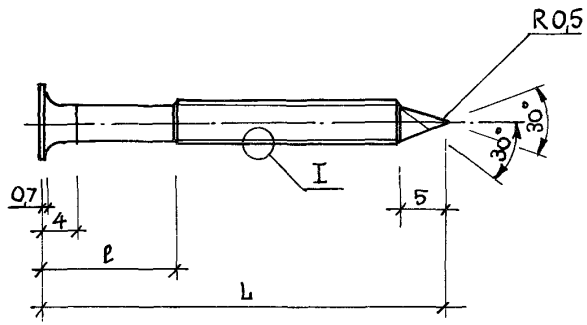

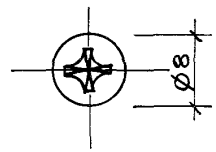

I
М 10:1

Номинальный диаметр резьбы, мм	5		
Длина винта L, мм	25	35	45
Недорез резьбы ℓ, мм	5	10	15
Номер шлица, мм	2	2	2
Максимальная толщина металлического профиля, мм	0,7	0,7	0,7
Масса, кг 1000 шт	2,51	3,28	4,06

Резьба двухзаходная разновысотная

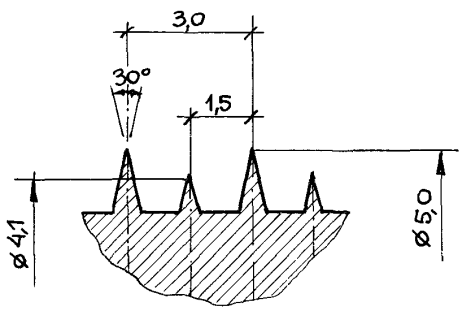

Нач.отд.	Юдицкий	
Н.контр.	Лельтихина	
ГИП	Лыков	
Вук.гр.	Мошкина	
Ст.техн.	Назарова	

1.273.9-5.4 -00.03

Винт

Стадия	Масса	Масштаб
Р	–	2:1
Лист	Листов 1	

ТУ 14-4-953-78

ЦНИИЭП торгово-бытовых зданий и туристских комплексов

Инв.№ подл. | Подпись и дата | Взам. инв.№

21255 18

Формат А-3

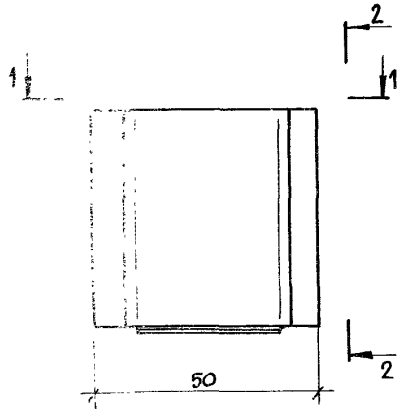

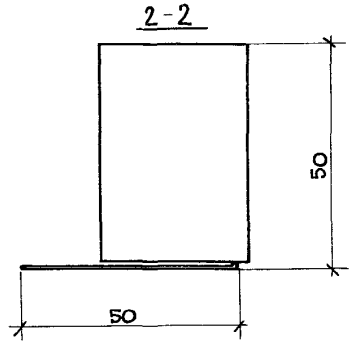

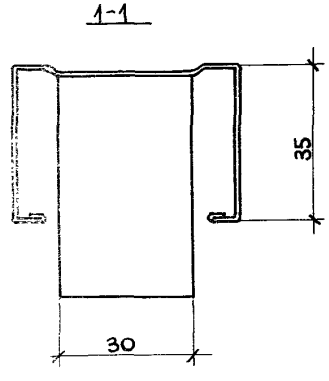

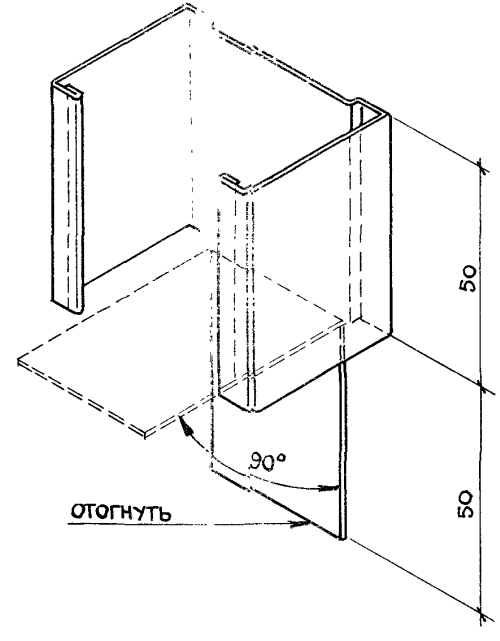

Нач.отд	Юдицкий		
Н.контр.	Пельтихина		
ГИП	Лыков		
Рук.гр.	Мошкина		
Ст.техн.	Назарова		

1.273.9-5.4-00.04

Монтажная деталь МД-1 /обрезок ПС 2, ℓ=100мм/

Стадия	Масса	Масштаб
Р	0,04 кг	1:10
Лист	Листов 1	

Сталь листовая оцинкованная Б 0,5х1000 ГОСТ 19904-74
08КП-8Г-2 ГОСТ 14918-69

ЦНИИЭП торгово-бытовых зданий и туристских комплексов

212155 19

Инв.№ подл. | Подпись и дата | Взам. инв.№

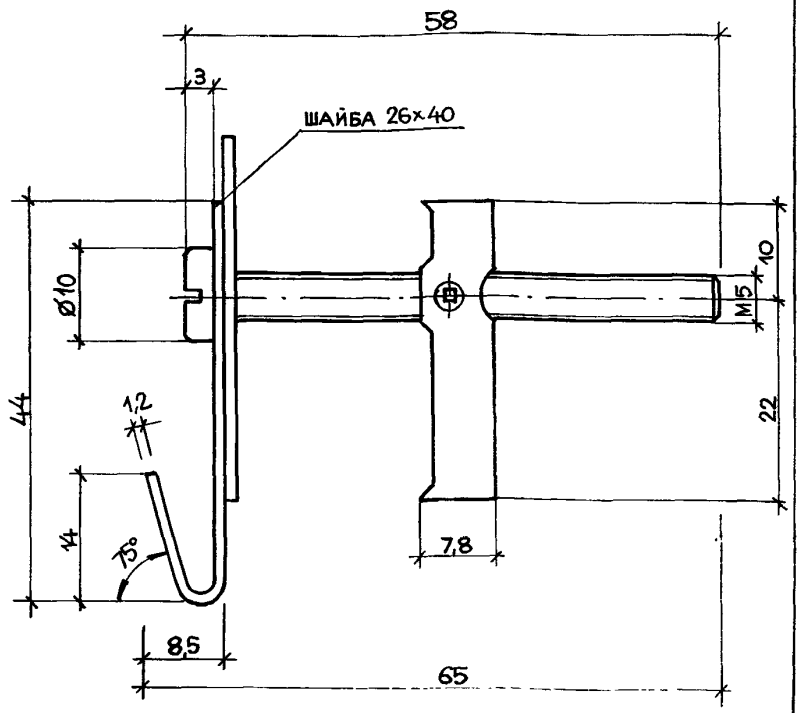

Максимальная нагрузка 45 кгс

				1.273.9-5.4-00.05
				Анкер падающий
				ТУ 400-28-370-80

Стадия	Масса	Масштаб
Р	–	2:1
Лист	Листов 1	

ЦНИИЭП торгово-бытовых зданий и туристских комплексов

Нач.отд.	Юдицкий	
Н.контр.	Пельтихина	
ГИП	Лыков	
Рук.гр.	Мошкина	
Ст.техн.	Назарова	

Инв. № подл. | Подпись и дата | Взам. инв. №

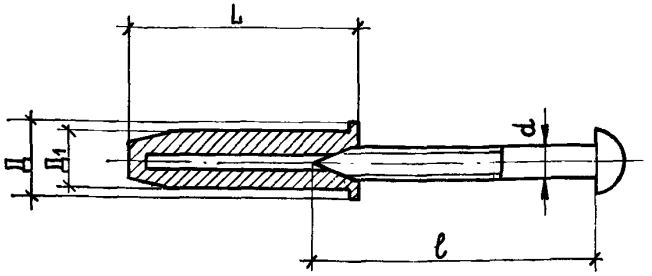

Обозначение	L, мм	Д, мм	Д1, мм	d, мм	l, мм
Д 25-4/6	25	8	6	3,5	30
Д 35-5/8	35	11	8	5	70

Максимальная нагрузка 30 кгс

				1.273.9-5.4-00.06
				Дюбель разжимной
				ТУ 36-941-79 Е

Стадия	Масса	Масштаб
Р	–	2:1
Лист	Листов 1	

ЦНИИЭП торгово-бытовых зданий и туристских комплексов

Нач.отд.	Юдицкий	
Н.контр.	Пельтихина	
ГИП	Лыков	
Рук.гр.	Мошкина	
Ст.техн.	Назарова	

Инв. № подл. | Подпись и дата | Взам. инв. №

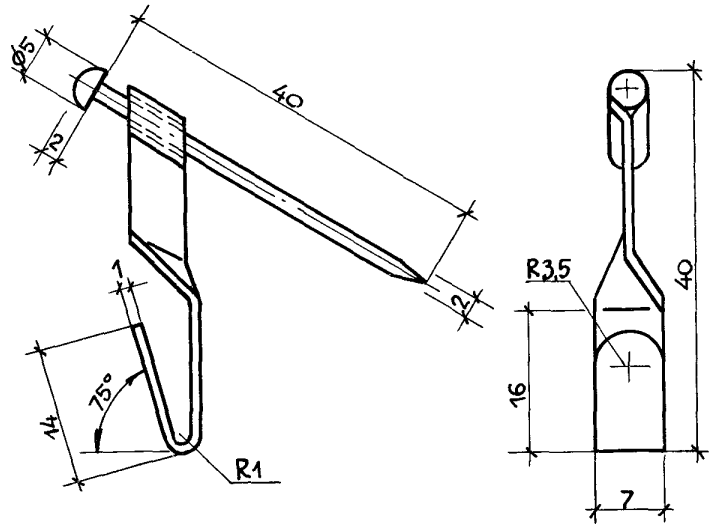

Максимальная нагрузка 15кгс

			1.273.9-5.4-00.07		
			Крючок	Стадия: Р	Масса: –	Масштаб: 2:1
				Лист	Листов 1
Нач.отд	Юдицкий		ТУ-400-28-371-80	ЦНИИЭП торгово-бытовых зданий и туристских комплексов	
Н.контр.	Пельтихина				
ГИП	Лыков				
Рук.гр.	Мошкина				
Ст.техн.	Назарова				

Взам.инв.№ | Подпись и дата | Инв.№ подл.

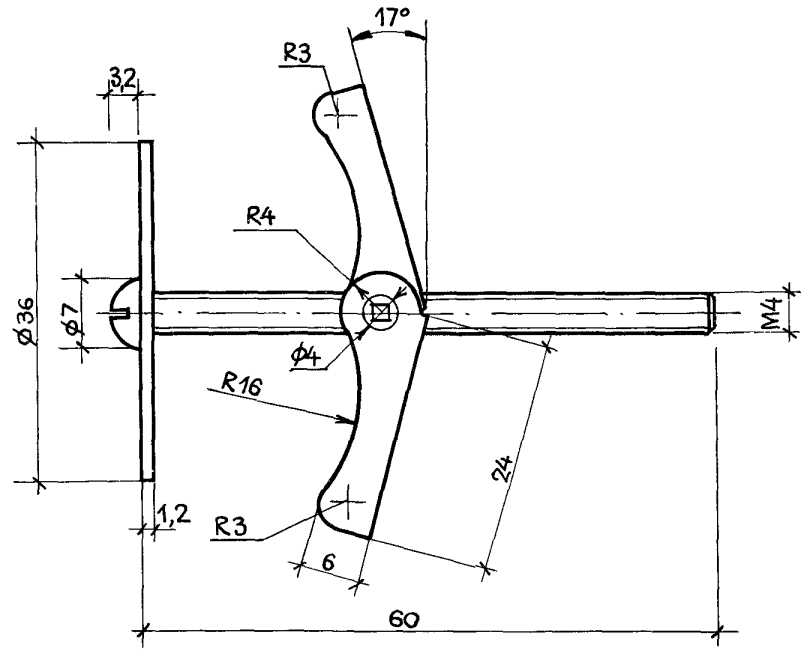

Максимальная нагрузка 45кгс

			1.273.9-5.4-00.08		
			Анкер прожодной	Стадия: Р	Масса: –	Масштаб: 2:1
				Лист	Листов 1
Нач.отд	Юдицкий		ТУ 400-28-369-80	ЦНИИЭП торгово-бытовых зданий и туристских комплексов	
Н.контр.	Пельтихина				
ГИП	Лыков				
Рук.гр.	Мошкина				
Ст.техн.	Назарова				

Взам.инв.№ | Подпись и дата | Инв.№ подл.

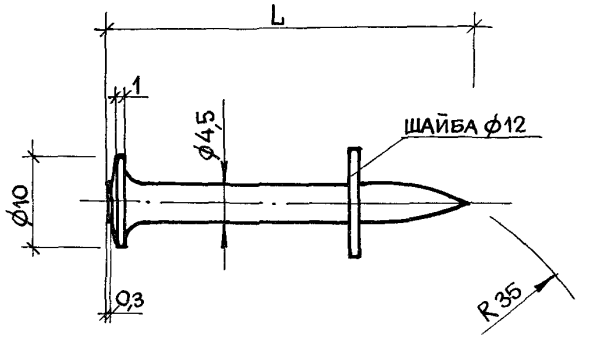

Обозначение	Наименование	L, мм
ДГП	Дюбель-гвоздь пистолетный	20 30 40 50 60

Для пристрелки верхней направляющей рекомендуется применять дюбель-гвоздь L=30; 40мм.

Для пристрелки нижней направляющей рекомендуется применять дюбель-гвоздь L=50; 60мм

Нач отд	Юдицкий	
Н контр	Пельтихина	
Г.И.П	Лыков	
Рук. гр.	Мошкина	
Ст. техн.	Назарова	

1.273.9-5..4-00.09

Дюбель-гвоздь пистолетный

Стадия	Масса	Масштаб
Р	–	2:1
Лист	Листов 1	

ТУ 14-4-1231-83

ЦНИИЭП торгово-бытовых зданий и туристских комплексов

21255 (22)

Взам. инв. № | Подпись и дата | Инв. № подл.

gost.e-ecolog.ru