ТИПОВЫЕ КОНСТРУКЦИИ, ИЗДЕЛИЯ И УЗЛЫ ЗДАНИЙ И СООРУЖЕНИЙ

СЕРИЯ 1.273.9-5

ОБЛИЦОВКИ ИЗ ЛИСТОВЫХ МАТЕРИАЛОВ ДЛЯ ОБЩЕСТВЕННЫХ ЗДАНИЙ

ВЫПУСК 2

ОБЛИЦОВКИ ИЗ ГИПСОКАРТОННЫХ ЛИСТОВ
НА МЕТАЛЛИЧЕСКОМ КАРКАСЕ

РАБОЧИЕ ЧЕРТЕЖИ

21253
Инв. 2-05
gost.e-ecolog.ru

ТИПОВЫЕ КОНСТРУКЦИИ, ИЗДЕЛИЯ И УЗЛЫ ЗДАНИЙ И СООРУЖЕНИЙ

СЕРИЯ 1.273.9-5

ОБЛИЦОВКИ ИЗ ЛИСТОВЫХ МАТЕРИАЛОВ ДЛЯ ОБЩЕСТВЕННЫХ ЗДАНИЙ

ВЫПУСК 2

ОБЛИЦОВКИ ИЗ ГИПСОКАРТОННЫХ ЛИСТОВ
НА МЕТАЛЛИЧЕСКОМ КАРКАСЕ

РАБОЧИЕ ЧЕРТЕЖИ

Разработаны
ЦНИИЭП торгово-бытовых
зданий и туристских комплексов
Главный инженер института
Начальник отдела

Носков В.И.
Юдицкий А.Н.

Утверждены: с 01.05.86
Государственным комитетом
по гражданскому строительству
и архитектуре при Госстрое СССР
Приказ № 114 от 28.03.86
Введены в действие с 01.05.86

© ЦИТП Госстроя СССР, 1988

Обозначение	Наименование	Стр.
1.273.9-5.2-00.00 ПЗ	Пояснительная записка	2-5
1.273.9-5.2-00.00 ВД	Ведомость ссылочных документов	
1.273.9-5.2-01.00	Облицовка ОГКМ-1м /ОГКМ-1/ (Фрагмент) Узлы I-X; Ia, IIIa, Ya Пример	6-11
1.273.9-5.2-02.00	Облицовка ОГКМ-2м /ОГКМ-2/ (Фрагмент) Узлы I-VII; Ia, IIIa, Ya Пример	12-16
1.273.9-5.2-03.00	Примеры установки анкера падающего, крючка, анкера проходного и дюбеля разжимного	17
1.273.9-5.2-00.01	Профиль стойка ПС2	18
1.273.9-5.2-00.02	Профиль направляющий ПН2	
1.273.9-5.2-00.03	Профиль торцевой ПБ1 /буртик/	19
1.273.9-5.2-00.04	Профиль угловой ПУ2	20
1.273.9-5.2-00.05	Монтажная деталь МД-1 /обрезок ПС2, ℓ = 100 мм/	21
1.273.9-5.2-00.06	Крючок	22
1.273.9-5.2-00.07	Анкер проходной	
1.273.9-5.2-00.08	Анкер падающий	23
1.273.9-5.2-00.09	Дюбель разжимной	
1.273.9-5.2-00.10	Винт	24
1.273.9-5.2-00.11	Дюбель-гвоздь	25

1.273.9-5.2-00.00

Нач. отд.	Юдицкий		
ГИП	Лыков		
Рук. гр.	Мошкина		

Содержание

Стадия	Лист	Листов
Р		1

ЦНИИЭП торгово-бытовых зданий и туристских комплексов

Формат А4

1. Общая часть

Выпуск содержит перечень типов облицовок, монтажные узлы, комплектующие элементы и детали, рекомендации по заделке швов и методам отделки лицевых поверхностей. Расход материалов на 1 м² облицовок и типы облицовок см. таблицу (докум. 00.00 ПЗ, лист 2).

2. Область применения

Облицовки предназначены для применения в проектах общественных зданий (предприятия общественного питания, торговли, бытового обслуживания, школ, учебных, лечебных и детских учреждений), а также в гостиницах, административно-бытовых зданиях и др., с высотами этажей равными 2,8 м; 3,3 м; 3,6 м; 4,2 м. В облицовках гостиниц, школ, детских садов, учебных и лечебно-профилактических учреждений в качестве звукоизоляционного слоя применяются прошивные минераловатные маты по ТУ 21-РСФСР-1 301-86, в прочих общественных зданиях разрешаются минераловатные плиты по ГОСТ 9573-82.

Облицовки следует применять в помещениях с нормальным температурно-влажностным режимом (СНиП II-3-79), в зданиях с неагрессивной средой. Согласно СНиП II-2-80 и заключению ГУПО МВД СССР №7/6/1126 от 14.04.83 года облицовки можно применять для зданий II степени огнестойкости. Для отделки облицовок на путях эвакуации, а также в помещениях лечебных и детских дошкольных учреждений следует применять несгораемые материалы (рекомендуется применять керамические плитки, асбестоцементные листы, водоэмульсионные, клеевые краски и др.)

3. Технические характеристики облицовок

Облицовки поэлементной сборки представляют собой каркасную конструкцию, обшитую с одной стороны гипсокартонными листами.

Каркас облицовок запроектирован из гнутых профилей, изготовленных путем профилирования рулонной тонколистовой оцинкованной

Взам. инв. №

Подпись и дата

Инв. № подл.

1.273.9-5.2-00.00 ПЗ

Нач. отд.	Юдицкий		
ГИП	Лыков		
Рук. гр.	Мошкина		

Пояснительная записка

Стадия	Лист	Листов
Р	1	4

ЦНИИЭП торгово-бытовых зданий и туристских комплексов

Формат А4

Типы облицовок поэлементной сборки и расход материалов

Таблица

Тип	Эскиз	Толщина облицовки, мм	Высота облицовки, H мм	Расход материалов на 1 м² облицовки: гипсокартонный лист, м²	металл: стойка, кг	металл: направляющая, кг	прошивной мат или минераловатная плита, м³	бумажная или тканевая лента, пм	плинтус, пм	гипсовая шпатлевка, кг	обрамляющие элементы: угловой профиль ПУ 2, пм	обрамляющие элементы: торцевой бортик ПБ 1, пм	крепежные нормали: дюбель, шт	крепежные нормали: винт 5×25, кг	крепежные нормали: винт 5×35, кг	Масса 1 м² облицовки, кг
1	2	3	4	5	6	7	8	9	10	11	12	13	14	15	16	17
ОГКМ-1	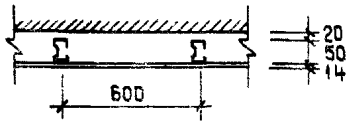	84	2500	1,0	1,0	0,31	—	1,30 / 0,86	0,40	0,20	— / 0,06	— / 0,28	2,0	0,020	—	13,5
			3000		1,0	0,26		1,20 / 0,90	0,33	0,19	— / 0,05	— / 0,25		0,019	—	13,5
			3300		1,0	0,48		1,40 / 1,12	0,30	0,24	— / 0,05	— / 0,23		0,022	—	13,5
			3900		1,0	0,40		1,35 / 1,11	0,26	0,23	— / 0,04	— / 0,20		0,021	—	13,5
ОГКМ-1м	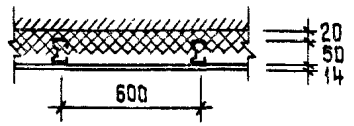	84	2500	1,0	1,0	0,31	0,05	1,30 / 0,86	0,40	0,20	— / 0,06	— / 0,28	2,0	0,20	—	20,0
			3000		1,0	0,26		1,20 / 0,90	0,33	0,19	— / 0,05	— / 0,25		0,019	—	20,0
			3300		1,0	0,48		1,40 / 1,12	0,30	0,24	— / 0,05	— / 0,23		0,022	—	20,0
			3900		1,0	0,40		1,35 / 1,11	0,26	0,23	— / 0,04	— / 0,20		0,021	—	20,0
ОГКМ-2	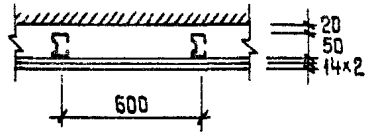	98	2500	2,0	1,0	0,31	—	1,30 / 0,86	0,40	0,20	— / 0,06	— / 0,28	2,0	0,010	0,031	25,0
			3000		1,0	0,26		1,20 / 0,90	0,33	0,19	— / 0,05	— / 0,25		0,010	0,030	25,0
			3300		1,0	0,48		1,40 / 1,12	0,30	0,24	— / 0,05	— / 0,23		0,011	0,035	25,0
			3900		1,0	0,40		1,35 / 1,11	0,26	0,23	— / 0,04	— / 0,201		0,011	0,033	25,0
ОГКМ-2м	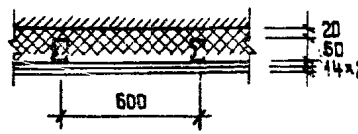	98	2500	2,0	1,0	0,31	0,05	1,30 / 0,86	0,40	0,20	— / 0,06	— / 0,28	2,0	0,040	0,031	32,0
			3000		1,0	0,26		1,20 / 0,90	0,33	0,19	— / 0,05	— / 0,25		0,040	0,030	32,0
			3300		1,0	0,48		1,40 / 1,12	0,30	0,24	— / 0,05	— / 0,23		0,044	0,035	32,0
			3900		1,0	0,40		1,35 / 1,11	0,26	0,23	— / 0,04	— / 0,201		0,041	0,033	32,0

1. Расход материалов дан на 1 м² облицовки без запасов по объему и весу
2. В графах 9, 12, 13 в числителе дан расход материалов для вариант облицовок без обрамления ГКЛ металлическими обрамляющими элементами, а в знаменателе с обрамляющими элементами (см. докм 01.00, лист 1).

21253 4

Формат А3

стали на профилегибочных станках. Для изготовления профилей принята листовая сталь по $\frac{б-0,5\times1000\ \ ГОСТ\ 19904-74}{0,8кп-Вз-2\ ГОСТ\ 14918-80}$ толщиной 0,5; 0,6 мм. В стенках стоек предусмотренны отверстия 40х40 мм для пропуска силовой и слаботочной электропроводок. Материалом обшивки каркаса являются гипсокартонные листы по ГОСТ 6266-81 с прямыми и обжатыми по всей длине листа кромками, толщиной 14 мм. Гипсокартонные листы с прямоугольной кромкой применяются для внутреннего слоя при двухслойном варианте обшивки облицовки.

Для крепления обшивок к металлическому каркасу приняты винты самосверлящие самонарезающие по ТУ 14-4-953-78.

Для повышения звукоизоляции облицовок предусмотрены прошивные минераловатные маты γ= 125 кг/м^3 по ТУ 21-РСФСР-1.304-86 или полужесткие минераловатные плиты толщиной 50 мм, γ = 125 кг/м^3 на синтетической связке по ГОСТ 9573-82.

В процессе эксплуатации облицовок возникает необходимость в креплении к ним различного оборудования и предметов интерьера, которые должны навешиваться на специальные анкерные изделия. Возможность применения того или иного анкерного изделия определяется в зависимости от несущей способности облицовок и навешиваемого оборудования на эти облицовки. Основные виды анкерных изделий, монтажные узлы и их максимальная несущая способность представлены в альбоме (см. докум.00. 06.. 00.09).

Для отделки поверхностей гипсокартонных облицовок можно применять:

пленки декоративные отделочные самоклеющиеся ПДСО по ГОСТ 24 944-81;

поливинилхлоридный отделочный материал "Дивилон" по ТУ 400-1-235-82;

обои;

клеевые, водоэмульсионные краски, эмали;

синтетические краски.

Полимерные и синтетические материалы для отделки облицовок должны быть из числа разрешенных для применения в строительстве Министерством здравоохранения СССР.

Заделку и шпатлевку стыков между гипсокартонными листами производить гипсополимерным составом (гипсовая шпатлевка). Рецептура гипсовой шпатлевки в % по массе:

гипсоцементнопуццолановые вяжущие – 78;

поливинилацетатная 50 % дисперсия – 10;

клей малярный – 4;

вода до удобоупотребимой консистенции.

Приготовление состава производить в растворомешалке до получения однородной массы. Жизнеспособность состава — 4 часа.

4. Указания по монтажу облицовок

Устройство гипсокартонных облицовок на металлическом каркасе может осуществляться только при наличии у строительных (монтажных) организаций специального инструмента, обеспечивающего механизацию процессов сборки металлического каркаса облицовки, крепления к нему гипсокартонных листов, а также инструмента для заделки стыков, нанесения шпатлевочного слоя и др работ, согласно "Рекомендации по монтажу гипсокартонных перегородок", утвержденной Главмонтажспецстроем 28.10.81 г. приказ N 194.

Монтаж облицовок производится только в период отделочных работ (в зимнее время при подключении отопления) и до устройства чистого пола в следующей последовательности:

выполняется разметка к бетонным, кирпичным и т.п. конструкциям крепятся верхние и нижние направляющие дюбелями "ДГП" с шагом 500 мм, размер дюбелей зависит от марки бетона и определяется согласно инструкции на монтажно-поршневой пистолет ПЦ-52-I от 1973 г. Главэлектромонтаж Минмонтажспецстроя СССР";

точка забивки дюбеля должна отстоять от края строительного основа-

ния на расстоянии не менее 100 мм;

в направляющие с шагом 600 мм устанавливаются стойки каркаса и крепятся с помощью просечных клещей с последующим отгибом, установка и выравнивание стоек каркаса производится по обычному отвесу или магнитному уровню, монтажными деталями МД-1, с шагом 400 мм, стойки каркаса крепятся к облицуемой поверхности;

через отверстия в стойках каркаса пропускается силовая и слаботочная проводка, вывод наружу проводки производится через отверстия в обшивке облицовки, обозначенные в проекте;

между стойками каркаса устанавливаются минераловатные плиты или прошивные маты;

устанавливаются и крепятся листы ГКЛ самосверлящими винтами впотай;

все стыки гипсокартонных листов, узлы и примыкания проклеиваются перфорированной бумажной или тканевой лентой, а также угловыми и торцевыми металлическими накладками;

выполнение наружного отделочного слоя (моющиеся обои, синтетические пленки, обычные обои, покраска) производится после подготовки поверхности облицовки (шпатлевка заполнцо, зачистка);

по окончании отделочных работ устанавливается электрический плинтус по ГОСТ 19111-77 или деревянный по ГОСТ 8242-75.

Расшифровка типа облицовки:

ОГКМ-1м (ОГКМ-2м)

ОГКМ- облицовка гипсокартонная на металлическом каркасе;

1 - толщина облицовки 84 мм (2 - 98мм);

м - наличие минераловатного звукоизоляционного слоя.

Обозначение	Наименование	Примечание
ТУ 400-28-287-81	Металлические профили	
ТУ 400-28-369-80	Анкер проходной	
ТУ 14-4-1231-83	Дюбель-гвоздь ДГП	
ТУ 14-4-953-78	Винты самосверлящие самонарезающие	
ТУ 400-28-370-80	Анкер падающий	
ТУ 36-941-73Е	Дюбель разжимной	
ТУ 400-28-371-80	Крючок	
ТУ 400-1-235-84	Поливинилхлоридный отделочный материал „Дивилон"	
ТУ 21-РСФСР-1-301-86	Маты минераловатные прошивные	

В выпуске представлены чертежи основных комплектующих и крепежных изделий с указаниями по их применению (см. докум. 00 01...00.09)

Инв.№ подл. | Подпись и дата | Взам. инв.№

1.273.9-5.2-00 00 ВД

Нач. отд	Мартынюшкин		
Н.контр	Пантихина		
ГИП	Лыков		
Рук. гр	Машкина		
Ст. техн	Назарова		

Ведомость ссылочных документов

Стадия	Лист	Листов
Р		1

ЦНИИЭП торгово-бытовых зданий и туристских комплексов

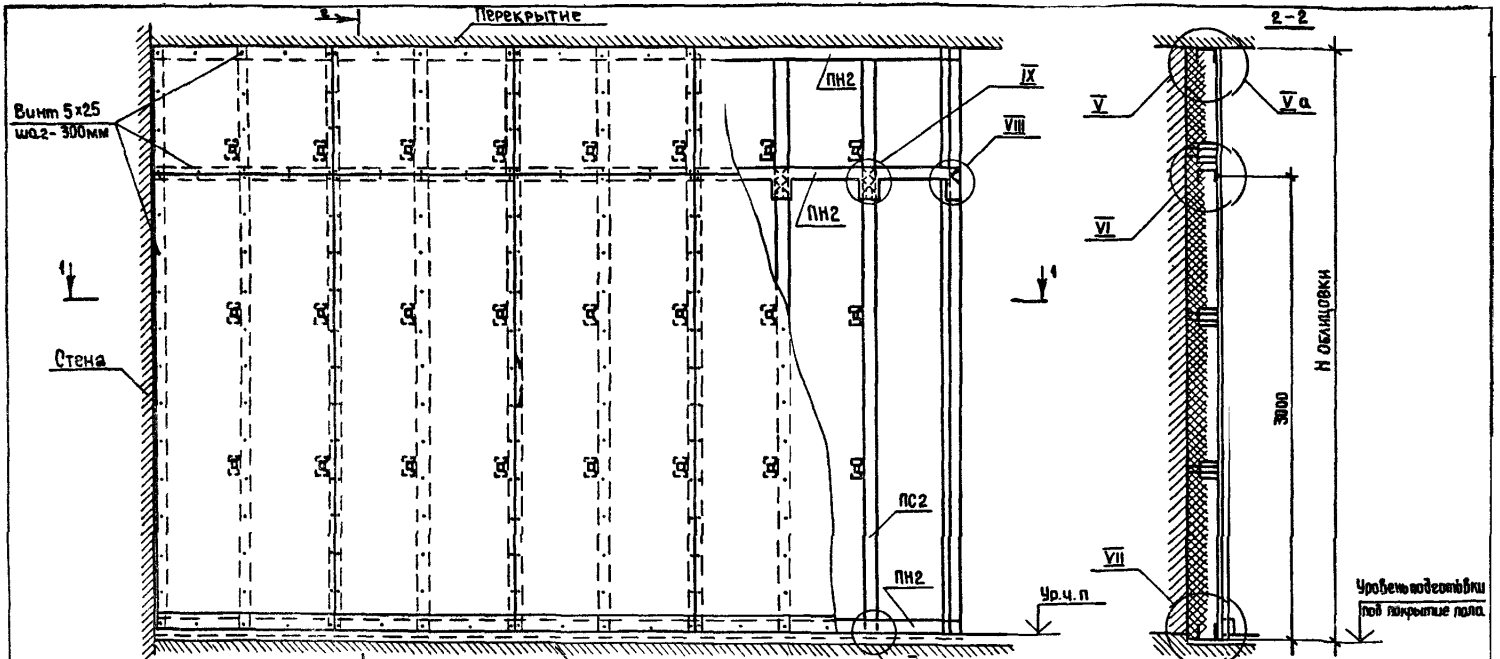

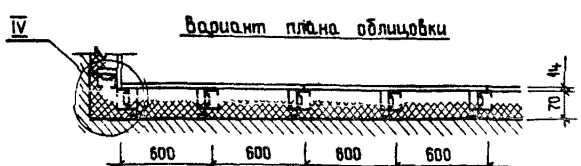

Облицовка ОГКМ-1 без звукоизоляционного слоя. Узлы замаркированные на листе см. докум01.00, листы 2 8.

				1.2733.9-5.2-01.00		
Нач. отд	Юдицкий			Облицовка ОГКМ-1м (ОГКМ-1) (фрагмент) Узлы I-X; Ia; IIIa; Va Пример.	Стадия	Лист	Листов
Н. контр	Пельтихина				Р	1	6
ГИП	Лыков				ЦНИИЭП торгово-бытовых зданий и туристских комплексов		
Рук гр	Мошкина						
Ст техн	Назарова						

212553 7

Формат А3

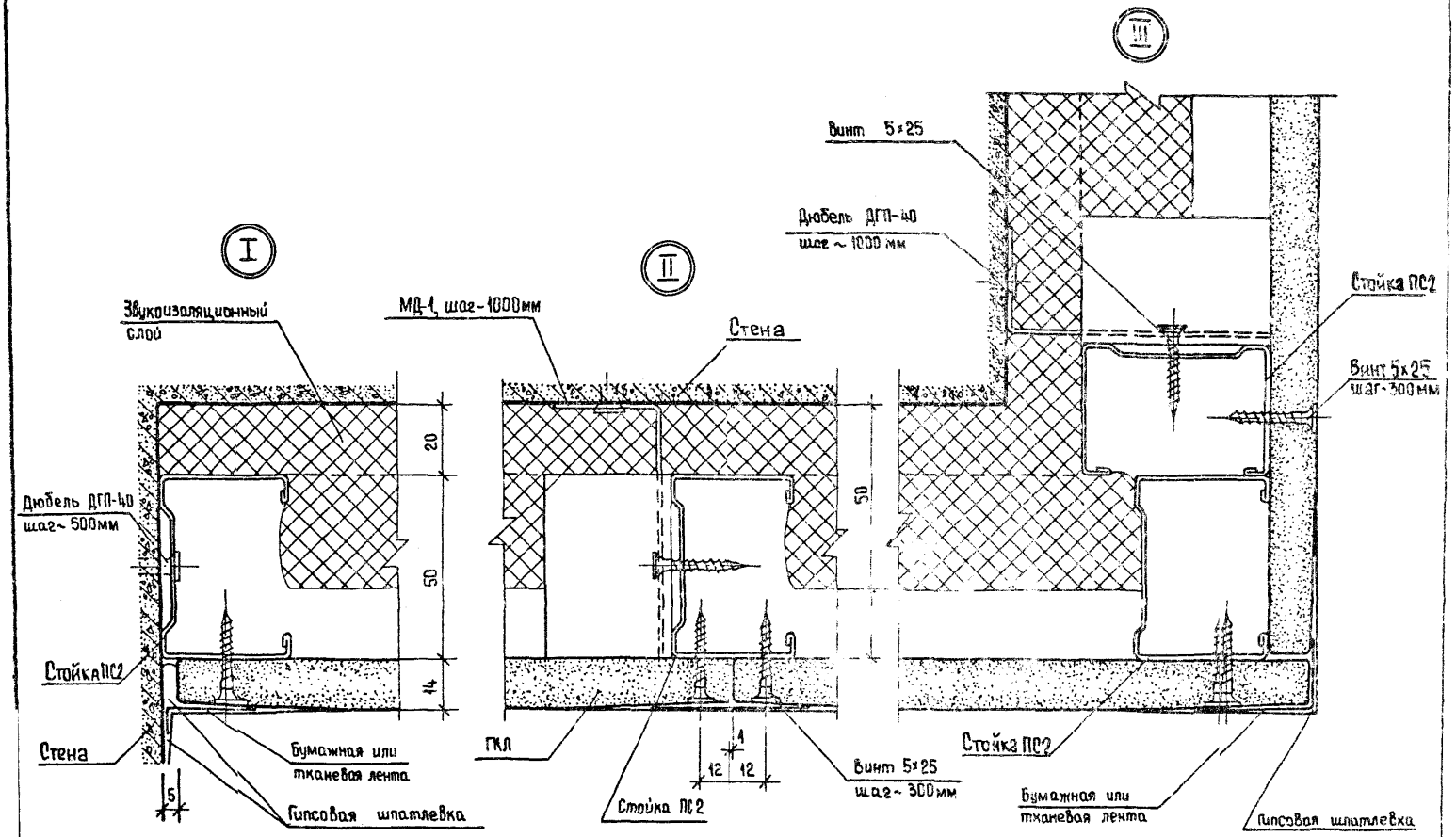

1.273.9-5.2--04.00	Лист 2

21253 8

Формат А3

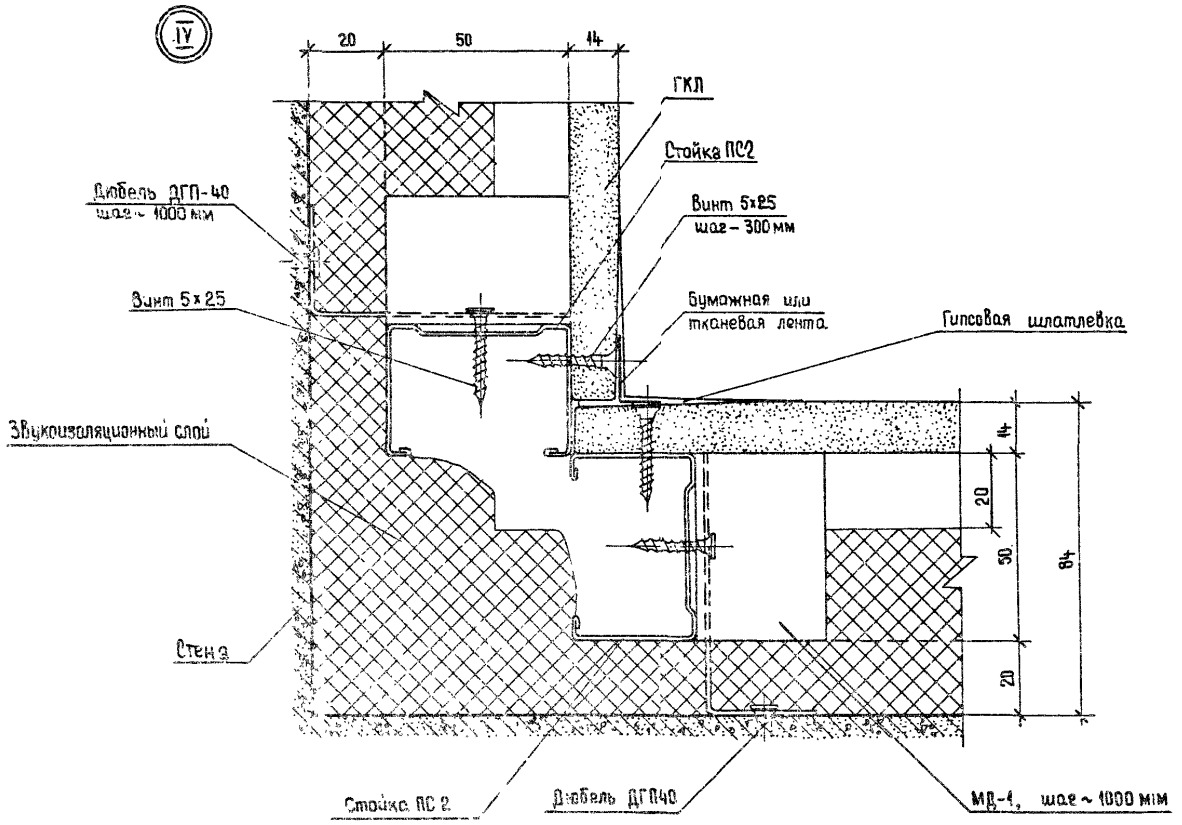
IV
20
50
14
ГКЛ
Стойка ПС2
Винт 5х25
шаг – 300 мм
Дюбель ДГП-40
шаг ~ 1000 мм
Винт 5х25
Бумажная или
тканевая лента
Гипсовая шпатлевка
Звукоизоляционный слой
Стена
14
20
50
84
20
Стойка ПС 2
Дюбель ДГП40
МВ-1, шаг ~ 1000 мм

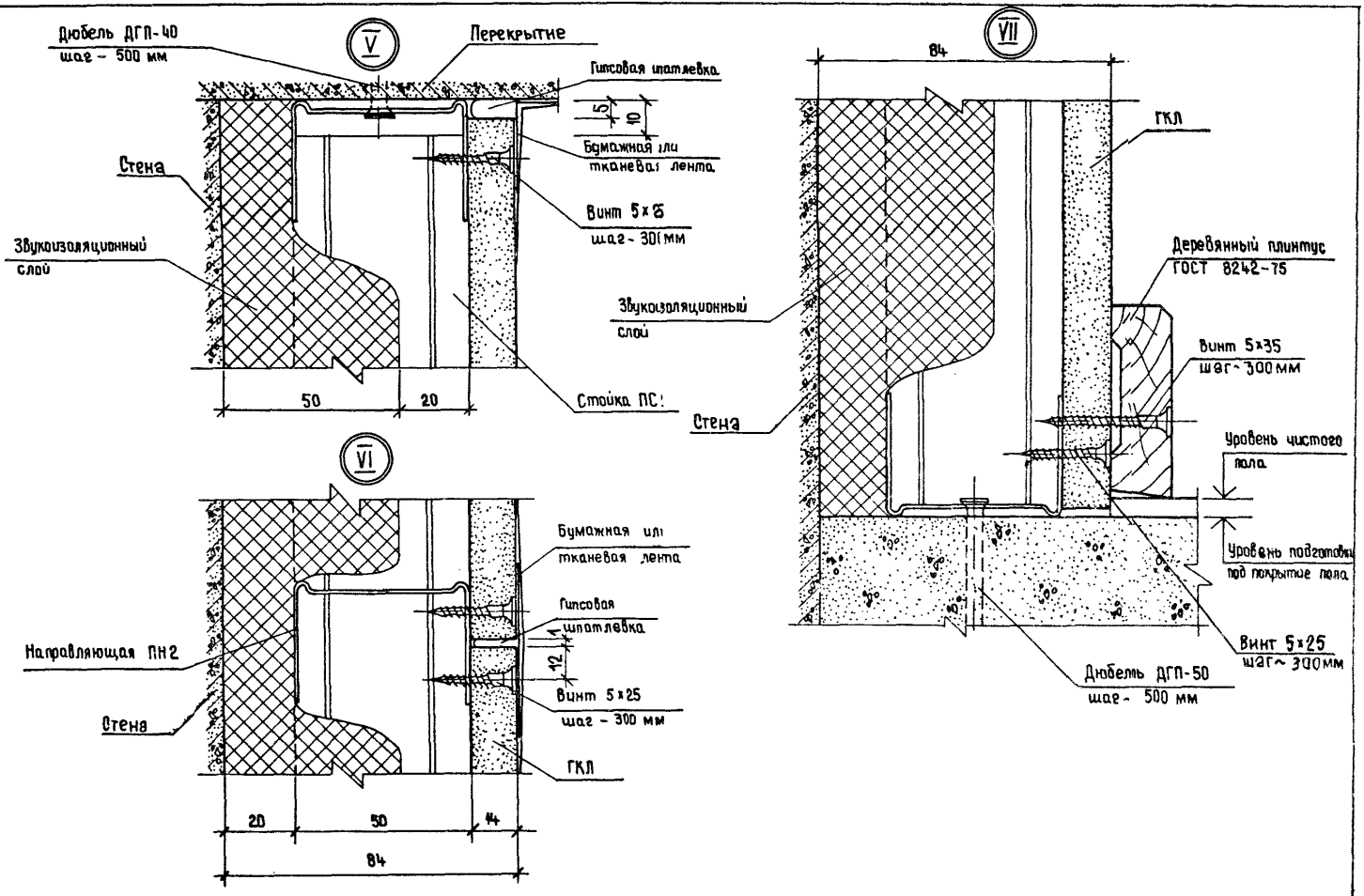
Дюбель ДГП-40
шаг - 500 мм
V
Перекрытие
Гипсовая шпатлевка
5
10
Бумажная или
тканевая лента
Стена
Винт 5х25
шаг - 300мм
Звукоизоляционный
слой
Стойка ПС1
50
20
VI
Бумажная или
тканевая лента
Гипсовая
шпатлевка
Направляющая ПН2
12
Винт 5х25
шаг - 300 мм
Стена
ГКЛ
20
50
44
84
VII
84
ГКЛ
Деревянный плинтус
ГОСТ 8242-75
Звукоизоляционный
слой
Винт 5х35
шаг - 300мм
Стена
Уровень чистого
пола
Уровень подготовки
под покрытие пола
Винт 5х25
шаг - 300мм
Дюбель ДГП-50
шаг - 500 мм

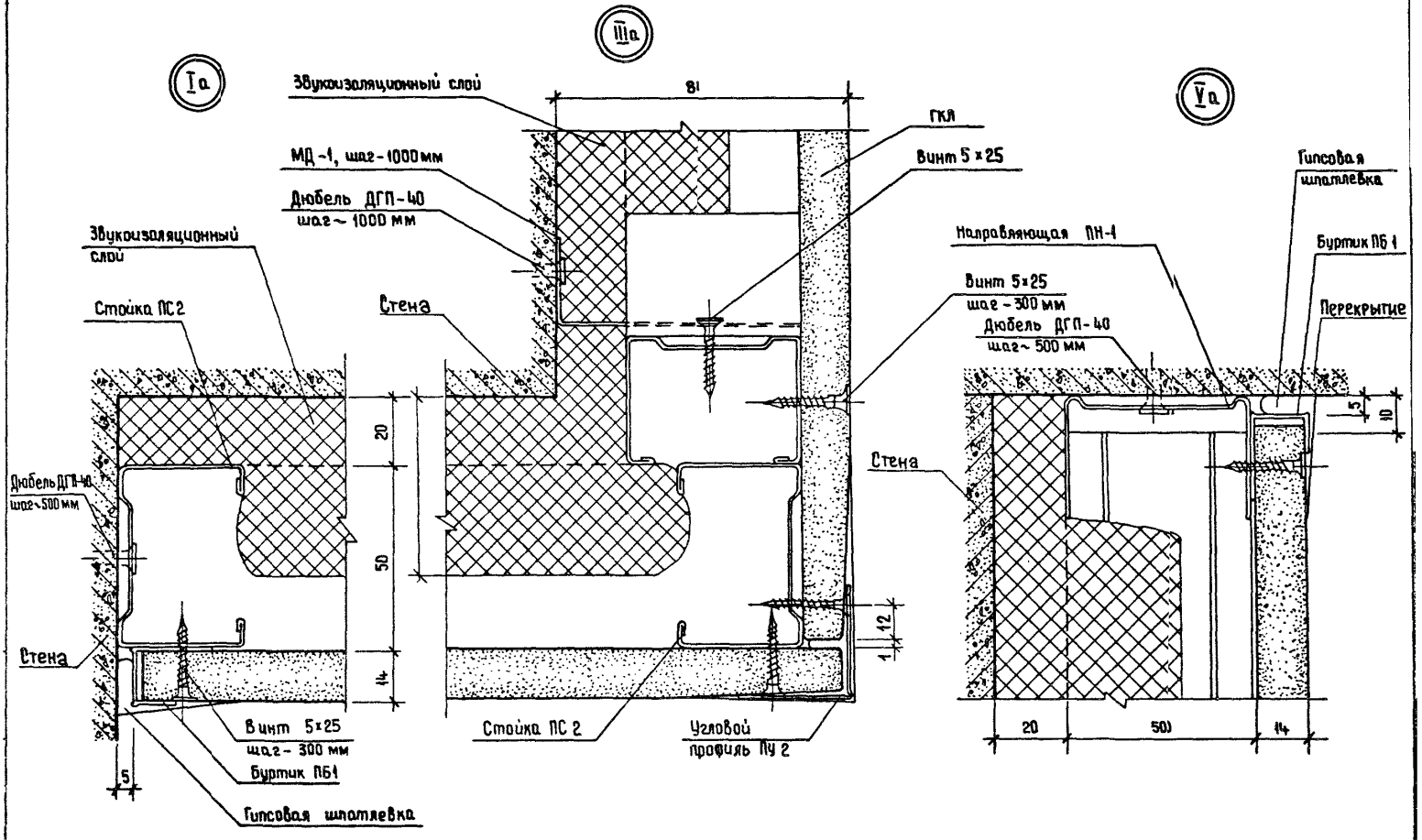

1.273.9-5.2-01.00	Лист 5

21253 11

Формат А3

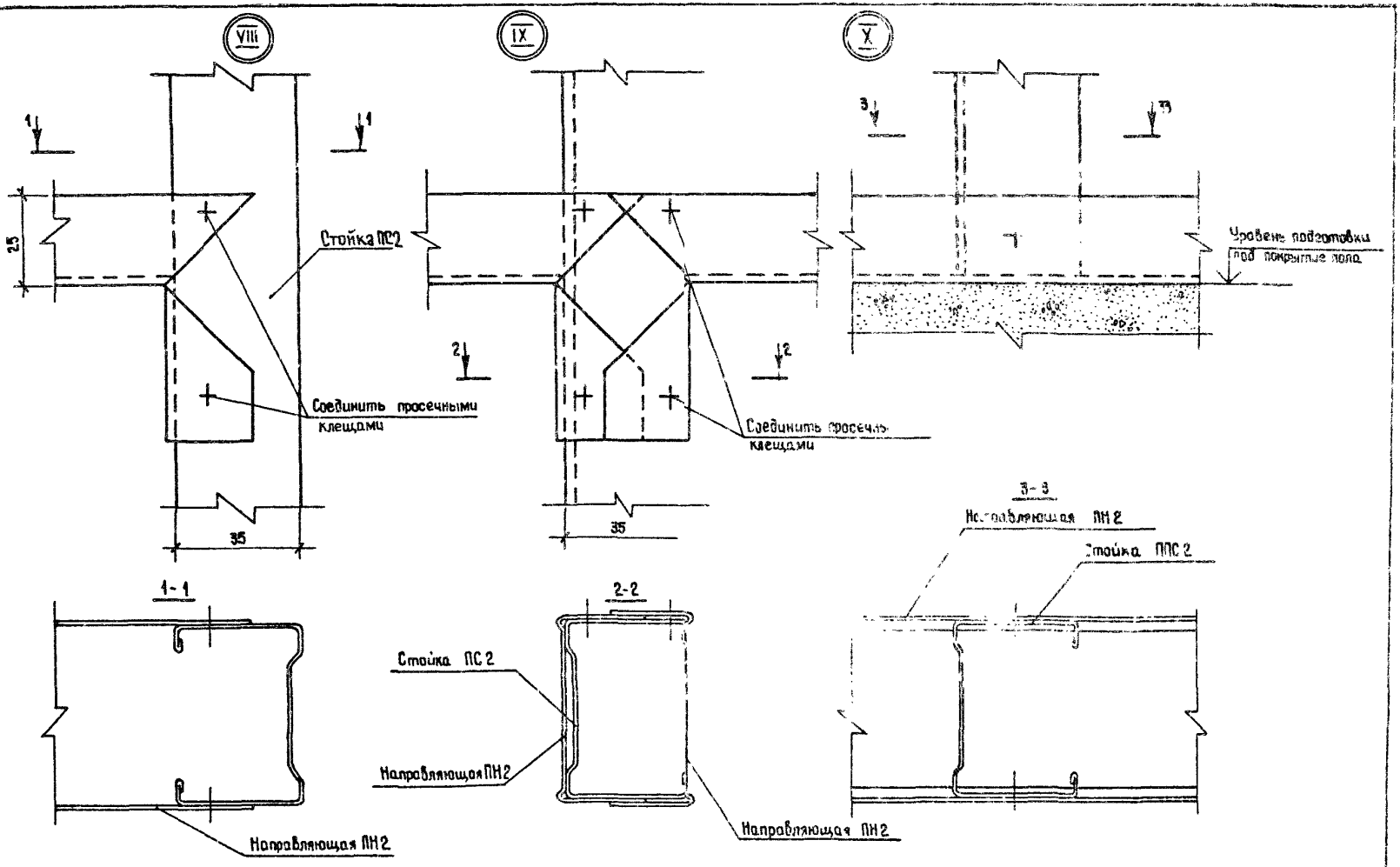
VIII
IX
X
1
1
2
2
3
3
25
35
35
Стойка ПС2
Соединить просечными клещами
Соединить просечными клещами
Уровень подготовки под покрытие пола
1-1
2-2
3-3
Направляющая ПН2
Стойка ПС2
Направляющая ПН2
Направляющая ПН2
Направляющая ПН2
Стойка ПС2
Направляющая ПН2

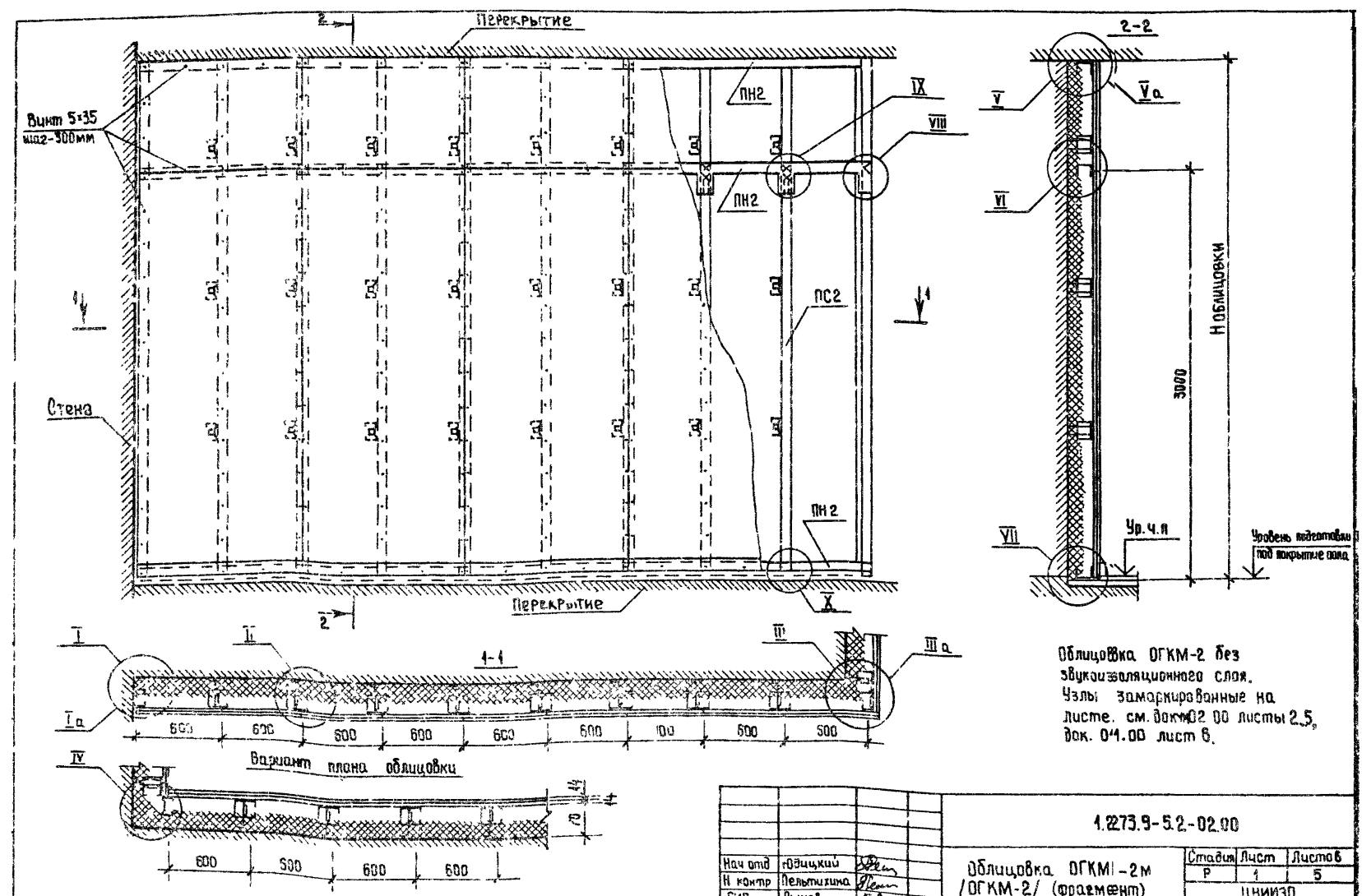

Перекрытие
Винт 5×35
шаг-300мм
ПН2
IX
VIII
ПС2
Стена
X
2-2
V
Va
VI
VII
Н облицовки
3000
Ур.ч.п
Уровень подготовки под покрытие пола
I
II
III
IIIa
Ia
1-1
600
100
500
IV
Вариант плана облицовки
Облицовка ОГКМ-2 без звукоизоляционного слоя.
Узлы замаркированные на листе. см. док. 02.00 листы 2,5, док. 01.00 лист 6.
1.2273.9-5.2-02.00
Нач отд Юдицкий
Н контр Пельтихина
ГИП Лыков
Рук гр. Машкина
Облицовка ОГКМ-2м /ОГКМ-2/ (фрагмент)
Узлы I-VII; Ia; IIIa; Va
Пример.
Стадия Лист Листов
Р 1 5
ЦНИИЭП торгово-бытовых зданий и туристских комплексов
212531 13
Формат А3

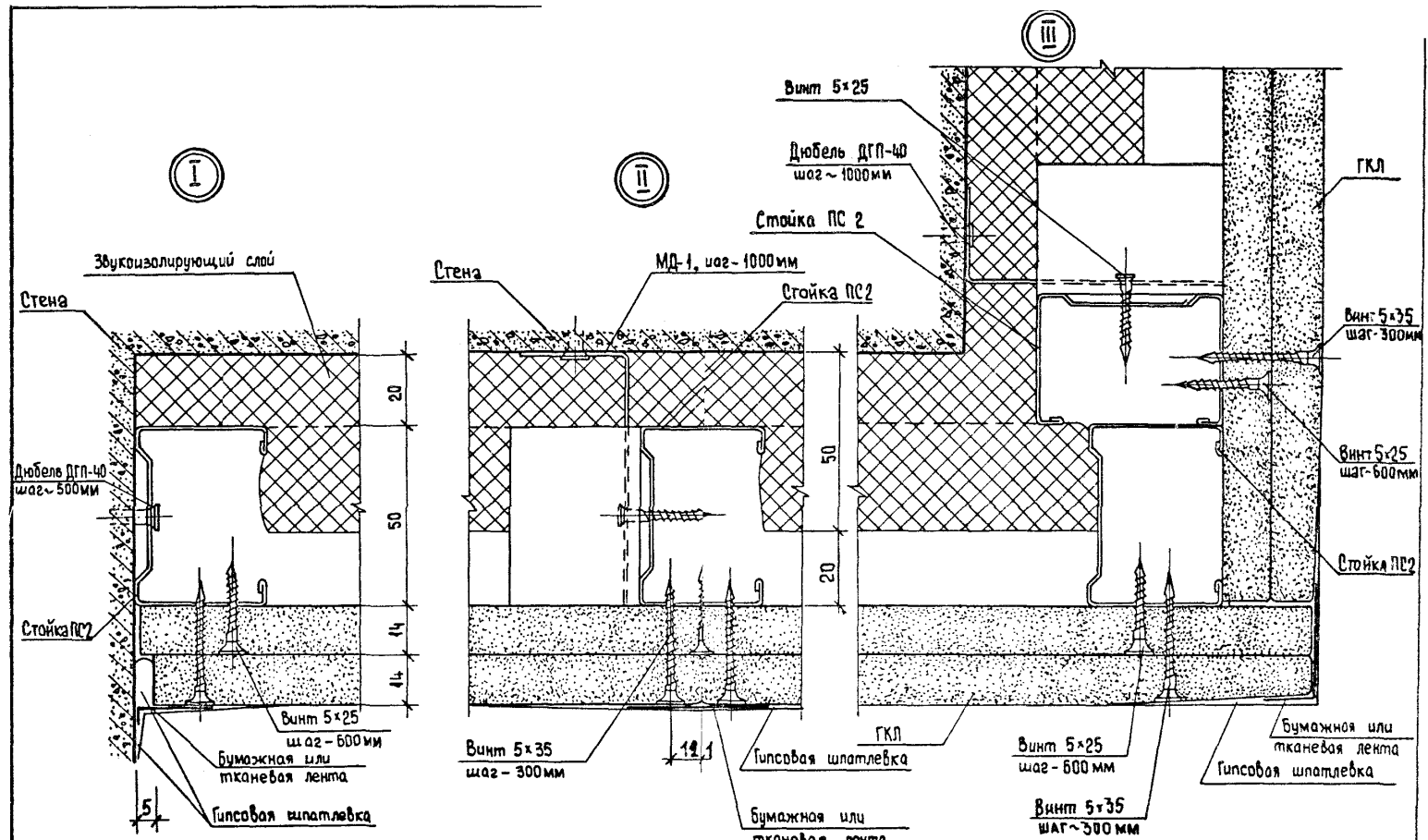

1.273.9-5.2-02.88	Лист 2

21253 14

Формат А3

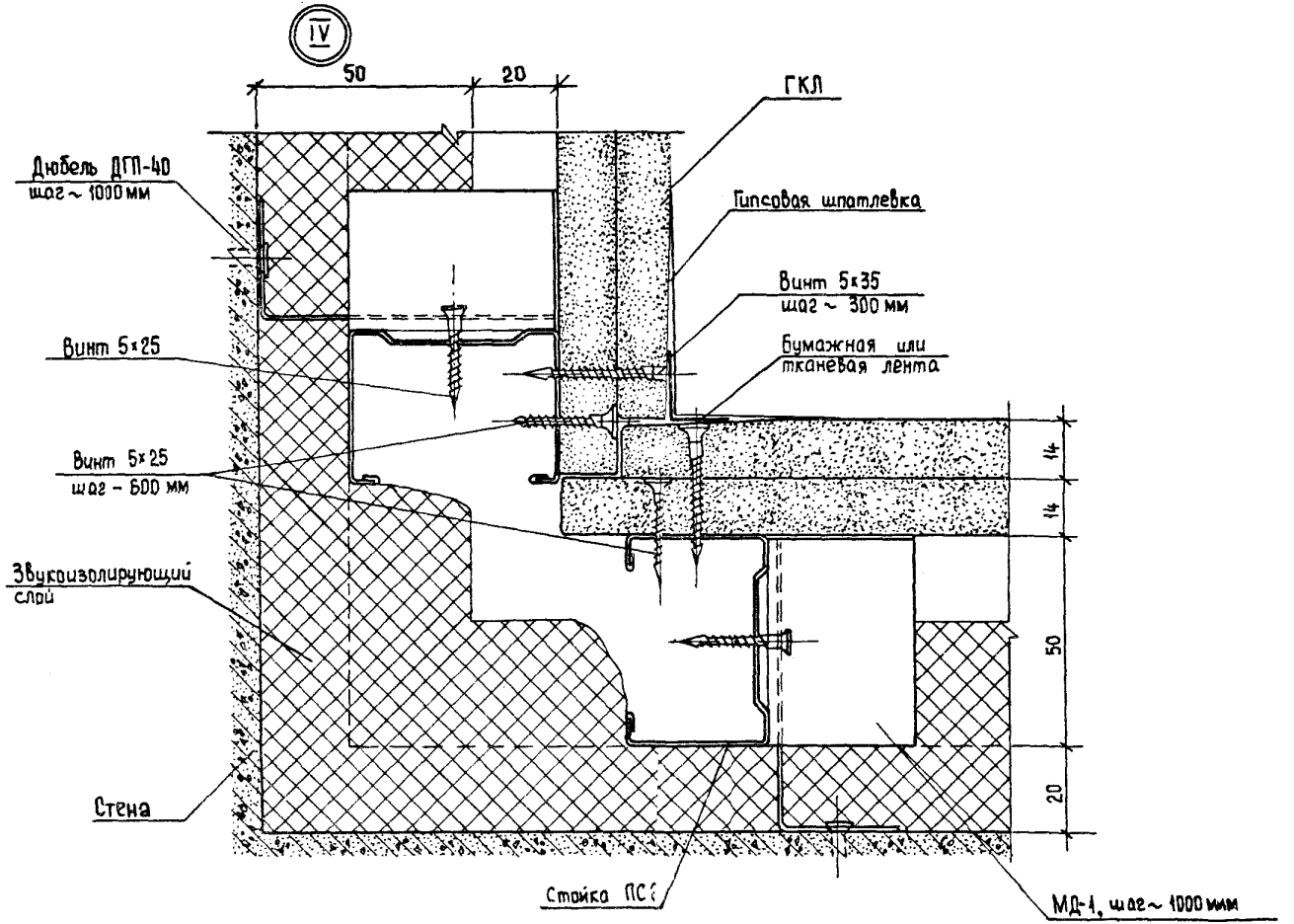

1.273.9-5.2-02.00	Лист 3

21253 15

Формат А3

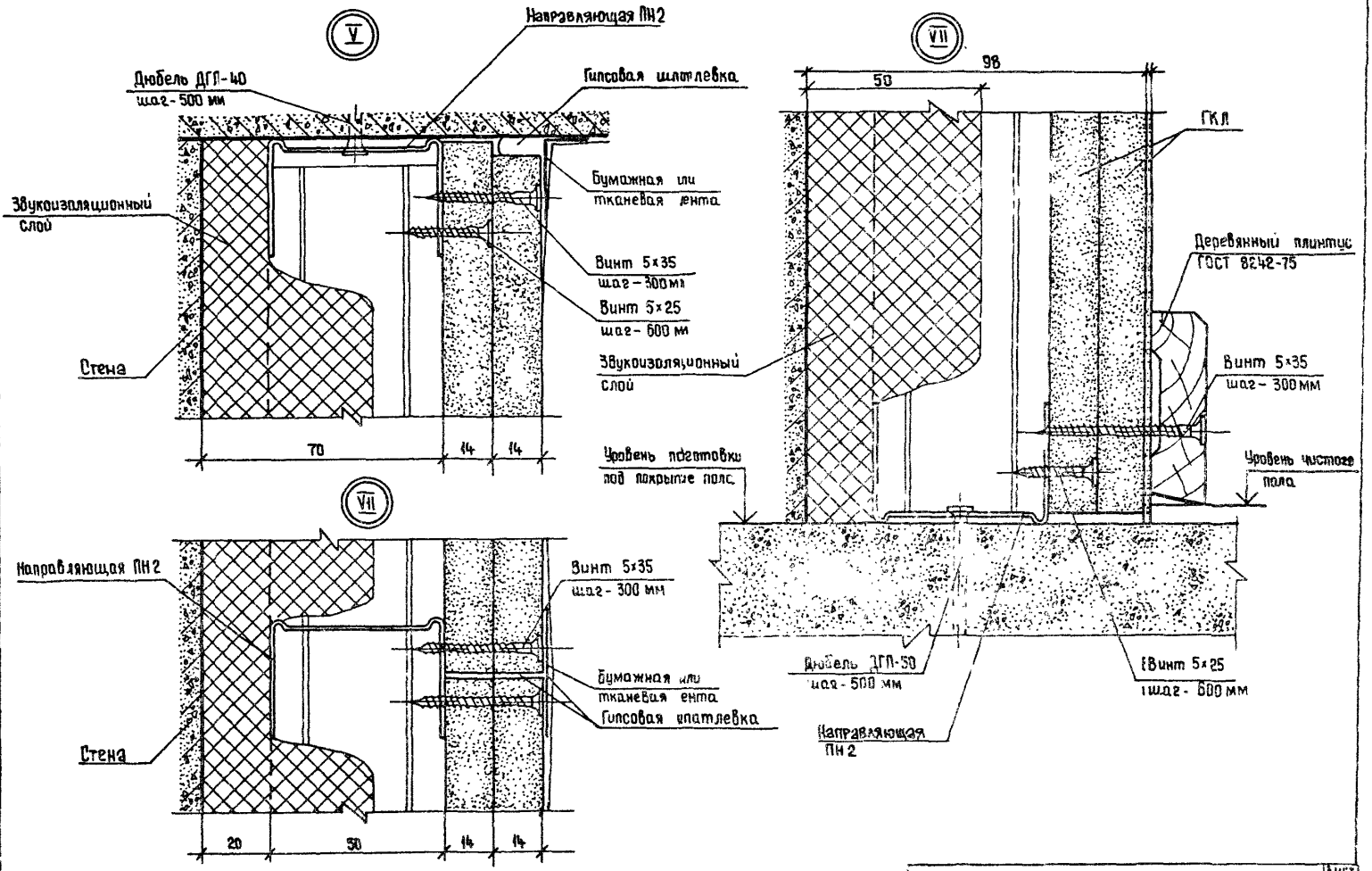
V
Направляющая ПН2
Дюбель ДГП-40
шаг - 500 мм
Гипсовая шпатлевка
Бумажная или тканевая лента
Звукоизоляционный слой
Винт 5×35
шаг - 300 мм
Винт 5×25
шаг - 600 мм
Стена
70
14
14
VII
Направляющая ПН2
Винт 5×35
шаг - 300 мм
Бумажная или тканевая лента
Гипсовая шпатлевка
Стена
20
50
14
14
VII
98
50
ГКЛ
Деревянный плинтус ГОСТ 8242-75
Винт 5×35
шаг - 300 мм
Звукоизоляционный слой
Уровень чистого пола
Уровень подготовки под покрытие пола
Дюбель ДГП-50
шаг - 500 мм
Винт 5×25
шаг - 600 мм
Направляющая ПН2

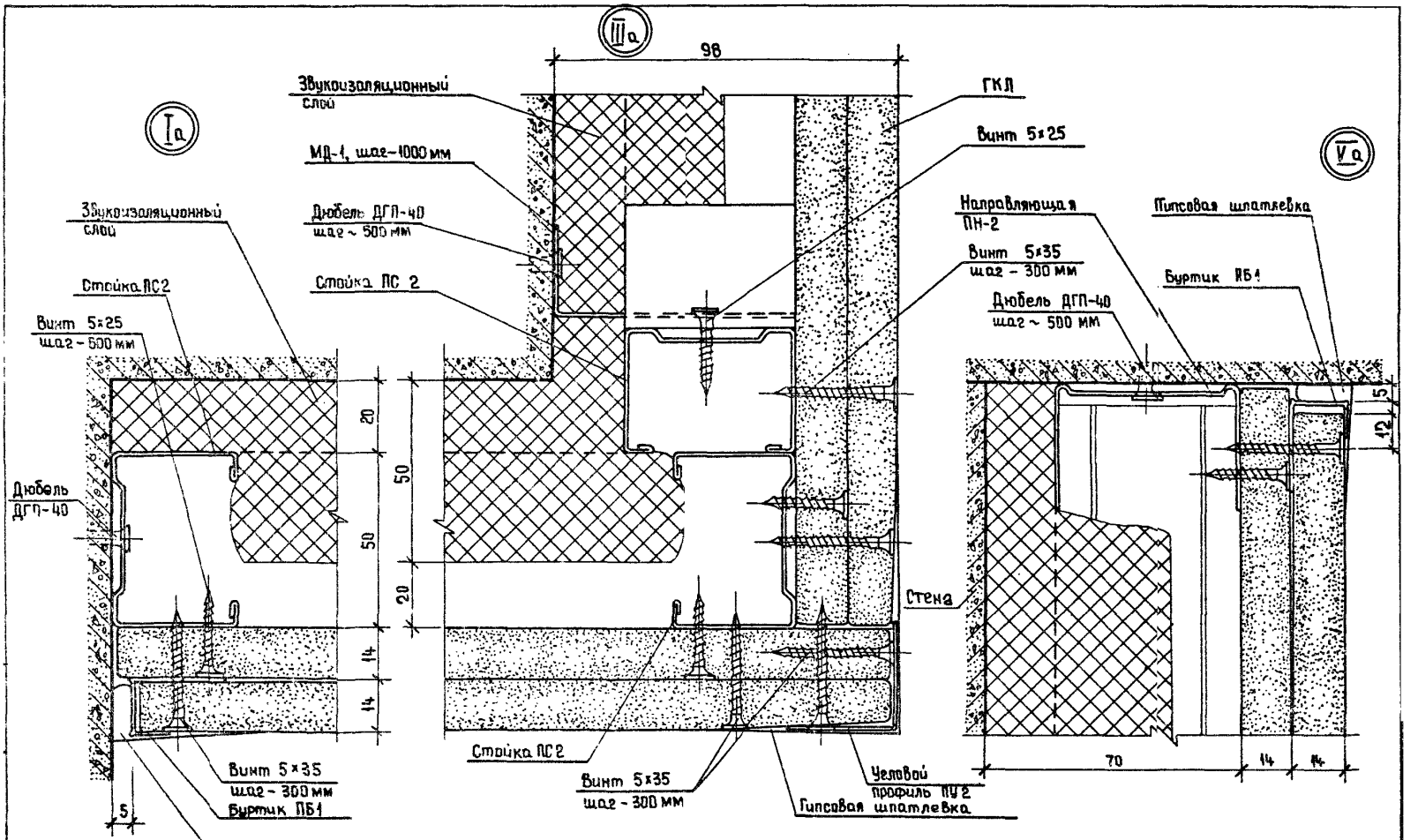

1.273.9-55.2-02.00	Лист 5

21253 17

Формат А3

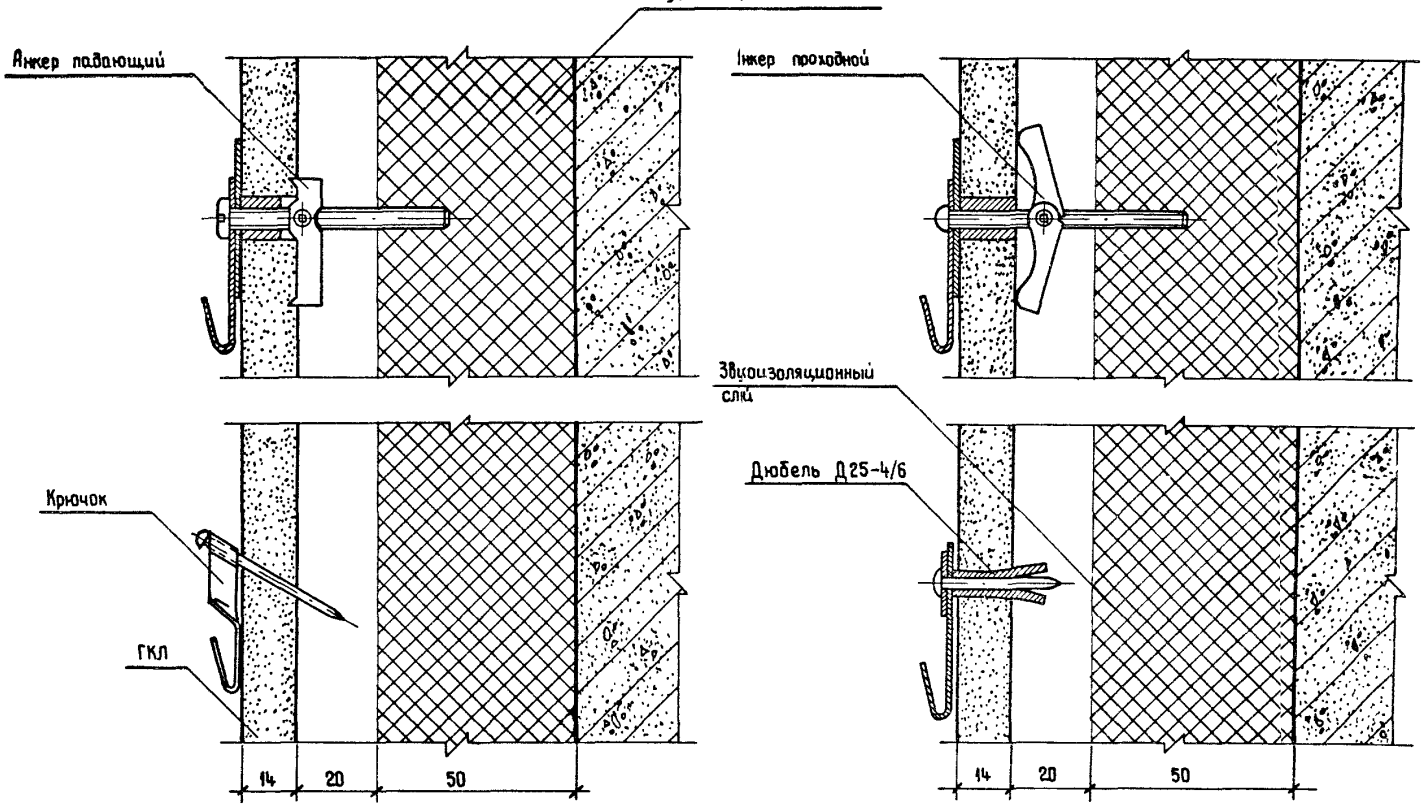

				1.273.9-5.2 -03.00	
Нач отд	Юдицкий		Примеры установки анкера падающего, крючка анкера проходного и дюбеля разжимного	Стадия	Лист	Листов
Н.контр.	Пельтихина			Р		1
ГИП	Лыков			ЦНИИЭП торгово-бытовых зданий и туристских комплексов		
Рук гр.	Мошкина					
Ст.техн	Назарова					

21253 18

Формат А-3

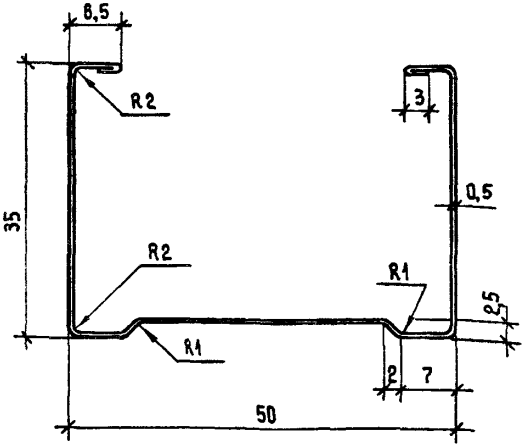

По согласованию с потребителем и организацией автором проекта допускается поставка профилей из ленты толщиной 0,6 мм вместо 0,5 мм

				1.273.9-5.2-00.01		
				Профиль стойка ПС 2	Стадия: Р; Масса: 0,50; Масштаб: 2:1	
					Лист	Листов 1
Нач. отд	Юдицкий			Сталь листовая оцинкованная Б 0,5×1000 ГОСТ 19904-74 / 0,8кп-ВГ-2 ГОСТ 14918-69	ЦНИИЭП торгово-бытовых зданий и туристских комплексов	
Н. контр	Пельтихина					
ГИП	Лыков					
Рук. гр	Машкина					
Ст. техн	Назарова					

Формат А4

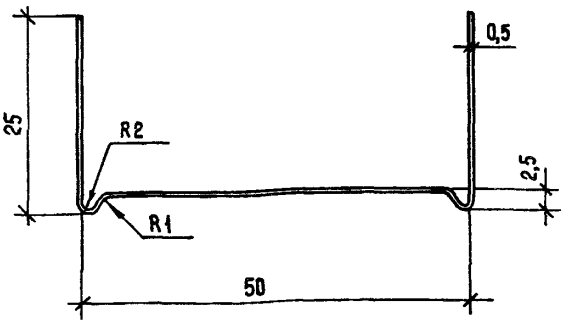

По согласованию с потребителем и организацией автором проекта допускается поставка профилей из ленты толщиной 0,6 мм вместо 0,5 мм

				1.273.9-5.2-00.02		
				Профиль направляющий ПН 2	Стадия: Р; Масса: 0,392; Масштаб: 2:1	
					Лист	Листов 1
Нач. отд	Юдицкий			Сталь листовая оцинкованная Б 0,5×1000 ГОСТ 19904-74 / 0,8кп-ВГ-2 ГОСТ 14918-69	ЦНИИЭП торгово-бытовых зданий и туристских комплексов	
Н. контр	Пельтихина					
ГИП	Лыков					
Рук. гр.	Машкина					
Ст. техн	Назарова					

Инв. № подл. | Подпись и дата | Взам. инв. №

Формат А4

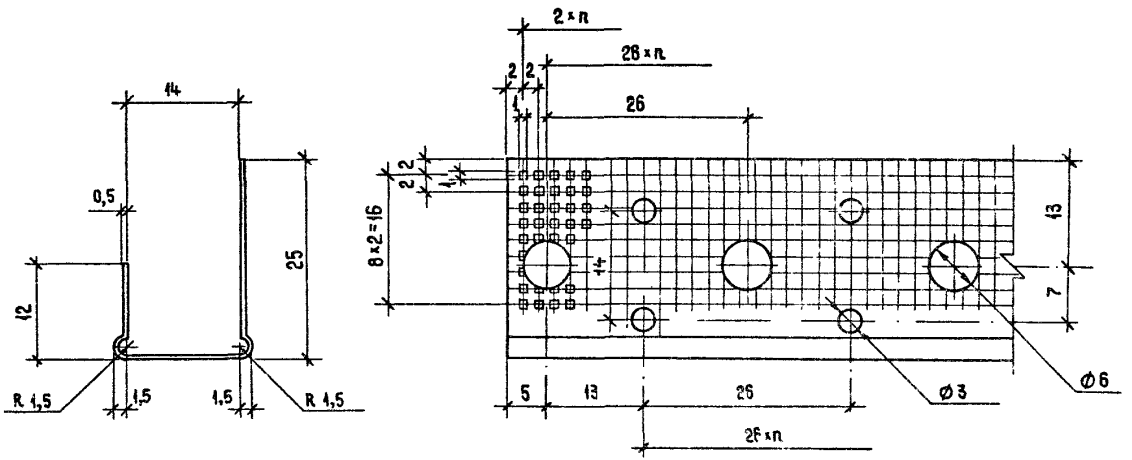

1. Разрешается изготавливать из рулонной оцинкованной стали $\frac{\text{Б-0,6×1000 ГОСТ 19904-74}}{\text{08кп-ВГ-2 ГОСТ 14918-69}}$
2. Пропеллерность профиля на длине 3000 мм не более 10°.
3. Неуказанные радиусы гиба принять равным толщине металла.

Нач отд.	Юдинский		
Н контр	Пельтихина		
ГИП	Литов		
Рук гр	Ляшкино		
Ст техн	Назарова		

1.273.9-5.2-00.03

Профиль торцевой ПБ 11 (бортик)

Стадия	Масса	Листов
Р	0,195 кг/пм	2:1
Лист	Листов 1	

Рулонная оцинкованная
Б-0,5×1000 ГОСТ 19904-794
08кп-ВГ-2 ГОСТ 14918-669

ЦНИИЭП торгово-бытовых зданий и туристских комплексов

21253 207

Формат А-3

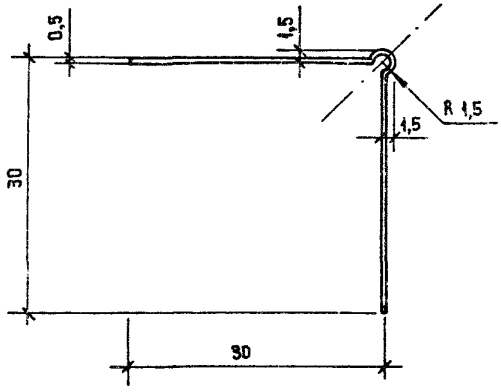

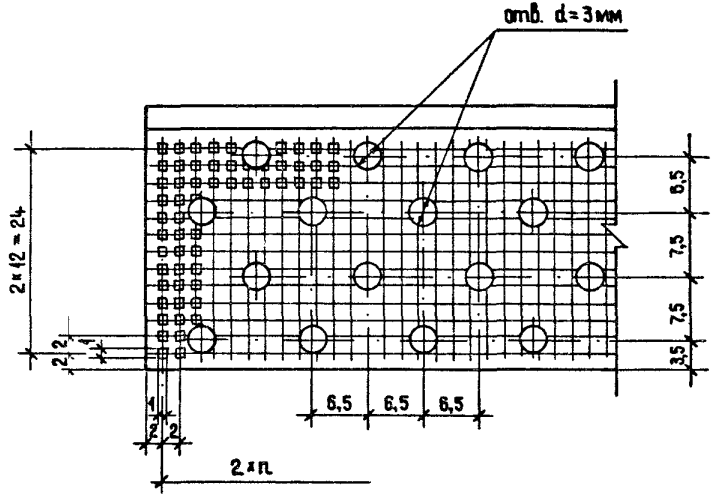

1. Пропеллерность профиля на длине 3000 мм не более 10°.
2. Неуказанные радиусы гиба принять равным толщине металла.

Нач.отд.	Юдицкий		
Н.контр.	Пелыгихина		
ГИП	Лыков		
Рук.гр.	Машкина		
Ст.техн.	Назарова		

1.273..9-5.2-00.04

Профиль угловой ПУ 2

Стадия	Масса	Масштаб
Р	0,242 кг/пм	2:1
Лист	Листов 1	

Жесть белая 32-137-ГЖКР-А-П ГОСТ 15580-70

ЦНИИЭП торгово-бытовых зданий и туристских комплексов

21253 21

Формат А3

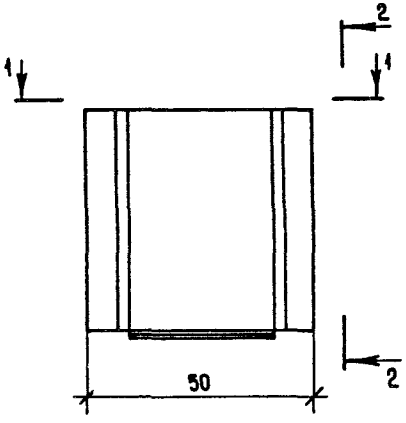

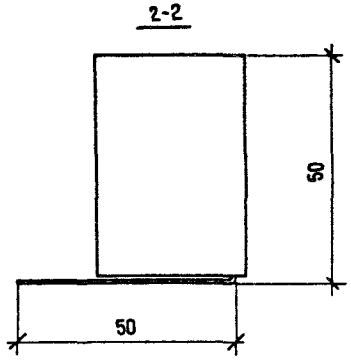

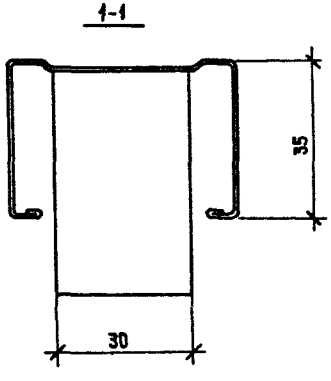

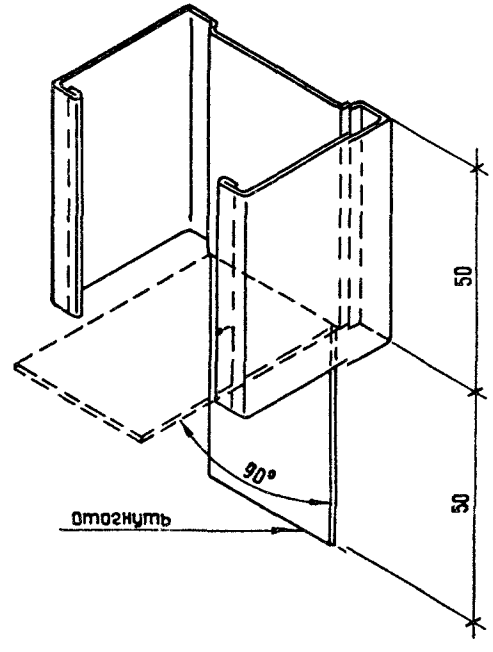

Нач. отд.	Юдицкий		
Н.контр.	Пельтихина		
ГИП	Лыков		
Рук. гр.	Мошкина		
Ст.техн.	Назарова		

1.273.9-5.2-00.05

Монтажная деталь МД-1 (обрезок ПС 2, ℓ = 100 мм)

Стадия	Масса	Масштаб
Р	0,04 кг	1:10
Лист	Листов 1	

Сталь листовая оцинкованная
б 0,5 × 1000 ГОСТ 19904 74
08кп-ВГ-2 ГОСТ 14918-69

ЦНИИЭП торгово-бытовых зданий и туристских комплексов

Формат А3

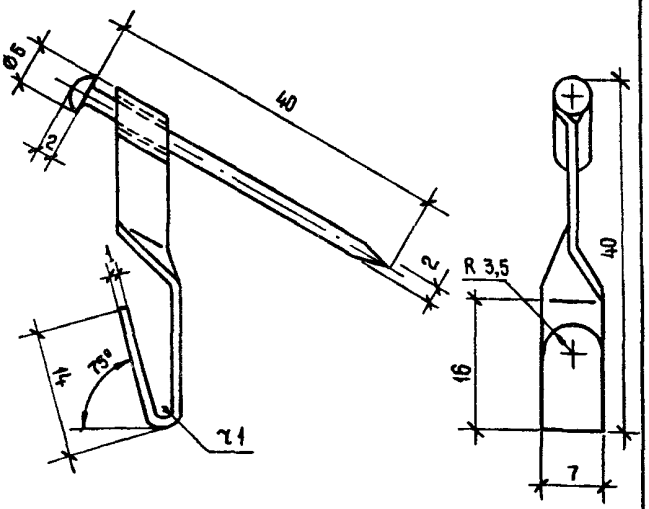

Максимальная нагрузка, кг	
1 слой ГКЛ	2 слоя ГКЛ
10	15

1.273.9-5.2-00.06

Нач отд	Ювицкий		
Н контр	Пельтихина		
ГИП	Лыков		
Рук гр	Лошкина		
Ст техн	Назарова		

Крючок

Стадия	Масса	Масштаб
Р	–	2:1
Лист	Листов 1	

ТУ-400-28-371-80

ЦНИИЭП торгово-бытовых зданий и туристских комплексов

Формат А4

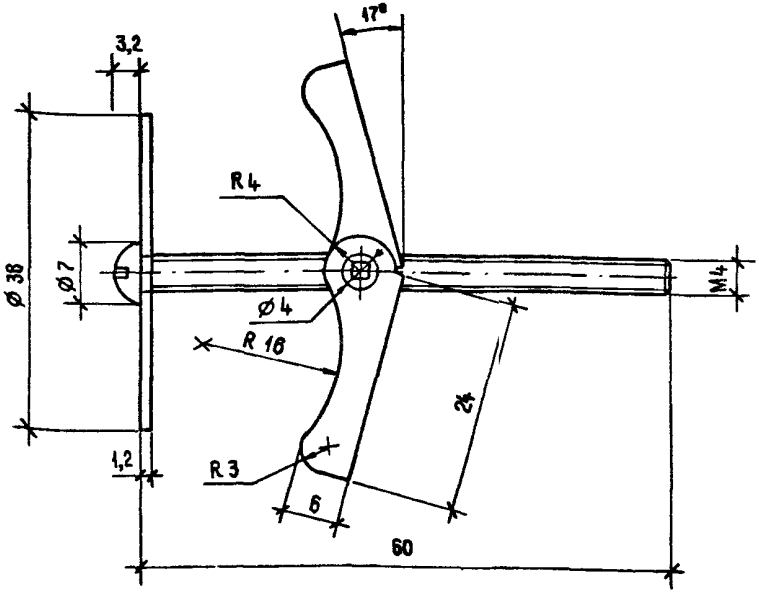

Максимальная нагрузка, кг	
1 слой ГКЛ	2 слоя ГКЛ
35	45

Взам. инв. №

Подпись и дата

Инв. № подл.

1.273.9-5.2-00.07

Нач отд	Ювицкий		
Н. контр.	Пельтихина		
ГИП	Лыков		
Рук гр	Лошкина		
Ст техн	Назарова		

Анкер проходной

Стадия	Масса	Масштаб
Р	–	2:1
Лист	Листов 1	

ТУ 400-28-369-80

ЦНИИЭП торгово-бытовых зданий и туристских комплексов

Формат А4

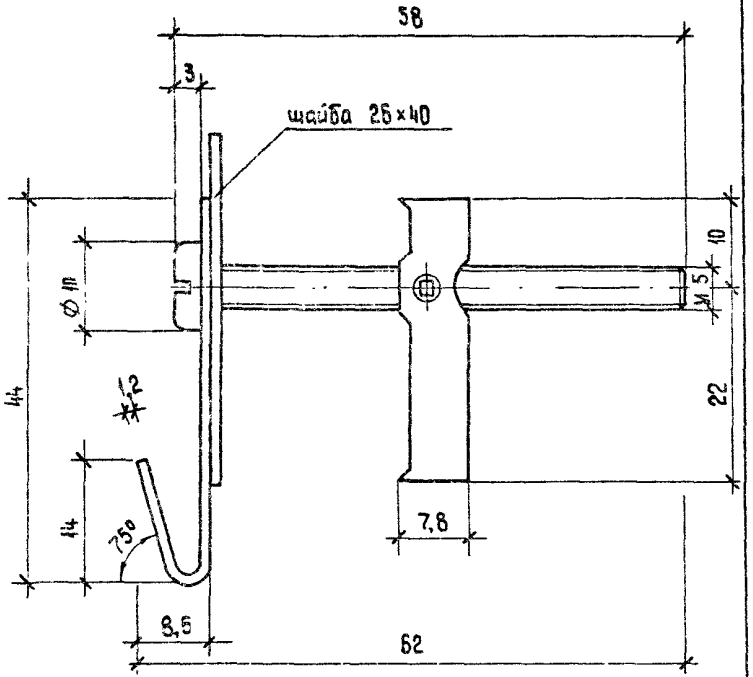

Максимальная нагрузка, кг	
1 слой ГКЛ	2 слоя ГКЛ
35	45

1.273.9-5.2-00.08

Анкер падающий	Стадия	Масса	Масштаб
	Р	–	2:1
	Лист	Листов 1	
ТУ 400-28-370-80	ЦНИИЭП торгово-бытовых зданий и туристских комплексов		

Нач. отд.	Ювицкий	
Н. контр.	Пельтихина	
ГИП	Лыков	
Рук. гр.	Машкина	
Ст. техн.	Назарова	

Формат А4

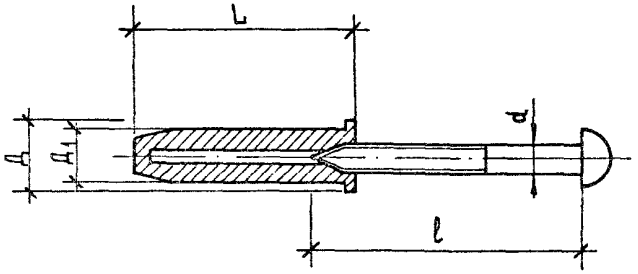

Обозначение	L, мм	Д, мм	Д1, мм	d, мм	l, мм
Д 25 – 4/6	25	8	6	3,5	30
Д 35 – 5/8	35	11	8	5	70

Максимальная нагрузка, кг	
1 слой ГКЛ	2 слоя ГКЛ
25	30

Инв. № подл. | Подпись и дата | Взам. инв. №

1.273.9-5.2-00.09

Дюбель разжимной	Стадия	Масса	Масштаб
	Р	–	2:1
	Лист	Листов 1	
ТУ 36-941-79Е	ЦНИИЭП торгово-бытовых зданий и туристских комплексов		

Нач. отд.	Ювицкий	
Н. контр.	Пельтихина	
ГИП	Лыков	
Рук. гр.	Машкина	
Ст. техн.	Назарова	

Формат А4

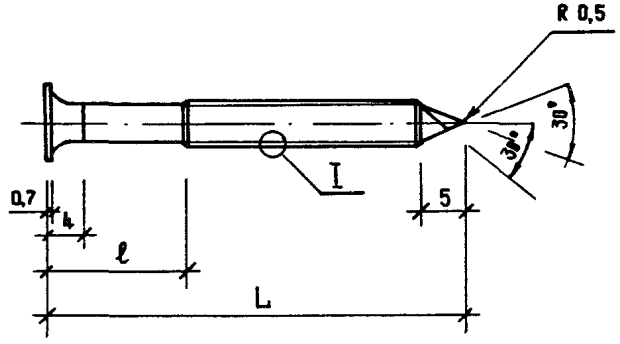

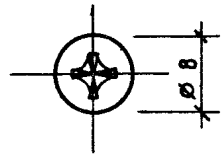

I
М 10:1

Номинальный диаметр резьбы, мм	5		
Длина винта L, мм	25	35	45
Недорез резьбы ℓ, мм	5	10	15
Номер шлица	2	2	2
Максимальная толщина металлического профиля, мм	0,7	0,7	0,7
Масса, кг 1000 шт	2,51	3,28	4,06

Резьба двухзаходная разновысотная

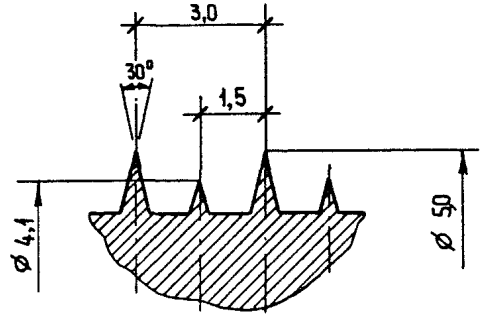

Нач. отд.	Юдицкий		
Н контр	Пельтихина		
Рук гр	Мошкина		
ГИП	Лыков		
Ст техн	Назарова		

1.273.9-5.2-00.10

Винт

Стадия	Масса	Масштаб
Р	-	2:1
Лист	Листов 1	

ТУ 14-4-953-78

ЦНИИЭП торгово-бытовых зданий и туристских комплексов

21253 25

Формат А3

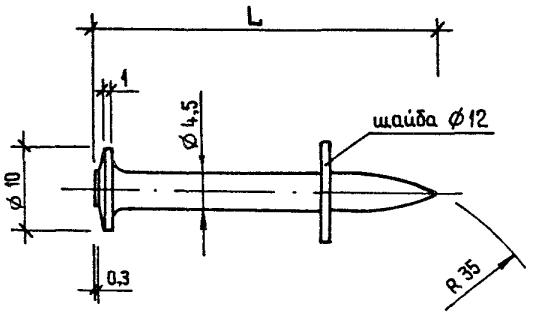

Обозначение	Наименование	L, мм
ДГП	Дюбель - гвоздь пистолетный	20 30 40 50 60

Для пристрелки верхней направляющей рекомендуется применять дюбель-гвоздь L = 30; 40 мм

Для пристрелки нижней направляющей рекомендуется применять дюбель-гвоздь L = 50; 60 мм

Нач.отд	Юдицкий		
Н.контр.	Пельтихина		
ГИП	Лыков		
Рук.гр	Мошкина		
Ст.техн.	Назарова		

1.273.9-5.2-00.11

Дюбель - гвоздь пистолетный

Стадия	Масса	Масштаб
Р	—	2:1
Лист	Листов 1	

ТУ 14-4-1231-83

ЦНИИЭП торгово-бытовых зданий и туристских комплексов

21253 (26)

Формат А3

gost.e-ecolog.ru