ТИПОВЫЕ КОНСТРУКЦИИ, ИЗДЕЛИЯ И УЗЛЫ ЗДАНИЙ И СООРУЖЕНИЙ

СЕРИЯ 1.273.9-7

ЗАЩИТНЫЕ УСТРОЙСТВА ВНУТРЕННИХ ВИТРИН, ОКОННЫХ ВИТРИН, ОКОННЫХ ПРОЕМОВ И ДВЕРЕЙ ДЛЯ ОБЩЕСТВЕННЫХ, АДМИНИСТРАТИВНЫХ И БЫТОВЫХ ЗДАНИЙ

ВЫПУСК 0

УКАЗАНИЯ ПО ПРИМЕНЕНИЮ

25333

Отпускная цена на момент реализации указана в каталоге

gost.e-ecolog.ru

ТИПОВЫЕ КОНСТРУКЦИИ, ИЗДЕЛИЯ И УЗЛЫ ЗДАНИЙ И СООРУЖЕНИЙ

СЕРИЯ 1.273.9-7

ЗАЩИТНЫЕ УСТРОЙСТВА ВНУТРЕННИХ ВИТРИН, ОКОННЫХ ВИТРИН, ОКОННЫХ ПРОЕМОВ И ДВЕРЕЙ ДЛЯ ОБЩЕСТВЕННЫХ, АДМИНИСТРАТИВНЫХ И БЫТОВЫХ ЗДАНИЙ

ВЫПУСК 0

УКАЗАНИЯ ПО ПРИМЕНЕНИЮ

РАЗРАБОТАНЫ А.О. "ИНРЕКОН"
/ИНСТИТУТ РЕКОНСТРУКЦИИ ГОРОДОВ/

ГЛАВНЫЙ ИНЖЕНЕР ИНСТИТУТА В.И.НОСКОВ
ГЛАВНЫЙ СПЕЦИАЛИСТ Е.А.КОРОСТЕЛЕВ

УТВЕРЖДЕНЫ ГОСКОМАРХИТЕКТУРЫ
ПРИКАЗ ОТ 29 ноября 1991 N 169
ВВЕДЕН В ДЕЙСТВИЕ ИНСТИТУТОМ с 1 IV-1992г.
ПРИКАЗ ОТ 10 XI-1991г. N 23

Обозначение документа	Наименование	Стр.
1.273.9-7.0-00 ПЗ	Пояснительная записка	2
1.273.9-7.0-00 НИ	Номенклатура изделий	4
1.273.9-7.0-01	Защитное устройство под'емно-	
	складывающееся УП-01...УП-09	
	Указания по применению	5
1.273.9-7.0-02	Защитное устройство под'емно-	
	складывающееся УП-10...УП-12	
	Указания по применению	8
1.273.9-7.0-03	Защитное устройство под'емно-	
	складывающееся УП-13...УП-15	
	Указания по применению.	10
1.273.9-7.0-04	Защитное устройство металли-	
	ческое складывающееся УР-01..УР-03	
	Указания по применению	12
1.273.9-7.0-05	Защитное устройство металлическое	
	складывающееся УР-04...УР-06	
	Указания по применению	14
1.273.9-7.0-06	Решетки стационарные	
	для дверей М-01...М-15	
	Указания по применению.	16

Взам. инв. N | Подпись и дата | Инв. N подл.

1.273.9-7.0-00

Н. контр. Коростелев
Гл. спец. Коростелев
Вед. арх. Астапова

Содержание

Стадия	Лист	Листов
Р		1

АО «ИНРЕКОН»

Решения защитных устройств для внутренних витрин оконных проемов и дверей ряда магазинов, принимаемых под вневедомственную охрану, разработаны с учетом типовой серии 1.236.4-7/84 „Витрины и тамбуры из алюминиевых сплавов для общественных зданий".

Технические решения защитных устройств согласованы Главным управлением вневедомственной охраны МВД СССР письмом за N 21-1912 от 26.09.89 г.

В состав документации входят:

1. Защитные устройства под'емно-складывающиеся (марка - УП)
2. Защитные устройства металлические раздвижные створчатые (марки - УР)
3. Решетки стационарные для дверей (марка - М)

Защитные устройства под'емно-складывающиеся с электромеханическим приводом (эл. двигатель серии 4А. Мощность 0,75 кВт, ток 3,1 А, кол об/мин 1500 об/мин)

Каркас устройств состоит из горизонтальных деталей (металлическая труба - устройство марки УП-01...УП-06, деревянный брусок марки УП-07..УП-09) с обшивкой из искусственной кожи; или из металлических пластин - жалюзей (марки УП-10...УП-12), соединенных между собой металлическими гибкими связями (тросиками)

Взам. инв. N | Подпись и дата | Инв. N подл.

1.273.9-7.0-00 ПЗ

Н. контр. Коростелев
Гл. спец. Коростелев
Вед. арх. Астапова

Пояснительная записка

Стадия	Лист	Листов
Р	1	2

АО «ИНРЕКОН»

Тросики при подъеме наматываются на катушки, закрепленные к поворотной оси. Горизонтальные связи каркаса перемещаются по высоте в пазах стоек, расположенных по оси витражей.

Поворотная ось, редуктор, электродвигатель тормозного мотора крепятся к плите перекрытия над подвесным потолком.

Вариант подъема и опускания защитного устройства ручным способом может быть разработан на стадии рабочей конструкторской документации.

Защитные устройства подъемно-складывающиеся с ручным управлением (марки УП-13... УП-15).

В основу конструкции данного устройства положен принцип уравновешенной системы, гибкими связями которой являются металлические тросики, перекинутые через блоки, расположенные в верхней части витража.

Уравновешивание веса защитных элементов устройства осуществляется за счет противовеса, жестко закрепленного к одному из концов тросиков. К другому концу тросиков жестко закреплен нижний защитный элемент, снабженный направляющими роликами, для исключения возможности заклинивания устройства в процессе работы (подъем-опускание).

Горизонтальная фиксация защитных элементов и противовеса защитного устройства осуществляется при помощи направляющих, выполненных из алюминиевого проката.

Крепление всех элементов устройства осуществляется на вертикальные стойки, расположенные по осям витражей.

Подъем и опускание производится путем приложения усилия к нижнему защитному элементу.

Вариант подъема и опускания защитного устройства от электропривода может быть разработан на стадии рабочей конструкторской документации.

Защитные устройства металлические раздвижные створчатые 2^х типов.

В основу 1 типа конструкции (марки УР-04... УР-06) заложен принцип работы ножниц. Раздвижная створка представляет собой систему металлических полос, соединенных между собой шарнирно. В основу 2го типа конструкции заложен принцип складывающихся, раздвижных створок. Створка представляет собой систему металлических рам, соединенных между собой петлями. Рамы могут быть пустотелыми, заполненными цветным стеклом, металлической полосой и т.д.

Передвижные стойки и рамы в верхней части имеют каретки, в нижней - останов.

Каретки и остановы передвигаются в пазах горизонтальных связей, закрепленных к стойкам, расположенным по осям стоек витражей.

Решетки стационарные для дверей съемные, выполненные из алюминиевого проката. Крепление решеток к дверям осуществляется посредством самонарезающих винтов.

Лицевые металлические детали защитных устройств анодируются или окрашиваются цветными эмалями.

Инв.№ подл. | Подп. и дата | Взам. инв.№

Эскиз	Обозначение	Марка	L, мм	Расход материала: цск кожа м²	Расход материала: алюм кг
		Облицовка 1-сторонняя			
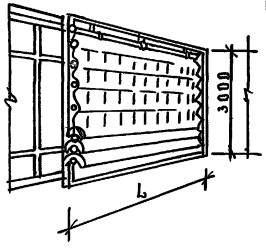	1.973.9-7.0-01	УП-01	1500	4,5	8,0
	-01	УП-02	2000	6,0	12,0
	-02	УП-03	3000	9,0	18,0
		Облицовка 2-сторонняя			
	-03	УП-04	1500	9,0	8,0
	-04	УП-05	2000	12,0	12,0
	-05	УП-06	3000	18,0	18,0
	-06	УП-07	1500	9,0	
	-07	УП-08	2000	12,0	
	-08	УП-09	3000	18,0	
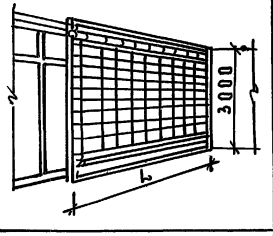	1.973.9-7.0-02	УП-10	1500		18,0
	-01	УП-11	2000		24,0
	-02	УП-12	3000		36,0
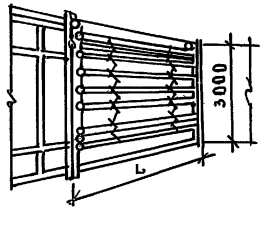	1.973.9-7.0-03	УП-13	1500		24,0
	-01	УП-14	2000		36,0
	-02	УП-15	3000		48,0

Эскиз	Обозначение	Марка	Размеры, мм: L	Размеры, мм: H	Расход материала: алюминий кг
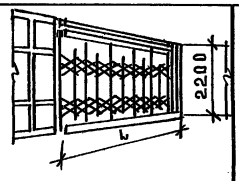	1.973.9-7.0-04	УР-01	1500		40,0
	-01	УР-02	2000		55,0
	-02	УР-03	3000		80,0
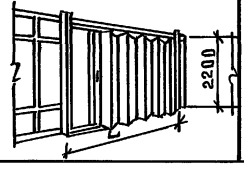	1.973.9-7.0-05	УР-04	1500		85,0
	-01	УР-05	2000		120,0
	-02	УР-06	3000		170,0

Решетки стационарные для дверей

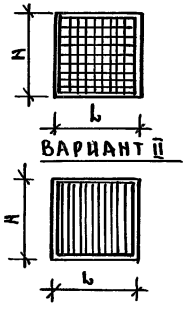

Обозначение	Марка	Размеры, мм: L	Размеры, мм: H	Вариант I	Вариант II
1.973.9-7.0-06	М-01	1850	750	1м² - 2,5кг	1м² - 0,4 кг
-01	М-02	2150	750		
-02	М-03	980	750		
-03	М-04	1280	750		
-04	М-05	1850	380		
-05	М-06	2150	580		
-06	М-07	1850	580		
-07	М-08	2150	380		
-08	М-09	980	380		
-09	М-10	980	580		
-10	М-11	1280	380		
-11	М-12	1280	580		
-12	М-13	830	950		
-13	М-14	830	580		
-14	М-15	830	380		

Инв.№ подл. | Подп. и дата | Взам. инв.№

Н. контр	Коростелев	
Гл. спец.	Коростелев	
Вед. арх.	Астапова	

1.973.9-7.0-00 НИ

Номенклатура изделий

Стадия	Лист	Листов
Р		1

АО "ИНРЕКОН"

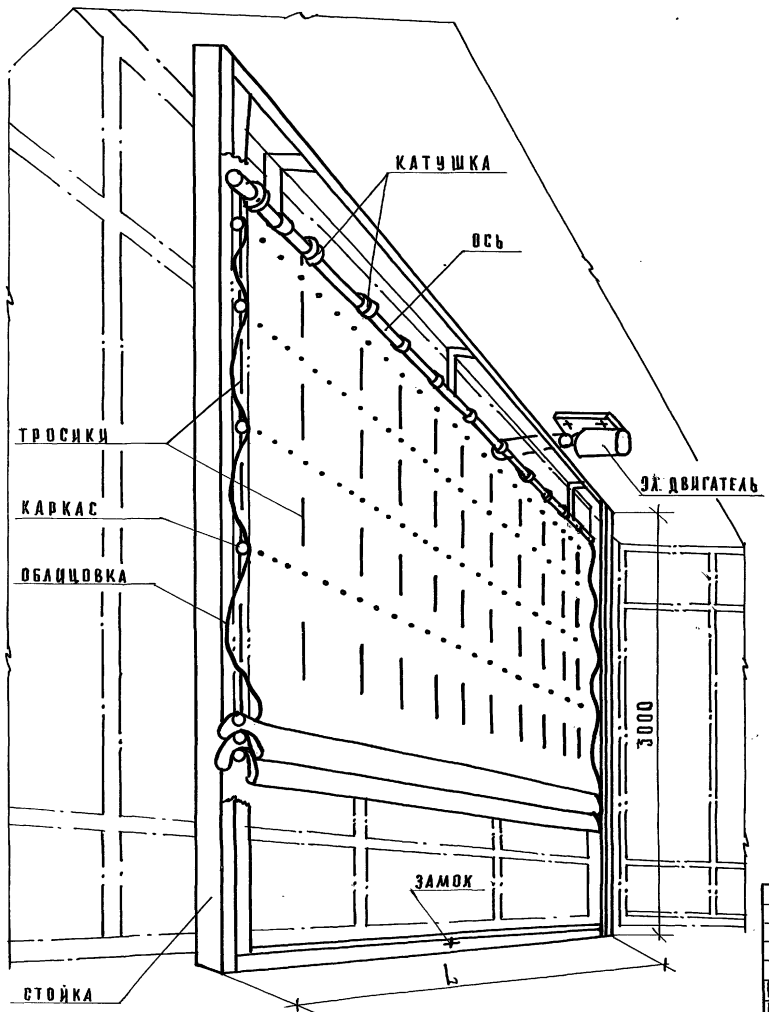

ОБОЗНАЧЕНИЕ	МАРКА	L, мм	КАРКАС
ОБЛИЦОВКА ОДНОСТОРОННЯЯ			
1.173.9 –7.0-01	УП-01	1500	
–01	УП-02	2000	АЛЮМИН. ТРУБА Ø20-25
–02	УП-03	3000	
ОБЛИЦОВКА 2[х] СТОРОННЯЯ			
–03	УП-04	1500	
–04	УП-05	2000	
–05	УП-06	3000	
–06	УП-07	1500	ХВОЙН. БРУСОК 60×20
–07	УП-08	2000	
–08	УП-09	3000	

Н.контр.	Коростелев		1.173.9 –7.0-01
Гл.спец.	Коростелев		Защитное устройство подъемно-складывающееся УП-01 ... УП-09 Указания по применению.
Вед.арх.	Астапова		Стадия: Р; Лист: 1; Листов: 3
			АО ИНРЕКОН

Инв.№ подл. | Подпись и дата | Взам.инв.№

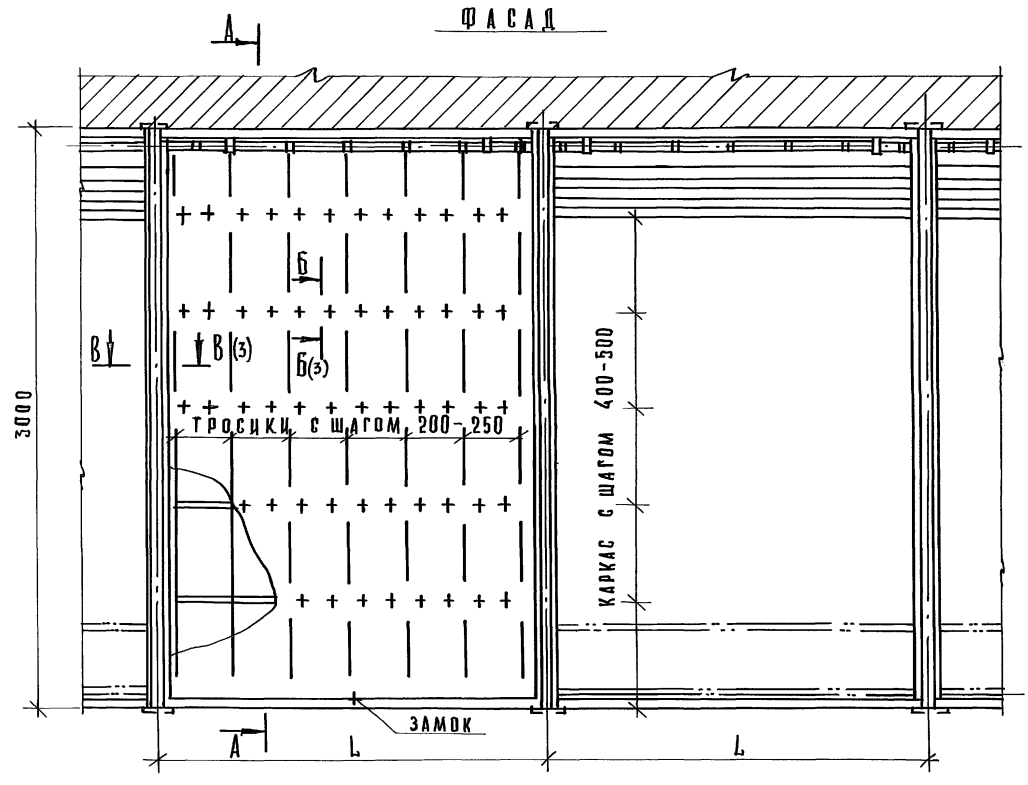

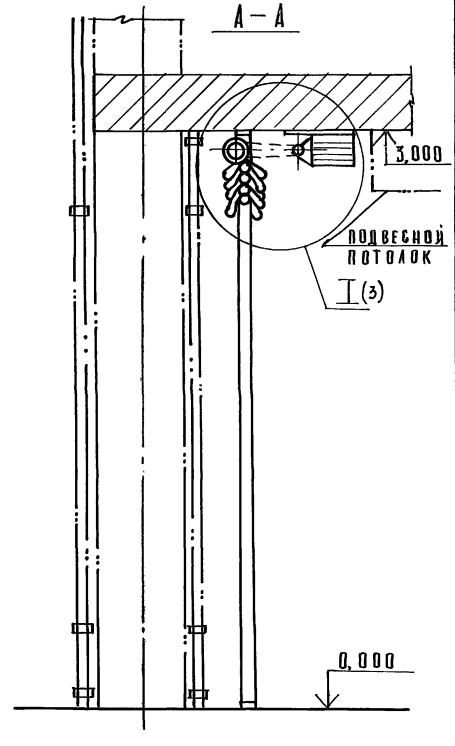

Инв.№ подл. | Подп. и дата | Взам. инв.№

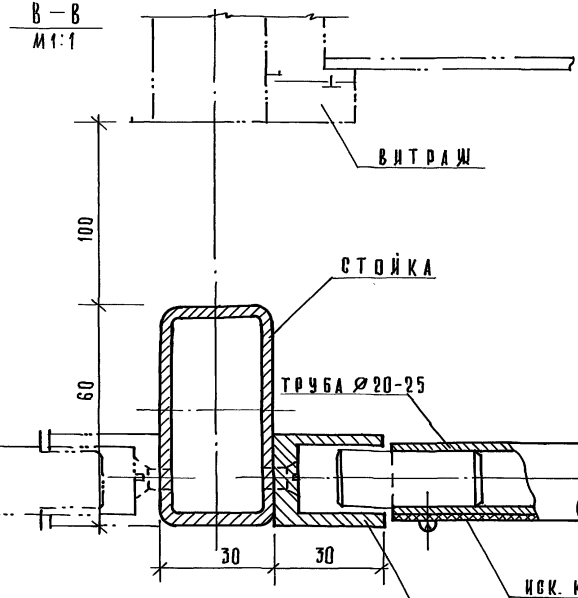

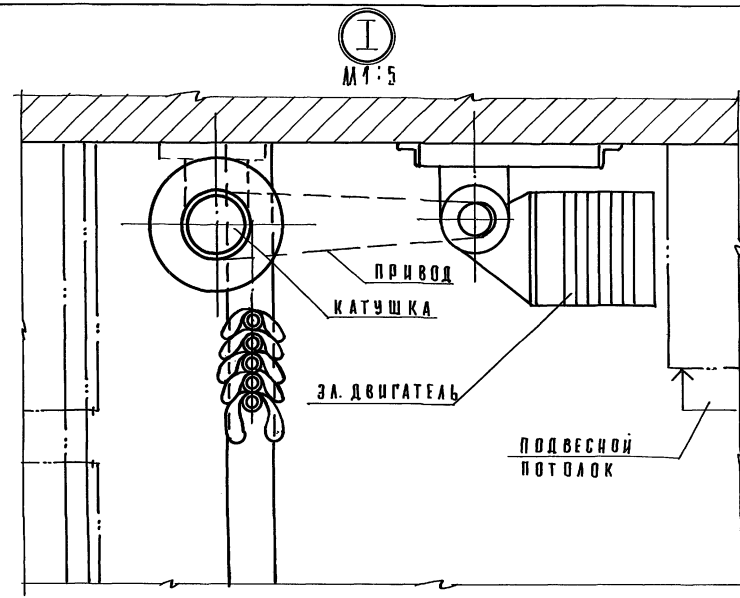

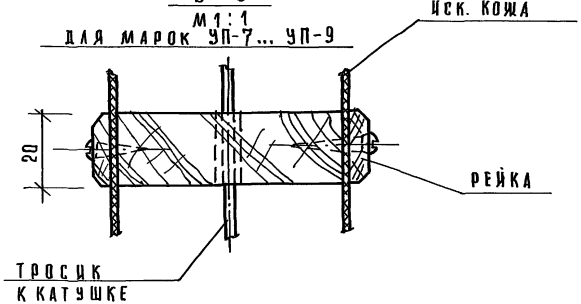

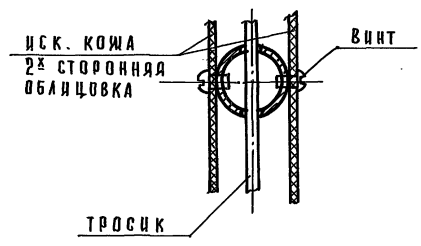

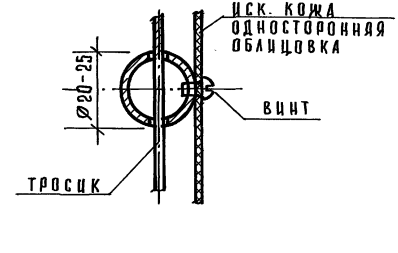

Инв.№ подл. | Подп. и дата | Взам. инв.№

1.173.9-7.0-01

Лист 3

25333 8

Формат А3

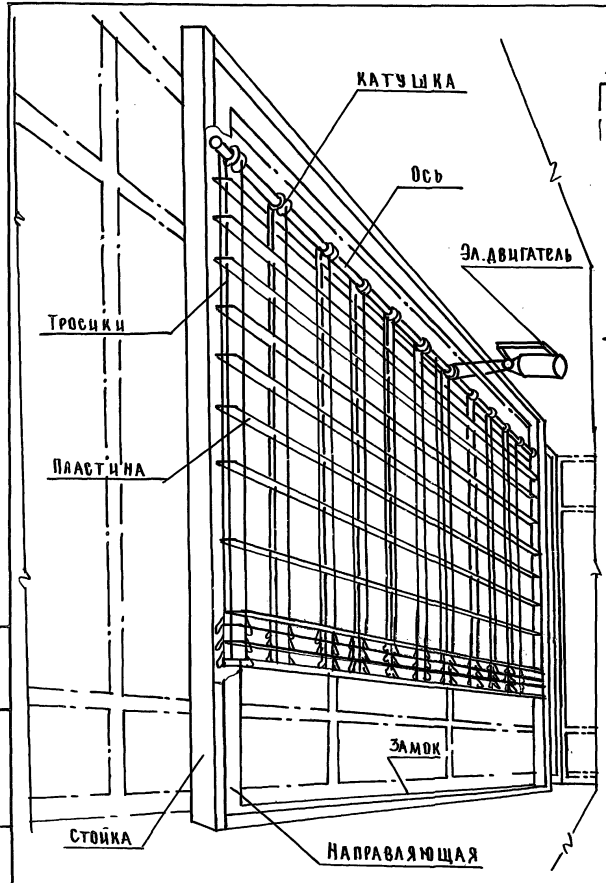

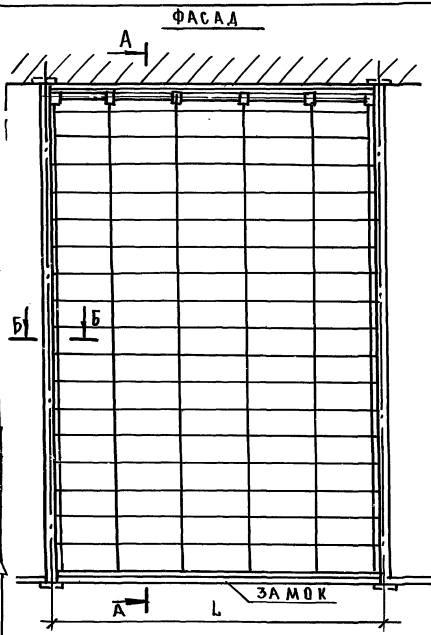

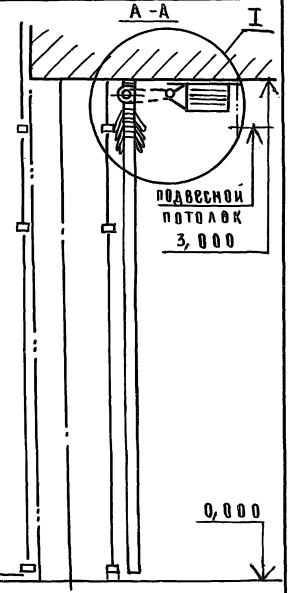

Обозначение	Марка	L, мм
1.273.9-7-02	УП-10	1500
-01	УП-11	2000
-02	УП-12	3000

Н.контр	Коростелев	
ГИП	Коростелев	
Рук.гр.АР	Астапова	

1.273.9-7.0-02

Защитное устройство подъемно-складывающееся УП-10...УП-12

Указания по применению

Стадия	Лист	Листов
Р	1	2

АО "ИНРЕКОН"

Инв.№подл. | Подп. и дата | Взам.инв.№

Б-Б
м 1:1

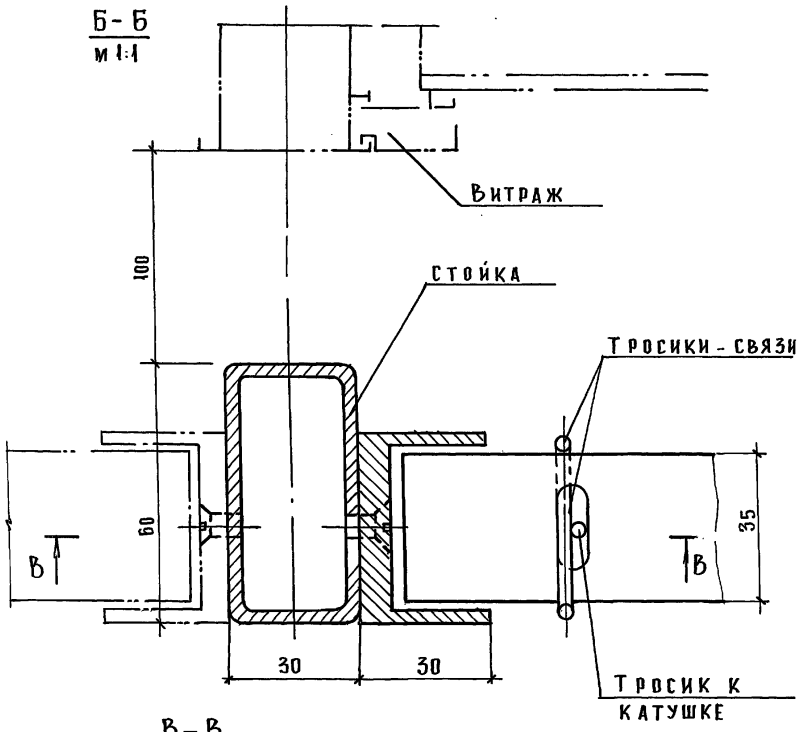

1
м 1:5

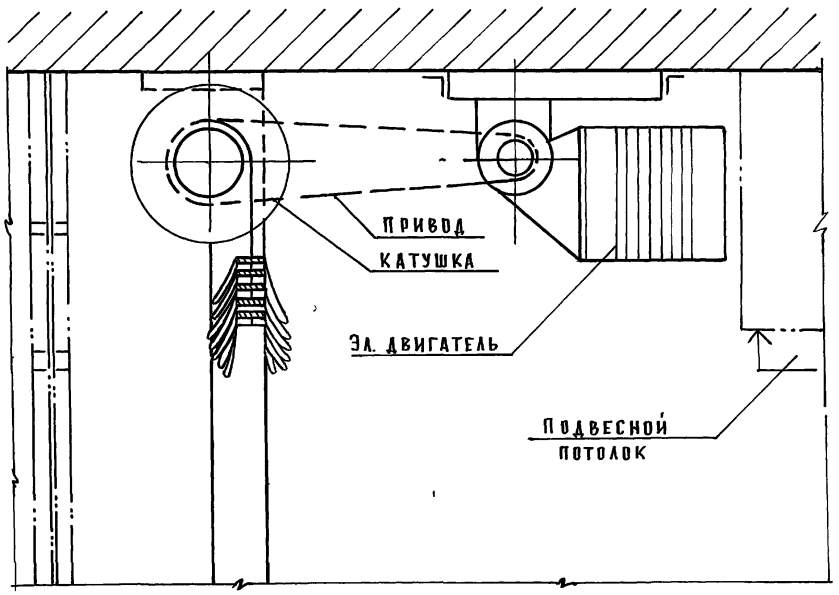

В-В
м 1:1

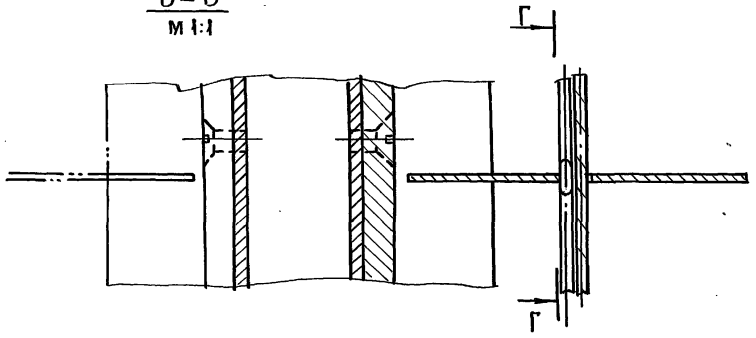

Г-Г
м 1:1

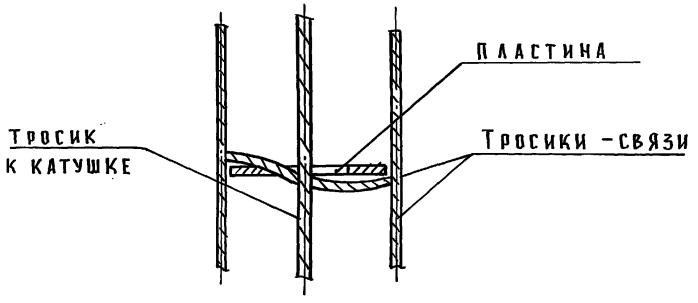

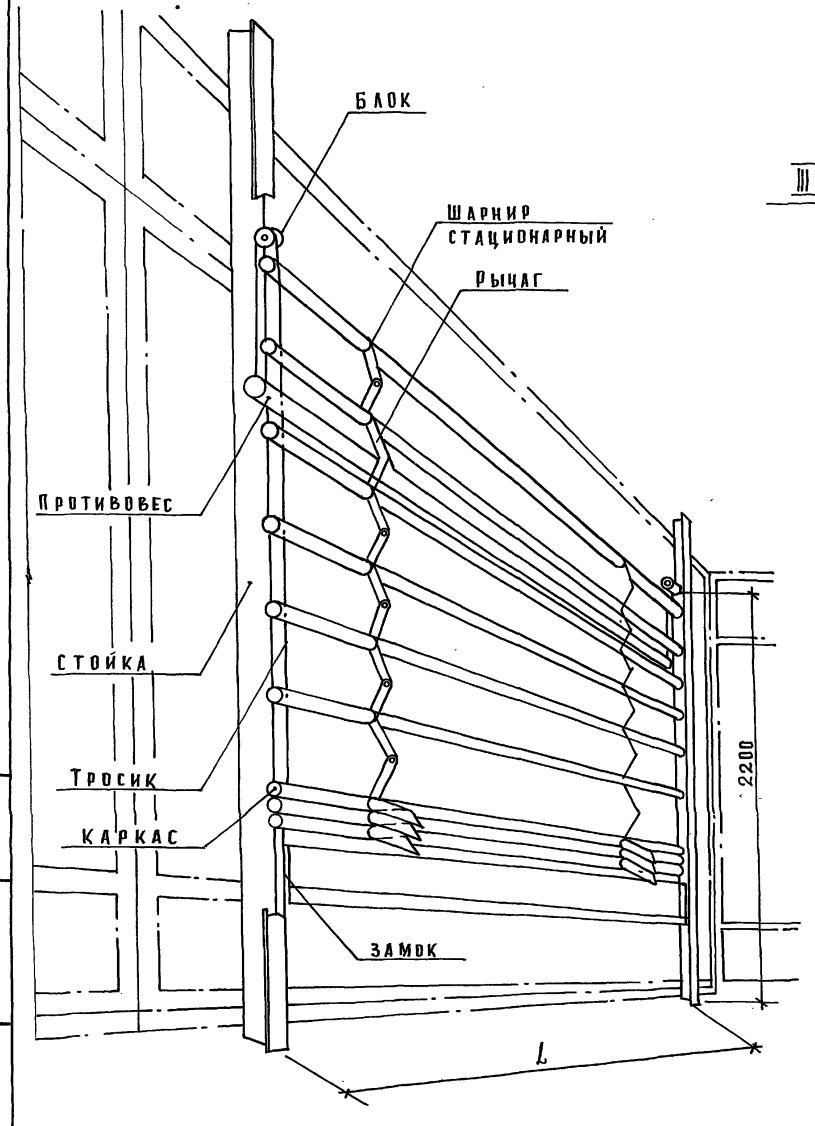

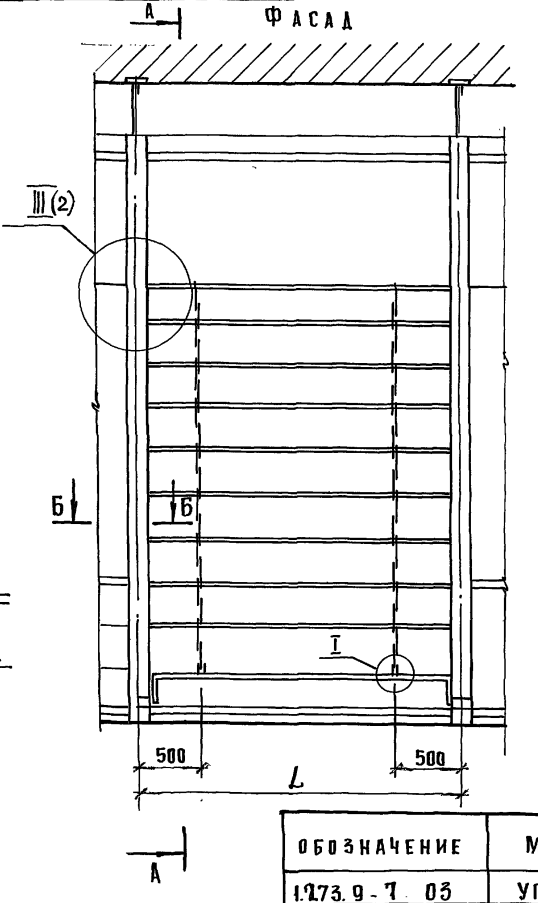

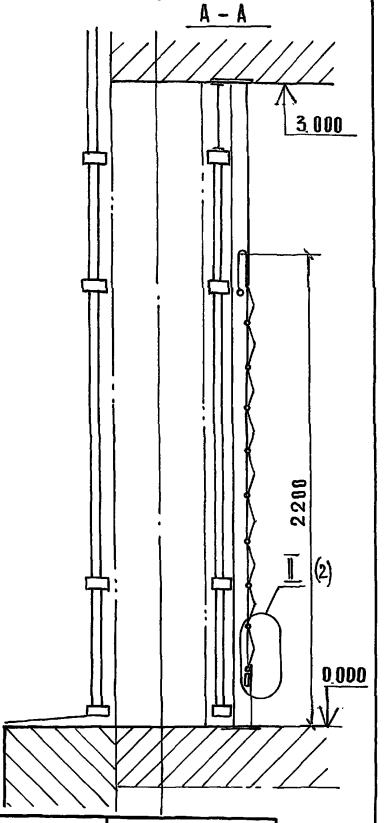

ОБОЗНАЧЕНИЕ	МАРКА	L, мм
1.273.9-7 03	УП-13	1500
-01	УП-14	2000
-02	УП-15	3000

Н. контр.	Коростелев	
Гл. спец.	Коростелев	
Вед. арх.	Астапова	

1.273.9-7.0-03

Защитное устройство под'емно-складывающееся УП-13... УП-15
Указания по применению

СТАДИЯ	ЛИСТ	ЛИСТОВ
Р	1	2

АО "ИНРЕКОН"

Инв. N подл. | Подпись и дата | Взам. инв. N

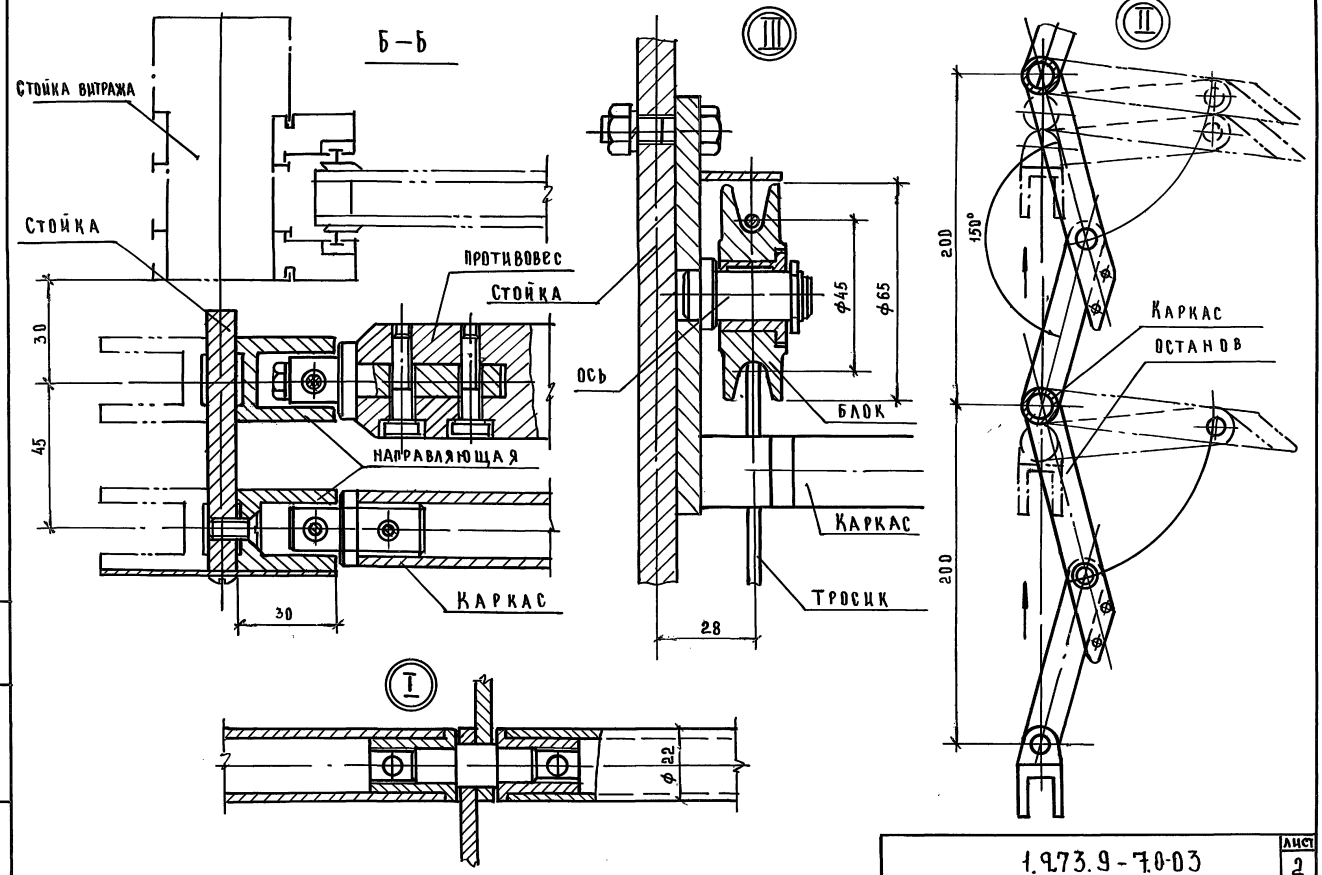

Инв.№подл. | Подп. и дата | Взам.инв.№

1.973.9-7.0-03

Лист 2

25333 12 Формат А3

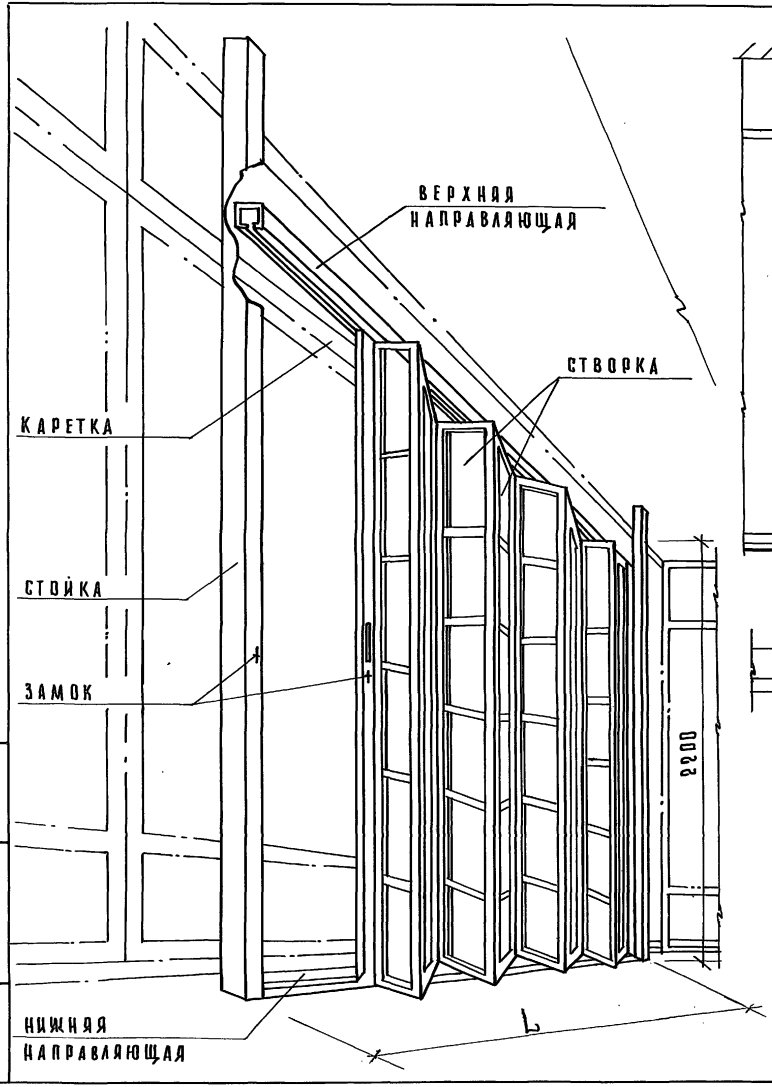

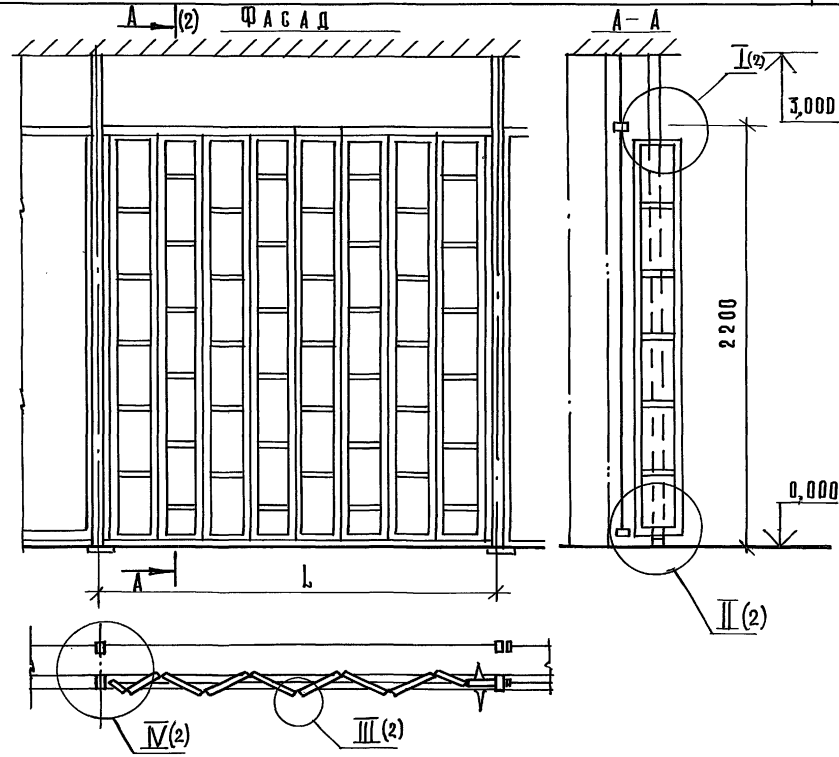

Обозначение	Марка	L, мм
1.173.9-7.0-04	ур-01	1500
— 01	ур-02	2000
— 02	ур-03	3000

Инв. № подл. | Подпись и дата | Взам. инв. №

Н. контр.	Коростелев		
Гл. спец.	Коростелев		
Вед. арх.	Астапова		

1.173.9-7.0-04

Защитное устройство металлическое складывающееся УР-01...УР-03. Указания по применению.

Стадия	Лист	Листов
Р	1	2

АО ИНРЕКОН

25333 13 Формат А3

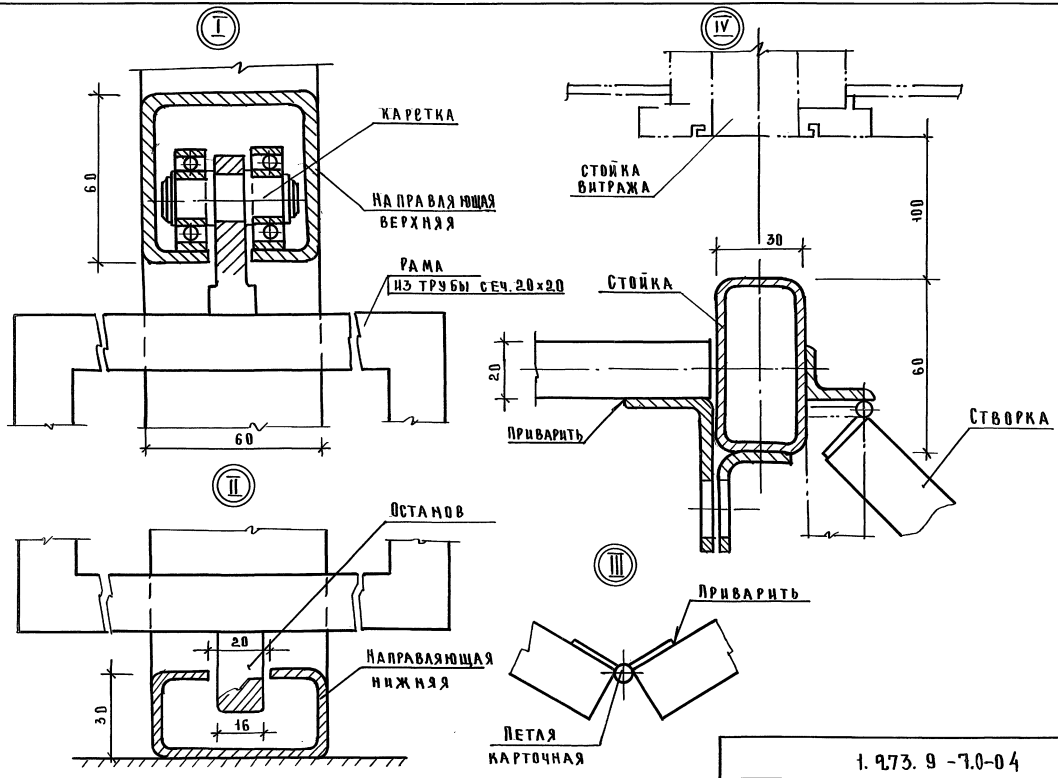
I
60
КАРЕТКА
НАПРАВЛЯЮЩАЯ ВЕРХНЯЯ
РАМА
ИЗ ТРУБЫ СЕЧ. 20×20
60
II
ОСТАНОВ
20
НАПРАВЛЯЮЩАЯ НИЖНЯЯ
30
16
III
ПРИВАРИТЬ
ПЕТЛЯ КАРТОЧНАЯ
IV
СТОЙКА ВИТРАЖА
100
30
СТОЙКА
20
ПРИВАРИТЬ
60
СТВОРКА

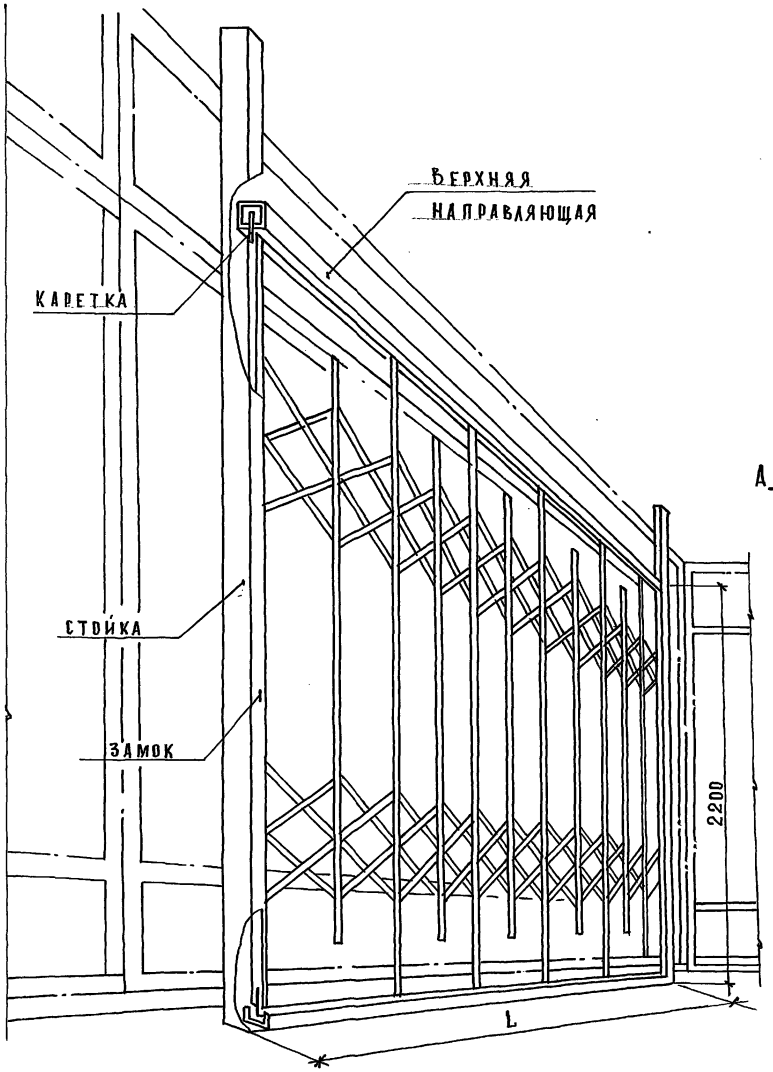

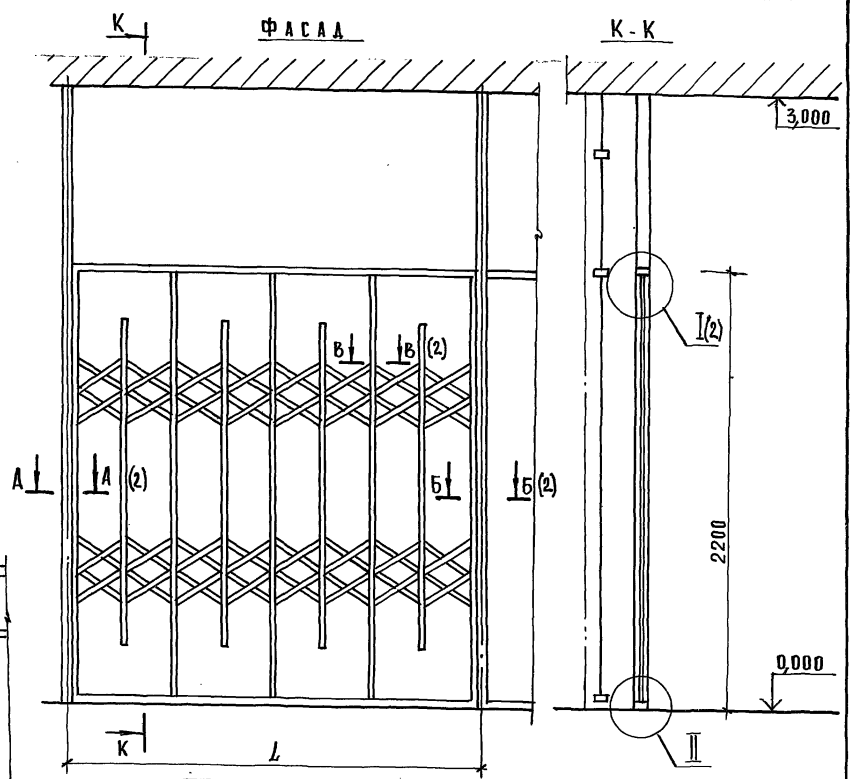

Обозначение	Марка	L, мм
1.273.9-7 05	УР-04	1500
– 01	УР-05	2000
– 02	УР-06	3000

Инв. № подл. | Подпись и дата | Взам. инв. №

Н. контр.	Коростелев		
Гл. спец.	Коростелев		
Вед. арх.	Астапова		

1.273.9-7.0-05

Защитное устройство металлическое складывающееся УР-04...УР-06
Указания по применению

Стадия	Лист	Листов
Р	1	2

АО "ИНРЕКОН"

25333 15

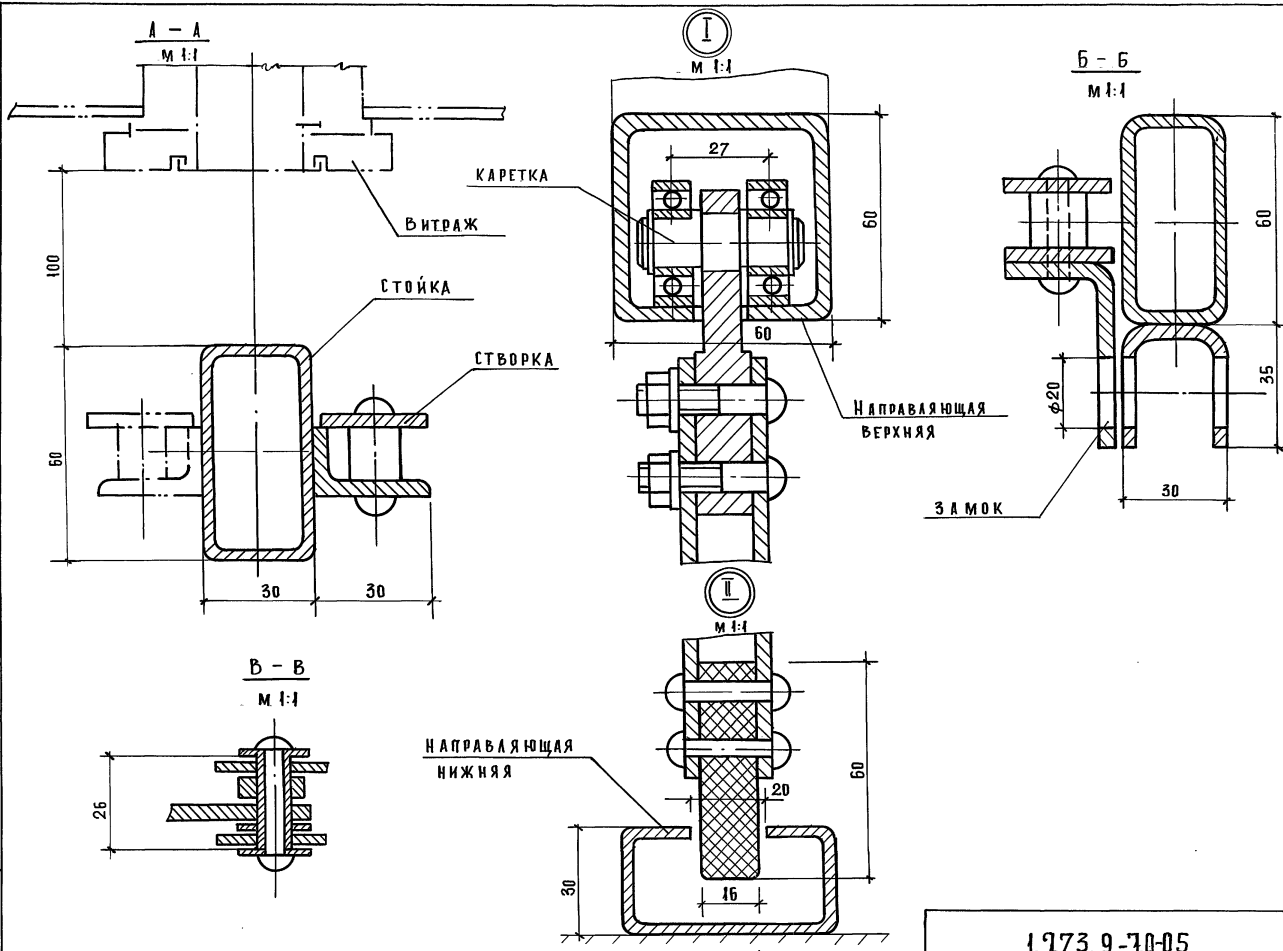

Инв. № подл. | Подп. и дата | Взам. инв. №

1.273.9-7.0-05

Лист 2

25333 16

ВАРИАНТ 1

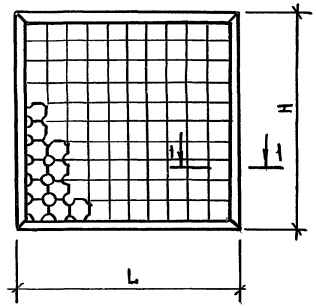

ВАРИАНТ 2

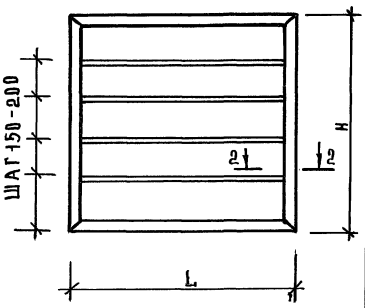

Обозначение	Марка	Размеры, мм	
		H	L
1.973.9-7.0.06	М-01	1850	750
-01	М-02	2150	750
-02	М-03	980	750
-03	М-04	1280	750
-04	М-05	1850	380
-05	М-06	2150	580
-06	М-07	1850	580
-07	М-08	2150	380
-08	М-09	980	380
-09	М-10	980	580
-10	М-11	1280	380
-11	М-12	1280	580
-12	М-13	830	750
-13	М-14	830	580
-14	М-15	830	380

1 – 1

2 – 2

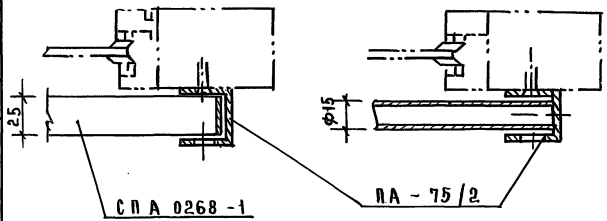

Решетки окрашивать цветной эмалью или анодировать

Н. контр.	Коростелев		
ГИП	Коростелев		
Рук. гр. арх.	Астапова		

1.973.9-7.0.06

Решетки стационарные для дверей М-01...М-15 Указания по применению

Стадия	Лист	Листов
Р	1	4

АО "ИНРЕКОН"

25333 17 Формат А3

Инв. № подл. | Подп. и дата | Взам. инв. №

ЭСКИЗ	ТИПЫ ДВЕРЕЙ	МАРКИ ДВЕРЕЙ	РАЗМЕРЫ, ММ А	РАЗМЕРЫ, ММ Б	МАРКИ РЕШЕТОК	РАЗМЕРЫ, ММ Н	РАЗМЕРЫ, ММ В	РАЗМЕРЫ, ММ В'
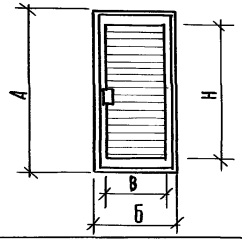	Двери распашные с притвором, с полностью остекленными полотнами и порогом (П), без порога (В)	ДАО 21-10 П	2065	950	М-01	1850	750	
		ДАО 24-10 П	2365	950	М-02	2150	750	
		ДАО 21-10 В	2065	950	М-01	1850	750	
		ДАО 24-10 В	2365	950	М-02	2150	750	
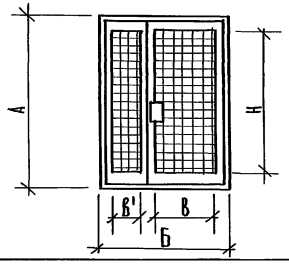	Двери распашные с притвором, с полностью остекленными полотнами и порогом (П), без порога (В)	ДАО 21-13 П	2065	1250	М-05 ; М-07	1850	380;	560
		ДАО 24-13 П	2365	1250	М-06 ; М-08	2150	580;	380
		ДАО 21-13 В	2065	1250	М-05 ; М-07	1850	380;	560
		ДАО 24-13 В	2365	1250	М-06 ; М-08	2150	580;	380
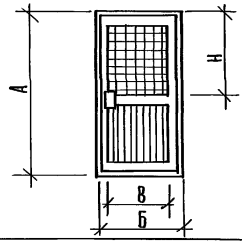	Двери распашные с притвором, с частично остекленными полотнами и порогом (П), без порога (В)	ДАЧ 21-10 П	2065	950	М-03	980	750	
		ДАЧ 24-10 П	2365	950	М-04	1280	750	
		ДАЧ 21-10 В	2065	950	М-03	980	750	
		ДАЧ 24-10 В	2365	950	М-04	1280	750	

Инв. № подл. | Подп. и дата | Взам. инв. №

Продолжение

Эскиз	Типы дверей	Марки дверей	Размеры, мм А	Размеры, мм Б	Марки решеток	Размеры, мм Н	Размеры, мм В	Размеры, мм В'
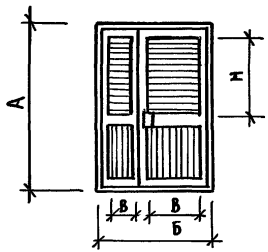	Двери распашные с притвором, с частично остекленными полотнами и порогами (п) без порога (в)	ДАЧ 21-13П	2065	1250	М-09; М-10	980	380	580
		ДАЧ 24-13П	2365	1250	М-11; М-12	1280	380	580
		ДАЧ 21-13В	2065	1250	М-09; М-10	980	380	580
		ДАЧ 24-13В	2365	1250	М-11, М-12	1280	380	580
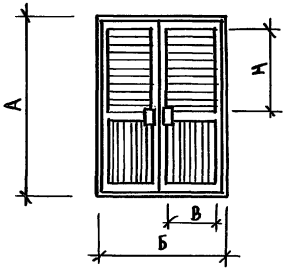	Двери распашные с притвором, с частично остекленными полотнами и порогом (п), без порога (в)	ДАЧ 21-16П	2065	1450	М-03	980	В 750	
		ДАЧ 24-15П	2365	1450	М-04	1280	750	
		ДАЧ 21-19П	2065	1850	М-10	980	580	
		ДАЧ 24-19П	2365	1850	М-12	1280	580	
		ДАЧ 21-15В	2065	1450	М-03	980	750	
		ДАЧ 24-15В	2365	1450	М-04	1280	750	
		ДАЧ 21-19В	2065	1850	М-10	980	580	
		ДАЧ 24-19В	2365	1850	М-12	1280	580	
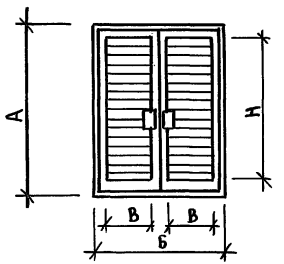	Двери распашные с притвором, с полностью остекленными полотнами и порогом (п), без порога (в)	ДАО 21-15П	2065	1450	М-07	1850	580	
		ДАО 24-15П	2365	1450	М-08	2150	380	
		ДАО 21-19П	2065	1850	М-01	1850	750	
		ДАО 24-19П	2365	1850	М-02	2150	750	
		ДАО 21-15В	2065	1450	М-07	1850	580	
		ДАО 24-15В	2365	1450	М-08	2150	380	
		ДАО 21-19В	2065	1850	М-01	1850	750	
		ДАО 24-19В	2365	1850	М-02	2150	750	

Инв. № подл. | Подп. и дата | Взам. инв. №

ПРОДОЛЖЕНИЕ

ЭСКИЗ	ТИПЫ ДВЕРЕЙ	МАРКИ ДВЕРЕЙ	РАЗМЕРЫ, ММ А	РАЗМЕРЫ, ММ Б	МАРКИ РЕШЕТОК	РАЗМЕРЫ, ММ Н	Н¹	В	В¹
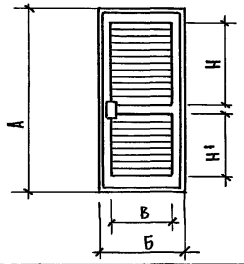	ДВЕРИ РАСПАШНЫЕ С ПРИТВОРОМ, С ПОЛНОСТЬЮ ОСТЕКЛЕННЫМИ ПОЛОТНАМИ СО СРЕДНИМ ИМПОСТОМ И ПОРОГОМ (П) БЕЗ ПОРОГА (В)	ДАО 21 - 10ПИ	2065	950	М-03; М-13	980	830	750	
		ДАО 24 - 10ПИ	2365	950	М-04; М-13	1280	830	750	
		ДАО 21 - 10ПВ	2065	950	М-03, М-13	980	830	750	
		ДАО 24 - 10ПВ	2365	950	М-04, М-13	1280	930	750	
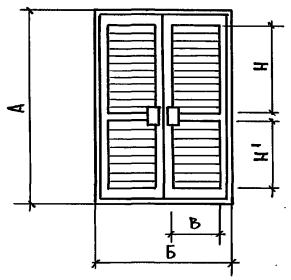	ДВЕРИ РАСПАШНЫЕ С ПРИТВОРОМ, С ПОЛНОСТЬЮ ОСТЕКЛЕННЫМИ ПОЛОТНАМИ СО СРЕДНИМ ИМПОСТОМ И ПОРОГОМ (П) БЕЗ ПОРОГА (В)	ДАО 21 - 15ПИ	2065	1450	М-10; М-14	980	830	580	
		ДАО 24 - 15ПИ	2365	1450	М-12; М-14	1280	830	580	
		ДАО 21 - 19ПИ	2065	1850	М-03; М-13	980	830	750	
		ДАО 24 - 19ПИ	2365	1850	М-04; М-13	1280	830	750	
		ДАО 21 - 15ВИ	2065	1450	М-10, М-14	980	830	580	
		ДАО 24 - 15ВИ	2365	1450	М-12, М-14	1280	830	580	
		ДАО 21 - 19ВИ	2065	1850	М-03, М-13	980	830	750	
		ДАО 24 - 19ВИ	2365	1850	М-04, М-13	1280	830	750	
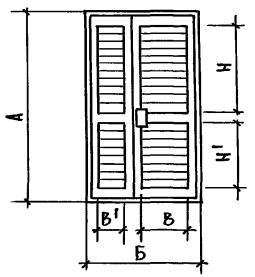	ДВЕРИ РАСПАШНЫЕ С ПРИТВОРОМ, С ПОЛНОСТЬЮ ОСТЕКЛЕННЫМИ ПОЛОТНАМИ СО СРЕДНИМ ИМПОСТОМ И ПОРОГОМ (П) БЕЗ ПОРОГА (В)	ДАО 21 - 13ПИ	2065	1250	М-09, М-10; М-14; М-15	980	830	380 580	580 380
		ДАО 24 - 13ПИ	2365	1250	М-11; М-12; М-14; М-15	1280	830	380 580	580 380
		ДАО 21 - 13ВИ	2065	1250	М-09, М-10, М-14, М-15	980	830	380 580	580 380
		ДАО 24 - 13ВИ	2365	1250	М-11, М-12, М-14, М-15	1280	830	380 580	580 380

Подпись и дата | Взам. инв. №

Инв. № по

gost.e-ecolog.ru