ТИПОВЫЕ КОНСТРУКЦИИ, ИЗДЕЛИЯ И УЗЛЫ ЗДАНИЙ И СООРУЖЕНИЙ

СЕРИЯ 1.273.9-6

ПЕРЕГОРОДКИ РАЗДВИЖНЫЕ ДЛЯ ПРЕДПРИЯТИЙ ОБЩЕСТВЕННОГО ПИТАНИЯ

ВЫПУСК 1

ПЕРЕГОРОДКИ РАЗДВИЖНЫЕ.

РАБОЧИЕ ЧЕРТЕЖИ

25468

Отпускная цена
на момент реализации
указана в счет- накладной

gost.e-ecolog.ru

ТИПОВЫЕ КОНСТРУКЦИИ, ИЗДЕЛИЯ И УЗЛЫ ЗДАНИЙ И СООРУЖЕНИЙ

СЕРИЯ 1.273.9-6

ПЕРЕГОРОДКИ РАЗДВИЖНЫЕ ДЛЯ ПРЕДПРИЯТИЙ ОБЩЕСТВЕННОГО ПИТАНИЯ

ВЫПУСК 1

ПЕРЕГОРОДКИ РАЗДВИЖНЫЕ.

РАБОЧИЕ ЧЕРТЕЖИ

РАЗРАБОТАНЫ ЦНИИП РЕКОНСТРУКЦИИ ГОРОДОВ

ГЛАВНЫЙ ИНЖЕНЕР ИНСТИТУТА В.И.НОСКОВ

ГЛАВНЫЙ СПЕЦИАЛИСТ Е.А.КОРОСТЕЛЕВ

УТВЕРЖДЕНЫ ГОСКОМАРХИТЕКТУРЫ, ПИСЬМО ОТ 19.03.90 N 2-60;

ВВЕДЕНЫ В ДЕЙСТВИЕ С 01.10.92 АССОЦИАЦИЕЙ „РОСУРАЛСИБПРОЕКТ", ПРИКАЗ ОТ 22.09.92 №14

Обозначение документа	Наименование	Стр.
1.273.9-6.1-00.00.00 ПЗ	Пояснительная записка	4
1.273.9-6.1-00.00.00 НИ	Номенклатура изделий	5
1.273.9-6.1-00.00.00 Д1	Перегородка раздвижная (ножницы)	
	РА-1... РА-6	
	Указание по применению	7
1.273.9-6.1-00.00.00 Д2	Перегородки раздвижные створчатые	
	в оконных проемах (приема и выдачи)	
	РА-7... РА-9	
	Указание по применению	8
1.273.9-6.1-00.00.00 Д3	Перегородка раздвижная	
	створчатая (деревянная) РА-10... РА-13	
	Указание по применению	9
1.273.9-6.1-00.00.00 Д4	Перегородка разделительная П-1	
	Указание по применению	10
1.273.9-6.1-01.00.00	Перегородка раздвижная (ножницы)	
	РА-1... РА-6.	11
1.273.9-6.1-01.00.00 СБ	Перегородка раздвижная (ножницы)	
	РА-1... РА-6. Сборочный чертеж.	12
1.273.9-6.1-01.01.00	Створка	15
1.273.9-6.1-01.01.00 СБ	Створка. Сборочный чертеж	16
1.273.9-6.1-01.01.01	Ухо	18
1.273.9-6.1-01.01.02	Стойка	18
1.273.9-6.1-01.01.03	Рычаг короткий	19
1.273.9-6.1-01.01.04	Стойка концевая	19
1.273.9-6.1-01.01.05	Проставка	20
1.273.9-6.1-01.01.06	Ручка	20
1.273.9-6.1-01.01.07	Рычаг длинный	21
1.273.9-6.1-01.01.08	Стойка короткая	21
1.273.9-6.1-01.01.09	Стойка промежуточная	22
1.273.9-6.1-01.01.11	Бобышка	22

Обозначение документа	Наименование	Стр.
1.273.9-6.1-01.01.12	Ограничитель	23
1.273.9-6.1-01.02.00	Каретка	23
1.273.9-6.1-01.02.00 СБ	Каретка. Сборочный чертеж	24
1.273.9-6.1-01.02.01	Серьга	24
1.273.9-6.1-01.02.02	Кольцо	25
1.273.9-6.1-01.02.03	Ось	25
1.273.9-6.1-01.03.00 СБ	Стойка. Сборочный чертеж.	26
1.273.9-6.1-01.03.01	Балка	27
1.273.9-6.1-01.03.02	Планка	27
1.273.9-6.1-01.04.01	Путь	28
1.273.9-6.1-01.03.00	Стойка	29
1.273.9-6.1-01.05.00	Направляющая	29
1.273.9-6.1-01.05.00 СБ	Направляющая. Сборочный чертеж	30
1.273.9-6.1-02.00.00	Перегородка раздвижная	
	створчатая в оконных проемах	
	(РА-7... РА-9)	31
1.273.9-6.1-02.00.00 СБ	Перегородка раздвижная	
	створчатая в оконных проемах	
	РА-7... РА-9. Сборочный чертеж	31
1.273.9-6.1-02.01.00	Створка	32
1.273.9-6.1-02.01.00 СБ	Створка. Сборочный чертеж	33
1.273.9-6.1-02.01.02	Уголок	34
1.273.9-6.1-02.01.03	Ручка	34
1.273.9-6.1-02.01.04	Стойка	35
1.273.9-6.1-02.01.05	Втулка	35

Инв.№ подл. | Подп. и дата | Взам. инв.№

Н. контр.	Коростелев	
ГИП	Коростелев	
Рук.тр.арх	Астапова	

1.273.9-6.1

Содержание

Стадия	Лист	Листов
Р	1	2

ЦНИИП реконструкции городов

ОБОЗНАЧЕНИЕ ДОКУМЕНТА	НАИМЕНОВАНИЕ	СТР.
1.273.9-6.1.02.00.01	Упор	36
1.273.9-6.1.02.01.01	Планка	36
1.273.9-6.1.03.00.00	Перегородка раздвижная	
	створчатая (деревянная) РА-10...РА-13	37
1.273.9-6.1.03.00.00СБ	Перегородка раздвижная створчатая	
	(деревянная) РА-10...РА-13. Сборочный чертеж.	38
1.273.9-6.1.03.01.00	Направляющая	40
1.273.9-6.1.03.01.00СБ	Направляющая	
	Сборочный чертеж	41
1.273.9-6.1.03.02.00	Ограничитель	
1.273.9-6.1.03.02.00СБ	Ограничитель	42
	Сборочный чертеж	42
1.273.9-6.1.03.02.01	Ось	43
1.273.9-6.1.03.02.02	Патрубок	43
1.273.9-6.1.03.03.00	Каретка верхняя	44
1.273.9-6.1.03.03.00СБ	Каретка верхняя	
	Сборочный чертеж	45
1.273.9-6.1.03.03.01	Вилка	46
1.273.9-6.1.03.03.02	Ось вилки	46
1.273.9-6.1.03.03.03	Планка	47
1.273.9-6.1.03.03.04	Ось подвески	48
1.273.9-6.1.03.03.05	Ось	48
1.273.9-6.1.03.03.06	Ролик	49
1.273.9-6.1.03.03.07	Обойма	49
1.273.9-6.1.03.03.08	Кольцо	50
1.273.9-6.1.03.03.09	Шайба	50
1.273.9-6.1.03.04.00	Путь	51
1.273.9-6.1.03.04.00СБ	Путь. Сборочный чертеж.	52
1.273.9-6.1.03.05.00	Створка	53
1.273.9-6.1.03.05.00СБ	Створка. Сборочный чертеж	54
1.273.9-6.1.03.06.00	Створка	55
1.273.9-6.1.03.06.00СБ	Створка. Сборочный чертеж.	57
1.273.9-6.1.03.03.10	Крышка.	60
1.273.9-6.1.03.00.01	Скоба	60
1.273.9-6.1.03.00.03	Болт специальный	61
1.273.9-6.1.03.00.02	Гайка специальная	61
1.273.9-6.1.04.00.00	Перегородка разделительная П-1	62
1.273.9-6.1.04.00.00СБ	Перегородка разделительная П-1	
	Сборочный чертеж.	62

Инв. № подл. | Подп. и дата | Взам. инв. №

Рабочие чертежи предназначены для изготовления изделий на производственных базах строительных и монтажных организаций.

Номенклатура изделий для предприятий общественного питания включает:

Перегородки раздвижные марки РА-1...РА-6;

Перегородки раздвижные створчатые в оконных проемах марки РА-7... РА-9;

Перегородки раздвижные створчатые марки РА-10... РА-13;

Перегородки разделительные марки П-1

Раздвижные перегородки высотой до 2500 мм, представляют собой систему створок, соединенных между-собой шарнирно. Створки в верхней части имеют передвижную коретку, в нижней - останов.

Каретка и останов передвигаются в пазах горизонтальных связей, закрепленных к закладным деталям подвесного потолка и в полу.

Основной конструктивный материал раздвижных перегородок са. марок:

марки РА-1... РА-9 - алюминиевая лента 4 х 40 АД 31 Т ГОСТ 13616-78;

марки РА-10... РА-13 - пиломатериал лиственных пород;

марки П-1 - алюминиевый профиль по номенклатуре изделий Воронежского алюминиевого завода им. Н. Якубовского.

Инв. № подл. | Подпись и дата | Взам. инв. №

Н. контр.	Коростелев		
ГИП	Коростелев		
Рук. гр. арх.	Астапова		

1.273.9-6.1-00.00.00 ПЗ

Пояснительная записка

Стадия	Лист	Листов
Р		1

ЦНИИП реконструкции городов

25468 5

Формат А3

Обозначение	Марка	Эскиз	L, мм	Расход материала: сталь, кг	Расход материала: алюминий кг	Масса кг
Перегородки раздвижные (ножницы)						
1.273.9-6.1-01.00.00	РА-1	Рис.1 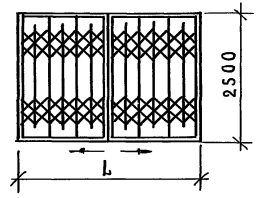	6000	92,6	87,4	180,0
-01	РА-2		5000	82,5	63,3	145,8
-02	РА-3		4000	72,6	48,5	121,1
-03	РА-4	Рис.2 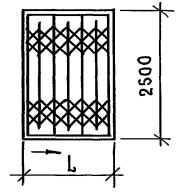	3000	62,9	34,3	97,2
-04	РА-5		2500	56,7	28,0	84,7
-05	РА-6		2000	53,0	25,0	78,0
Перегородки раздвижные створчатые в оконных проемах (приема и выдачи)						
1.273.9-6.1-02.00.00	РА-7	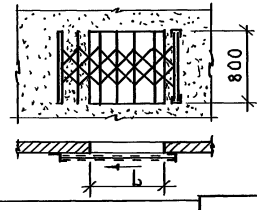	600	0,3	2,0	2,37
-01	РА-8		800	0,4	2,7	3,1
-02	РА-9		1200	0,5	3,9	4,4

Инв.№ подл. | Подп. и дата | Взам. инв.№

1.273.9-6.1-00.00.00 НЦ

Н. контр. Коростелев
Гл. спец. Коростелев
Вед. арх. Астапова

Номенклатура изделий

Стадия Р | Лист 1 | Листов 2

ЦНИИП реконструкции городов

Формат А3

Обозначение	Марка	Эскиз	L, мм	Расход материала: ДСП, м³	Шпон, м²	Сталь, кг	Алюминий, кг	Масса, кг
Перегородка раздвижная створчатая (деревянная) РА-10 ... РА-13								
1.273.9-6.103.00.00	РА-10	Рис. 1 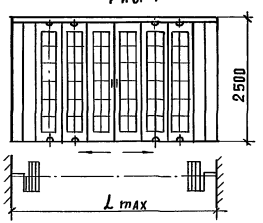	6000	0,06	60,0	175,8	—	495,5
-01	РА-11		4000	0,04	40,0	117,1	—	393,4
		Рис. 2 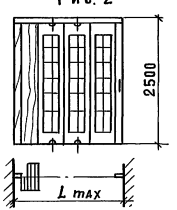						
-02	РА-12		3000	0,03	30,0	88,1	—	253,6
-03	РА-13		2000	0,02	20,0	58,7	—	171,1
Перегородка разделительная П-1								
1.273.9-6.104.00.00	П-1	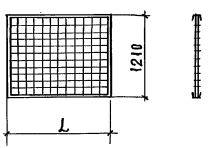	1490	—	—	13,5	10,5	24,0

Инв. № подл. | Подп. и дата | Взам. инв. №

Рис. 1

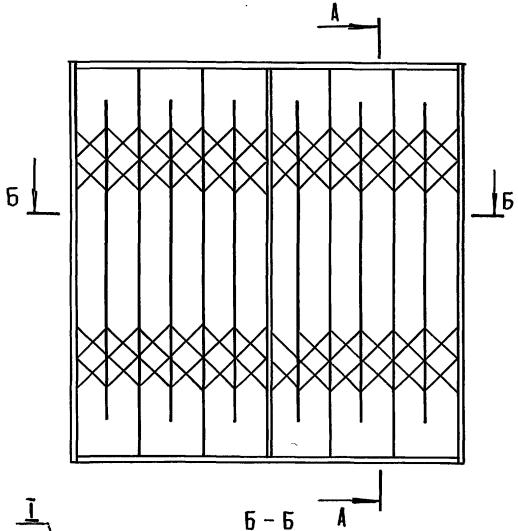

Рис. 2

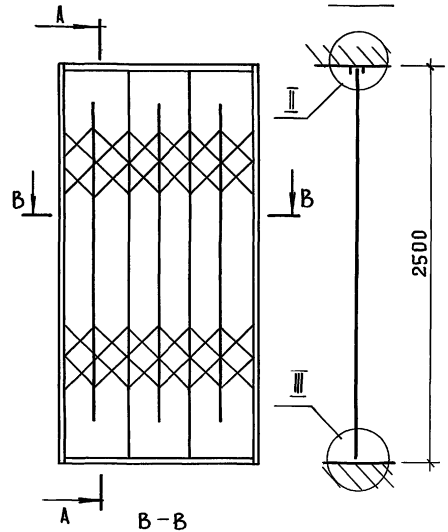

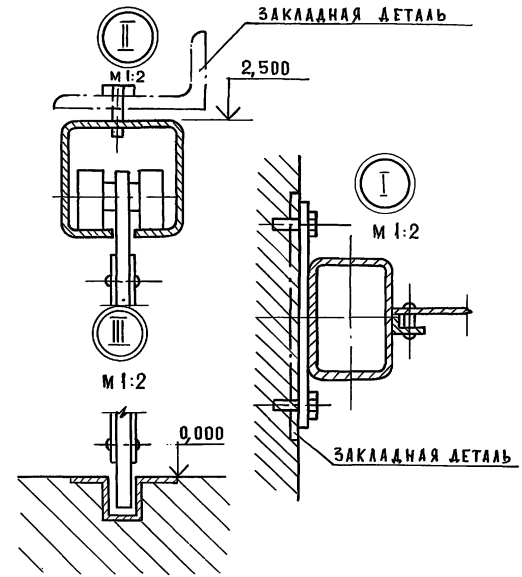

ОБОЗНАЧЕНИЕ	МАРКА	РИС.	РАЗМЕРЫ, ММ	
			L max	L min
1.273.9-6.101.00.00	РА-1	1	6000	590
– 01	РА-2	1	5000	500
– 02	РА-3	1	4000	410
– 03	РА-4	2	3000	590
– 04	РА-5	2	2500	500
– 05	РА-6	2	2000	410

Н. контр.	Коростелев	
Гл. спец.	Коростелев	
Вед. арх.	Астапова	

1.273.9-6.1-00.00.00 Д1

ПЕРЕГОРОДКА РАЗДВИЖНАЯ (НОЖНИЦЫ) РА-1... РА-6
УКАЗАНИЕ ПО ПРИМЕНЕНИЮ

СТАДИЯ	ЛИСТ	ЛИСТОВ
Р		1

ЦНИИП РЕКОНСТРУКЦИИ ГОРОДОВ

25468 8

Инв. № подл. | Подпись и дата | Взам. инв. №

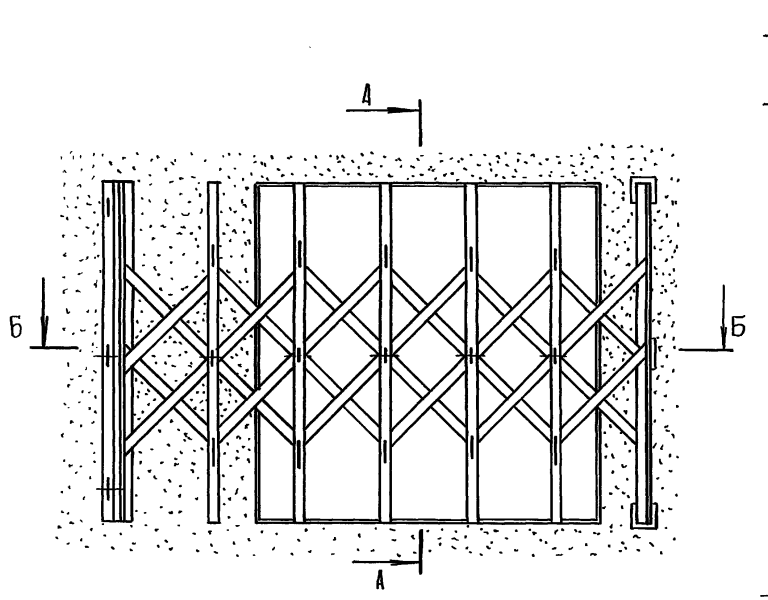

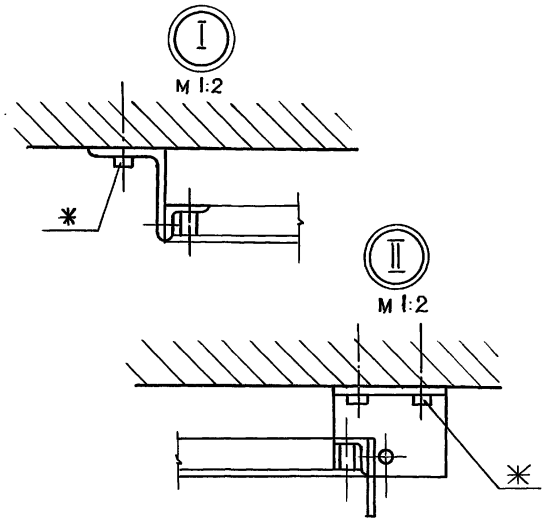

Б – Б

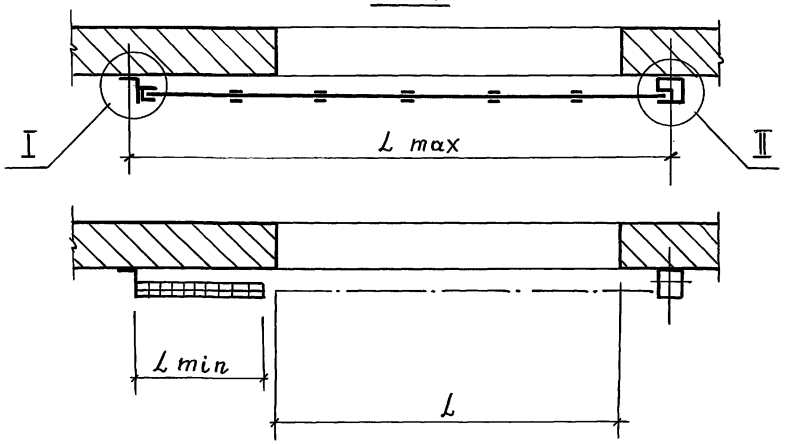

* КРЕПЛЕНИЕ ДЮБЕЛЕМ Д.Г.

ОБОЗНАЧЕНИЕ	МАРКА	РАЗМЕРЫ, мм		
		L	L max	L min
1.273.9-6.1-02.00.00	РА-7	800	800	180
-01	РА-8	800	1200	240
-02	РА-9	1200	1400	270

Н. контр.	Коростелев	
Гл. спец.	Коростелев	
Вед. арх.	Астапова	

1.273.9-6.1-00.00.00 Д2

Перегородки раздвижные створчатые в оконных проемах (приема и выдачи) РА-7... РА-9 Указание по применению

СТАДИЯ	ЛИСТ	ЛИСТОВ
Р		1

ЦНИИП реконструкции городов

25468 9

Инв. № подл. | Подп. и дата | Взам. инв. №

Рис. 1

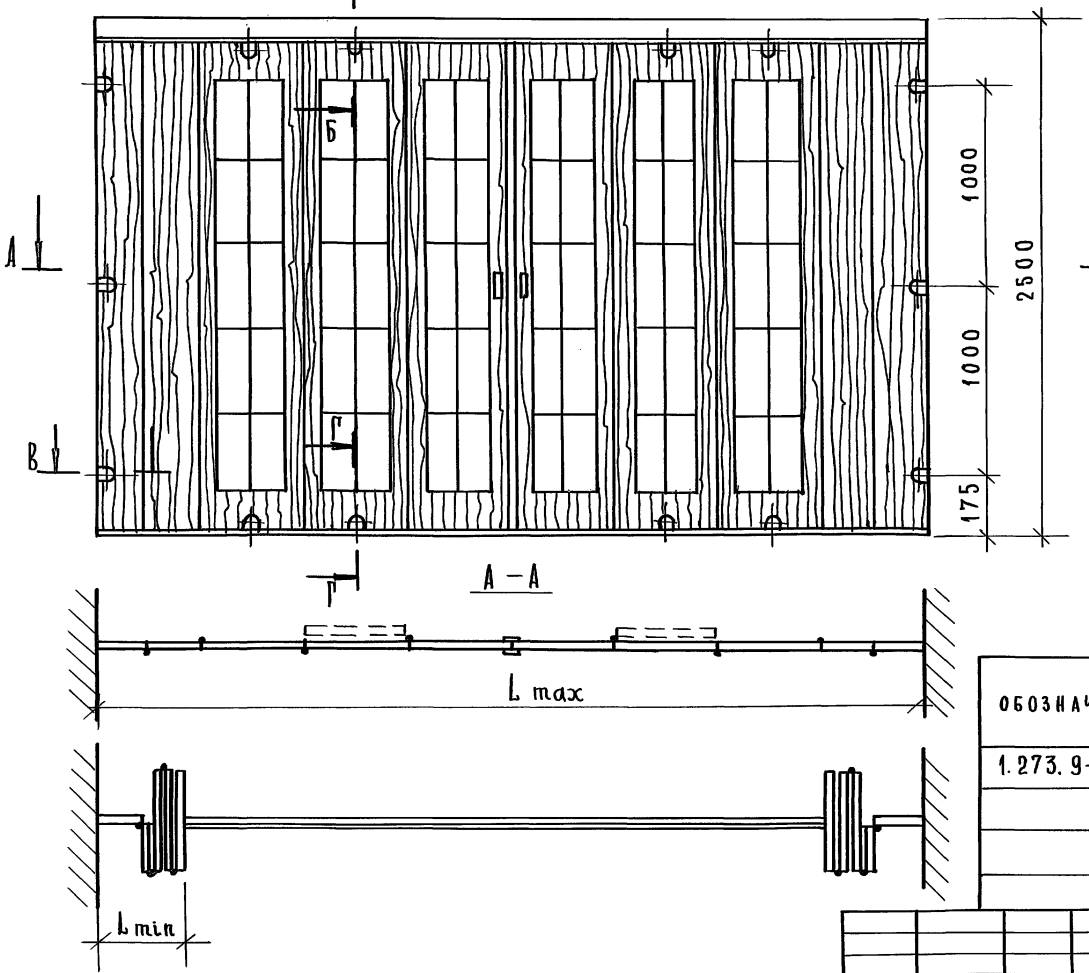

ОБОЗНАЧЕНИЕ	МАРКА	РИС.	РАЗМЕРЫ, ММ	
			L max	L min
1.273.9-6.1-03.00.00	РА-10	1	6000	570
—01	РА-11	1	4000	460
—02	РА-12	2	3000	570
—03	РА-13	2	2000	460

Н. контр.	Коростелев	
Гл. спец.	Коростелев	
Вед. арх.	Астапова	

1.273.9-6.1-00.00.00 ПЗ

Перегородка раздвижная створчатая (деревянная) РА-10... РА-13. Указания по применению

Стадия	Лист	Листов
Р	1	2

ЦНИИП реконструкции городов

Инв. № подл. | Подп. и дата | Взам. инв. №

Формат А3

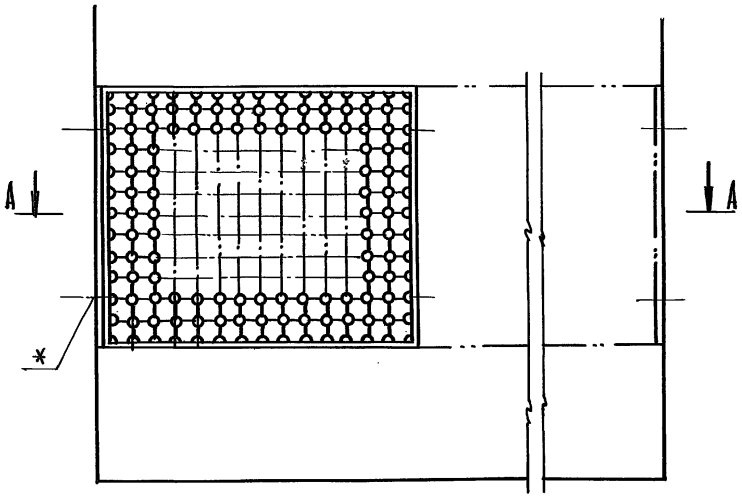

А – А

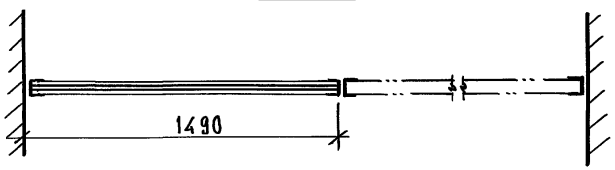

* КРЕПЛЕНИЕ ДЮБЕЛЕМ Д Г.

Рис. 2

ОСТАЛЬНОЕ СМ. РИС. 1

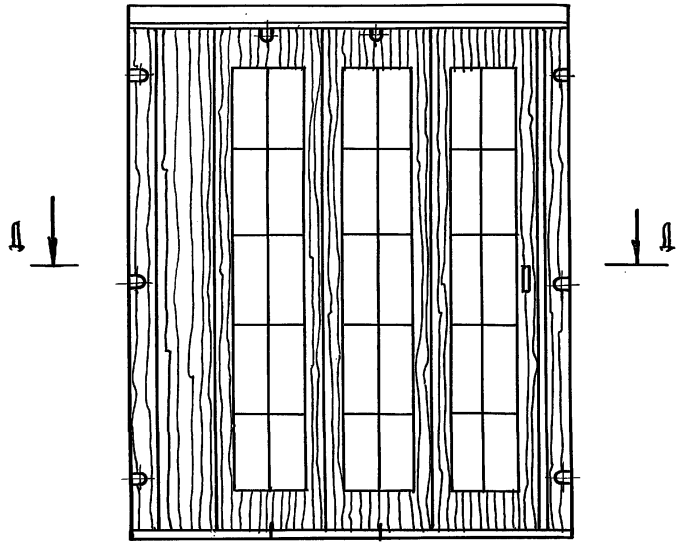

Д – Д

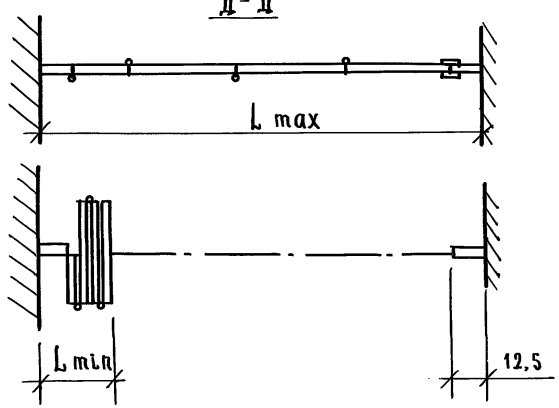

Н. контр.	Коростелев		
Гл. спец.	Коростелев		
Вед. арх.	Астапова		

1.273.9-6.1-00.00.00Д4

Перегородка разделительная П-1
Указание по применению

Стадия	Лист	Листов
Р		1

ЦНИИП реконструкции городов

1.273.9-6.1-00.00.00Д3 Лист 2

Инв.№ подл. | Подп. и дата | Взам. инв.№

Инв.№ подл. | Подп. и дата | Взам. инв.№

Инв. № подл.	Подпись и дата	Взам. инв. №

Формат	Зона	Поз.	Обозначение	Наименование	Кол. на испол. — 01.00.00 —										Примечан.
					—	01	02	03	04	05					
				Документация											
А3			1.273.9-6.1-01.00.00 СБ	Сборочный чертеж											
				Сборочные единицы											
А4		1	1.273.9-6.1-01.01.00	Створка	2			1							
			— 01			2			1						
			— 02				2			1					
А4		2	1.273.9-6.1-01.02.00	Каретка	16	14	10	8	7	5					
А3		3	1.273.9-6.1-01.03.00	Стойка	2	2	2	1	1	1					
			— 01					1	1	1					
А3		4	1.273.9-6.1-01.05.00	Путь	1										
			— 01			1									
			— 02				1								

Н. контр.	Коростелев	
Гл. спец.	Коростелев	
Вед. арх.	Астапова	

1.273.9-6.1-01.00.00

Перегородка раздвижная (ножницы) РА-1... РА-6

Стадия	Лист	Листов
Р	1	2

ЦНИИП реконструкции городов

Формат А4

Инв. № подл.	Подпись и дата	Взам. инв. №

Формат	Зона	Поз.	Обозначение	Наименование	Кол. на испол. — 01.00.00 —										Примеч.
					—	01	02	03	04	05					
			— 03					1							
			— 04						1						
			— 05							1					
А2		5	1.273.9-6.1-01.04.01	Путь	1										
			— 01			1									
			— 02				1								
			— 03					1							
			— 04						1						
			— 05							1					
				Стандартные изделия											
		6		Болт М8×18.58.05											
				ГОСТ 7798-70*	24	22	20	18	17	16					
		7		Болт М8×22.58.05											
				ГОСТ 11738-84	12	12	12	6	6	6					
		8		Винт М8×40.58.05											
				ГОСТ 17473-80*	32	28	20	16	14	10					
		9		Гайка М8.5											
				ГОСТ 5915-70*	44	40	32	22	20	16					
		10		Шайба 8.65Г											
				ГОСТ 6402-70*	68	62	52	40	37	32					

25468 12

1.273.9-6.1-01.00.00

Лист 2

Формат А4

Рис. 1

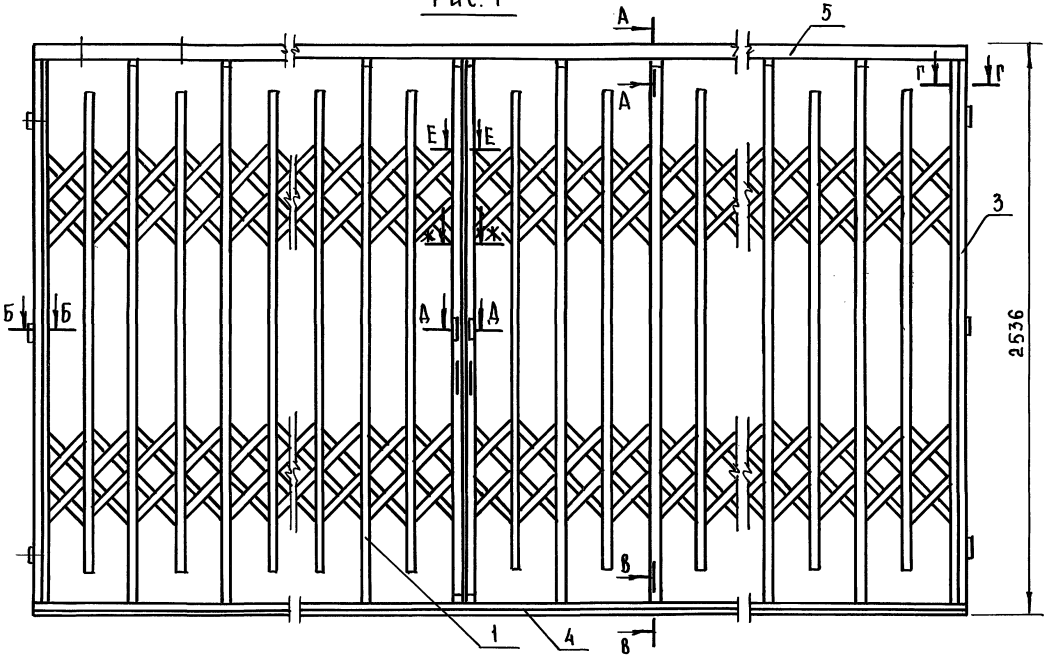

1. Размеры для справок, сечения см. лист 3
2. Рис. 2 и таблицу типоразмеров см. лист 2

Рук. маст	Губаревич	
Гл. инж. д	Станулевич	
Н. контр	Коростелев	
Гл. спец	Коростелев	
Вед. арх	Астапова	

1.273.9-6.1-01.00.00 СБ

Перегородка раздвижная (ножницы) РА-1... РА-6
Сборочный чертеж

Стадия	Масса	Масштаб
Р	См. табл.	

Лист 1 Листов 3

ЦНИИП реконструкции городов

Инв. № подл. | Подпись и дата | Взам. инв. №

Рис. 2

остальное см. Рис.1

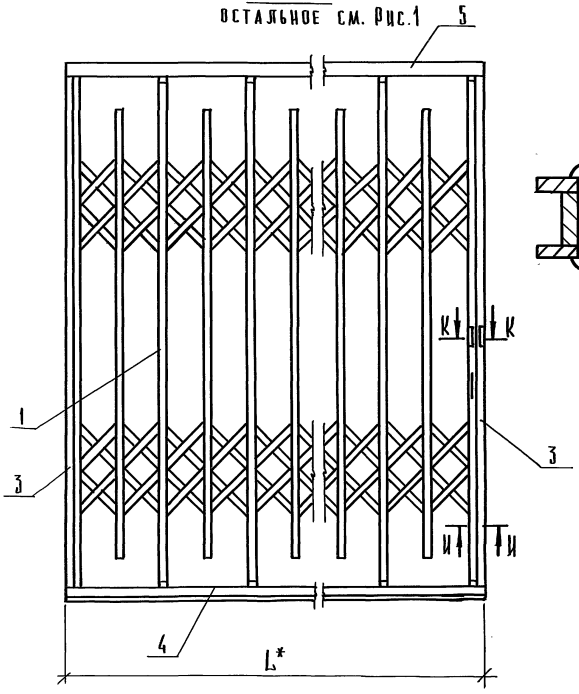

И – И

М 1:1

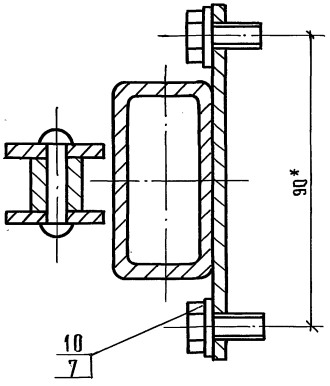

К – К

М 1:1

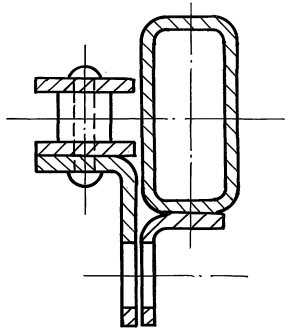

* Размеры для справок.

Обозначение	Рис.	Марка	Масса, кг
1.273.9-6.1-01.00.00	1	РА-1	180,0
– 01	1	РА-2	145,8
– 02	1	РА-3	121,1
– 03	2	РА-4	97,2
– 04	2	РА-5	84,7
– 05	2	РА-6	78,0

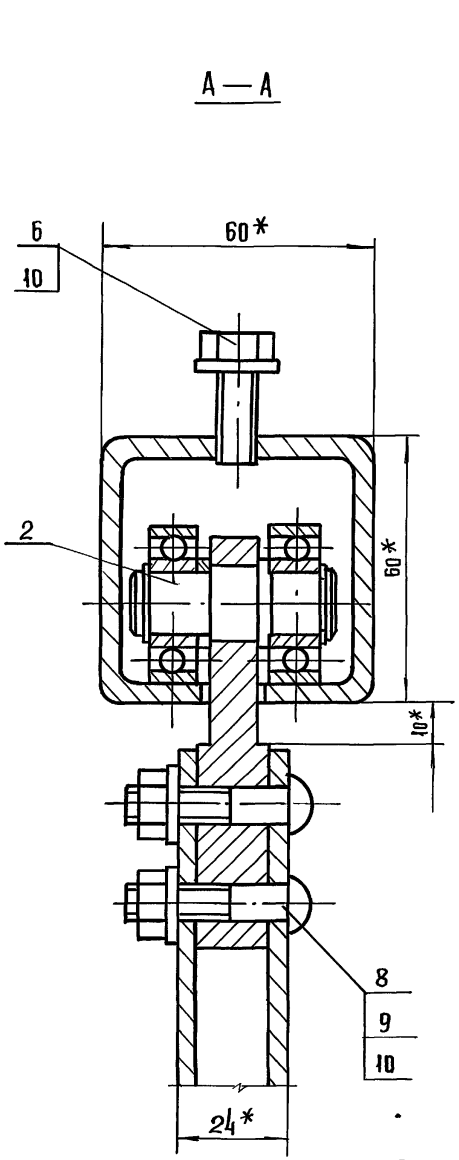

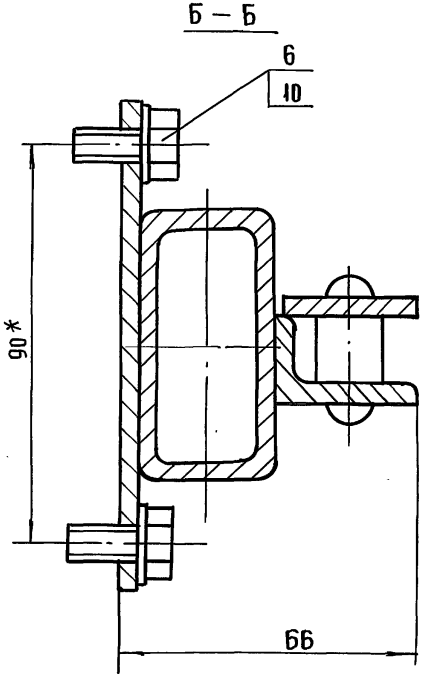

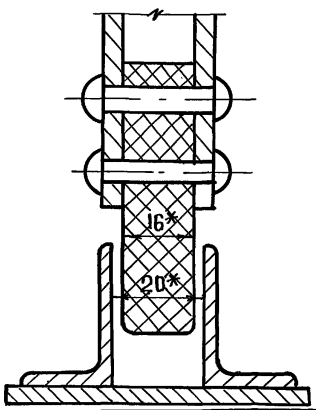

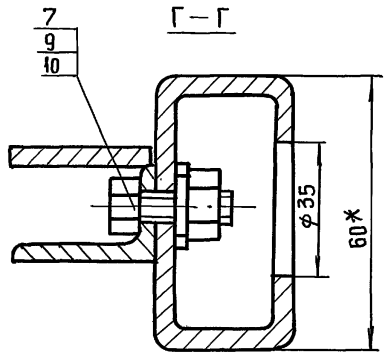

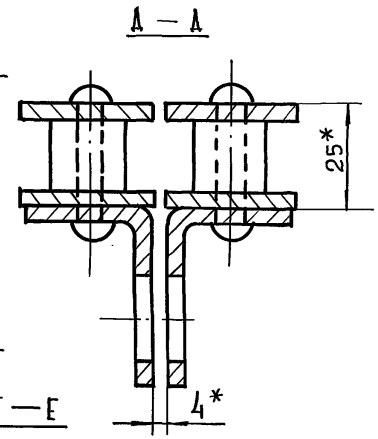

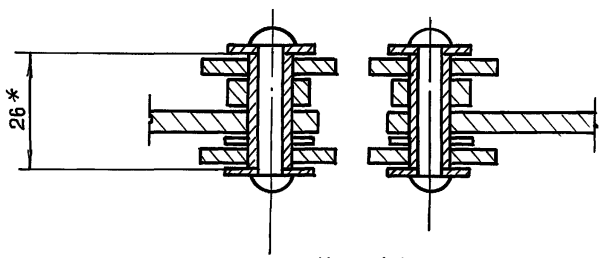

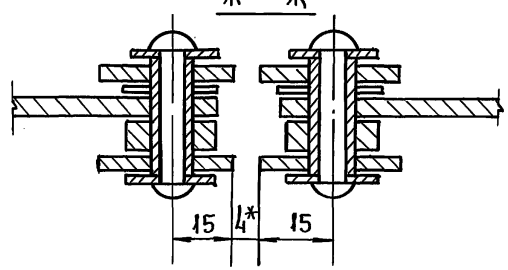

* РАЗМЕРЫ ДЛЯ СПРАВОК

Инв.№ подл.	Подп. и дата	Взам. инв.№

Формат	Зона	Поз.	Обозначение	Наименование	Кол. на испол. —	01	02	Примечание
				Документация				
А3			1.273.9-6.1-01.01.00 СБ	Сборочный чертеж				
				Детали				
А4		1	1.273.9-6.1-01.01.01	Ухо	1	1	1	
А4		2	1.273.9-6.1-01.01.02	Стойка	1	1	1	
А4		3	1.273.9-6.1-01.01.03	Рычаг короткий	8	8	8	
А4		4	1.273.9-6.1-01.01.04	Стойка концевая	2	2	2	
А4		5	1.273.9-6.1-01.01.05	Проставка	8	8	8	
А4		6	1.273.9-6.1-01.01.06	Ручка	1	1	1	
А4		7	1.273.9-6.1-01.01.07	Рычаг длинный	60	48	36	
А4		8	1.273.9-6.1-01.01.08	Стойка короткая	16	12	10	

Н.контр.	Коростелев		1.273.9-6.1-01.01.00
Гл.спец.	Коростелев		Створка
Вед.арх.	Астапова		

Стадия	Лист	Листов
Р	1	2

ЦНИИП реконструкции городов

Формат А4

Инв.№ подл.	Подпись и дата	Взам. инв.№

Формат	Зона	Поз.	Обозначение	Наименование	Кол. на испол. —	01	02	Примечание
А4		9	1.273.9-6.1-01.01.09	Стойка промежут.	15	13	9	
А4		10	1.273.9-6.1-01.01.10	Втулка	1			
				Труба 10×1.5 ГОСТ 8734-75 / 10 ГОСТ 8733-74*				
				L = 26	102	84	66	
А4		11	1.273.9-6.1-01.01.11	Бобышка	38	31	26	
А4		12	1.273.9-6.1-01.01.12	Ограничитель	8	7	5	
				Стандартные изделия				
				Шайба ГОСТ 6958-78*				
		13		6.01	204	168	132	
		14		10.01	290	236	182	
		15		Заклепки				
				ГОСТ 10299-80*				
				6×38-011	104	86	68	
				6×32-011	52	43	34	

27468 16

1.273.9-6.1-01.01.00 Лист 2

Формат А4

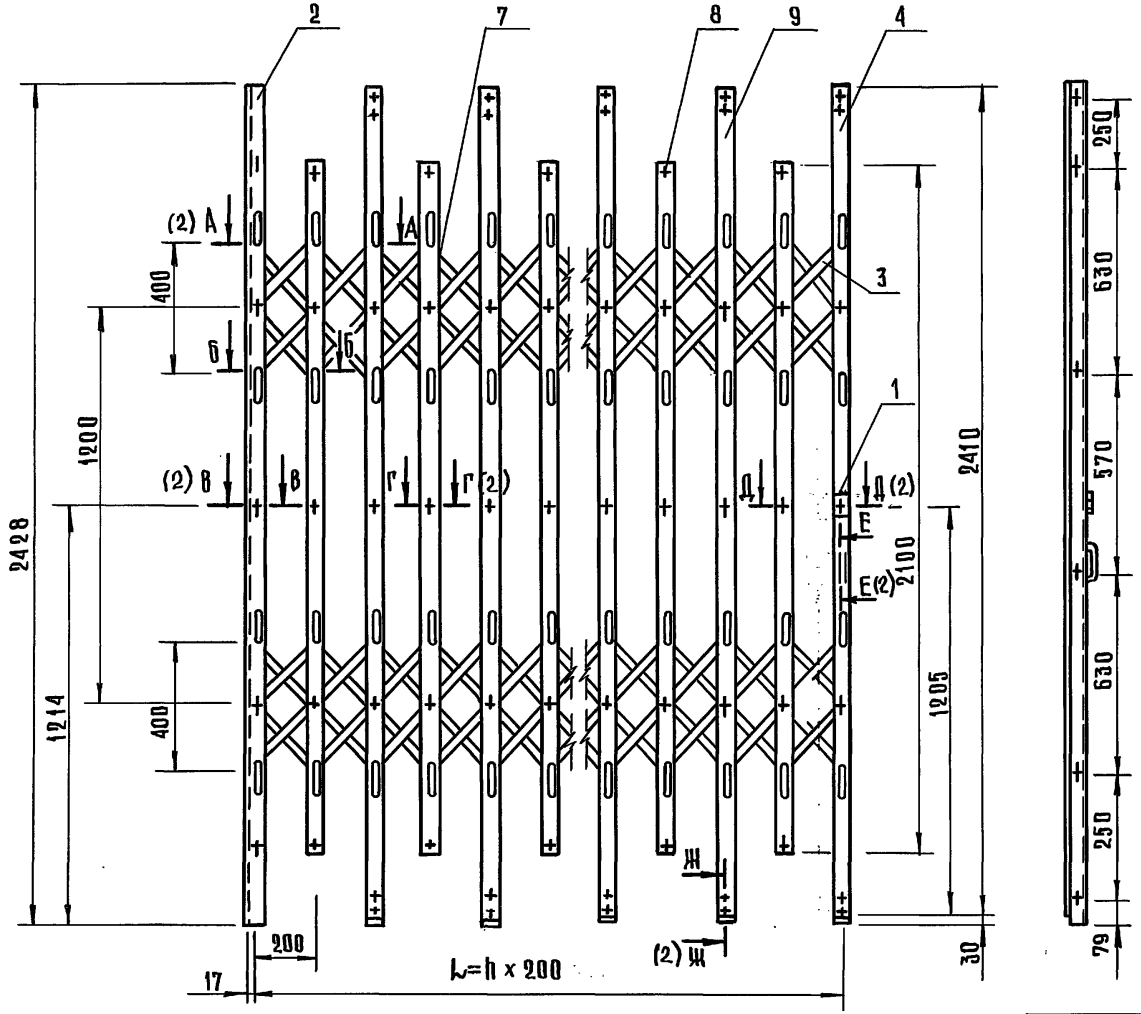

Размеры для справок

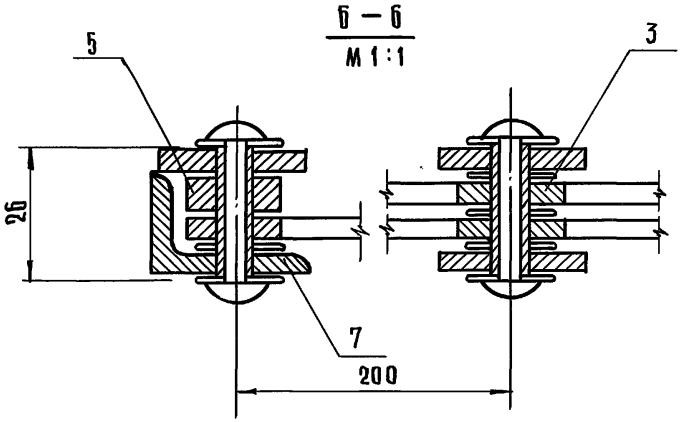

Обозначение	L, мм	n	Масса, кг
1.273.9-6.1-01.01.00	3200	16	33,0
–01	2600	13	26,8
–02	2000	10	22,0

Рук. маст.	Губяревич	
Гл. инж. м	Станулевич	
Н. контр.	Коростелев	
Гл. спец.	Коростелев	
Вед. арх.	Астапова	

1.273.9-6.1-01.01.00 СБ

Створка. Сборочный чертеж

Стадия	Масса	Масштаб
Р	См. табл.	1:5
Лист 1	Листов 2	

ЦНИИП реконструкции городов

Взам. инв. N | Подпись и дата | Инв. N подл.

Копировал: 2546В 17 Формат А3

А – А

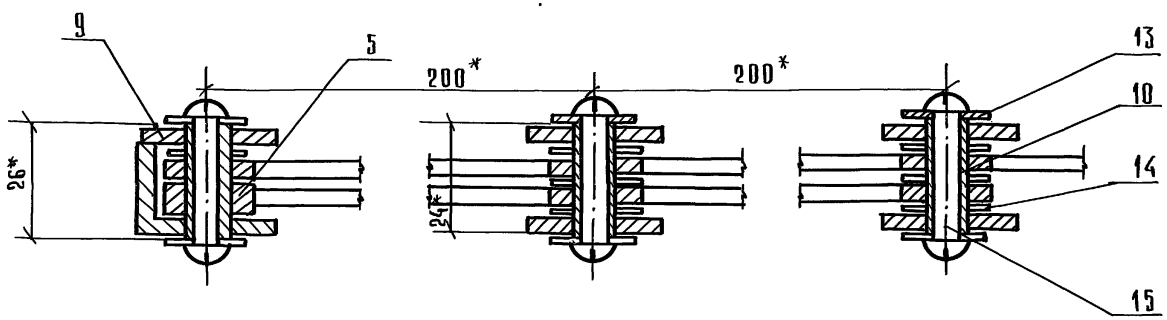

В – В

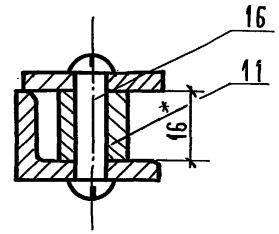

Г – Г

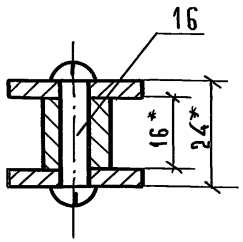

Д – Д

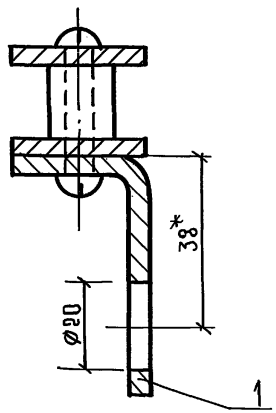

Ж – Ж

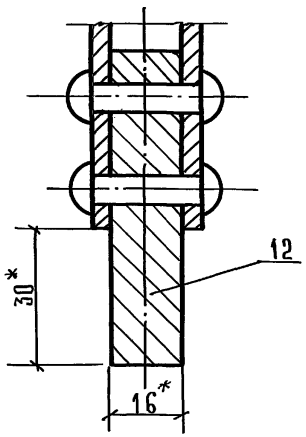

Е – Е /повернуто/

М1:2

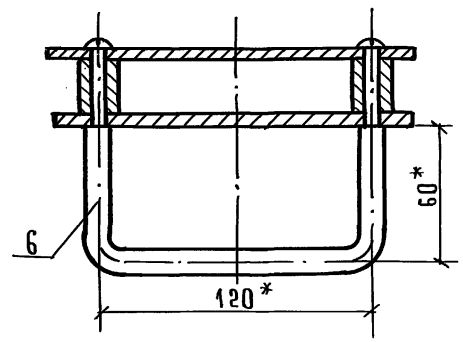

*Размеры для справок.

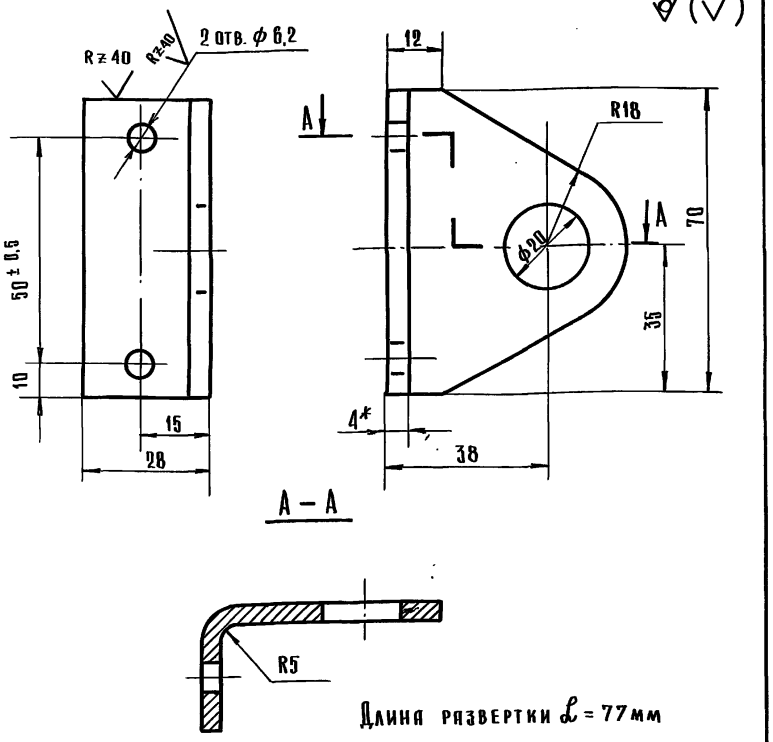

Длина развертки ℓ = 77 мм

1. Предельные отклонения размеров: отверстий H14, остальных ± IT14/2
2. Острые кромки притупить
3. Покрытие: Ц.9.ХР.4. ГОСТ 9.306 - 85*
4. *Размер для справок

				1.273.9-6.1-01. 01. 01			
				Ухо	Стадия: Р	Масса: 0,08	Масштаб: 1:1
					Лист	Листов 1	
Н.контр.	Коростелев			Лист В4 ГОСТ 19903 - 74* / Ст 3 кп 2 ГОСТ 14637 -79*	ЦНИИП реконструкции городов		
Гл.спец.	Коростелев						
Вед.арх.	Астапова						

Инв. N подл. | Подпись и дата | Взам. инв. N

Копировал: Формат А4

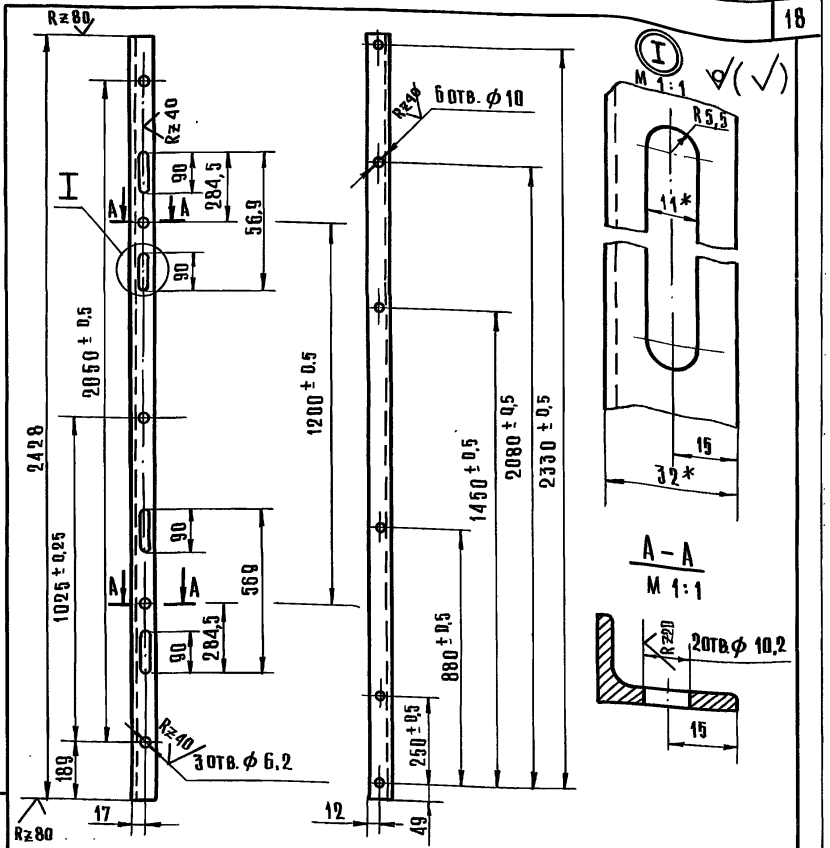

1. Предельные отклонения размеров: отверстии H14, остальных ± IT14/2
2. * РАЗМЕРЫ ДЛЯ СПРАВОК

				1.273.9-6.1-01. 01. 02			
				Стойка	Стадия: Р	Масса: 1,08	Масштаб: 1:10
					Лист	Листов 1	
Н.контр.	Коростелев			Уголок 30×20.3 ГОСТ 8617 - 81Е / ГОСТ 13738 - 80	ЦНИИП реконструкции городов		
Гл.спец.	Коростелев						
Вед.арх.	Астапова						

Инв. N подл. | Подпись и дата | Взам. инв. N

Копировал: Инв. 2546В 19 Формат А4

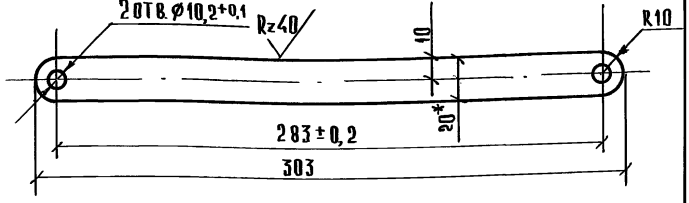

1.* Размеры для справок.
2. Предельные отклонения размеров: отверстий H14, остальных $\pm \frac{IT14}{2}$.
3. Острые кромки притупить.

Инв. № подл. | Подп. и дата | Взам. инв. №

		1.273.9-6.1-01.01.03	
		Рычаг короткий	Стадия: Р; Масса: 0,05; Масштаб: 1:2; Лист; Листов 1
Н. контр.	Коростелев	Лента АД 31Т 3×20 ГОСТ 13616-78	ЦНИИП реконструкции городов
Гл. спец.	Коростелев		
Вед. арх.	Астапова		

Формат А4

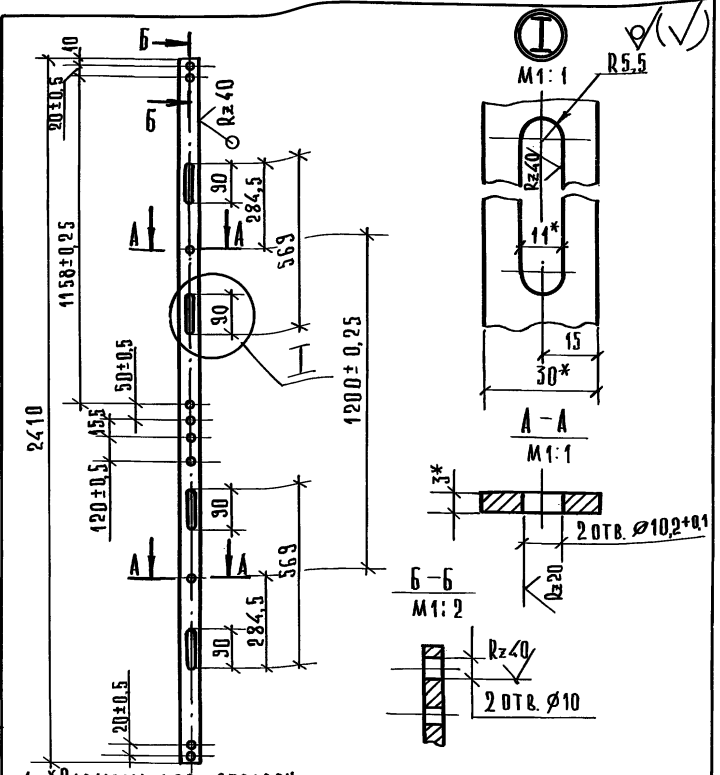

1. *Размеры для справок.
2. Предельные отклонения размеров: отверстий H14, остальных $\pm \frac{IT14}{2}$.
3. Острые кромки притупить.

Инв. № подл. | Подп. и дата | Взам. инв. №

		1.273.9-6.1-01.01.04	
		Стойка концевая	Стадия: Р; Масса: 0,62; Масштаб: 1:10; Лист; Листов 1
Н. контр.	Коростелев	Лента АД 31Т 3×30 ГОСТ 13616-78	ЦНИИП реконструкции городов
Гл. спец.	Коростелев		
Вед. арх.	Астапова		

Формат А4

Rz 40

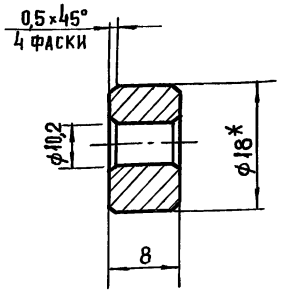

1* Размер для справок

2. Предельные отклонения размеров: отверстий $H14$, остальных $\pm \frac{IT14}{2}$

3. Покрытие Ц.9.ХР.4 ГОСТ 9.306-85*

				1.273.9-6.1-01.01.05			
				ПРОСТАВКА	Стадия: Р	Масса: 0,01	Масштаб: 2:1
					Лист	Листов 1	
Н.контр.	Коростелев			Круг 18 ГОСТ 2590-88 / Ст3кп2 ГОСТ 535-79	ЦНИИП реконструкции городов		
Гл.спец.	Коростелев						
Вед.арх.	Астапова						

Инв. N подл. | Подпись и дата | Взам. инв. N

Формат А4

$\sqrt{}$ (√)

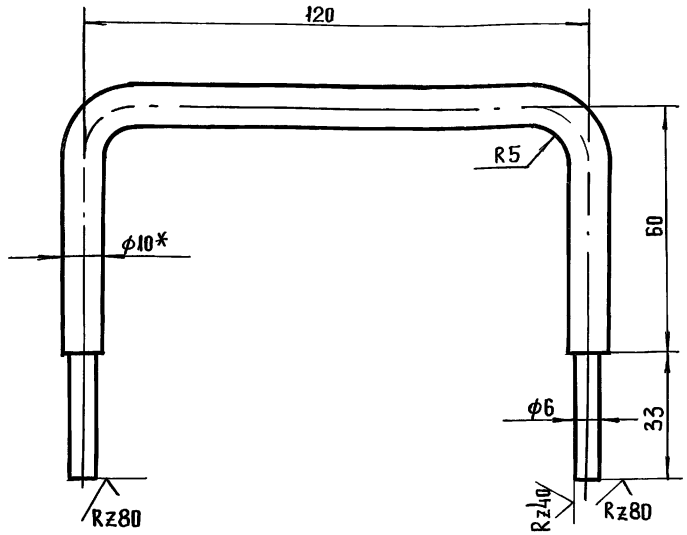

Развернутая длина Z = 215 мм

1.* Размеры для справок

2. Предельные отклонения размеров: отверстий $H14$, остальных $\pm \frac{IT14}{2}$

3. Покрытие Ц.9.ХР.4 ГОСТ 9.306-85*

				1.273.9-6.1-01.01.06			
				РУЧКА	Стадия: Р	Масса: 0,13	Масштаб: 1:1
					Лист	Листов 1	
Н.контр.	Коростелев			Круг 10 ГОСТ 2590-88 / Ст3кп2 ГОСТ 535-79	ЦНИИП реконструкции городов		
Гл.спец.	Коростелев						
Вед.арх.	Астапова						

Инв. N подл. | Подпись и дата | Взам. инв. N

Формат А4

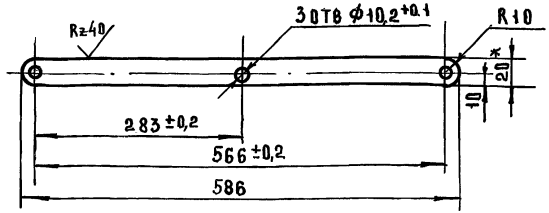

1. Предельные отклонения размеров: отверстий H14, остальных $\pm \frac{JT14}{2}$
2. Острые кромки притупить.
3. *Размеры для справок

		1.273.9-6.1- 01.01.07			
		Рычаг длинный	Стадия: Р	Масса: 0,10	Масштаб: 1:5
			Лист	Листов 1	
Н.контр.	Коростелев	Лента АД 31Т 3×20 ГОСТ 13616-78	ЦНИИП реконструкции городов		
Гл.спец.	Коростелев				
Вед.арх	Астапова				

Инв.№ подл. | Подп. и дата | Взам.инв.№

Формат А4

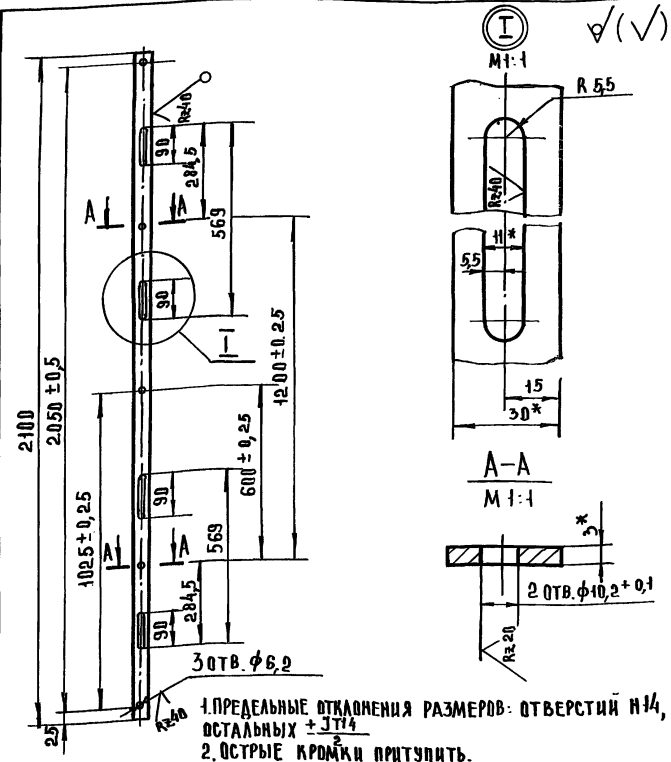

1. Предельные отклонения размеров: отверстий H14, остальных $\pm \frac{JT14}{2}$
2. Острые кромки притупить.
3. *Размеры для справок

		1.273.9-6.1- 01.01.08			
		Стойка короткая	Стадия: Р	Масса: 0,54	Масштаб: 1:10
			Лист	Листов 1	
Н.контр.	Коростелев	Лента АД 31Т 4×30 ГОСТ 13616-78	ЦНИИП реконструкции городов		
Гл.спец.	Коростелев				
Вед.арх	Астапова				

Инв.№ подл. | Подп. и дата | Взам.инв.№

Формат А4

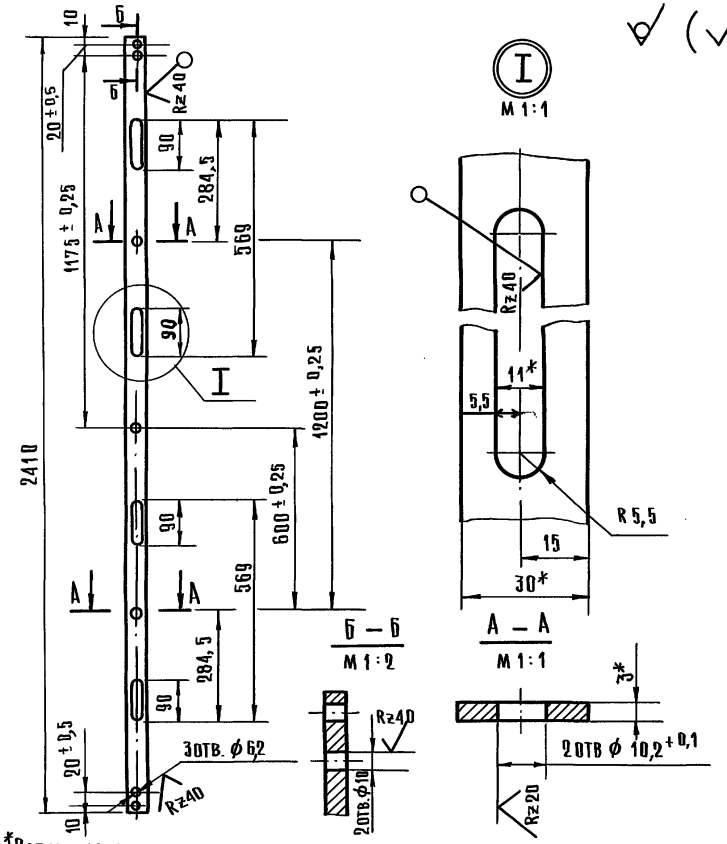

1.* Размеры для справок
2. Предельные отклонения размеров: отверстий H14, остальных $\pm \frac{JT14}{2}$
3. Острые кромки притупить.

				1.273.9-6.1-01.01.09	
				Стойка промежуточная	Стадия: Р; Масса: 0,62; Масштаб: 1:10; Лист; Листов 1
Н.контр.	Коростелев			Лента 3×30 АД 31Т 3×30 ГОСТ 13616-78	ЦНИИП реконструкции городов
Гл.спец.	Коростелев				
Вед.арх.	Астапова				

Копировал: Формат А4

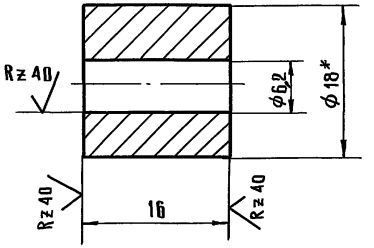

1.* Размер для справок
2. Предельные отклонения размеров: отверстий H14, остальных $\pm \frac{JT14}{2}$
3. Покрытие: Ц.9.ХР.4 ГОСТ 9.306-85

				1.273.9-6.1-01.01.11	
				Бобышка	Стадия: Р; Масса: 0,03; Масштаб: 2:1; Лист; Листов 1
Н.контр.	Коростелев			Круг 18 ГОСТ 2590-88* Ст3 кп2 ГОСТ 535-88*	ЦНИИП реконструкции городов
Гл.спец.	Коростелев				
Вед.арх	Астапова				

Копировал: 25468 23 Формат А4

Инв.№ подл. | Подпись и дата | Взам.инв.№

Rz 80

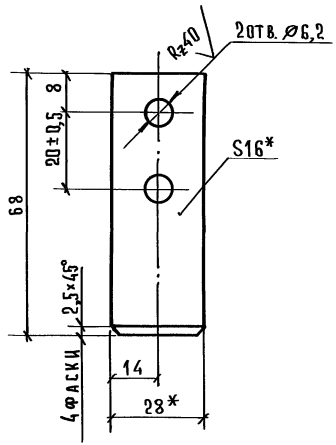

1. * Размеры для справок.
2. Предельные отклонения размеров: отверстий H14, остальных $\pm \frac{IT14}{2}$.
3. Покрытие: Ц.9.Хр.4 ГОСТ 9.306-85.

Инв.№ подл.	Подп. и дата	Взам. инв.№

1.273.9-6.1-01.01.12			
Ограничитель	Стадия: Р	Масса: 0,24	Масштаб: 1:1
	Лист	Листов 1	
Н.контр. Коростелев			
Гл.спец. Коростелев			
Вед.арх. Астапова			
Полоса 16×28 ГОСТ 103-76* / Ст3кп2 ГОСТ 535-88*	ЦНИИП реконструкции городов		

Формат А4

Формат	Зона	Поз.	Обозначение	Наименование	Кол.	Примечание
				Документация		
А3			1.273.9-6.1-01.02.00 СБ	Сборочный чертеж		
				Детали		
А4		1	1.273.9-6.1-01.02.01	Серьга	1	
А4		2	1.273.9-6.1-01.02.02	Кольцо	2	
А4		3	1.273.9-6.1-01.02.03	Ось	1	
				Стандартные изделия		
		4		Кольцо 1А15		
				ГОСТ 13940-86*	2	
		5		Шарикоподшипник		
				радиальный N 202		
				ГОСТ 8338-75*	2	

Инв.№ подл.	Подп. и дата	Взам. инв.№

1.273.9-6.1-01.02.00			
Каретка	Стадия: Р	Лист	Листов 1
Н.контр. Коростелев			
Гл.спец. Коростелев			
Вед.арх. Астапова	ЦНИИП реконструкции городов		

Формат А4

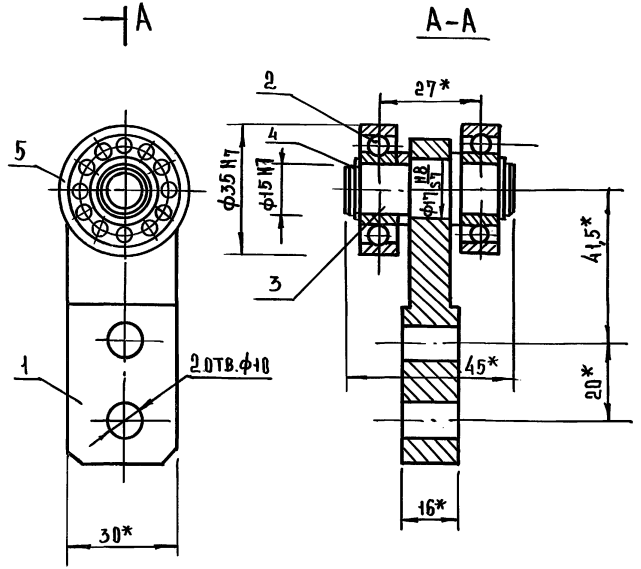

* Размеры для справок

			1.273.9-6.1- 01.02.00 СБ		
			Каретка. Сборочный чертеж	Стадия: Р	Масса: 2,3
				Масштаб: 1:1	
				Лист	Листов 1
Н.контр.	Коростелев		ЦНИИП реконструкции городов		
Гл.спец.	Коростелев				
Вед.арх.	Асланова				

Инв.№ подл. | Подпись и дата | Взам. инв.№

Формат А4

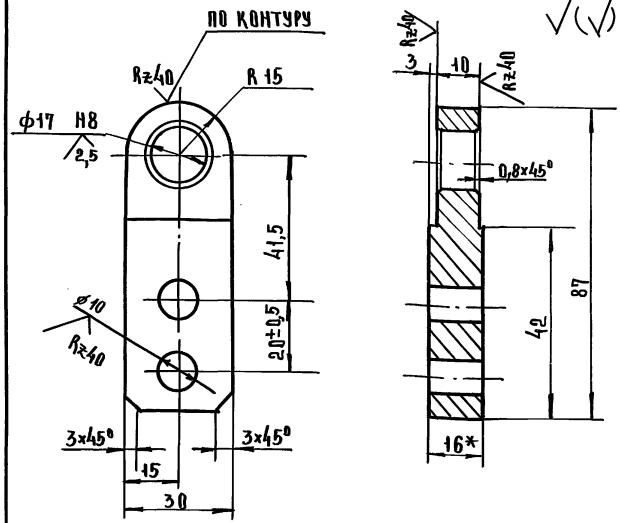

1. Предельные отклонения размеров: отверстий H14, остальных $\pm\frac{IT14}{2}$
2. Острые кромки притупить
3. Покрытие: Ц.9.хр.4 ГОСТ 9.306-85
4. Размер для справок

			1.273.9-6.1- 01.02.01		
			Серьга	Стадия: Р	Масса: 0,07
				Масштаб: 2:1	
				Лист	Листов 1
Н.контр.	Коростелев		Полоса 30×16 ГОСТ 103-76* Ст3кп2 ГОСТ 535-88*	ЦНИИП реконструкции городов	
Гл.спец.	Коростелев				
Вед.арх.	Асланова				

Инв.№ подл. | Подпись и дата | Взам. инв.№

2546В 25

Формат А4

Rz 20

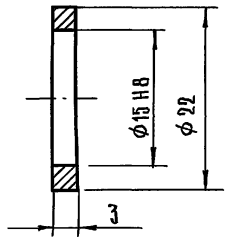

1. Предельные отклонения размеров $\pm \frac{JT14}{2}$
2. Острые кромки притупить
3. Покрытие: Ц.9.Хр.4. ГОСТ 9.306-85

		1.273.9-6.1-01.02.02	
Кольцо		Стадия: Р	Масса: 0,002	Масштаб: 1:1
		Лист	Листов 1
Н.контр. Коростелев	Круг 22-9 ГОСТ 7417-75* / 45-б ГОСТ 1050-88*	ЦНИИП реконструкции городов	
Гл.спец. Коростелев			
Вед.арх. Астапова			

Взам. инв. N | Подпись и дата | Инв. N подл.

Формат А4

Rz 20 (√)

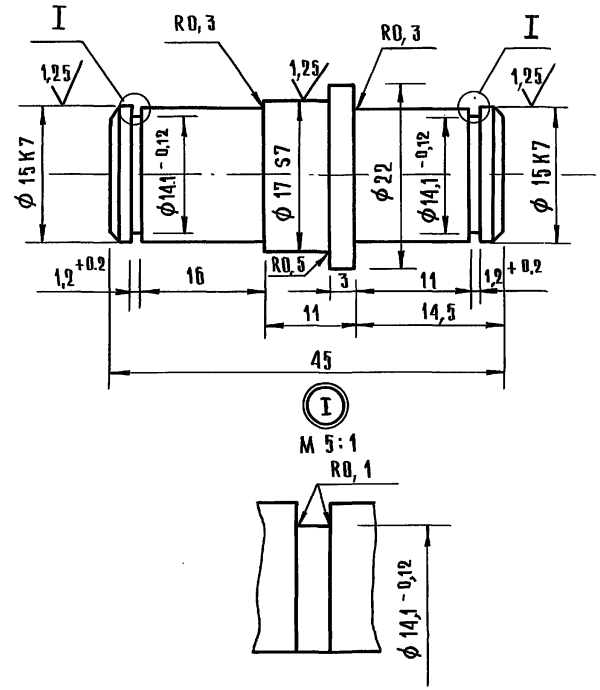

1. Предельные отклонения размеров: валов h14, остальных $\pm \frac{JT14}{2}$
2. Острые кромки притупить

		1.273.9-6.1-01.02.03	
Ось		Стадия: Р	Масса: 0,07	Масштаб: 2:1
		Лист	Листов 1
Н.контр. Коростелев	Круг 22-4 ГОСТ 7417-75* / 45-б ГОСТ 1050-88*	ЦНИИП реконструкции городов	
Гл.спец. Коростелев			
Вед.арх. Астапова			

Взам. инв. N | Подпись и дата | Инв. N подл.

Формат А4

Рис. 1

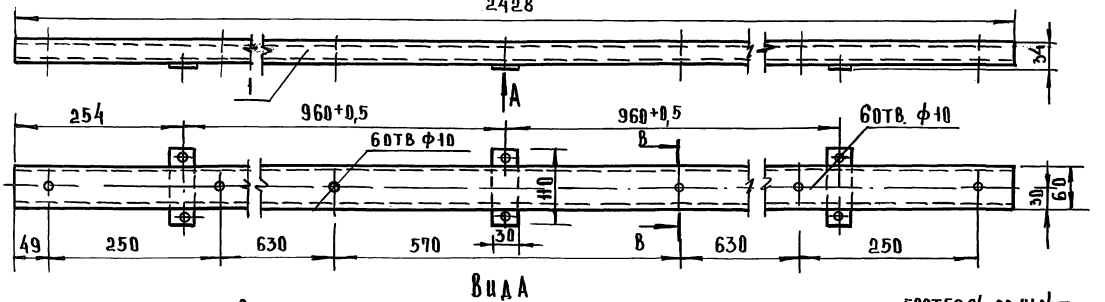

Вид А

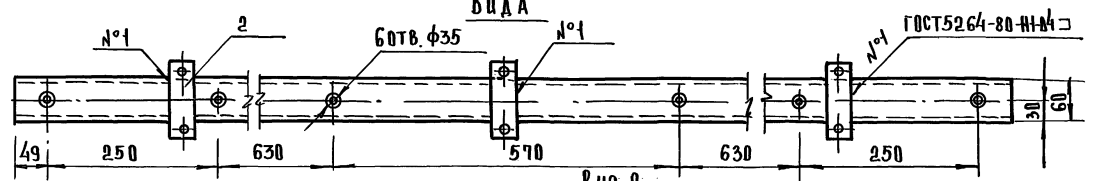

Рис. 2

остальное см. рис. 1

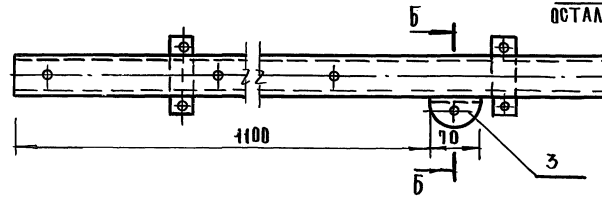

В – В

М 1:2

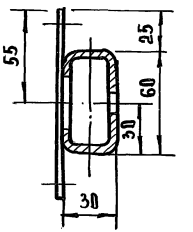

Б – Б

М 1:2

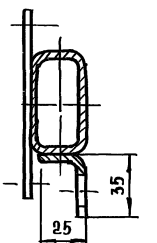

1. Покрытие Ц.9.Хр4 ГОСТ 9.306-85*
2. Предельные отклонения размеров отверстий Н14, остальных $\pm\frac{IT14}{2}$

Обозначение	Рис.	Масса, кг
1.273.9-6.1-01.03.00	1	11,67
-01	2	11,75

Рук. маст	Губарович	
Гл. инж.	Станчлевич	
Н. контр	Коростелев	
Гл. спец.	Коростелев	
Вед. арх.	Астапова	

1.273.9-6.1-01.03.00 СБ

Стойка. Сборочный чертеж

Стадия	Масса	Масштаб
Р	см табл.	1:5
Лист	Листов 1	

ЦНИИП реконструкции городов

Инв. № подл. | Подпись и дата | Взам. инв. №

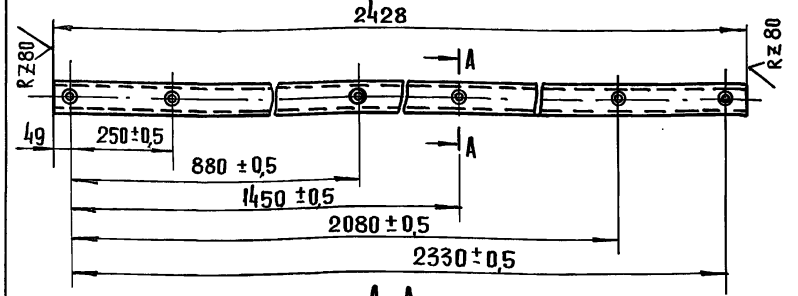

А–А
М 1:1

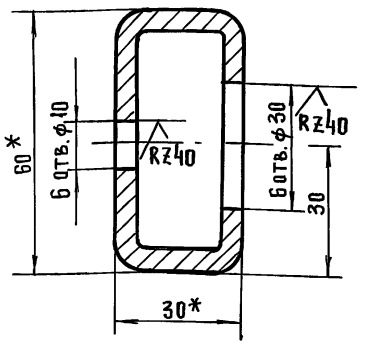

1.* Размеры для справок
2. Предельные отклонения размеров: отверстий H14, остальных ± JT14/2
3. Покрытие: Ц.9. ХР.Ч. ГОСТ 9.306-85*

Взам. инв. N			
Подпись и дата			
Инв. N подл.			

1.273.9-6.1-01.03.01

Н.контр.	Коростелев	
ГИП	Коростелев	
Рук.гр.арх.	Астапова	

Балка

Стадия	Масса	Масштаб
Р	11,5	1:10
Лист	Листов 1	

Труба 60×30×4-10 ГОСТ 8645-68

ЦНИИП реконструкции городов

Формат А4

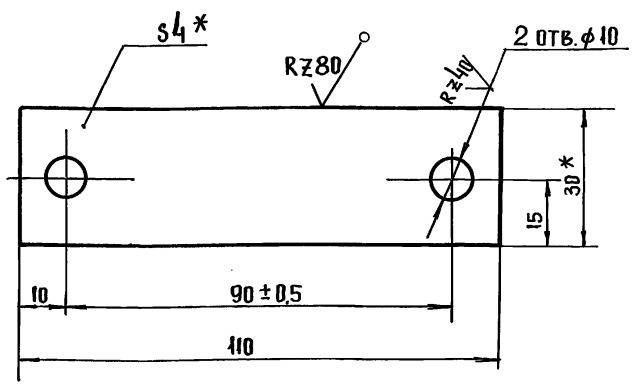

1. Предельные отклонения размеров: отверстий H14, остальных ± JT14/2
2. Размеры для справок
3. Покрытие: Ц.9. ХР.Ч. ГОСТ 9.306-85*

Взам. инв. N			
Подпись и дата			
Инв. N подл.			

1.273.9-6.1-01.03.02

Н.контр.	Коростелев	
ГИП	Коростелев	
Рук.гр.арх	Астапова	

Планка

Стадия	Масса	Масштаб
Р	0,17	1:1
Лист	Листов 1	

Полоса 4×30 ГОСТ 103-76 / С÷3 КП2 ГОСТ 535-88

ЦНИИП реконструкции городов

Формат А4

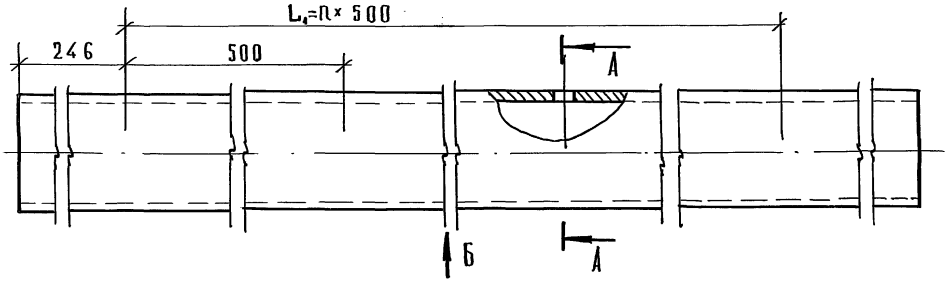

Вид Б

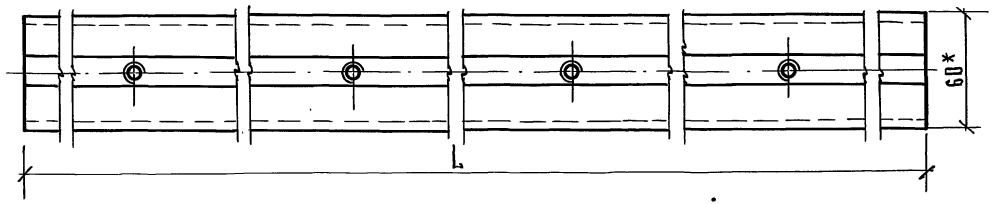

А–А

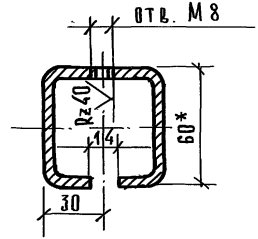

1. * Размеры для справок.
2. Предельные отклонения размеров: отверстий H14, остальных $\pm \frac{IT14}{2}$.
3. Покрытие Ц.9 хр.4 ГОСТ 9.306-85*.

Обозначение	Размеры, мм		n	Масса, кг
	L	L_1		
1.273.9-6.101.04.01	5990	5500	11	40,9
—01	4990	4500	9	33,9
—02	3990	3500	7	27,1
—03	2990	2500	5	20,4
—04	2490	2000	4	15,9
—05	1990	1500	3	13,5

Рук. маст.	Губаревич	
Гл. инж. м	Станулевич	
Н. контр.	Коростелев	
Гл. спец.	Коростелев	
Вед. арх.	Астапова	

1.273.9-6.101.04.01

Путь

Стадия	Масса	Масштаб
Р	см. табл.	1:2
Лист	Листов 1	

Труба 60×60×3 ГОСТ 8639-82* / В10 ГОСТ 1050-88*

ЦНИИП реконструкции городов

Инв. № подл. | Подп. и дата | Взам. инв. №

Инв.№ подл.	Подпись и дата	Взам. инв.№

Формат	Зона	Поз.	Обозначение	Наименование	Кол. на испол. – 01.03.00 –									Примечание
					–	01								
				Документация										
А4			1.273.9-6.1-01.03.00СБ	Сборочный чертеж	X	X								
				Детали										
А4	1		1.273.9-6.1-01.03.01	Балка	1	1								
А4	2		1.273.9-6.1-01.03.02	Планка	3	3								
А4	3		1.273.9-6.1-01.01.01	Ухо		1								

Н. контр	Коростелев		
Гл. спец.	Коростелев		
Вед. арх.	Астапова		

1.273.9-6.1- 01.03.00

Стойка

Стадия	Лист	Листов
Р		1

ЦНИИП реконструкции городов

Формат А4

Инв.№ подл.	Подпись и дата	Взам. инв.№

Формат	Зона	Поз.	Обозначение	Наименование	Кол. на испол. – 01.05.00 –									Примечание
					–	01	02	03	04	05				
				Документация										
А3			1.273.9-6.1-01.05.00СБ	Сборочный чертеж	X	X	X	X	X	X				
				Детали										
				Связь										
				Уголок 32х25х4 ГОСТ 8510-86 Ст3кп2 ГОСТ 535-88*										
Б4	1		1.273.9-6.1-01.05.01	ℓ = 6000	2									
			– 01	ℓ = 5000		2								
			– 02	ℓ = 4000			2							
			– 03	ℓ = 3000				2						
			– 04	ℓ = 2500					2					
			– 05	ℓ = 200						2				
Б4	2		1.273.9-6.1-01.05.02	Планка ℓ = 70										
				Полоса 4х50 ГОСТ 103-76* Ст3кп2 ГОСТ 535-88	12	10	8	6	5	4				

Н. контр	Коростелев		
Гл. спец.	Коростелев		
Вед. арх.	Астапова		

1.273.9-6.1- 01.05.00

Направляющая

Стадия	Лист	Листов
Р		1

ЦНИИП реконструкции городов

Формат А4

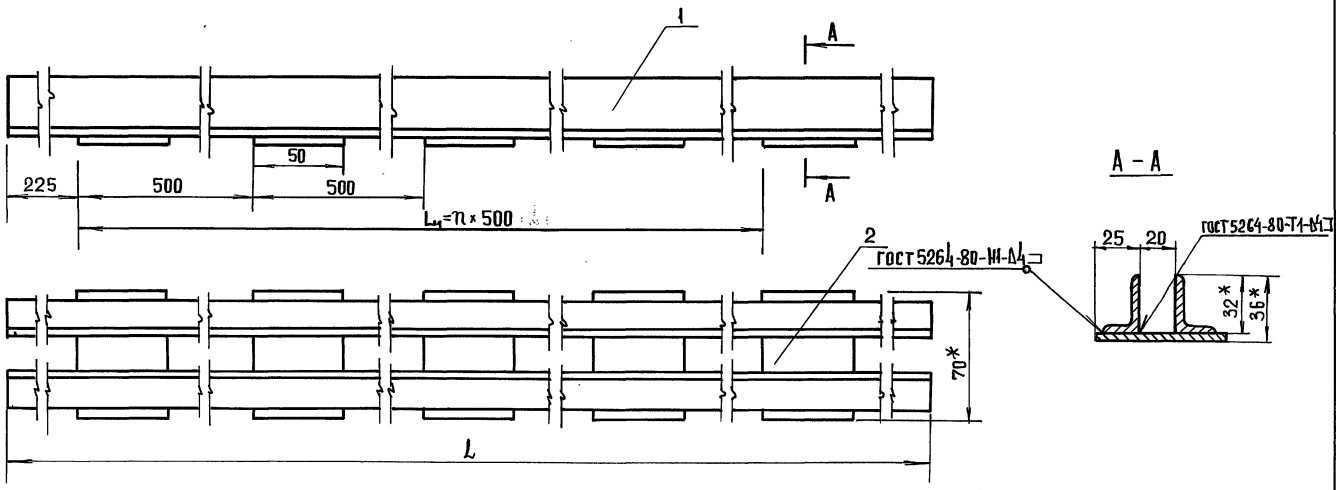

1* Размеры для справок

2. Предельные отклонения размеров $\pm \frac{JT14}{2}$

3. Покрытие Ц. 9. Хр. 4 ГОСТ 9.306-85*

Обозначение	Размеры, мм		n	Масса, кг
	L	L_1		
1.273.9-6.1-01. 05. 00	6000	5500	11	18,36
– 01	5000	4500	9	15,29
– 02	4000	3500	7	12,23
– 03	3000	2500	5	9,17
– 04	2500	2000	4	7,74
– 05	2000	1500	3	6,11

Рук. маст.	Губаревич	
Гл. инж. м.	Станулевич	
Н. контр.	Коростелев	
Гл. спец.	Коростелев	
Вед. арх.	Астапова	

1.273.9-6.1-01.05.00 СБ

Направляющая. Сборочный чертеж

Стадия	Масса	Масштаб
Р	См. табл.	1:2
Лист	Листов 1	

ЦНИИП реконструкции городов

Инв. N подл. | Подпись и дата | Взам. инв. N

Инв. N подл.	Подпись и дата	Взам. инв. N

Формат	Зона	Поз.	Обозначение	Наименование	Кол. на испол. —	01	02	Примечан.
				Документация				
А4			1.273.9-6.1-02.00.00 СБ	Сборочный чертеж	X	X	X	
				Сборочные единицы				
А4		1	1.273.9-6.1-02.01.00	Створка	1			
			—01			1		
			—02				1	
				Детали				
А4		2	1.273.9-6.1-02.00.01	Упор	2	2	2	

-02.00.00 -

Н. контр.	Коростелев		1.273.9-6.1-02.00.00
Гл. спец.	Коростелев		Перегородка раздвижная створчатая в оконных проемах РА-7... РА-9
Вед. арх.	Астапова		

Стадия	Лист	Листов
Р		1

ЦНИИП реконструкции городов

Формат А4

Инв. N подл.	Подпись и дата	Взам. инв. N

Н. контр. Коростелев
ГИП Коростелев
Рук. гр. арх. Астапова

1.273.9-6.1-02.00.00 СБ

Перегородка раздвижная створчатая в оконных проемах (РА-7... РА-9). Сборочный чертеж

Стадия	Масса	Масштаб
Р	см. табл.	-

Лист	Листов 1

ЦНИИП реконструкции городов

Обозначение	Марка	L, мм	Масса, кг
1.273.9-6.1-02.00.00	РА-7	800	2,37
—01	РА-8	1200	3,07
—02	РА-9	1400	4,42

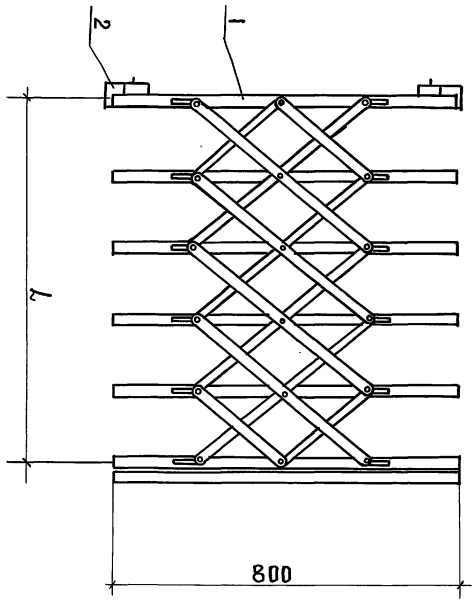

25468 32

Формат А4

Инв.№ подл.	Подп. и дата	Взам. инв.№

Формат	Зона	Поз.	Обозначение	Наименование	Кол. на испол. — 02.01.00 — 01	02	Примечан.
				Документация			
А3			1.273.9-6.1-02.01.00 СБ	Сборочный чертеж			
				Детали			
А4		1	1.273.9-6.1-01.01.03	Рычаг короткий	2	2	
А4		2	1.273.9-6.1-01.01.07	Рычаг длинный	6	10	12
А4		3	1.273.9-6.1-02.01.01	Планка	3	5	6
А4		4	1.273.9-6.1-02.01.02	Уголок	2	2	2
А4		5	1.273.9-6.1-02.01.03	Ручка	1	1	1
А4		6	1.273.9-6.1-02.01.04	Стойка	1	1	1
А4		7	1.273.9-6.1-01.01.05	Проставка	4	4	4
А4		8	1.273.9-6.1-02.01.05	Втулка	23	33	38

Н. контр.	Коростелев	
Гл. спец.	Коростелев	
Вед. арх.	Астапова	

1.273.9-6.1-02.01.00

Створка

Стадия	Лист	Листов
Р	1	2

ЦНИИ реконструкции городов

Формат А4

Инв.№ подл.	Подп. и дата	Взам. инв.№

Формат	Зона	Поз.	Обозначение	Наименование	Кол. на испол. — 02.01.00 — 01	02	Примечан.
				Стандартные изделия			
				Шайбы ГОСТ 6958-78			
		9		6.01	46	66	76
		10		10.01	38	58	68
				Заклепки			
				ГОСТ 10299-80*			
		11		6×22-011	23	33	38
		12		5×15-011	10	10	10
		13		Задвижка 3Т			
				ГОСТ 5090-86	2	2	2

25468 33

1.273.9-6.1-02.01.00

Лист 2

Формат А4

32

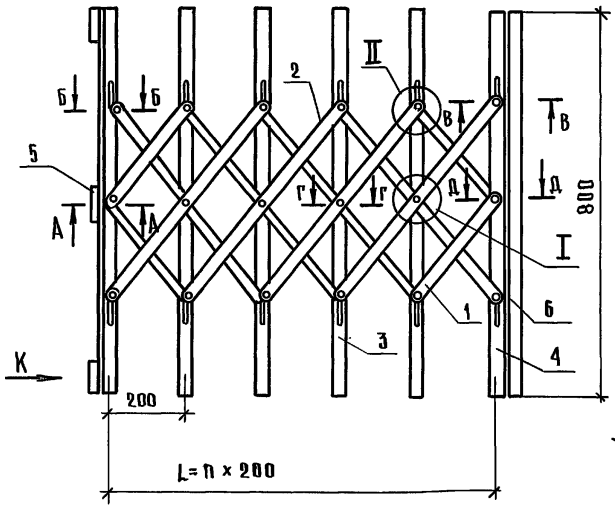

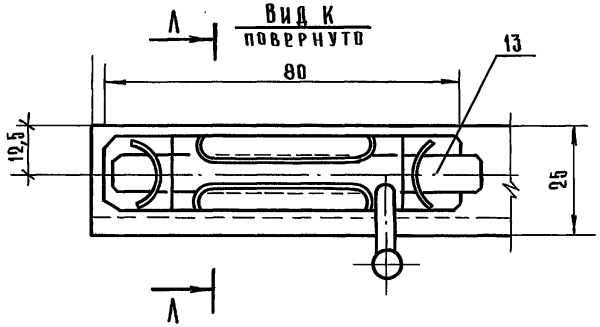

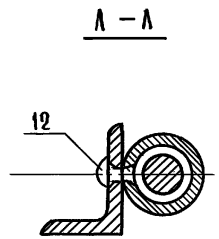

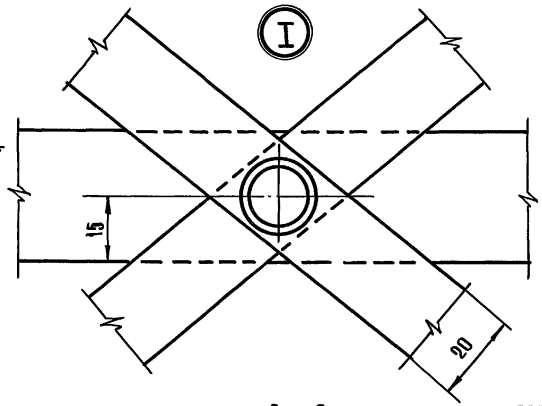

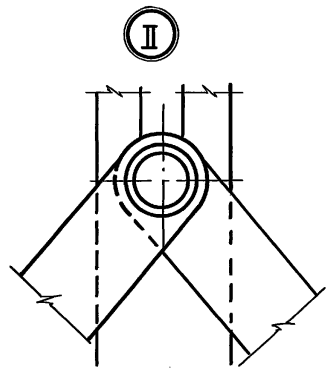

Размеры для справок

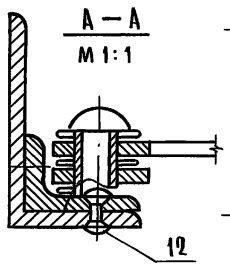

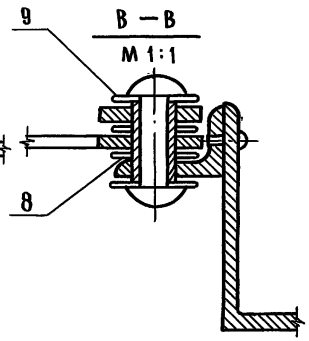

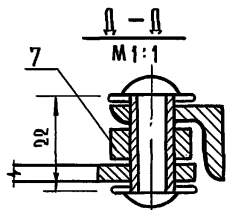

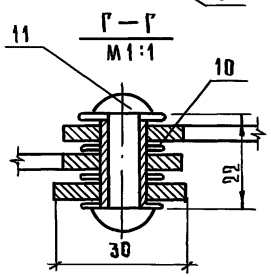

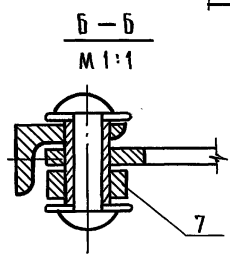

Обозначение	Размеры, мм n	Размеры, мм L	Масса, кг
1.273.9-6.1– 02.01.00	4	800	2,35
–01	6	1200	3,05
–02	7	1400	4,40

Рук. маст.	Губаревич	
Гл. инж.-м	Станулевич	
Н. контр.	Коростелев	
Гл. спец.	Коростелев	
Вед. арх.	Астапова	

1.273.9-6.1-02.01.00 СБ

Створка. Сборочный чертеж

Стадия	Масса	Масштаб
Р	см. табл.	1:10
Лист	Листов 1	

ЦНИИП реконструкции городов

Инв. N подл. | Подпись и дата | Взам. инв. N

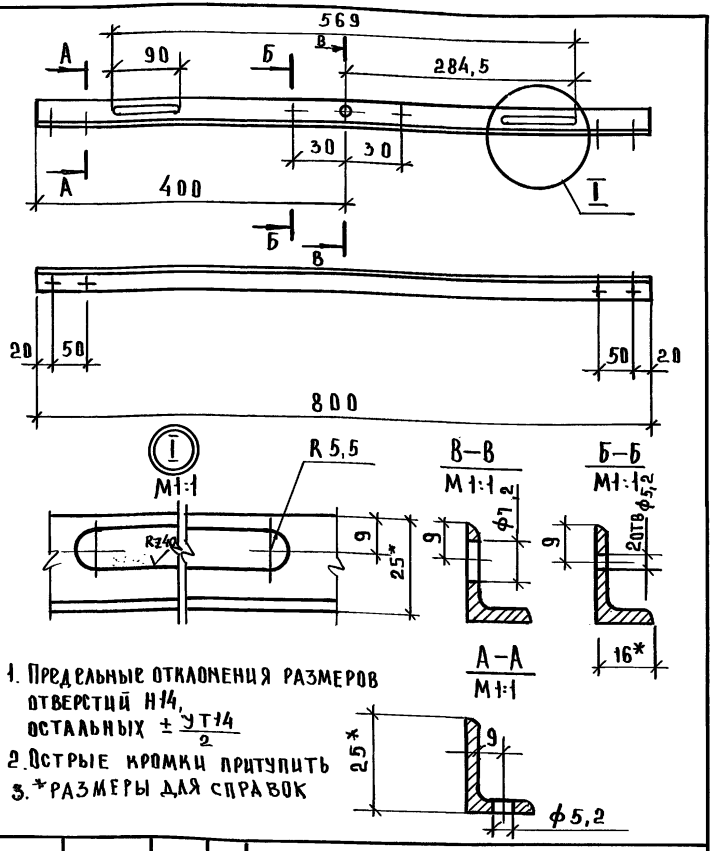

1. Предельные отклонения размеров отверстий H14, остальных $\pm \frac{IT14}{2}$
2. Острые кромки притупить
3. *Размеры для справок

			1.273.9-6.1-02.01.02		
			Уголок	Стадия: Р	Масса: 0,25	Масштаб: 1:5
				Лист	Листов 1
Н.контр	Коростелев		Уголок АД31Т 2,5×16×3 ГОСТ8617-81 / ГОСТ 13738-80	ЦНИИП реконструкции городов	
ГИП	Коростелев				
Рук.грар	Астапова				

Инв.№подл. | Подп. и дата | Взам.инв.№

Формат А4

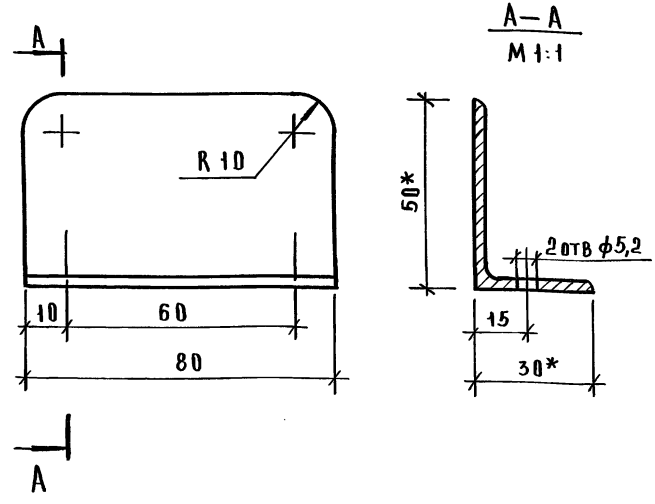

1. Предельные отклонения размеров отверстий H14, остальных $\pm \frac{IT14}{2}$
2. Острые кромки притупить

			1.273.9-6.1-02.01.03		
			Ручка	Стадия: Р	Масса: 0,06	Масштаб: 1:1
				Лист	Листов 1
Н.контр	Коростелев		Уголок 50×30×3 ГОСТ8617-81 / АД31Т ГОСТ 13738-80	ЦНИИП реконструкции городов	
ГИП	Коростелев				
Вед.арх	Астапова				

Инв.№подл. | Подп. и дата | Взам.инв.№

Формат А4

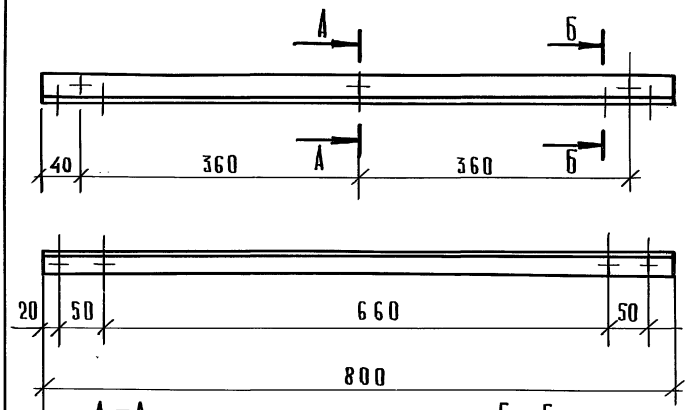

А – А
М 1:1

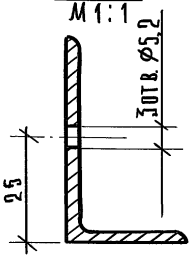

Б – Б
М 1:1

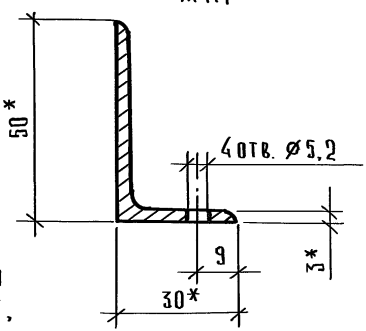

1. Предельные отклонения размеров отверстий Н14, остальных $\pm \frac{IT14}{2}$.
2. Острые кромки притупить. 3. * Размеры для справок

Н. контр.	Коростелев		
ГИП	Коростелев		
Рук. гр. арх	Астапова		

1.273.9-6.102.01.04

Стойка

Стадия	Масса	Масштаб
Р	0,60	1:5
Лист	Листов 1	

Уголок 50×30×3 ГОСТ 8617-81
АД31Т ГОСТ 13738-80

ЦНИИП реконструкции городов

Формат А4

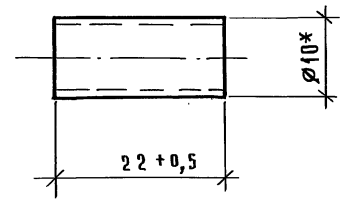

1. * Размеры для справок.
2. Предельные отклонения размеров отверстий Н14, остальных $\pm \frac{IT14}{2}$.

Ч. контр.	Коростелев		
Гл. спец.	Коростелев		
Вед. арх.	Астапова		

1.273.9-6.102.01.05

Втулка

Стадия	Масса	Масштаб
Р	0,009	2:1
Лист	Листов 1	

Труба 10×1,5 ГОСТ 3734-75
10 ГОСТ 8733-74*

ЦНИИП реконструкции городов

Формат А4

Инв. № подл. | Подп. и дата | Взам. инв. №

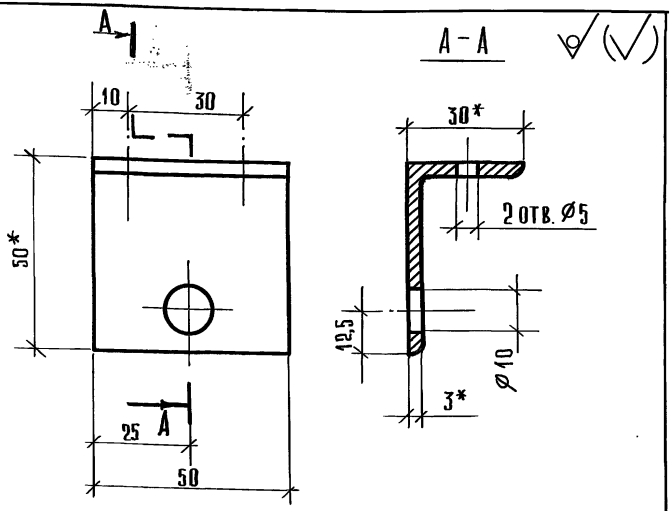

1. *Размеры для справок.
2. Предельные отклонения размеров: отверстий H14, остальных $\pm \frac{IT14}{2}$.
3. Острые кромки притупить.

			1.273.9-61-02.00.01			
			Упор	Стадия: Р	Масса: 0,05	Масштаб: 1:1
				Лист	Листов 1	
Н. контр.	Коростелев		Уголок 50×50×3 ГОСТ 8617-81	ЦНИИП реконструкции городов		
Гл. спец.	Коростелев		АД31Т ГОСТ 13738-80			
Вед. арх.	Астапова					

Инв. № подл. | Подп. и дата | Взам. инв. №

Копировал

Формат А4

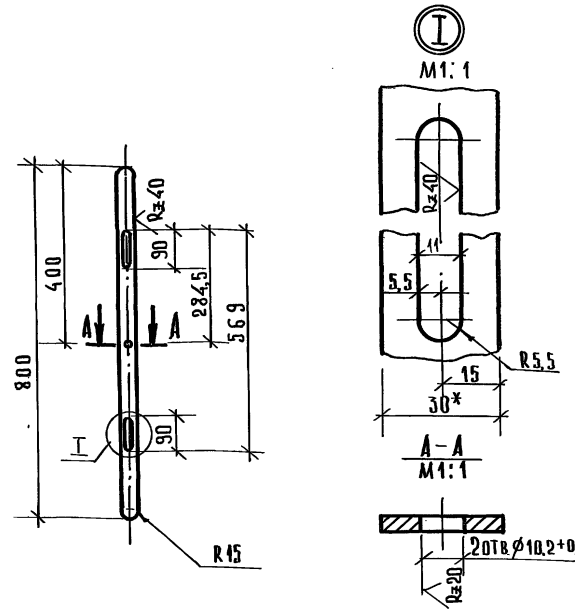

1. *Размер для справок.
2. Предельные отклонения размеров: отверстий H14, остальных $\pm \frac{IT14}{2}$.
3. Острые кромки притупить.

			1.273.9-61-02.01.01			
			Планка	Стадия: Р	Масса: 0,15	Масштаб: 1:10
				Лист	Листов 1	
Н. контр.	Коростелев		Лента АД31Т 3×30 ГОСТ 13616-78	ЦНИИП реконструкции городов		
Гл. спец.	Коростелев					
Вед. арх.	Астапова					

Инв. № подл. | Подп. и дата | Взам. инв. №

Копировал

Формат А4

Инв.№ подл.	Подп. и дата	Взам. инв.№

Формат	Зона	Поз.	Обозначение	Наименование	Кол. на испол. – 03.00.00 –	01	02	03							Примечание
				Документация											
А3			1.273.9-6.1-03.00.00 СБ	Сборочный чертеж	X	X	X	X							
				Сборочные единицы											
А3		1	1.273.9-6.1-03.01.00	Направляющая	1										
			-01			1									
			-02				1								
			-03					1							
А4		2	1.273.9-6.1-03.02.00	Ограничитель	6	4	3	2							
А3		3	1.273.9-6.1-03.03.00	Коретка верхняя	6	4	3	2							
А3		4	1.273.9-6.1-03.04.00	Путь	1										
			-01			1									
			-02				1								
			-03					1							

Н. контр.	Коростелев	
Гл. спец.	Коростелев	
Вед. арх.	Астапова	

1.273.9-6.1- 03.00.00

Перегородка раздвижная створчатая (деревянная) РА-10... РА-13

Стадия	Лист	Листов
Р	1	

ЦНИИП реконструкции городов

Формат А4

Инв.№ подл.	Подп. и дата	Взам. инв.№

Формат	Зона	Поз.	Обозначение	Наименование	Кол. на испол. – 03.00.00 –	01	02	03							Примечание
А3		5	1.273.9-6.1-03.05.00	Створка	2	2									
			-01		2	2	1	1							
			-02				2	2							
А3		6	1.273.9-6.1-03.06.00	Створка	8	6	4	2							
		7	-01		2	2	1	1							
				Детали											
А3		8	1.273.9-6.1-03.00.01	Скоба	6	6	6	6							
А4		9	1.273.9-6.1-03.00.02	Болт специальный	24	17	15	12							
А4		10	1.273.9-6.1-03.00.03	Гайка специальная	24	17	15	12							
Б4		11	1.273.9-6.1-03.00.04	Нащельник											
				Пиломатериал											
				Лиственных пород											
				ГОСТ 2695-83											
				2330×40×10	2	2	2	2							
				Стандартные изделия											
				Петля ПН1-150											
				ГОСТ 5088-78*	36	24	18	12							

25468 38

1.273.9-6.1- 03.00.00

Лист 2

Формат А4

Рис. 1

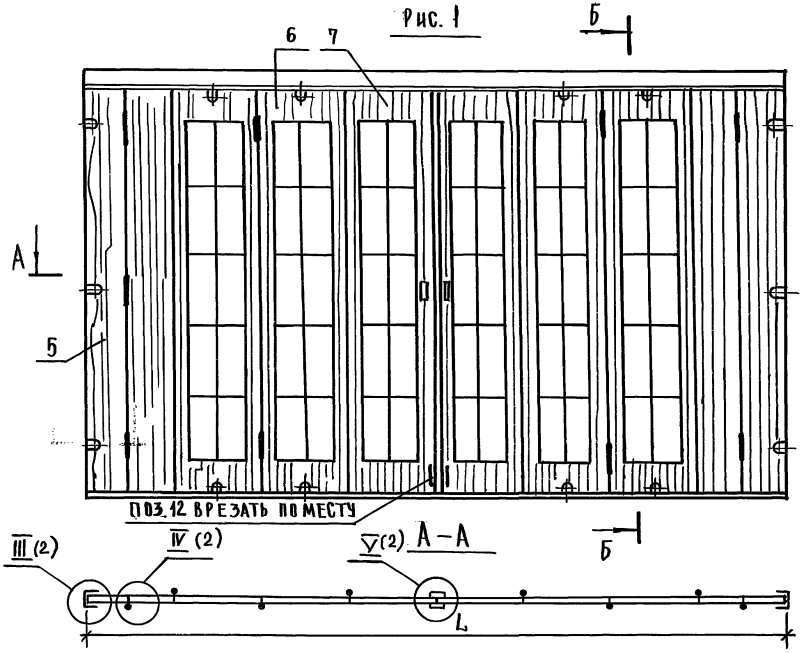

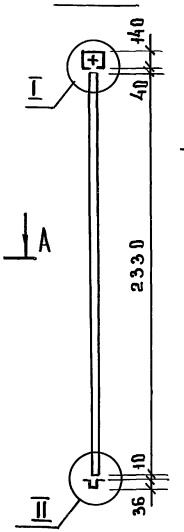

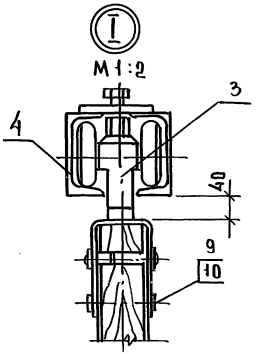

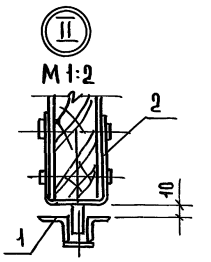

Обозначение	Марка	Рис.	L, мм	Масса, кг
1.273.9-6.1 03. 00.00	РА-10	1	6000	495,5
-01	РА-11	1	4000	393,4
-02	РА-12	2	3000	253,6
-03	РА-13	2	2000	171,1

Рук.маст	Губа Ревич	
Гл.инж.м	Станулевич	
Н.контр	Коростелев	
Гл.спец	Коростелев	
Вед.арх	Астапова	

1.273.9-6.1-03.00.00 СБ

Перегородка раздижная створчатая (деревянная) РА-10... РА-13.

Сборочный чертеж

Стадия	Масса	Масштаб
Р	см. табл.	1:20
Лист 1	Листов 2	

ЦНИИП реконструкции городов

Инв.№ подл. | Подпись и дата | Взам.инв.№

Рис. 2

Остальное см. рис. 1

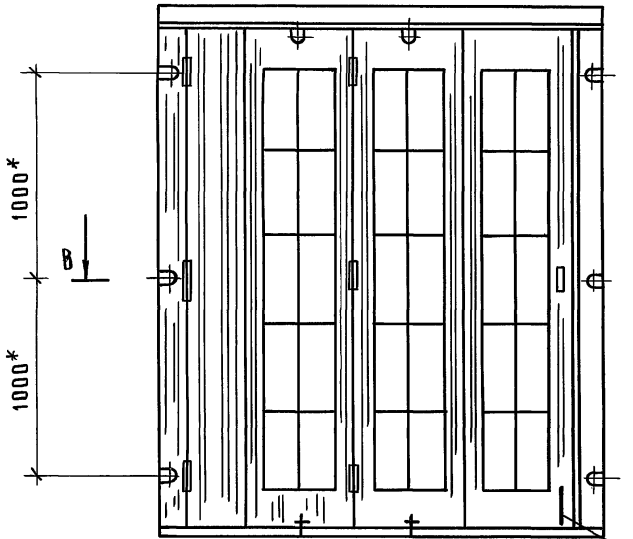

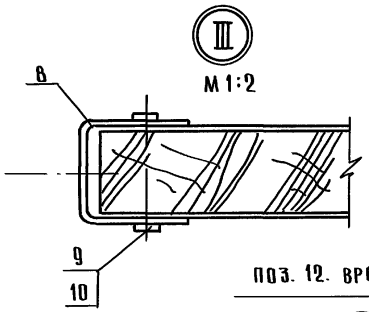

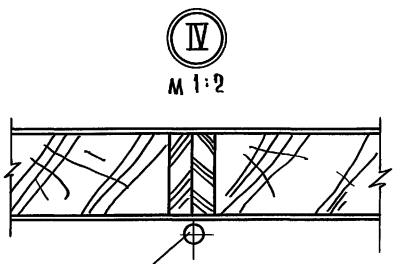

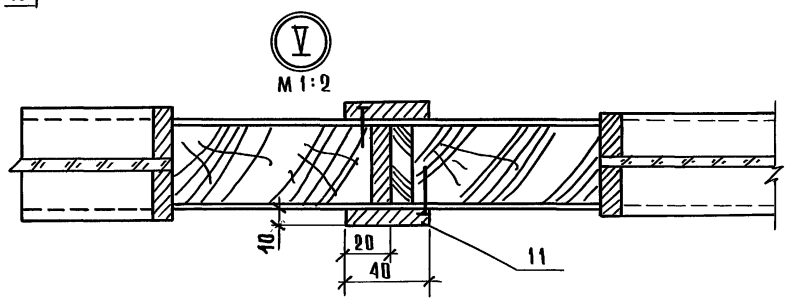

поз. врезать по месту

В — В

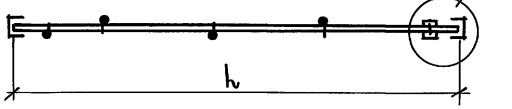

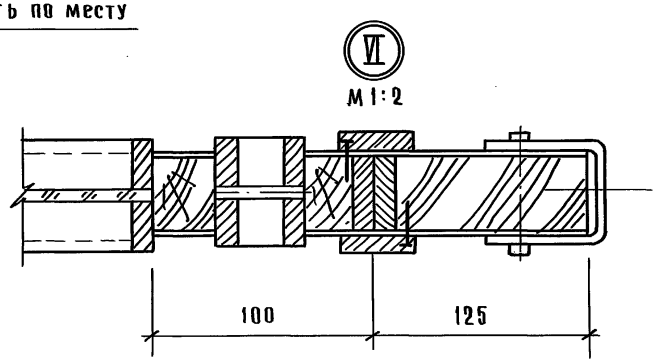

* Место установки петель поз. 12

Инв. N подл.	Подпись и дата	Взам. инв. N

Формат	Зона	Поз.	Обозначение	Наименование	Кол. на исполн. -03.01.00-											Примеч.
					—	01	02	03								
				Документация												
А3			1.273.9-6.103.01.00 СБ	Сборочный чертеж												
				Детали												
Бч		1	1.273.9-6.103.01.01	Пластина												
				лист 10 ГОСТ 19903-74												
				Ст 3 ГОСТ 14637-79												
				120×120	12	8	6	4								

			1.273.9-6.103.01.00
			Стадия: Р; Лист: 1; Листов: 2
Н.контр.	Коростелев		Направляющая
Гл.спец.	Коростелев		ЦНИИП реконструкции городов
Вед.арх.	Астапова		

Копировал Формат А4

Инв. N подл.	Подпись и дата	Взам. инв. N

Формат	Зона	Поз.	Обозначение	Наименование	Кол. на исполн. -03.01.00											Примеч.
					—	01	02	03								
Бч		2		Связь												
				швеллер 10 ГОСТ 8240-89												
				Ст 3 ГОСТ 535-88												
			1.273.9-6.103.01.02	ℓ = 5990	2											
				ℓ = 3990		2										
				ℓ = 2990			2									
				ℓ = 1990				2								

1.273.9-6.1-03.01.00	Лист 2

Копировал: Формат А4

25468 41

40

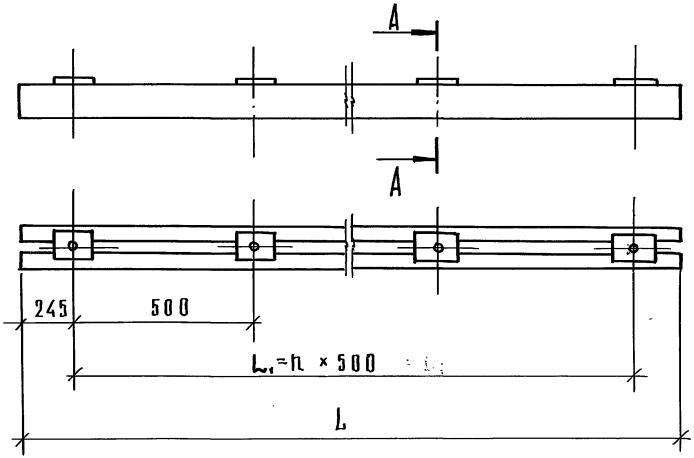

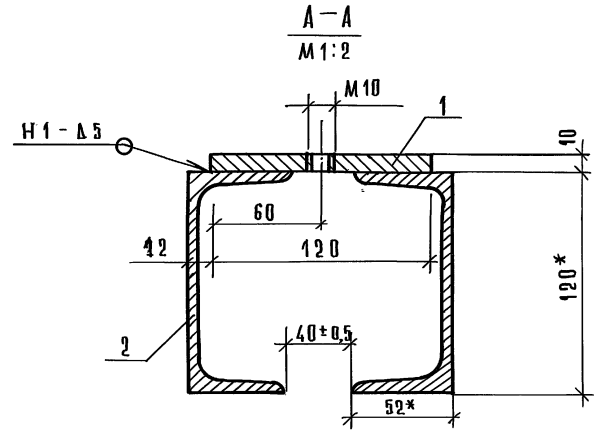

Обозначение	Размеры, мм		n	Масса, кг
	L	L_1		
1.273.9-6.1-03.01.00	5990	5500	11	121,3
— 01	3990	3500	7	80,9
— 02	2990	2500	5	60,9
— 03	1990	1500	3	40,6

1. * Размеры для справок.
2. Неуказанные предельные отклонения размеров по $\pm \frac{IT14}{2}$.
3. Сварные швы по ГОСТ 5264-80.

Рук. маст.	Губаревич	
Гл. инж. м.	Станулевич	
Н. контр.	Коростелев	
Гл. спец.	Коростелев	
Вед. арх.	Астапова	

1.273.9-6.1-03.01.00 СБ

Направляющая. Сборочный чертеж.

Стадия	Масса	Масштаб
Р	См. табл.	1:2
Лист	Листов 1	

ЦНИИП реконструкции городов

Инв. № подл. | Подп. и дата | Взам. инв. №

Формат	Зона	Поз.	Обозначение	Наименование	Кол.	Примечание
				Документация		
А4			1.273.9-6.1-03.02.00 СБ	Сборочный чертеж		
				Детали		
Б4		1	1.273.9-6.1-03.02.01	Скоба	1	
А4		2	1.273.9-6.1-03.02.01	Ось	1	
А4		3	1.273.9-6.1-03.02.02	Патрубок	1	

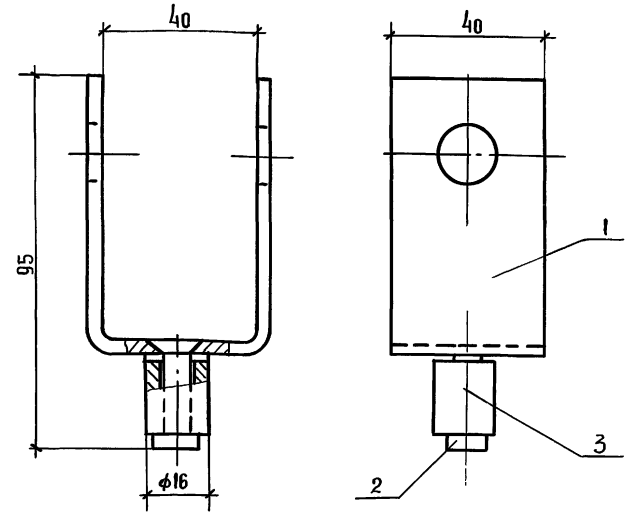

1.* Размеры для справок
2. Неуказанные предельные отклонения размеров по $\pm\frac{IT14}{2}$.

Н.контр.	Коростелев		
Гл.спец.	Коростелев		
Вед.арх.	Астапова		

1.273.9-6.1-03.02.00

Ограничитель

Стадия	Лист	Листов
Р		1

ЦНИИП реконструкции городов

Формат А4

Н.контр.	Коростелев		
Гл.спец.	Коростелев		
Вед.арх.	Астапова		

1.273.9-6.1-03.02.00 СБ

Ограничитель. Сборочный чертеж

Стадия	Масса	Масштаб
Р	0,16	1:1

Лист	Листов 1

ЦНИИП реконструкции городов

∀ (√)

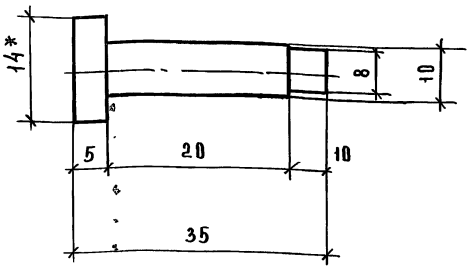

1. Неуказанные предельные отклонения размеров по $\pm \frac{IT14}{2}$
2. Покрытие: Ц12.м.хр. ГОСТ 9.306-85.
3. * Размер для справок

			1.273.9-6.1- 03.02.01		
			Ось	Стадия: Р	Масса: 0,01	Масштаб: 2:1
				Лист	Листов 1
Н.контр.	Коростелев		Круг 14 ГОСТ 7417-75* / Ст3 кп2 ГОСТ 535-88	ЦНИИП реконструкции городов	
Гл.спец.	Коростелев				
Вед.арх	Астапова				

Инв.№ подл. | Подпись и дата | Взам.инв.№

Формат А4

∀ (√)

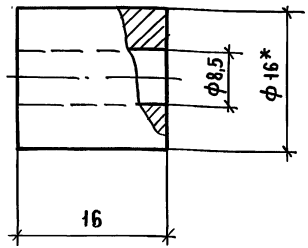

1. Неуказанные предельные отклонения размеров: отверстий - H14, валов - h14; остальных $\pm \frac{IT14}{2}$
2. Покрытие: Ц12.м.хр. ГОСТ 9.306-85.
3. * Размер для справок

			1.273.9-6.1-03.02.02		
			Патрубок	Стадия: Р	Масса: 0,04	Масштаб: 2:1
				Лист	Листов 1
Н.контр	Коростелев		Круг 16 ГОСТ 2590-88* / Ст3кп2 ГОСТ 535-88*	ЦНИИП реконструкции городов	
Гл.спец	Коростелев				
Вед.арх	Астапова				

Инв.№ подл. | Подпись и дата | Взам.инв.№

Формат	Зона	Поз.	Обозначение	Наименование	Кол.	Примечание
				Документация		
А2			1.273.9-6.1-03.03.00 СБ	Сборочный чертеж		
				Детали		
А4		1	1.273.9-6.1-03.03.01	Вилка	1	
А4		2	1.273.9-6.1-03.03.02	Ось вилки	1	
А3		3	1.273.9-6.1-03.03.03	Пластина	1	
А4		4	1.273.9-6.1-03.03.04	Ось подвески	2	
А4		5	1.273.9-6.1-03.03.05	Ось	2	
А4		6	1.273.9-6.1-03.03.06	Ролик	2	
А4		7	1.273.9-6.1-03.03.07	Обойма	2	
А4		8	1.273.9-6.1-03.03.08	Кольцо	2	
А4		9	1.273.9-6.1-03.03.09	Шайба	2	
А4		10	1.273.9-6.1-03.03.10	Крышка	1	
				Стандартные изделия		
		11		Подшипник 306		
				ГОСТ 8338-75	2	
		12		Подшипник 8105		
				ГОСТ 6874-45	1	

Инв. N подл. | Подпись и дата | Взам. инв. N

1.273.9-6.1-03.03.00

Каретка верхняя

Стадия	Лист	Листов
Р	1	2

ЦНИИП реконструкции городов

Н. контр. Коростелев
Гл. спец. Коростелев
Вед. арх. Астапова

Формат А4

Формат	Зона	Поз.	Обозначение	Наименование	Кол.	Примечание
		13		Гайка М 24.5		
				ГОСТ 2528-73	1	
		14		Винт М6×25		
				ГОСТ 17475-80	4	
		15		Шплинт 5×50		
				ГОСТ 397-79	1	
				Заклепки		
				ГОСТ 10300-80		
		16		4×28	8	
		17		3×38	2	

Инв. N подл. | Подпись и дата | Взам. инв. N

1.273.9-6.1-03.03.00

Лист 2

25468 45

Формат А4

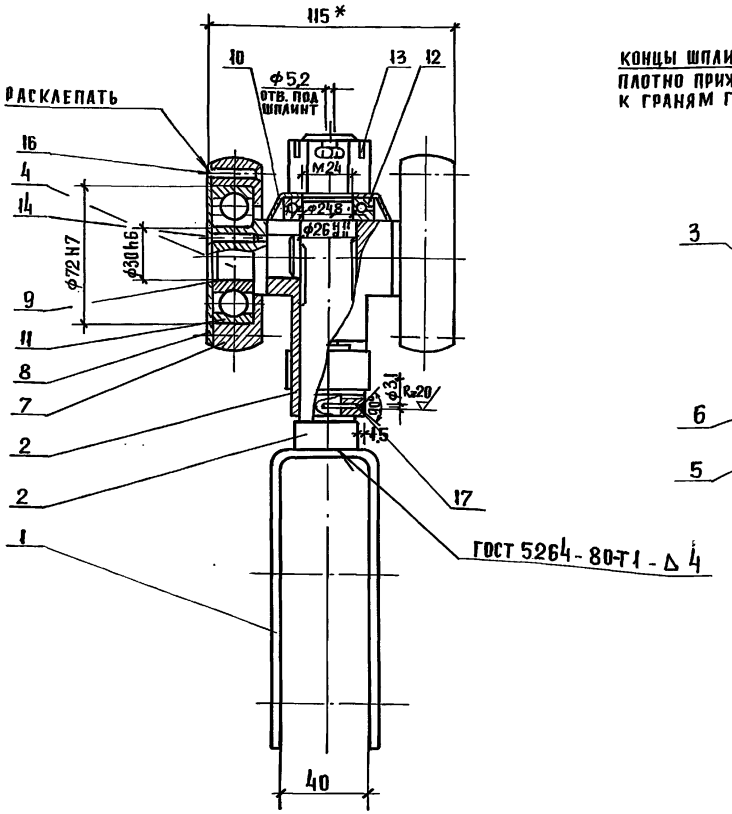

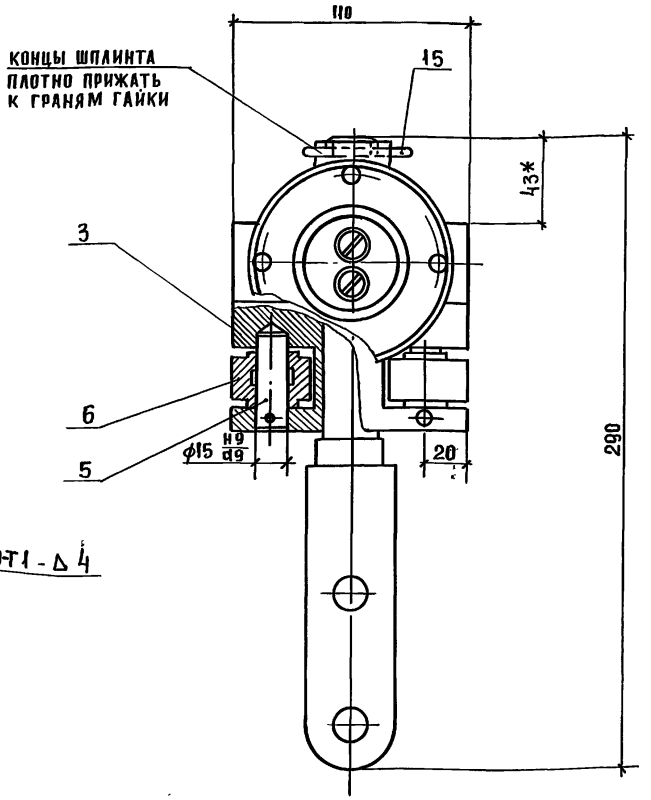

1. * Размеры для справок.
2. Перед установкой подшипники качения (поз. 9, 10) скольжения (поз. 4) и ось вилки (поз. 1) набить солидолом синтетическим ГОСТ 4366-76.
3. При сборке ось вилки (поз. 1) затянуть гайкой (поз. 11) со свободным вращением от ручки. После затяжки установить шплинт (поз. 13) поворот в сторону от проектного положения не допускается.

Н. контр.	Коростелев		
Гл. спец.	Коростелев		
Вед. арх.	Астапова		

1.273.9-6.1-03.03.00 СБ

Каретка верхняя. Сборочный чертеж

Стадия	Масса	Масштаб
Р	5,92	1:2
Лист	Листов 1	

ЦНИИП реконструкции городов

Инв. № подл. | Подпись и дата | Взам. инв. №

Копировал

Формат А3

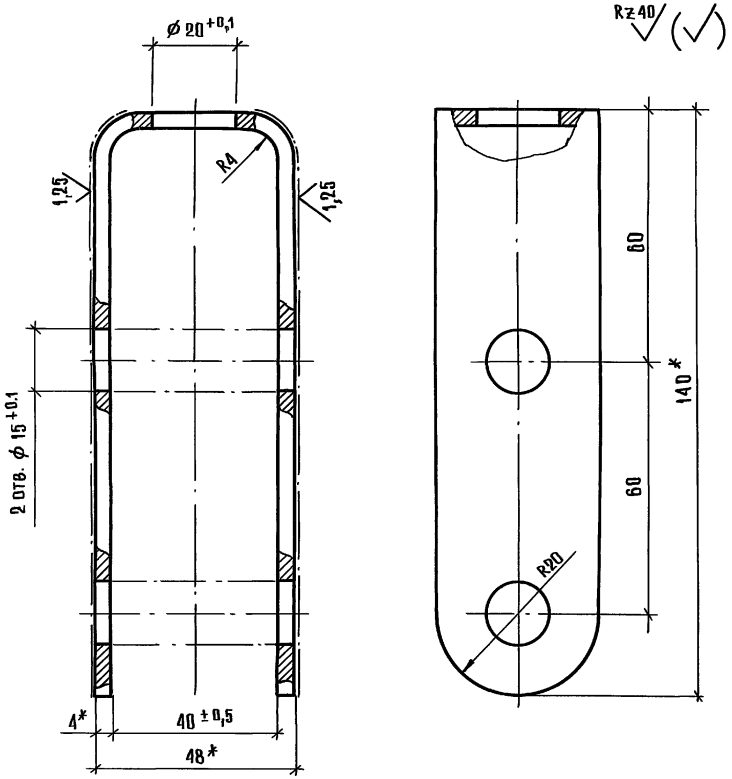

1. Длина развертки 315 мм
2. Кромки по периметру притупить
3. * Размеры для справок

				1.273.9-6.1-03.03.01		
				Вилка	Стадия: Р; Масса: 0,38; Масштаб: 1:1	
					Лист	Листов 1
Н.контр.	Коростелев			Полоса 4×40 ГОСТ 103-76 / Ст3 ГОСТ 535-88	ЦНИИП реконструкции городов	
Гл.спец.	Коростелев					
Вед. арх.	Астапова					

Взам. инв. N | Подпись и дата | Инв. N подл.

Копировал | Формат А4

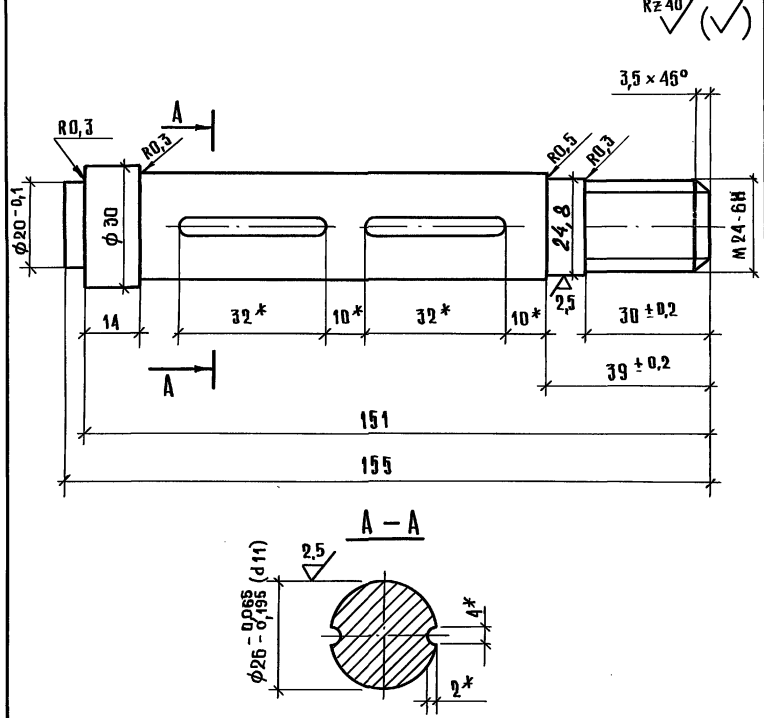

1. Неуказанные предельные отклонения размеров: валов h14; остальных ± IT14/2
2. * Размеры для справок

				1.273.9-6.1-03.03.02		
				Ось вилки	Стадия: Р; Масса: 0,62; Масштаб: 1:1	
					Лист	Листов 1
Н.контр.	Коростелев			Сталь 35 ГОСТ 1050-88	ЦНИИП реконструкции городов	
Гл.спец.	Коростелев					
Вед. арх.	Астапова					

Взам. инв. N | Подпись и дата | Инв. N подл.

Копировал: 25468 47 | Формат А4

Rz 30 (√)

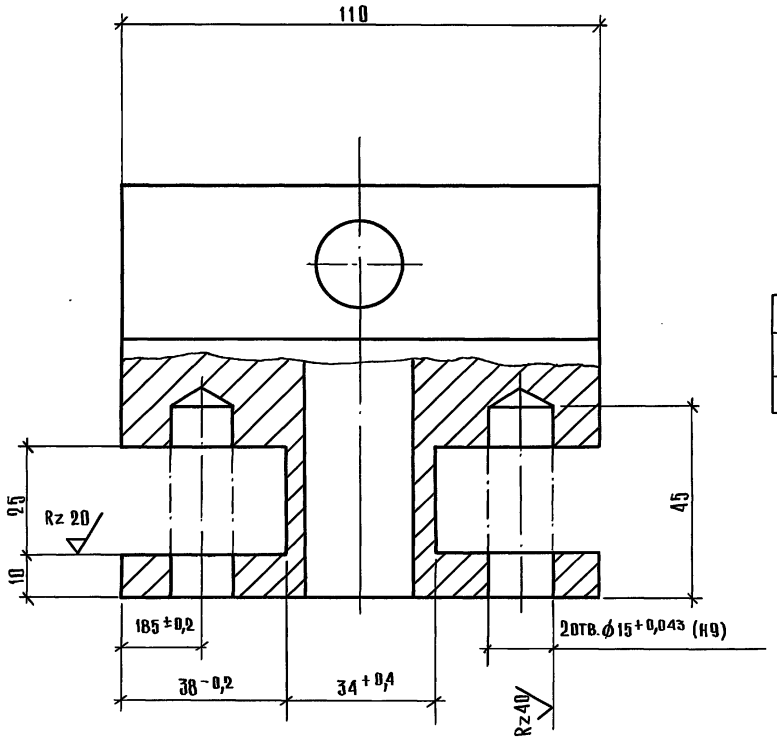

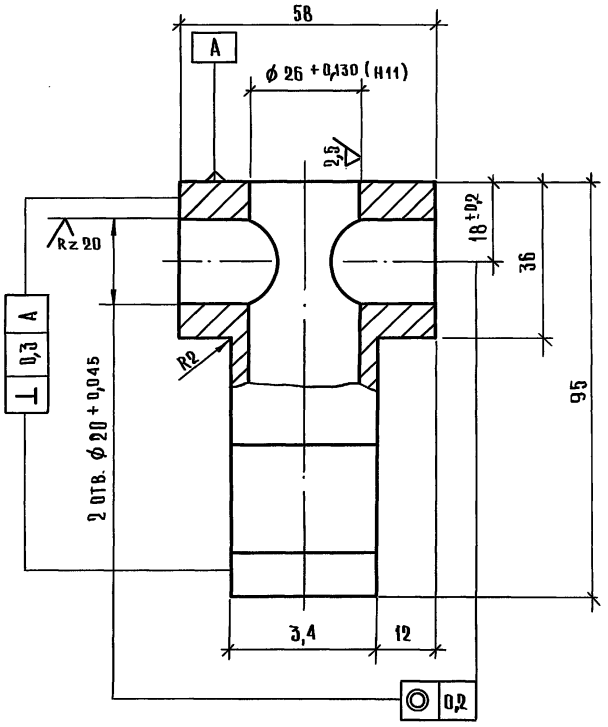

1. Неуказанные предельные отклонения размеров по ± IT14/2
2. Покрытие: Ц.12.т.хр. 9.306-85*

		1.273.9-6.1-03.03.03	
		Пляшка	Стадия: Р; Масса: 2,5; Масштаб: 1:1; Лист; Листов 1
Н.контр.	Коростелев	Сталь 35 ГОСТ 1050-88	ЦНИИП реконструкции городов
Гл.спец.	Коростелев		
Вед.арх.	Астапова		

Копировал: 2546В 48 Формат А3

Инв. N подл. | Подпись и дата | Взам. инв. N

Rz 40 (✓)

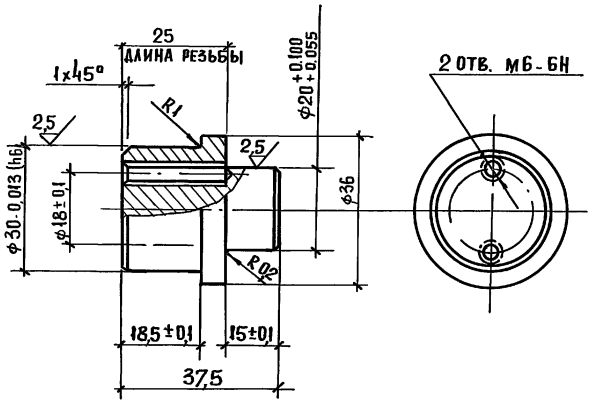

НЕУКАЗАННЫЕ ПРЕДЕЛЬНЫЕ ОТКЛОНЕНИЯ РАЗМЕРОВ: ВАЛОВ - h 14, ОСТАЛЬНЫХ $\pm \frac{IT14}{2}$

				1.273.9-6.1-03.03.04		
				ОСЬ ПОДВЕСКИ	СТАДИЯ: Р	МАССА: 0,15	МАСШТАБ: 1:1
					ЛИСТ	ЛИСТОВ 1
Н.контр.	Коростелев			СТАЛЬ 35 ГОСТ 1050-88	ЦНИИП реконструкции городов	
Гл.спец.	Коростелев					
Вед.арх.	Астапова					

Инв. N подл. | Подпись и дата | Взам. инв. N

Формат А4

Rz 40 (✓)

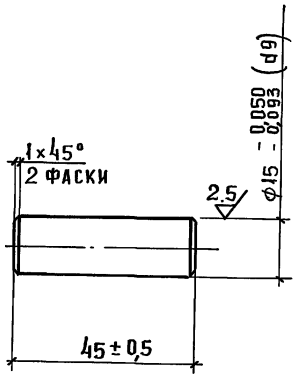

ПОКРЫТИЕ: Ц 12. М. ХР. ГОСТ 9.306-85*

				1.273.9-6.1-03.03.05		
				ОСЬ	СТАДИЯ: Р	МАССА: 0,06	МАСШТАБ: 1:1
					ЛИСТ	ЛИСТОВ 1
Н.контр.	Коростелев			СТАЛЬ 45 ГОСТ 1050-88	ЦНИИП реконструкции городов	
Гл.спец.	Коростелев					
Вед.арх.	Астапова					

Инв. N подл. | Подп. и дата | Взам. инв. N

Формат А4

Rz 40

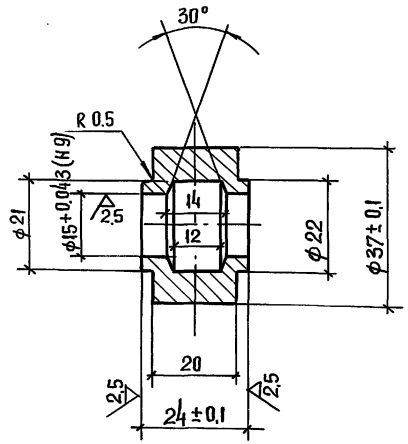

1. Неуказанные предельные отклонения размеров: отверстий - H14, валов - h14, остальных $\pm\frac{IT14}{2}$
2. Покрытие: Ц12.м. ХР. ГОСТ 9.306-85*

				1.273.9-6.1-03.03.06		
				Ролик	Стадия: Р	Масса: 0,12	Масштаб: 1:1
					Лист	Листов 1
Н.контр.	Коростелев			Сталь 45 ГОСТ 1050-88	ЦНИИП реконструкции городов	
Гл. спец.	Коростелев					
Вед. арх.	Астапова					

Инв. N подл. | Подпись и дата | Взам. инв. №

Формат А4

Rz 40

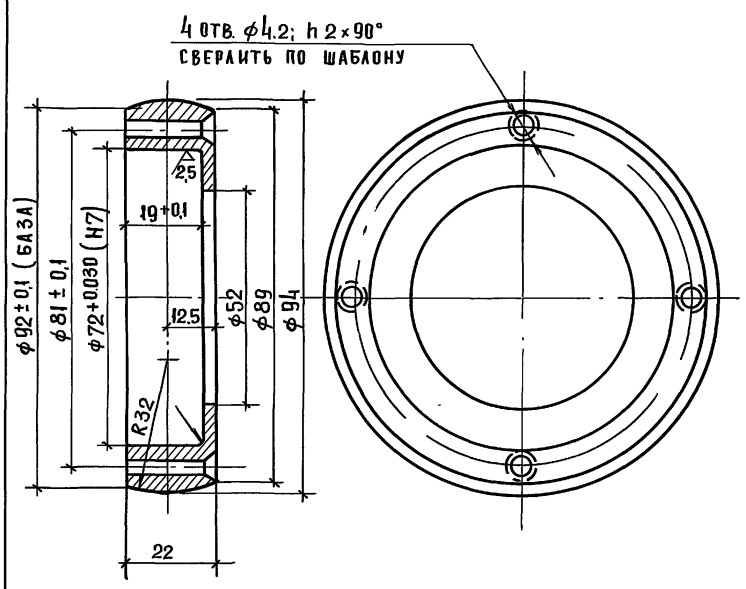

1. Неуказанные предельные отклонения размеров: отверстий - H14, валов - h14; остальных $\pm\frac{IT14}{2}$
2. Покрытие: Ц12. м. ХР. ГОСТ 9.306-85*

				1.273.9-6.1-03.03.07		
				Обойма	Стадия: Р	Масса: 0,5	Масштаб: 1:1
					Лист	Листов 1
Н.контр.	Коростелев			Сталь 45 ГОСТ 1050-88	ЦНИИП реконструкции городов	
Гл. спец.	Коростелев					
Вед. арх.	Астапова					

Инв. N подл. | Подпись и дата | Взам. инв. N

26468

Формат А4

Rz 40

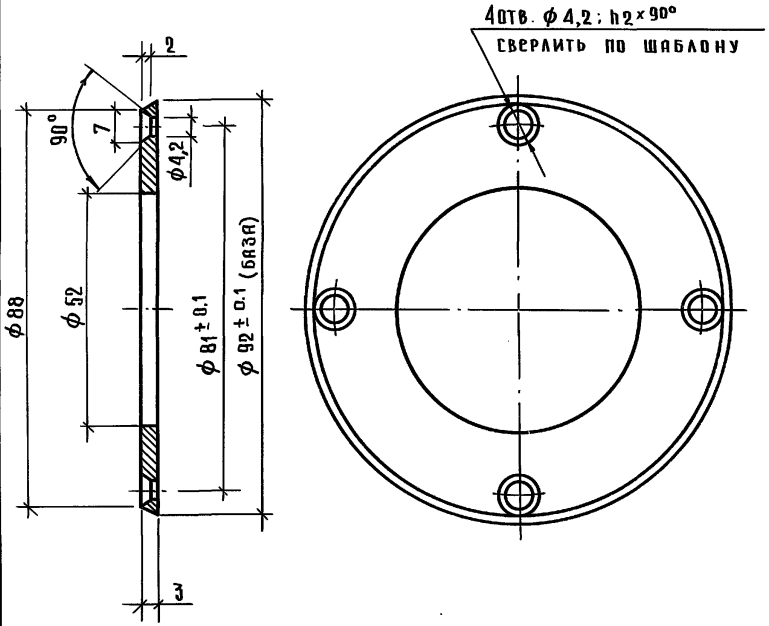

1. Неуказанные предельные отклонения размеров: отверстий H14; валов h14, остальных ± IT14/2
2. Покрытие: Ц12.т.хр. ГОСТ 9.306-85*

				1.273.9-6.1-03.03.08		
				Кольцо	Стадия: Р; Масса: 0,1; Масштаб: 1:1	
					Лист; Листов 1	
Н.контр.	Коростелев			Сталь 45 ГОСТ 1050-88	ЦНИИП реконструкции городов	
Гл.спец.	Коростелев					
Вед.арх.	Астапова					

Взам. инв. N | Подпись и дата | Инв. N подл.

Копировал Формат А4

Rz 40

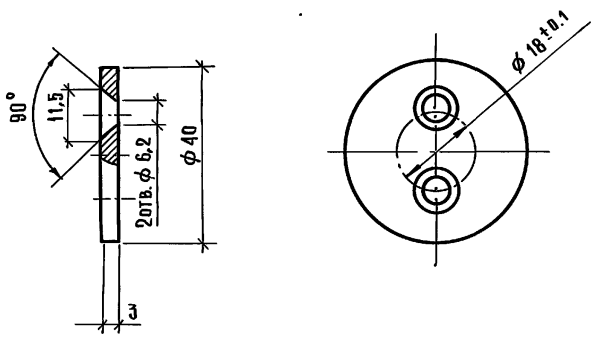

1. Неуказанные предельные отклонения размеров по ± IT14/2
2. Покрытие: Ц12.т.хр. ГОСТ 9.306-85*

				1.273.9-6.1-03.03.09		
				Шайба	Стадия: Р; Масса: 0,03; Масштаб: 1:1	
					Лист; Листов 1	
Н.контр.	Коростелев			Круг В 40 ГОСТ 2590-88 / Ст.3 ГОСТ 535-88	ЦНИИП реконструкции городов	
Гл.спец.	Коростелев					
Вед.арх.	Астапова					

Взам. инв. N | Подпись и дата | Инв. N подл.

Копировал: Инв. 25468 51 Формат А4

Инв. N подл.	Подпись и дата	Взам. инв. N

Формат	Зона	Поз.	Обозначение	Наименование	Кол. на испол. – 03.04.00 –										Примеч.
					–	01	02	03							
				Документация											
А3			1.273.9-6.1 03.04.00 СБ	Сборочный чертеж											
				Детали											
Б4		1	1.273.9-6.1 03.04.01	Связь											
				Полоса $\frac{4\times50\ \text{ГОСТ}\ 103-70^{*}}{\text{Ст3кп2 ГОСТ}\ 535-88}$											
				Р = 26	13	9	7	5							

Н. контр.	Коростелев	
Гл. спец.	Коростелев	
Вед. арх.	Астапова	

1.273.9-6.1-03.04.00

Путь

Стадия	Лист	Листов
Р	1	2

ЦНИИП реконструкции городов

Формат А4

Инв. N подл.	Подпись и дата	Взам. инв. N

Формат	Зона	Поз.	Обозначение	Наименование	Кол. на испол. – 03.04.00 –										Примечан.
					–	01	02	03							
				Связь											
				Уголок $\frac{32\times25\times4\ \text{ГОСТ}\ 8510-86}{\text{Ст3кп2 ГОСТ}\ 535-88}$											
Б4		2	1.273.9-6.1-03 04.02	Р = 6000	2										
			– 01	Р = 4000		2									
			– 02	Р = 3000			2								
			– 03	Р = 2000				2							

25468

52

1.273.9-6.1-03.04.00

Лист 2

Формат А4

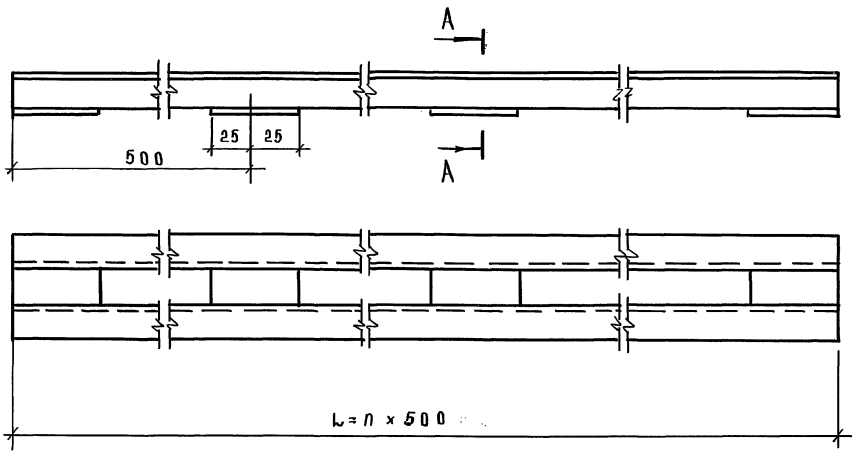

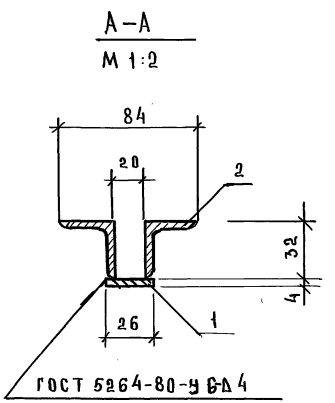

1. Размеры для справок
2. Покрытие: Ц12.м. хр. ГОСТ 9.306-85.

Обозначение	L, мм	n	Масса, кг
1.273.9-6.1.03. 04.00	6000	12	18,4
-01	4000	8	12,2
-02	3000	6	9,2
-03	2000	4	6,1

Рук.маст	Губаревич	
Гл.инж.м	Станулевич	
Н.контр	Коростелев	
Гл.спец	Коростелев	
Вед.арх	Астапова	

1.273. 9-6.1-03. 04.00 СБ

Путь. Сборочный чертеж

Стадия	Масса	Масштаб
Р	См. табл.	1:2
Лист	Листов 1	

ЦНИИЭП реконструкции городов

Инв.№ подл. | Подп. и дата | Взам. инв.№

Инв.№ подл.	Подп. и дата	Взам. инв.№

Формат	Зона	Поз.	Обозначение	Наименование	Кол. на испол. — 03.05.00 — 01	02	Примечан.
				Документация			
А3			1.273.9-6.1-03.05.00 СБ	Сборочный чертеж	X	X	X
				Детали			
				Основа			
				Пиломатериал			
				хвойных пород			
				ГОСТ 8486-86Е			
БЧ		1	1.273.9-6.1-03.05.01	2310 × 200 × 40	1		
			— 01	2310 × 230 × 40		1	
			— 02	2310 × 105 × 40			1

			1.273.9-6.1-03.05.00
Н. контр.	Коростелев		Створка
Гл. спец.	Коростелев		
Вед. арх.	Астапова		

Стадия	Лист	Листов
Р	1	2

ЦНИИ реконструкции городов

Формат А4

Инв.№ подл.	Подп. и дата	Взам. инв.№

Формат	Зона	Поз.	Обозначение	Наименование	Кол. на испол. — 03.05.00 — 01	02	Примечан.
				Брусок 40×10			
				Пиломатериал			
				лиственных пород			
				ГОСТ 2695-83			
БЧ		2	1.273.9-6.1-03.05.02	Продольный ℓ=2310	2	2	2
БЧ		3	— 01	Поперечный ℓ=220	2		
			— 02	ℓ=250		2	
			— 03	ℓ=125			2
				Облицовка			
				Шпон строганый			
				ГОСТ 2977-82			
БЧ		4	1.273.9-6.1-03.05.03	2330 × 220 × 1	2		
			— 01	2330 × 250 × 1		2	
			— 02	2330 × 125 × 1			2
				Шпон лущеный			
				ГОСТ 99-75			
БЧ		5	1.273.9-6.1-03.05.04	2330 × 220 × 1	2		
			— 01	2330 × 250 × 1		2	
			— 02	2330 × 125 × 1			2

1.273.9-6.1-03.05.00	Лист 2

Формат А4

22968-45

Рис.1

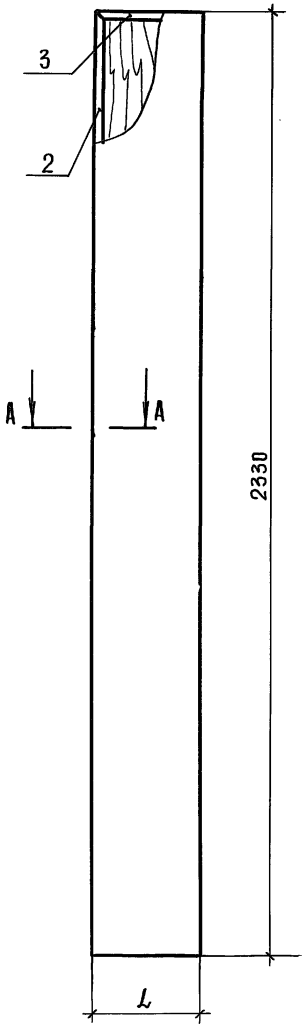

Рис.2
ОСТАЛЬНОЕ СМ. РИС.1

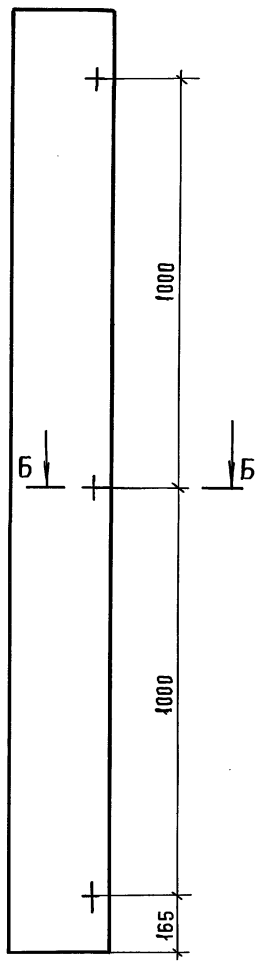

А - А
М 1:1

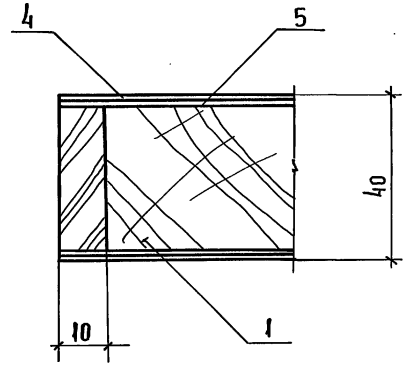

Б - Б
М 1:1

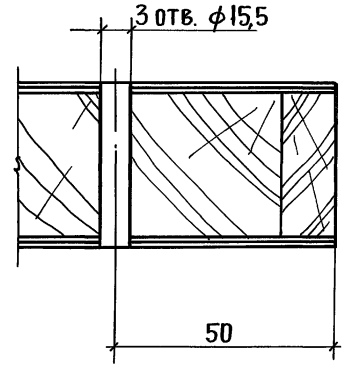

ОБОЗНАЧЕНИЕ	РИС.	L, мм	МАССА кг
1.273.9-6.103.05.00	1	220	12,0
– 01	2	250	14,0
– 02	2	125	7,0

РУК. МАСТ	Ббаревич	
ГА. ИНЖ. М.	Станулевич	
Н. КОНТР.	Коростелев	
ГА. СПЕЦ.	Коростелев	
ВЕД. АРХ	Астапова	

1.273.9-6.1-03.05.00 СБ

СТВОРКА. СБОРОЧНЫЙ ЧЕРТЕЖ

СТАДИЯ	МАССА	МАСШТАБ
Р	СМ. ТАБЛ.	1:10
ЛИСТ	ЛИСТОВ 1	

ЦНИИП РЕКОНСТРУКЦИИ ГОРОДОВ

ИНВ. N ПОДЛ. | ПОДПИСЬ И ДАТА | ВЗАМ. ИНВ. N

Инв. N подл.	Подпись и дата	Взам. инв. N

Формат	Зона	Поз.	Обозначение	Наименование	Кол. на испол. — 03.06.00 —	01									Примеч.
				Документация											
А3			1.273.9-6.1-03.06.00 СБ	Сборочный чертеж	X	X									
				Детали											
				Брусок											
				Пиломатериал											
				хвойных пород											
				ГОСТ 8486-86 Е											
Бч		1	1.273.9-6.1-03.06.01	2330 × 90 × 40	2	2									
		2	-01	400 × 200 × 40	2	2									
		3	-02	400 × 40 × 30	4	4									
		4	-03	2030 × 40 × 30	1	1									

			1.273.9-6.1-03.06.00
Н.контр.	Коростелев		
Гл.спец.	Коростелев		Створка
Вед.арх.	Астапова		

Стадия	Лист	Листов
Р	1	3

ЦНИИП реконструкции городов

Копировал Формат А4

Инв. N подл.	Подпись и дата	Взам. инв. N

Формат	Зона	Поз.	Обозначение	Наименование	Кол. на испол. — 03.06.00 —	01									Примеч.
				Брусок											
				Пиломатериал											
				лиственных пород											
				ГОСТ 2695-83											
Бч		5	1.273.9-6.1-03.06.02	2330 × 40 × 10	2	2									
		6	-01	366 × 25 × 12	40	40									
		7	-02	139 × 25 × 12	40	40									
		8	-03	184 × 25 × 14		4									
		9	-04	54 × 25 × 14		4									
Бч		10	1.273.9-6.1-03.06.03	Вставка											
				Фанера клеенная											
				ГОСТ 11539-87											
				175 × 78 × 8		1									
Бч		11	1.273.9-6.1-03.06.04	Вставка											
				Стекло											
				ГОСТ 111-78*											
				360 × 130 × 4	10	10									

	1.273.9-6.1-03.06.00	Лист 2

Копировал: Формат А4

25468 55

55

Инв. N подл.	Подпись и дата	Взам. инв. N

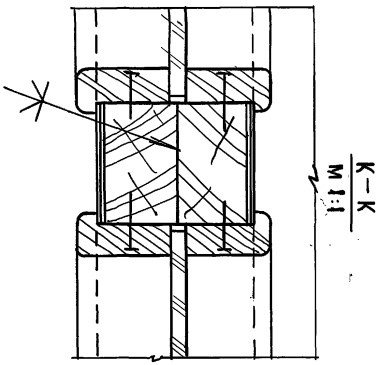

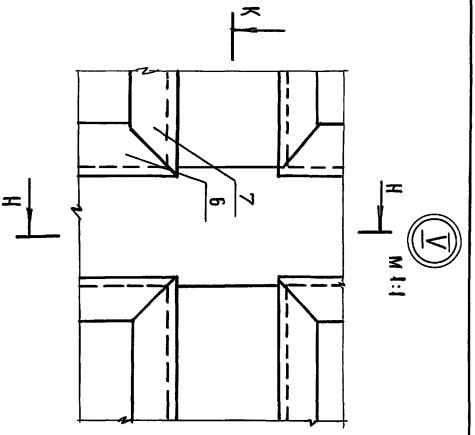

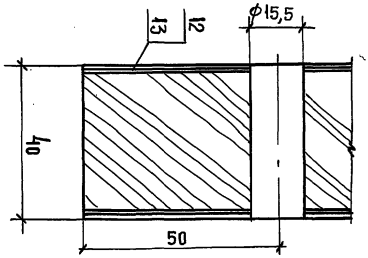

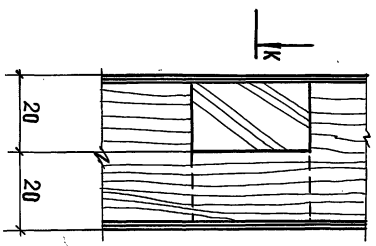

1.273.9-6.1-03.06.00 СБ

Лист 4

Формат А4

Инв. N подл.	Подпись и дата	Взам. инв. N

Формат	Зона	Поз.	Обозначение	Наименование	Кол. на исполн. -	01	-03.06.00-	Примеч.
				МАТЕРИАЛЫ				
		12		Шпон строганый ГОСТ 2977-82	1,4	1,4		м²
		13		Шпон лущеный ГОСТ 99-89	1,4	1,4		м²

25468 57

1.273.9-6.1-03.06.00

Лист 3

Формат А4

56

Рис. 1

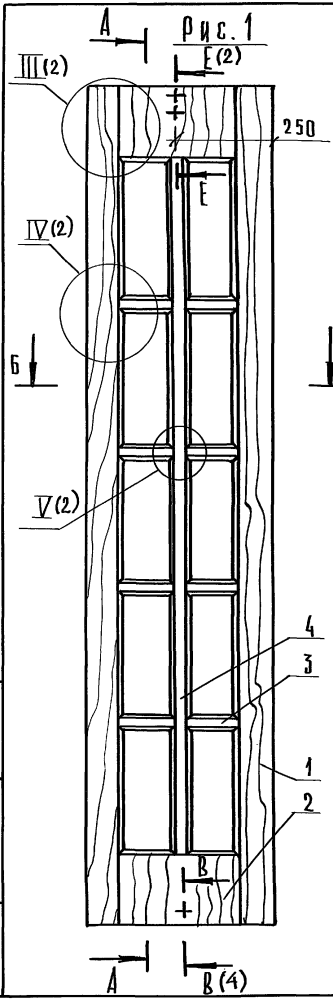

А–А

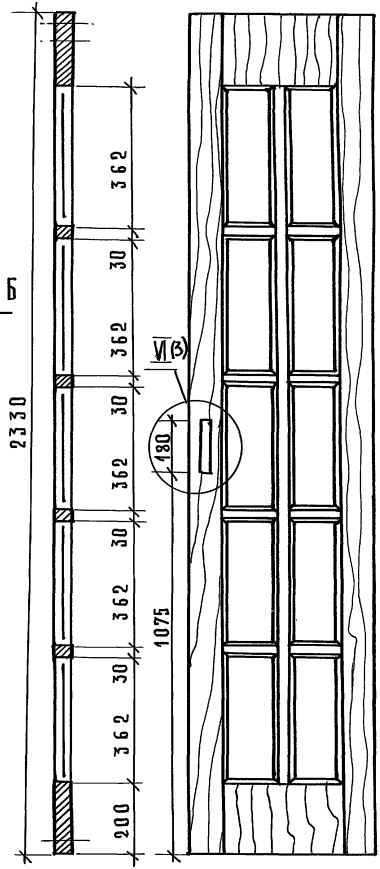

Рис. 2

остальное см. Рис.1

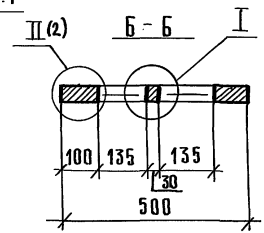

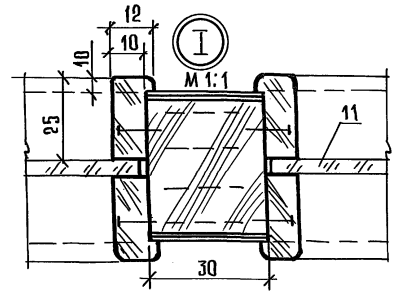

1. Хвойные бруски склеить на гладкую фугу.
2. Узлы III и IV соединения брусков см. ГОСТ 9330-76* типы УК-6, УС-1.
3. Отделка — матирующим нитролаком НЦ-218 ГОСТ 4976-83 по II классу отделки.

Обозначение	Рис.	Масса, кг
1.273.9-6.1-03.06.00	1	28,1
— 01	2	28,2

Рук. маст.	Губаревич	
Гл. инж. пр.	Станулевич	
Н. контр.	Коростелев	
Гл. спец.	Коростелев	
Вед. арх.	Астапова	

1.273.9-6.1-03.06.00 СБ

Створка. Сборочный чертеж.

Стадия	Масса	Масштаб
Р	см. табл.	1:10
Лист 1	Листов 4	

ЦНИИП реконструкции городов

Инв. № подл. | Подп. и дата | Взам. инв. №

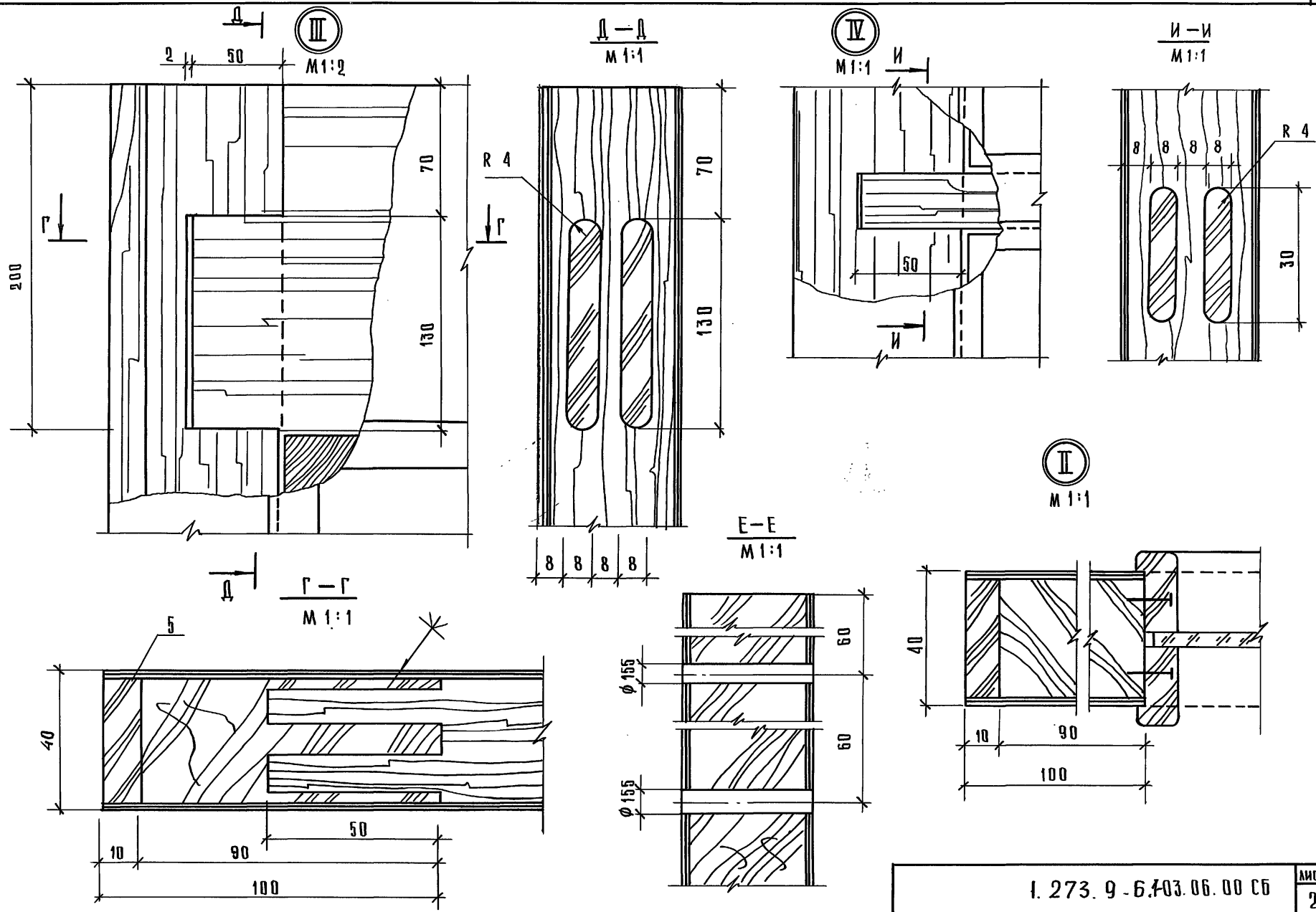

Инв. N подл.	Подпись и дата	Взам. инв. N

1.273.9-6.03.06.00 СБ

Лист 2

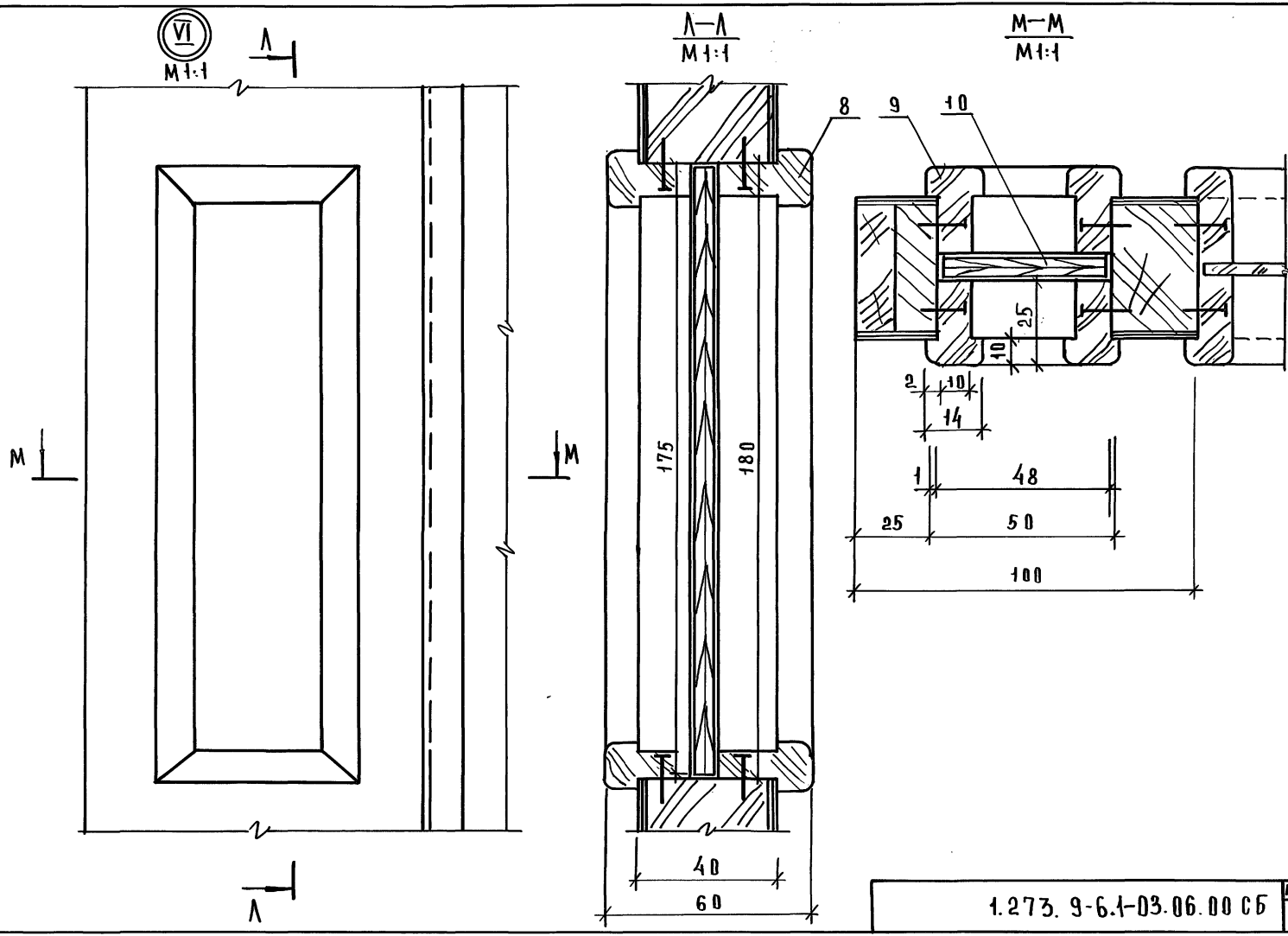

Инв.№ подл. | Подпись и дата | Взам. инв.№

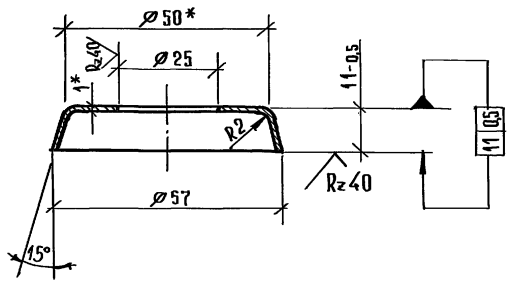

1. * Размеры для справок.
2. ⌀ развертки круга ≈ 70
3. Покрытие: Ц12 м.хр ГОСТ 9.306-85.*

				1.273.9-6.1-03.03.10		
				Крышка	Стадия: Р; Масса: 0,03; Масштаб: 1:1	
					Лист; Листов 1	
Н.контр.	Коростелев			Лист 1,0 ГОСТ 19903-74 / Ст 2 ГОСТ 16523-70	ЦНИИП реконструкции городов	
Гл.спец.	Коростелев					
Вед.арх.	Астапова					

Инв.№ подл. | Подп. и дата | Взам.инв.№

Формат А4

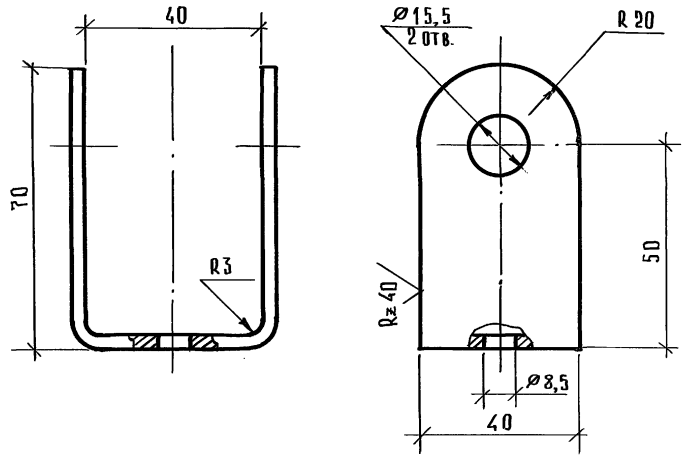

1. Длина развертки дет. L = 177 мм.
2. Предельные отклонения размеров по $\pm\frac{IT14}{2}$.
3. Покрытие: М30.Н18.Х.б. ГОСТ 9.306-85*.

				1.273.9-6.1-03.00.01		
				Скоба	Стадия: Р; Масса: 0,14; Масштаб: 1:1	
					Лист; Листов 1	
Н.контр.	Коростелев			Лист 3 ГОСТ 19903-74 / Ст 3 ГОСТ 16523-70	ЦНИИП реконструкции городов	
Гл.спец.	Коростелев					
Вед.арх.	Астапова					

Инв.№ подл. | Подп. и дата | Взам.инв.№

Копировал 25468 61 Формат А4

Rz40 ▽(√)

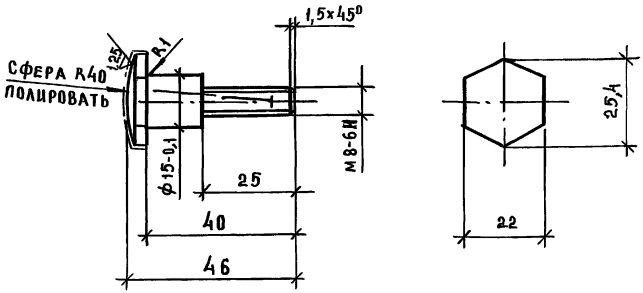

1. Неуказанные предельные отклонения размеров - по $\pm \frac{IT14}{2}$
2. Острые кромки притупить.
3. Покрытие: Ц12.м.хр. ГОСТ 9.306-85*

				1.273.9-6.1-03.00.02		
				Болт Специальный	Стадия: Р	Масса: 0,04	Масшт: 1:1
					Лист	Листов 1
Н.контр	Коростелев			Сталь 35 ГОСТ 1050-88	ЦНИИП реконструкции городов	
Гл.спец	Коростелев					
Вед.арх	Астапова					

Инв.№ подл. | Подп. и дата | Взам. инв.№

Формат А4

Rz40 ▽(√)

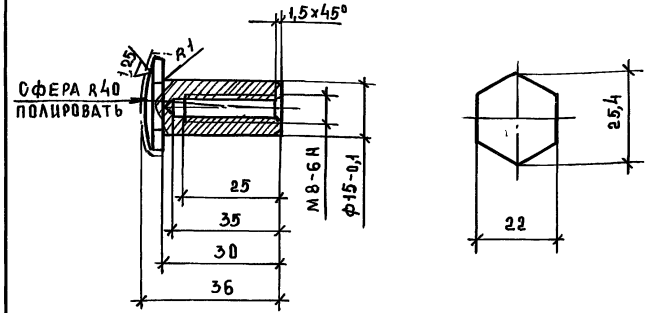

1. Неуказанные предельные отклонения размеров - по $\pm \frac{IT14}{2}$
2. Острые кромки притупить
3. Покрытие: Ц12.м.хр. ГОСТ 9.306-85*

				1.273.9-6.1-03.00.02		
				Гайка Специальная	Стадия: Р	Масса: 0,07	Масштаб: 1:1
					Лист	Листов 1
Н.контр	Коростелев			Сталь 35 ГОСТ 1050-88	ЦНИИП реконструкции городов	
Гл.спец	Коростелев					
Вед.арх	Астапова					

Инв.№ подл. | Подп. и дата | Взам. инв.№

Формат	Зона	Поз.	Обозначение	Наименование	Кол.	Примечание
				Документация		
А4			1.273.9-6.1-04.00.00 СБ	Сборочный чертеж		
				Детали		
				Обойма		
				Швеллер 40×40×4 ГОСТ 8278-83 Ст3кп ГОСТ 11474-76*		
Б4		1	1.273.9-6.1-04.00.01	ℓ = 1490	2	3,75 кг
Б4		2	1.273.9-6.1-04.00.02	ℓ = 1210	2	3,0 кг
				Прочие изделия		
Б4		3	СПА 0267-1	Профиль ℓ = 30	140	

Инв.№ подл. | Подп. и дата | Взам. инв.№

Н. контр.	Коростелев	
Гл. спец.	Коростелев	
Вед. арх.	Астапова	

1.273.9-6.1-04.00.00

Перегородка разделительная П-1

Стадия	Лист	Листов
Р		1

ЦНИИП реконструкции городов

Формат А4

gost.e-ecolog.ru

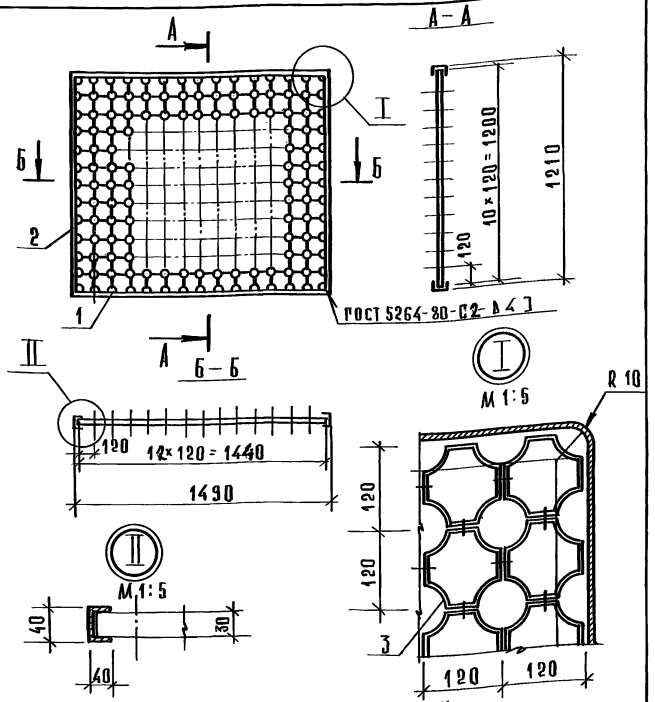

Поз. 1, 2 – покрытие Ц.9 Хр4 ГОСТ 9.306-85*.

Инв.№ подл. | Подп. и дата | Взам. инв.№

Н. контр.	Коростелев	
Гл. спец.	Коростелев	
Вед. арх.	Астапова	

1.273.9-6.1-04.00.00 СБ

Перегородка разделительная П-1. Сборочный чертеж.

Стадия	Масса	Масштаб
Р	24,0	1:20
Лист	Листов 1	

ЦНИИП реконструкции городов

Копия