ГОСУДАРСТВЕННЫЙ КОМИТЕТ ПО ГРАЖДАНСКОМУ СТРОИТЕЛЬСТВУ
И АРХИТЕКТУРЕ ПРИ ГОССТРОЕ СССР

ТИПОВЫЕ КОНСТРУКЦИИ И ДЕТАЛИ ЗДАНИЙ И СООРУЖЕНИЙ

СЕРИЯ 1.273-2

ОБОРУДОВАНИЕ ТИПОВЫХ ОБЩЕОБРАЗОВАТЕЛЬНЫХ ШКОЛ

ШКАФЫ ПРИСТЕННЫЕ КЛАССНЫХ ПОМЕЩЕНИЙ
И ШКАФЫ-ПЕРЕГОРОДКИ ЛАБОРАТОРИЙ
ХИМИИ, ФИЗИКИ И БИОЛОГИИ

РАБОЧИЕ ЧЕРТЕЖИ

13828

gost.e-ecolog.ru

ГОСУДАРСТВЕННЫЙ КОМИТЕТ ПО ГРАЖДАНСКОМУ СТРОИТЕЛЬСТВУ
И АРХИТЕКТУРЕ ПРИ ГОССТРОЕ СССР

ТИПОВЫЕ КОНСТРУКЦИИ И ДЕТАЛИ ЗДАНИЙ И СООРУЖЕНИЙ

СЕРИЯ 1.273-2

ОБОРУДОВАНИЕ ТИПОВЫХ ОБЩЕОБРАЗОВАТЕЛЬНЫХ ШКОЛ

ШКАФЫ ПРИСТЕННЫЕ КЛАССНЫХ ПОМЕЩЕНИЙ И ШКАФЫ-ПЕРЕГОРОДКИ ЛАБОРАТОРИЙ ХИМИИ, ФИЗИКИ И БИОЛОГИИ

РАБОЧИЕ ЧЕРТЕЖИ

РАЗРАБОТАНЫ
ЦНИИЭП
УЧЕБНЫХ ЗДАНИЙ
ГОСГРАЖДАНСТРОЯ

УТВЕРЖДЕНЫ И ВВЕДЕНЫ
В ДЕЙСТВИЕ ГОСГРАЖДАНСТРОЕМ
С 20. XII. 75 г.
ПРИКАЗ №278 ОТ 10.XII.75 г.

13828

№№ п.п.	НАИМЕНОВАНИЕ ЛИСТА	Обозначение /марка изделий/	ЛИСТ	СТР. АЛЬБОМА
	Состав проекта. Пояснительная записка.		ЭИ-1	2
1.	Шкафы пристенные классных помещений	МШ 148	ЭИ-2 ÷ ЭИ-8	3 ÷ 9
2.	Шкаф-перегородка лаборатории химии	МШ 149	ЭИ-9;ЭИ-43;ЭИ-44	10;44;45
	2.1. Шкафная секция с мойкой	МШ 149.1-00-000	ЭИ-10 ÷ ЭИ-33	11 ÷ 34
	2.2. Шкафная секция с вытяжным шкафом	МШ 149.2-00-000		
	2.3. Шкафная секция с раздаточным окном и полками	МШ 149.3-00-000	ЭИ-34 ÷ ЭИ-42	35 ÷ 43
	2.4. Шкафная секция с лотками и полками.	МШ 149.4-00-000		
	2.5. Шкафная секция с электрощитом и полками	МШ 149.5-00-000		
	2.6. Секция основания	МШ 149.6-00-000	ЭИ-43	44
	Санитарно-техническое оборудование		СТ-1 ÷ СТ-2	46-47
	Электротехническое оборудование		ЭЛ-1 ÷ ЭЛ-3	48-50
3.	Шкаф-перегородка лаборатории физики	МШ 150	ЭИ-9;ЭИ-43;ЭИ-44	10;44;45
	3.1. Шкафная секция с мойкой	МШ 149.1-00-000	ЭИ-10 ÷ ЭИ-33	11 ÷ 34
	3.2. Шкафная секция с лотками и кассетой	МШ 150.1-00-000	ЭИ-34 ÷ ЭИ-42	35 ÷ 43
	3.3. Шкафная секция с раздаточным окном и кассетой.	МШ 150.2-00-000		
	3.4. Шкафная секция с полками.	МШ 150.3-00-000		
	3.5. Шкафная секция с электрощитом и полками.	МШ 149.5-00-000		
	3.6. Секция основания.	МШ 149.6-00-000	ЭИ-43	44
	Санитарно-техническое оборудование		СТ-1 ÷ СТ-2	46-47
	электротехническое оборудование		ЭЛ-1 ÷ ЭЛ-3	48-50
4.	Шкаф-перегородка лаборатории биологии	МШ 151	ЭИ-9;ЭИ-43;ЭИ-44	10;44;45
	4.1. Шкафная секция с мойкой	МШ 149.1-00-000	ЭИ-10 ÷ ЭИ-33	11 ÷ 34
	4.2. Шкафная секция с теплицей	МШ 151.1-00-000		
	4.3. Шкафная секция с раздаточным окном и кассетой	МШ 150.2-00-000	ЭИ-34 ÷ ЭИ-42	35-43
	4.4. Шкафная секция с полками	МШ 150.3-00-000		
	4.5. Шкафная секция для хранения скелета	МШ 151.2-00-000		
	4.6. Секция основания.	МШ 149.6-00-000	ЭИ-43	44
	Санитарно-техническое оборудование		СТ-1 ÷ СТ-2	46-47
	электротехническое оборудование		ЭЛ-1 ÷ ЭЛ-3	48-50
5.	Доска классная комбинированная	МШ 152	ЭИ45 ÷ ЭИ48	51-54

1. Общая часть /типология/

1.1. Оборудование типовых общеобразовательных школ /шкафы пристенные классных помещений и шкафы-перегородки лабораторий химии, физики и биологии/ на стадии рабочих чертежей разработано архитектурной мастерской №5 ЦНИИЭП учебных зданий по плану работ института на 1971 г.

1.2. Альбом предназначен для использования при проектировании лабораторий и классных помещений общеобразовательных школ.

Изделия разработаны посекционно применительно к помещениям с высотой h=3.00 м и с высотой h=2.74 м. при установке изделий под ригель.

1.3. Оборудование типовых общеобразовательных школ включает один тип шкафа пристенного классных помещений /с четырьмя вариантами блокировок в зависимости от планировочного решения входов в классы/, три типа шкафов-перегородок лабораторий химии, физики, биологии и доску классную комбинированную.

Шкафы пристенные и шкафы-перегородки в зависимости от габаритных размеров и функционального назначения включают тринадцать типов шкафных секций. Из них три типа шкафных секций глубиной b=320 мм. шкафа для классных помещений и десять типов шкафных секций глубиной b=640 мм. Шкафов-перегородок лабораторий химии, физики и биологии.

Шкаф пристенный классных помещений имеет по высоте три яруса: нижний на высоте от пола h=1200 мм; средний - h=2100; и верхний - h=2550. Десять типов шкафных секций перегородок имеют нижний ярус на высоте от пола h=1050 мм; средний - h=1950; и верхний - h=2700. В шкафной секции с мойкой нижний ярус на высоте h=900 мм.

1.4. Секции шкафов-перегородок устанавливаются на металлические основания и крепятся винтами.

При применении шкафов в проектах общеобразовательных школ необходимо предусмотреть „штробу" в конструкции пола на глубину 80 мм для установки металлических оснований и прокладки под ними санитарно-технических и электротехнических коммуникаций

1.5. В секции с вытяжным шкафом кнопочное управление освещением и вентиляцией с сигнальной лампой оповещения работы вентилятора, вынесено на специальную электропанель. Регулировка клапана вентиляции осуществляется рычагом с лицевых панелей шкафной секции.

2. Конструкция и материалы.

2.1. Конструкция шкафов пристенных и шкафов-перегородок сборная из щитовых элементов при помощи нормализованных винтовых стяжек, выпускаемых промышленностью.

2.2. Щитовые элементы изготовляются из древесно-стружечной и столярной плиты, облицованной строганным шпоном ясеня или дуба, задние стенки - из клеевой фанеры. В качестве отделочного материала применяется декоративный бумажно-слоистый пластик.

2.3. В секции с вытяжным шкафом для облицовки щитовых элементов применяется керамическая плитка, для коробов-асбоцементная плита. В досках классных комбинированных-линолеум.

Брусковые детали изготовляются из древесины хвойных и твердых лиственных пород с абсолютной влажностью 8-10 %.

2.4. Металлические основания шкафов и направляющие досок классных изготовляются из угловой стали.

3. Отделка

3.1. Покрытие деревянных поверхностей шкафов предусматривается в противопожарном исполнении огнезащитным /отделочным/ пропиточным составом ППА по инструкции ВНИИПО МВД СССР.

3.2. Металлические основания окрашиваются эмалью в серый цвет, цокольная часть всех шкафных секций окрашивается эмалью в черный цвет, Крепеж имеет антикоррозийное декоративное покрытие.

Вариант №1

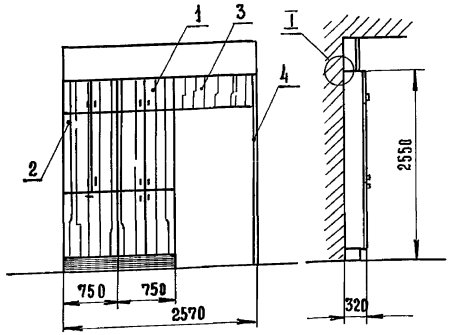

Вариант №2

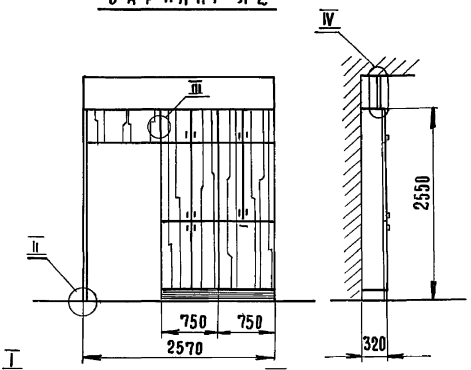

Вариант №3

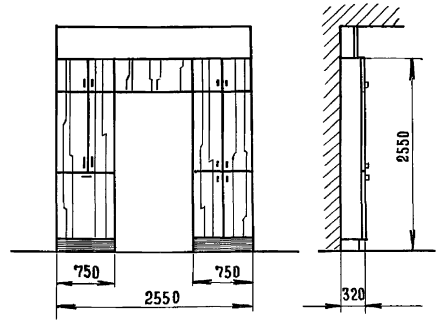

Вариант №4

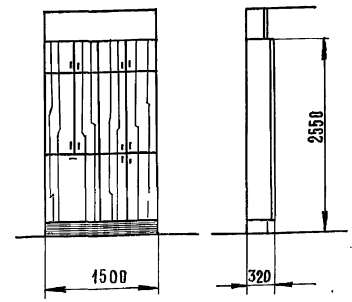

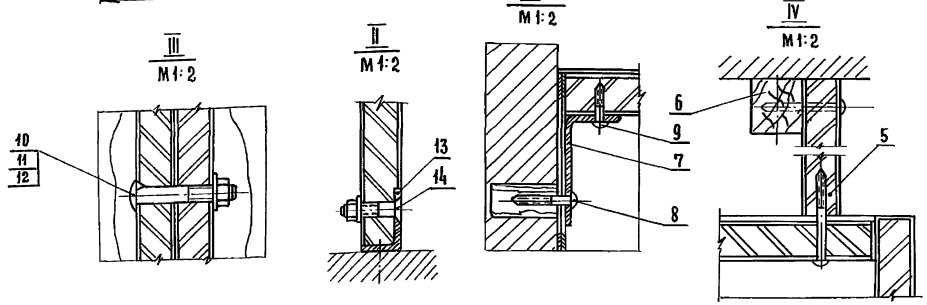

Шкафы пристенные для класса, 4 варианта. В первых 3х вариантах каждый шкаф состоит из 2х секций и коробки. Коробка устанавливается в зависимости от расположения дверного блока в стене: между секциями шкафа, или сбоку от двух секций соединенных между собой. 4ый вариант шкафа состоит из 2х секций. Блокировка секций осуществляется при помощи болтов. Сверху каждого шкафа устанавливается закладной элемент изготовляемый из стружечной плиты облицованной строганым шпоном. Покрытие поверхностей древесины производится отделочным огнезащитным составом-ппа по инструкции ВНИИПО. МВД СССР. Технические описания на каждую секцию см. в чертежах, шкафы секций крепить к полу.

Вариант №№ 1-2

Позиц.	Обозначение	Наименование	Кол.	Материал	Размеры Д	Ш	Т	Прим.
1	мш. 148.1-00-000	Секция	1	сбороч.	2550	750	320	лист 2
2	мш. 148.2-00-000	Секция	1	сбороч.	2550	750	320	лист 3
3	мш. 148.3-00-000	Секция	1	сбороч	1050	450	320	лист 5
4	мш. 148-01-000	Щит опорный	1	сбороч.	2547	320	20	лист 11
5	мш. 148-02-000	Щит закладной	1	сбороч.	2570	h	20	Б.ч
6	мш. 148-00-001	Брусок	1	хв. п. гост 8486-66	2570	28	28	Б.ч
7	мш. 148-00-002	Уголок	6	ст. 3 гост 535-58				лист 20
8		Шуруп 4×45-001	22	гост 1146-70	—	—	—	—
9		Шуруп 4×20-001	6	гост 1146-70	—	—	—	—
10		Болт М6×50-001	14	гост 7803-62	—	—	—	—
11		Гайка М6-001	17	гост 5927-70	—	—	—	—
12		Шайба 6-001	17	гост 11371-68	—	—	—	—
13	мш. 148-00-003	Уголок	1	ст. 3 гост 535-58	—	—	—	Лист 21
14		Винт М6×30-001	3	гост 17475-72	—	—	—	—

Вариант № 3

Поз.	Обозначение	Наименование	Кол.	Материал	Размеры Д	Ш	Т	Прим.
1	мш. 148.1-00-000	Секция	1	сбороч.	2550	750	320	лист 2
2	мш. 148.2-00-000	Секция	1	сбороч.	2550	750	320	лист 3
3	мш. 148.3-00-000	Секция	1	сбороч.	1050	450	320	лист 5
4								
5	мш. 148-03-000	Щит закладной	1	сбороч.	2550	h	20	Б.ч.
6	мш. 148-00-004	Брусок	1	хв. п. гост 8486-66	2550	28	28	Б.ч
7	мш. 148-00-002	Уголок	4					лист 20
8		Шуруп 4×45-001	20	гост 1146-70	—	—	—	—
9		Шуруп 4×20-001	4	гост 1146-70	—	—	—	—
10		Болт М6×50-001	8	гост 7803-62	—	—	—	—
11		Гайка М6-001	8	гост 5927-70	—	—	—	—
12		Шайба 6-001	8	гост 11371-68	—	—	—	—
13								
14								

Вариант № 4

Поз.	Обозначение	Наименование	Кол.	Материал	Размеры Д	Ш	Т	Прим.
1	мш. 148.1-00-000	Секция	1	сбороч.	2550	750	320	лист 2
2	мш. 148.2-00-000	Секция	1	сбороч.	2550	750	320	лист 3
5	мш. 148-04-000	Щит закладной	1	сбороч.	1500	h	20	Б.ч.
6	мш. 148-00-005	Брусок	1	хв. п. гост 8486-66	1500	28	23	Б.ч
7	мш. 148-00-002	Уголок	4					лист 20
8		Шуруп 4×45-001	20	гост 1146-70	—	—	—	—
9		Шуруп 4×20-001	4	гост 1146-70	—	—	—	—
10		Болт М6×50-001	4	гост 7803-62	—	—	—	—
11		Гайка М6-001	4	гост 5927-70	—	—	—	—
12		Шайба 6-001		гост 11371-68	—	—	—	—

Общий вид. Выносные элементы, спецификация

мш 148-00-000		
Литер	Масса	Масштаб
Т	—	1:20
Лист 1	Вс. листов 22	

Т.К. 1971

Оборудование типовых общеобразовательных школ. Шкафы пристенные классных помещений и шкафы-перегородки лабораторий химии, физики и биологии

Шкафы пристенные классных помещений.

Серия 1.273-2

Лист ЭИ-2

г. Москва АБШР ПР-1А Копировал В. Лукашин А. Нацкунов

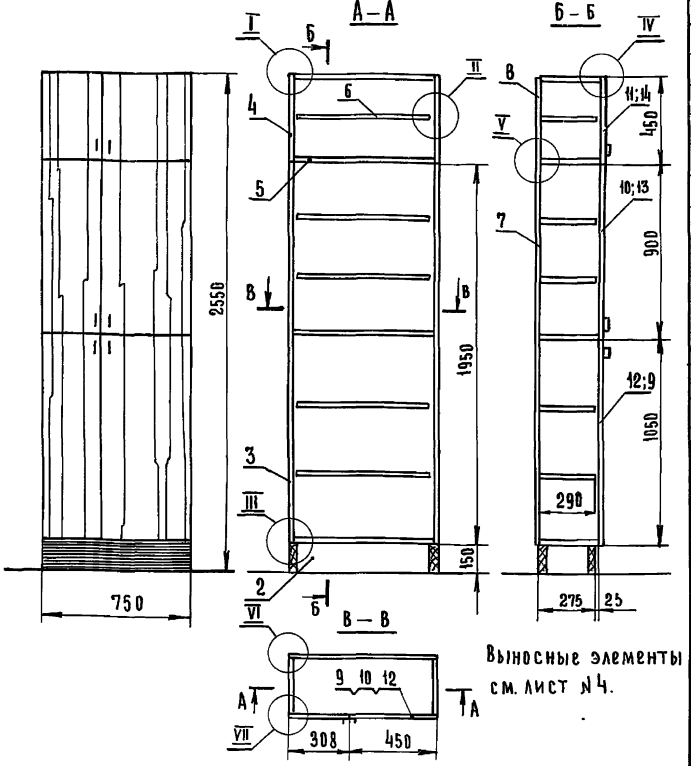

Секция шкафа, габаритные размеры в мм: 2550×750×320, представляет собой коробку стремя отделениями установленную на основание. Каждое отделение оборудовано переставными полками. Все емкости закрываются накладными дверками. Сборка секции осуществляется на шкантах и мебельных стяжках. Щитовые элементы изготавливаются из древесно-стружечной плиты облицованной строганым шпоном. Основание изготовляется из древесины хвойных пород и облицовывается пластиком черного цвета.

Поз.	Обозначение	Наименование	Кол	Материал	Д	Ш	Т	Прим.
					Размеры			
1	мш.148.1-00-000	Секция	1	сборочн.	2550	750	320	—
2	мш.148.1-01-000	Основание	1	сборочн.	750	275	150	лист 7
3	мш.148.1-02-000	Стенка вертикальная	2	сборочн	1950	300	20	лист 6
4	мш.148.1-03-000	Стенка вертикальная	2	сборочн.	450	300	20	лист 10
5	мш.148.1-04-000	Стенка горизонтальная	4	сборочн	710	300	20	лист 9
6	мш.148.1-05-000	Полка	5	сборочн.	705	290	20	лист 15
7	мш.148.1-00-001	Стенка задняя	1	фан. клеен	740	1960	5	Б.ч
8	мш.148.1-00-002	Стенка задняя	1	ГОСТ3916-69	740	440	5	Б.ч
9	мш.148.1-06-000	Дверка	1	сборочн	1050	450	20	лист 13
10	мш.148.1-07-000	Дверка	1	сборочн.	900	450	20	лист 13
11	мш.148.1-08-000	Дверка	1	сборочн	450	450	20	лист 14
12	мш.148.1-09-000	Дверка	1	сборочн.	1050	300	20	лист 13
13	мш.148.1-10-000	Дверка	1	сборочн.	900	300	20	лист 13
14	мш.148.1-11-000	Дверка	1	сборочн.	450	300	20	лист 14
15								
16								
17		Петля правая №163	6	сборочн.				Окуловский э-д.меб.фур
18		Петля левая №165	6	сборочн.				Окуловский э-д.меб.фур.
19	НМ 23	Болт с кв. головкой	18					
20	НМ 20-157	Шайба для стяжки	18					
21	ОН 08-138-65	Полкодержатель	20					
22	МШ 148.1-00-003	Шкант	20	Т. л. п ГОСТ2695-71	35	—	ф8	Б. ч.
23	НМ 20-171/62	Заглушка	18					
24	НМ 20-09/62	Защелка	12					
25								
26								
27								
28								
29	НМ-163-00	Прокладка для заднего полика	4					
30		Шуруп А3×18-001	30	ГОСТ 1145-70				

Секция

Мш.148.1-00-000

Литер	Масса	Масштаб
Т	—	1:10

Лист 2 Листов 22

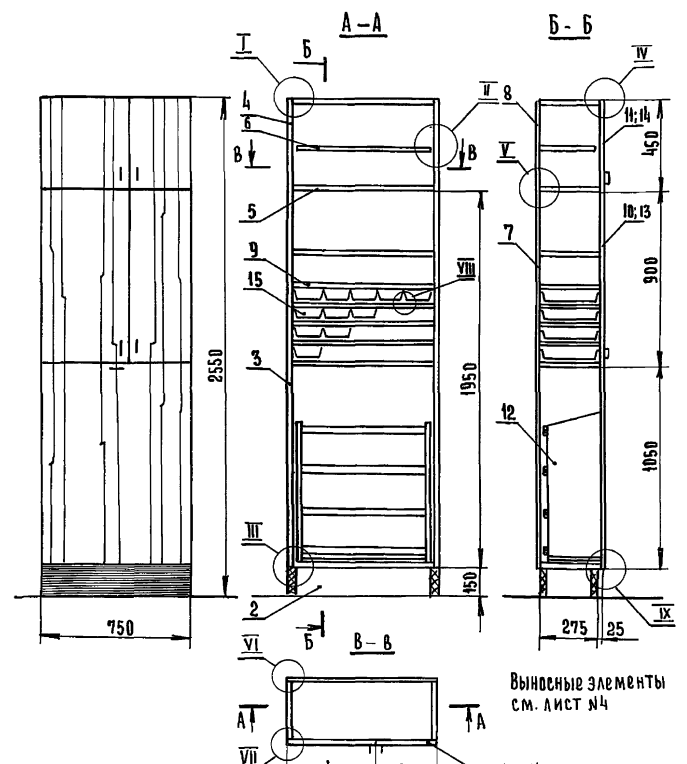

Секция шкафа, габаритные размеры в мм 2550×750×320, представляет собой коробку с тремя отделениями установленную на основание. Секция имеет откидную кассету для хранения таблиц, пластмассовые лотки, для хранения чертежных принадлежностей и одну переставную полку в верхней части. Все емкости закрываются накладными дверками. Сборка секции осуществляется на шкантах и мебельных стяжках. Щитовые элементы изготавливаются из древесно-стружечной плиты облицованной строганым шпоном. Основание изготовляется из древесины хвойных пород и облицовывается пластиком черного цвета.

Поз	Обозначение	Наименование	Кол	Материал	Д	Ш	Т	Прим.
					Размеры			
1	мш. 148.2-00-000	Секция	1	сборочн	2550	750	320	—
2	мш. 148.1-01-000	Основание	1	сборочн.	750	275	150	лист 7
3	мш. 148.1-02-000	Стенка вертикальная	2	сборочн.	1950	300	20	лист 6
4	мш. 148.1-03-000	Стенка вертикальная	2	сборочн.	450	300	20	лист 10
5	мш. 148.1-04-000	Стенка горизонтальн.	5	сборочн	710	300	20	лист 9
6	мш. 148.1-05-000	Полка	1	сборочн.	705	290	20	лист 15
7	мш. 148.1-00-001	Стенка задняя	1	фан. кл.	740	1960	5	Б.ч
8	мш. 148.1-00-002	Стенка задняя	1	ГОСТ3916-69	740	440	5	Б.ч
9	мш. 148.2-01-000	Перегородка	4	сборочн	710	290	20	лист 12
10	мш. 148.1-07-000	Дверка	1	сборочн.	900	450	20	Лист 13
11	мш. 148.1-08-000	Дверка	1	сборочн.	450	450	20	лист 14
12	мш. 148.2-02-000	Кассета	1	сборочн.	1050	750	309	лист 8
13	мш. 148.1-10-000	Дверка	1	сборочн.	900	300	20	лист 13
14	мш. 148.1-11.000	Дверка	1	сборочн.	450	300	20	лист 14
15	мш. 148.2-00-001	Лоток	20	полистирол	—	—	—	лист 22
16								
17		Петля правая №163	4	сборочн.				Окуловский э-д.меб.фур.
18		Петля левая №165	4	сборочн.				Окуловский э-д.меб.фур.
19	НМ 23	Болт с кв. головкой	20					
20	НМ 20-157	Шайба для стяжки	20					
21	ОН 08 138-65	Полкодержатель	4					
22	МШ 148.1-00-003	Шкант	36	Т. л. п. ГОСТ2695-71	35	—	ф8	Б.ч
23	НМ 20-171/62	Заглушка	20					
24	НМ 20-09/62	Защелка	4					
25	МШ 148.2-00-002	Останов	2					
26		Кронштейн	2	покупной				
27	мш. 148.2-03-000	Петля	2					Лист 17
28		Шуруп А4×20-001	24	ГОСТ 1145-70				
29		Прокладка для заднего полика	4					
30		Шуруп А3×18-001	30	ГОСТ1145-70				

Секция

Мш. 148.2-00-000

Литер	Масса	Масштаб
Т	—	1:20

Лист 3 Листов 22

4

Т.К 1971

Оборудование типовых общеобразовательных школ. Шкафы пристенные классных помещений, шкафы-перегородки лабораторий химии, физики и биологии

Шкафы пристенные классных помещений

Серия 1.273-2 Лист ЭИ-3

13828 4

I

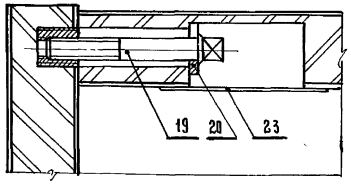

IV

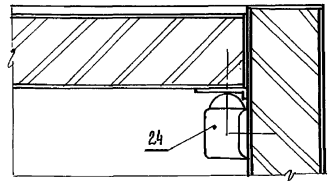

VI

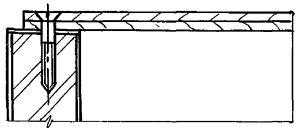

V

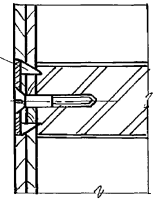

II

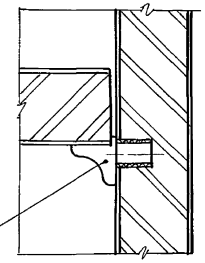

VII

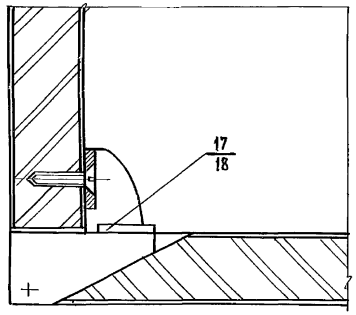

VIII

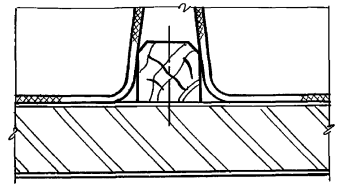

III

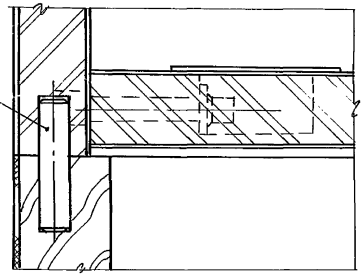

IX

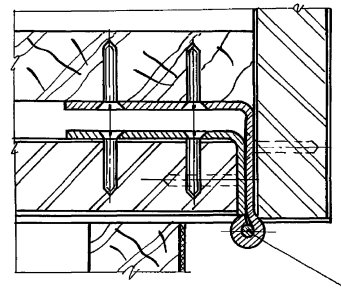

Выносные элементы

МШ 148-00-000		
Литера	Масса	Масштаб
Т	—	1:1
Лист 4	Листов 22	

Б–Б

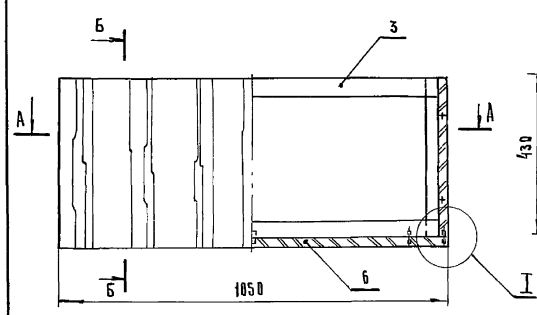

В–В
М1:1

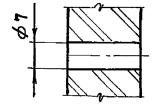

А–А

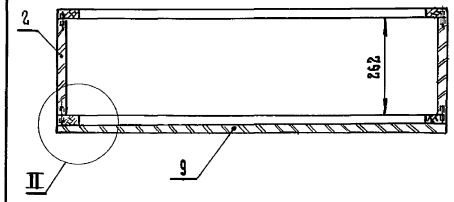

Секция шкафа габаритные размеры в мм: 1050×450×320. Является декоративным элементом. Конструкция рамочно-щитовая. Лицевой щит на время сборки шкафа снимается. Щитовые элементы изготавливаются из древесно-стружечной плиты, рамочные – из древесины хвойных пород.

Отделка: Покрытие лицевых поверхностей лаковое, прозрачное/матовое/ по II классу, остальных по IV классу.

I
М1:1

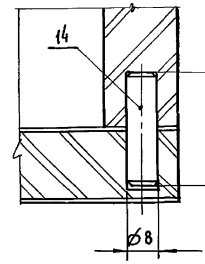

II
М1:1

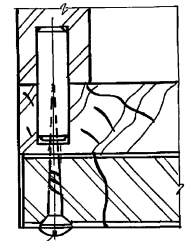

Поз.	Обозначение	Наименование	Кол.	Материал	Д	Ш	Т	Прим.
					Размеры			
1	МШ.148.3-00-000	Секция	1	Сборочн.	1050	450	320	—
2	МШ 148.3-00-001	Щит боковой	2	Д.С.П. ГОСТ 10632-70	430	262	19	Б.Ч
3	МШ 148.3-00-000	Рамка	2	Сборочн.	1050	430	19	Б.Ч
4	МШ 148.3-01-001	Брусок продольный	4	ХВП ГОСТ 8486-66	1050	48	19	—
5	МШ 148.3-01-002	Брусок поперечный	4		430	48	19	—
6	МШ 148.3-02-000	Щит горизонтальный	1	Сборочн.	1050	300	20	Б.Ч
7	МШ 148.3-02-001	Щит	1	Д.С.П. ГОСТ 10632-70	1050	300	19	—
8	МШ 148.3-02-002	Рубашка пласти	2	Шпон стр. ГОСТ 2977-65	1050	300	0.8	—
9	МШ 148.3-03-000	Щит накладной	1	Сборочн.	450	1050	20	Б.Ч
10	МШ 148.3-03-001	Щит	1	Д.С.П. ГОСТ 10632-70	1050	450	19	—
11	МШ 148.3-03-002	Рубашка пласти	2	Шпон стр. ГОСТ 2977-65	450	1048	0.8	—
12	МШ 148.3-03-003	Рубашка кромки	2		1050	20	0.8	—
13	МШ 148.3-03-004	Рубашка кромки	2		450	20	0.8	—
14	МШ 148.3-00-002	Шкант	18	Т.А.П. ГОСТ 2695-71	30	—	⌀8	Б.Ч
15		Шуруп 3×40-001	12	ГОСТ 1146-70				

Секция

МШ 148.3-00-000		
Литера	Масса	Масштаб
Т	—	1:10
Лист 5	Листов 22	

ТК 1971	Оборудование типовых общеобразовательных школ. Шкафы приственные классных помещений и шкафы-перегородки лабораторий химии, физики и биологии	Серия 1.273-2
	Шкафы приственные классных помещений.	Лист ЭМ-4

Г. Москва Книпровал Альбом

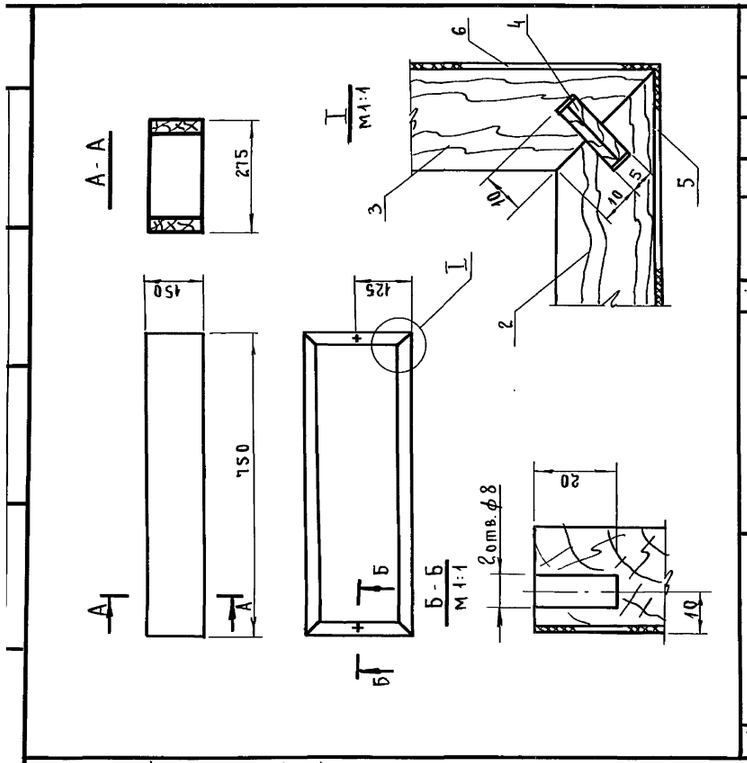

Поз.	Обозначение	Наименование	Кол.	Материал	Размеры Д	Ш	Т	Примеч.
1	МШ 148.1-01-000	Основание	1	сборочн.	750	275	150	—
2	МШ 148.1-01-001	Брусок продольный	2	хв.п. ГОСТ 3486-66	748	150	26	Б.Ч
3	МШ 148.1-01-002	Брусок поперечный	2	хв.п. ГОСТ 3486-66	273	150	26	Б.Ч
4	МШ 148.1-01-003	Рейка	4	Фан. кл. ГОСТ 3916-69	150	18	5	Б.Ч
5	МШ 148.1-01-004	Рубашка	2	декор. бум. сл. пластик	750	150	1	Б.Ч
6	МШ 148.1-01-005	Рубашка	2	ГОСТ 9590-61	275	150	1	Б.Ч

МШ 148.1-01-000 — Литер — Масса — Масштаб 1:10 — Т — Лист 7 — Листов 22

Основание

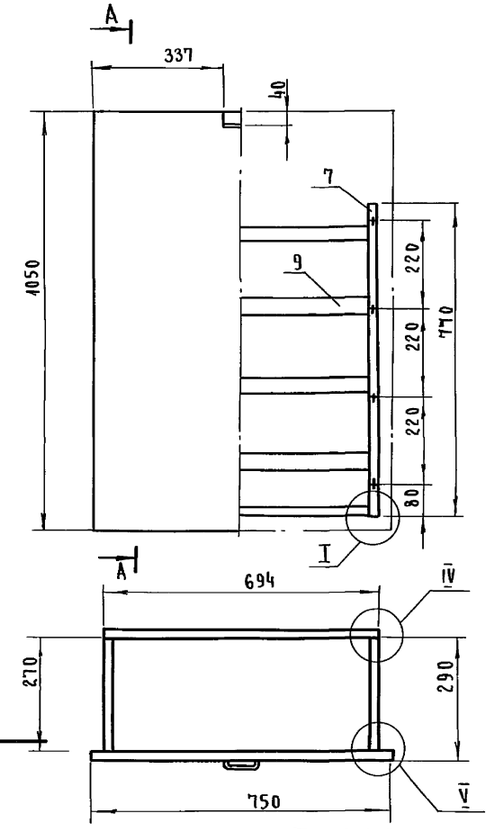

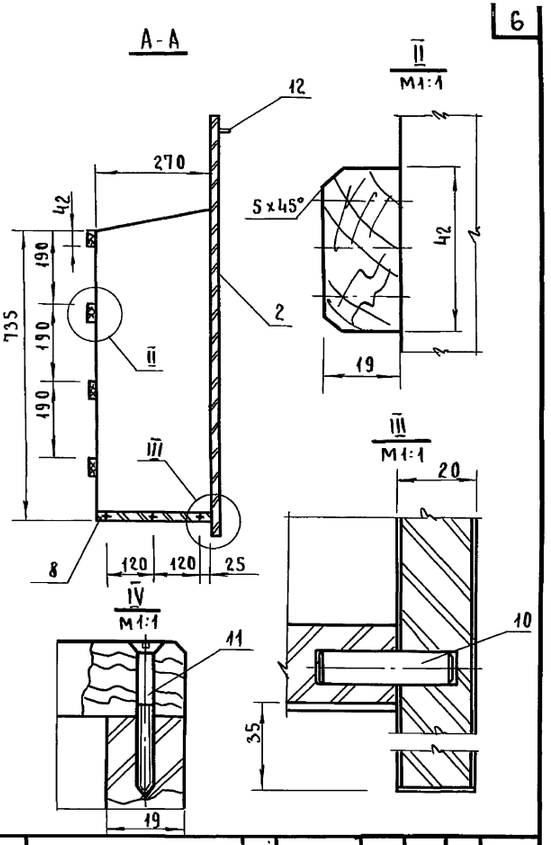

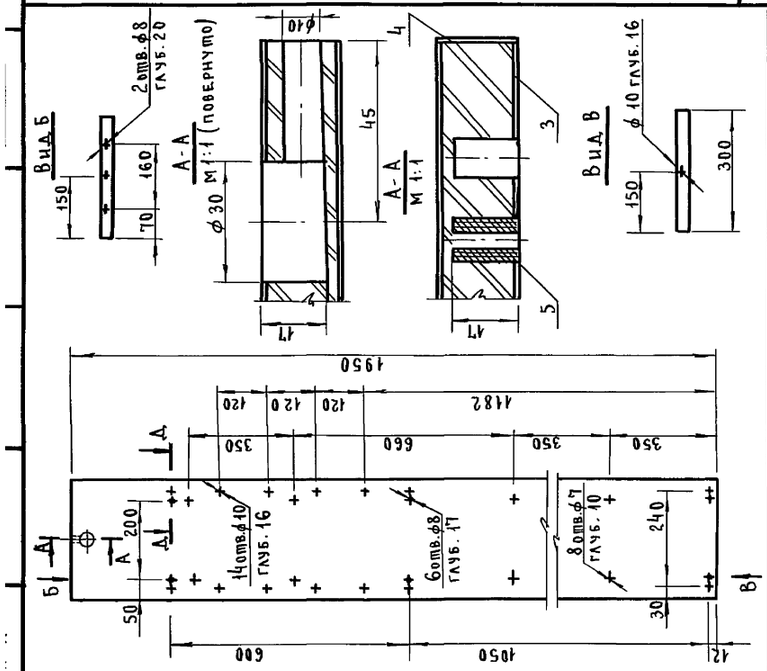

Поз.	Обозначение	Наименование	Кол.	Материал	Размеры Д	Ш	Т	Прим.
1	МШ 148.2-02-000	Стенка вертикальная	1	сборочн.	1950	300	20	—
2	МШ 148.1-02-001	Щит	1	Д.С.П. ГОСТ 10632-70	1950	298	19	Б.Ч
3	МШ 148.1-02-002	Рубашка пласти	2	Шпон строг. ГОСТ 2977-65	1950	380	0,8	Б.Ч
4	МШ 148.1-02-003	Рубашка кромки	2		1950	20	0,8	Б.Ч
5	МШ 148.1-02.	Втулка	6					

МШ 148.1-02-000 — Литер — Масса — Масштаб 1:10 — Т — — — Лист 6 — Листов 22

Стенка вертикальная

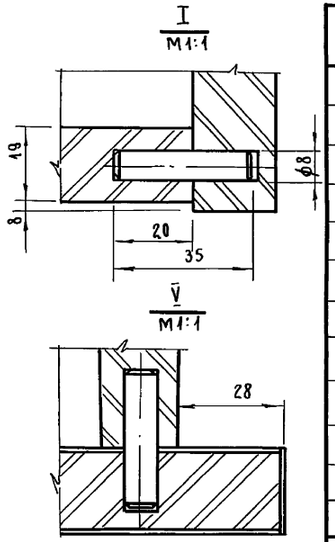

Поз.	Обозначение	Наименование	Кол.	Материал	Размеры Д	Ш	Т	Прим.
1	МШ 148.2-02-000	Кассета	1	сборочн.	1050	750	309	—
2	МШ 148.2-02-010	Щит лицевой	1	сборочн.	1050	750	20	Б.Ч
3	МШ 148.2-02-011	Щит	1	Д.С.П. ГОСТ 10632-70	1048	748	19	—
4	МШ 148.2-02-012	Рубашка пласти	2	Шпон строган.	1048	748	0.8	—
5	МШ 148.2-02-013	Рубашка кромки	2	ГОСТ 2977-65	1048	20	0.8	—
6	МШ 148.2.02-014	Рубашка кромки	2		750	20	0.8	
7	МШ 148.2-02-001	Стенка боковая	2	Д.С.П. ГОСТ 10632-70	770	270	19	Б.Ч
8	МШ 148.2-02-002	Стенка нижняя	1		656	270	19	Б.Ч
9	МШ 148.2-02-003	Брусок	4	Х.В.П. ГОСТ 8486-66	594	42	19	Б.Ч
10	МШ 148.2-02-004	Шкант	14	Т.А.П. ГОСТ 2695-71	35	—	ф8	Б.Ч
11		Шуруп А3х40-001	16	ГОСТ 1145-70	—	—	—	—
12		Ручка	1	сборочн.	—	—	—	

Кассета

МШ 148.2-02-000 — Литера — Масса — Масштаб 1:10 — Т — — — Лист 8 — Листов 22

Т.К 1971	Оборудование типовых общеобразовательных школ. Шкафы пристенные классных помещений и шкафы-перегородки лабораторий химии, физики и биологии	Серия 1.273-2	
	Шкафы пристенные классных помещений.	Лист ЭИ-5	

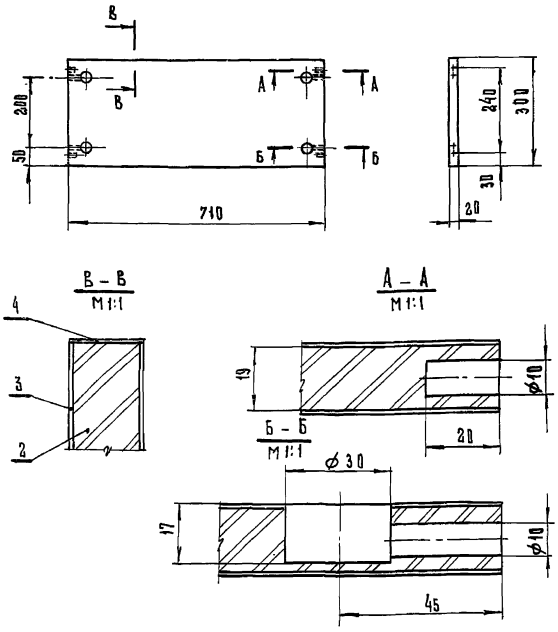

Поз.	Обозначение	Наименование	Кол.	Материал	Д	Ш	Т	Прим.
					Размеры			
1	МШ. 148.1-04-000	Стенка горизонтальная	1	Сборочн.	710	300	20	—
2	МШ. 148.1-04-001	Щит	1	А.С.П. ГОСТ 10632-70	710	298	19	Б.Ч
3	МШ. 148.1-04-002	Рубашка пластик	2	Шпон строг. ГОСТ 2977-65	710	298	0.8	Б.Ч
4	МШ. 148.1-04-003	Рубашка кромки	2		710	20	0.8	Б.Ч

Стенка горизонтальная

МШ. 148.1-04-000		
Литера	Масса	Масштаб
Т	—	1:10
Лист 9	Листов 22	

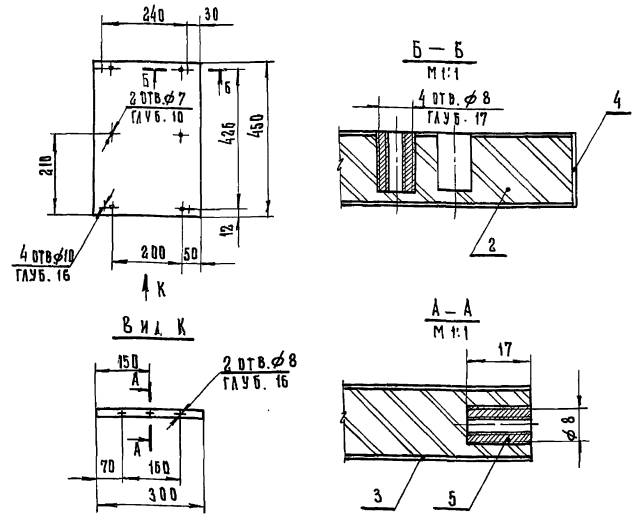

Поз.	Обозначение	Наименование	Кол.	Материал	Д	Ш	Т	Прим.
					Размеры			
1	МШ 148.1-03-000	Стенка вертикальная	1	Сборочн.	450	300	20	—
2	МШ 148.1-03-001	Щит	1	А.С.П. ГОСТ 10632-70	450	298	19	Б.Ч
3	МШ 148.1-03-002	Рубашка пластик	2	Шпон строг. ГОСТ 2977-65	450	298	0.8	Б.Ч
4	МШ 148.1-03-003	Рубашка кромки	2		450	20	0.8	Б.Ч
5		Втулка	5					

Стенка вертикальная

МШ. 148.1-03-000		
Литер	Масса	Масштаб
Т	—	1:10
Лист 10	Листов 22	

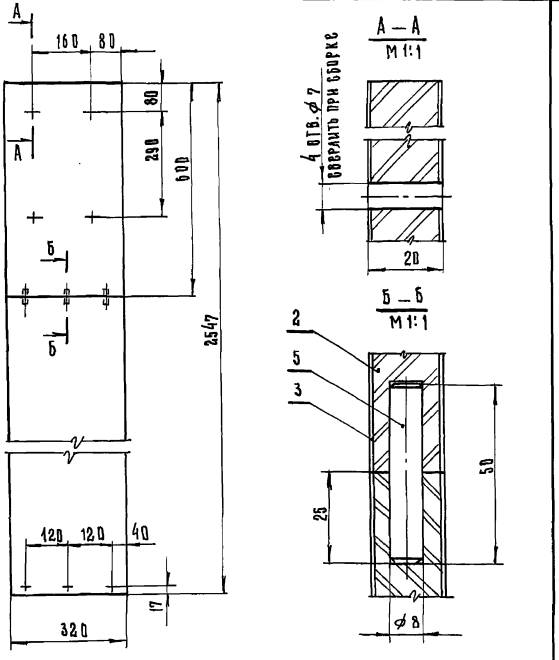

Поз.	Обозначение	Наименование	Кол.	Материал	Д	Ш	Т	Прим.
					Размеры			
1	МШ 148-01-000	Щит опорный	1	Сборочн.	2547	320	20	—
2	МШ 148-01-001	Щит	1	А.С.П. ГОСТ 10632-70	2547	318	19	Б.Ч
3	МШ 148-01-002	Рубашка пластик	2	Шпон стр. ГОСТ 2977-65	2547	318	0.8	Б.Ч
4	МШ 148-01-003	Рубашка кромки	2	Шпон стр. ГОСТ 2977-65	2547	20	0.8	Б.Ч
5	МШ 148-01-004	Шкант	3	Т-А-Н ГОСТ 2695-71	50	—	ø8	Б.Ч

Щит опорный

МШ. 148-01-000		
Литер	Масса	Масштаб
Т	—	1:10
Лист 11	Листов 22	

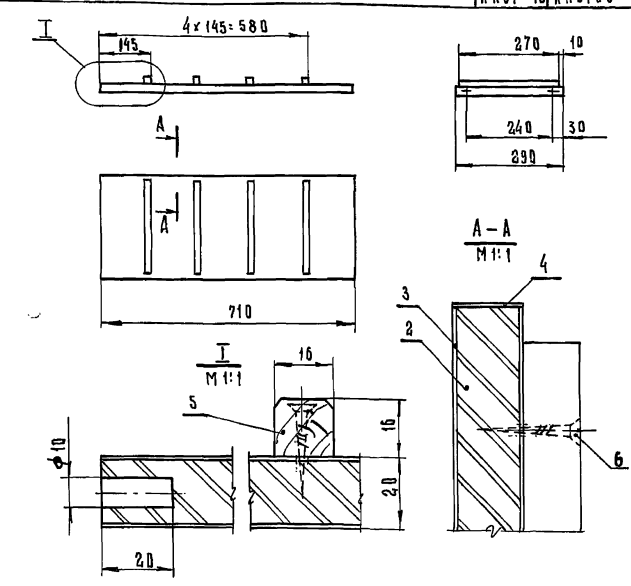

Поз.	Обозначение	Наименование	Кол.	Материал	Д	Ш	Т	Прим.
					Размеры			
1	МШ 148.2-01-000	Перегородка	1	Сборочн.	710	290	36	—
2	МШ 148.2-01-001	Щит	1	А.С.П. ГОСТ 10632-70	710	288	19	Б.Ч
3	МШ 148.2-01-002	Рубашка пластик	2	Шпон стр. ГОСТ 2977-65	710	288	0.8	Б.Ч
4	МШ 148.2-01-003	Рубашка кромки	2	Шпон стр. ГОСТ 2977-65	710	20	0.8	Б.Ч
5	МШ 148.2-01-004	Брусок	4	Т-А-Н ГОСТ 2695-71	270	16	16	Б.Ч
6		Шуруп А2,5×25-001	8	ГОСТ 1145-70				—

Перегородка

МШ 148.2-01-000		
Литер	Масса	Масштаб
Т	—	1:10
Лист 12	Листов 22	

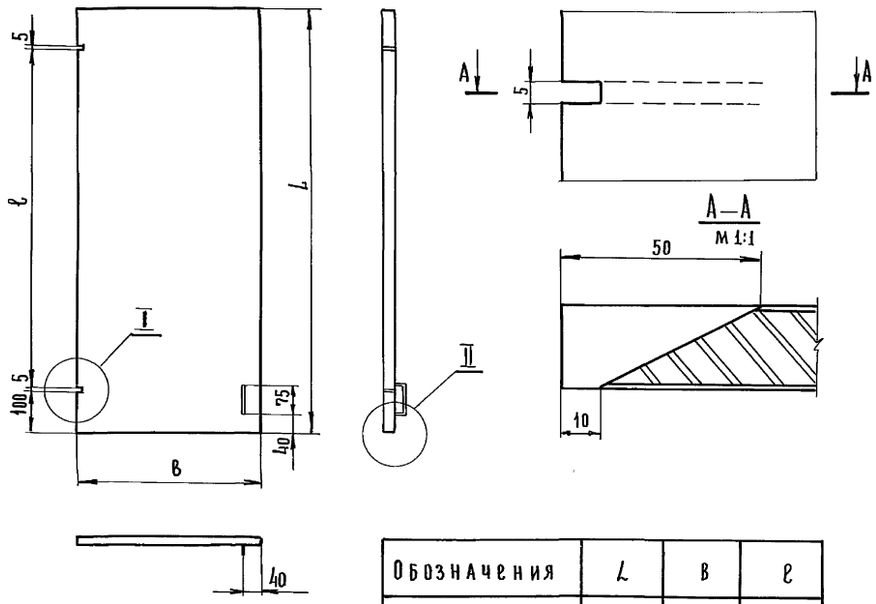

Обозначения	L	B	l
мш 148.1—07—000	900	450	690
мш 148.1—10—000	900	300	690
мш 148.1—06—000	1050	450	840
мш 148.1—09—000	1050	300	840

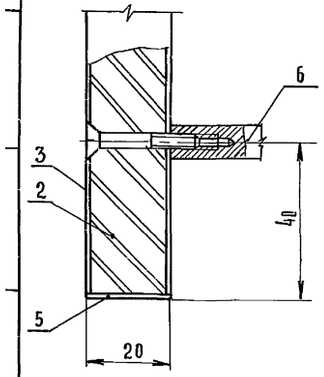

Сверловку отверстий для установки ручки производить согласно общему виду секций.

Позиц.	Обозначение	Наименование	Кол.	Материал	Д	Ш	Т	Прим.
					Размеры			
1	* — 000	Дверка	1	сбороч.	L	B	20	—
2	* — 001	Щит	1	Д.С.П ГОСТ 10632-70	L	B	19	Б/Ч
3	* — 002	Рубашка пласти	2	шпон стр. ГОСТ 2977-65	L	B	0.8	Б/Ч
4	* — 003	Рубашка кромки	2	шпон стр. ГОСТ2977-65	L	20	0.8	Б/Ч
5	* — 004	Рубашка кромки	2	шпон стр. ГОСТ 2977-65	B	20	0.8	Б/Ч
6	* —	Ручка	1					

Дверка

* см. таблицу		
Литера	Масса	Масштаб
Т	—	1:10
Лист 13	Вс. листов 22	

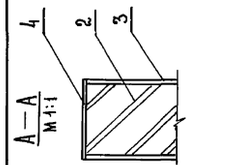

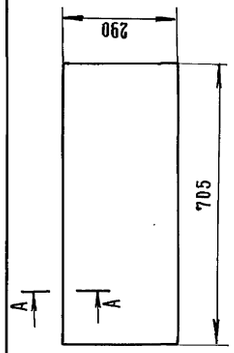

Поз.	Обозначение	Наименование	Кол.	Материал	Д	Ш	Т	Прим.
					Размеры			
1	мш.148.1—05—000	Полка	1	Сборочн.	705	290	20	—
2	мш. 148.1—05—001	Щит	1	Д.С.П. ГОСТ10632-70	705	290	19	Б.Ч.
3	мш. 148.1—05—002	Рубашка пласти	2	Шпон стр. ГОСТ2977-65	705	290	0,8	Б.Ч
4	мш. 148.1—05—003	Рубашка кромки	1	Шпон стр. ГОСТ2977-65	705	20	0,8	Б.Ч

мш 148.1-05-000

Полка

Литера	Масса	Масштаб
Т	—	1:10
Лист 15	Листов 22	

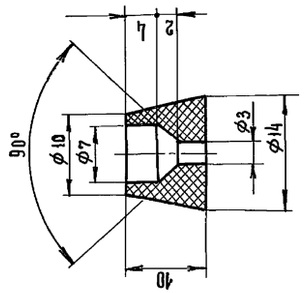

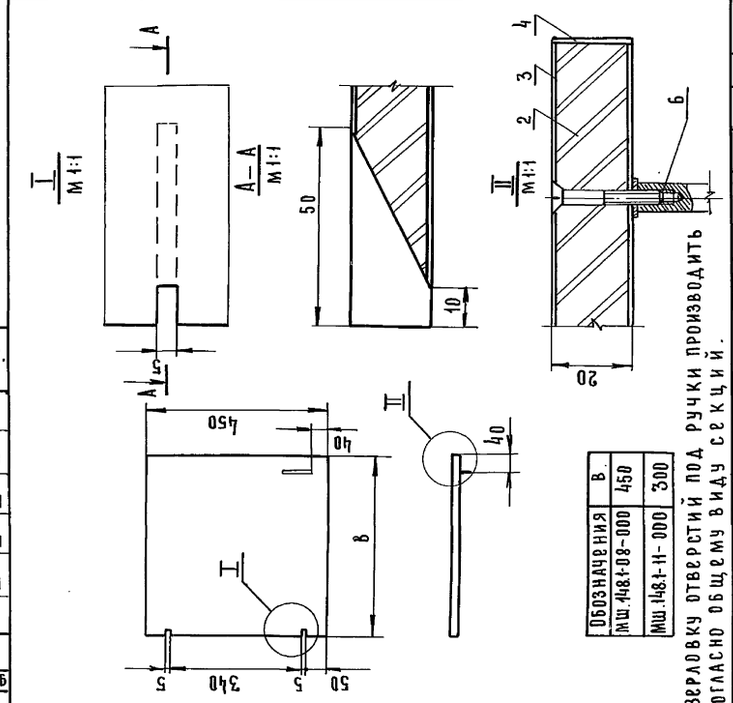

Обозначения	B
мш.148.1-08-000	450
мш.148.1-11-000	300

Сверловку отверстий под ручки производить согласно общему виду секций.

Поз.	Обозначение	Наименование	Кол.	Материал	Д	Ш	Т	Прим.
					Размеры			
1	* — 000	Дверка	1	сборочн.	450	B	20	—
2	* — 001	Щит	1	Д.С.П. ГОСТ10632-70	450	B	19	В.Ч.
3	* — 002	Рубашка пласти	2	Шпон стр. ГОСТ2977-65	450	B	0.8	Б.Ч
4	* — 003	Рубашка кромки	2	Шпон стр. ГОСТ2977-65	450	20	0.8	Б.Ч
5	* — 004	Рубашка кромки	2	Шпон стр. ГОСТ 2977-65	B	20	0.8	Б.Ч
6	* —	Ручка	1					

* см. таблицу		
Литера	Масса	Масштаб
Т	—	1:10
Лист 14	Листов 22	

Дверка

Останов

Резина техническая ГОСТ 7338-65

мш.148.2-00-002		
Литера	Масса	М:6
Т	—	2:1
Лист 16	Листов 22	

8

Т.К.	Оборудование типовых общеобразовательных школ. Шкафы пристенные классных помещений и шкафы-перегородки лабораторий химии, физики и биологии	Серия 1.273-2
1971	Шкафы пристенные классных помещений.	Лист ЭИ-7

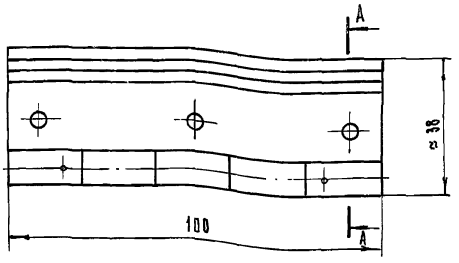

А – А
М 1:1

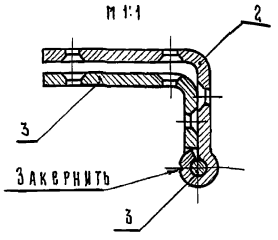

Примечание:
1. Обеспечить свободный поворот карт.
2. Покрытие:
Х30М ГОСТ 9791-68

Позиц.	Обозначение	Наименование	Кол.	Масса	Материал	Прим.
1	МШ 148.2-03-001	Карта большая	1		Ст. 2 ГОСТ 535-58	Лист 18
2	МШ 148.2-03-002	Карта малая	1		Ст. 2. ГОСТ 535-58	Лист 19
3	МШ 148.2-03-003	Ось L=100	1		Круг 5 ГОСТ 2590-71 / Ст. 3 ГОСТ 535-58	Б.ч.
4						

Петля

МШ 148.2-03-000		
Литер	Масса	Масштаб
Т	—	1:1
Лист 17	Листов 22	

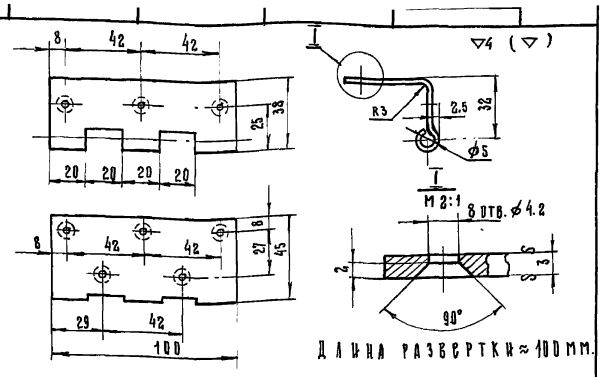

Длина развертки ≈ 100 мм.

Карта большая

Лента 3×100 ГОСТ 6009-57 / Ст. 2 ГОСТ 535-58

МШ 148.2-03-001		
Литер	Масса	Масштаб
Т	—	1:2
Лист 18	Листов 22	

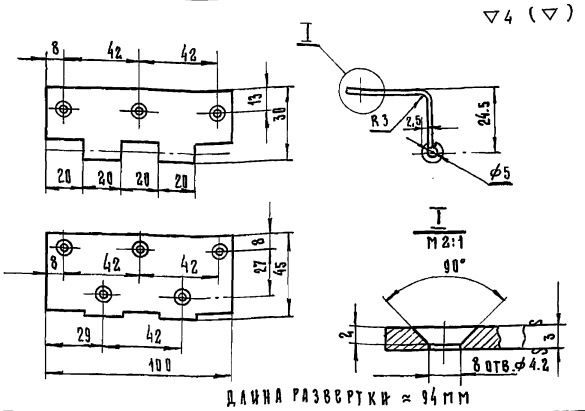

Длина развертки ≈ 94 мм

Карта малая

Лента 3×100 ГОСТ 6009-57 / Ст. 2 ГОСТ 535-58

МШ 148.2-03-002		
Литер	Масса	Масштаб
Т	—	1:2
Лист 19	Листов 22	

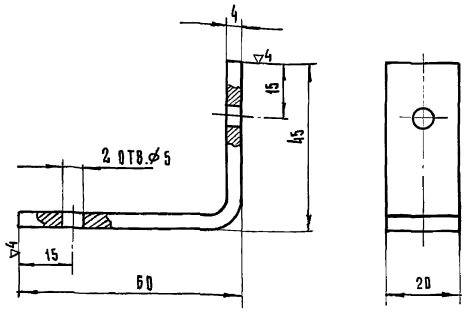

Длина развертки 100 мм.

Уголок

Полоса 4×20 ГОСТ 103-57 / Ст. 3 ГОСТ 535-58

МШ 148-00-002		
Литер	Масса	Масштаб
Т		1:1
Лист 20	Листов 22	

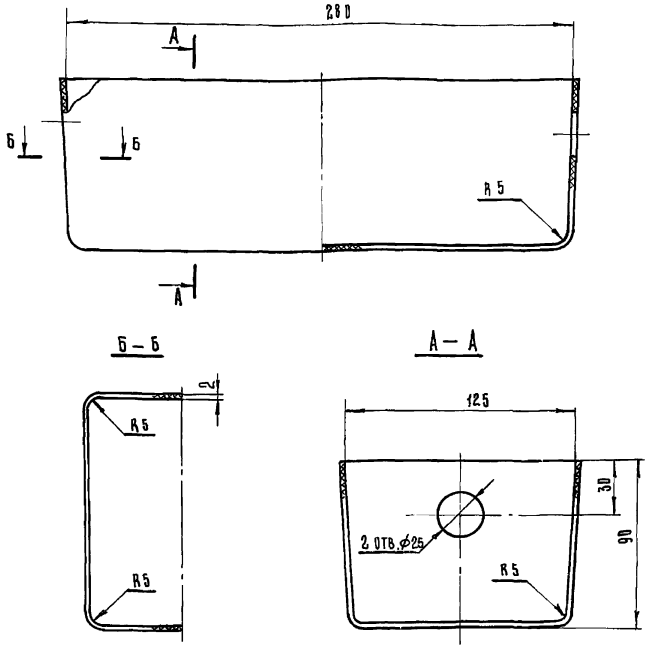

Примечания: 1. Формовочные уклоны 2°
2. Острые ребра притупить

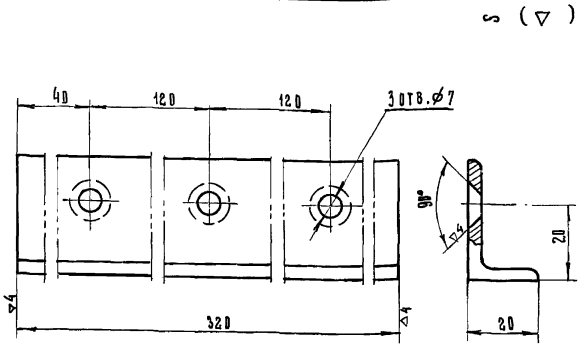

Уголок

Угол. неравноб. 32×20×3 ГОСТ 8510-72 / Ст. 3 ГОСТ 535-58

МШ 148-00-003		
Литер	Масса	Масштаб
Т		1:1
Лист 21	Листов 22	

Лоток

Полистирол ударопрочный ПВФ МРТУ 6-11-32-65

МШ 148.2-00-001		
Литер	Масса	М-6
Т		1:2
Лист 22	Листов 22	

Т.К 1971

Оборудование типовых общеобразовательных школ. Шкафы пристенные классных помещений и шкафы-перегородки лабораторий химии, физики и биологии

Шкафы пристенные классных помещений.

Серия 1.273-2

Лист ЭН-8

9

МШ.149

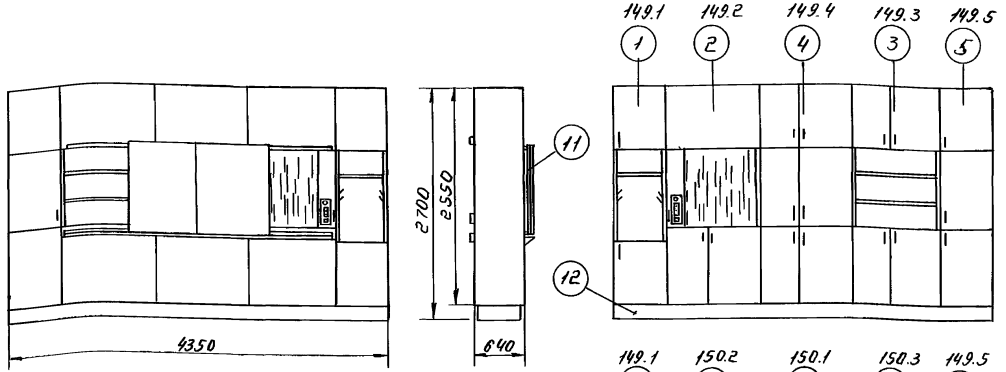

МШ.150

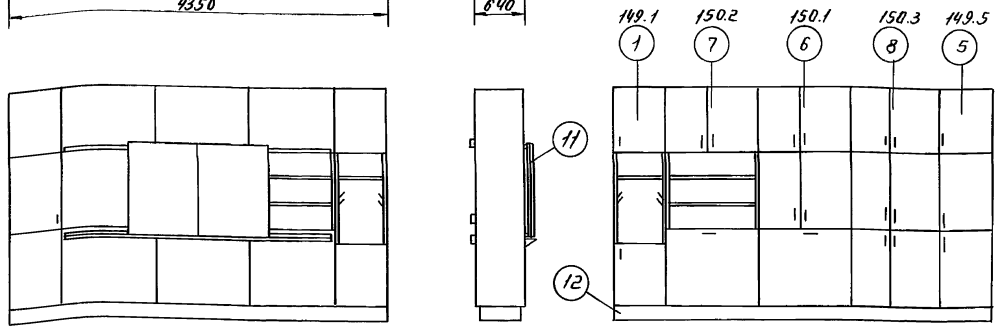

МШ.151

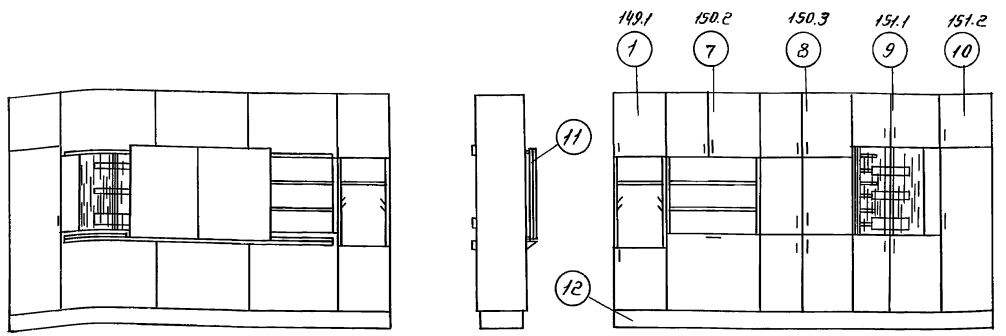

Шкафы-перегородки для лабораторий химии, физики и биологии комплектуются шкафными секциями различного функционального назначения и устанавливаются в проеме между помещениями лаборатории и лаборантской.

В средней части шкафа со стороны лаборатории навешивается комбинированная классная доска.

Монтаж шкафа-перегородки:

Металлическое основание, состоящее из трех одинаковых секций, устанавливается на перекрытие и выравнивается в горизонтальной плоскости при помощи болтов /домкратов/ после чего производится монтаж сантехнических подводок.

На основание устанавливаются шкафные секции, блокируемые между собой, с одновременным закреплением направляющих полозков для классной доски. Крепеж осуществляется при помощи болтов и специальных уголков.

После установки и блокировки шкафных секций производится присоединение к подводкам сантехнического и электротехнического оборудования. Окончательная установка шкафа-перегородки показана на монтажном листе (см. лист 122).

Наименование листа	Лист	Стр. альбома
Конструкции шкафных секций	ЭН-1 ÷ ЭН44	10-45
Санитарно-техническая часть	СТ-1 ÷ СТ-2	46-47
Электротехническая часть	ЭЛ-1 ÷ ЭЛ-3	48-50

Обозначение	Наименование	Спецификация сборочных единиц											
		1	2	3	4	5	6	7	8	9	10	11	12
		МШ 149.1	МШ 149.2	МШ 149.3	МШ 149.4	МШ 149.5	МШ 150.1	МШ 150.2	МШ 150.3	МШ 151.1	МШ 151.2	МШ 152	МШ 149.6
МШ-149	Шкаф-перегородка лаборатории химии	1	1	1	1	1	—	—	—	—	—	1	1
МШ-150	Шкаф-перегородка лаборатории физики	1	—	—	—	1	1	1	1	—	—	1	1
МШ-151	Шкаф-перегородка лаборатории биологии	1	—	—	—	—	—	1	1	1	1	1	1

Общие виды.

*См. таблицу

Литера	Масса	Масш.
Т	—	1:40

Лист 1 Всего листов 122

Т.К.	Оборудование типовых общеобразовательных школ. Шкафы приставные классных помещений и шкафы-перегородки лабораторий химии, физики и биологии.	Серия 1.273-2
1971	Шкафы-перегородки лабораторий химии, физики и биологии.	Лист ЭИ-9

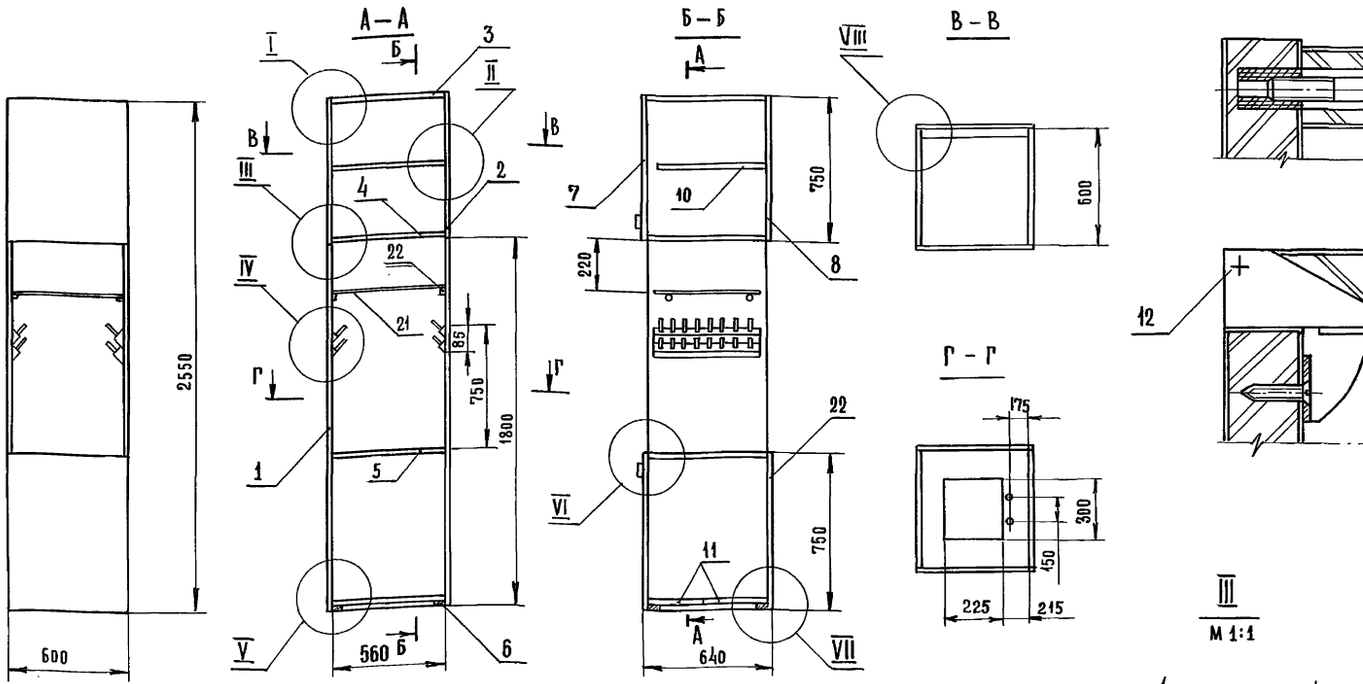

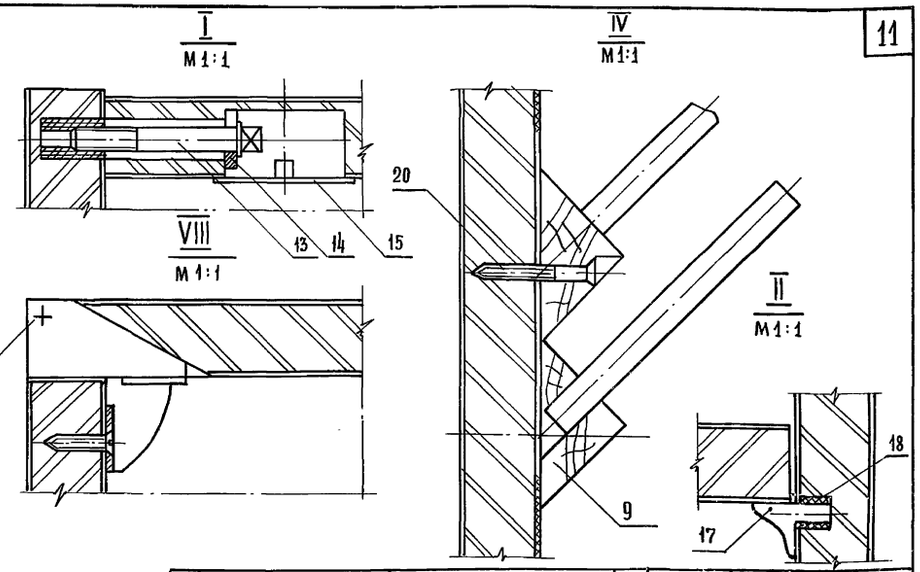

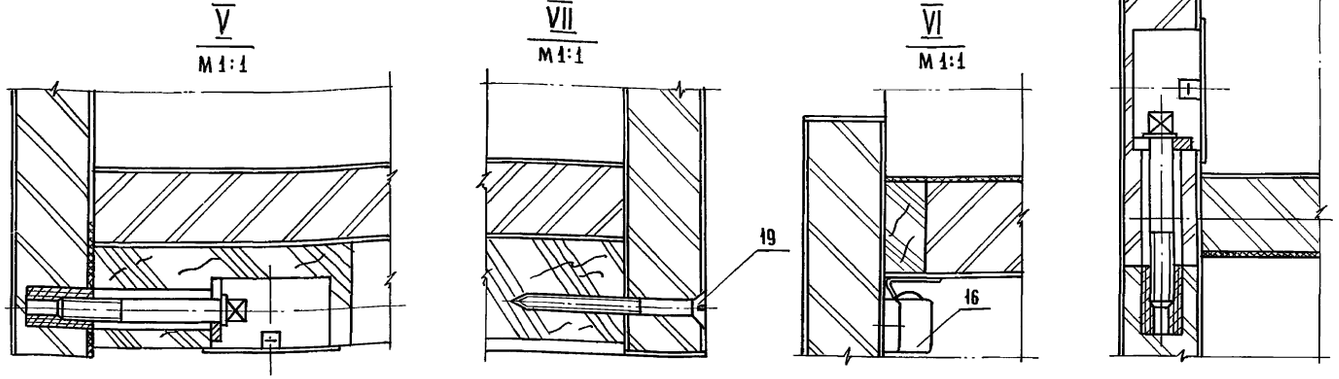

Поз.	Обозначение	Наименование	Кол.	Материал	Размеры Д	Ш	Т	Прим.
1	мш 149.1-00-010	Стенка вертикальная	2	сборочн.	1800	600	20	лист 7
2	мш 149.1-00-020	Стенка вертикальная	2	сборочн.	750	600	20	лист 8
3	мш 149.1-00-030	Стенка горизонталь.	1	сборочн.	560	600	20	лист 25
4	мш 149.1-00-040	Стенка горизонталь.	1	сборочн.	560	600	20	лист 23
5	мш 149.1-00-050	Крышка	1	сборочн.	560	600	26	лист 14
6	мш 149.1-00-060	Рамка	1	сборочн.	560	600	25	лист 13
7	мш 149.1-00-070	Дверка	1	сборочн.	750	600	20	лист 29
8	мш 149.1-00-080	Стенка лицевая	1	сборочн.	750	600	20	лист 30
9	мш 149.1-00-090	Рейка с колками	4	сборочн.	550	100	30	лист 26
10	мш 149.1-00-100	Полка	1	сборочн.	555	550	20	лист 24
11	мш 149.1-00-110	Полка	2	сборочн.	555	300	20	лист 24
12		Петля правая 165	4	сборочн.				Окуловск 3-Д
13	им 23	Винт	16	ст.3 гост 380-71				
14	им 20-157	Шайба	16	ст.3 гост 380-71				
15	им 20-171/62	Заглушка	16	ст.3 гост 380-71				
16	им 20-09/62	Защелка	4					
17	он 08-138-65	Полкодержатель	4					
18	он 08-141-85	Втулка полкодерж.	12					
19	——	Шуруп А4×50-01 гост 1145-70	22	10 гост 1050-60				
20		Шуруп А3×30-01 ГОСТ 1145-70	16	10 гост 1050-60				
21	мш 149.1-00-120	Полка-сетка	1	сборочн.				лист 70
22	мш 149.1-00-130	Стенка лицевая	1	сборочн.				лист 30
23	мш 149.1-00-001	Шкант	24	т. л. п. гост 2695-71	35	—	ф8	б/ч

Секция с мойкой входит в состав шкафов-перегородок лаборатория химии, физики и биологии. Секция разборной конструкции и состоит из вертикальных и горизонтальных стенок, собираемых на мебельных стяжках. В конструкции применены накладные дверки. Секция оборудуется раковиной, краном (см. лист ст-1.2) и переставной полкой в верхнем отделении. В среднем отделении имеются сетка и колки для сушки хим. посуды и пробирок.

Основными материалами для изготовления секций являются: столярная и стружечная плиты, оклеенные пластиком и строганым шпоном ясеня, хвойных и твердых лиственных пород.

Покрытие поверхностей древесины производится отделочным огнезащитным пропиточным составом – ППЛ по инструкции ВНИИПО МВД СССР.

Шкафная секция с мойкой. МШ 149.1-00-000

Общий вид, разрезы, выносные элементы, спецификация.

Литера	Масса	Масштаб
Т		1:20

Лист 2 Вс. листов 122

ТК 1971 | Оборудование типовых общеобразовательных школ. Шкафы пристенные классных помещений и шкафы-перегородки лаборатории химии, физики и биологии. Серия 1.273-2

Шкафы — перегородки лабораторий химии, физики и биологии. Лист ЭИ-10

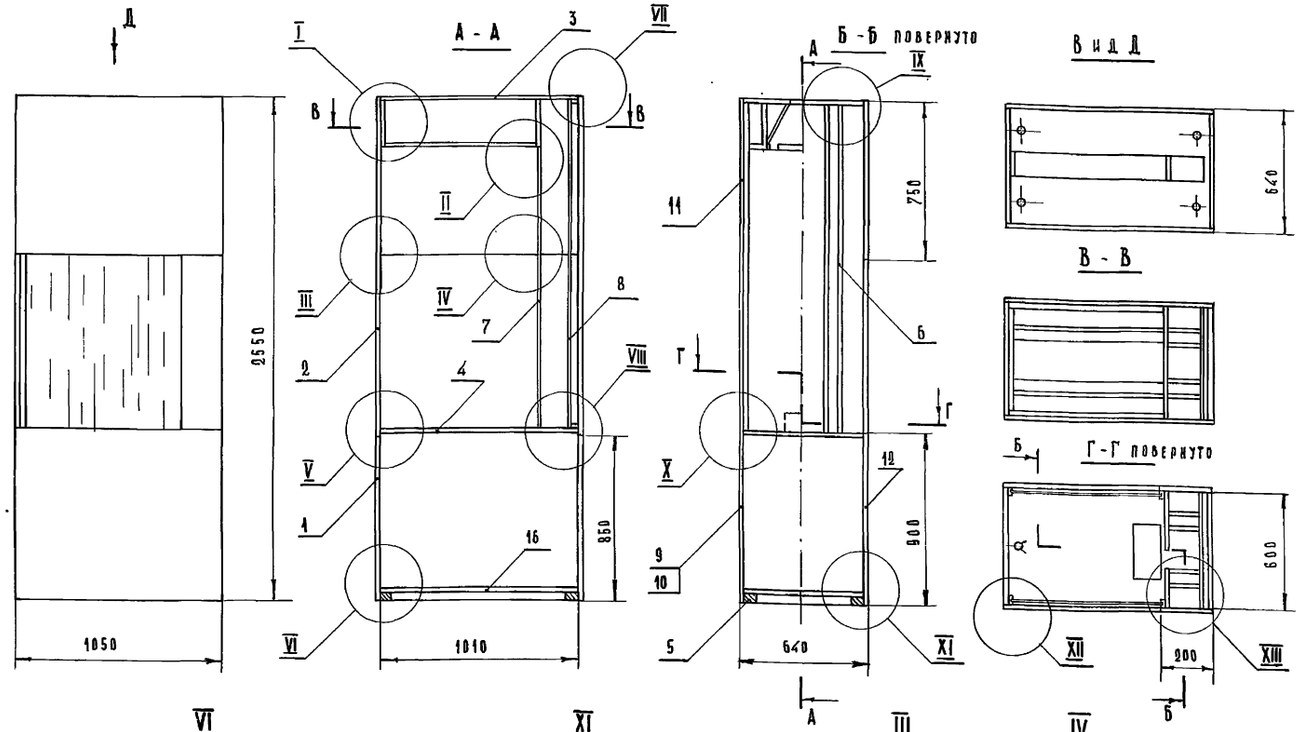

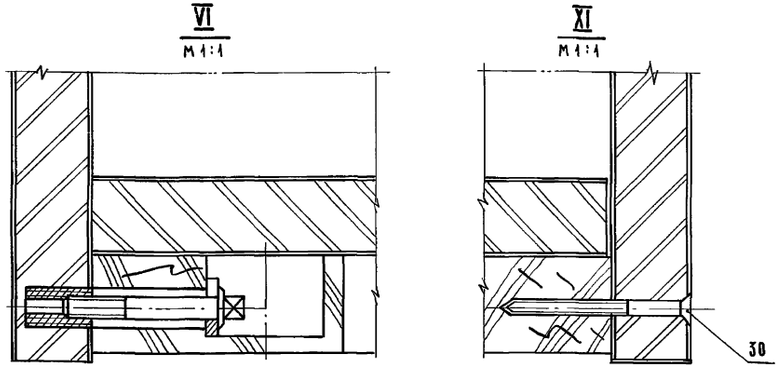

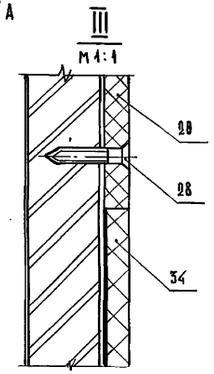

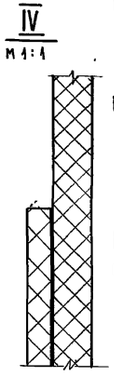

На разрезах механизмы управления шибером и подъема дверок не показаны.

Выносные элементы см. лист ЭИ-12.

Поз.	Обозначение	Наименование	Кол.	Материал	Размеры Д	Ш	Т	Прим.
1	МШ 149.2-00-010	Стенка вертикальн.	2	сборочн.	850	600	20	лист 10
2	МШ 149.2-00-020	Стенка вертикальная	2	сборочн.	1700	600	20	лист 9
3	МШ 149.2-01-000	Коробка	1	сборочн.	1010	600	250	лист 17
4	МШ 149.2-00-030	Крышка	1	сборочн.	1010	600	26	лист 16
5	МШ 149.2-00-040	Рамка	1	сборочн.	1010	600	25	лист 13
6	МШ 149.2-00-050	Брусок	4	сборочн.	1650	115	20	лист 15
7	МШ 149.2-00-060	Перегородка	1	сборочн.	1420	600	16	лист 28
8	МШ 149.2-00-001	Перегородка	1	плита асб.ц. ГОСТ 929-59	1650	600	10	Б-Ч
9	МШ 149.2-00-070	Дверка правая	1	сборочн.	900	450	20	лист 29
10	МШ 149.2-00-080	Дверка левая	1	сборочн.	900	600	20	лист 29
11	МШ 149.2-00-090	Стенка лицевая	2	сборочн.	750	1050	20	лист 30
12	МШ 149.2-00-100	Стенка лицевая	1	сборочн.	900	1050	20	лист 30
13	МШ 149.2-00-110	Доска панельная	2	сборочн.	900	200	20	лист 28
14								
15	МШ 149.2-00-002	Направляющая	4	сборочн.	1644	37	20	лист 18
16	МШ 149.2-00-130	Полка	2	сборочн.	1005	300	20	лист 24
17	МШ 149.2-02-000	Механизм управления шибером		сборочн.				лист 31
18	МШ 149.2-03-000	Механизм подъема дверок		сборочн.				лист 61
19	МШ 149.2-00-003	Обкладка	2	пл. асб. цемент. ГОСТ 929-59	1850	115	6	см. лист 4
20	МШ 149.2-00-004	Обкладка	1	пл. асб. цемен. ГОСТ 929-59	1200	525	6	см. лист 3
21	МШ 149.2-00-005	Брусок	8	Т. А. П. ГОСТ 2695-71				лист 22
22	НМ-23	Винт	16					
23	НМ 20-157	Шайба	16					
24	НМ 20-171/62	Заглушка	16					
25	—	Винт М4×35-004 ГОСТ 17475-72	8					
26	—	Гайка М4-004 ГОСТ 5927-70	8					
27	—	Шайба 4-004 ГОСТ 11371-68	8					
28	—	Шуруп А3×22-004 ГОСТ 1145-70	30					
29	—	Шуруп А3×36-004 ГОСТ 1145-70	40					
30	—	Шуруп А4×50-004 ГОСТ 1145-70	22					
31	—	Винт М6×30-004 ГОСТ 17475-72	38					
32	—	Петля левая №165	2	сборочн.				Оскуловка 3-9
33		Петля правая №165	2	сборочн.				Оскуловка 3-9
34		Плитка кислотоупорная 1.1 м²		ГОСТ 961-68				
35		Упор	8	ГОСТ 7338-65				см. лист 4
36		Шкант	36	Т. А. П. ГОСТ 2695-71				Б-Ч
37	НМ 20-09/62	Защелка	4					

Секция вытяжного шкафа входит в состав шкафа-перегородки лаборатории химии. Секция разборной конструкции состоит из вертикальных и горизонтальных стенок, перегородок, опорных брусков и коробки-вытяжки, собранных на мебельных втяжках, винтах и шурупах. Секция оборудуется раковиной, краном, газовой горелкой /см. лист СТ-1,2 /, механизмами шибера и под'ема дверок. На панельной доске, находящейся на обеих сторонах шкафа, монтируется электропанель/ см. лист ЭИ-1/ и выводится рукоятка регулятора шибера. Основными материалами для изготовления секции являются: столярная и стружечная плиты, облицованные строганым шпоном ясеня с лицевых и лущеным шпоном берёзы-с внутренних сторон, хвойных и твердых лиственных пород. Перегородки выполняются из асбоцементных плит. Внутренние плоскости шкафа, находящиеся в пределах под'емных стекол, облицовываются кислотоупорной плиткой. Покрытие поверхностей древесины производится отделочным огнезащитным пропиточным составом ППА по инструкции ВНИИПО МВД СССР. Верхнюю коробку и асбоцементные листы покрасить краской ОКА белого цвета.

Шкафная секция с вытяжным шкафом.	МШ 149.2-00-000	
Общий вид, разрезы, выносные элементы, спецификация.	Литера Т	Масса — Масштаб 1:20
	Лист 3	Всего листов 122

ТК	Оборудование типовых общеобразовательных школ. Шкафы пристенные классных помещений и шкафы-перегородки лаборатории химии, физики и биологии.	Серия 1.273-2
1971	Шкафы-перегородки лабораторий химии, физики и биологии.	Лист ЭИ-11

I

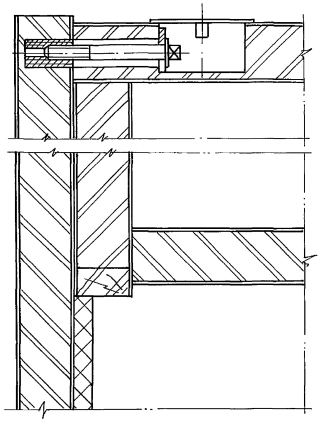

VII

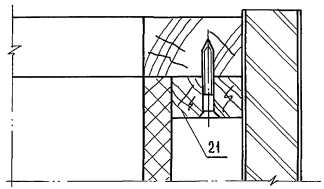

IX

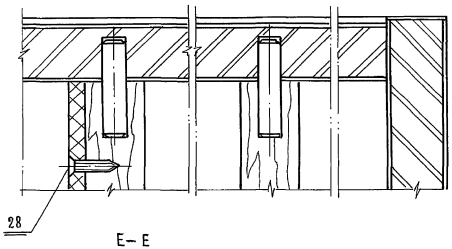

X

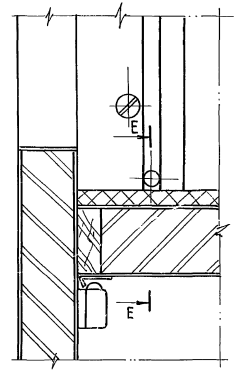

II

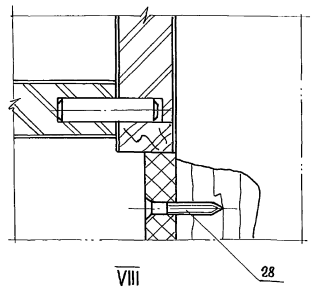

E–E

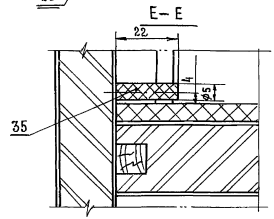

XIII

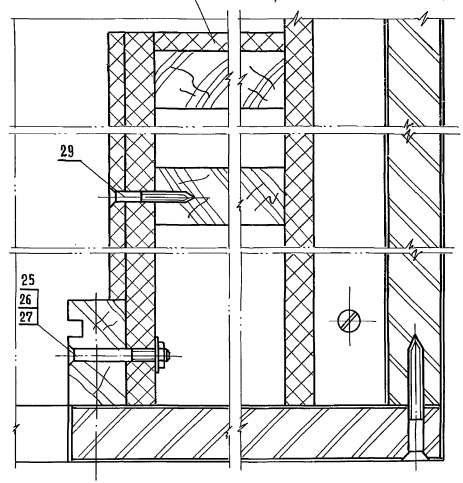

V

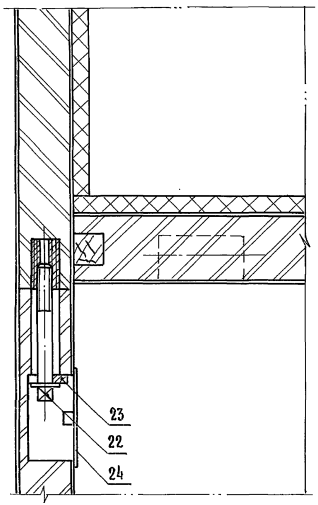

VIII

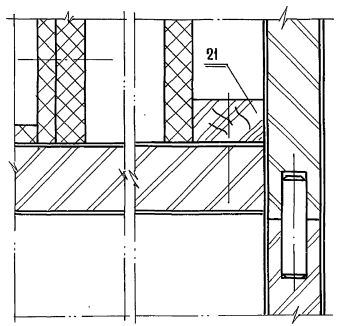

XII

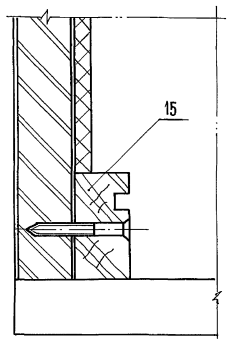

Шкафная секция с вытяжным шкафом. Выносные элементы.	МШ 149.2-00-000	
	Литера: Т; Масса: ; Масштаб: 1:1	
	Лист 4; Вс. листов 122	
ТК 1971 Оборудование типовых общеобразовательных школ. Шкафы пристенные классных помещений и шкафы-перегородки лабораторий химии, физики и биологии. Шкафы - перегородки лаборатории химии, физики и биологии.	Серия 1.273-2	Лист ЭМ-12

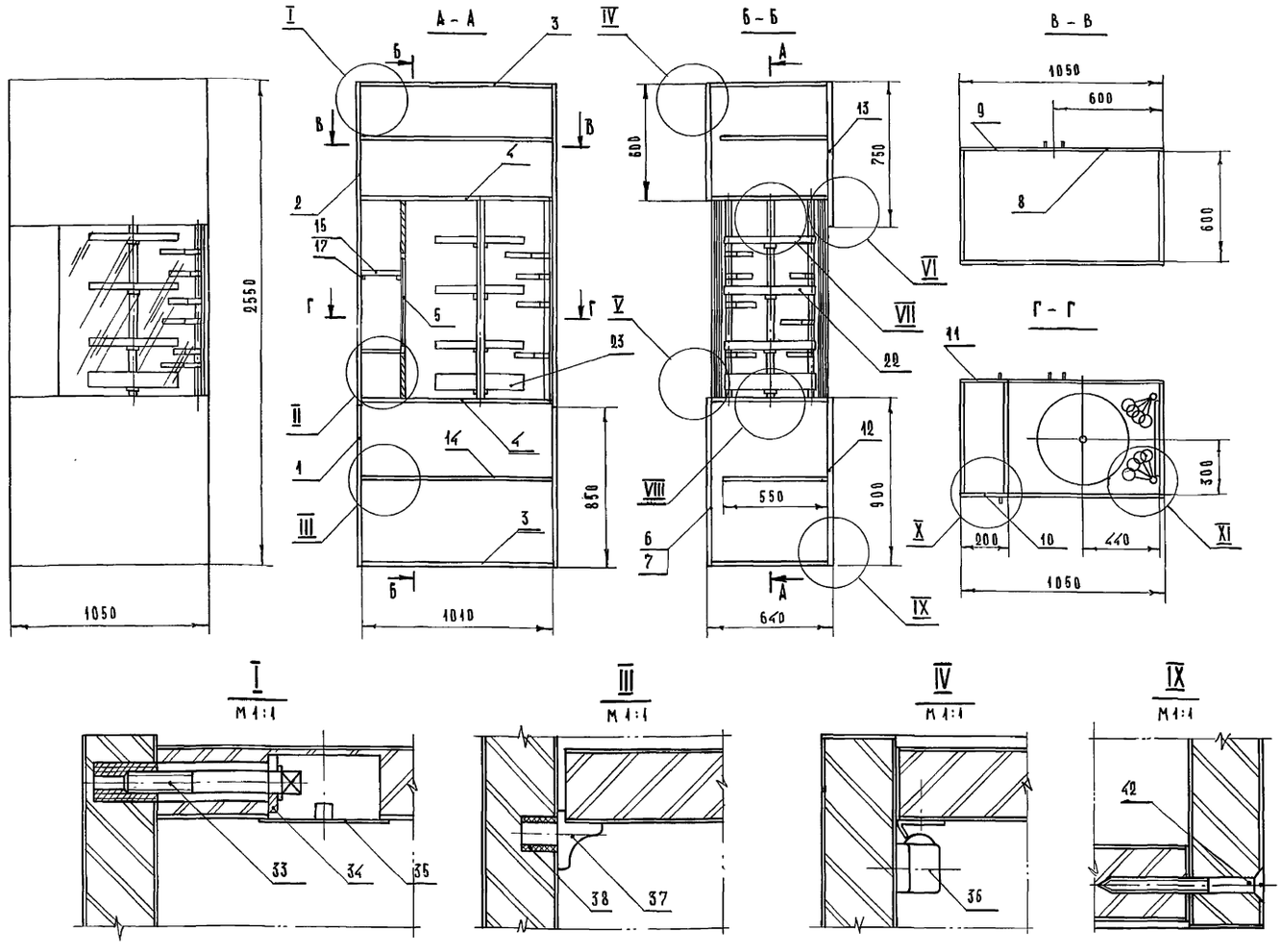

Секция с теплицей входит в состав шкафа-перегородки лаборатории биологии; секция разборной конструкции. состоит из вертикальных, горизонтальных стенок и рамки-перегородки, собранных на мебельных стяжках. В конструкции применены накладные дверки. Средняя часть шкафа делится рамкой-перегородкой со светофильтром на 2 отделения. Большее отделение-теплица с раздвижными стеклянными дверками, оборудуется вращающимися прозрачными полками, террариумом и металлическими кронштейнами, конструкция которых позволяет перемещать их вдоль вертикальной оси. На рамке и верхней горизонтальной стенке устанавливаются лампы дневного света /см. лист ЭЛ-2/, а на противоположной вертикальной стенке-зеркало. Малое отделение-темная камера-с глухими дверками разделена полками на 3 яруса. В нижнем ярусе расположены: с одной стороны-источник тепла, а с другой электропанель /см. лист ЭЛ-2/. На стекло рамки-перегородки могут накладываться различные по цвету светофильтры. Нижняя и верхняя емкости секции имеют переставные полки. Основными материалами для изготовления секции являются: столярная и стружечная плиты, облицованные строганым шпоном ясеня и пластиком, а так же хвойные и твердые лиственные породы. Покрытие поверхностей древесины производится отделочным огнезащитным пропиточным составом-ППЛ по инструкции ВНИИПО МВД СССР.

Выносные элементы см лист ЭИ-14

Поз.	Обозначение	Наименование	Кол.	Материал	Размеры Д	Ш	Т	Прим.
1	МШ 149.2-00-010	Стенка вертикальная	2	Сборочн.	850	600	20	Лист 10
2	МШ 151.1-00-010	Стенка вертикальная	2	Сборочн.	1700	600	20	Лист 9
3	МШ 151.1-00-020	Стенка горизонтальн.	2	Сборочн.	1010	600	20	Лист 25
4	МШ 151.1-00-030	Стенка горизонтальн.	2	Сборочн.	1010	600	26	Лист 11
5	МШ 151.1-00-040	Рамка-перегородка	1	Сборочн.	1072	600	20	Лист 12
6	МШ 149.2-00-080	Дверка	1	Сборочн.	900	600	20	Лист 29
7	МШ 149.2-00-070	Дверка	1	Сборочн.	900	450	20	Лист 29
8	МШ 151.1-00-050	Дверка	1	Сборочн.	600	600	20	Лист 29
9	МШ 151.1-00-060	Дверка	1	Сборочн.	600	450	20	Лист 29
10	МШ 151.1-00-070	Дверка	1	Сборочн.	900	200	20	Лист 27
11	МШ 151.1-00-080	Дверка	1	Сборочн.	1050	200	20	Лист 27
12	МШ 149.2-00-100	Стенка лицевая	1	Сборочн.	900	1050	20	Лист 30
13	МШ 149.2-00-090	Стенка лицевая	1	Сборочн.	750	1050	20	Лист 30
14	МШ 151.1-00-090	Полка	2	Сборочн.	1005	550	20	Лист 24
15	МШ 151.1-00-100	Полка	2	Сборочн.	600	160	20	Лист 19
16	МШ 151.1-00-001	Раскладка	2	Т.А.П. ГОСТ 2695-75	1072	20	10	Лист 21
17	МШ 151.1-00-006	Брусок	4	Т.А.П. ГОСТ 2695-75	70	15	10	Лист 22
18	МШ 151.1-00-003	Шкант	34	Т.А.П. ГОСТ 2695-75	35	—	ф8	Б-Ч
19	МШ 151.1-01-001	Стойка	3	Ст.3 ГОСТ 380-71				Лист 76
20	МШ 151.1-01-010	Кронштейн	20	Сварочн.				Лист 80
21	МШ 151.1-01-002	Кольцо	10×3	Лист 2 ГОСТ 3680-57 Ст.3 ГОСТ 1764-77				Лист 77
22	МШ 151.1-01-020	Полка	3	Сборочн.				Лист 84
23	МШ 151.1-01-030	Террариум	1	Сборочн.				Лист 83
24	МШ 151.1-01-003	Кольцо опорное	5	Ст.3 ГОСТ 380-71				Лист 78
25	МШ 151.1-01-040	Подпятник	3	Сварочн.				Лист 87
26	МШ 151.1-01-050	Стакан	3	Сварочн.				Лист 88
27	МШ 151.1-01-004	Винт	3	Ст.3 ГОСТ 380-71				Лист 79
28	МШ 151.1-01-005	Стекло раздвижное	4	Стекло ГОСТ 6799-53	1062	430	5	Лист 94
29	МШ 151.1-00-004	Стекло	1	Стекло ГОСТ 111-65	509	467	3	Б-Ч
30	МШ 151.1-00-005	Зеркало	1	Зеркало ГОСТ 15469-70	1065	450	4	Б-Ч
31		Петля левая N163	6					Окуловск 3-9.
32		Петля правая N165	6					Окуловск 3-9
33	НМ-23	Винт	16					
34	НМ-20-157	Шайба	16					
35	НМ-20-171/62	Заглушка	16					
36	НМ-20-09/62	Защелка	6					
37	ОН 08-138-65	Полкодержатель	8					
38	ОН 08-141-65	Втулка полкодерж.	8					
39	РТМ 08-108-65	Планка I-830	2					
40	РТМ 08-108-65	Планка III-830	2					
41		Замок	2					
42		Шуруп А4×50-001 ГОСТ 1145-70	22					
43		Шуруп А3×22-001 ГОСТ 1145-70	44					
44		Шуруп А1,6×12-001 ГОСТ 1145-70	18					
45		Винт М5×15-001 ГОСТ 1478-64	52					
46		Винт М4×12-001 ГОСТ 17473-72	36					
47		Гайка М4-001 ГОСТ 5927-70	36					
48	МШ 151.1-00-006	Прокладка	2	Асбоцемент. ГОСТ 929-59	600	238	6	Лист 96
49	МШ 151.1-00-007	Прокладка	2	Асбоцемент. ГОСТ 929-59	600	160	6	Б-Ч

Шкафная секция с теплицей. МШ 151,1-00-000

Общий вид, разрезы, выносные элементы, спецификация.

Литера	Масса	Масштаб
Т		1:20

Лист 5 | Вс. листов 122

ТК	Оборудование типовых общеобразовательных школ. Шкафы пристенные классных помещений и шкафы-перегородки лабораторий химии, физики и биологии.	Серия 1.273-2
1971	Шкафы-перегородки лабораторий химии, физики и биологии.	Лист ЭИ-13

II

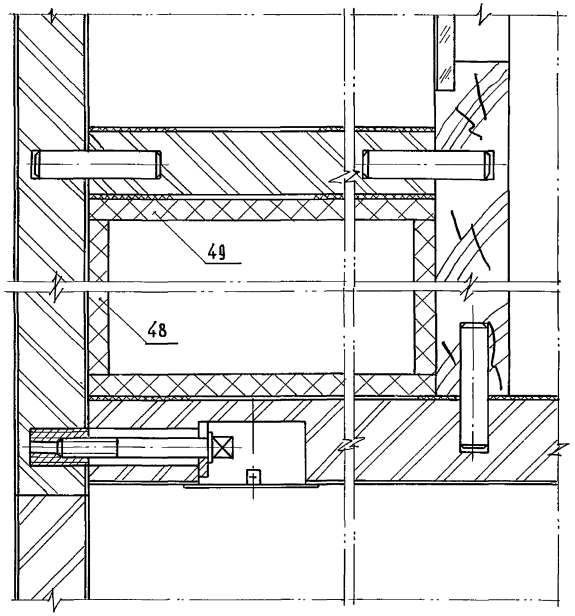

V

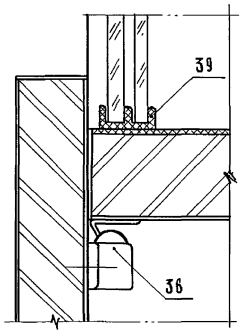

VI

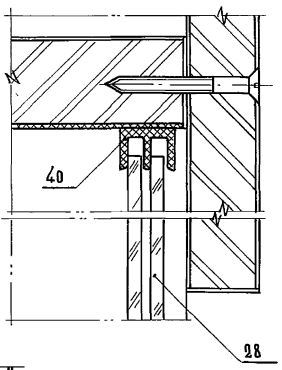

VII

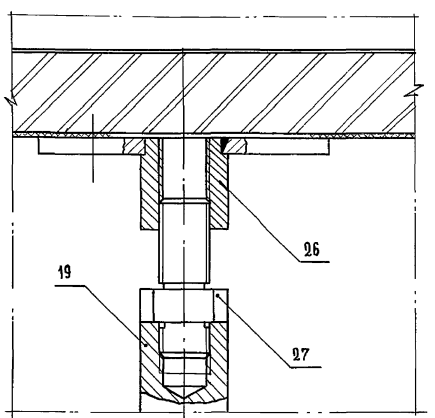

XI

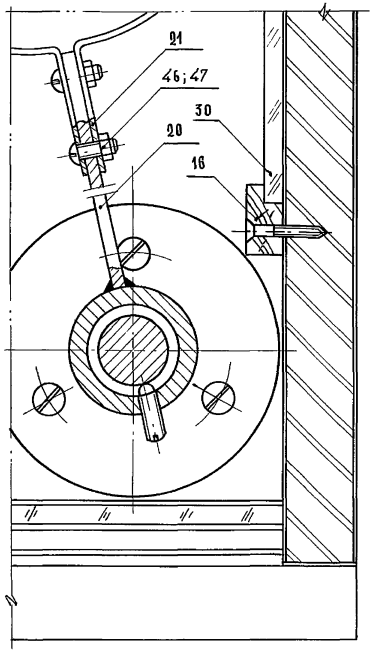

X

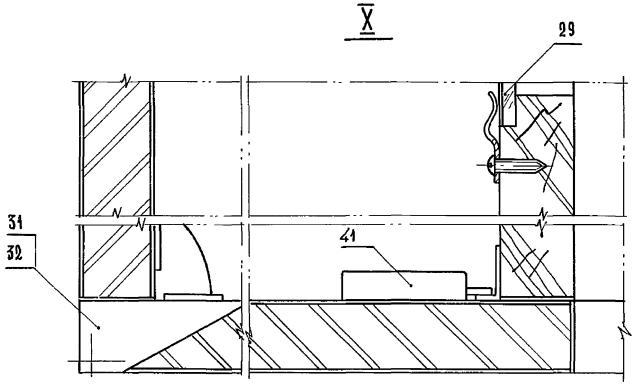

VIII

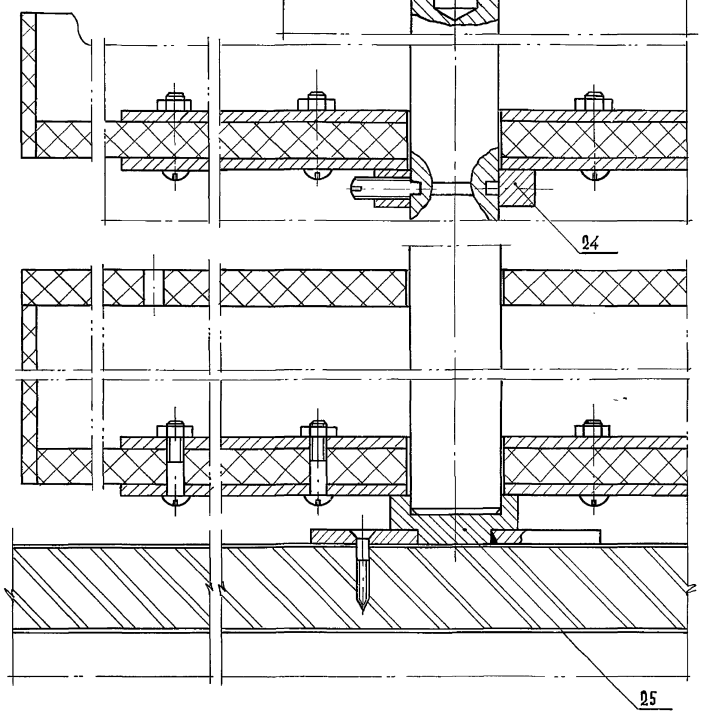

Шкафная секция с тепляцей.	МШ 151.1-00-000	
Выносные элементы.	Литера: Т; Масса: ; Масштаб: 1:1	
	Лист 6	Всего листов 122

ТК	Оборудование типовых общеобразовательных школ. Шкафы пристенные классных помещений и шкафы-перегородки лабораторий химии, физики и биологии.	Серия 1.273-2
1971	Шкафы-перегородки химии, физики и биологии.	Лист ЭИ-14

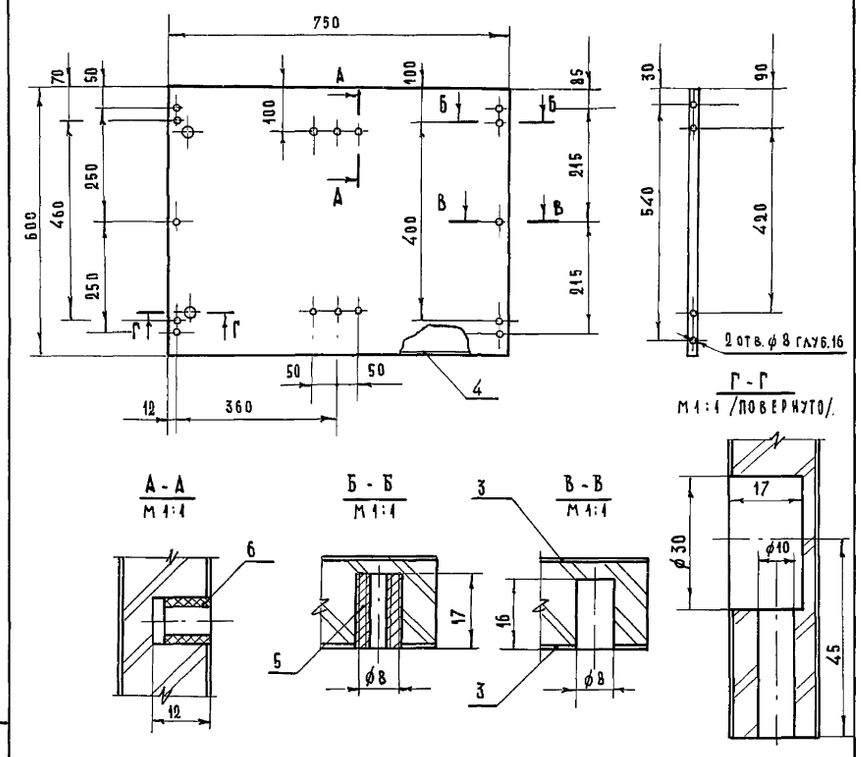

Поз.	Обозначение	Наименование	Кол.	Материал	Размеры Д	Ш	Т	Прим.
1	МШ 149.1-00-020	Стенка вертикальная	1	Сборочн.	750	600	20	Б-Ч
2	МШ 149.1-00-021	Щит	1	Д.С.П. ГОСТ 10632-70	750	598	19	
3	МШ 149.1-00-022	Рубашка пласти	2	Шпон строг. ГОСТ 2977-65	750	598	0,8	
4	МШ 149.1-00-023	Рубашка кромки	2	Шпон строг. ГОСТ 2977-65	750	20	0,8	
5	НМ 20-70	Втулка	4					
6	ОН 08-145-65	Втулка полкодержат.	6					

Стенка вертикальная.

МШ 149.1-00-020

Литера	Масса	Масштаб
Т		1:10

Лист 8 | Листов 122

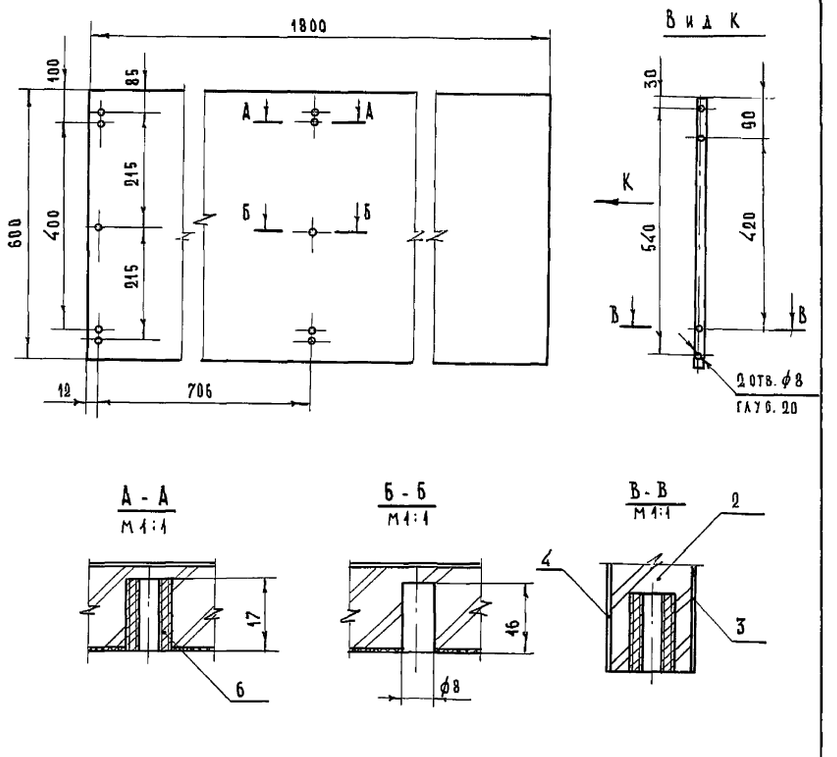

Поз.	Обозначение	Наименование	Кол.	Материал	Размеры Д	Ш	Т	Прим.
1	МШ 149.1-00-010	Стенка вертикальная	1	Сборочн.	1800	600	20	Б-Ч
2	МШ 149.1-00-011	Щит	1	Д.С.П. ГОСТ 10632-70	1800	598	19	
3	МШ 149.1-00-012	Рубашка пласти	1	Дек. бум. сл. пластик ГОСТ 9590-61	1800	598	1	
4	МШ 149.1-00-013	Рубашка пласти	1	Шпон строг. ГОСТ 2977-65	1800	598	0,8	
5	МШ 149.1-00-014	Рубашка кромки	2	Шпон строг. ГОСТ 2977-65	1800	20	0,8	
6	НМ 20-70	Втулка.	8					

Стенка вертикальная.

МШ.149.1-00-010

Литера	Масса	Масштаб
Т		1:10

Лист 7 | Вс. листов 122

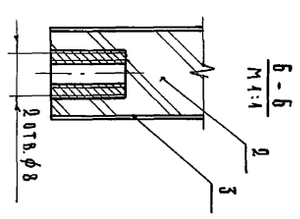

Обозначение	П
МШ149.2-00-020	6
МШ151.1-00-010	8

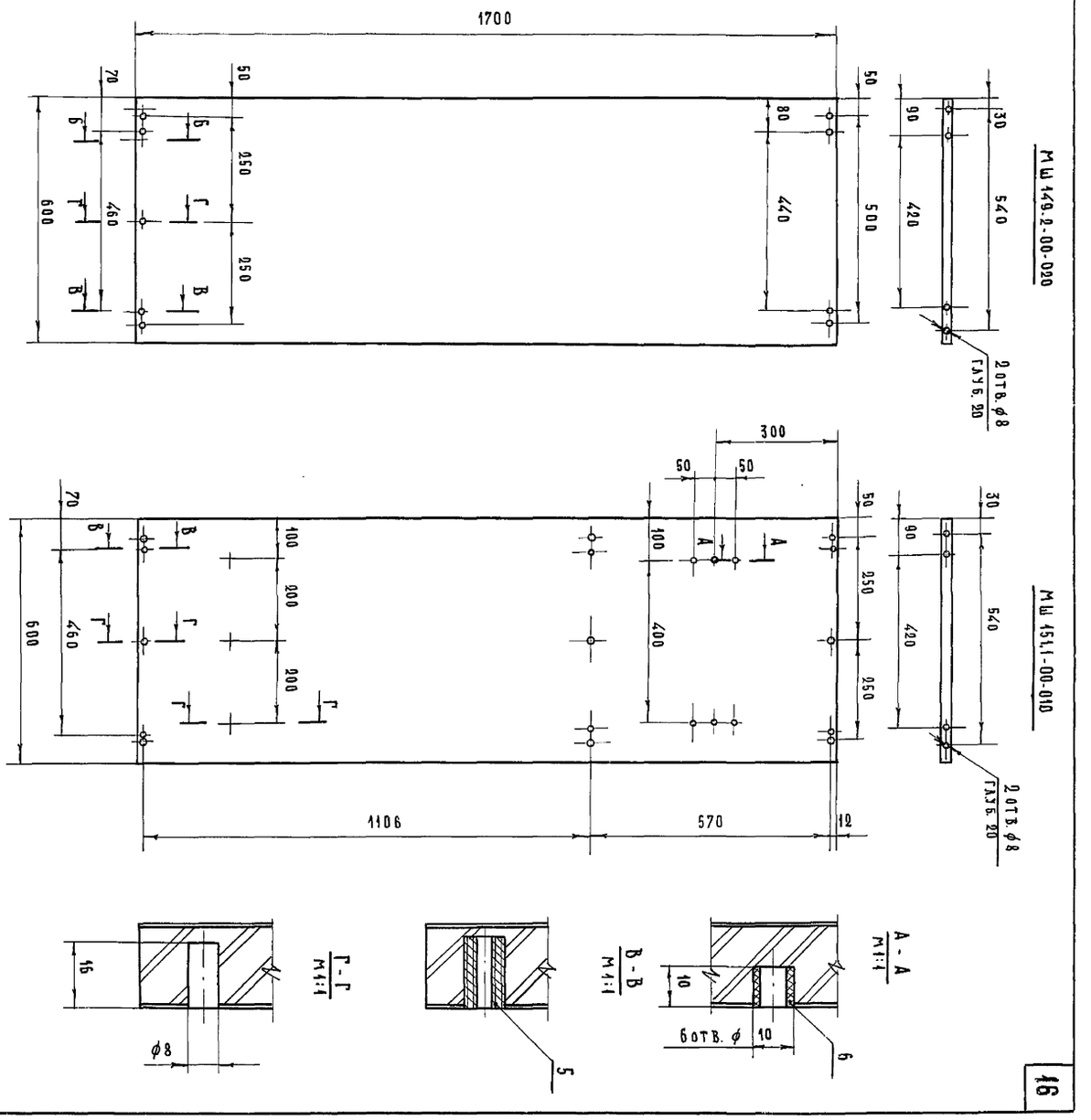

Поз.	Обозначение	Наименование	Кол.	Материал	Размеры Д	Ш	Т	Прим.
1	*00 — ÷ 0	Стенка вертикальн.	1	Сборочн.	1700	600	20	Б-Ч
2	*00 — ÷ 1	Щит	1	Ст. пл. ГОСТ 13715-68	1700	598	19	
3	*00 — ÷ 2	Рубашка пласти	2	Шпон строг. ГОСТ 2977-65	1700	598	0,8	
4	*00 — ÷ 3	Рубашка кромки	2	Шпон строг. ГОСТ 2977-65	1700	20	0,8	
5	НМ 20-70	Втулка	П					
6	ОН 08-141-65	Втулка полкодержат.	6					

Стенка вертикальная.

*См. таблицу

Литера	Масса	Масштаб
Т		1:10

Лист 9 | Вс. листов 122

ТК 1971

Оборудование типовых общеобразовательных школ. Шкафы пристенные классных помещений и шкафы-перегородки лабораторий химии, физики и биологии.

Шкафы-перегородки лабораторий химии, физики и биологии.

Серия 1.273-2

Лист ЭИ-15

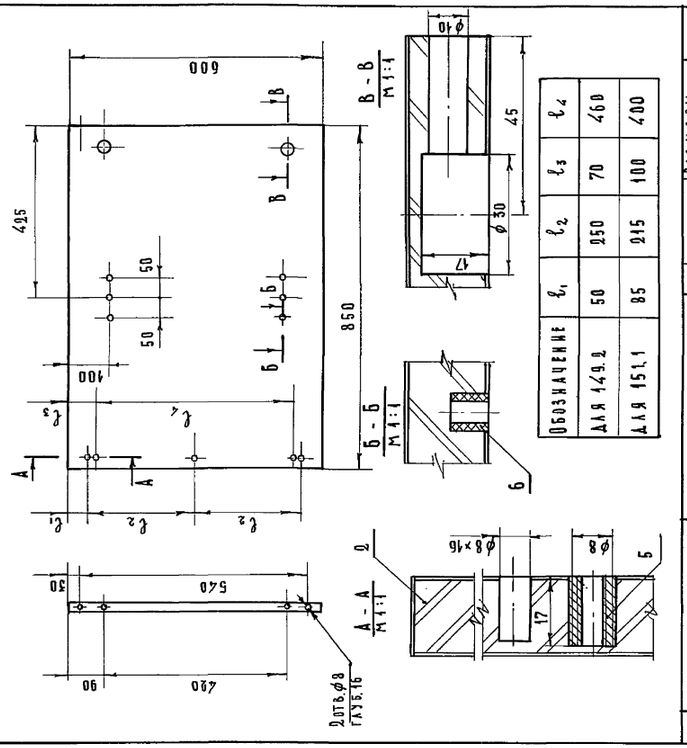

Обозначение	ℓ_1	ℓ_2	ℓ_3	ℓ_4
Для 149.2	50	250	70	400
Для 151.1	85	215	100	400

Поз.	Обозначение	Наименование	Кол.	Материал	Размеры Д	Ш	Т	Прим.
1	МШ 149.2-00-010	Стенка вертикальная	1	Сборочн.	850	600	20	Б Ч
2	МШ 149.2-00-011	Щит	1	Стеклопл. ГОСТ 15715-68	850	598	19	Б Ч
3	МШ 149.2-00-012	Рубашка пластя	2	Шпон строг. ГОСТ 2977-65	850	598	0,8	Б Ч
4	МШ 149.2-00-013	Рубашка кромки	2	Шпон строг. ГОСТ 2977-65	850	20	0,8	Б Ч
5	НМ 20-70	Втулка	4					
6	ОН 08 141-65	Втулка полкодержат.	6					

МШ 149.2-00-010

Литера | Масса | Масштаб
Т | – | 1:10
Лист 10 | Вс. листов 122

Стенка вертикальная.

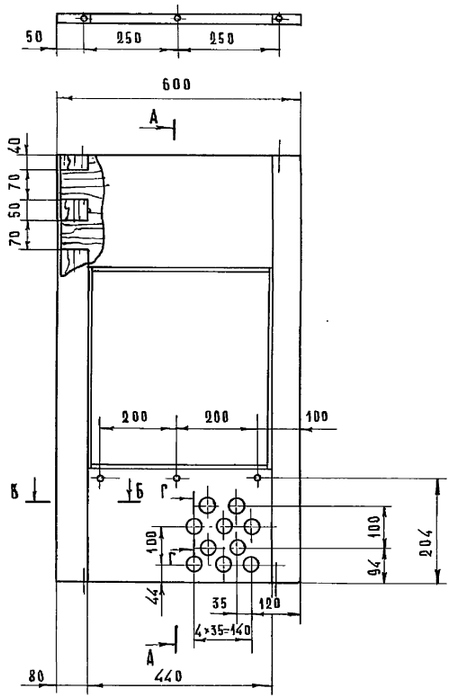

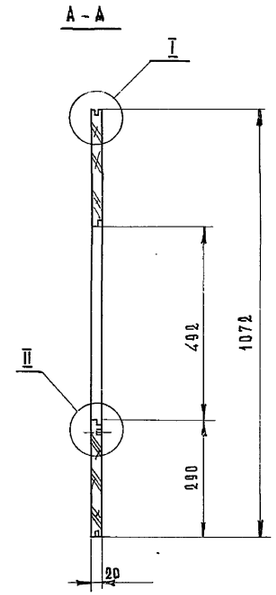

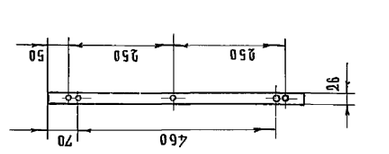

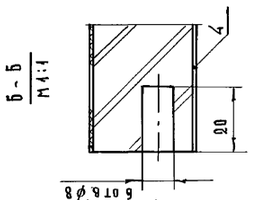

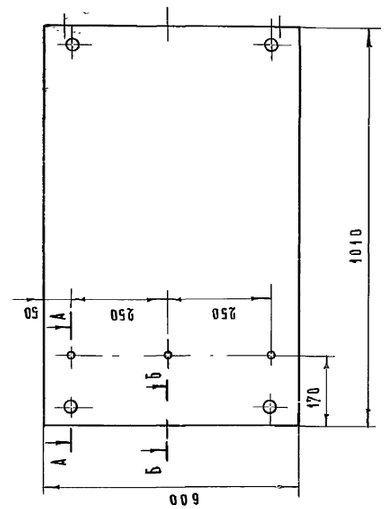

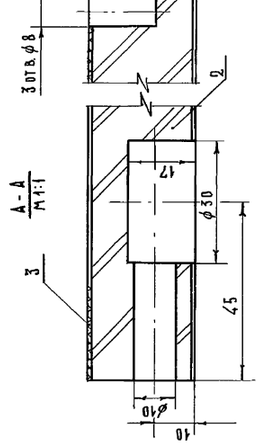

Поз.	Обозначение	Наименование	Кол.	Материал	Размеры Д	Ш	Т	Прим.
1	МШ 151.1-00-030	Стенка горизонтальная	1	Сборочн.	1010	600	26	Б-Ч
2	МШ 151.1-00-034	Щит	1	Ст. плита ГОСТ 15715-68	1010	598	25	
3	МШ 151.1-00-032	Рубашка пластя	1	Ал. б/м сл. АЛ1 ГОСТ 9560-61	1010	598	1	
4	МШ 151.1-00-033	Рубашка пластя	1	Шпон стр. ГОСТ 2977-65	1010	598	0,8	
5	МШ 151.1-00-034	Рубашка кромки	2	Шпон стр. ГОСТ 2977-65	1010	26	0,8	

МШ 151.1-00-030

Литера | Масса | Масштаб
Т | – | 1:10
Лист 11 | Вс. листов 122

Стенка горизонтальная.

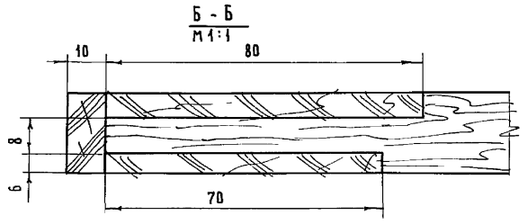

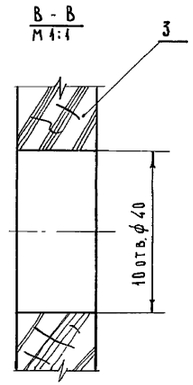

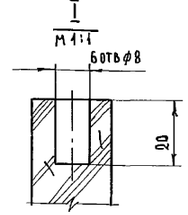

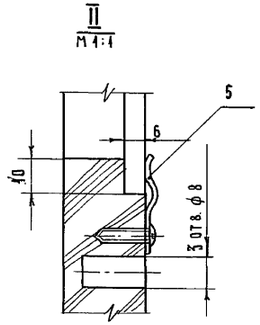

Поз.	Обозначение	Наименование	Кол.	Материал	Размеры Д	Ш	Т	Прим.
1	МШ 151.1-00-040	Рамка	1	Сборочн.	1072	600	20	Б Ч
2	МШ 151.1-00-041	Брусок	2	Хв. п.о.р. ГОСТ 8486-66	1072	80	20	
3	МШ 151.1-00-042	Брусок	2	Хв. п.о.р. ГОСТ 8486-66	588	290	20	
4	МШ 151.1-00-043	Раскладка	2	Т. А. П. ГОСТ 2695-71	1072	20	10	
5	МШ 151.1-00-044	Прижим	4	Лента 30-Ш-М-042×12 ГОСТ 2614-65				Лист 92
6		Шуруп 3×15 ГОСТ 1144-70	4					

Рамка-перегородка.

МШ 151.1-00-040

Литера | Масса | Масштаб
Т | | 1:10
Лист 12 | Вс. листов 122

ТК	Оборудование типовых общеобразовательных школ. Шкафы пристенные классных помещений и шкафы-перегородки лабораторий химии, физики и биологии	Серия 1.273-2
1971	Шкафы-перегородки лаборатории химии, физики и биологии.	Лист ЭИ-16

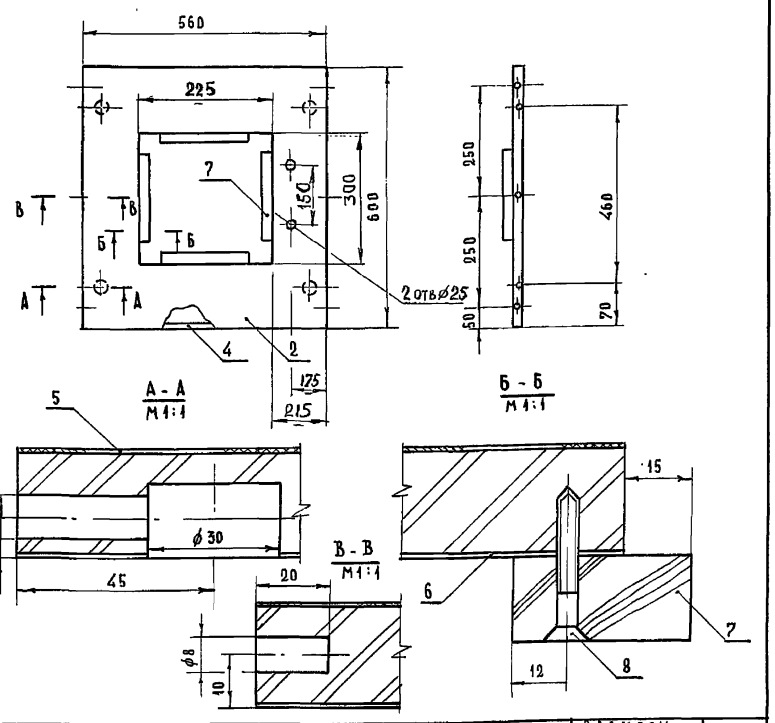

Поз.	Обозначение	Наименование	Кол.	Материал	Размеры Д	Ш	Т	Прим.
1	МШ 149.1-00-050	Крышка	1	Оборочн.	560	600	26	Б-Ч
2	МШ 149.1-00-051	Щит	1	ПА. СТ 0.А. ГОСТ 13715-68	560	580	25	
4	МШ 149.1-00-053	Раскладка	2	Т. А. П. ГОСТ 2695-71	560	25	10	
5	МШ 149.1-00-054	Рубашка пласти	1	АБК-БЭМ. СА. ПЛАСТИК ГОСТ 9590-61	560	600	1	
6	МШ 149.1-00-055	Рубашка пласти	1	ШПОН АЗШ ГОСТ 99-63	560	600	0,95	
7	МШ 149.1-00-056	Брусок	4	ХВ. ПОР. ГОСТ 8486-66	200	40	19	
8		Шуруп А4×40-001 ГОСТ 1145-70	12					

Крышка.

МШ 149.1-00-050
Литера Т | Масса | Масштаб 1:10
Лист 14 | Всего листов 122

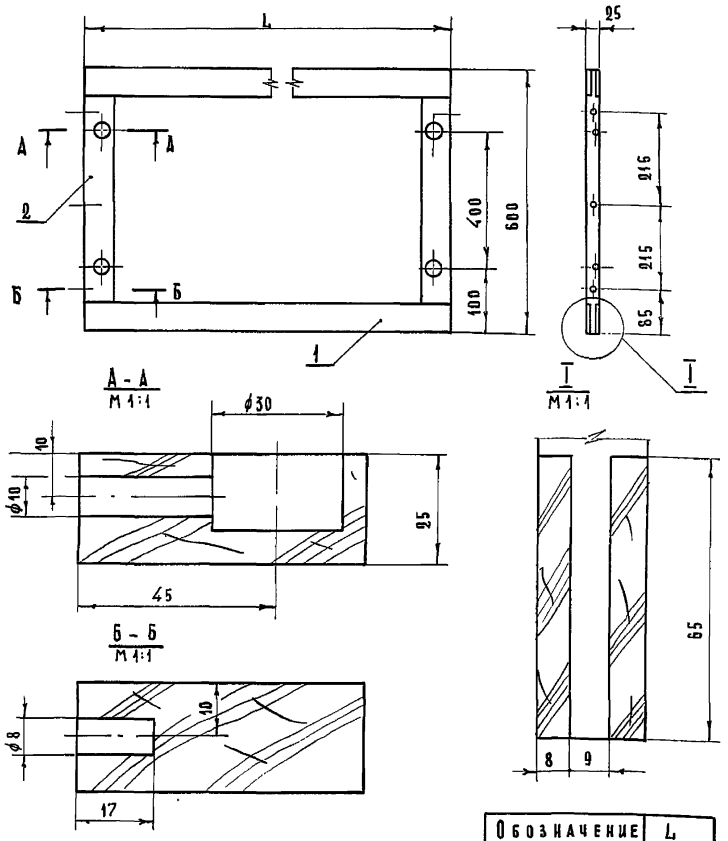

Обозначение	L
МШ. 149.1-00-060	560
МШ. 149.2-00-040	1010

Поз.	Обозначение	Наименование	Кол.	Материал	Размеры Д	Ш	Т	Прим.
1	* 00 - ÷ 0	Брусок	2	ХВ. ПОР. ГОСТ 8486-66	L	65	25	Б-Ч
2	* 00 - ÷ 1	Брусок	2	ХВ. ПОР. ГОСТ 8486-66	600	65	25	

Рамка.

*См. таблицу
Литера | Масса | Масштаб 1:10
Лист 13 | Всего листов 122

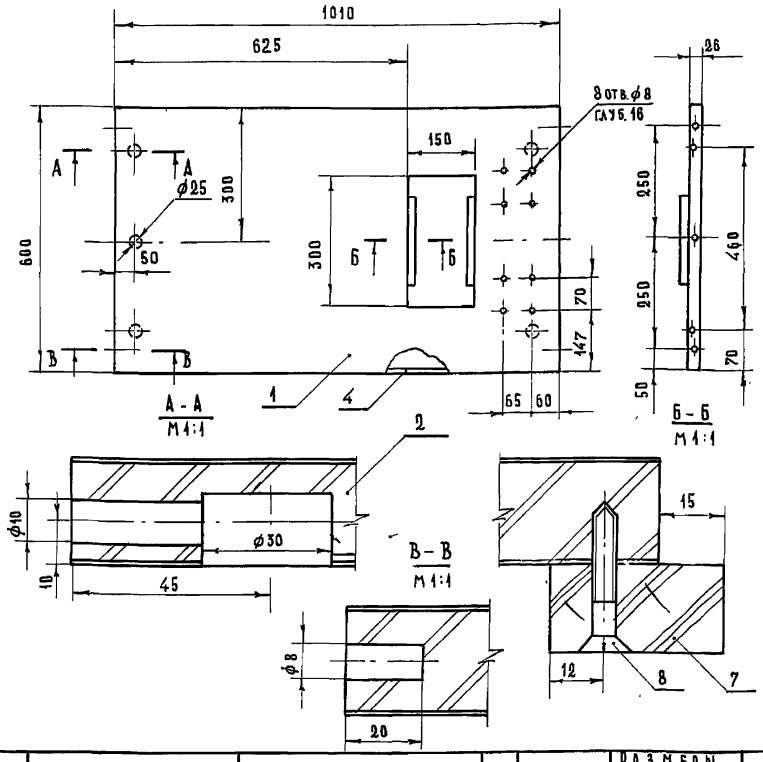

Поз.	Обозначение	Наименование	Кол.	Материал	Размеры Д	Ш	Т	Прим.
1	МШ 149.2-00-030	Крышка	1	Оборочн.	1010	600	26	Б-Ч
2	МШ 149.2-00-031	Щит	1	ПА. СТ 0.А. ГОСТ 13715-68	1010	580	25	
3								
4	МШ 149.2-00-033	Раскладка	2	Т. А. П. ГОСТ 2695-71	1010	25	10	
5	МШ 149.2-00-034	Рубашка пласти	1	ШПОН АЗШ. ГОСТ 99-65	1010	600	0,95	
6	МШ 149.2-00-035	Рубашка пласти	1	ШПОН АЗШ ГОСТ 99-65	1010	600	0,95	
7	МШ 149.2-00-036	Брусок	2	ХВ. ПОР. ГОСТ 8486-66	200	40	19	
8		Шуруп А4×40-001 ГОСТ 1145-70	6					

Крышка

МШ 149.2-00-030
Литера Т | Масса | Масштаб 1:10
Лист 16 | Всего листов 122

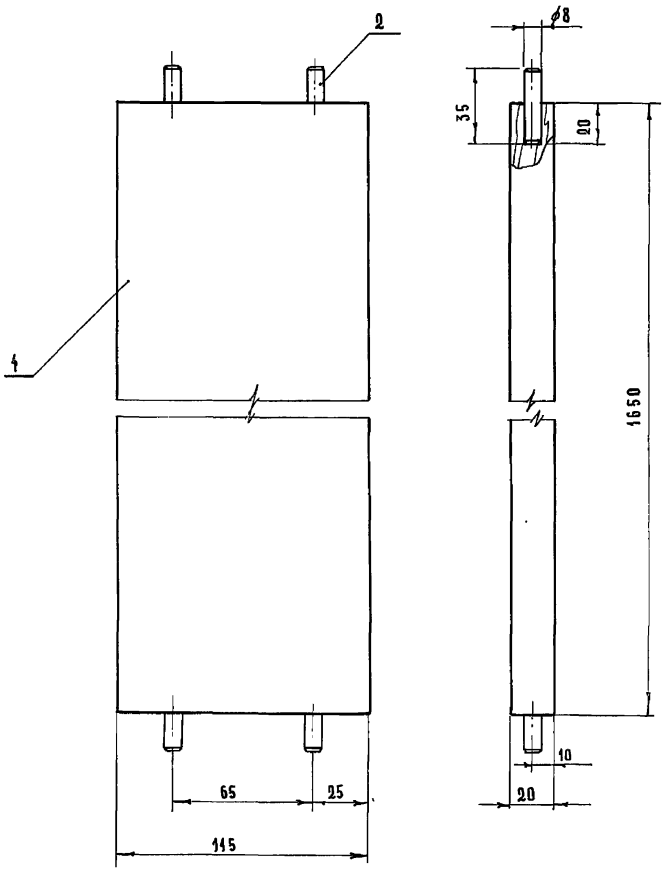

Поз.	Обозначение	Наименование	Кол.	Материал	Размеры Д	Ш	Т	Прим.
1	МШ 149.2-00-050	Брусок	1	ХВ. пор. ГОСТ 8486-66	1650	115	20	
2	МШ 149.2-00-051	Шкант	4	Т. А. П. ГОСТ 2695-71	35	-	⌀8	

Брусок

МШ 149.2-00-050
Литера Т | Масса | Масштаб 1:2
Лист 15 | Всего листов 122

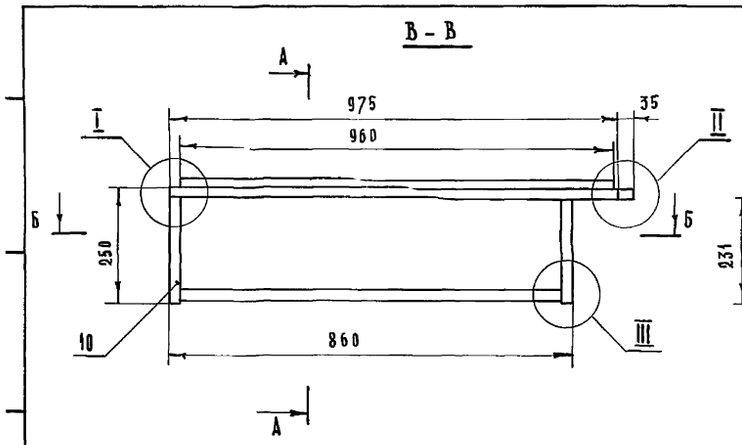

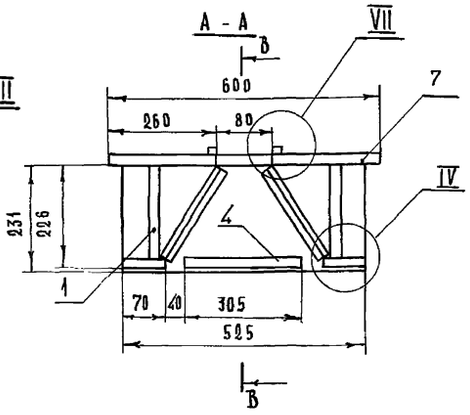

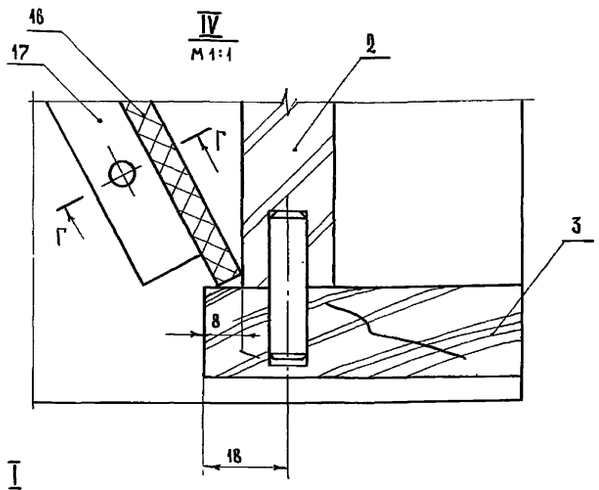

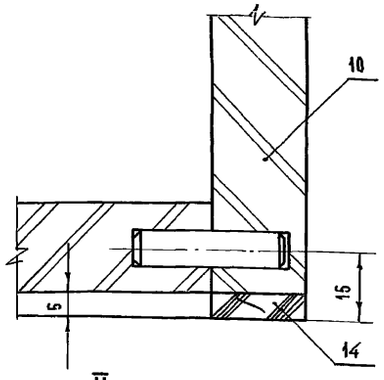

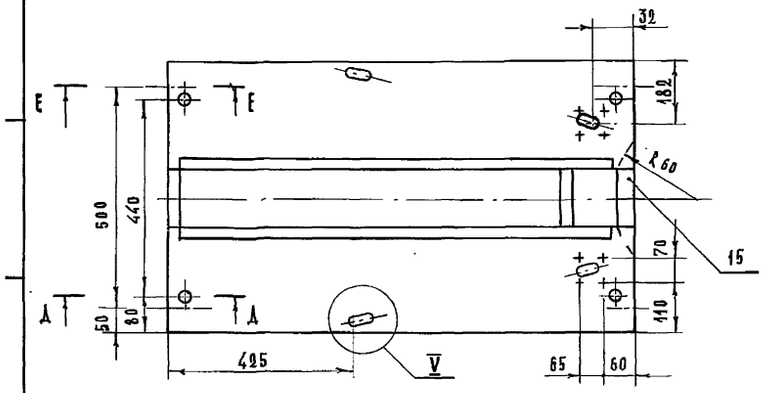

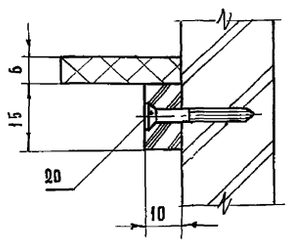

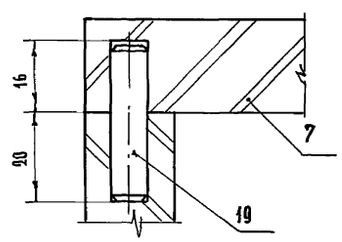

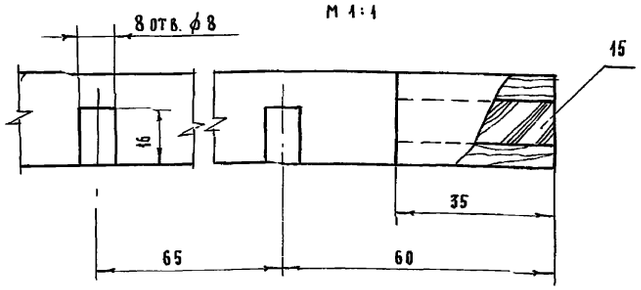

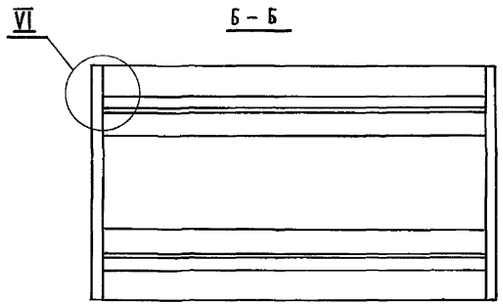

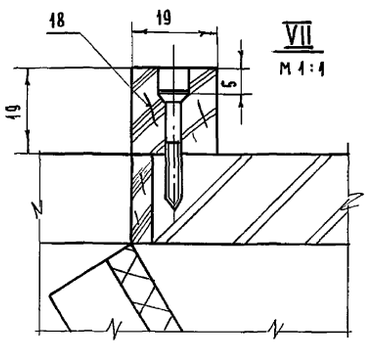

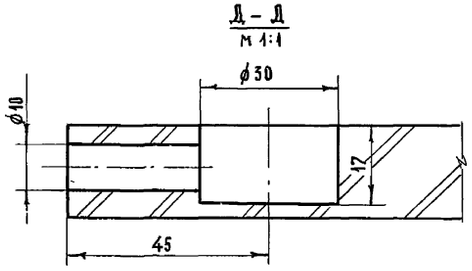

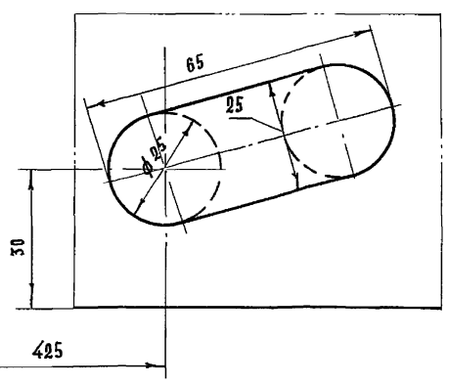

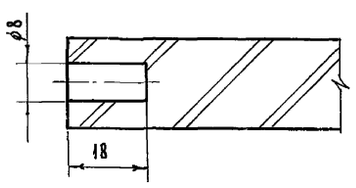

Поз.	Обозначение	Наименование	Кол.	Материал	Размеры Д	Ш	Т	Прим.
1	МШ 149.2-01-100	Уголок	2	Сборочн.	822	70	226	Б-Ч
2	МШ 149.2-01-101	Щит вертикальный	2	ст. п.а. ГОСТ 13715-68	822	207	19	
3	МШ 149.2-01-102	Брусок горизонтальный	2	хв. пор. ГОСТ 8486-66	822	70	19	
4	МШ 149.2-01-110	Щит нижний	1	Сборочн.	822	305	19	
5	МШ 149.2-01-111	Щит	1	ст. п.а. ГОСТ 13715-68	822	295	19	
6	МШ 149.2-01-112	Раскладка	2	т. а. п. ГОСТ 2695-71	822	19	5	
7	МШ 149.2-01-120	Щит верхний	2	Сборочн.	1010	260	19	
8	МШ 149.2-01-121	Щит	2	ст. п.а. ГОСТ 13715-68	1010	240	19	
9	МШ 149.2-01-122	Раскладка	2	т. а. п. ГОСТ 2695-71	1010	19	5	
10	МШ 149.2-01-130	Щит боковой	2	Сборочн.	526	231	19	
11	МШ 149.2-01-131	Щит	2	ст. п.а. ГОСТ 13715-68	516	226	19	
12	МШ 149.2-01-132	Рейка в торец	4	хв. пор. ГОСТ 8486-66	226	10	10	
13	МШ 149.2-01-133	Раскладка	4	т. а. п. ГОСТ 2695-71	226	19	5	
14	МШ 149.2-01-134	Раскладка	2	т. а. п. ГОСТ 2695-71	526	19	5	
15	МШ 149.2-01-001	Вставка	1	т. а. п. ГОСТ 2695-71	200	35	19	
16	МШ 149.2-01-002	Лист	2	плита асбест. ГОСТ 529-59	822	240	6	
17	МШ 149.2-01-003	Рейка	4	т. а. п. ГОСТ 2695-71	240	15	10	
18	МШ 149.2-01-004	Планка	2	т. а. п. ГОСТ 2695-71	960	19	19	
19	МШ 149.2-01-005	Шкант	44	т. а. п. ГОСТ 2695-71	35	—	ф8	
20		Шурупы А3.0×25 ГОСТ 1145-70	22					

Коробка.

МШ 149.2-01-000

Литера	Масса	Масштаб
Т		1:10

Лист 17 Всего листов 122

ТК	Оборудование типовых общеобразовательных школ. Шкафы пристенные классных помещений и шкафы-перегородки лабораторий химии, физики и биологии.	Серия 1.273-2
1971	Шкафы-перегородки лабораторий химии, физики и биологии.	Лист ЭМ-18

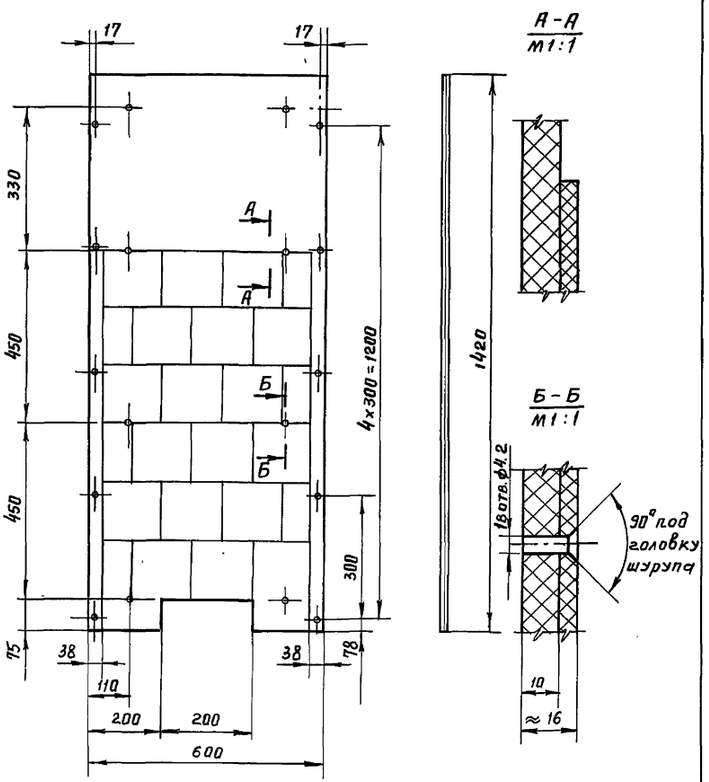

Поз.	Обозначение	Наименование	Кол.	Материал	Размеры Д	Ш	Т	Прим.
1	МШ 149.2-00-060	Перегородка	1	Сборочн.	1420	600	16	
2	МШ 149.2-00-061	Щит	1	Пл. ясбоцем. ГОСТ 929-53	1420	600	10	
3		Плитка кислотоупорная 0,5 м²		ГОСТ 961-68				

Перегородка

МШ 149.2-00-060

Литера	Масса	Масштаб
Т		1:10

Лист 20 | Вс. листов 122

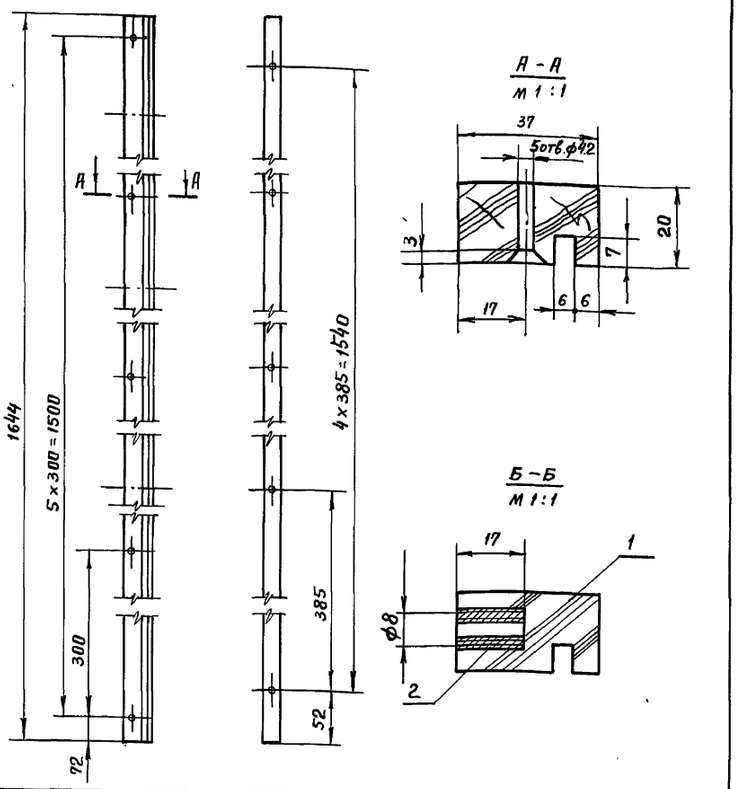

Поз.	Обозначение	Наименование	Кол.	Материал	Размеры Д	Ш	Т	Прим.
1	МШ 149.2-00-002	Брусок	1	Т. Л. П. ГОСТ 2695-71	1644	37	20	БЧ
2	НМ 20-70	Втулка	5					

Направляющая

МШ 149.2-00-002

Литера	Масса	Масштаб
Т	—	1:5

Лист 18 | Вс. листов 122

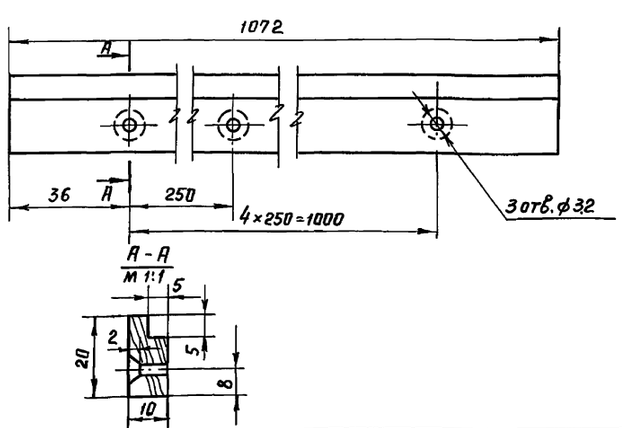

Раскладка

Т. Л. П. ГОСТ 2695-71

МШ 151.1-00-001

Литера	Масса	Масштаб
Т		1:1

Лист 21 | Вс. листов 122

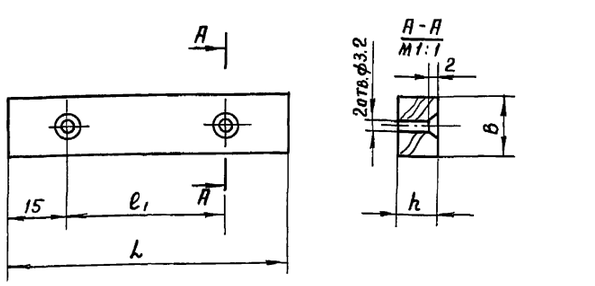

Обозначение	в	l	l₁	h
МШ 149.2-00-005	25	150	120	15
МШ 151.1-00-006	15	70	40	10

Брусок

Т. Л. П. 2695-71

*см. таблицу

Литера	Масса	Масштаб
Т		

Лист 22 | Вс. листов 122

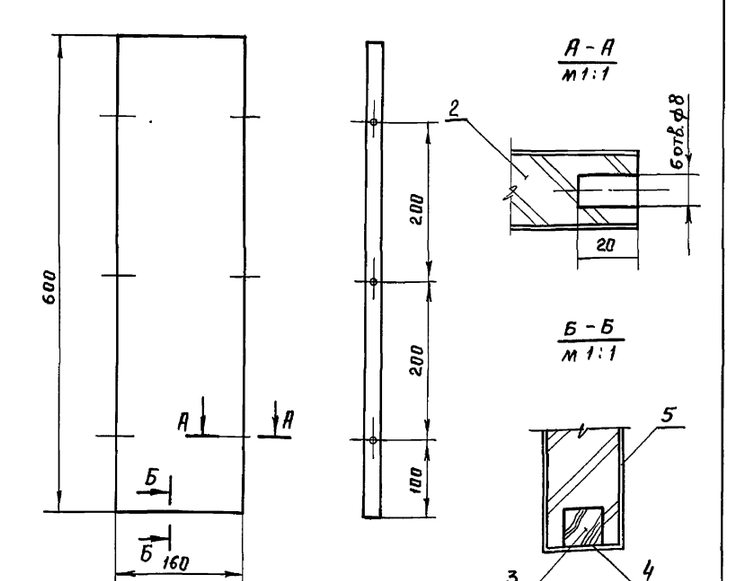

Поз.	Обозначение	Наименование	Кол.	Материал	Размеры Д	Ш	Т	Прим.
1	МШ 151.1-00-100	Полка	1	сборочн.	600	160	20	
2	МШ 151.1-00-101	Щит	1	ст. пл. ГОСТ 13715-68	598	160	19	
3	МШ 151.1-00-102	Рейка в торец	2	хв. пор. ГОСТ 8486-66	160	10	10	
4	МШ 151.1-00-103	Рубашка кромки	2	шпон. стр. ГОСТ 2977-65	160	20	0.8	
5	МШ 151.1-00-104	Рубашка пласти	2	дек. обм. оа. пластик ГОСТ 9590-61	598	160	1	

Полка

МШ 151.1-00-100

Литера	Масса	Масштаб
Т		1:5

Лист 19 | Вс. листов 122

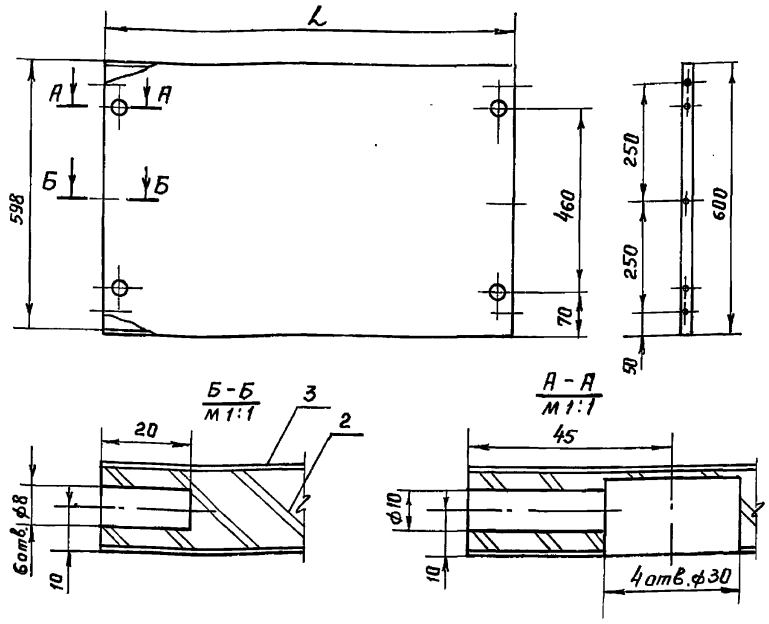

Обозначен.	L
МШ 149.1-00-030	560
МШ 151.1-00-020	1010

Поз.	Обозначение	Наименование	Кол.	Материал	Размеры Д	Ш	Т	Прим.
1	*00 - ÷ 0	Стенка горизонтальн.	1	Сборочн.	L	600	20	Б-4
2	*00 - ÷ 1	Щит	1	Д. с. п. ГОСТ10632-70	L	598	19	
3	*00 - ÷ 2	Рубашка пласти	2	Шпон. строг. ГОСТ2977-65	L	598	0.8	
4	*00 - ÷ 3	Рубашка кромки	2	Шпон строг. ГОСТ2977-65	L	20	0.8	

Стенка горизонтальная

*см. таблицу		
Литера	Масса	Масштаб
Т		1:10
Лист 25	Вс. листов 122	

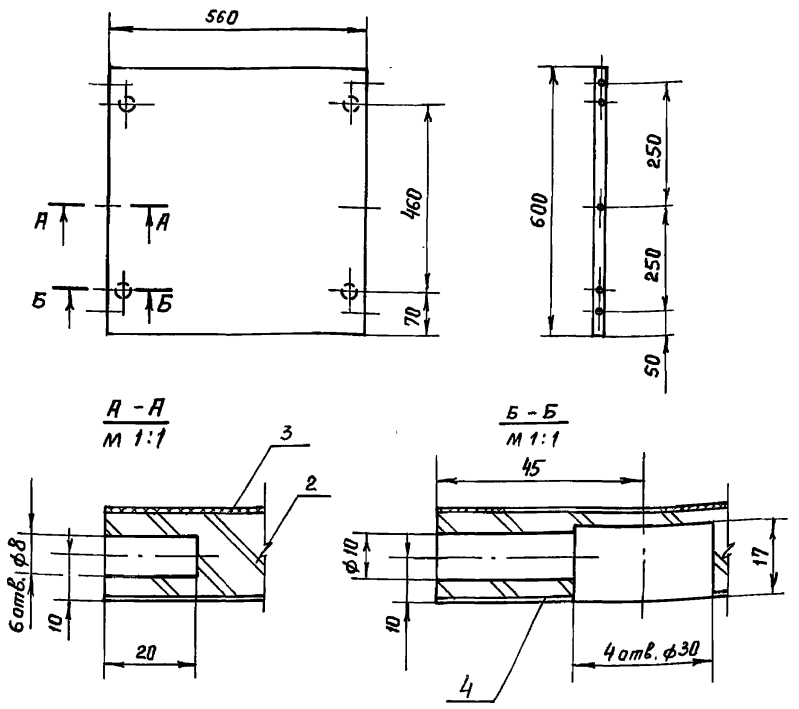

Поз.	Обозначение	Наименование	Кол.	Материал	Размеры Д	Ш	Т	Прим.
1	МШ 149.1-00-040	Стенка горизонтальн.	1	сборочн.	560	600	20	Б-4
2	МШ 149.1-00-041	Щит	1	Ст. плита ГОСТ 13715-68	560	598	19	
3	МШ 149.1-00-042	Рубашка пласти	1	Декор. бум. сл. пластик ГОСТ 9590-61	560	598	1	
4	МШ 149.1-00-043	Рубашка пласти	1	Шпон. строг. ГОСТ2977-65	560	598	0.8	
5	МШ 149.1-00-044	Рубашка кромки	2	Шпон строг. ГОСТ2977-65	560	20	0.8	

Стенка горизонтальная

МШ 149.1-00-040		
Литера	Масса	Масштаб
Т		1:10
Лист 23	Вс. листов 122	

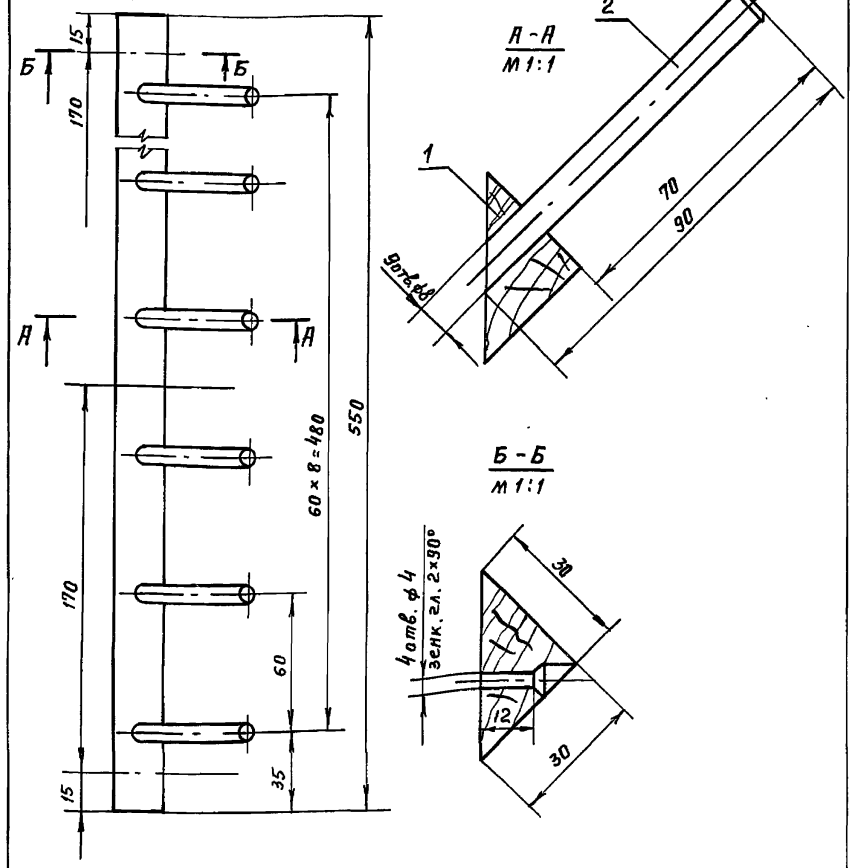

Поз.	Обозначение	Наименование	Кол.	Материал	Размеры Д	Ш	Т	Прим.
1	МШ 149.1-00-091	Планка	1	Т. л. п. ГОСТ2695-71	550	30	30	Б-4
2	МШ 149.1-00-092	Колок	9	Т. л. п. ГОСТ2695-71	90	—	ф8	

Рейка с колками

МШ 149.1-00-090		
Литера	Масса	Масштаб
Т		1:2
Лист 26	Вс. листов 122	

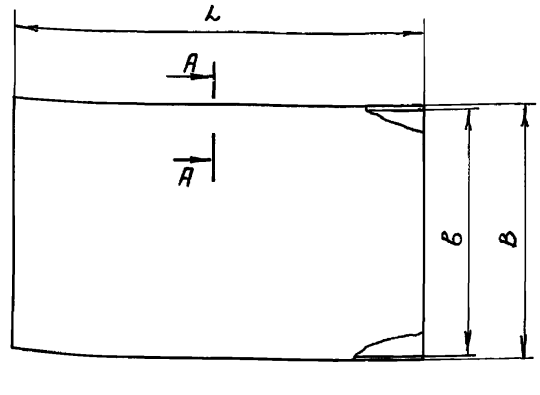

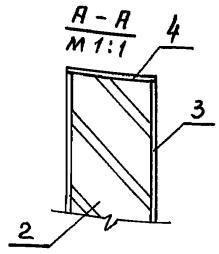

Обозначение	L	В	в
МШ 149.1-00-100	555	550	548
МШ 149.1-00-110	555	300	298
МШ 149.2-00-130	1005	300	298
МШ 151.1-00-090	1005	550	548

Поз.	Обозначение	Наименование	Кол.	Материал	Размеры Д	Ш	Т	Прим.
1	*00 - ÷ 0	Полка	1	сборочн.	L	В	20	Б-4
2	*00 - ÷ 1	Щит	1	Д. с. п. ГОСТ10632-70	L	в	19	
3	*00 - ÷ 2	Рубашка пласти	2	Шпон строг. ГОСТ2977-65	L	в	0.8	
4	*00 - ÷ 3	Рубашка кромки	2	Шпон строг. ГОСТ2977-65	L	20	0.8	

Полка

*см. таблицу		
Литера	Масса	Масштаб
Т		1:10
Лист 24	Вс. листов 122	

1971 ТК

Оборудование типовых общеобразовательных школ. Шкафы пристенные классных помещений и шкафы-перегородки лабораторий химии, физики и биологии

Шкафы-перегородки лабораторий химии, физики и биологии

Серия 1.273-2

Лист ЭИ-20

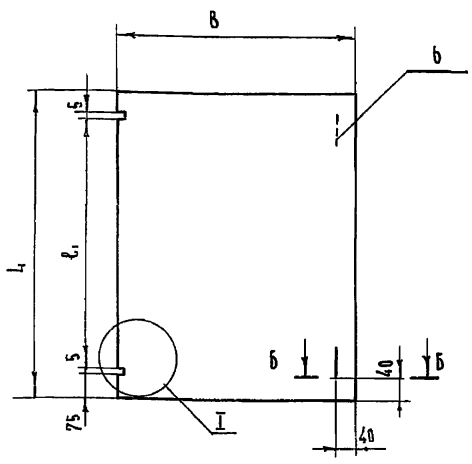

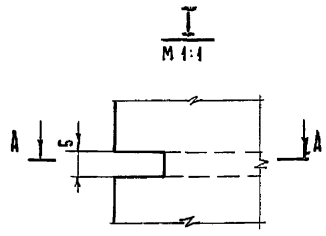

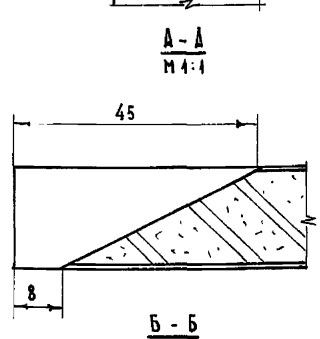

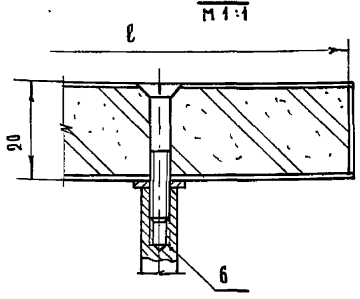

Обозначение	L	ℓ	ℓ1	В	δ
МШ 149.2-00-080	900	898	740	600	598
МШ 149.2-00-070	900	898	740	450	448
МШ 149.1-00-070	750	748	590	600	598
МШ 151.1-00-060	600	598	440	450	448
МШ151.1-00-050	600	598	440	600	598

Поз.	Обозначение	Наименование	Кол.	Материал	Размеры Д	Ш	Т	Прим.
1	*00-÷0	Дверка	1	сборочн.	L	В	20	
2	*00-÷1	Щит	1	Д.с.п. ГОСТ 10632-70	ℓ	δ	19	
3	*00-÷2	Рубашка пласти	2	Шпон строг. ГОСТ 2977-65	L	В	0,8	б/ч
4	*00-÷3	Рубашка кромки	2	Шпон строг. ГОСТ 2977-65	L	20	0,8	б/ч
5	*00-÷4	Рубашка кромки	2	Шпон строг. ГОСТ 2977-65	В	20	0,8	б/ч
6	*00-÷5	Ручка	1	сборочн.				

Дверка.

*см. таблицу

Литера	Масса	Масштаб
Т		1:10
Лист 29	Вс. листов 122	

МШ 151.1-00-070

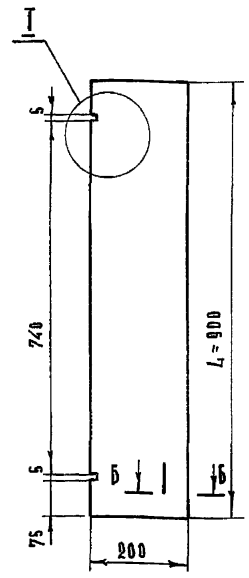

МШ 151.1-00-080

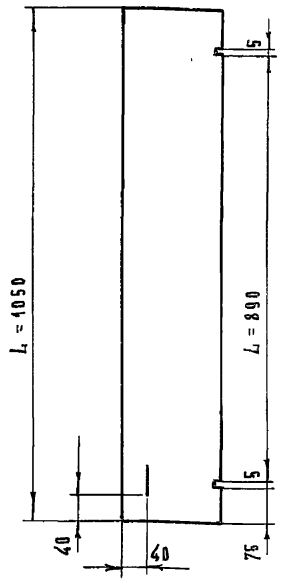

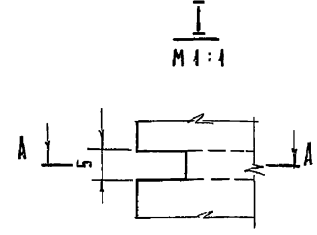

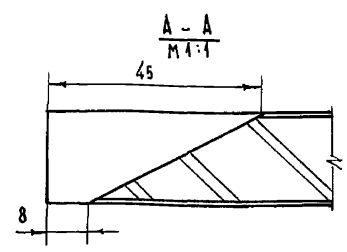

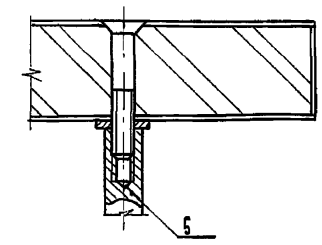

Поз.	Обозначение	Наименование	Кол.	Материал	Размеры Д	Ш	Т	Прим.
1	МШ 151.1-00-070 МШ 151.1-00-080	Дверка	1	сборочн.	L	200	20	
2	МШ 151.1-00-071 МШ 151.1-00-081	Щит	1	Д.с.п. ГОСТ10632-70	L	200	19	
3	МШ 151.1-00-072 МШ 151.1-00-082	Рубашка пласти	2	Шпон строг. ГОСТ 2977-65	L	200	0,8	б-ч
4	МШ 151.1-00-073 МШ 151.1-00-083	Рубашка кромки	2	Шпон строг. ГОСТ 2977-65	L	20	0,8	
5		Ручка	1	сборочн.				

Дверка.

МШ 151.1-00-070
МШ 151.1-00-080

Литера	Масса	Масштаб
Т		1:10
Лист 27	Вс. листов 122	

МШ 149.1-00-080 МШ149.2-00-100

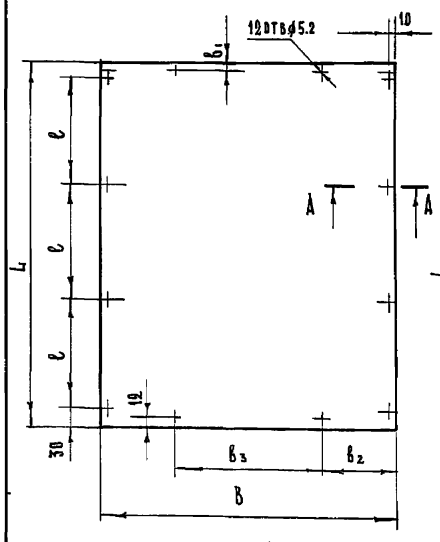

МШ 149.1-00-130. МШ 149.2-00-090

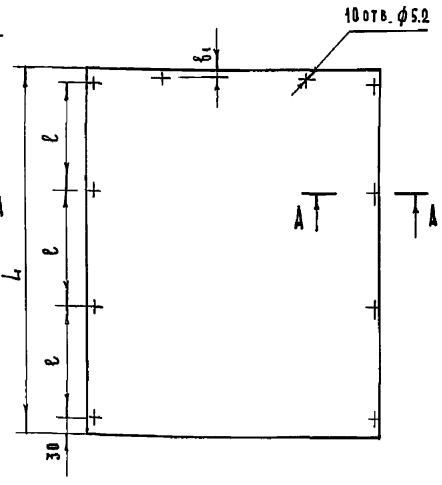

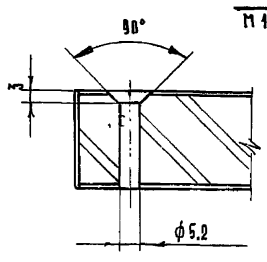

Обозначение	L	ℓ	В	δ1	δ2	δ3
МШ 149.1-00-080	750	230	600	12	150	300
МШ 149.2-00-090	750	230	1050	12	200	650
МШ 149.1-00-130	750	230	600	30	150	300
МШ 149.2-00-100	900	280	1050	30	200	650

Поз.	Обозначение	Наименование	Кол.	Материал	Размеры Д	Ш	Т	Прим.
1	*00-÷0	Стенка лицевая	1	сборочн.	L	В	20	
2	*00-÷1	Щит	1	Д.с.п. ГОСТ 10632-70	L	В	19	
3	*00-÷2	Рубашка пласти	2	Шпон строг. ГОСТ 2977-65	L	В	0,8	б-ч
4	*00-÷3	Рубашка кромки	2	Шпон строг. ГОСТ 2977-65	L	20	0,8	
5	*00-÷4	Рубашка кромки		Шпон строг. ГОСТ 2977-65	В	20	0,8	

Стенка лицевая.

*см. таблицу

Литера	Масса	Масштаб
Т		1:10
Лист 30	Вс. листов 122	

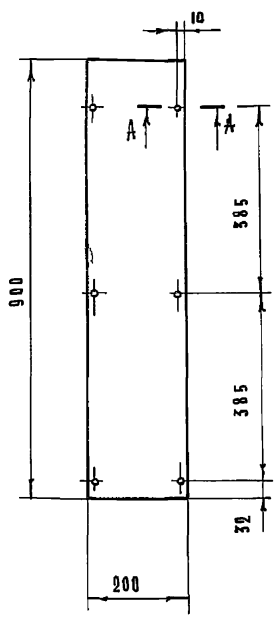

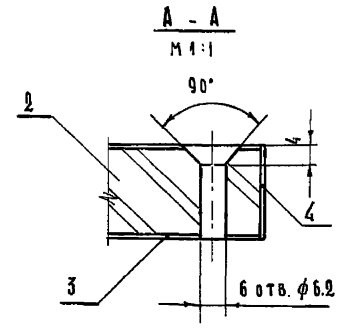

Выборки в доске под электропанель и рукоятку шибера сделать по месту.

Поз.	Обозначение	Наименование	Кол.	Материал	Размеры Д	Ш	Т	Прим.
1	МШ 149.2-00-110	Доска панельная	1	сборочн.	900	200	20	
2	МШ 149.2-00-111	Щит	1	Д.с.п. ГОСТ 10632-70	900	200	19	
3	МШ 149.2-00-112	Рубашка пласти	2	Шпон строг. ГОСТ 2977-65	900	200	0,8	б-ч
4	МШ 149.2-00-113	Рубашка кромки	2	Шпон строг ГОСТ 2977-65	900	20	0,8	

Доска панельная.

МШ 149.2-00-110
МШ 149.2-00-120

Литера	Масса	Масштаб
Т		1:10
Лист 28	Вс. листов 122	

ТК 1971

Оборудование типовых общественных предприятий

Альбом III. Технологические и архитектурно-строительные решения механических лабораторий химических, физических и биологических

ЭМ-21

Типовой 4.925-2

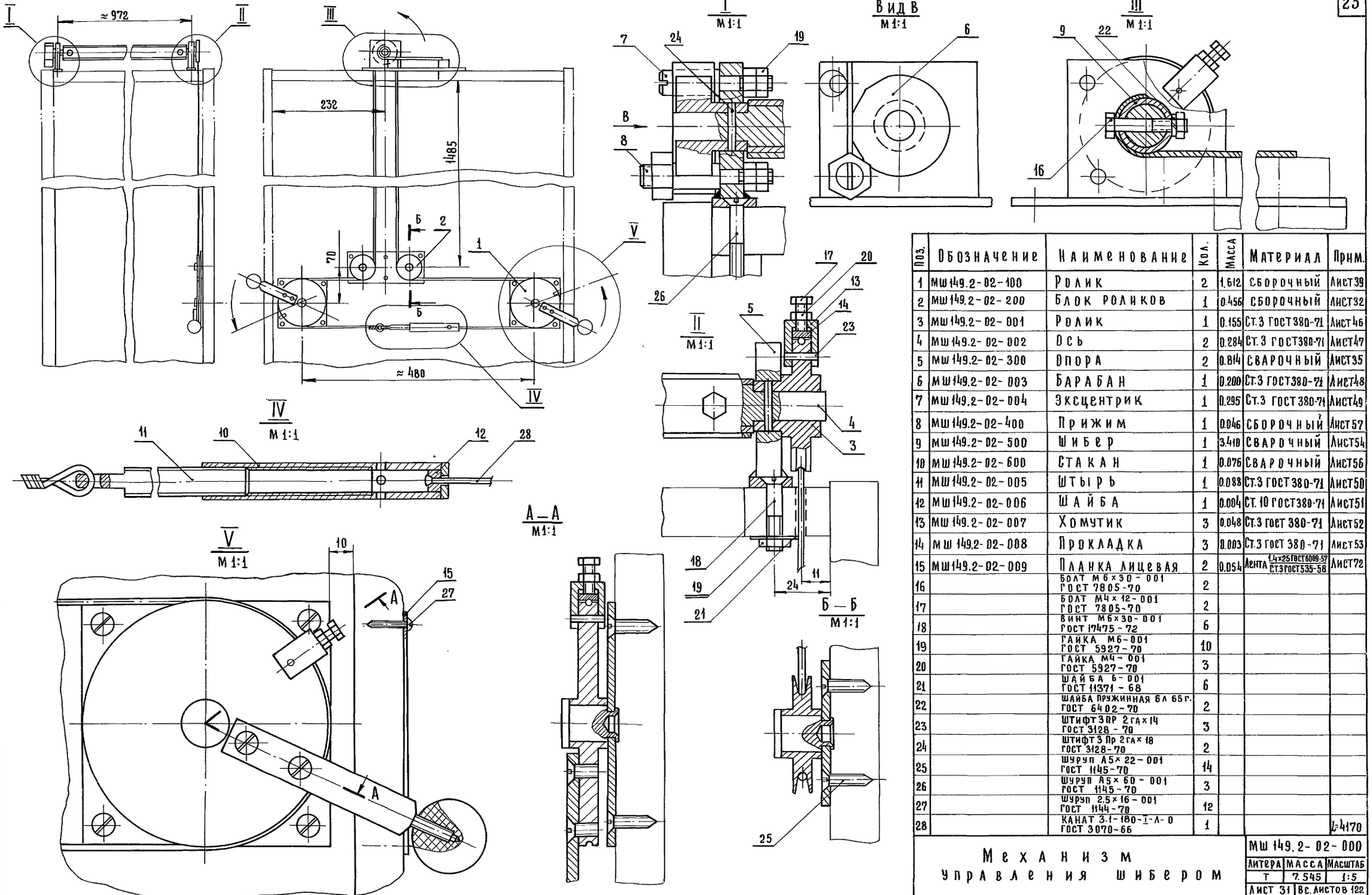

Поз.	Обозначение	Наименование	Кол.	Масса	Материал	Прим.
1	МШ 149.2-02-100	Ролик	2	1.612	сборочный	Лист 39
2	МШ 149.2-02-200	Блок роликов	1	0.456	сборочный	Лист 32
3	МШ 149.2-02-001	Ролик	1	0.155	Ст.3 ГОСТ 380-71	Лист 46
4	МШ 149.2-02-002	Ось	2	0.284	Ст.3 ГОСТ 380-71	Лист 47
5	МШ 149.2-02-300	Опора	2	0.814	сварочный	Лист 35
6	МШ 149.2-02-003	Барабан	1	0.200	Ст.3 ГОСТ 380-71	Лист 48
7	МШ 149.2-02-004	Эксцентрик	1	0.295	Ст.3 ГОСТ 380-71	Лист 49
8	МШ 149.2-02-400	Прижим	1	0.046	сборочный	Лист 57
9	МШ 149.2-02-500	Шибер	1	3.410	сварочный	Лист 54
10	МШ 149.2-02-600	Стакан	1	0.076	сварочный	Лист 56
11	МШ 149.2-02-005	Штырь	1	0.088	Ст.3 ГОСТ 380-71	Лист 50
12	МШ 149.2-02-006	Шайба	1	0.004	Ст.10 ГОСТ 380-71	Лист 51
13	МШ 149.2-02-007	Хомутик	3	0.048	Ст.3 ГОСТ 380-71	Лист 52
14	МШ 149.2-02-008	Прокладка	3	0.003	Ст.3 ГОСТ 380-71	Лист 53
15	МШ 149.2-02-009	Планка лицевая	2	0.054	Лента 1,4×25 ГОСТ 6009-57 / Ст.3 ГОСТ 535-58	Лист 72
16		Болт М6×30-001 ГОСТ 7805-70	2			
17		Болт М4×12-001 ГОСТ 7805-70	2			
18		Винт М6×30-001 ГОСТ 17475-72	6			
19		Гайка М6-001 ГОСТ 5927-70	10			
20		Гайка М4-001 ГОСТ 5927-70	3			
21		Шайба 6-001 ГОСТ 11371-68	6			
22		Шайба пружинная 6л 65г. ГОСТ 6402-70	2			
23		Штифт 3пр 2гах14 ГОСТ 3128-70	3			
24		Штифт 3 Пр 2гах18 ГОСТ 3128-70	2			
25		Шуруп А5×22-001 ГОСТ 1145-70	14			
26		Шуруп А5×60-001 ГОСТ 1145-70	3			
27		Шуруп 2.5×16-001 ГОСТ 1144-70	12			
28		Канат 3.1-180-1-л-0 ГОСТ 3070-66	1			1-4170

Механизм управления шибером

МШ 149.2-02-000

Литера	Масса	Масштаб
Т	7.545	1:5
Лист 31	Вс. листов 122	

ТК	Оборудование типовых общеобразовательных школ. Шкафы пристенные классных помещений и шкафы-перегородки лабораторий химии, физики и биологии.	Серия 1.273-2
1971	Шкафы-перегородки лабораторий химии, физики и биологии.	Лист ЭИ-22

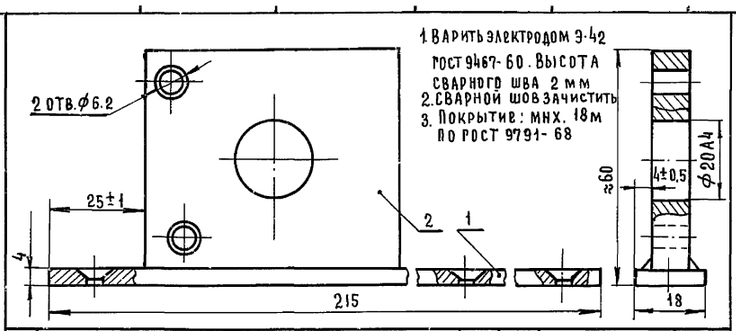

Поз.	Обозначение	Наименование	Кол.	Масса	Материал	Прим.
1	МШ 149.2-02-301	Планка	1	0.122	Полоса 4х18 ГОСТ 103-57 / Ст.3 ГОСТ 535-58	Лист 36
2	МШ 149.2-02-302	Планка опорная	1	0.285	Полоса 10х56 ГОСТ 103-57 / Ст.3 ГОСТ 535-58	Лист 37

Опора — МШ 149.2-02-300

Литера	Масса	Масштаб
Т	0.407	1:1
Лист 35	Вс. листов 122	

▽4 остальное

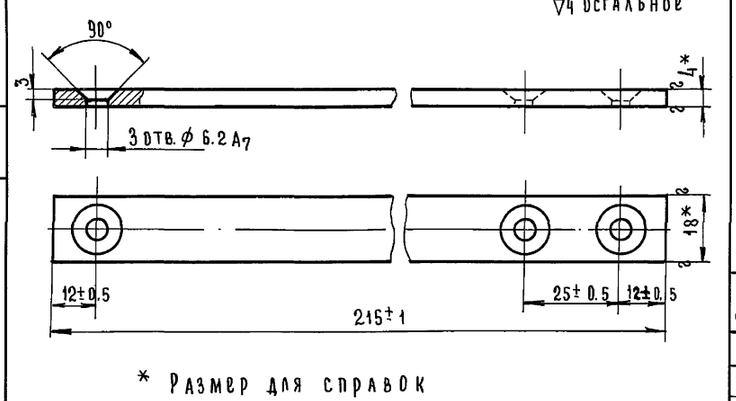

* Размер для справок

Планка — Полоса 4х18 ГОСТ 103-57 / Ст.3 ГОСТ 535-58 — МШ 149.2-02-301

Литера	Масса	Масштаб
Т	0.122	1:1
Лист 36	Вс. листов 122	

▽4 остальное

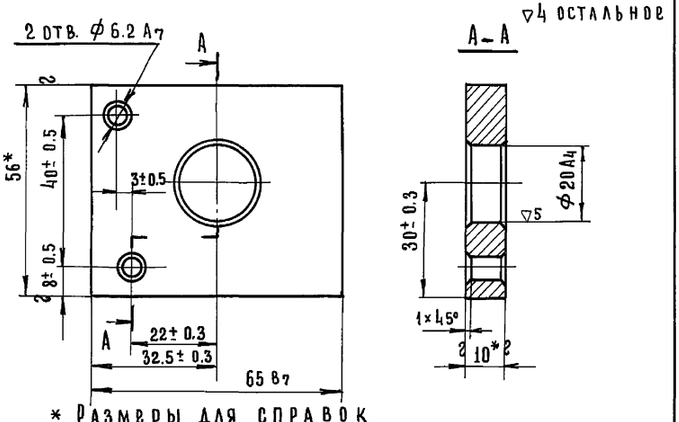

* Размеры для справок

Планка опорная — Полоса 10х56 ГОСТ 103-57 / Ст.3 ГОСТ 535-58 — МШ 149.2-02-302

Литера	Масса	Масштаб
Т	0.285	1:1
Лист 37	Вс. листов 122	

▽4 кругом

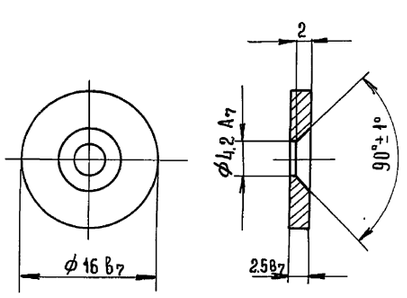

1. Острые ребра притупить
2. Покрытие: мнх. 18м по ГОСТ 9791-68

Шайба — Ст.3 ГОСТ 380-71 — МШ 149.2-03-011

Литера	Масса	Масштаб
Т	0.004	2:1
Лист 38	Вс. листов 122	

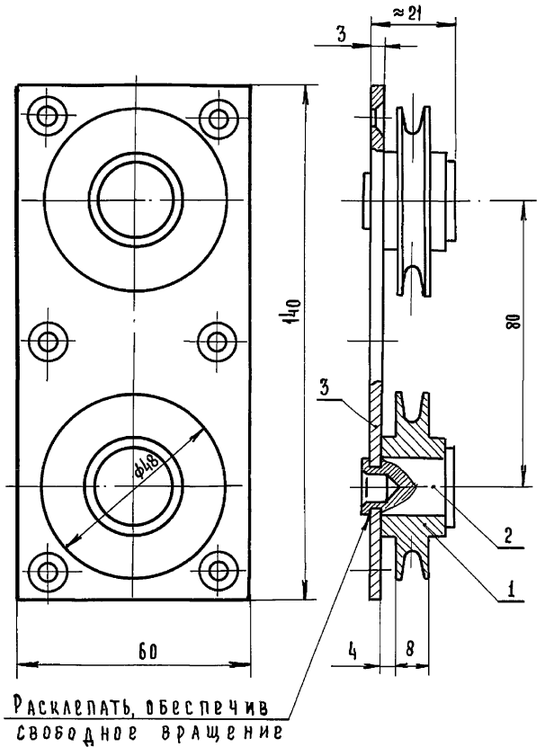

Поз.	Обозначение	Наименование	Кол.	Масса	Материал	Прим.
1	МШ 149.2-02-201	Ролик	2	0.227	Ст.3 ГОСТ 380-71	Лист 33
2	МШ 149.2-02-102	Ось	2	0.031	Ст.3 ГОСТ 380-71	Лист 41
3	МШ 149.2-02-202	Плита	1	0.198	Лента 3х60 ГОСТ 6009-57 / Ст.2 ГОСТ 535-58	Лист 34

Блок роликов — МШ 149.2-02-200

Литера	Масса	Масштаб
Т	0.456	1:1
Лист 32	Вс. листов 122	

▽5 кругом

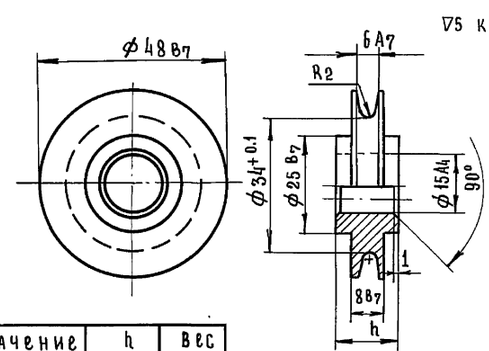

Обозначение	h	Вес
МШ 149.2-02-201	16±0.1	0.227
МШ 149.2-03-101	11±0.1	0.156

Покрытие: мнх. 18м по ГОСТ 9791-68

Ролик — Ст. ГОСТ 380-71 — * см. таблицу

Литера	Масса	Масштаб
Т	*см.табл.	1:1
Лист 33	Вс. листов 122	

▽4 остальное

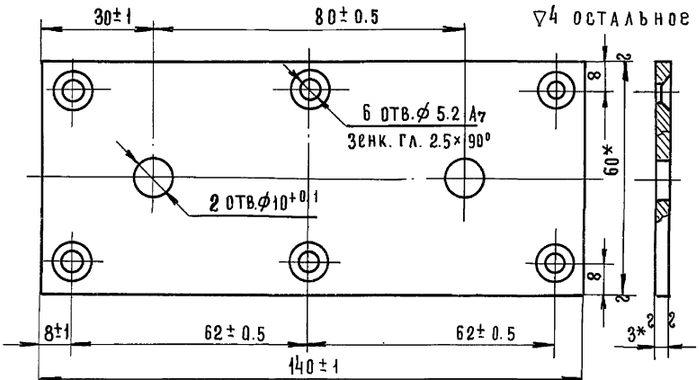

1. * Размеры для справок
2. Покрытие: мнх. 18м по ГОСТ 9791-68

Плита — Лента 3х60 ГОСТ 6009-57 / Ст. 2 ГОСТ 535-58 — МШ 149.2-02-202

Литера	Масса	Масштаб
Т	0.198	1:1
Лист 34	Вс. листов 122	

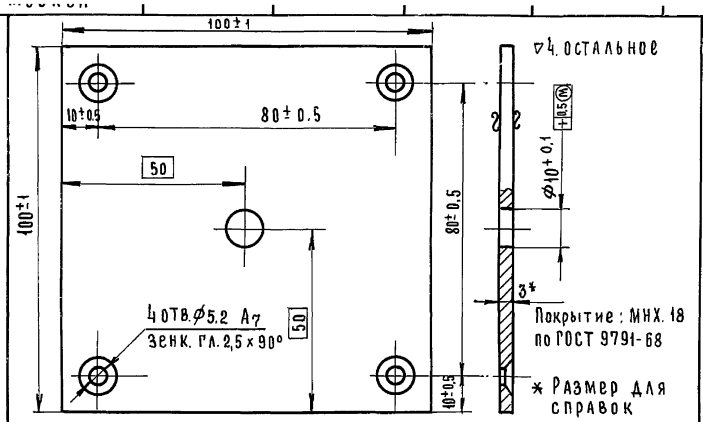

Плита	МШ 149.2-02-103		
Лист 3 ГОСТ 3680-57 / СТ.3 ГОСТ 17066-71	Литера	Масса	Масштаб
	Т	0.188	1:1
	Лист 42	Вс. листов 122	

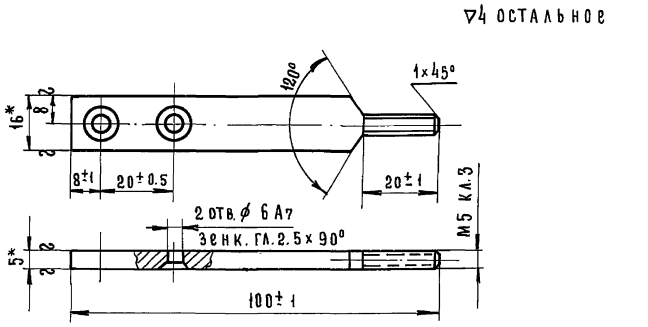

* Размеры для справок
Покрытие: МНХ.18 по ГОСТ 9791-68

Рукоятка	МШ 149.2-02-104		
Полоса 5×16 ГОСТ 103-57 / СТ.3 ГОСТ 535-58	Литера	Масса	Масштаб
	Т	0.063	1:1
	Лист 43	Вс. листов 122	

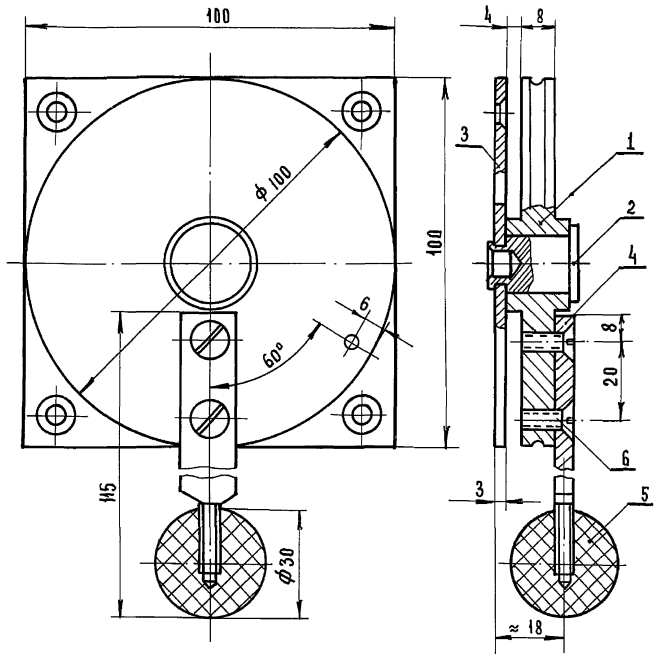

Поз.	Обозначение	Наименование	Кол.	Масса	Материал	Прим.
1	МШ 149.2-02-101	Ролик	1	0.524	Ст.3 ГОСТ 380-71	Лист 40
2	МШ 149.2-02-102	Ось	1	0.031	Ст.3 ГОСТ 380-71	Лист 41
3	МШ 149.2-02-103	Плита	1	0.188	Лист 3 ГОСТ 3680-57 / СТ.3 ГОСТ 17066-71	Лист 42
4	МШ 149.2-02-104	Рукоятка	1	0.063	Полоса 5×16 ГОСТ 103-57 / СТ.3 ГОСТ 535-58	Лист 43
5	МШ 149.2-02-105	Ручка	1	—	Оргстекло	Лист 44
6	———	Винт М5×12-001 ГОСТ 17475-72	2	—		

Ролик	МШ 149.2-02-100		
	Литера	Масса	Масштаб
	Т	0.806	1:1
	Лист 39	Вс. листов 122	

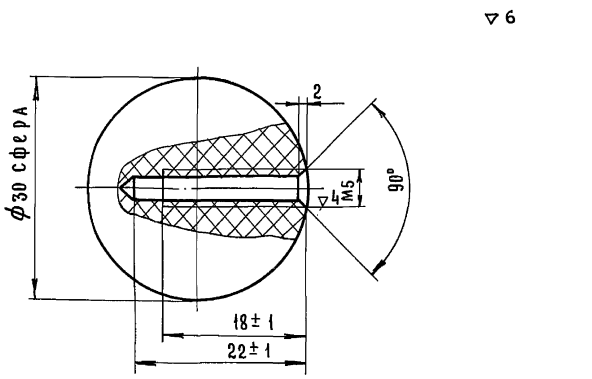

Ручка	МШ 149.2-02-105		
Оргстекло под ТУМХП 26-54	Литера	Масса	Масштаб
	Т	—	2:1
	Лист 44	Вс. листов 122	

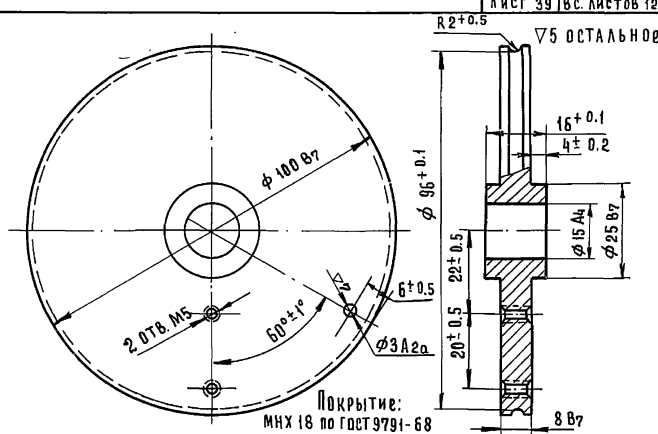

Ролик	МШ 149.2-02-101		
Ст. 3 ГОСТ 380-71	Литера	Масса	Масштаб
	Т	0.524	1:1
	Лист 40	Вс. листов 122	

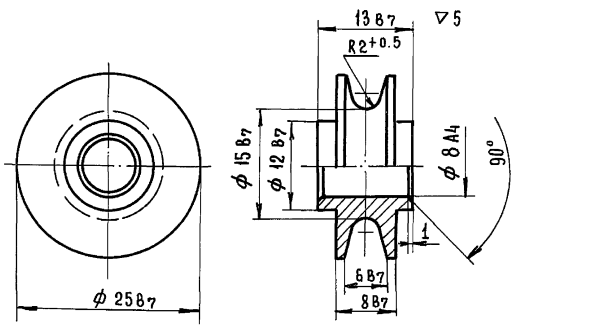

1. Острые ребра притупить
2. Покрытие: МНХ.18 м по ГОСТ 9791-68

Ролик	МШ 149.2-03-008		
Ст.3 ГОСТ 380-71	Литера	Масса	Масштаб
	Т	0.050	2:1
	Лист 45	Вс. листов 122	

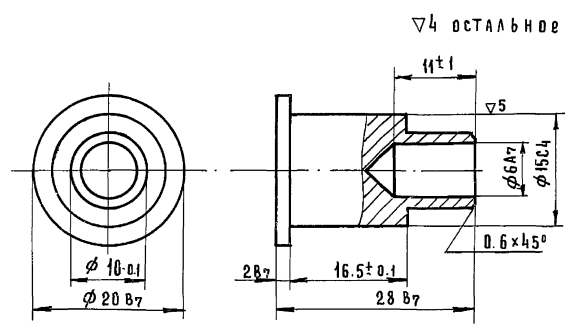

Покрытие: МНХ 18 по ГОСТ 9791-68

Ось	МШ 149.2-02-102		
Ст.3 ГОСТ 380-71	Литера	Масса	Масштаб
	Т	0.031	2:1
	Лист 41	Вс. листов 122	

ТК 1971г.

Оборудование типовых общеобразовательных школ. Шкафы пристенные классных помещений и шкафы-перегородки лабораторий химии, физики и биологии

Шкафы-перегородки лабораторий химии, физики и биологии.

Серия 1.273-2

Лист ЭИ-24

▽4

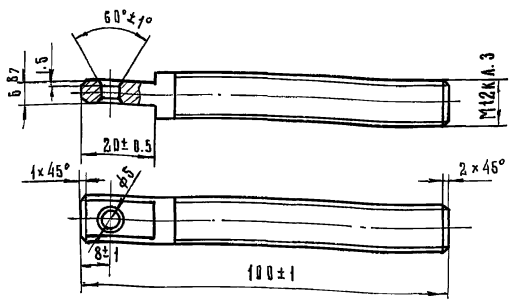

Покрытие: МНХ.18. по ГОСТ 9791-68

Штырь	МШ 149.2-02-005		
Ст.3 ГОСТ 380-71	Литера	Масса	Масштаб
	Т	0.088	1:1
	Лист 50	Вс. листов 122	

Покрытие: МНХ 18 по ГОСТ 9791-68

▽5 остальное

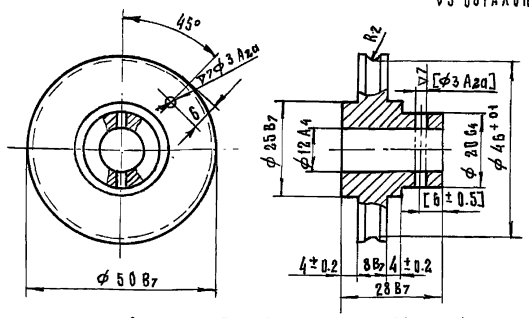

1. Обработку по размерам в квадратных скобках производить совместно с дет. МШ.149.2-02-500.
2. Острые кромки притупить

Ролик	МШ 149.2-02-001		
Ст.3 ГОСТ 380-71	Литера	Масса	Масштаб
	Т	0.155	1:1
	Лист 46	Вс. листов 122	

▽5

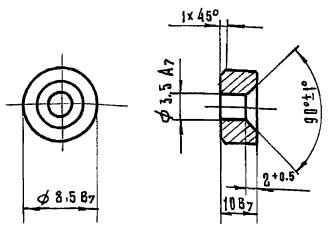

Покрытие: МНХ 18 по ГОСТ 9791-68

Шайба	МШ 149.2-02-006		
Ст.3 ГОСТ 380-71	Литера	Масса	Масштаб
	Т	0.004	2:1
	Лист 51	Вс. листов 122	

▽5 остальное

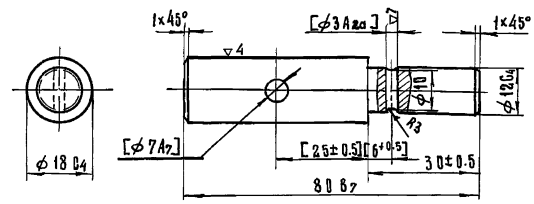

Обработку по размерам в квадратных скобках производить совместно с дет. МШ.149.2-02-500; МШ 149.2-02-001; МШ 149.2-02-003.
Покрытие: МНХ 18 по ГОСТ 9791-68

Ось	МШ 149.2-02-002		
Ст.3 ГОСТ 380-71	Литера	Масса	Масштаб
	Т	0.142	1:1
	Лист 47	Вс. листов 122	

Покрытие: МНХ.18 по ГОСТ 9791-68

▽5 остальное

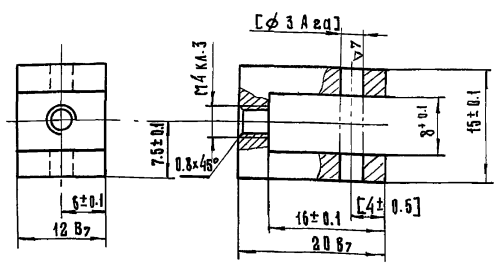

Обработку по размерам в квадратных скобках производить совместно с дет. № МШ 149.2-02-001 и МШ 149.2-02-101

Хомутик	МШ 149.2-02-007		
Ст.3 ГОСТ 380-71	Литера	Масса	Масштаб
	Т	0.016	2:1
	Лист 52	Вс. листов 122	

Покрытие: МНХ.18. по ГОСТ 9791-68

▽5 остальное

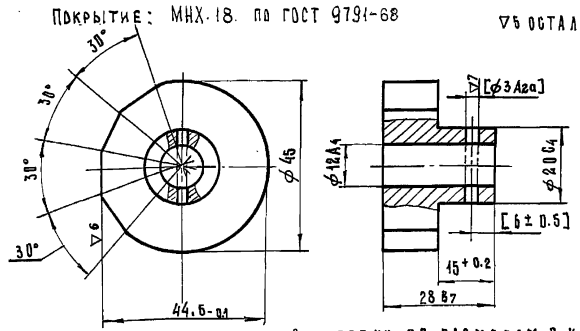

Обработку по размерам в квадратных скобках производить совместно с дет. МШ 149.2-02-500.

Барабан	МШ 149.2-02-003		
Ст.3 ГОСТ 380-71	Литера	Масса	Масштаб
	Т	0.200	1:1
	Лист 48	Вс. листов 122	

▽4

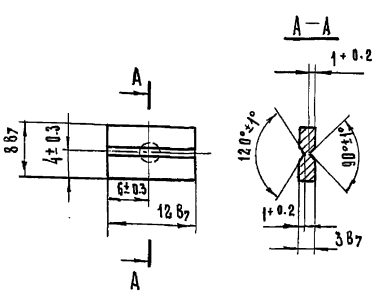

Покрытие: МНХ.18 по ГОСТ 9791-68

Прокладка	МШ 149.2-02-008		
Ст.3 ГОСТ 380-71	Литера	Масса	Масштаб
	Т	0.001	2:1
	Лист 53	Вс. листов 122	

▽4

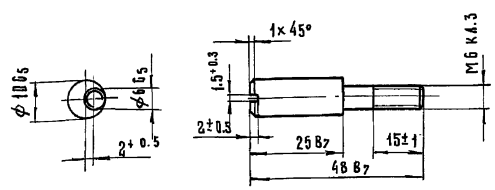

Покрытие: МНХ.18 по ГОСТ 9791-68

Эксцентрик	МШ 149.2-02-004		
Ст.3 ГОСТ 380-71	Литера	Масса	Масштаб
	Т	0.295	1:1
	Лист 49	Вс. листов 122	

Т.К. 1971г

Оборудование типовых общеобразовательных школ. Шкафы пристенные классных посещений и шкафы-перегородки лабораторий химии, физики и биологии

Шкафы-перегородки лабораторий химии, физики и биологии

Серия 1.273-2

Лист ЭИ-25

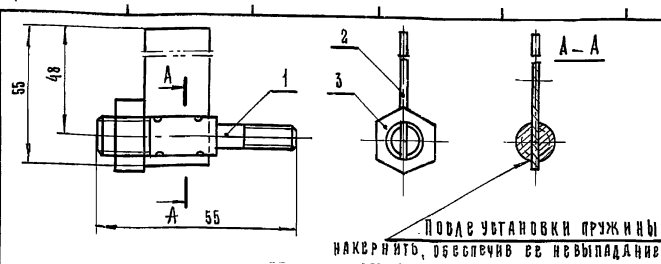

После установки пружины накернить, обеспечив ее невыпадание

Поз.	Обозначение	Наименование	Кол.	Масса	Материал	Прим
1	МШ 149.2-02-401	Держатель	1	0.034	Ст.3 ГОСТ 380-71	Лист 58
2	МШ 149.2-02-402	Пружина	1	0.012	Лента 1.5-18 ГОСТ 2614-65	Б.Ч.
3		Гайка М10-010 ГОСТ 5927-70	1	0.01		

Прижим	МШ 149.2-02-400		
	Литера	Масса	Масштаб
	Т	0.046	1:1
	Лист 57	Вс. листов 122	

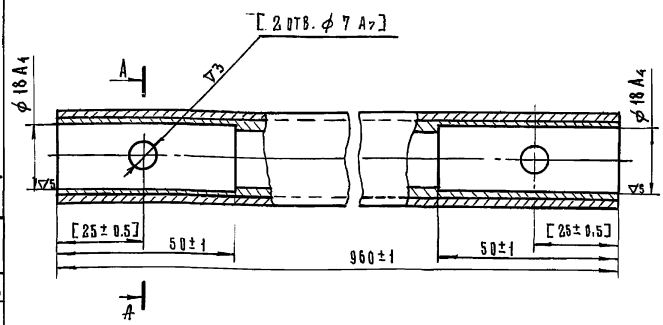

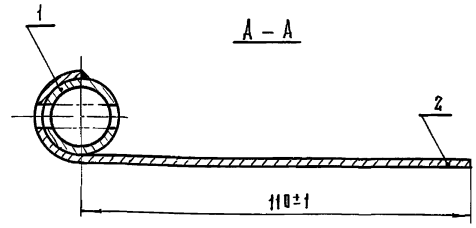

1. Обработку по размерам в квадратных скобках производить совместно с дет. МШ 149.2-02-002.
2. Варить электродом типа Э-42 ГОСТ 9467-60. Высота шва 2 мм.
3. Сварной шов зачистить.
4. Покрытие: красить щелочекислотостойкой эмалью.

▽4

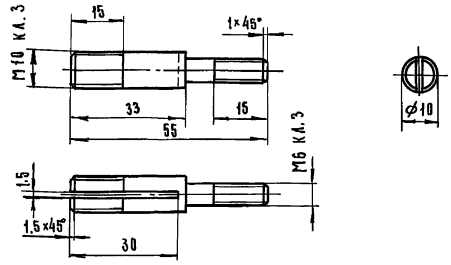

Неуказанные предельные отклонения размеров: охватывающих – по A_7, охватываемых – по B_7, прочих $\pm 1/2$ допуска 8 кл.

Поз.	Обозначение	Наименование	Кол.	Масса	Материал	Прим.
1	МШ 149.2-02-501	Труба	1	1.16	Труба 22×3.5×960 – 10 ГОСТ 8734-58	Б.Ч.
2	МШ 149.2-02-502	Экран	1	2.25	Лист 2 ГОСТ 3680-57 Ст.3 ГОСТ 17066-71	Лист 55

Держатель	МШ 149.2-02-401		
Ст.3 ГОСТ 380-71	Литера	Масса	Масштаб
	Т	0.034	1:1
	Лист 58	Вс. листов 122	

Шибер	МШ 149.2-02-508		
	Литера	Масса	Масштаб
	Т	3.41	1:1
	Лист 54	Вс. листов 122	

▽4 остальное

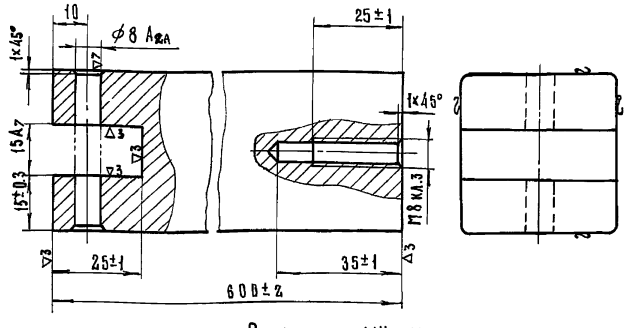

Покрытие: МНХ 12 по ГОСТ 9791-68

▽3 остальное

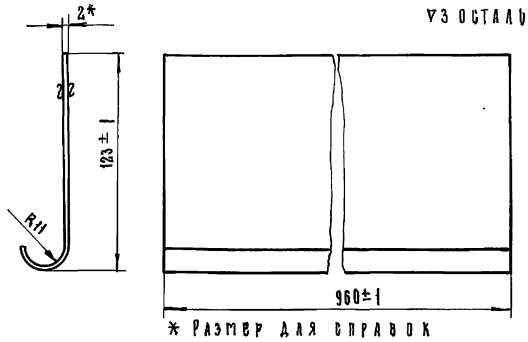

* Размер для справок
1. Острые кромки притупить
2. Длина развертки $B = 150$ мм.

Груз	МШ 149.2-03-007		
Квадрат 45 ГОСТ 2591-71 / Ст.3 ГОСТ 535-58	Литера	Масса	Масштаб
	Т	9.5	1:1
	Лист 59	Вс. листов 122	

Экран	МШ 149.2-02-502		
Лист 2 ГОСТ 3680-57 / Ст.3 ГОСТ 17066-71	Литера	Масса	Масштаб
	Т	2.25	1:2
	Лист 55	Вс. листов 122	

▽3 остальное

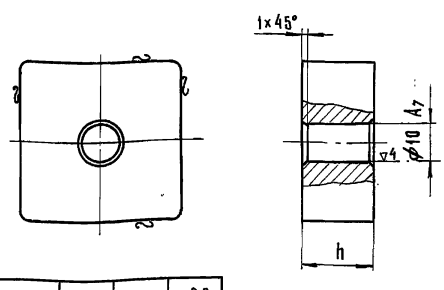

Высота h	50	35	20
Вес в кг.	0.75	0.52	0.3

Покрытие: МНХ.12 по ГОСТ 9791-68

▽4 остальное

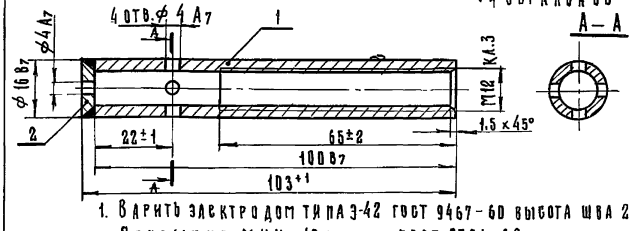

1. Варить электродом типа Э-42 ГОСТ 9467-60 высота шва 2 мм
2. Покрытие: МНХ. 12 м по ГОСТ 9791-68.

Поз.	Обозначение	Наименование	Кол.	Масса	Материал	Прим.
1	МШ 149.2-02-601	Трубка	1	0.071	Труба 16×3×100 10 ГОСТ 8734-58	Б.Ч.
2	МШ 149.2-02-602	Заглушка Б=3	1	0.005	Ст.3 ГОСТ 380-71	Б.Ч.

Комплект разновесок	МШ 149.2-03-010		
Квадрат 45 ГОСТ 2591-71 / Ст.3 ГОСТ 535-58	Литера	Масса	Масштаб
	Т	См. табл.	1:1
	Лист 60	Вс. листов 122	

Стакан	МШ 149.2-02-600		
	Литера	Масса	Масштаб
	Т	0.076	1:1
	Лист 56	Вс. листов 122	

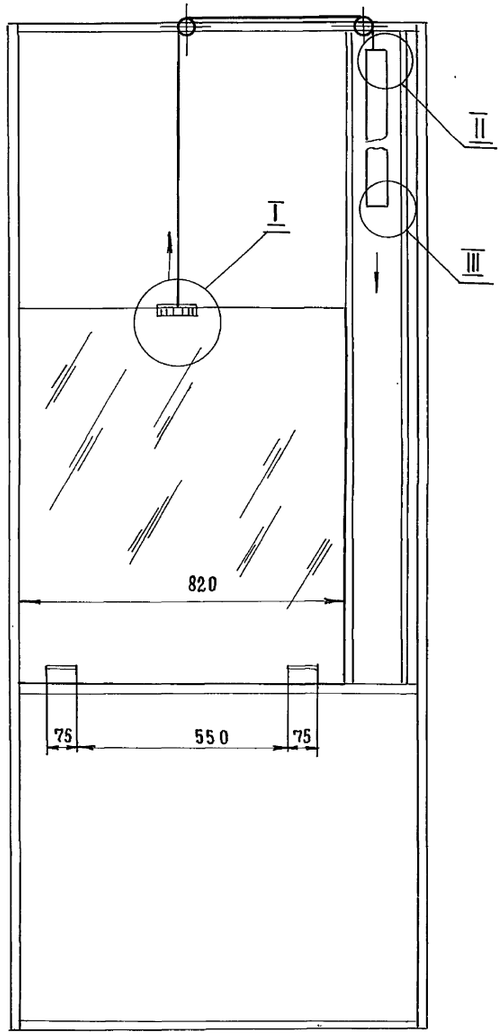

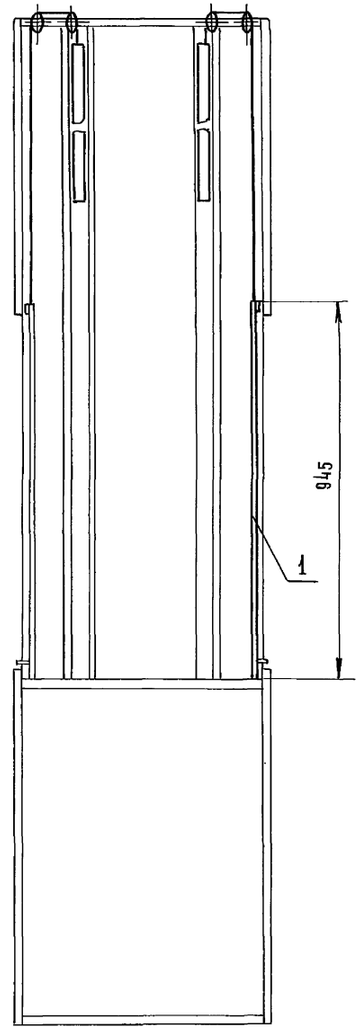

IV
М1:1

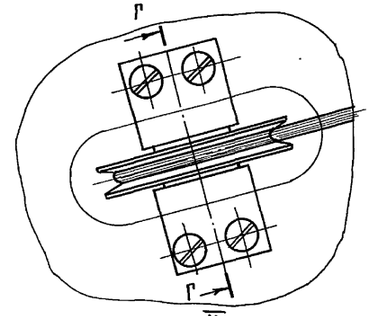

Г—Г повернуто
М1:1

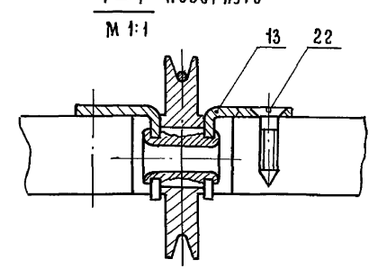

III
М1:1

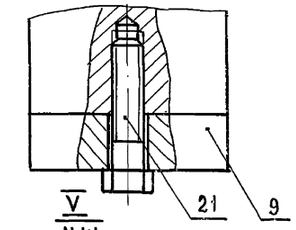

V
М1:1

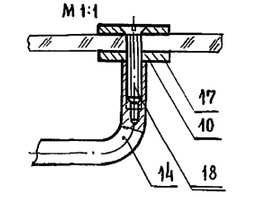

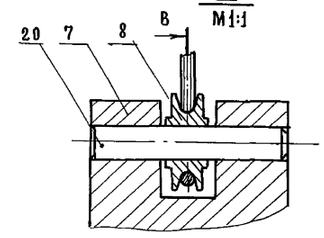

В

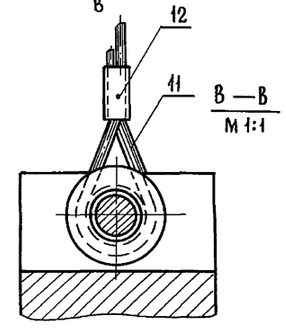

В—В
М1:1

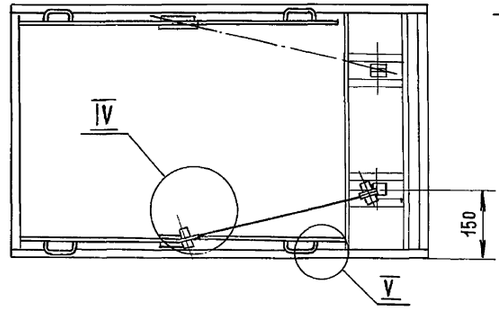

I
М1:1

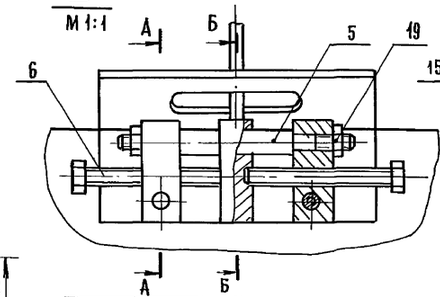

А—А
М1:1

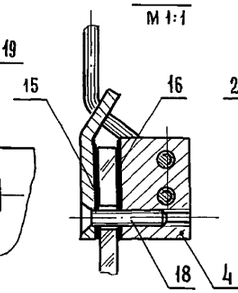

Б—Б
М1:1

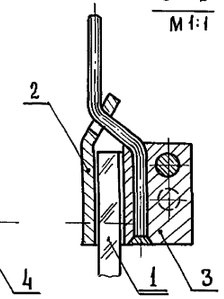

Поз.	Обозначение	Наименование	Кол.	Масса	Материал	Прим.
1	МШ 149.2-03-001	Дверка	2	13.948	Стекло 5727-57	лист 71
2	МШ 149.2-03-002	Планка	2	0.062	Ст.3 ГОСТ 380-71	лист 66
3	МШ 149.2-03-003	Ползун	2	0.026	Ст.3 ГОСТ 380-71	лист 62
4	МШ 149.2-03-004	Опора	4	0.033	Ст.3 ГОСТ 380-71	лист 67
5	МШ 149.2-03-005	Направляющая	2	0.009	Ст.3 ГОСТ 380-71	лист 63
6	МШ 149.2-03-006	Болт	4	0.005	Ст.3 ГОСТ 380-71	лист 64
7	МШ 149.2-03-007	Груз	2	9.6	квадрат 45 ГОСТ 2591-71 / Ст.3 ГОСТ 535-58	лист 59
8	МШ 149.2-03-008	Ролик	2	0.100	Ст.3 ГОСТ 380-71	лист 45
9	МШ 149.2-03-010	Комплект разновесок	2	—	квадрат 45 ГОСТ 2591-71 / Ст.3 ГОСТ 535-58	лист 60
10	МШ 149.2-03-011	Шайба	16	—	Ст.3 ГОСТ 380-71	лист 38
11	———	Канат 3.1-180-1-Л-О ГОСТ 3070-66	—	—		$L_{общ}$=3м
12	МШ 149.2-03-012	Обойма	2	0.005	Труба 7×0.6 ГОСТ 8734×58	
13	МШ 149.2-03-100	Блок	4	0.806	сборочный	лист 73
14		Ручка	4			
15	МШ 149.2-03-013	Прокладка	2	—	резина ГОСТ 7338-65	лист 68
16	МШ 149.2-03-014	Прокладка	4	—	резина ГОСТ 7338-65	лист 68
17	МШ 149.2-03-015	Прокладка	16	—	резина ГОСТ 7338-65	лист 69
18	———	Винт М4×20-001 ГОСТ 17475-72	12	—		
19	———	Гайка М4-001 ГОСТ 5927-70	4	—		
20	———	Штифт 8 ПР 2 2а×45 ГОСТ 3128-70	2	—		
21	———	Болт М8×60-001 ГОСТ 7805-70	2	—		
22	———	Шуруп А4×22-001 ГОСТ 1145-70	16	—		

Механизм подъема дверок

МШ 149.2-03-000

Литера	Масса	Масштаб
Т	≈14.964	1:10
Лист 61	Листов 122	

ТК 1971

Оборудование типовых общеобразовательных школ. Шкафы пристенные классных помещений и шкафы-перегородки лабораторий химии, физики и биологии

Шкафы-перегородки лабораторий химии, физики и биологии

Серия 1.273-2

Лист ЭИ-27

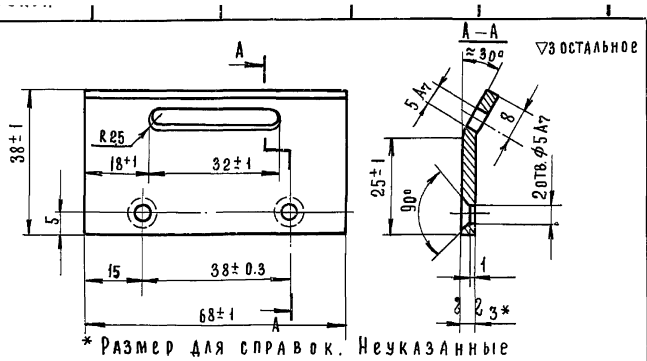

* Размер для справок. Неуказанные предельные отклонения размеров – ± 1/2 допуска 8 кл.
Покрытие: МНХ 18 по ГОСТ 9791-68

Планка	МШ 149.2-03-002		
Ст. 3 ГОСТ 380-71	Литера	Масса	Масштаб
	Т	0.062	1:1
	Лист 66	Вс. листов 122	

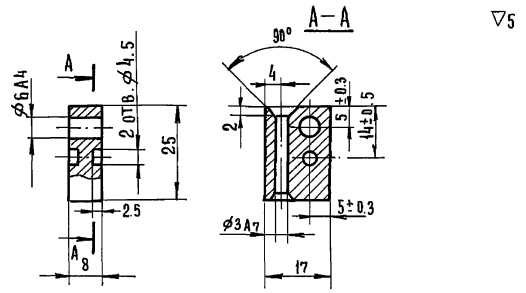

Неуказанные предельные отклонения размеров: охватывающих – по А7, охватываемых – по В7, прочих ± 1/2 допуска 8 кл.
Покрытие: МНХ 18 по ГОСТ 9791-68

Ползун	МШ 149.2-03-003		
Ст. 3 ГОСТ 380-71	Литера	Масса	Масштаб
	Т	0.026	1:1
	Лист 62	Вс. листов 122	

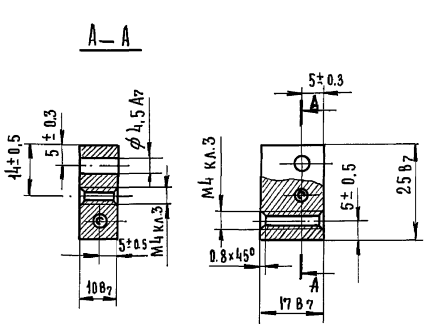

Опора	МШ 149.2-03-004		
Ст. 3 ГОСТ 380-71	Литера	Масса	Масштаб
	Т	0.033	1:1
	Лист 67	Вс. листов 122	

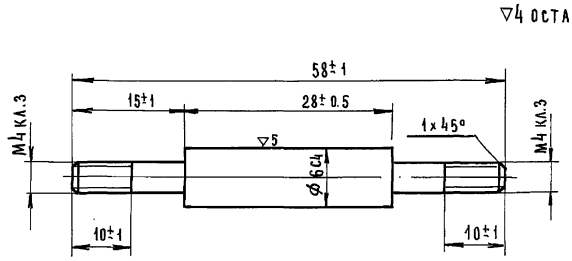

Покрытие: МНХ 18 по ГОСТ 9791-68

Направляющая	МШ 149.2-03-005		
Ст. 3 ГОСТ 380-71	Литера	Масса	Масштаб
	Т	0.009	2:1
	Лист 63	Вс. листов 122	

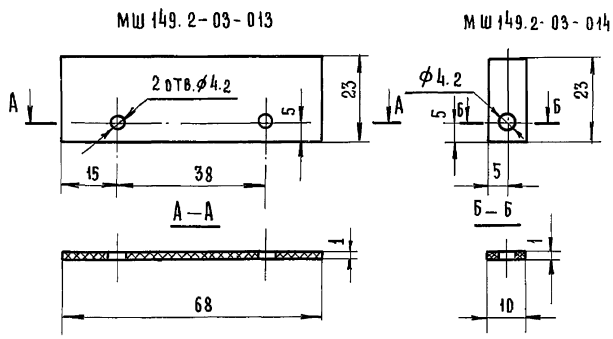

Прокладки	МШ 149.2-03-013 МШ 149.2-03-014		
Резина технич. лист ГОСТ 7338-65	Литера	Масса	Масштаб
	Т	.	1:1
	Лист 68	Вс. листов 122	

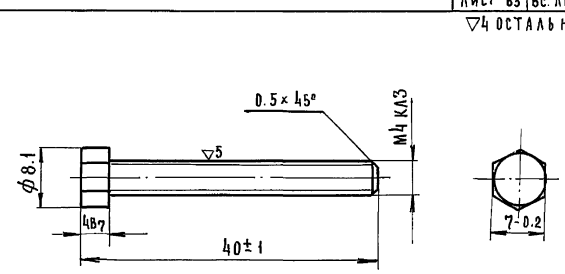

Покрытие: МНХ 18 по ГОСТ 9791-68.

Болт	МШ. 149.2-03-006		
Ст. 3 ГОСТ 380-71	Литера	Масса	Масштаб
	Т	0.005	2:1
	Лист 64	Вс. листов 122	

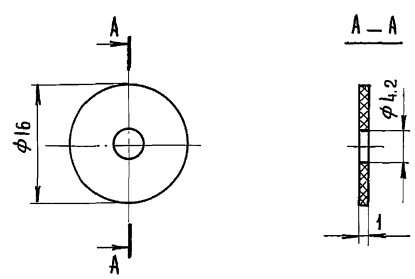

Прокладка	МШ 149.2-03-015		
Резина техн. лист ГОСТ 7338-65	Литера	Масса	Масштаб
	Т	—	2:1
	Лист 69	Вс. листов 122	

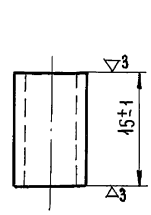

~ остальное

1. Покрытие: МНХ. 18 ГОСТ 9791-68.
2. Острые кромки притупить

Обойма	МШ. 149.2-03-012		
Труба 7×0,6 ГОСТ 8734-58	Литера	Масса	Масштаб
	Т	0.005	2:1
	Лист 65	Вс. листов 122	

ТК 1971

Оборудование типовых общеобразовательных школ. Шкафы пристенные классных помещений и шкафы-перегородки лабораторий химии, физики и биологии

Шкафы-перегородки лабораторий химии, физики и биологии

серия 1.273-2

Лист ЭИ-28

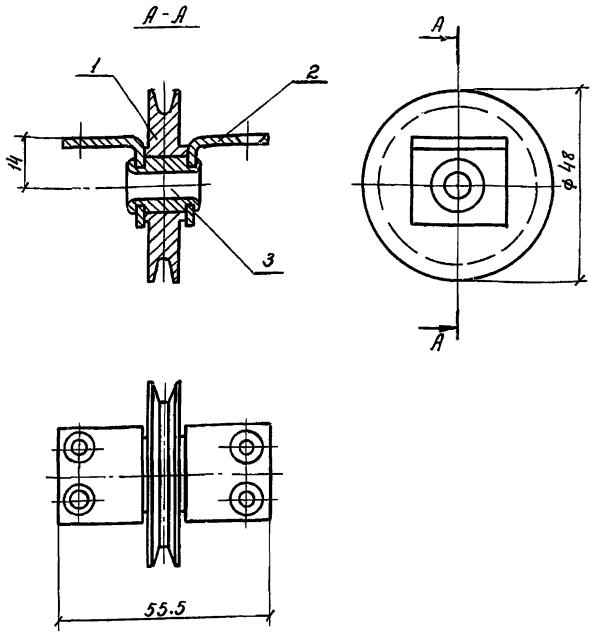

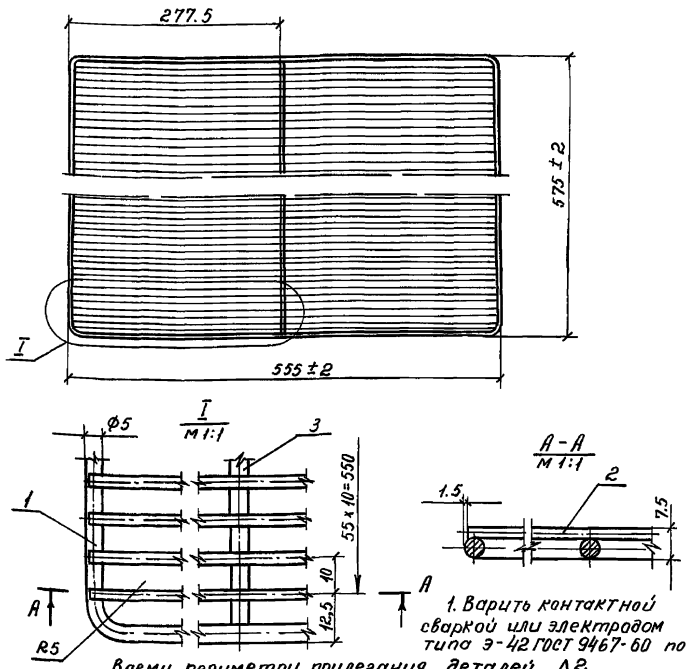

1. Варить контактной сваркой или электродом типа Э-42 ГОСТ 9467-60 по Всему периметру прилегания деталей Δ2.
2. Покрытие: Ц.12.МХР по ГОСТ 9791-68

	Обозначение	Наименование	Кол.	Масса	Материал	Прим.
		Детали				
1	МШ 149,2-03-101	Ролик	1	0.156	Ст3 ГОСТ 380-71	Лист 33
2	МШ 149,2-03-102	Уголок	2	0.046	Лента 3×25 ГОСТ 6009-57 / Ст.3 ГОСТ 535-58	Лист 74
3	МШ 149,2-03-103	Ось	1	0.028	Ст.3 ГОСТ 380-71	Лист 75

Блок

МШ 149,2-03-100

Литера	Масса	Масштаб
Т	0.230	1:1

Лист 73 | Вс. листов 122

Поз.	Обозначение	Наименование	Кол.	Масса	Материал	Прим.
		Детали				
1	МШ 149.1-00-121	Рамка L=2227	1	0.348	Проволока 5 ГОСТ 3282-46	6.4
2	МШ 149.1-00-122	Пруток L=552	55	1.197	Проволока 2.5 ГОСТ 3282-46	6.4
3	МШ 149.1-00-123	Пруток L=565	1	0.088	Проволока 5 ГОСТ 3282-46	6.4

Полка - сетка

МШ 149.1-00-120

Литера	Масса	Масшт.
Т	1.633	1:5

Лист 70 | Вс. листов 122

▽3 остальное

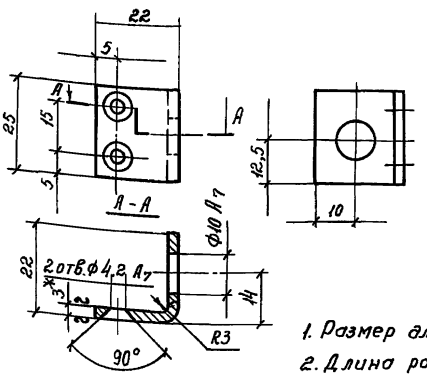

1. Размер для справок
2. Длина развертки 42 мм.
3. Покрытие: МНХ 18 по ГОСТ 9791-68

Уголок

МШ. 149,2-03-102

Лента 3×25 ГОСТ 6009-57 / Ст.3 ГОСТ 535-58

Литера	Масса	Масшт.
Т	0.023	1:1

Лист 74 | Вс. листов 122

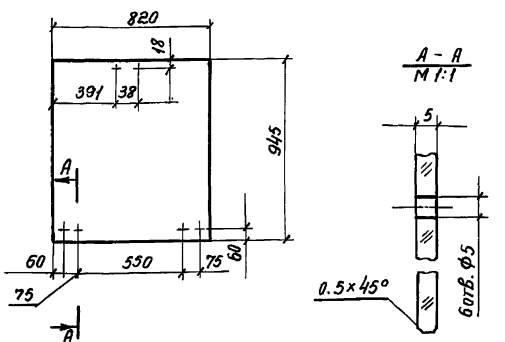

Допускается применять стекло безосколочное трехслойное на бутафольной прокладке ГОСТ 8435-57

Дверка

МШ 149,2-03-001

Стекло плоское безопасное закаленное ГОСТ 5727-57

Литера	Масса	Масшт.
Т	13.948	1:20

Лист 71 | Вс. листов 122

▽4 остальное

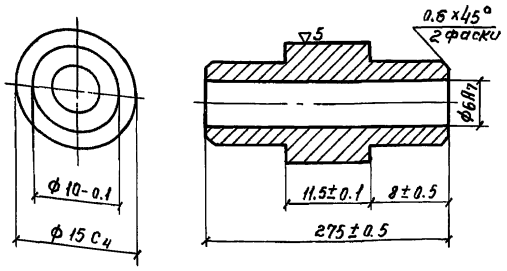

Покрытие: МНХ 18 по ГОСТ 9791-68

Ось

МШ 149.2-03-103

Ст.3 ГОСТ 380-71

Литера	Масса	Масшт.
Т	0.028	2:1

Лист 75 | Вс. листов 122

▽3 остальное

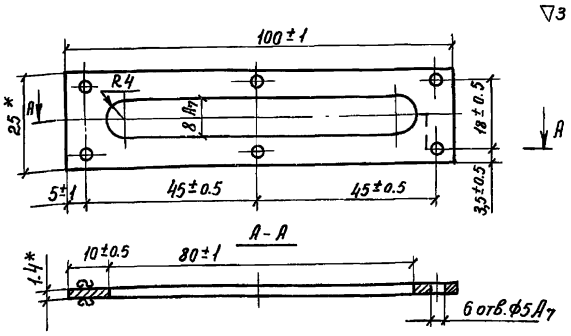

* Размеры для справок
Покрытие: МНХ 18 по ГОСТ 9791-68

Планка лицевая

МШ 149.2-02-009

Лента 1.4×25 ГОСТ 6009-57 / Ст.3 ГОСТ 535-58

Литера	Масса	Масшт.
1	0.027	1:1

Лист 72 | Вс. листов 122

Т К 1971

Оборудование типовых общеобразовательных школ. Шкафы пристенные классных помещений и шкафы-перегородки лабораторий химии, физики и биологии

Шкафы-перегородки лабораторий химии, физики и биологии

Серия 1.273-2

Лист ЭИ-29

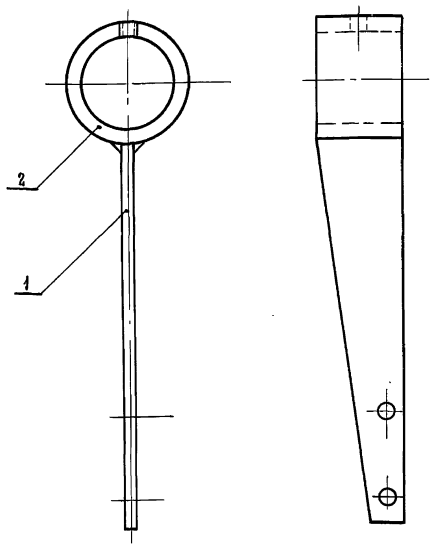

1. Варить электродом типа Э-42 ГОСТ 9467-60 высота сварного шва 2 мм.
2. Сварной шов зачистить.
3. Покрытие: эмаль ПХВ 23 ГОСТ 6993-70.

Поз.	Обозначение	Наименование	Кол.	Масса	Материал	Прим.
1	МШ 151.1-01-011	Планка	1	0.067	Лист 2 ГОСТ 3680-57 / Ст.3 ГОСТ 17066-71	Лист 81
2	МШ 151.1-01-012	Втулка	1	0.171	Ст.3 ГОСТ 380-71.	Лист 82

Кронштейн

МШ 151.1-01-010

Литера	Масса	Масштаб
Т	0.238	1:1

Лист 80 | Вс. листов 122

▽4 остальное

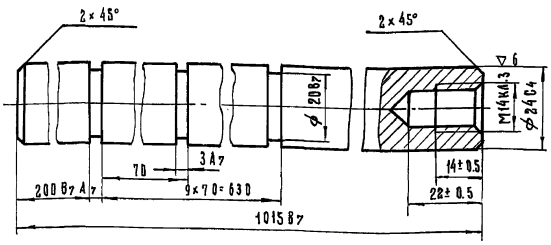

Покрытие: Мнх. 18 м по ГОСТ 9791-68

Стойка

Ст. 3 ГОСТ 380-71.

МШ 151.1-01-001

Литера	Масса	Масштаб
Т	3.6	1:1

Лист 76 | Вс. листов 122

▽4 остальное

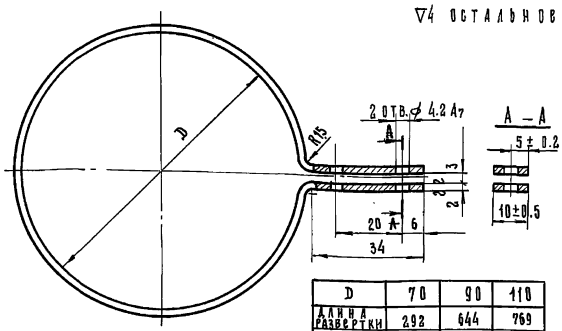

D	70	90	110
Длина развертки	292	644	769
Вес	0.046	0.101	0.121

Покрытие: Эмаль ПХВ 23 ГОСТ 6993-70

Кольцо /комплект/

Лист 2 ГОСТ 3680-57 / Ст.3 ГОСТ 17066-71

МШ 151.1-01-002

Литера	Масса	Масштаб
Т	см. лист	1:1

Лист 77 | Вс. листов 122

▽4 остальное

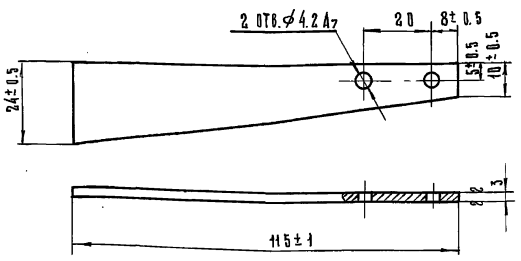

Планка

Лист 2 ГОСТ 3680-57 / Ст.3 ГОСТ 17066-71

МШ 151.1-01-011

Литера	Масса	Масштаб
Т	0.067	1:1

Лист 81 | Вс. листов 122

▽4 остальное

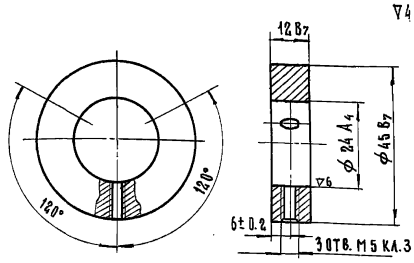

Покрытие: Мнх 18м по ГОСТ 9791-68

Кольцо опорное

Ст. 3 ГОСТ 380-71

МШ 151.1-01-003

Литера	Масса	Масштаб
Т	0.149	1:1

Лист 78 | Вс. листов 122

▽4 остальное

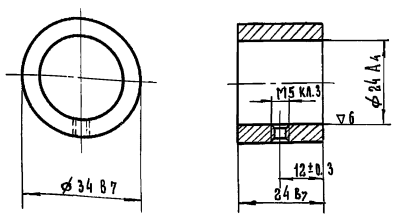

Втулка

Ст. 3 ГОСТ 380-71

МШ 151.1-01-012

Литера	Масса	Масштаб
Т	0.171	2:1

Лист 82 | Вс. листов 122

▽4

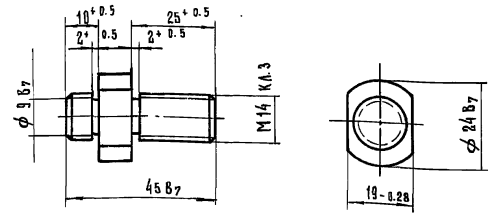

Покрытие: Мнх. 18 м по ГОСТ 9791-68

Винт

Ст. 3 ГОСТ 380-71

МШ 151.1-01-004

Литера	Масса	Масштаб
Т	0.063	1:1

Лист 79 | Вс. листов 122

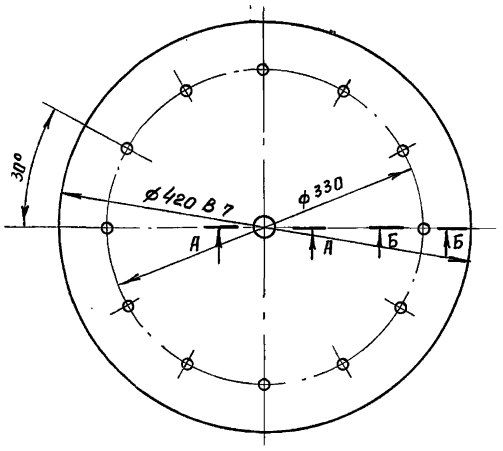

А-А
м 1:1

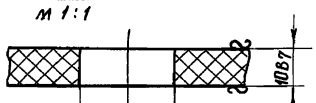

Б-Б
м 1:1

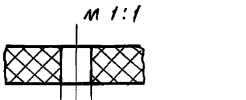

Крышка	МШ 151.1-01-033
Органическое стекло поделочное ТУМХП 26-54	Литера: Т; Масса: —; Масштаб: 1:4; Лист 85; Вс. листов 122

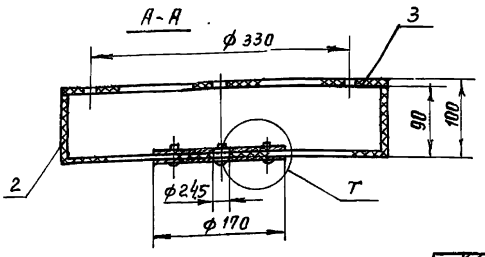

I
м 1:1

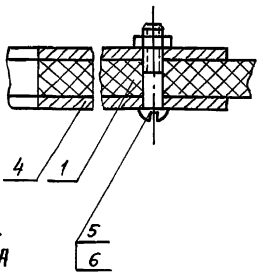

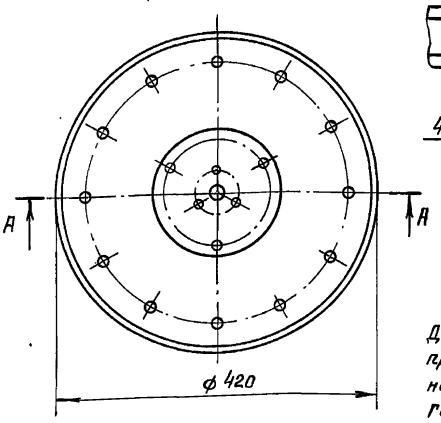

Дно к кольцу приклеить дихлорэтаном технич. ГОСТ 1942-63.

Поз.	Обозначение	Наименование	Кол.	Масса	Материал	Прим.
1	МШ 151.1-01-031	Дно	1	—	Орг. стекло под ТУМХП 26-54	Лист 86
2	МШ 151.1-01-032	Кольцо	1	—	Орг. стекло под ТУМХП 26-54	Лист 93
3	МШ 151.1-01-033	Крышка	1		Орг. стекло под ТУМХП 26-54	Лист 85
4	МШ 151.1-01-034	Диск	2	1.069	Лист 3 ГОСТ 3680-57 / Ст.3 ГОСТ 1066-71	Лист 95
5	———	Винт М4х22-001 ГОСТ 17473-72	6	—		
6	———	Гайка М4-001 ГОСТ 5927-70	6	—		

Террариум

МШ 151.1-01-030		
Литера	Масса	Масштаб
Т	1.069	1:5
Лист 83	Вс. листов 122	

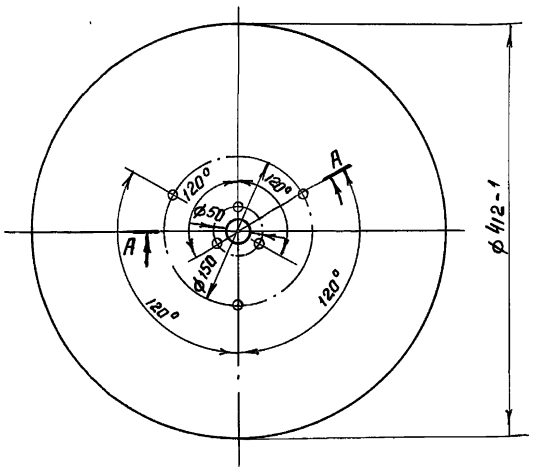

А-А
м 1:1

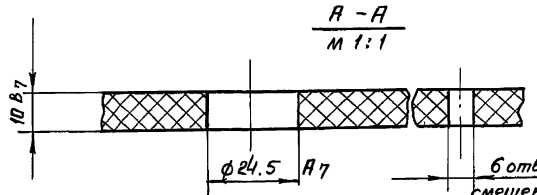

Смещение осей отв. от номинального расположения не более 0,25 мм.

Дно	МШ 151.1-01-031
Органическое стекло поделочное ТУМХП 26-54	Литера: Т; Масса: —; Масштаб: 1:4; Лист 86; Вс. листов 122

А-А

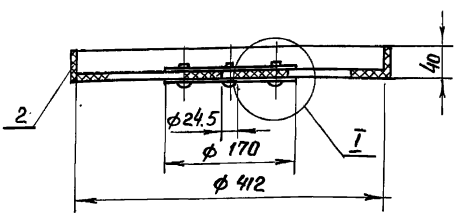

I
м 1:1

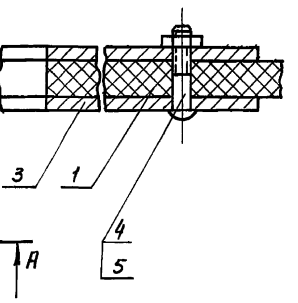

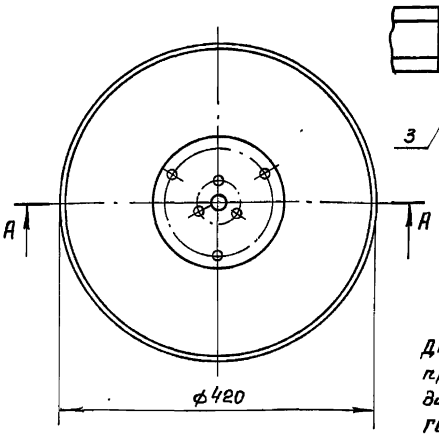

Дно к кольцу приклеить дихлорэтаном технич. ГОСТ 1942-63

Поз.	Обозначение	Наименование	Кол.	Масса	Материал	Прим.
1	МШ 151.1-01-031	Дно	1	—	Орг. стекло под ТУМХП 26-54	Лист 86
2	МШ 151.1-01-021	Кольцо	1	—	Орг. стекло под ТУМХП 26-54	Лист 93
3	МШ 151.1-01-034	Диск	2	1.069	Лист 3 ГОСТ 3680-57 / Ст.3 ГОСТ	Лист 95
4	———	Винт М4х22-001 ГОСТ 17473-72	6	—		
5	———	Гайка М4-001 ГОСТ 5927-70	6	—		

Полка

МШ 151.1-01-020		
Литера	Масса	Масштаб
Т	1.069	1:5
Лист 84	Вс. листов 122	

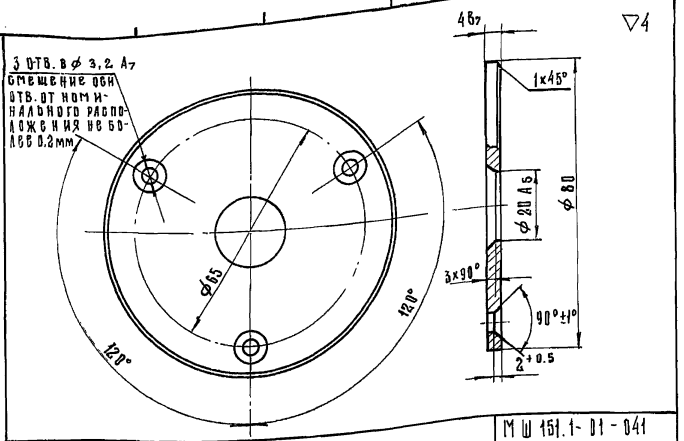

▽4

Шайба	МШ 151.1-01-041		
	Литера	Масса	Масштаб
Ст. 3 ГОСТ 380-71	Т	0.158	1:1
	Лист 89	Вс. листов 122	

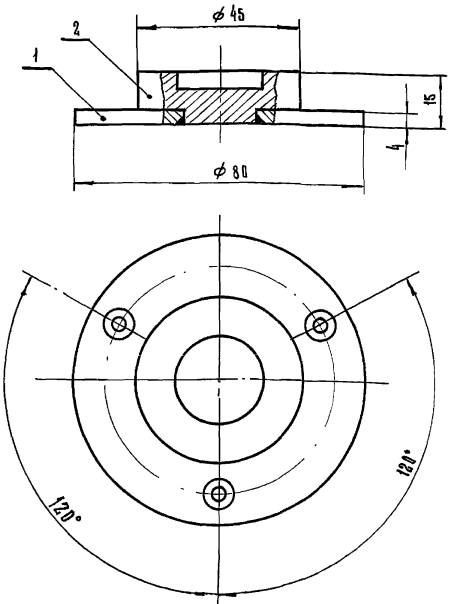

1. Варить электродом типа Э42 ГОСТ 9467-60 высота сварного шва 2 мм.
2. Сварной шов зачистить
3. Покрытие: МНХ 18. М по ГОСТ 9791-68.

Поз.	Обозначение	Наименование	Кол.	Масса	Материал	Прим.
1.	МШ 151.1-01-041	Шайба	1	0.158	Ст.3 ГОСТ 380-71	Лист 89
2.	МШ-151.1-01-042	Пята	1	0.150	Ст.3 ГОСТ 380-71	Лист 90

▽4

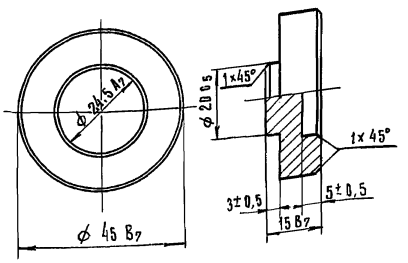

Пята	МШ 151.1-01-042		
	Литера	Масса	Масштаб
Ст. 3 ГОСТ 380-71	Т	0.150	1:1
	Лист 90	Вс. листов 122	

Подпятник	МШ 151.1-01-040		
	Литера	Масса	Масштаб
	1	0.308	1:1
	Лист 87	Вс. листов 122	

▽4

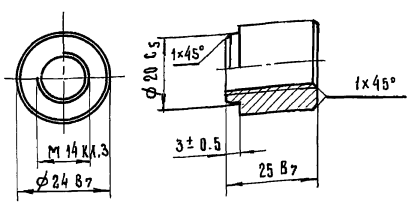

Гайка	МШ 151.1-01-051		
	Литера	Масса	Масштаб
Ст. 3 ГОСТ 380-71	Т	0.089	1:1
	Лист 91	Вс. листов 122	

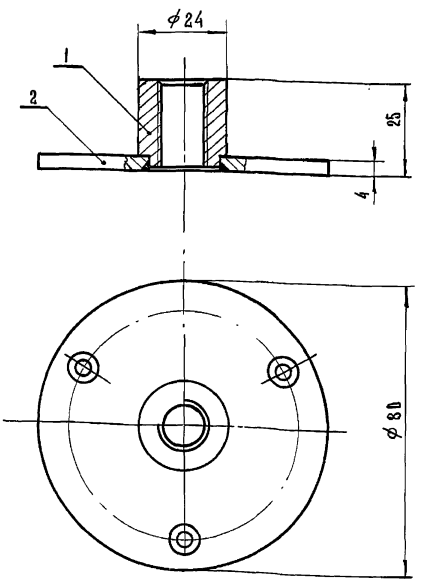

1. Варить электродом типа Э42 ГОСТ 9467-60. высота сварного шва 2 мм.
2. Сварной шов зачистить
3. Покрытие: МНХ. 18 м по ГОСТ 9791-68.

Поз.	Обозначение	Наименование	Кол.	Масса	Материал	Прим.
1	МШ 151.1-01-051	Гайка	1	0.089	Ст.3 ГОСТ 380-71	Лист 91
2	МШ. 151.1-01-041	Шайба	1	0.158	Ст.3 ГОСТ 380-71	Лист 89

▽4 остальное

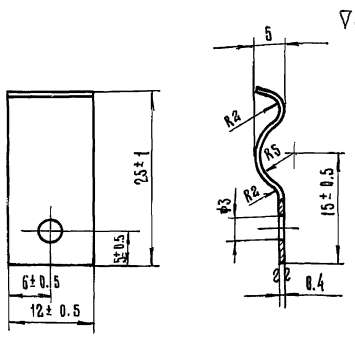

Длина развертки ≈ 30 мм
Покрытие: МНХ 18 по ГОСТ 9791-68

Прижим	МШ.151.1-00-044		
	Литера	Масса	Масштаб
Лента ЗП-Ш-М-0,4×12 ГОСТ 2614-65	Т	0.011	2:1
	Лист 92	Вс. листов 122	

Стакан	МШ 151.1-01-050		
	Литера	Масса	Масштаб
	Т	0.247	1:1
	Лист 88	Вс. листов 122	

Т.К. 1971г

Оборудование типовых общеобразовательных школ. Шкафы приставные классных помещений и шкафы-перегородки лабораторий химии, физики и биологии

Шкафы-перегородки лабораторий химии, физики и биологии.

Серия 1.273-2

Лист ЭН-32

▽4 остальное

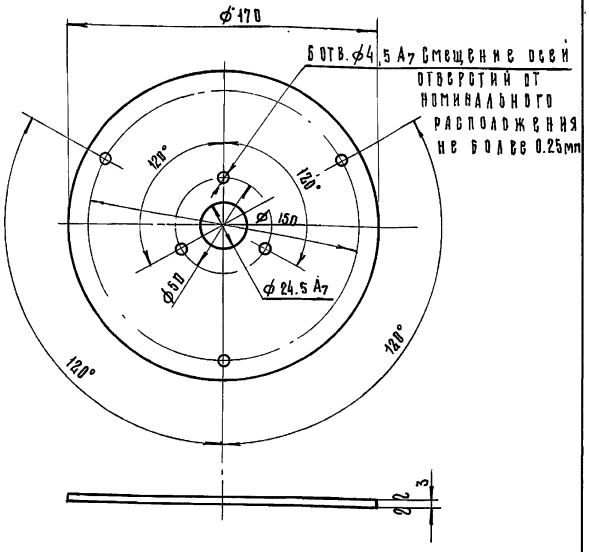

Покрытие: МНХ 18 м по ГОСТ 9791-68

Диск

Лист 3 ГОСТ 3680-57 / от. 3 ГОСТ 17066-71

МШ 151.1-01-034

Литера	Масса	Масштаб
Т		1:2

Лист 95 | Вс. листов 122

▽4 остальное

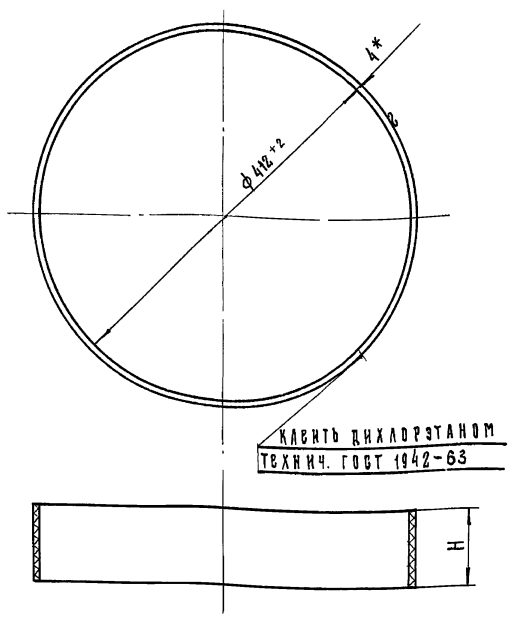

Обозначение	H
МШ 151.1-01-021	40 В7
МШ 151.1-01-032	90 В7

*Размер для справок
Длина развертки ≈ 1344 мм.

Кольцо

Стекло органическое подсалочное ТУМХП 26-54

Литера	Масса	Масштаб
Т		1:4

Лист 93 | Вс. листов 122

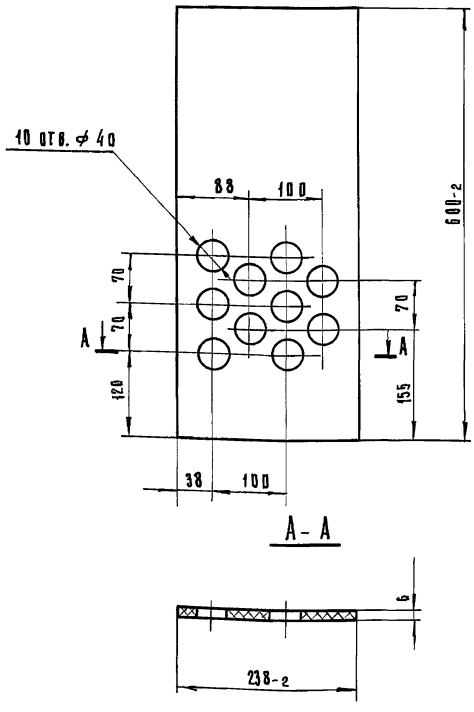

Отв. ф40 выполняются только на одной (левой) прокладке

Прокладка

Плита асбестоцементная ГОСТ 929-59

МШ 151.1-01-006

Литера	Масса	Масштаб
Т		1:5

Лист 96 | Вс. листов 122

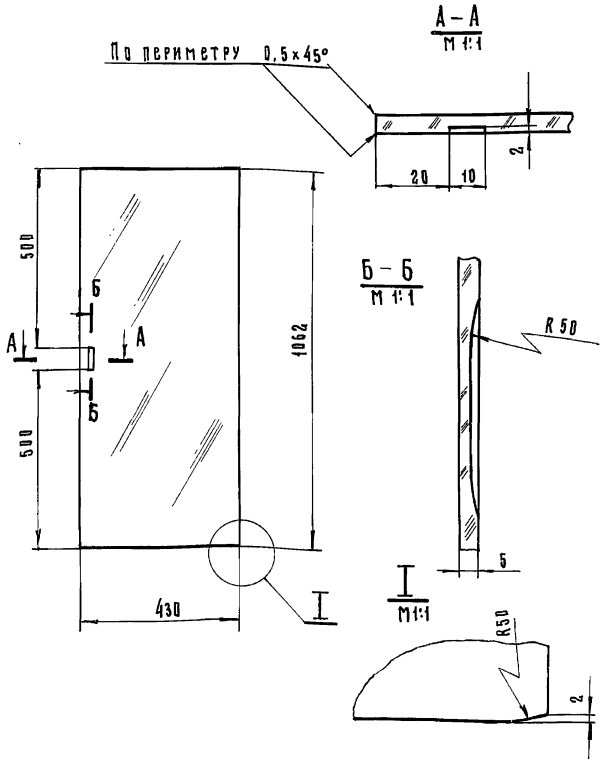

Кромки по периметру полировать.

Стекло раздвижное

Стекло для мебели ГОСТ 6799-53

МШ. 151.1-01-005

Литера	Масса	Масштаб
Т		1:10

Лист 94 | Вс. листов 122

Вид секции со стороны класса

Вид секции со стороны лаборантской

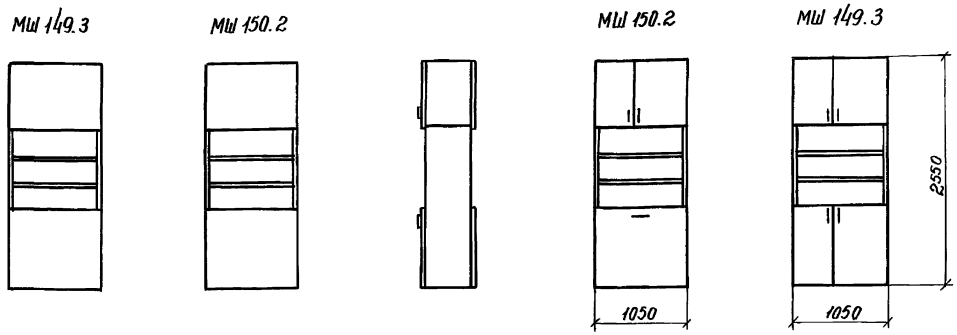

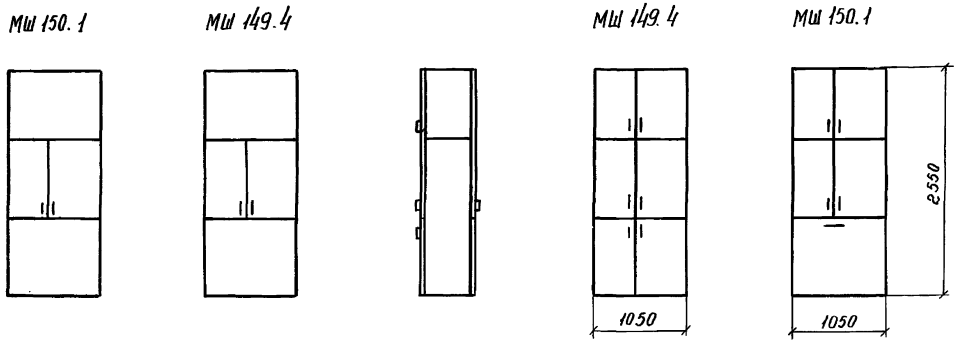

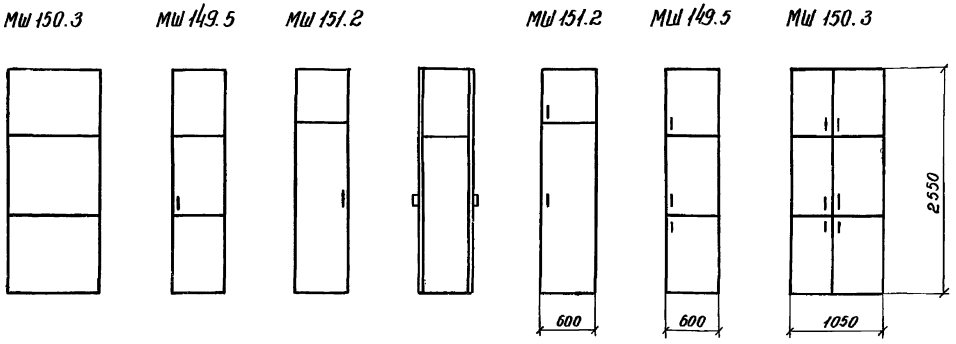

Секции разного назначения, входящие в состав шкафов-перегородок лабораторий химии, физики и биологии сборной конструкции.

Секции разработаны с учетом унификации основных размеров элементов и нормализации их сечений. Конструкция секций состоит из вертикальных и горизонтальных стенок, собранных на мебельных стяжках.

В конструкциях применены накладные дверки.

Секции оборудуются переставными полками для штативов и весов, кассетами и переставными лотками /см. разрезы секций листы 98-105/.

Основными материалами для изготовления секций являются: столярная и стружечная плиты, облицованные строганым шпоном ясеня радиального разреза и древесина хвойных пород. Лотки формуются из ударопрочного полистирола.

Покрытие поверхностей древесины производится отделочным огнезащитным пропиточным составом - ППЛ по инструкции ВНИИПО МВД СССР

Обозначение	Наименование
МШ. 149.3	Шкафная секция с раздаточным окном и полками.
МШ 150.2	Шкафная секция с раздаточным окном и кассетой
МШ 150.1	Шкафная секция с лотками и кассетой.
МШ 149.4	Шкафная секция с лотками и полками.
МШ 150.3	Шкафная секция с полками.
МШ 149.5	Шкафная секция с электрощитком и полками.
МШ 151.2	Шкафная секция для хранения скелета.

Общие виды

См. таблицу

Литера	Масса	Масшт.
Т		1:40

Лист 97 Вс. листов 122

ТК 1971 Оборудование типовых общеобразовательных школ. Шкафы пристенные классных помещений и шкафы-перегородки лабораторий химии, физики и биологии. Шкафы - перегородки лаборатории химии, физики и биологии.

Серия 1.273-2

Лист ОИ-34

Г. Москва | Копировал | " | В. Домрачева

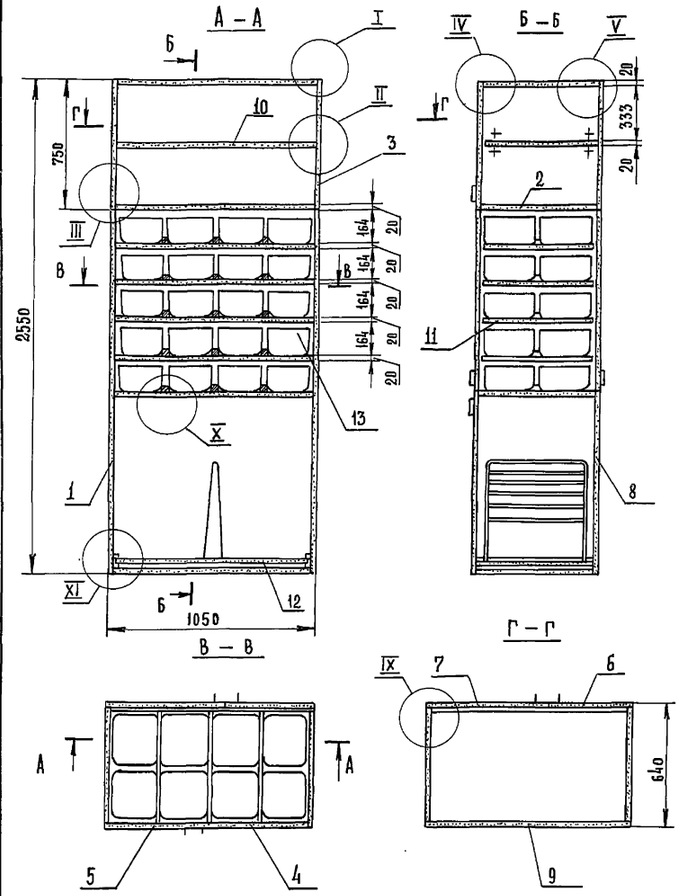

Выносные элементы см. лист ЭИ-38

Поз.	Обозначение	Наименование	Кол.	Материал	Размеры Д	Ш	Т	Прим.
1	МШ 149.4-01-000	Стенка верт. нижн.	2	Сборочн.	1800	600	20	Лист 112
2	МШ 149.4-02-000	Стенка горизонт.	4	Сборочн.	1010	600	20	Лист 114
3	МШ 149.4-03-000	Стенка верт. верхн.	2	Сборочн.	750	600	20	Лист 106
4	МШ 149.4-04-000	Дверка	3	Сборочн.	900	600	20	Лист 113
5	МШ 149.4-05-000	Дверка	3	Сборочн.	900	450	20	Лист 113
6	МШ 149.4-06-000	Дверка	1	Сборочн.	750	450	20	Лист 113
7	МШ 149.4-07-000	Дверка	1	Сборочн.	750	600	20	Лист 113
8	МШ 149.4-08-000	Щит накладной	1	Сборочн.	900	1050	20	Лист 108
9	МШ 149.4-09-000	Щит накладной	1	Сборочн.	750	1050	20	Лист 108
10	МШ 149.4-10-000	Полка переставн.	1	Сборочн.	1005	590	20	Лист 109
11	МШ 149.4-11-000	Полка	4	Сборочн.	1010	580	20	Лист 107
12	МШ 149.4-12-000	Полка для штативов	1	Сборочн.	1005	560	500	Лист 115
13	МШ 149.4-00-001	Лоток	40	Полистирол ударопрочн.	280	240	120	Лист 116
14	МШ 149.4-00-002	Шкант	44	Тв. л. п. ГОСТ 2695-71	35	—	⌀8	Б/ч
15								
16		Петля левая №163	8	Сборочн.				Окуловск 3-Д
17		Петля правая №165	8	Сборочн.				Окуловск 3-Д
18	ОН 08 138-65	Полкодержатель	4					
19	НМ 20-09/62	Защелка	16					
20	НМ-23	Болт с кв. головкой	20					
21	НМ 20-157	Шайба	20					
22	НМ 20-171/62	Заглушка	20					
23								
24	—	Шуруп А5×45-001 ГОСТ 1145-70	24					
25	—	Шуруп А4×18-001 ГОСТ 1145-70	96					
26	МШ 149.4-00-003	Брусок	4	Т. л. п. ГОСТ 2695-71	590	20	10	Б.Ч.
27	—	Шуруп А3×25-001 ГОСТ 1145-70	25					
28	МШ 149.4-11-004	Рейка	3	Т. л. п. ГОСТ 2695-71	560	16	16	см. лист 107.

Шкафная секция с лотками и полками /разрезы, спецификация/.

МШ 149.4-00-000		
Лит.	Масса	Масштаб
Т		1:20
Лист 98	Листов 122	

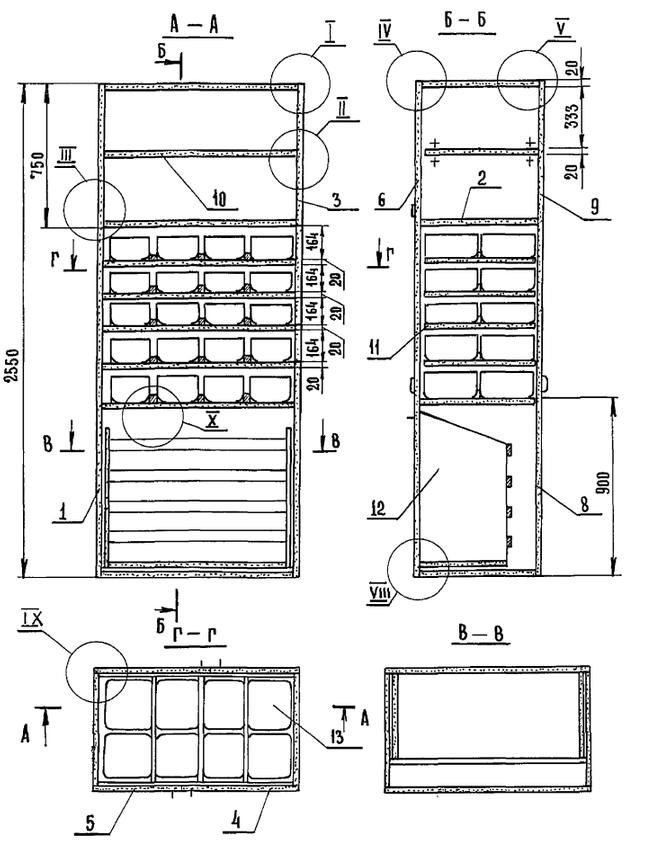

Выносные элементы см. лист ЭИ-38

Поз.	Обозначение	Наименование	Кол.	Материал	Размеры Д	Ш	Т	Прим
1	МШ 149.4-01-000	Стенка вертик. нижн.	2	Сборочн.	1800	600	20	Лист 112
2	МШ 149.4-02-000	Стенка горизонт.	4	Сборочн.	1010	600	20	Лист 114
3	МШ 149.4-03-000	Стенка вертик. верхн.	2	Сборочн.	750	600	20	Лист 106
4	МШ 149.4-04-000	Дверка правая	2	Сборочн.	900	600	20	Лист 113
5	МШ 149.4-05-000	Дверка левая	2	Сборочн.	900	450	20	Лист 113
6	МШ 149.4-06-000	Дверка левая	1	Сборочн.	750	450	20	Лист 113
7	МШ 149.4-07-000	Дверка правая	1	Сборочн.	750	600	20	Лист 113
8	МШ 149.4-08-000	Щит накладной	1	Сборочн.	900	1050	20	Лист 108
9	МШ 149.4-09-000	Щит накладной	1	Сборочн.	750	1050	20	Лист 108
10	МШ 149.4-10-000	Полка переставная	1	Сборочн.	1005	590	20	Лист 109
11	МШ 149.4-11-000	Полка	4	Сборочн.	1010	580	20	Лист 107
12	МШ 150.1-01-000	Кассета	1	Сборочн	900	1050	489	Лист 111
13	МШ 149.4-00-001	Лоток	40	Полистирол ударопрочн.	280	240	120	Лист 116
14	МШ 149.4-00-002	Шкант	44	Тв. л. пор. ГОСТ 2695-71	35	—	⌀8	Б.Ч.
15								
16		Петля левая №163	6					Окуловск. 3-Д
17		Петля правая №165	6					Окуловск 3-Д.
18	ОН 08 138-65	Полкодержатель	4					
19	НМ 20-09/62	Защелка	6					
20	НМ-23	Болт с кв. головкой	20					
21	НМ 20-157	Шайба	20					
22	НМ 20-171/62	Заглушка.	20					
23								
24		Шуруп А5×45-001 ГОСТ 1145-70	24					
25		Шуруп А4×18-001 ГОСТ 1145-70	72					
26								
27		Шуруп А3×25-001 ГОСТ 1145-70	9					
28	МШ 149.4-11-004	Рейка	3	Тв. л. п. ГОСТ 2695-71	560	16	16	см. лист 107
29	МШ 148.2-03-000	Петля	2					стр.
30		Шуруп А3×18-001 ГОСТ 1145-70	32					

Шкафная секция с лотками и кассетой /разрезы, спецификация/.

МШ 150.1-00-000		
Лит.	Масса	М-б
Т		1:20
Лист 99	Листов 122	

ТК 1971

Оборудование типовых общеобразовательных школ. Шкафы пристенные классных помещений и шкафы-перегородки лабораторий химии, физики и биологии.

Шкафы-перегородки лабораторий химии, физики и биологии.

Серия 1.273-2

Лист ЭИ-35

г. Москва | В. Домрачева

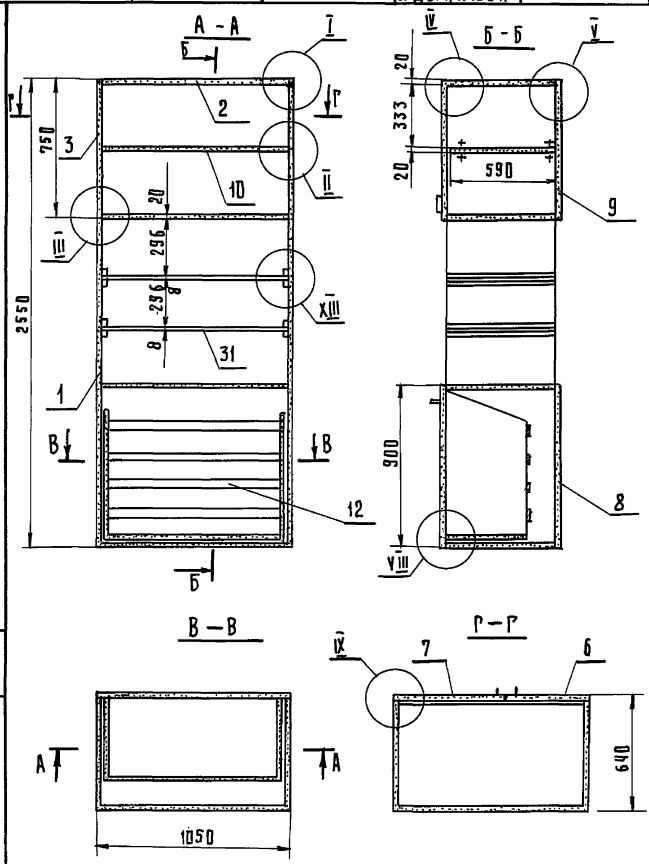

поз.	Обозначение	Наименование	Кол.	Материал	Размеры Д	Ш	Т	Прим.
1	МШ 150.2-01-000	Стенка вертик. нижн.	2	сборочн.	1800	600	20	лист 112
2	МШ 149.4-02-000	Стенка горизонт.	4	сборочн.	1010	600	20	лист 114
3	МШ 149.4-03-000	Стенка вертик. верхняя	2	сборочн.	750	600	20	лист 106
4								
5								
6	МШ 149.4-06-000	Дверка левая	1	сборочн.	750	450	20	лист 113
7	МШ 149.4-07-000	Дверка правая	1	сборочн.	750	600	20	лист 113
8	МШ 149.4-08-000	Щит накладной	1	сборочн.	900	1050	20	лист 108
9	МШ 149.4-09-000	Щит накладной	1	сборочн.	750	1050	20	лист 108
10	МШ 149.4-10-000	Полка переставн.	1	сборочн.	1005	590	20	лист 109
11								
12	МШ 150.1-01-000	Кассета	1	сборочн.	900	1050	489	лист 111
13								
14	МШ 149.4-00-002	Шкант	28	т.А.П. гост 2695-71	35	–	ф8	Б.Ч
15	МШ 150.2-00-001	Рейка	8	т.А.П. гост 2695-71	590	16	10	Б.Ч
16	—	Петля левая № 163	2					окуловск 3-А
17		Петля правая № 165	2					окуловск 3-А
18	ОН 08 138-65	Полкодержатель	4					
19	НМ 20-09|62	Защелка	2					
20	НМ – 23	Болт с кв. головкой	20					
21	НМ 20-157	Шайба	20					
22	НМ 20-171|62	Заглушка	20					
23	—							
24	—	Шуруп А5×45-001 ГОСТ 1145-70	24					
25		Шуруп А4×18-001 ГОСТ 1145-70	24					
26	—							
27		Шуруп А3×25-001 ГОСТ 1145-70	32					
28								
29	МШ 148.2-03-000	Петля	2					
30		Шуруп А3×18-001 ГОСТ 1145-70	32					
31	МШ 150.2-02-000	Полка	2	сборочн.	1005	590	8	–
32	МШ 150.2-02-001	Щит	2	ФАН. КА. ГОСТ 3916-69	1005	588	8	Б.Ч.
33	МШ 150.2-02-002	Рубашка кромки	4	ШПОН СТР. ГОСТ 2977-65	1005	8	0.8	Б.Ч.

Шкафная секция с раздаточным окном и кассетой (разрезы, спецификация).

МШ 150.2-00-000

Литера	Масса	Масшт.
Т		1:20

Лист 108 | Листов 122

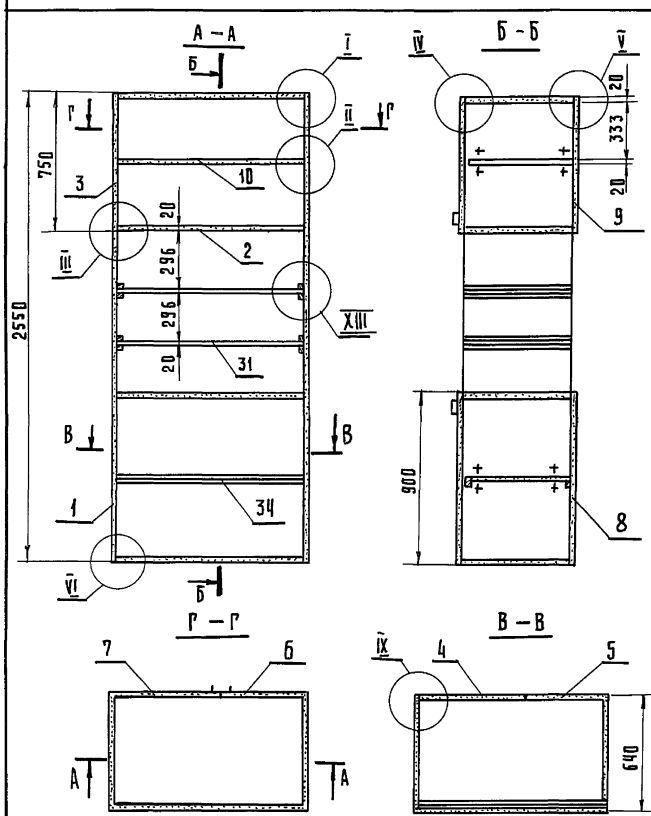

поз.	Обозначение	Наименование	Кол.	Материал	Размеры Д	Ш	Т	Прим.
1	МШ 150.2-01-000	Стенка вертик. нижн.	2	сборочн.	1800	600	20	лист 112
2	МШ 149.4-02-000	Стенка горизонт.	4	сборочн.	1010	600	20	лист 114
3	МШ 149.4-03-000	Стенка вертик. верхн.	2	сборочн.	750	600	20	лист 106
4	МШ 149.4-04-000	Дверка правая	1	сборочн.	900	600	20	лист 115
5	МШ 149.4-05-000	Дверка левая	1	сборочн.	900	450	20	лист 113
6	МШ 149.4-06-000	Дверка левая	1	сборочн.	750	450	20	лист 113
7	МШ 149.4-07-000	Дверка правая	1	сборочн.	750	600	20	лист 113
8	МШ 149.4-08-000	Щит накладной	1	сборочн.	900	1050	20	лист 108
9	МШ 149.4-09-000	Щит накладной	1	сборочн.	750	1050	20	лист 108
10	МШ 149.4-10-000	Полка переставн.	1	сборочн.	1005	590	20	лист 109
11								
12								
13								
14	МШ 149.4-00-002	Шкант	28	т.А.П. гост 2695-71	35	–	ф8	Б.Ч
15	МШ 150.2-00-001	Рейка	8	т.А.П. гост 2695-71	590	16	10	Б.Ч
16	—	Петля левая № 163	4					окуловск. 3-А окуловск
17	—	Петля правая № 165	4					
18	ОН 08 138-65	Полкодержатель	8					
19	НМ 20-09|62	Защелка	8					
20	НМ – 23	Болт с кв. головкой	20					
21	НМ 20-157	Шайба	20					
22	НМ 20-171|62	Заглушка	20					
23								
24	—	Шуруп А5×45-001 ГОСТ 1145-70	24					
25	—	Шуруп А4×18-001 ГОСТ 1145-70	48					
26								
27		Шуруп А3×25-001 ГОСТ 1145-70	32					
28								
29								
30								
31	МШ 150.2-02-000	Полка	2	сборочн.	1005	590	8	
32	МШ 150.2-02-001	Щит	2	ФАН. КА. ГОСТ 3916-69	1005	598	8	Б.Ч
33	МШ 150.2-02-002	Рубашка кромки	4	ШПОН СТР. ГОСТ 2977-65	1005	8	0.8	
34	МШ 149.3-01-000	Полка	1	сборочн.	1005	590	35	лист 110

Шкафная секция с раздаточным окном и полками (разрезы, спецификация)

МШ 149.3-00-000

Лит.	Масса	Масштаб
Т		1:20

Лист 101 | Листов 122

Типовой проект 1971 ТК

Оборудование типовых общеобразовательных школ. Шкафы приставные классных помещений и шкафы-перегородки лаборатории химии, физики и биологии

Шкафы-перегородки лабораторий химии, физики и биологии

Серия 1.273-2 Альб. ЭИ-36

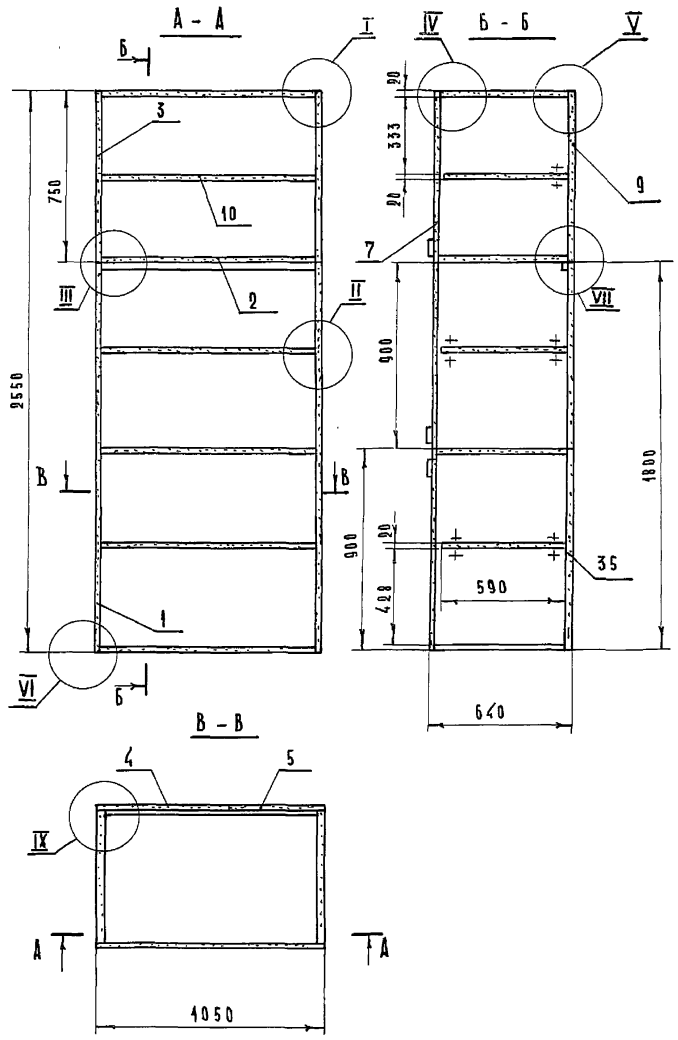

Выносные элементы см лист ЭИ-38

Поз.	Обозначение	Наименование	Кол.	Материал	Размеры Д	Ш	Т	Прим.
1	МШ 150.3-01-000	Стенка вертик. нижн.	2	сборочн.	1800	600	20	лист 112
2	МШ 149.4-02-000	Стенка горизонт.	4	сборочн.	1010	600	20	лист 114
3	МШ 149.4-03-000	Стенка верт. верхн.	2	сборочн.	750	600	20	лист 106
4	МШ 149.4-04-000	Дверка правая	2	сборочн.	900	600	20	лист 115
5	МШ 149.4-05-000	Дверка левая	2	сборочн.	900	450	20	лист 115
6	МШ 149.4-06-000	Дверка левая	1	сборочн.	750	450	20	лист 115
7	МШ 149.4-07-000	Дверка правая	1	сборочн.	750	600	20	лист 115
8								
9	МШ 149.4-09-000	Щит накладной	1	сборочн.	750	1050	20	лист 108
10	МШ 149.4-10-000	Полка переставная	3	сборочн.	1005	590	20	лист 109
11								
12								
13								
14	МШ 149.4-00-002	Шкант	28	Т.в.д. пок. ГОСТ 2695-71	35	—	ф8	Б/Ч
15								
16		Петля левая №163	6					Окуловск 3-9.
17	—	Петля правая №169	6					Окуловск. 3-9.
18	ОН 08-138-65	Подкодержатель	12					
19	НМ 20-09/62	Защелка	12					
20	НМ-23	Болт с кв. головкой	28					
21	НМ 20-157	Шайба	20					
22	НМ 20-171/62	Заглушка	20					
23								
24	—	Шуруп А5×45-001 ГОСТ 1145-70	24					
25	—	Шуруп А4×18-001 ГОСТ 1145-70	72					
26								
27	—	Шуруп А3×25-001 ГОСТ 1145-70	8					
								Поз: С 28-34 входят в другие проекты
35	МШ 150.3-02-000	Щит накладной	1	сборочн.	1800	1050	20	лист 108
36	МШ 150.3-00-001	Рейка	1	Т.в.д. ГОСТ 2695-71	1005	16	16	Б.Ч.

Шкафная секция с полками. /разрезы, спецификация/.

МШ 150.3-00-000

Литера	Масса	Масштаб
Т		1:20

Лист 102 Листов 122

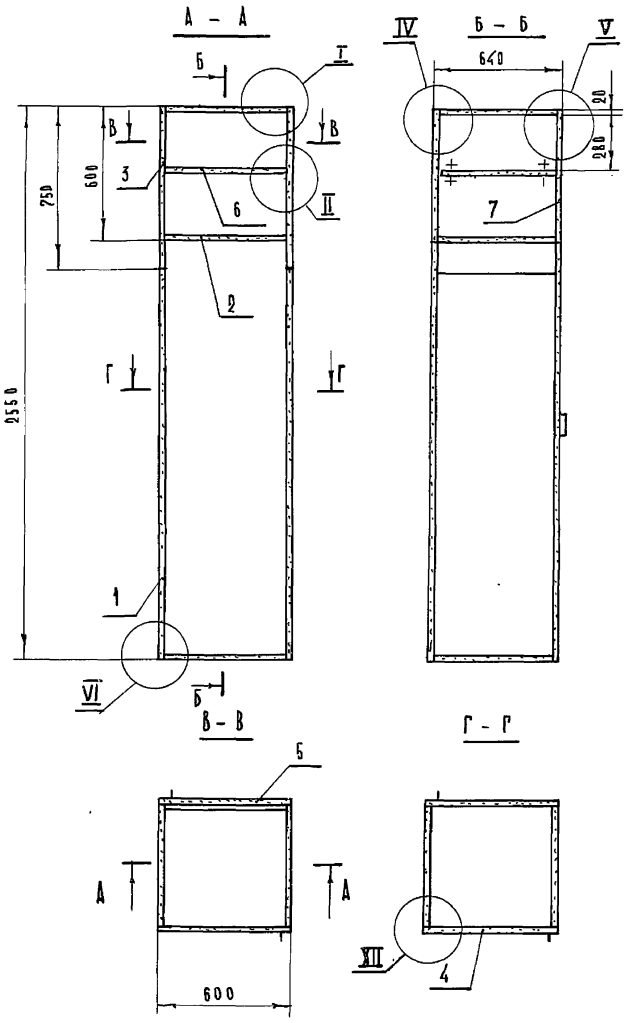

Выносные элементы см. лист ЭИ-38

Поз.	Обозначение	Наименование	Кол.	Материал	Размеры Д	Ш	Т	Прим.
1	МШ 151.2-01-000	Стенка вертик. нижн.	2	сборочн.	1800	600	20	лист 112
2	МШ 151.2-02-000	Стенка горизонт.	3	сборочн.	560	600	20	лист 114
3	МШ 151.2-07-000	Стенка вертик. верхн.	2	сборочн.	750	600	20	лист 106
4	МШ 151.2-03-000	Дверка	2	сборочн.	1950	600	20	лист 115
5	МШ 151.2-04-000	Дверка	1	сборочн.	600	600	20	лист 115
6	МШ 151.2-05-000	Полка переставная	1	сборочн.	555	590	20	лист 109
7	МШ 151.2-06-000	Щит накладной	1	сборочн.	600	600	20	лист 108
8								
9								
10								
11								
12								
13								
14	МШ 149.4-00-002	Шкант	22	Т.в.д. ГОСТ 2695-71	35	—	ф8	Б.Ч.
15								
16	—	Петля левая №163	2					Окуловск 3-9.
17	—	Петля правая №165	2					Окуловск 3-9.
18	ОН 08 138-65	Подкодержатель	4					
19	НМ 20-09/62	Защелка	3					
20	НМ-23	Болт с кв. головкой	16					
21	НМ 20-157	Шайба	16					
22	НМ 20-171/62	Заглушка	16					
23								
24	—	Шуруп А5×45-001 ГОСТ 1145-70	12					
25	—	Шуруп А4×18-001 ГОСТ 1145-70	36					

Шкафная секция для хранения скелета. /разрезы, спецификация/.

МШ 151.2-00-000

Литера	Масса	М-б
Т		1:20

Лист 103 Листов 122

38

1971 К

Альбом унифицированных конструкций шкафов-перегородок химических, физических и биологических лабораторий

Серия 1.673-2

Лист ЭИ-37

13828 38

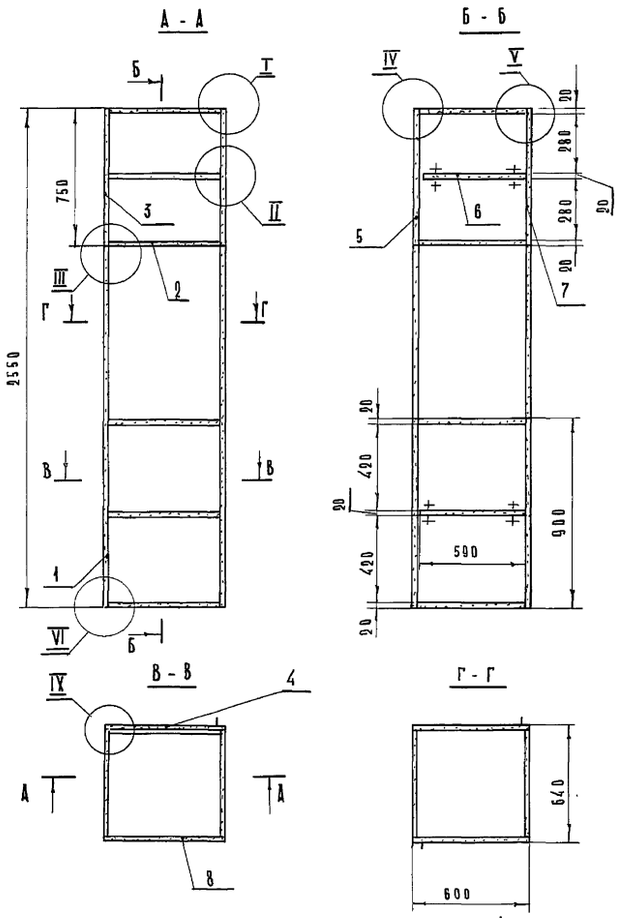

Выносные элементы см. лист ЭИ-38

Поз.	Обозначение	Наименование	Кол.	Материал	Размеры Д	Ш	Т	Прим.
1	МШ 150.2-01-000	Стенка вертик. нижн.	2	сборочн.	1800	600	20	лист 112
2	МШ 151.2-02-000	Стенка горизонт.	4	сборочн.	560	600	20	лист 114
3	МШ 149.4-03-000	Стенка вертик. верхняя	2	сборочн.	750	600	20	лист 106
4	МШ 149.4-04-000	Дверка правая	3	сборочн.	900	600	20	лист 113
5	МШ 149.4-07-000	Дверка правая	1	сборочн.	750	600	20	лист 113
6	МШ 151.2-05-000	Полка переставн.	2	сборочн.	555	590	20	лист 109
7	МШ 149.5-01-000	Щит накладной	1	сборочн.	750	600	20	лист 108
8	МШ 149.5-02-000	Щит накладной.	1	сборочн.	900	600	20	лист 108
9								
10								
11								
12								
13								
14	МШ 149.4-00-002	Шкант	28	Т.В.А.П. ГОСТ 2695-71	35	-	ф8	Б/Ч
15								
16								
17		Петля правая №165.	4					Скуловск. з-д
18	ОН 08 138-65	Полкодержатель	8					
19	НМ 20-09/62	Защелка	4					
20	НМ-23	Болт с кв. головкой	20					
21	НМ 20-157	Шайба	20					
22	НМ 20-171/62	Заглушка	20					
23								
24		Шуруп А5×45-001 ГОСТ 1145-70	24					
25		Шуруп А4×18-001 ГОСТ 1145-70	48					
26								

Шкафная секция.
с электрощитком и полками
/разрезы, спецификация/.

МШ 149.5-00-000		
Литера	Масса	Масштаб
Т		1:20
Лист 104	Листов 122	

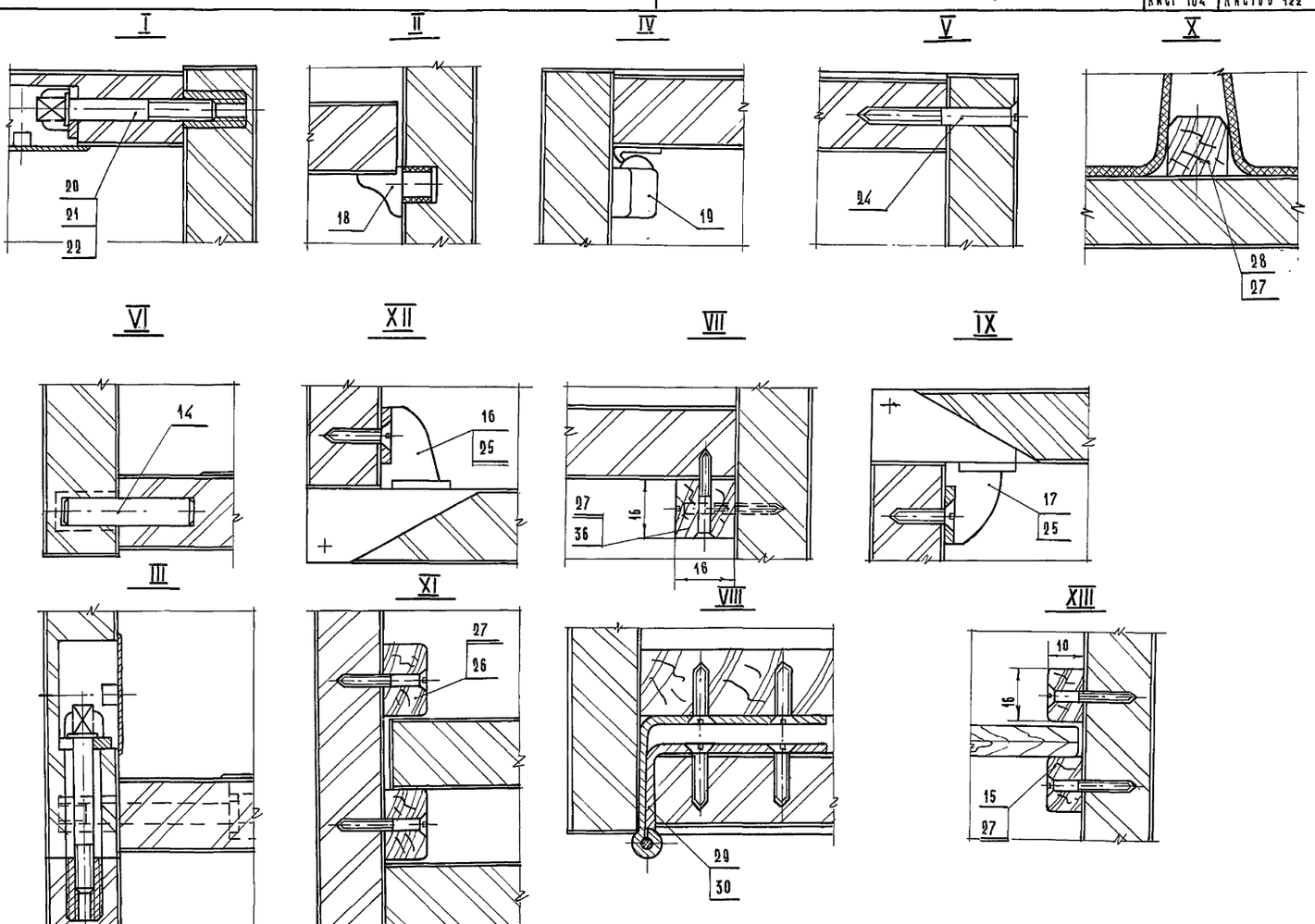

Выносные элементы.

МШ 149.4; 150.1; 150.3; 150.2; 149.3; 149.5; 151.2;		
Литера	Масса	М-б
Т		1:1
Лист 105	Листов 122	

39

ТК 1971

Оборудование типовых общеобразовательных школ. Шкафы пристенные классных помещений и шкафы-перегородки лабораторий химии, физики и биологии.

Шкафы-перегородки лабораторий химии, физики и биологии.

Серия 1. 273-2

Лист ЭИ-38

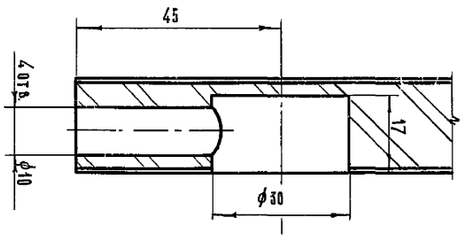

В – В
М 1:1

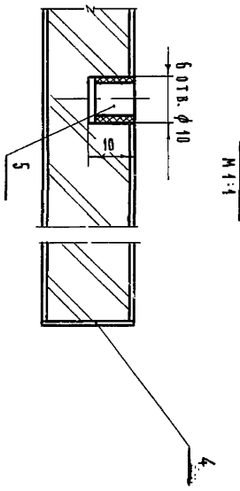

А – А
М 1:1

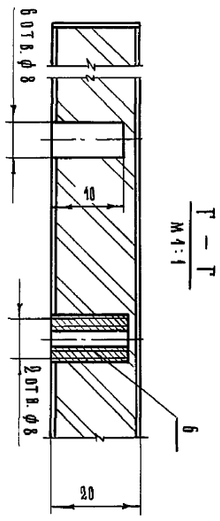

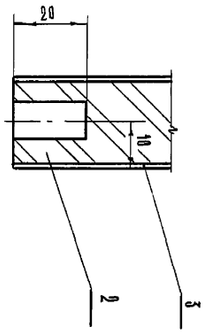

Г – Г
М 1:1

Б – Б
М 1:1

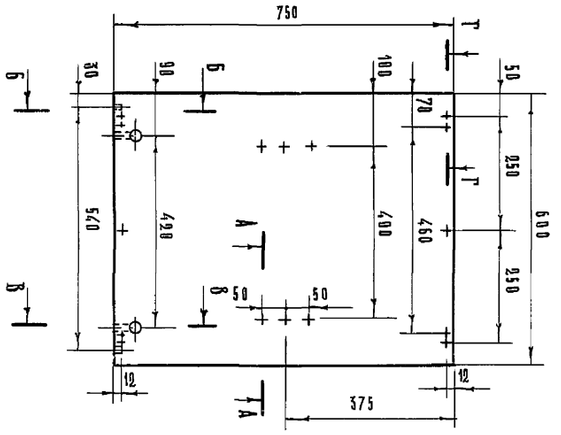

МШ-149.4-02-000.

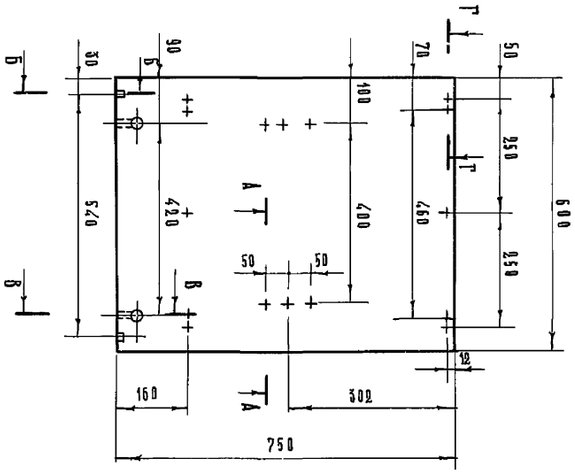

МШ 151.2-07-00

Поз	Обозначение	Наименование	Кол.	Материал	Размеры Д	Ш	Т	Прим.
1	МШ 149.4-03-000	Стенка вертик. верхн.	1	Сборочн.	750	600	20	
2	МШ 149.4-03-001	Щит	1	Д.С.П. ГОСТ 10632-70	750	598	19	Б.Ч.
3	МШ 149.4-03-002	Рубашка пласти	2	Шпон стр. ГОСТ 2977-65	750	598	19	
4	МШ 149.4-03-003	Рубашка кромки	2	Шпон стр. ГОСТ 2977-65	750	20	0,8	
5	ОН 08 141-65	Втулка полкодерж.	6					
6	НМ-70	Втулка	4					

Стенка вертикальная верхняя.

МШ 149.4-03-000
МШ 151.2-07-000.

Литера	Масса	Масштаб
Т		1:10
Лист 106	Листов 122	

Т.К. Оборудование типовых общеобразовательных школ. Шкафы приставные классных помещений и шкафы-перегородки лабораторий химии, физики и биологии.

1971.

Шкафы – перегородки лабораторий химии, физики и биологии.

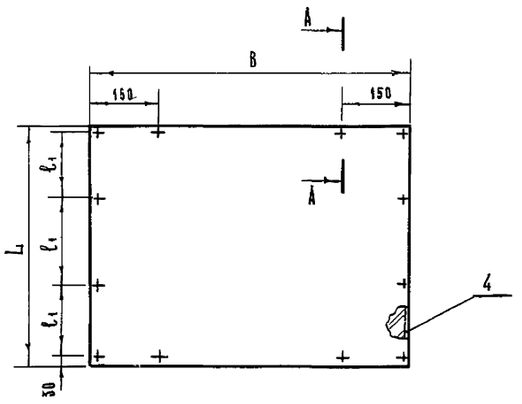

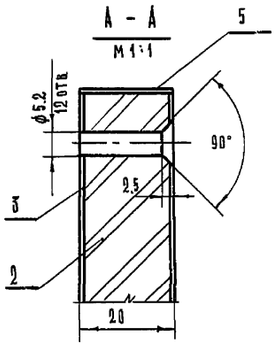

А – А
М 1:1

Обозначение	B	L	ℓ1	ℓ	b
МШ 149.4-08-000	1050	900	280	898	1048
МШ 149.4-09-000	1050	750	230	748	1048
МШ 150.3-02-000	1050	1800	580	1798	1048
МШ 151.2-06-000	600	600	180	598	598
МШ 149.5-02-000	600	900	280	898	598
МШ 149.5-01-000	600	750	230	748	598

Поз.	Обозначение	Наименование	Кол.	Материал	Размеры Д	Ш	Т	Прим.
1	* 000	Щит накладной	1	Сборочн.	L	B	20	
2	* 001	Щит	1	Д.С.П. ГОСТ 10632-70	ℓ	b	19	Б.Ч.
3	* — 002	Рубашка пласти	2	Шпон стр. ГОСТ 2977-65	ℓ	b	0,8	
4	* — 003	Рубашка кромки	2	Шпон стр. ГОСТ 2977-65	L	20	0,8	
5	* — 004	Рубашка кромки	2	Шпон стр. ГОСТ 2977-65	B	20	0,8	

Щит накладной.

* См. таблицу.

Литера	Масса	Масштаб
Т		1:10
Лист 108	Листов 122	

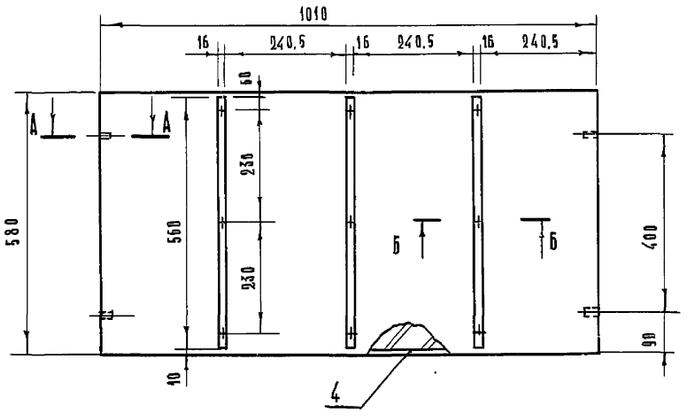

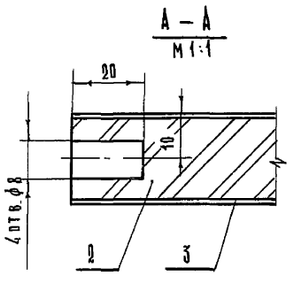

А – А
М 1:1

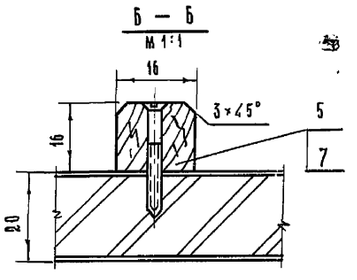

Б – Б
М 1:1

Поз.	Обозначение	Наименование	Кол.	Материал	Размеры Д	Ш	Т	Прим.
1.	МШ 149.4-11-000	Полка	1	Сборочн.	1010	580	20	
2	МШ 149.4-11-001	Щит	1	Д.С.П. ГОСТ 10632-70	1010	578	19	Б.Ч.
3	МШ 149.4-11-002	Рубашка пласти	2	Шпон стр. ГОСТ 2977-65	1010	578	0,8	
4	МШ 149.4-11-003	Рубашка кромки	2	Шпон стр. ГОСТ 2977-65	1010	20	0,8	
5	МШ 149.4-11-004	Рейка	3	Тв.л.пор. ГОСТ 2695-71	660	16	16	
6								
7		Шуруп А3×25-001 ГОСТ 1145-70	9					

Полка.

МШ-149.4-11-000.

Литера	Масса	М-б
Т		1:10
Лист 107	Вс. листов 122	

Серия 1.273-2

Лист ЭИ-39

40

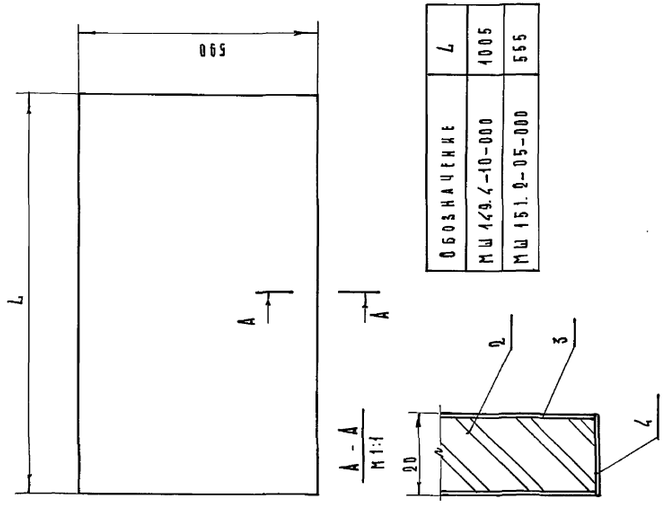

Обозначение	L
МШ 149.4-10-000	1005
МШ 151.2-05-000	555

Поз.	Обозначение	Наименование	Кол.	Материал	Размеры Д	Ш	Т	Прим.
		* См. таблицу						
1	* – 000	Полка	1	Сборочн.	1005	590	35	
2	* – 001	Щит	1	А.с.п. ГОСТ 10632-70	1005	550	19	Б.Ч.
3	* – 002	Рубашка пластй	2	Шпон. стрг. ГОСТ 2977-65	1005	550	0,8	Б.Ч.
4	* – 003	Рубашка кромки	4	Ц.п.о.м. стрг. ГОСТ 2977-65	1005	35	20	
					35	–	ф8	

МШ 149.3-01-000
Литера Масса Масштаб
Т 1:10
Лист 110 Всего листов 122

Полка перестановная.

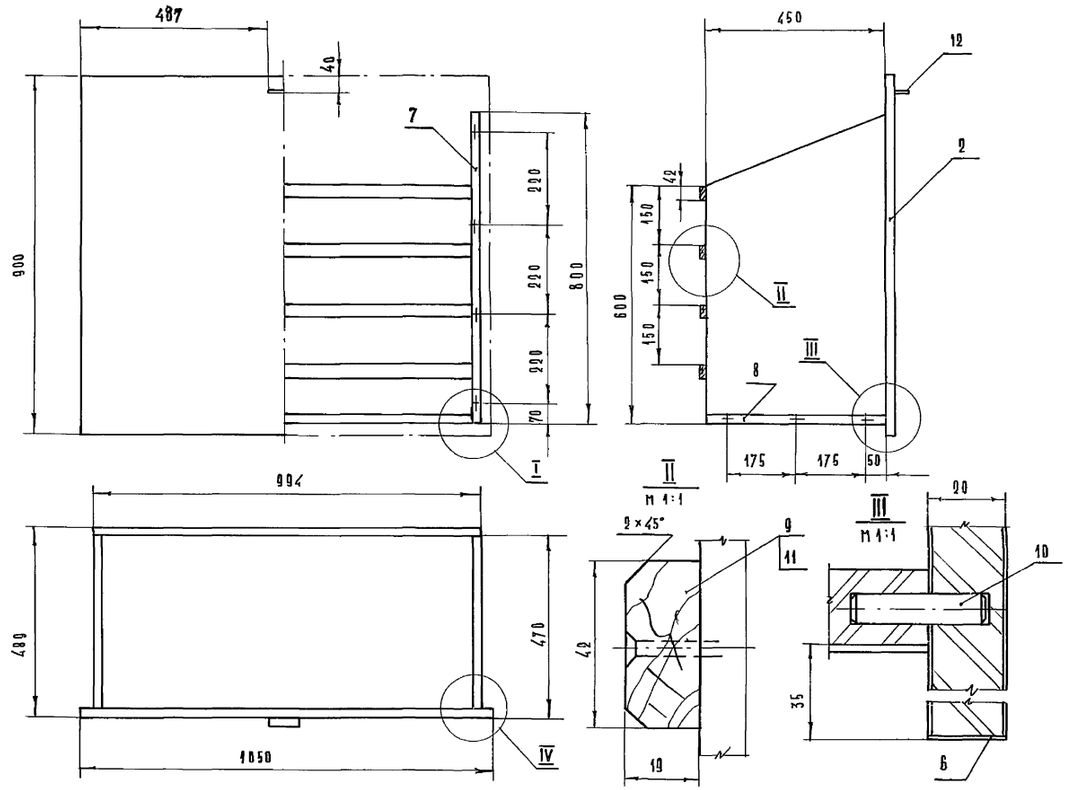

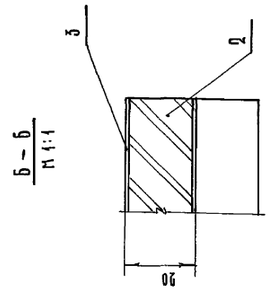

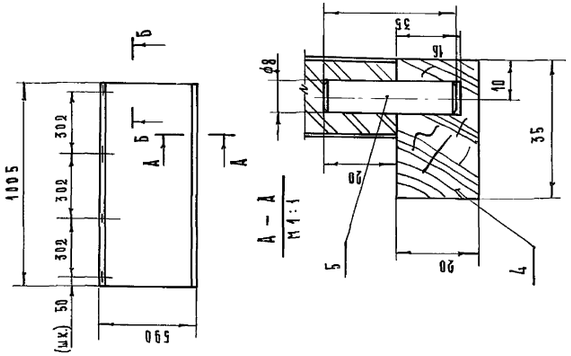

Поз.	Обозначение	Наименование	Кол.	Материал	Размеры Д	Ш	Т	Прим.
1	МШ 149.3-01-000	Полка	1	Сборочн.	1005	590	35	
2	МШ 149.3-01-001	Щит	1	А.с.п. ГОСТ 10632-70	1005	550	19	Б.Ч.
3	МШ 149.3-01-002	Рубашка пластй	2	Шпон. стрг. ГОСТ 2977-65	1005	550	0,8	Б.Ч.
4	МШ 149.3-01-003	Брусок	1	Т.к.л. ГОСТ 2695-71	1005	35	20	
5	МШ 149.3-01-004	Шкант	4	Т.к.л. ГОСТ 2695-71	35	–	ф8	

МШ 149.3-01-000
Литера Масса Масштаб
Т 1:10
Лист 110 Всего листов 122

Полка.

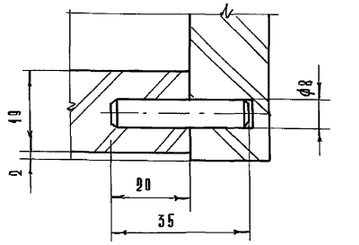

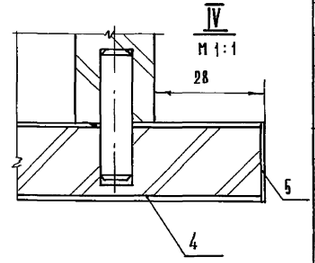

Поз.	Обозначение	Наименование	Кол.	Материал	Размеры Д	Ш	Т	Прим.
1	МШ 150.1-01-000	Кассета	1	Сборочн.	900	1050	489	—
2	МШ 150.1-01-010	Щит лицевой	1	Сборочн.	900	1050	20	
3	МШ 150.1-01-011	Щит	1	Д.с.п. ГОСТ 10632-70	1048	898	19	
4	МШ 150.1-01-012	Рубашка пластй	2	Шпон. стрг. ГОСТ 2977-65	898	1048	0,8	
5	МШ 150.1-01-013	Рубашка кромки	2		1048	20	0,8	
6	МШ 150.1-01-014	Рубашка кромки	2		900	20	0,8	
7	МШ 150.1-01-001	Стенка боковая	2	Д.с.п.	800	450	19	Б.Ч.
8	МШ 150.1-01-002	Стенка нижняя	1	ГОСТ 10632-70	956	450	19	
9	МШ 150.1-01-005	Брусок	4	Т.к.л. ГОСТ 2695-71	994	42	19	
10	МШ 150.1-01-004	Шкант	14	Т.к.л. ГОСТ 2695-71	35	—	ф8	
11	—	Шуруп А3×40-01 ГОСТ 1145-70	8					
12	—	Ручка	1	Сборочн.				

МШ 150.1-01-000
Литера Масса Масштаб
Т 1:10
Лист 111 Листов 122

Кассета.

МЕТ. 3-4. г. Пенебеляс

Т.К.	Оборудование типовых общеобразовательных школ. Шкафы приставные классных помещений и шкафы-перегородки лабораторий химии, физики и биологии.	Серия 1.273-2
1971	Шкафы-перегородки лабораторий химии, физики и биологии.	Лист ЭИ-40

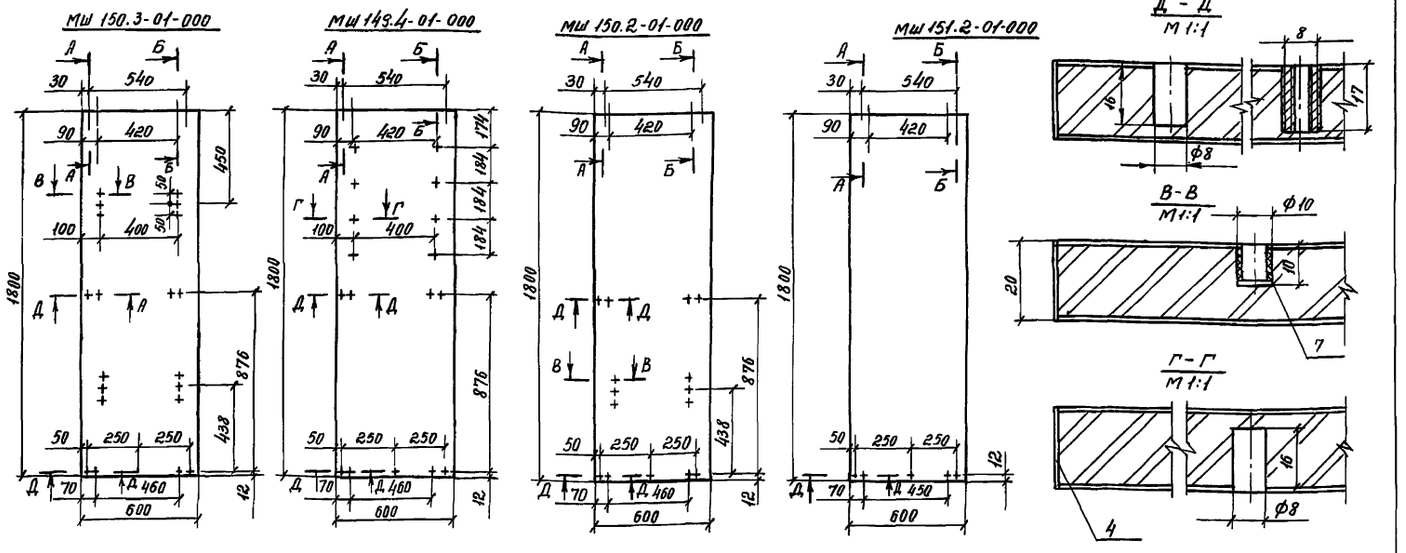

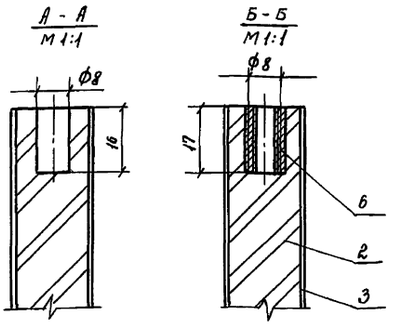

Обозначен.	n	n
МШ 150.3-01-000	6	12
МШ 149.4-01-000	6	-
МШ 150.2-01-000	6	6
МШ 151,2-01-000	4	-

Поз.	Обозначение	Наименование	Кол.	Материал	Размеры Д	Ш	Т	Прим.
1	* — 000	Стенка вертик. нижн	1	Сборочн.	1800	600	20	
2	* — 001	Щит	1	Д.С.П. ГОСТ 10632-70	1800	598	19	Б,4
3	* — 002	Рубашка пласти	2	Шпон стр. ГОСТ 2977-65	1800	598	0.8	
4	* — 003	Рубашка кромки	2	Шпон стр. ГОСТ 2977-65	1800	20	0.8	
5								
6	НМ - 20 - 70	Втулка	n					
7	ОН 08 - 141 - 65	Втулка полкодерж.	n_1					

Стенка вертикальная нижняя

* см. таблицу

Литера	Масса	Масшт.
Т		1:20
Лист 112	Листов 122	

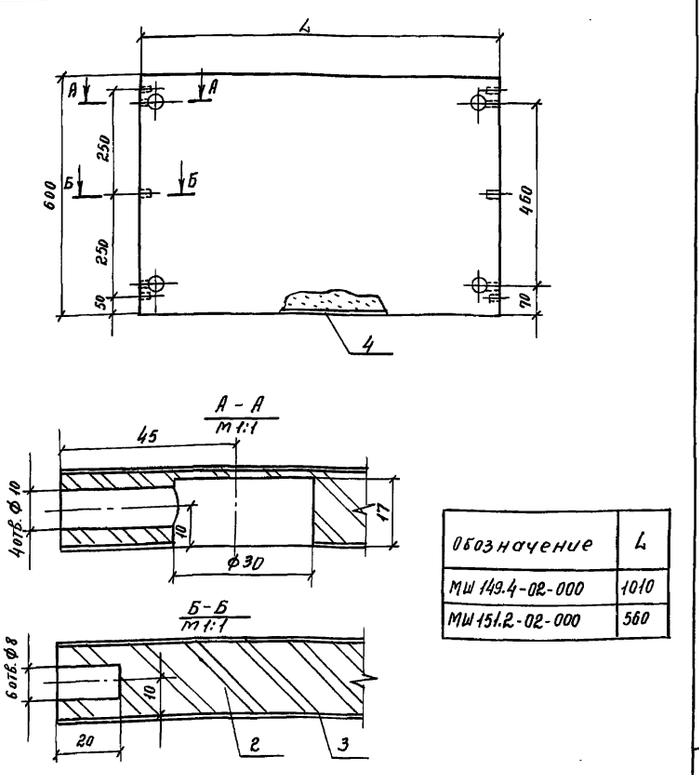

Обозначение	L
МШ 149.4-02-000	1010
МШ 151.2-02-000	560

Поз.	Обозначение	Наименование		Материал	Размеры Д	Ш	Т	Прим.
1	* — 000	Стенка горизонт.	1	Сборочн.	L	600	20	
2	* — 001	Щит	1	Д.С.П. ГОСТ 10632-70	L	600	19	Б.4.
3	* — 002	Рубашка пласти	2	Шпон стр. ГОСТ 2977-65	L	600	0,8	
4	* — 003	Рубашка кромки	2	Шпон стр. ГОСТ 2977-65	L	20	0,8	

Стенка горизонтальная

* см. таблицу

Литера	Масса	М-Б
Т		1:10
Лист 114	Листов 122	

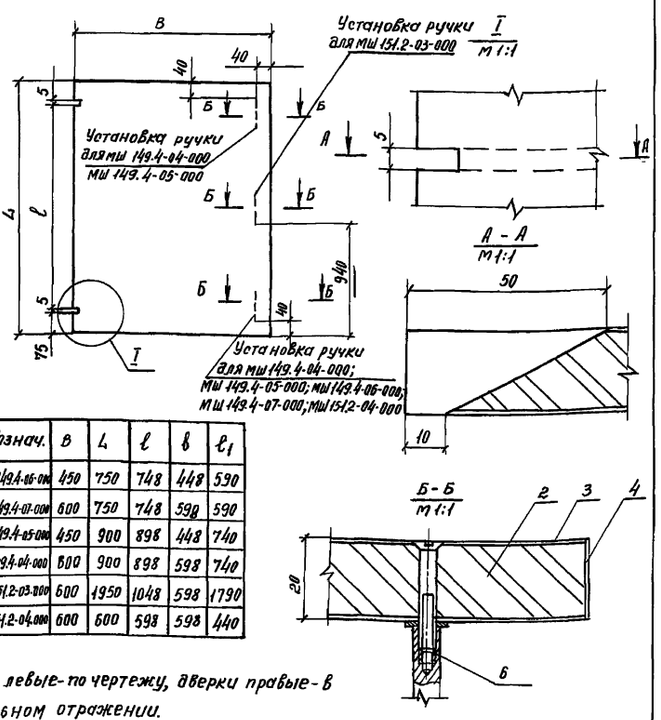

Обознач.	B	L	ℓ	в	$ℓ_1$
МШ 149.4-06-000	450	750	748	448	590
МШ 149.4-07-000	600	750	748	598	590
МШ 149.4-05-000	450	900	898	448	740
МШ 149.4-04-000	600	900	898	598	740
МШ 151.2-03-000	600	1950	1048	598	1790
МШ 151.2-04-000	600	600	598	598	440

Дверки левые - по чертежу, дверки правые - в зеркальном отражении.

	Обозначение	Наименование		Материал	Размеры Д	Ш	Т	Прим.
1	* — 000	Дверка	1	Сборочн.	L	в	20	
2	* — 001	Щит	1	Д.С.П. ГОСТ 10632-70	ℓ	в	19	Б.4
3	* — 002	Рубашка пласти	2	Шпон стр. ГОСТ 2977-65	ℓ	в	0,8	
4	* — 003	Рубашка кромки	2	Шпон стр. ГОСТ 2977-65	ℓ	20	0,8	
5	* — 004	Рубашка кромки	2	Шпон стр. ГОСТ 2977-65	в	20	0,8	
6		Ручка	1	Сборочн.				

Дверка

* см. таблицу

Литера	Масса	М-Б
Т		1:10
Лист 113	Листов 122	

Т.К. 1971.

Оборудование типовых общеобразовательных школ. Шкафы пристенные классных помещений и шкафы-перегородки лабораторий химии, физики и биологии.

Шкафы-перегородки лабораторий химии, физики и биологии

Серия 1.273-2

Лист ЭИ-41

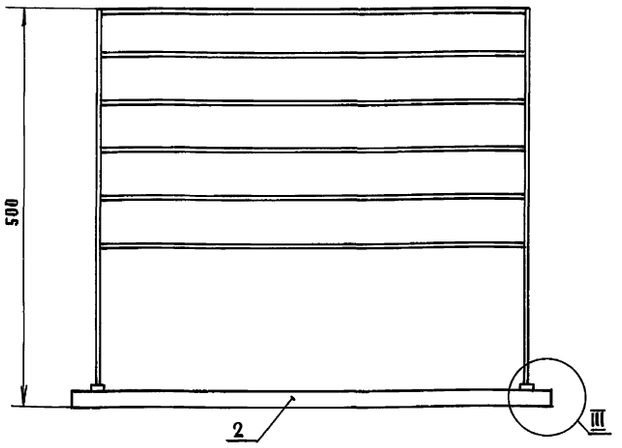

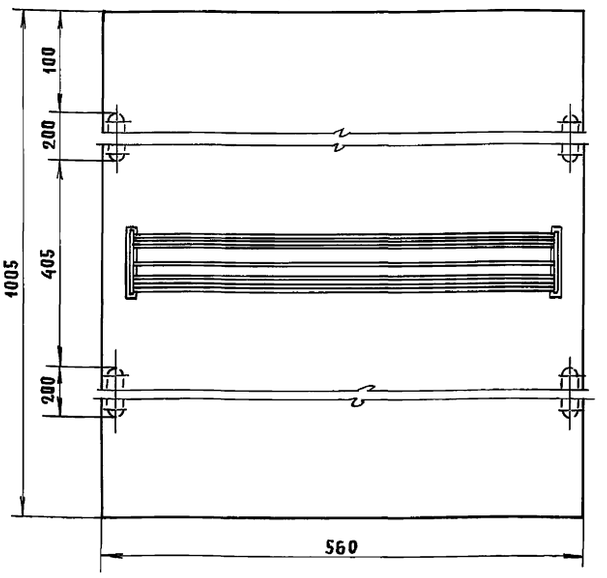

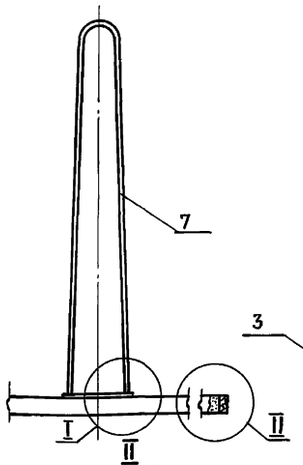

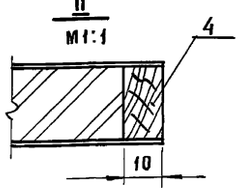

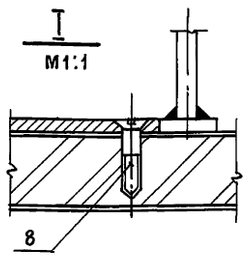

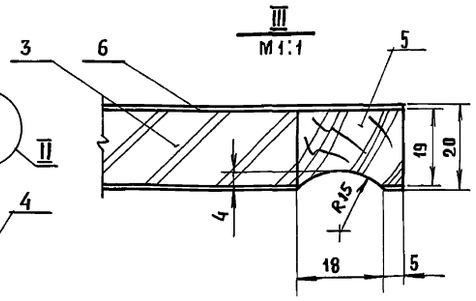

Поз.	Обозначение	Наименование	Кол	Материал	Размеры Д	Ш	Т	Прим.
1	МШ 149.4-12-000	Полка для штативов	1	сборочн.	1005	560	500	—
2	МШ 149.4-12-010	Полка	1	сборочн.	1005	560	20	Б.Ч.
3	МШ 149.4-12-011	Щит	1	Д.С.П. ГОСТ10632-70	985	508	19	
4	МШ 149.4-12-012	Раскладка	2	т.в.А.П. ГОСТ2695-71	508	19	10	
5	МШ 149.4-12-013	Раскладка	2	т.в.А.П. ГОСТ2695-71	1005	19	26	
6	МШ 149.4-12-014	Рубашка пласти	2	шпон стр. ГОСТ2977-65	1005	560	0.8	
7	МШ 149.4-12-020	Подставка	1	сборочн.	505	480	90	лист 117
8		Шуруп А4х20-001 ГОСТ1145-70	4					

Полка для штативов

МШ 149.4-12-000		
Литера	Масса	Масштаб
1		1:5
Лист 115	Листов 122	

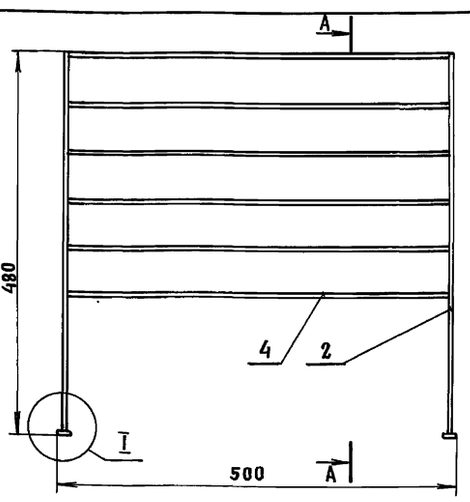

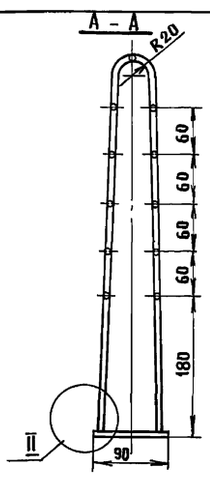

1. Варить электродом типа Э-42 ГОСТ9467-60 по всему периметру прилегания деталей. Высота шва 2мм.
2. Сварные швы зачистить ▽4.
3. Покрытие: эмаль НЦ 25-25 ГОСТ5406-60 темно-серого цвета.

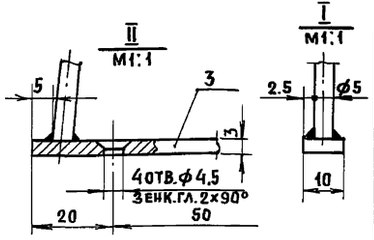

Поз.	Обозначение	Наименование	Кол.	Масса	Материал	Прим.
1	МШ 149.4-12-020	Подставка	1	1.16	сборочн.	
2	МШ 149.4-12.021	Стойка ℓ=980	2	0.30	проволока 5 ГОСТ3282-46	Б.Ч.
3	МШ 149.4-12-022	Планка	2	0.04	ст.3 ГОСТ 380-71	
4	МШ 149.4-12-023	Пруток ℓ=485	11	0.92	проволока 5 ГОСТ3282-46	

Подставка

МШ 149.4-12-020		
Литера	Масса	Масштаб
Т	1.16	1:5
Лист 117	Листов 122	

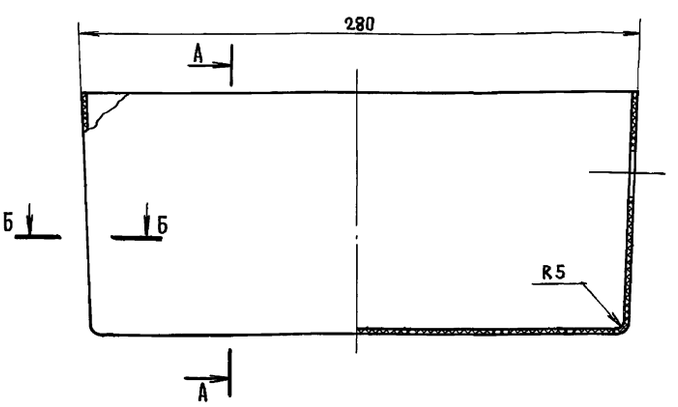

Примечания: 1. Формовочные уклоны 2°.
2. Острые ребра притупить.

Лоток
Полистирол ударопрочный ПВФ МРТУ 6-11-32-65

МШ 149.4-00-001		
Литера	Масса	М-б
Т		1:2
Лист 116	Листов 122	

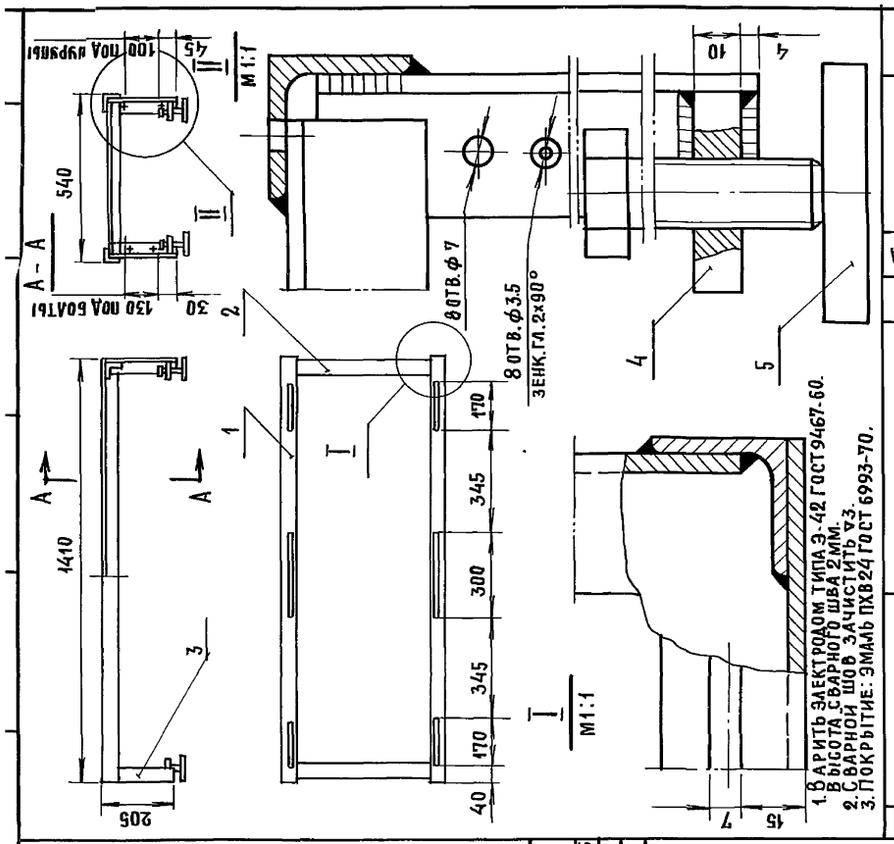

Поз.	Обозначение	Наименование	Кол.	Масса	Материал	Прим.
1	МШ 149.6-00-011	Связь ℓ = 1410	2	2.693	Уголок 32х32х4 ГОСТ 8509-57 Ст.3 ГОСТ 535-58	Б.ч.
2	МШ 149.6-00-012	Связь ℓ = 510	2	0.974		Б.ч.
3	МШ 149.6-00-013	Опора ℓ = 195	4	0.372	Полоса 10х45 ГОСТ 103-57 Ст.3 ГОСТ 535-58	Лист 120
4	МШ 149.6-00-014	Кронштейн	4	0.142	Полоса 10х60 ГОСТ 103-57 Ст.3 ГОСТ 535-58	Б.ч.
5	МШ 149.2-00-001	Пята 60х60х10	4	0.462		
6		Болт М16х80-8g ГОСТ 7805-70	4	—		

МШ 149.6-00-000

Секция основания

Литера	Масса	Масштаб
Т	4.643	1:15
Лист 118	Вс. листов 122	

МШ-02-000; 03-000

МШ-01-000 | МШ-06-000 ÷ 08-000 | МШ-04-000 | МШ-05-000

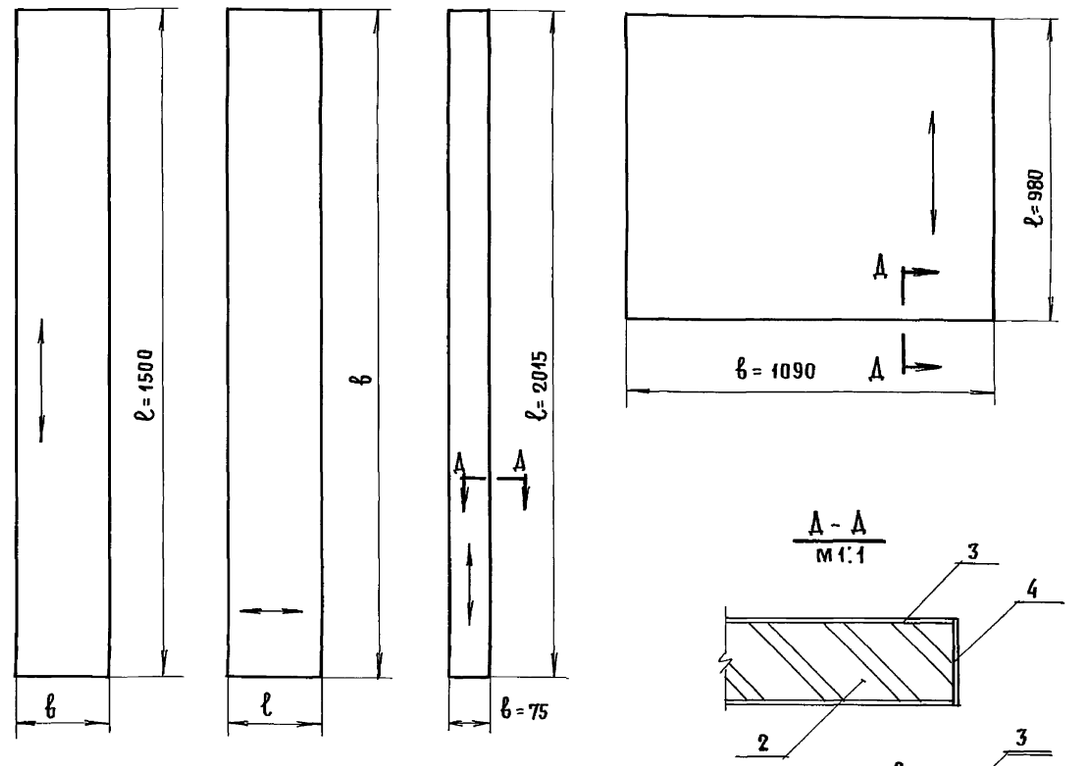

Обозначение	ℓ	в	Примечание
МШ-01-000	1500	В	Размер В см. лист 122
МШ-02-000	300	1450	
МШ-03-000	h	1450	Размер h см. лист 122
МШ-04-000	980	1090	См. чертеж лист 122
МШ-05-000	2015	75	См. чертеж лист 122
МШ-06-000	300	580	
МШ-07-000	145	1450	
МШ-08-000	145	580	

Кромки щитов
МШ-01-000 ÷ 03-000
МШ-06-000 ÷ 08-000
не фанеровать.

1. Размер в спецификации обозначенный * взять из таблицы.
2. Знаком ↕ обозначено направление волокон рубашки пласти.

Поз.	Обозначение	Наименование	Кол.	Материал	Размеры Д	Ш	Т	Прим.
1	* — 000	Закладной щит	1		ℓ	в	20	
2	* — 001	Щит	1		ℓ	в	19	
3	* — 002	Рубашка пласти	2		ℓ	в	0.8	
4	* — 003	Рубашка кромки	1		*	20	0.8	

Щит закладной

* см. таблицу

Литера	Масса	Масштаб
Т		—
Лист 121	Вс. листов 122	

МШ 11-000

Угольник

Покрытие: эмаль ПХВ 24 ГОСТ 6993-70

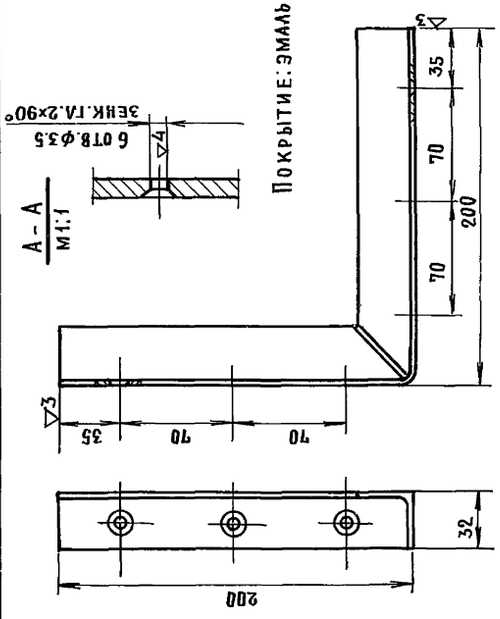

Литера	Масса	Масштаб
Т	0.076	1:4
Лист 119	Вс. листов 122	

Угольник 32х32х4 ГОСТ 8509-57 / Ст.3 ГОСТ 535-58

МШ 149.6-00-014

Кронштейн

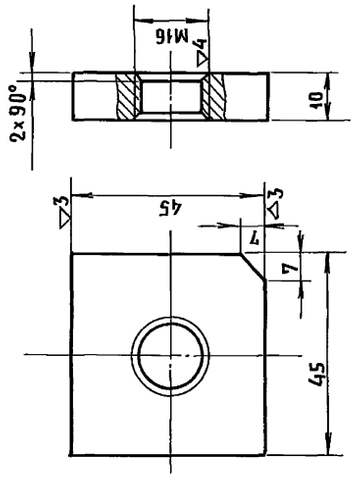

Литера	Масса	Масштаб
Т	0.142	1:1
Лист 120	Вс. листов 122	

Полоса 10х45 ГОСТ 103-57 / Ст.3 ГОСТ 535-58

ТК	Оборудование типовых общеобразовательных школ. Шкафы пристенные классных помещений и шкафы-перегородки лабораторий химии, физики и биологии	Серия 1.273-2	
1971	Шкафы-перегородки лабораторий химии, физики и биологии		Лист ЭИ-43

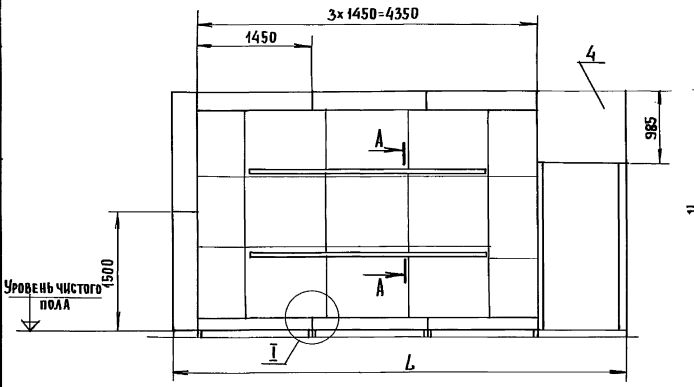

Вариант установки шкафа под ригель в конструкциях УК-1 и ИИ-04

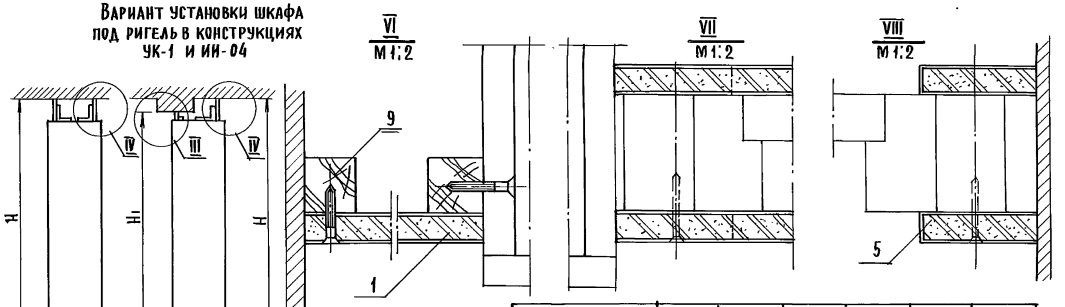

Конструкция	L	H	H_1	h	B	n
УК-1	5700	3000	2930	130	260	4
ИИ-04			2750	50		4
УК-1; ИИ-04 со стенами из кирпича	5740		—	300	300	8
	5620		—		180	8
	5490		—		50	8

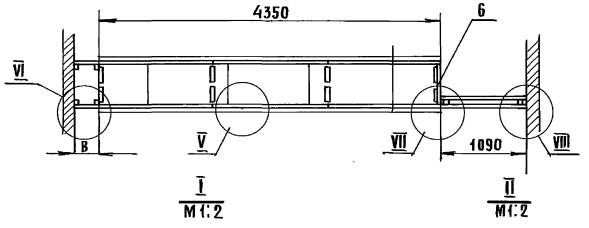

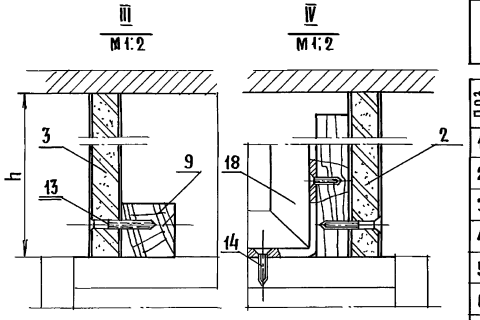

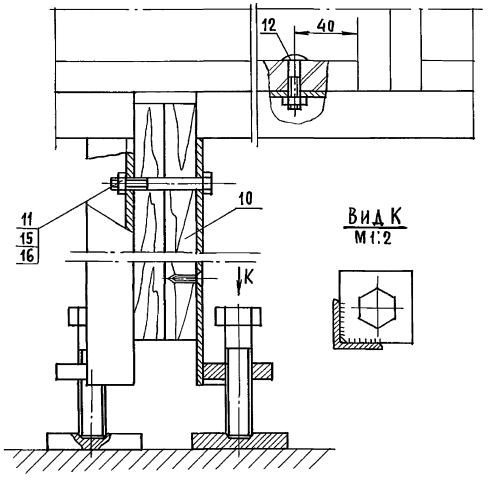

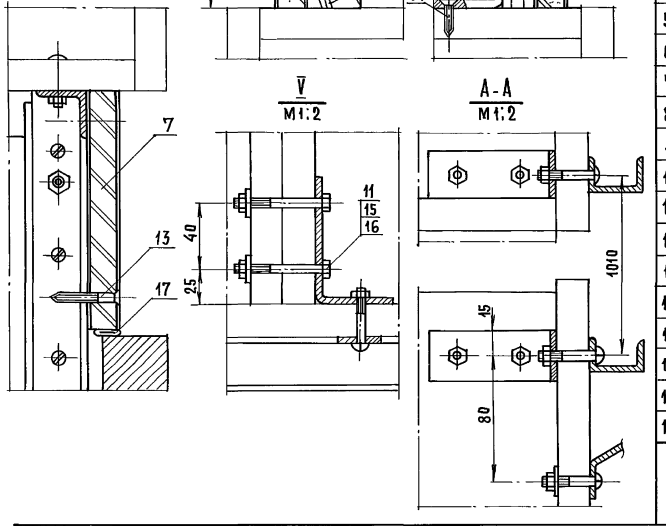

Поз.	Обозначение	Наименование	Кол.	Материал	Размеры А	Ш	Т	Прим.
1	МШ-01-000	Щит закладной	4		1500	13	20	Лист121
2	МШ-02-000	Щит закладной	3		1450	300	20	Лист121
3	МШ-03-000	Щит закладной	3		1450	h	20	Лист121
4	МШ-04-000	Щит закладной	2		985	1090	20	Лист121
5	МШ-05-000	Щит закладной	4		2015	75	20	Лист121
6	МШ-06-000	Щит закладной	1		580	300	20	Лист121
7	МШ-07-000	Щит закладной	6		1450	145	20	Лист121
8	МШ-08-000	Щит закладной	1		580	145	20	Лист121
9	МШ-09-000	Брусок	1		15000	35	35	Лист121
10	МШ-10-000	Брусок	20		200	60	20	Лист121
11		Болт М6х55-001 ГОСТ 7805-70	32					
12		Болт М6х30-001 ГОСТ 7805-70	12					
13		Шуруп А3х36-001 ГОСТ 1145-70	120					
14		Шуруп А3х22-001 ГОСТ 1145-70	95					
15		Гайка М6-001 ГОСТ 5915-70	44					
16		Шайба 6-001 ГОСТ 6958-68	24					
17		Трубка типа I средней твердости 8х2	1	ГОСТ 5498-67	9300	—	ф12	
18	МШ 11-000	Угольник	h					Лист119

Монтажный лист

МШ 149; 150; 151

Литера	Масса	Масштаб
Т	—	1:40

Лист 122 | Вс. листов 122

ТК	Оборудование типовых общеобразовательных школ. Шкафы пристенные классных помещений и шкафы-перегородки лабораторий химии, физики и биологии	Серия 1.273-2
1971	Шкафы-перегородки лаборатории химии, физики и биологии	Лист ЭИ-44

СЕКЦИЯ С МОЙКОЙ

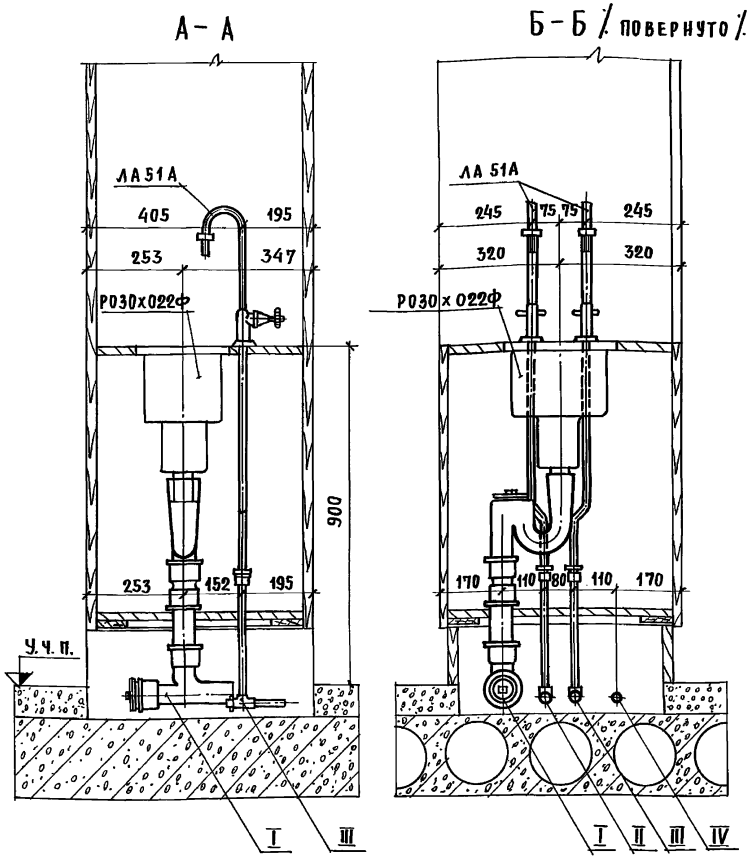

СЕКЦИЯ ВЫТЯЖНОГО ШКАФА

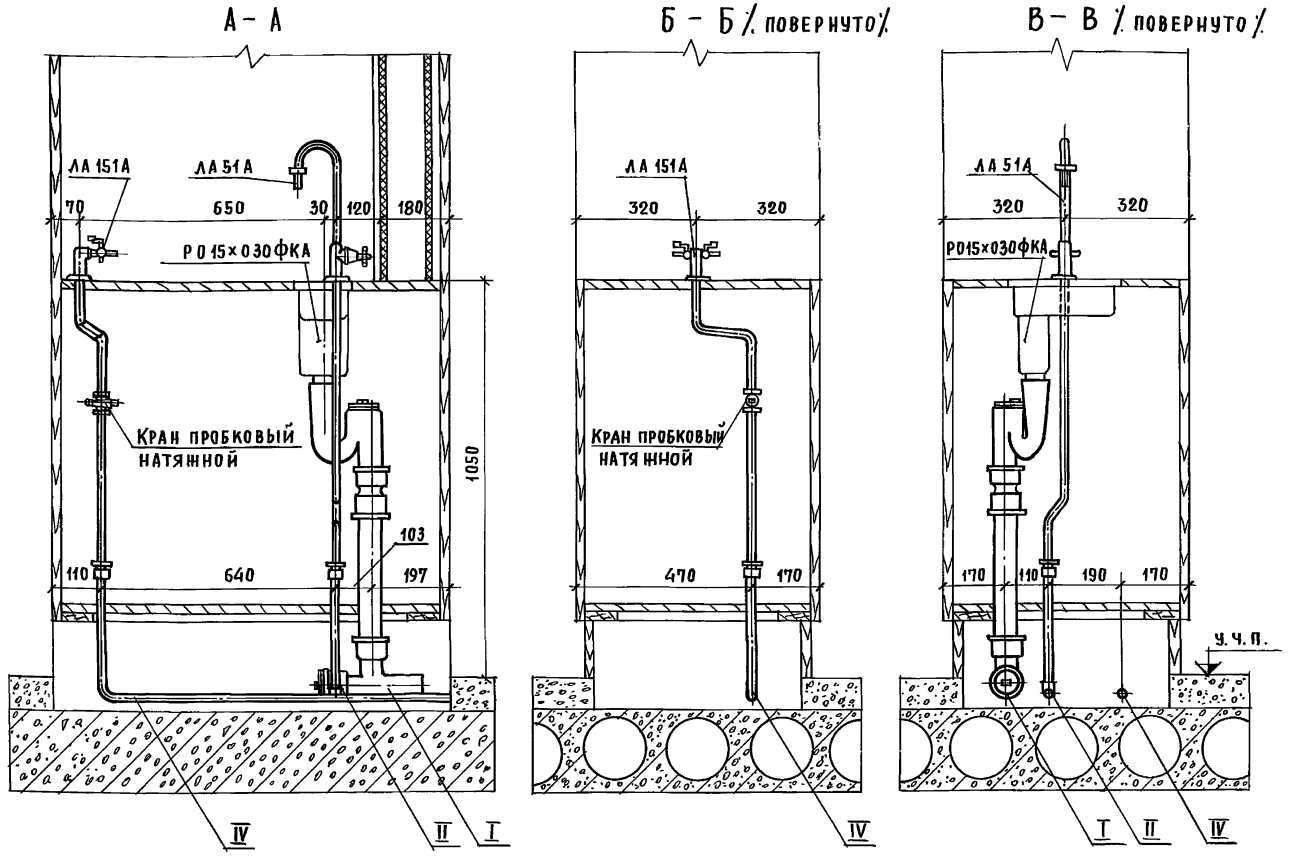

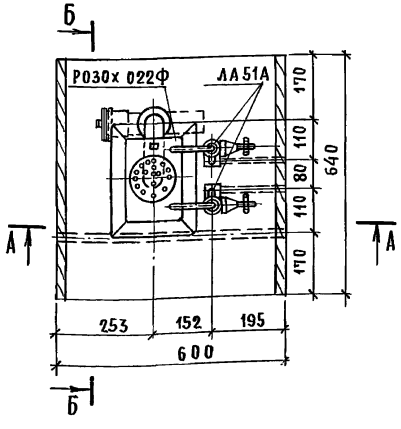

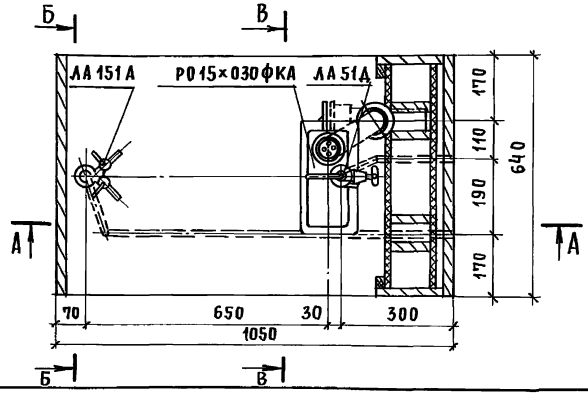

Указания

Отверстия в шкафных деталях для установки санитарно-технического оборудования выбирать при сборке.

Трубопроводы санитарно-технических подводок окрасить за два раза перхлорвиниловой эмалью: трубопровод холодной воды - в зеленый цвет; горячей воды - в красный; канализации - в красно-коричневый; газа - в желтый.

Примечания

Под индексом „ЛА" принята арматура, разработанная научно-исследовательским институтом санитарной техники академии строительства и архитектуры СССР.

Раковины лабораторные приняты по ГОСТ 10486-63

I - Канализация d=50 мм.
II - Холодная вода d=15 мм.
III - Горячая вода d=15 мм.
IV - Газопровод d=15 мм.

САНИТАРНО-ТЕХНИЧЕСКОЕ ОБОРУДОВАНИЕ

Литера	Масса	Масштаб
Т	—	1:10
Лист 4	Листов 2	

ТК	Оборудование типовых общеобразовательных школ. Шкафы пристенные классных помещений и шкафы-перегородки лабораторий химии, физики и биологии	Серия 1.273-2
1971	Шкафы-перегородки лабораторий химии, физики и биологии	Лист СТ-1

г. Москва | Разработал | Степанюк Е.А.

Детали санитарно-технических трубопроводов

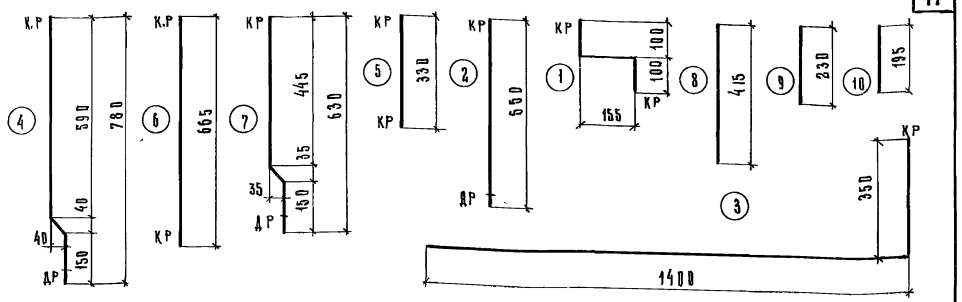

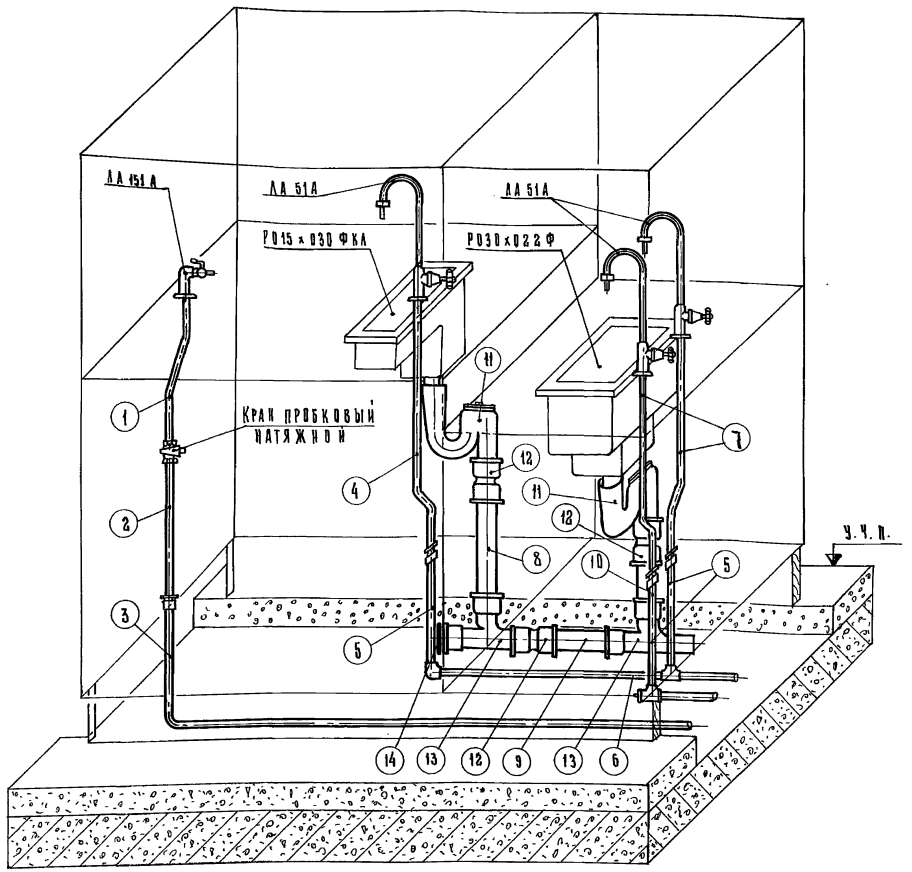

Спецификация

№№ дет.	Наименование деталей и оборудования	Размер или диаметр	Длина в мм	Количество в шт. МШ 149.1	Количество в шт. МШ 149.2	Масса в кг. ед. н.	Масса в кг. м.	Масса в кг. ш.	ГОСТ и примечания
	Раковина лабораторная полуфарфоровая фланцевая с решеткой Р030×022Ф	—	—	1	1	—	—	—	10486-63
	Раковина лабораторная полуфарфоровая фланцевая с корзиной с левым расположением выпуска Р015×030ФКЛ	—	—	—	1	—	—	—	10486-63
	Лабораторная колонка ЛА51А для воды с краном, дугой и съемным ниппелем ф 7 мм.	15	—	2	3	—	—	—	Альбом, издания лаборатор. арматуры БПК и ТП НИИсантехн.
	Лабораторная колонка ЛА151А для газа с двумя кранами	15	—	—	1	—	—	—	
	Кран пробковый натяжной муфтовый 11б1	15	—	—	1	0.21	—	0.21	7520-66
1	Труба стальная водогазопроводная черная	15	355	—	1	0.45	—	0.45	3262-62
2	Труба стальная водогазопроводная черная	15	555	—	1	0.71	—	0.71	3262-62
3	Труба стальная водогазопроводная черная	15	1750	—	1	2.24	—	2.24	3262-62
4	Труба стальная водогазопроводная оцинков.	15	820	—	1	1.05		1.05	3262-62
5	Труба стальная водогазопроводная оцинкован	15	330	2	3	0.42	0.84	1.26	3262-62
6	Труба стальная водогазопроводная оцинкован.	15	665	—	1	0.85	—	0.85	3262-62
7	Труба стальная водогазопроводная оцинкован.	15	665	2	2	0.85	1.70	1.70	3262-62
8	Труба чугунная канализационная	50	415	—	1	2.5	—	2.5	6942.3-69
9	Труба чугунная канализационная	50	330	—	1	1.4	—	1.4	6942.3-69
10	Труба чугунная канализационная	50	195	1	1	1.2	1.2	1.2	6942.3-69
11	Сифон-ревизия универсальный	50	стандарт	1	2	3.3	3.3	6.6	6942.30-69
12	Муфта-чугунная канализационная	50	стандарт	1	3	1.6	1.6	4.8	6942.28-69
13	Тройник чугунный канализационный прямой	50	стандарт	1	2	2.7	2.7	5.4	6942.17-69
14	Заглушка чугунная канализационная	50	—	1	1	0.5	0.5	0.5	- - -
	Тройник с цилиндрической резьбой	15	—	2	2	0.135	0.27	0.29	8943-59
	Муфта короткая/8943-59/ с контргайкой	15	—	2	4	0.10	0.20	0.40	—

Сборочный чертеж санитарно-технического оборудования секции вытяжного шкафа и мойки

Литера	Масса	Масштаб
		1:10
Лист	Листов	

Детали санитарно-технических трубопроводов. Спецификация.

Литера	Масса	Масштаб
Т	—	1:10
Лист 2	Листов 2	

ТК 1971 — Оборудование типовых общеобразовательных школ. Шкафы пристенные классных помещений и шкафы-перегородки лабораторий химии, физики и биологии

Шкафы-перегородки лабораторий химии, физики и биологии

Серия 1.273-2

Лист СТ-2

Разработал Шлафорова

Утвержден Госстроем СССР

г. Москва

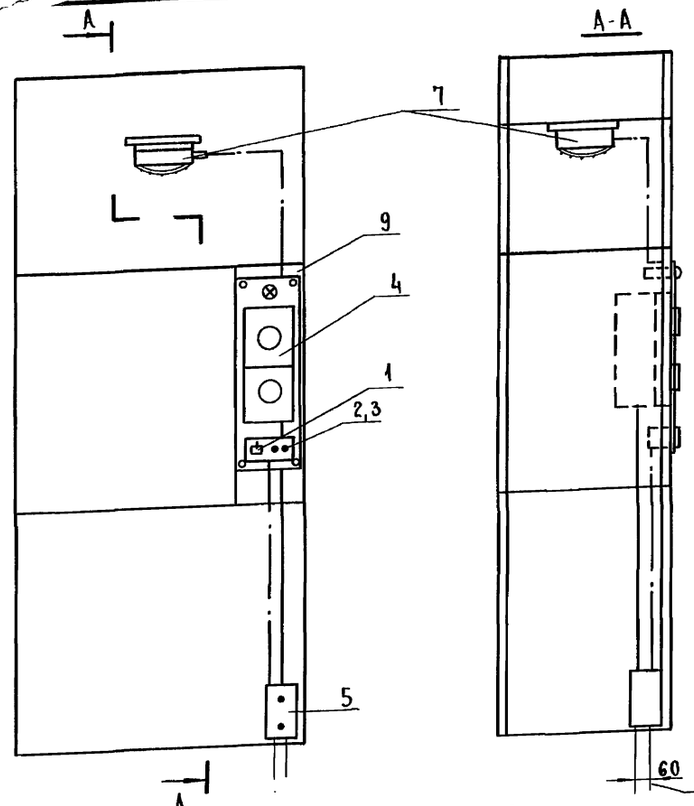

Схема включения светильника

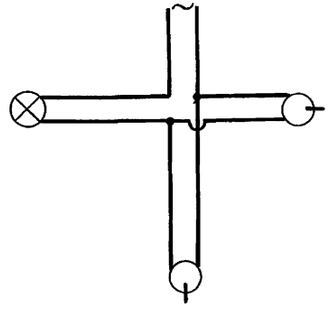

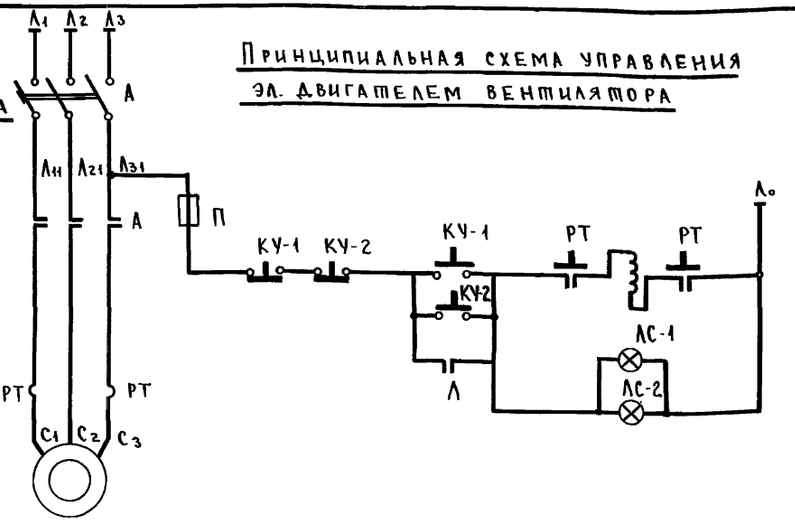

Примечания.

Шкаф оборудован: электропанель с двумя кнопочными постами. ПКЕ-222-2, двумя розетками и двумя выключателями, одним светильником и двумя сигнальными лампами. Оборудование устанавливается как с класса так и с лаборантской. (На чертеже условно показано только с одной стороны). Напряжение 220 в при напряжении сети 380/220 в. Панель на общем виде, для наглядности, выполнена не в масштабе.

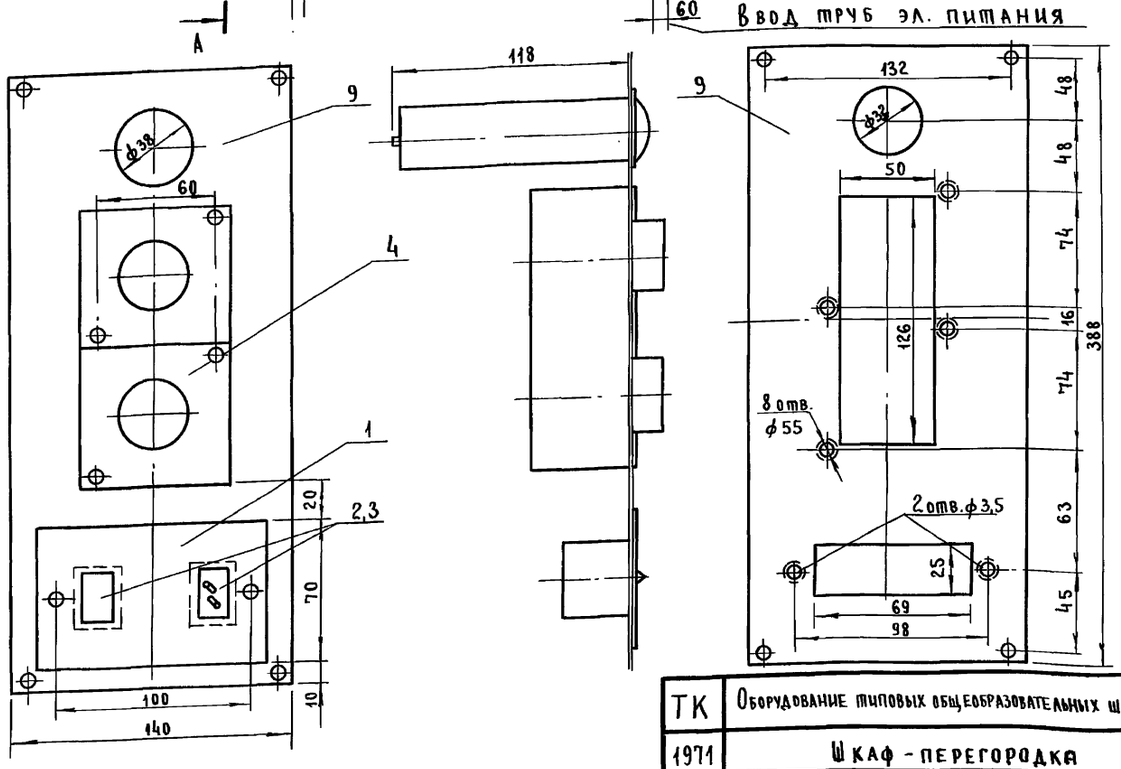

NN п/п	Обозначение	Наименование	Кол	Материал ГОСТ или ТУ	Масса 1 шт.	Масса Общ.	Примечание
1	—	Декоративная крышка из алюминия	2	У-90М			.
2	—	Узел розетки с комбинированными контактами	2	У-86 КСМ			
3	—	Узел выключателя	2	У-86-АМ			
4	—	Пост управления кнопочный 2х штифтов.	2	ПКЕ-222-2			
5	—	Коробка ответвительная	1	У-78			
6	—	Сжим ответвительный	5	У-730М			
7	—	Светильник	1	ПВ-100-1			
8	—	Сигнальная лампа	2	АС-220			
9	—	Панель 388 х 140 δ = 1мм	2	Ст.3			
10	—	Провод	15м	АПВ2х2,5			

Электротехническое оборудование

МШ-149.2

Литер	Масса	Масштаб
Т		
Лист 1		Вс. листов 1

ТК	Оборудование типовых общеобразовательных школ. Шкафы пристенные классных помещений и шкафы-перегородки лабораторий химии, физики и биологии	Серия 1.273-2
1971	Шкаф-перегородка лаборатории химии	Лист ЭЛ-1

г. Москва Копировал Ю. Володина

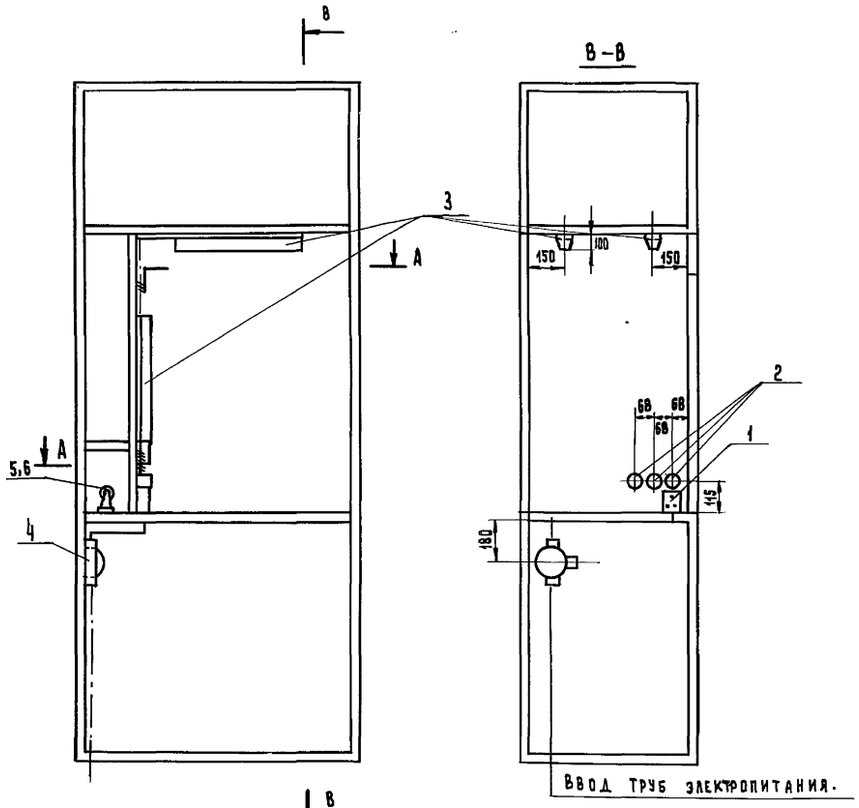

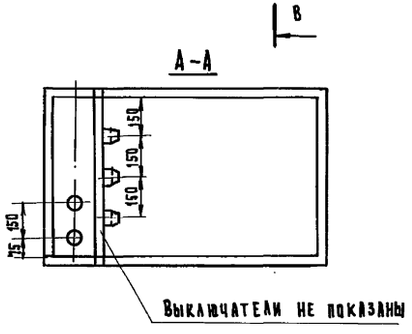

Схема включения электрооборудования

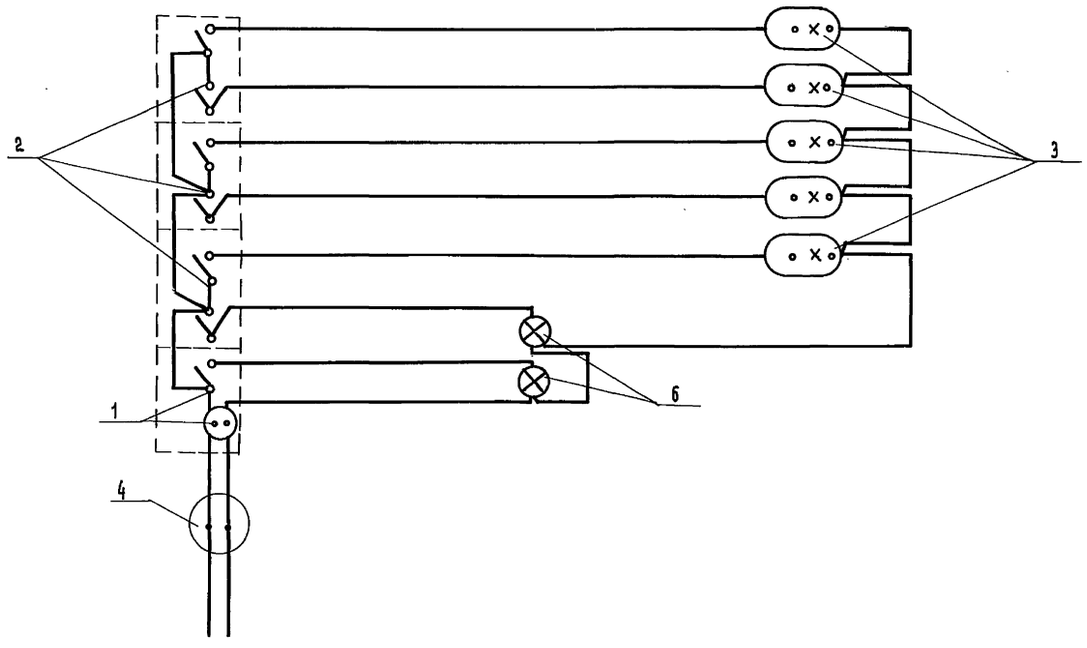

Пояснение:

Шкаф оборудован тремя выключателями двухклавишными и одним блоком электроустановочных изделий, пятью светильниками ОСЛ и двумя лампами накаливания. Напряжение 220 в при напряжении сети 380/220 в.

№ п/п	Обозначение	Наименование	Кол. шт.	Материал ГОСТ или ТУ	Масса в кг. 1 шт.	Масса в кг. Общ.	Примечание
1	0951	Блок электроустановочных изделий	1	У-92-0			
2	0281	Выключатель двухклавишный	3	340-1			
3		Светильник	5	ОСЛ-1-1х20			
4		Коробка ответвительная трехрожковая	1	СТУ-103319-63			
5	0116	Патрон фарфоровый	2	Ц 27 ф п КК 6			
6		Лампа накаливания общего назначения	2	НБ-220-40			
7		Кабель	12м	ВР2 - 2-2,5			
8		Шурупы разные	0,2кг				

Электротехническое оборудование

МШ-151.1

Литера	Масса	Масштаб
Т		

Лист 1 | Вс. листов 1

ТК | Оборудование типовых общеобразовательных школ. Шкафы пристенные классных помещений и шкафы-перегородки лабораторий химии, физики и биологии | Серия 1.273-2

1971г. | Шкаф - перегородка лаборатории биологии. | Лист 31-2

г. Москва Копировал Т. Шувалова

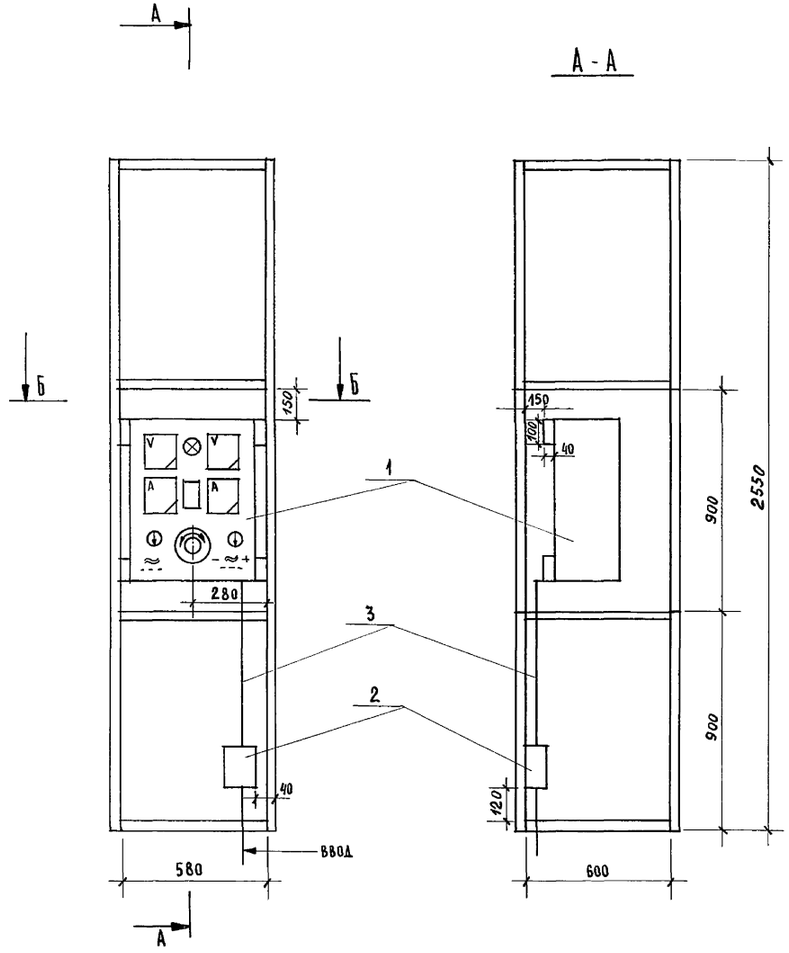

Схема установки шкафной секции с электрощитком в шкафах-перегородках лабораторий химии и физики (вид со стороны класса)

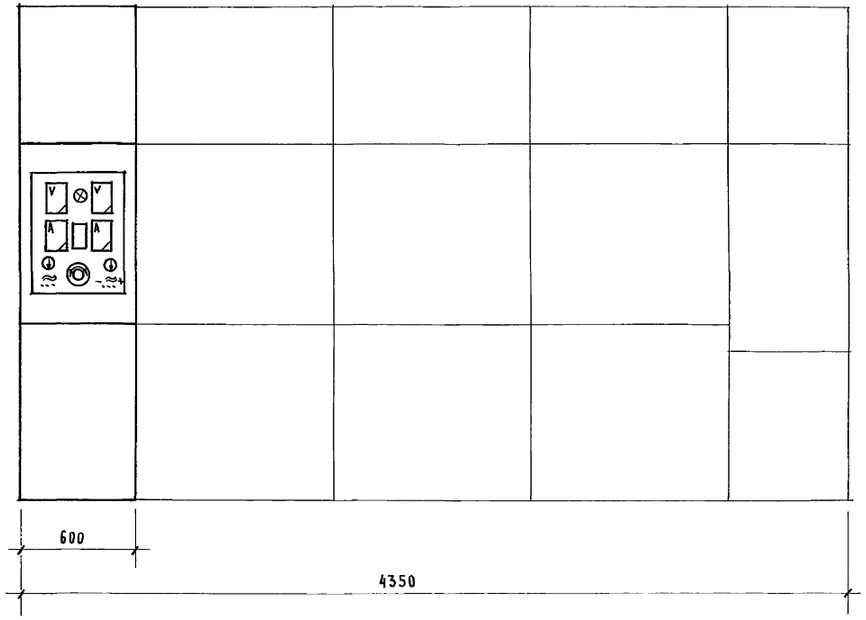

Б - Б

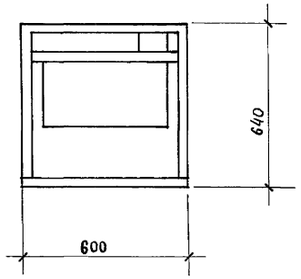

Примечание:

Электрораспределительный щит ЩЭ-59 крепится по листу на деревянных брусках 100 × 40 × 580 мм.

№№ п/п	Обозначение	Наименование	К-во шт.	Материал ГОСТ или ТУ	Масса в кг 1 шт.	Масса в кг Общ.	Примечание
1	—	Щит электрораспределительный	1	ЩЭ-59			
2	—	Коробка ответвительная	1	У-994			
3	—	Кабель	3м	ВРГ 3×2.5+1.5			
4	—	Брусок 100 × 40 × 580	2	ХВП ГОСТ 8486-66			

ЭЛЕКТРОТЕХНИЧЕСКОЕ ОБОРУДОВАНИЕ	МШ-149.5		
	Литера	Масса	Масштаб
	Т		
	Лист 1	Вс. листов 1	
ТК	Оборудование типовых общеобразовательных школ. Шкафы пристенные классных помещений и шкафы-перегородки лабораторий химии, физики и биологии	Серия 1.273-2	
1971.	Шкафы-перегородки лабораторий химии и физики		Лист ЭЛ-3

г. Москва
Копировал
Л. Распанова

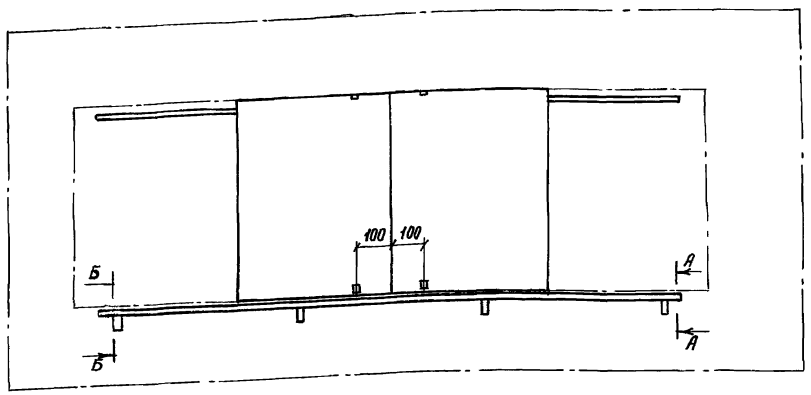

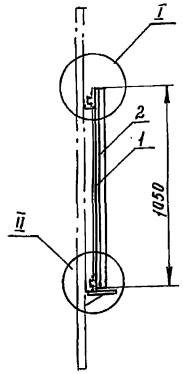

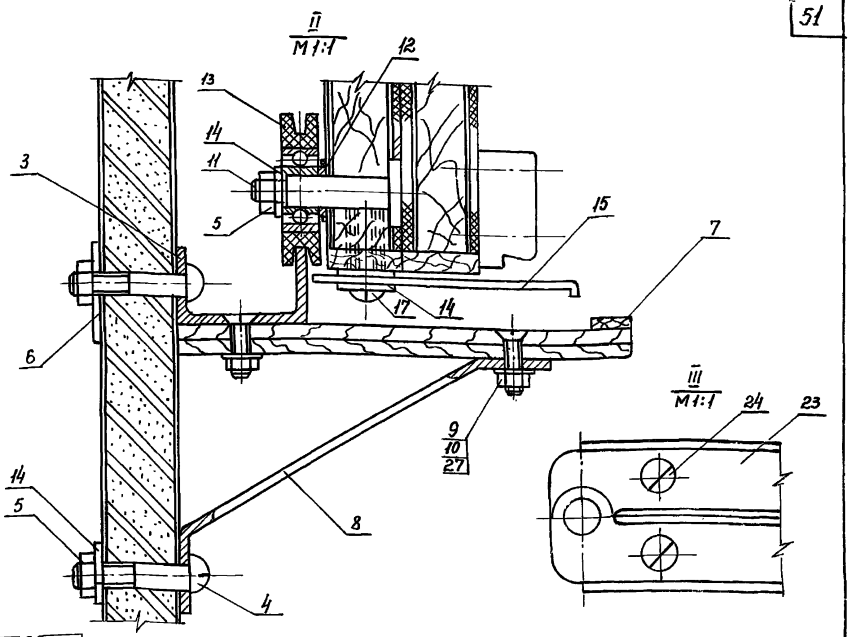

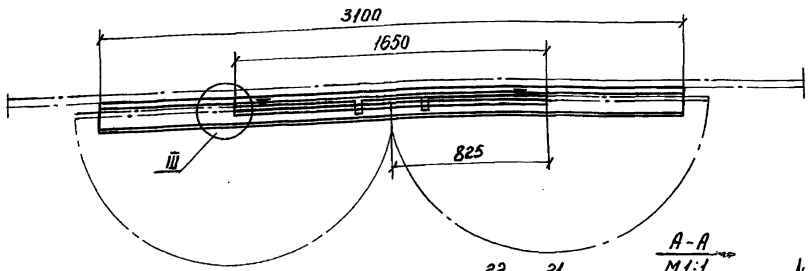

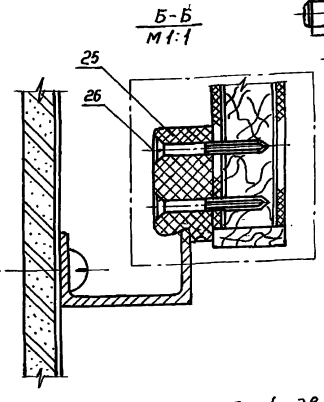

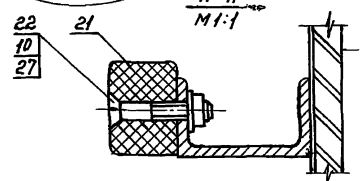

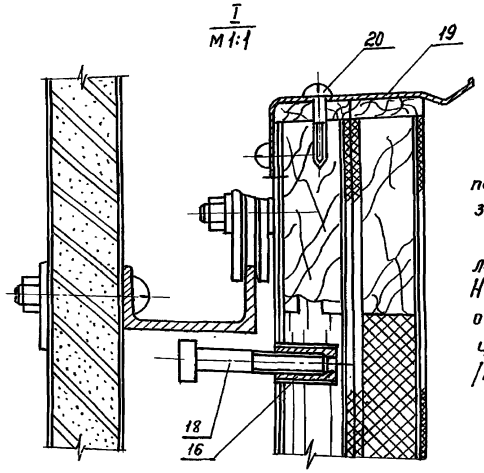

Доска классная состоит из 3х отдельных досок; средней, двух поворотных и лотка для мела. В рабочем положении доска фиксируется защелками и остановом.

Доски изготавливаются из пиломатериалов хвойных и твердых лиственных пород березового шпона, заполнение из пенопласта. Наружняя пласть средней доски и обе пласти откидных досок облицовываются с рабочей стороны линолеумом темнозеленого цвета. Покрытие деревянных частей доски лаковое, прозрачное /матовое/ по 2 классу.

	Обозначение	Наименование		Материал	Д	Ш	Т	Прим.
					Размеры			
1	МШ-152-01-000	Доска большая	1	Сборочн.	1650	1050	21	Лист 2
2	МШ-152-02-000	Доска малая	2	Сборочн.	825	1050	22	Лист 3
3	МШ-152-00-001	Швеллер №6 ГОСТ 13623-68 / АД ГОСТ 4784-65	2	—	—	—	—	Лист 8
4		Винт М6×30·001 ГОСТ 17473-72	12	—	—	—	—	—
5		Гайка М6-001 ГОСТ 5915-70	16					—
6	МШ-152-00-002	Прокладка	8	ст.2 ГОСТ 535-58	—	—	—	Лист 4
7	МШ-152-03-000	Лоток	1	Сборочн	3100	120	11	Лист 7
8	МШ-152-00-003	Кронштейн	4	ст.2 ГОСТ 535-58	—	—	—	Лист 9
9		Винт М4×14-001 ГОСТ 17473-72	8	—	—	—	—	—
10		Шайба М4×001 ГОСТ 11371-68	10	—	—	—	—	—
11	МШ-152-00-004	Ось	4	ст.3 ГОСТ 380-71	—	—	—	Лист 5
12	МШ-152-00-005	Шайба	4	ст.3 ГОСТ 380-71	—	—	—	Лист 10
13	МШ-152-04-000	Ролик	4	Сборочн.	—	—	—	Лист 6
14		Шайба 6-001 ГОСТ 11371-68	6	—	—	—	—	—
15	МШ-152-00-006	Останов	1	Лист 2,5 ГОСТ 3680-57 / ст.3 ГОСТ 17066-71	—	—	—	Лист 11
16		Втулка НМ 20-70	3	—	—	—	—	—
17		Винт М6×18-001 ГОСТ 17473-72	1	—	—	—	—	—
18		Болт М6×35-001 ГОСТ 7798-70	2	—	—	—	—	—
19	МШ-152-00-007	Защелка		65г ГОСТ 1050-60	—	—	—	Лист 16
20		Шуруп 3×18-001 ГОСТ 1146-70	4	—	—	—	—	—
21	МШ-152-00-008	Останов	2	Полифор-мальдегид	—	—	—	Лист 12
22		Винт М4×22-001 ГОСТ 17475-72	4	—	—	—	—	—
23	МШ-152-05-000	Петля левая, правая	2/2	Сборочн.	—	—	—	Лист 13
24		Шуруп А5×40-001 ГОСТ 1145-70	24	—	—	—	—	—
25	МШ-152-00-009	Ручка-фиксатор	2	Полифор-мальдегид	—	—	—	Лист 15
26		Шуруп А3×30-001 ГОСТ 1145-70	4	—	—	—	—	—
27		Гайка М4-001 ГОСТ 5915-70	12	—	—	—	—	—

Общий вид
Выносные элементы, спецификация

МШ-152-00-000		
Литера	Масса	Масшт.
Т	—	1:10
Лист 1	Вс листов 17	

ТК	Оборудование типовых общеобразовательных школ. Шкафы пристенные классных помещений и шкафы-перегородки лабораторий химии, физики и биологии	Серия 1.273-2
1971 г.	Доска классная комбинированная	Лист ЭИ-45

г. Москва
Автор
Автор
В. Лукашин
М. Гаврилов

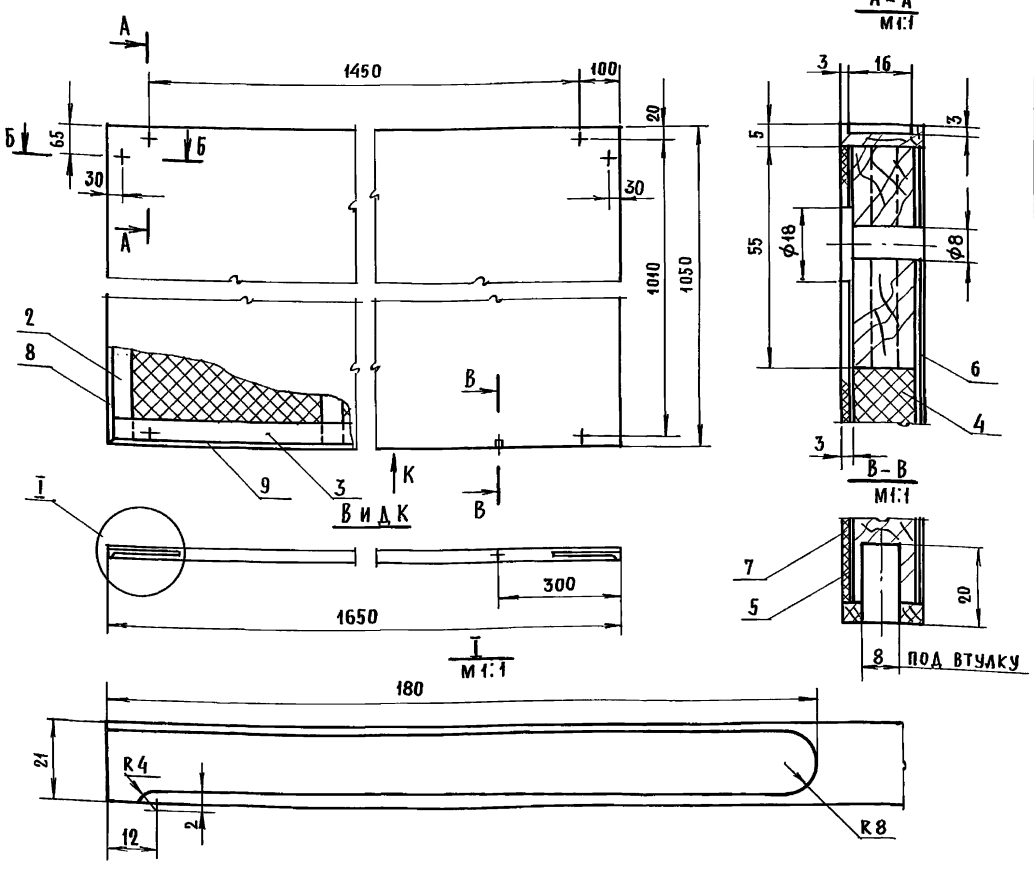

Б – Б
М1:1

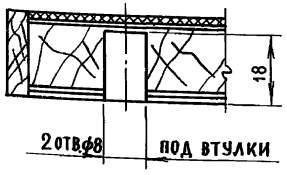

Заполнение для доски изготовляется из полос пенопласта ПС-1, с прокладками из шпона толщиной 1,5 мм.

Поз.	Обозначение	Наименование	Кол.	Материал	Размеры А	Ш	Т	Прим.
1	МШ-152-01-000	Доска большая	1	сборочн.	1650	1050	21	—
2	МШ-152-01-001	Брусок вертикальный	4	Х.В.П. ГОСТ 8486-66	1040	55	16	Б/ч
3	МШ-152-01-002	Брусок горизонтальный	2	Х.В.П. ГОСТ 8486-66	1640	55	16	Б/ч
4	МШ-152-01-003	Заполнение	3	сборочн.	930	474	16	Б/ч
5	МШ-152-01-004	Рубашка черновая	2	Шпон лущ. ГОСТ 99-65	1640	1040	0,95	Б/ч
6	МШ-152-01-005	Рубашка лицевая	1	Шпон лущ. ГОСТ 99-65	1040	1640	0,95	Б/ч
7	МШ-152-01-006	Рубашка лицевая	1	Линолеум полихлорвин. ГОСТ 7251-66	1640	1040	2	Б/ч
8	МШ-152-01-007	Раскладка вертикальная	2	Т.А.П. ГОСТ 2695-71	1050	21	5	Б/ч
9	МШ-152-01-008	Раскладка горизонтальная	2	Т.А.П. ГОСТ 2695-71	1640	21	5	Б/ч

Доска большая

МШ-152-01-000

Литера	Масса	Масштаб
Т		1:10

Лист 2 Вс. листов 17

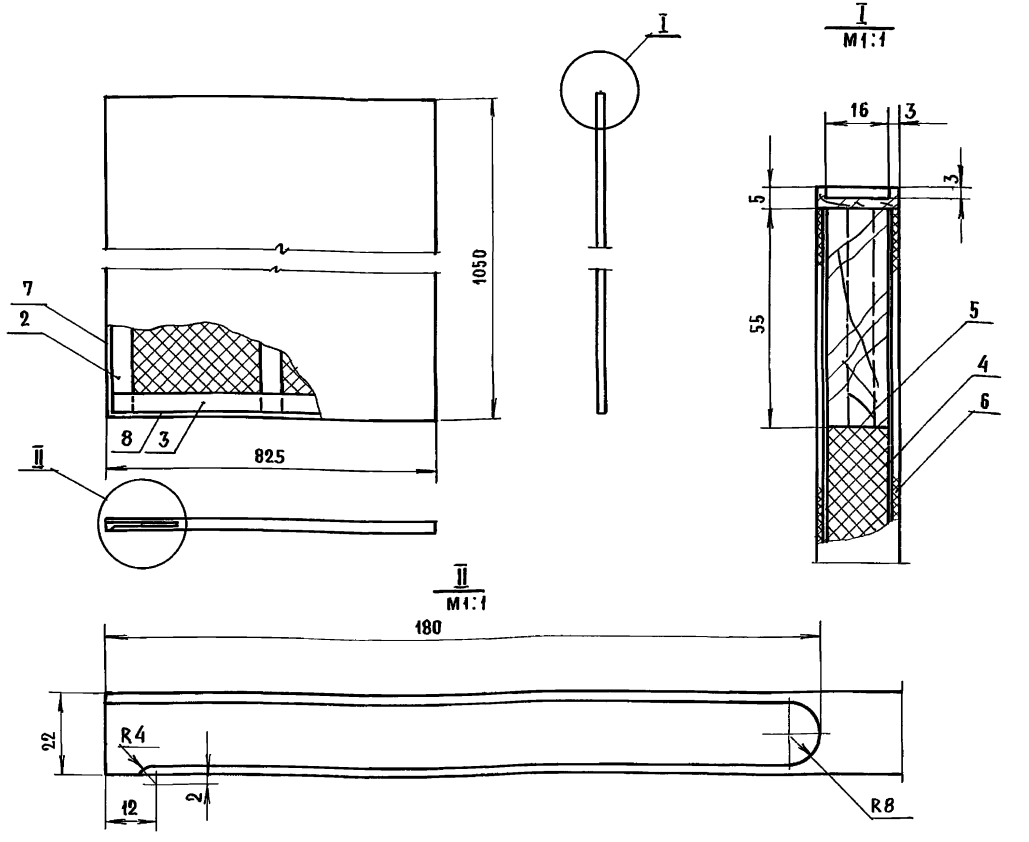

Заполнение для доски изготовляется из полос пенопласта ПС-1, с прокладками из шпона толщиной 1,5 мм.

Поз.	Обозначение	Наименование	Кол.	Материал	Размеры А	Ш	Т	Прим.
1	МШ-152-02-000	Доска малая	1	сборочн.	825	1050	22	—
2	МШ-152-02-001	Брусок вертикальный	3	Х.В.П. ГОСТ 8486-66	1040	55	16	Б/ч
3	МШ-152-02-002	Брусок горизонтальный	2	Х.В.П. ГОСТ 8486-66	815	55	16	Б/ч
4	МШ-152-02-003	Заполнение	2	сборочн.	930	325	16	Б/ч
5	МШ-152-02-004	Рубашка черновая	2	Шпон лущ. ГОСТ 99-65	815	1040	1	Б/ч
6	МШ-152-02-005	Рубашка лицевая	2	Шпон лущ. ГОСТ 99-65	1050	825	2	Б/ч
7	МШ-152-02-006	Раскладка вертикальная	2	Т.А.П. ГОСТ 2695-71	1050	22	5	Б/ч
8	МШ-152-02-007	Раскладка горизонтальная	2	Т.А.П. ГОСТ 2695-71	825	22	5	Б/ч

Доска малая

МШ-152-01-000

Литера	Масса	Масштаб
Т		1:10

Лист 3 Вс. листов 17

ТК	Оборудование типовых общеобразовательных школ. Шкафы пристенные классных помещений и шкафы-перегородки и лабораторий химии, физики и биологии		Серия 1.273-2
1971	Доска классная комбинированная		Лист ЭШ-46

Г. Москва

Г. МОСКВА | КОПИРОВАЛ | АЛФЕРОВА

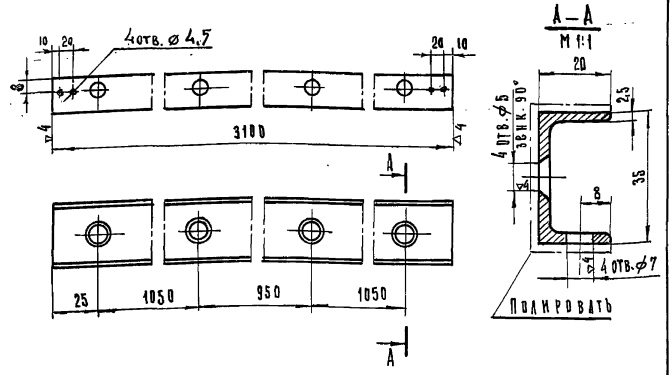

Швеллер	МШ-152-00-001		
Швеллер	№6 ГОСТ 13623-68 / АД ГОСТ 4784-56	Литера: Т	Масса:	Масштаб: 1:2
		Лист 8	Вс. листов 17

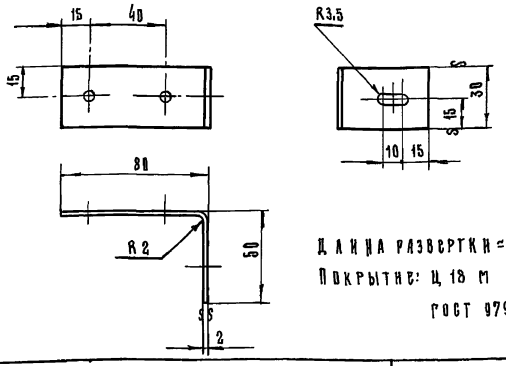

Длина развертки = 128 мм
Покрытие: Ц 18 М
ГОСТ 9791-68

Прокладка	МШ. 152-00-002		
Лента	2×30 ГОСТ 6009-57 / Ст. 2 ГОСТ 535-58	Литера: Т	Масса:	Масштаб: 1:2
		Лист 4	Вс. листов 17

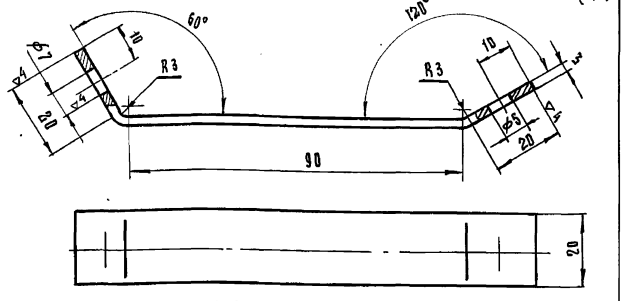

1. Длина развертки ≈ 137
2. Покрытие: Ц 12 М.ХР. ГОСТ 9791-68

Кронштейн	МШ 152-00-003		
Лента	3×20 ГОСТ 6009-57 / Ст. 2 ГОСТ 535-58	Литер: Т	Масса:	Масштаб: 1:1
		Лист 9	Листов 17

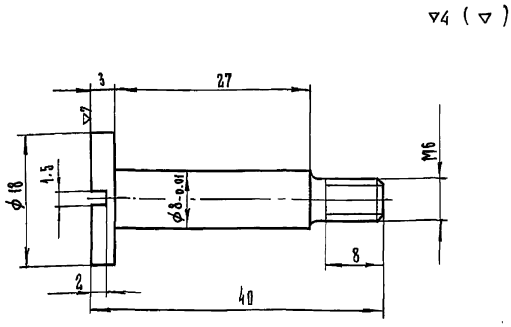

Покрытие: Ц. 12 М.ХР. ГОСТ 9791-68

Ось	МШ-152. 00-004		
Ст. 3 ГОСТ 380-71		Литер: Т	Масса:	Масштаб: 2:1
		Лист 5	Вс. листов 17

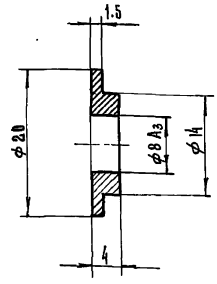

Покрытие: Ц. 12 М.ХР. ГОСТ 9791-68

Шайба	МШ-152-00-005		
Ст. 3 ГОСТ 380-71		Литер: Т	Масса:	Масштаб: 2:1
		Лист 10	Вс. листов 17

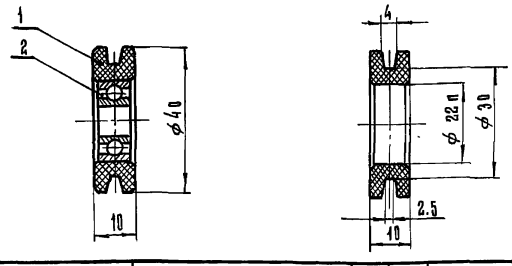

Поз.	Обозначение	Наименование	Кол.	Масса	Материал	Прим.
1	МШ. 152-04-001	Обойма	1		Капрон ВТУ УКП 69-58	
2		Шарикоподшипник №80018 ГОСТ 7242-70	1	—	—	—

Ролик	МШ-152-04-000		
		Литер: Т	Масса:	Масштаб: 1:1
		Лист 6	Вс. листов 17

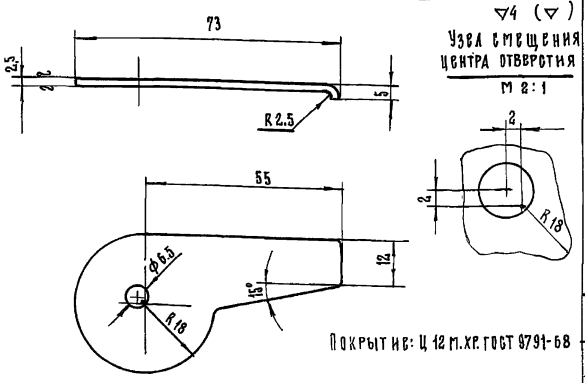

Покрытие: Ц 12 М.ХР. ГОСТ 9791-68

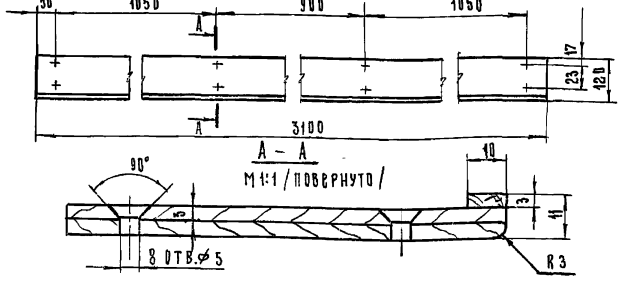

Поз.	Обозначение	Наименование	Кол.	Материал	Д	Ш	Т	Прим.
					Размеры			
1	МШ-152-03-001	Основание	1	Фан. кл. ГОСТ 3916-69	3100	120	8	Б.Ч.
2	МШ-152-03-002	Бортик	1	Т. л. п. ГОСТ 2695-71	3100	10	3	Б.Ч.

Останов	МШ-152-00-006		
Лист 2.5 ГОСТ 3680-57 / Ст. 3 ГОСТ 17066-71		Литер: Т	Масса:	Масштаб: 1:1
		Лист 11	Вс. листов 17

Лоток	МШ-152-03-000		
		Литер: Т	Масса:	М-6: 1:10
		Лист 7	Листов 17

Т.К. 1971

Оборудование типовых общеобразовательных школ. Шкафы приставные классных помещений и шкафы-перегородки лабораторий химии, физики и биологии.

Доска классная комбинированная.

Серия 1.273-2 Лист ЭЧ-47

53

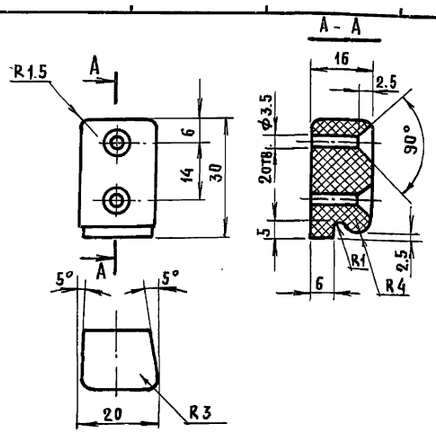

Ручка-фиксатор	МШ-152-00-000		
Полиформальдегид	Литера	Масса	Масштаб
	Т		1:1
	Лист 15	Вс. листов 17	

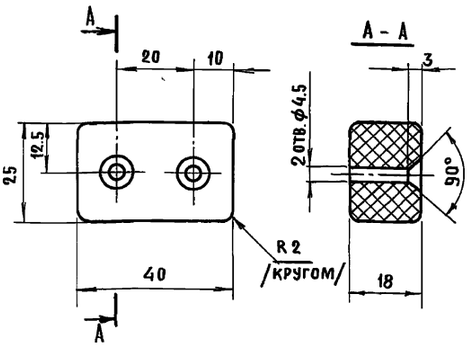

Останов	МШ-152-00-008		
Полиформальдегид	Литера	Масса	Масштаб
	Т		1:1
	Лист 12	Вс. листов 17	

▽4 (▽)

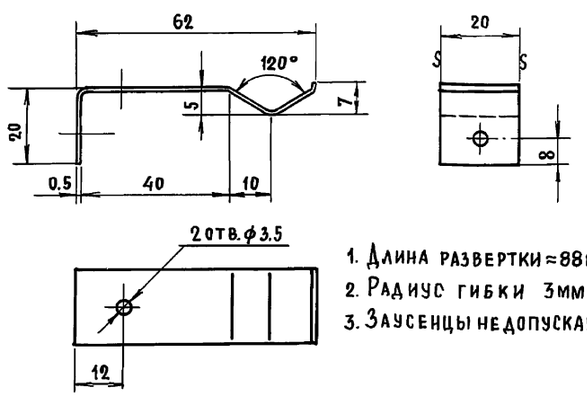

1. Длина развертки ≈ 88мм.
2. Радиус гибки 3мм.
3. Заусенцы не допускаются

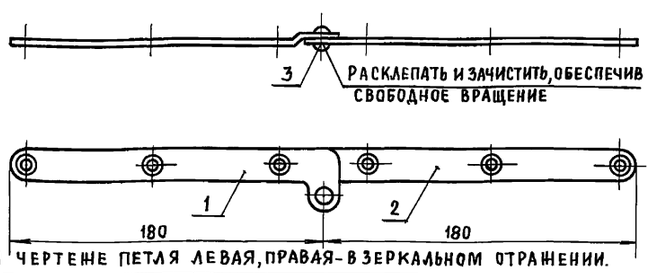

На чертеже петля левая, правая - в зеркальном отражении.

Поз.	Обозначение	Наименование	Кол.	Масса	Материал	Прим.
1	МШ-152-05-001	Карта верхняя	1		Ст.2 ГОСТ 535-58	Лист 17
2	МШ-152-05-002	Карта нижняя	1		Ст.2 ГОСТ 535-58	Лист 14
3		Заклепка 6×12-001 ГОСТ 10302-62	1		Ст.2 ГОСТ 535-58	—

Защелка	МШ-152-00-007		
Лента 0.5×20 ГОСТ 2614-65 / 85 Г ГОСТ 1050-60	Литера	Масса	Масштаб
	Т		1:1
	Лист 16	Вс. листов 17	

Петля	МШ-152-05-000		
	Литера	Масса	Масштаб
	Т		1:2
	Лист 13	Вс. листов 17	

▽4 (▽)

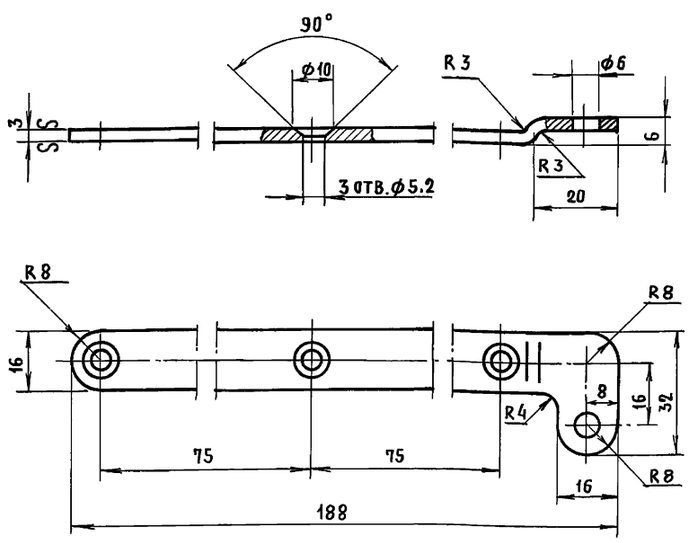

1. Острые ребра притупить.
2. Покрытие: Ц18м ГОСТ 9791-68.
3. Длина развертки ≈ 190мм.

На чертеже деталь левая, правая в зеркальном отражении.

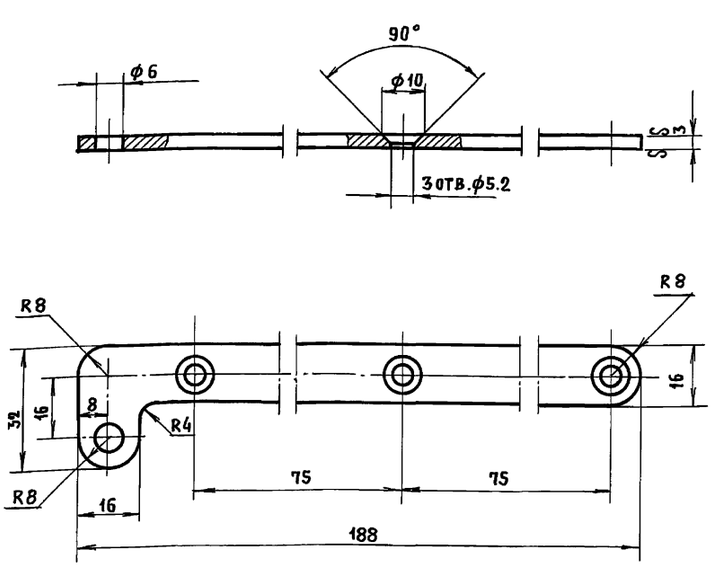

1. Острые ребра притупить.
2. Покрытие: Ц18м ГОСТ 9791-68.

На чертеже деталь левая, правая в зеркальном отражении.

Карта левая	МШ-152-05-001		
Лента 3×32 ГОСТ 6009-57 / Ст.2 ГОСТ 535-58	Литера	Масса	Масштаб
	Т		1:1
	Лист 17	Вс. листов 17	

Карта правая	МШ-152-05-002		
Лента 3×32 ГОСТ 6009-57 / Ст.2 ГОСТ 535-58	Литера	Масса	Масштаб
	Т		1:1
	Лист 14	Вс. листов 17	

ТК 1971

Оборудование типовых общеобразовательных школ. Шкафы пристенные классных помещений и шкафы-перегородки лабораторий химии, физики и биологии

Доска классная комбинированная

С 1. ИЯ 3-2 Лист ЭИ-48

gost.e-ecolog.ru