ТИПОВЫЕ СТРОИТЕЛЬНЫЕ КОНСТРУКЦИИ ИЗДЕЛИЯ И УЗЛЫ

СЕРИЯ 1.272 – 16

ТЕХНОЛОГИЧЕСКОЕ ОБОРУДОВАНИЕ И МЕБЕЛЬ ДЛЯ БАНЬ

ВЫПУСК 0

МАТЕРИАЛЫ ДЛЯ ПРОЕКТИРОВАНИЯ

II 00574
gost.e-ecolog.ru

ТИПОВЫЕ СТРОИТЕЛЬНЫЕ КОНСТРУКЦИИ ИЗДЕЛИЯ И УЗЛЫ

СЕРИЯ 1.272 – 16

ТЕХНОЛОГИЧЕСКОЕ ОБОРУДОВАНИЕ И МЕБЕЛЬ ДЛЯ БАНЬ

ВЫПУСК 0

МАТЕРИАЛЫ ДЛЯ ПРОЕКТИРОВАНИЯ

Разработаны
Гипрокоммунстроем

Главный инженер института О.С.Кузнецов
Главный инженер проекта Ю.С.Филиппов

Утверждены и введены в действие
институтом Гипрокоммунстрой
Приказ от 22.08.91г. N 88

Содержание альбома № 0

NN листа	Наименование листа	Стр.
	Обложка	
	Титульный лист	
	Содержание	2
1	Пояснительная записка	3
1	Перечень оборудования	4
2	Скамья для мытья С-1÷С-5	5
3	Скамья для инвалидов С-6, С-7	
	Скамья для массажа С-8, С-9	6
4	Скамья-лежак С-10, С-11	
	Скамья в парильной С-12, С-13	7
5	Скамья для раздевания одноместная, двух и трехместная С-14÷С-16; тип N1	8
6	Скамья для раздевания одно, двух и трехместная С-17, С-18; тип N2	9
7	Скамья для раздевания одно, двух и трехместная С-19, С-20; тип N3	10
8	Скамья для раздевания одно, двух и трехместная С-21, С-22; тип N4	11
9	Водоразборная колонка ВК-1÷ВК-5	12
10	Микробассейн N1, N2	13
11	Откидное сиденье в душевой кабине ОК-1	14
12	Откидное сиденье в душевой кабине ОК-2	15
13	Откидное сиденье в душевой кабине ОК-3	16
14	Ребристый душ	
	Кассета для хранения тазов	17
15	Полок в парной	
	Вариант N1÷3	18
16	Вешалки гардеробные	
	Секции В-1÷В-6	19
17	Барьер гардероба	
	Секции Б-1÷Б-3	
	Шкафчик Ш-1, Ш-2	20
18	Декоративный экран Э-1÷Э-3	
	Разделительный экран Э-4, Э-5	21
19	Детский душ-грибок ДГ-1, ДГ-2	22
20	Шкаф для белья Ш-1, Ш-2	
	Стеллаж для белья	
	Ларь для белья	23
21	Тумба Т-1÷Т-4	24

серия 1.272-16 вып 0

Инв. № подл. | Подп. и дата | Взам. инв. №

Альбом О

Пояснительная записка.

I. Введение.

Типовые материалы разработаны по заданию утвержденному директором института „Гипрокоммунстрой" и согласованному главным инженером Свердловского филиала ЦИТПа.

Материалы служат основой для выбора определенного вида изделия, его применения в проекте бани, с конструктивной доработкой технической документации, для промышленного изготовления изделия.

Материалы также являются исходными данными для обоснования технологических схем при проектировании бань.

II. Классификация оборудования и мебели.

Технологическое оборудование, представленное в типовых материалах подразделяется на строительное и конструкционное.

Строительное оборудование разрабатывается полностью в составе рабочих чертежей конкретного проекта бани. Примером строительного оборудования являются: микробассейны, ванны, водоразборные колонки, опорные стенки скамей и полков парилен.

Конструкционное оборудование входит в состав рабочего проекта бани как частично или полностью примененное из типовых материалов. Например: скамьи для мытья, ребристый душ, кассета для хранения тазов, декоративные и разделительные экраны.

Мебель и мебельные изделия для бань (лари, шкафы, барьеры гардеробов, скамьи для раздевания и пр.)- устанавливаются в помещениях бани и, вместе с технологическим оборудованием, определяют технологические и функциональные зоны обслуживания. Например: место контролера-хранителя ценностей, место дежурного раздевального отделения.

III. Типы и размеры.

Типы и размеры оборудования и мебельных изделий заданы в соответствии со строительными нормами и правилами, с требованиями экономики, технической эстетики и правилами производственной санитарии.

Рабочей документации технологического оборудования должно соответствовать высокое качество исполнения промышленных образцов.

Секционные изделия комплектуются исходя из размеров помещений бани, расчетной вместимости, технологических зон общего архитектурно-строительного проекта бани.

IV. Отделка.

Строительное и конструкционное оборудование в мокрых и влажных помещениях должно иметь антикоррозийные покрытия, удобные для санитарной обработки.

Отделка оборудования и мебели должна соответствовать высоким эстетическим требованиям.

Стенки бассейнов, водоразборные колонки, опорные стенки для полков и скамей облицевать глазурованной керамической плиткой. Поручни микробассейнов, решетки водоразборных колонок - хромировать. Сиденья скамей для мытья изготовить из плит белого мрамора или из бетонных мозаичных плит. Поверхность - полировать.

Металлические каркасы, трубы, стойки и прочие изделия из металла в мокрых помещениях - хромировать, во влажных и остальных помещениях бани, кроме хромирования, можно металлические поверхности покрыть молотковой эмалью, окрасить нитрокраской, пентафталевой эмалью и другими современными прочными покрытиями.

Мебельные изделия сборно-щитовой конструкции. Часть изделий на металлическом каркасе. Основа мебельных щитов - столярные плиты или водостойкая фанера. Облицовка разнообразная, но с едиными отделочными характеристиками: шпон из древесины ценных пород с красовой текстурой, пленка на основе термопластичных полимеров, лакокрасочные материалы, пластик. Сиденья скамеек для раздевания обтягивать по поролону, декоративной поливинилацетатной пленкой „Полидекор". Для сидений в парной применить доски из осины, сиденья скамей, лежаков - из липы.

Инв.№ подл. | Подп. и дата | Взам.инв.№

ГИП	Филиппов		1.272-16.0
Н.контр.	Мелихова		
Нач.отд.	Данков		
ГАП	Каяшев		
Привязан			Типовые материалы для проектирования технологического оборудования и мебели для бань. Стадия Р; Лист 1; Листов 1
Инв.№			Пояснительная записка. Гипрокоммунстрой г. Москва

Альбом 0

Перечень оборудования и мебели

N/N	Наименование	Марка	Габариты, мм Д	Ш	Т	Место применения	Лист альбома	Примечание
1	Скамья для мытья	С-1	1000	500	450	Мыльное отделение	2	
2		С-2						
3		С-3						
4		С-4						
5		С-5						
6	Скамья для инвалидов	С-6	1900	600	420	Мыльное отделение	3	
7		С-7						
8	Скамья для массажа	С-8	1900	600	600	Мыльное отделение, массажная кабина		
9		С-9						
10	Скамья-лежак	С-10	2000	650	400	Комната отдыха	4	
11		С-11						
12	Скамья в парильной	С-12	1500	450	400	Парильная		
13		С-13						
14	Скамья для раздевания одноместная	С-14	900	500	1300	Раздевальное отделение	5	Тип N1
15	Скамья для раздевания двухместная	С-15	1800	500	1300			
16	Скамья для раздевания трехместная	С-16	2700	500	1300			
17	Скамья для раздевания одноместная	С-17	900	500	1300	Раздевальное отделение	6	Тип N 2
18	Скамья для раздевания двухместная	С-18	1800	500	1300			
19	Скамья для раздевания трехместная	С-17, С-18	2700	500	1300			
20	Скамья для раздевания одноместная	С-19	900	500	1300	Раздевальное отделение	7	Тип N3
21	Скамья для раздевания двухместная	С-20	1800	500	1300			
22	Скамья для раздевания трехместная	С-19, С-20	2700	500	1300			
23	Скамья для раздевания одноместная	С-21	900	500	1300	Раздевальное отделение	8	Тип N4
24	Скамья для раздевания двухместная	С-22	1800	500	1300			
25	Скамья для раздевания трехместная	С-21, С-22	2700	500	1300			
26	Водоразборная колонка	ВК-1	1000	620	1200	Мыльное отделение	9	
27		ВК-2	700	620	1200			
28		ВК-3	1000	620	1200			
29		ВК-4	700	620	1200			
30		ВК-5	1000	620	1450			
31	Микробассейн	Тип N1	2000	2000	1350	Мыльное отделение	10	
32		Тип N2	3000	1400	1350			
33	Откидное сиденье в душевой кабине	ОК-1	420	400	450	Мыльное отделение	11	
34		ОК-2	600	600	440		12	
35		ОК-3	890	400	420		13	
36	Ребристый душ			1000	1700	Мыльное отделение	14	
37	Кассета для хранения тазов		550	300	1000			
38	Полок в парной					Парильная	15	Тип N1
39								Тип N2
40								Тип N3
41	Вешалка гардеробная секция	В-1	1600		1700	Гардероб	16	
42		В-2	1200	500	2050			
43		В-3	1200	500	2050			
44		В-4	1200	600	1700			
45		В-5						
46		В-6	1200	250	150			
47	Барьер гардероба секция	Б-1	1500	400	1100	Гардероб	17	
48		Б-2	1500	400	1100			
49		Б-3	1500	550	1100			
50	Шкафчик для контролера хранителя ценностей	Ш-1	840	400	1100	Вестибюль, ожидальная - остывочная		
51		Ш-2	840	400	1300			
52	Декоративный экран секция	Э-1	1000	30	2000	Раздевальная, вестибюль и др. помещения бани	18	
53		Э-2	1000	50	2000			
54		Э-3	1000	50	2000			
55	Разделительный экран для технологического оборудования	Э-4	1000	50	1800			
56		Э-5	1000	56	1800			
57	Детский душ-грибок	ДГ-1	2200	1400	540	Мыльное отделение	19	
58		ДГ-2	2200	1400	540			
59	Шкаф для белья	Ш-1	1000	500	2000	Раздевальное отделение	20	
60		Ш-2	1000	500	2000			
61	Стеллаж для белья		1200	500	2000			
62	Ларь для белья	Л-1	1200	600	1200			
63		Л-2	1200	600	1200			
64	Мебель для дежурного раздевательного отделения - тумба	Т-1	900	400	900		21	
65		Т-2	500	400	800			
66		Т-3	900	420	900			
67		Т-4	500	500	1600			

Взам. инв. N

Подп. и дата

Инв. N подл.

Привязан

Инв. №

ГИП	Филиппов		
Н. контр.	Мелихова		
Нач. отд.	Данков		
ГАП	Каяшев		

1.272-16.0

Типовые материалы для проектирования технологического оборудования и мебели для бань

Стадия	Лист	Листов
Р	1	21

Перечень оборудования

Гипрокоммунстрой г. Москва

400574 5

Альбом 0

С-1
АКСОНОМЕТРИЯ

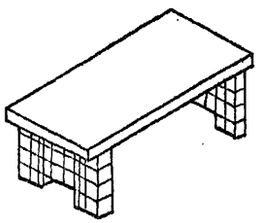

С-2
АКСОНОМЕТРИЯ

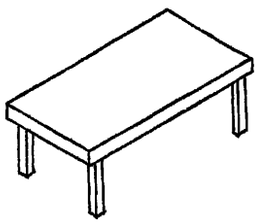

С-3
АКСОНОМЕТРИЯ

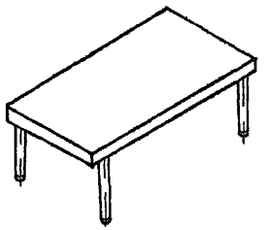

С-4
АКСОНОМЕТРИЯ

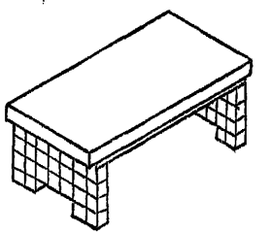

С-5
АКСОНОМЕТРИЯ

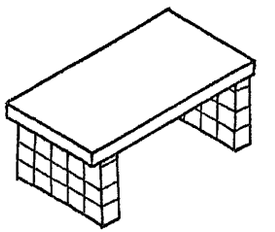

С-1
ПЛАН

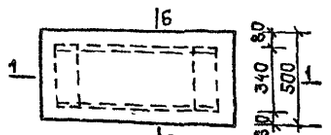

С-2
ПЛАН

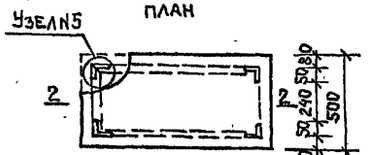

С-3
ПЛАН

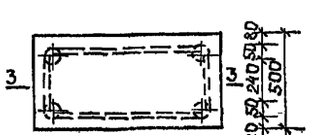

С-4
ПЛАН

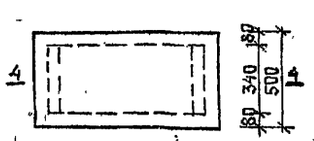

С-5
ПЛАН

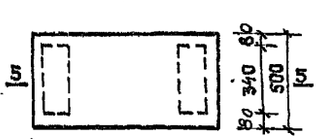

Узел N1

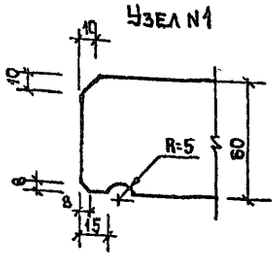

Узел N2

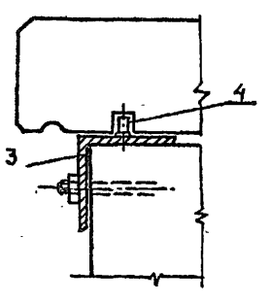

Узел N3

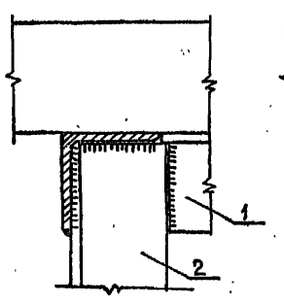

Узел N4

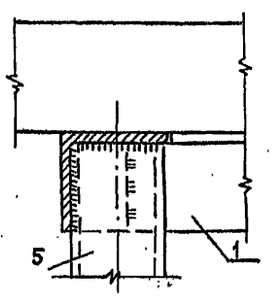

Узел N5

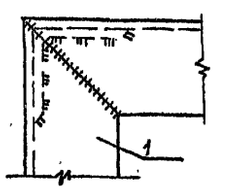

Узел N7

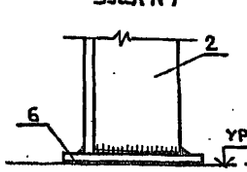

Узел N8

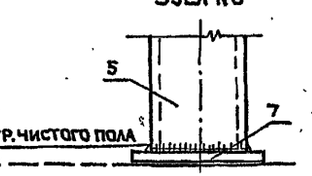

Спецификация металлических изделий для скамей

N/N	Обозначение	Наименование	Кол. шт.	Примечание
1	Рама 850×350×50	В сборе	1	Хромировать
2	Ножка L50×5 ℓ=380		4	
3	Связь L50×5 ℓ=840		2	
4	Штырь Ф10; ℓ=15		4	
5	Ножка труба $D_н$=50	ℓ=840	4	
6	Подпятник	−70×5 ℓ=70	4	
7	Подпятник	−60×5 $D_н$=60	4	

Железобетонные и кирпичные опоры облицевать керамической плиткой. Соединение металлических деталей между собой на газовой сварке. Острые кромки притупить. Хромировать. Сиденья скамей для мытья - мраморные плиты или бетонные мозаичные плиты.

Привязан

Инв. №

ГИП	Филиппов	
Н.контр.	Мелихова	
Нач.отд.	Данков	
ГАП	Каяшев	

1.272-16.0

Типовые материалы для проектирования технологического оборудования и мебели для бань

Стадия	Лист	Листов
Р	2	

Скамья для мытья С-1 ÷ С-5

Гипрокоммунстрой г. Москва

Инв. № подл. | Подп. и дата | Взам. инв. №

400574 6

Альбом О

Скамья для инвалидов в мыльной С-6 Аксонометрия

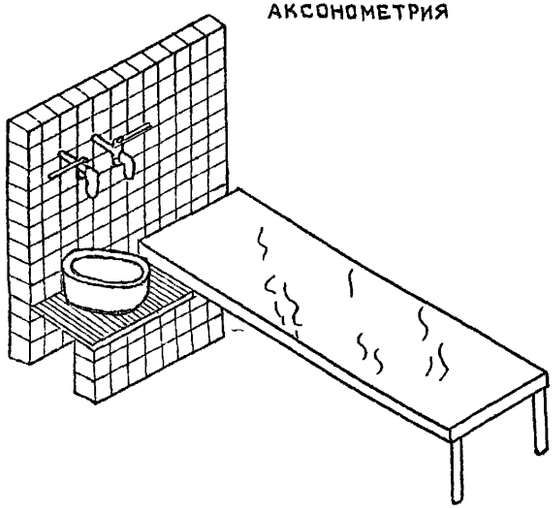

Скамья для инвалидов в мыльной С-7 Аксонометрия

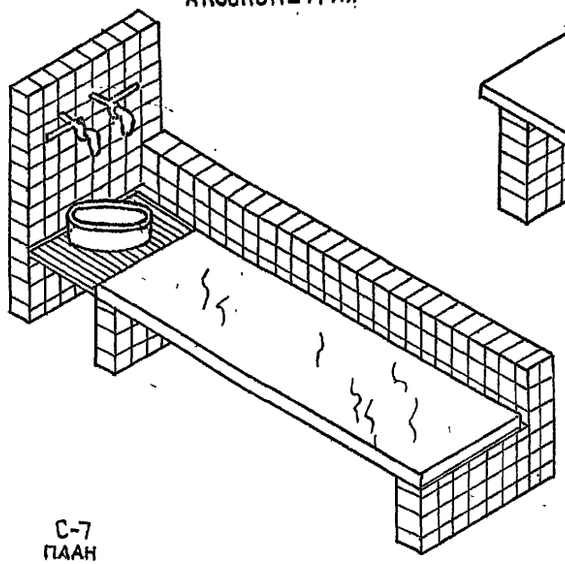

Скамья для массажа С-8 Аксонометрия

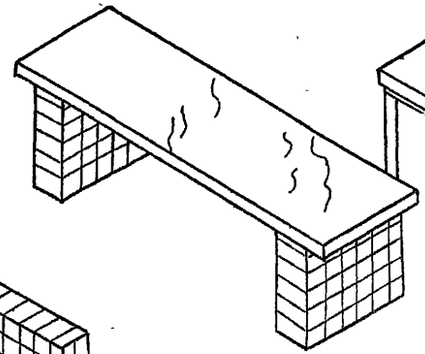

Скамья для массажа С-9 Аксонометрия

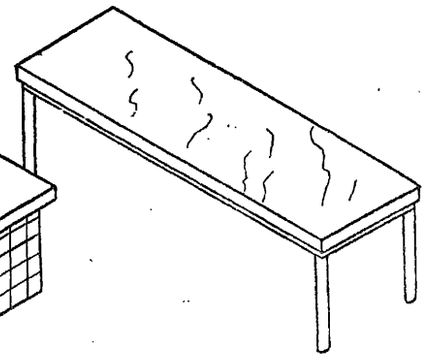

С-6 План

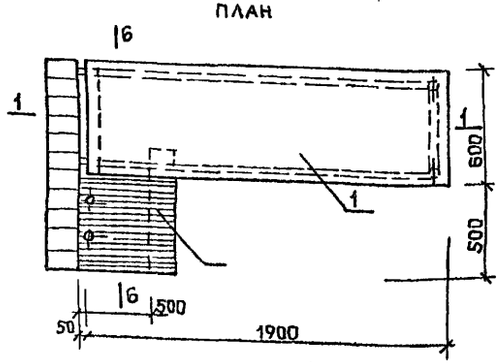

С-7 План

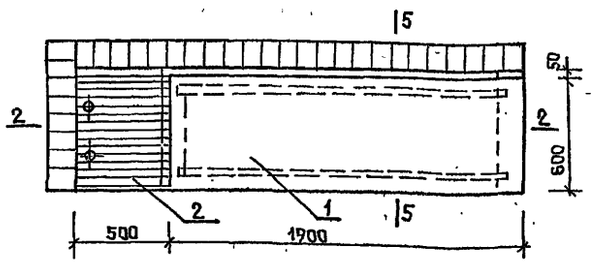

С-8 План

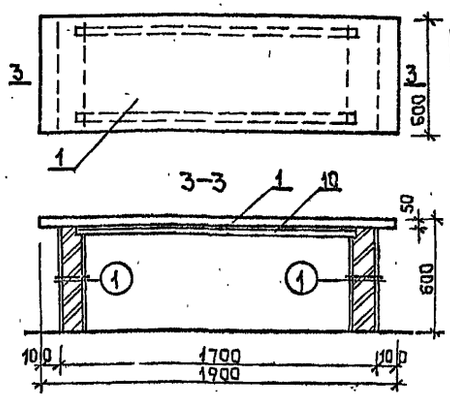

С-9 План

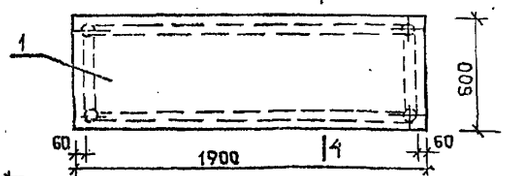

1-1

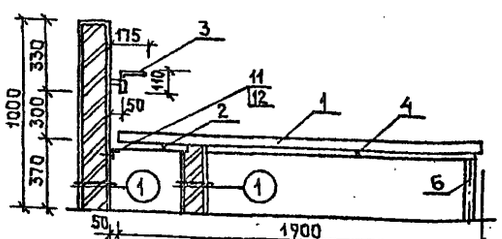

2-2

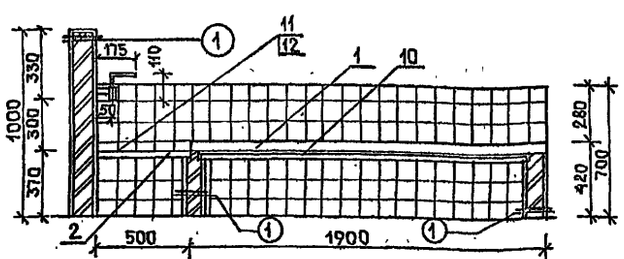

4-4

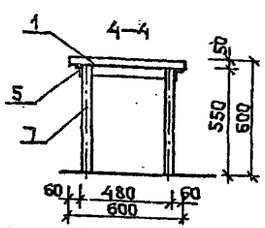

5-5

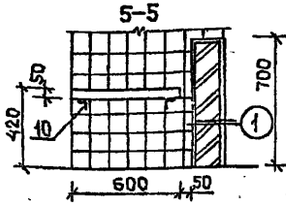

6-6

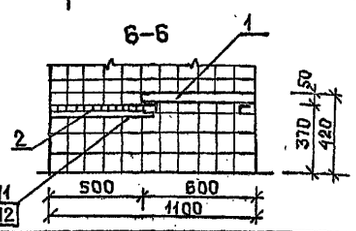

Перемень основных элементов в представленных изделиях

N/N	Обозначение	Наименование	Примечание
1	Мраморная плита	1900×600×50мм	полировать
2	Индивид. решетка	Метал. в сборе	хромировать
3	Банный кран	Сантехн. оборудов.	
4	Опорная рама	Метал. в сборе	хромировать или оцинковать
5	Опорная рама	Метал. в сборе	
6	Метал. ножка	$Д_н$=50мм ℓ=380мм	
7	Метал. ножка	$Д_н$=50мм ℓ=520мм	
8	Строительная стенка	Облицевать керамической плиткой	
9	Опорные уголки	L50×5 ℓ=2060	оцинковать
10	Опорные уголки	L50×5 ℓ=1800	
11	Полки для решетки	L30×4 ℓ=500	
12	Анкер	Ф10мм ℓ=100	

Стенки скамей устанавливаются по бетонному основанию выше гидроизоляционного ковра, расположенного в полу мыльного отделения. Сидения скамей-мраморная плита. Лицевые плоскости полировать. Стенки железобетонные и кирпичные опоры облицевать керамической плиткой. Металлические решетки индивидуального изготовления, съемные. Соединение металлических деталей между собой на газовой сварке. Острые кромки притупить. Хромировать или оцинковать. Плиты скамей-белый мрамор или мозаичный бетон. Скамьи для инвалидов оборудовать душевой сеткой со смесителем.

(1) Керамическая плитка на цементном растворе марки 100 – 20мм
Кирпичная стенка армированная оцинкованной проволокой через 2 ряда кладки (250мм) – 65
или
ж.б. стенка – 60мм
Керамическая плитка на цементном растворе марки 100 – 20мм

Привязан

Инв.№

ГИП	Филиппов		
Н.контр.	Мелихова		
Нач.отд.	Данков		
ГАП	Каяшев		

1.272-16.0

Типовые материалы для проектирования технологического оборудования и мебели для бань

Стадия	Лист	Листов
Р	3	

Скамья для инвалидов С-6, С-7. Скамья для массажа С-8, С-9

ГИПРОКОММУНСТРОЙ г. Москва

Инв.№ подл. | Подп. и дата | Взам. инв.№

Альбом 0

Скамья-лежак С-10
Аксонометрия

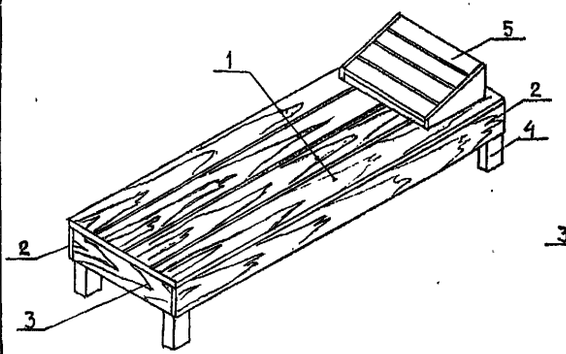

Скамья-лежак С-11
Аксонометрия

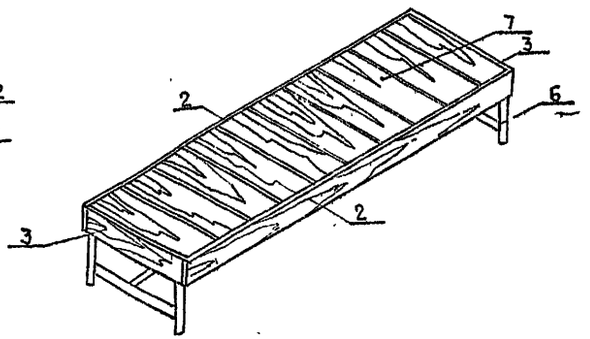

Скамья в парильной С-12
Аксонометрия

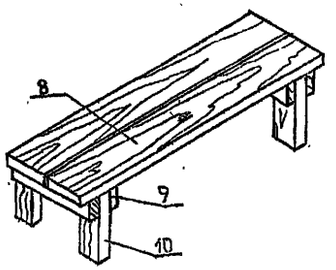

Скамья в парильной С-13
Аксонометрия

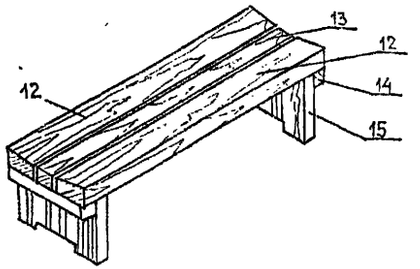

С-10
План

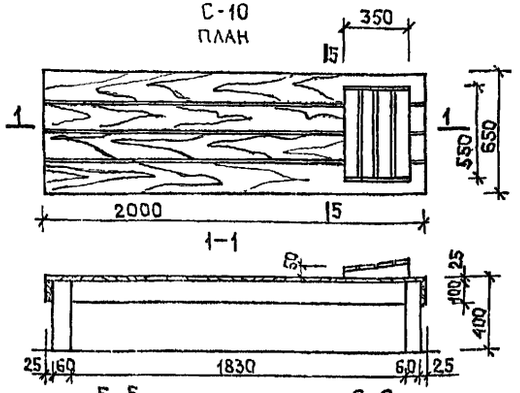

С-11
План

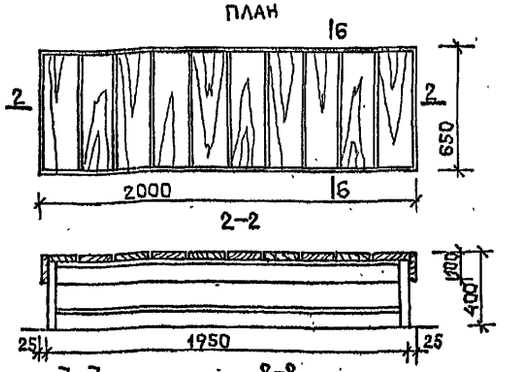

С-12
План

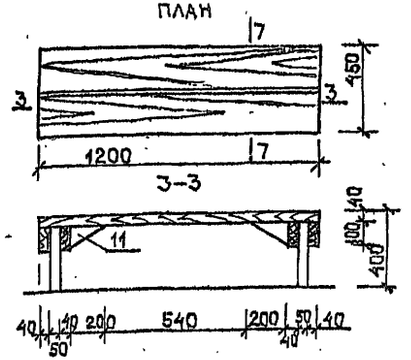

С-13
План

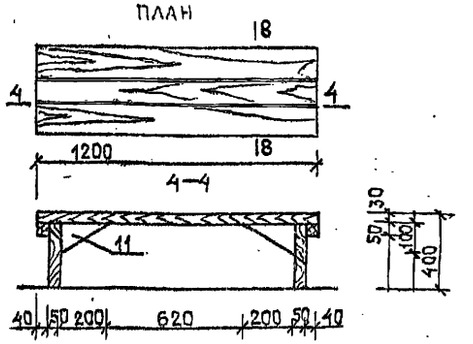

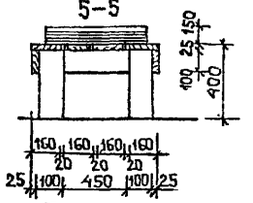

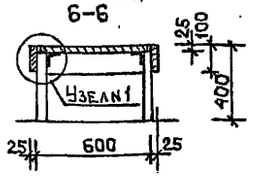

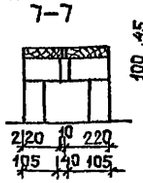

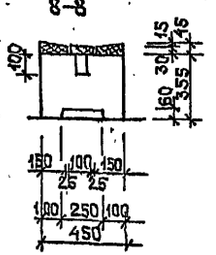

Узел N1



Изголовье (шаблон)

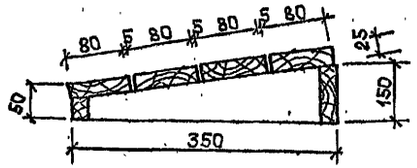

Перечень основных элементов в представленных изделиях

N/N	Обозначение	Наименование	Кол. шт.	Примечание
1	Доска б=160×25мм	ℓ=2000мм	4	ЛИПА
2	Доска б=100×25мм	ℓ=2000мм	2	ЛИПА
3	Доска б=100×25мм	ℓ=600мм	2	ЛИПА
4	Доска б=100×60мм	ℓ=375мм	4	ХВ. ПОРОДА
5	Изголовье в сборе	550×350×150	1	ЛИПА
6	Метал. каркас в сборе	600×375×1950мм	1	ХРОМИРОВАТЬ
7	Доска б=186×25мм	ℓ=600мм	10	ЛИПА
8	Доска б=220×45мм	ℓ=1200мм	2	ЛИПА
9	Доска б=100×40мм	ℓ=450мм	4	ХВ. ПОРОДА
10	Доска б=100×50мм	ℓ=355мм	4	ХВ. ПОРОДА
11	Доска б=100×40мм	ℓ=200мм	2	ХВ. ПОРОДА
12	Доска б=150×45мм	ℓ=1200мм	2	ЛИПА
13	Доска б=100×30мм	ℓ=1200мм	1	ЛИПА
14	Брусок б=50×40мм	ℓ=450мм	2	ХВ. ПОРОДА
15	Столярная плита	355×50×450мм	2	ХВ. ПОРОДА

Металлический каркас скамьи-лежака С-11 состоит из следующего сортамента: ножки-трубы $Д_н$=40-50мм, верхние связи-уголки L40×4, царги – из полосы-40×4мм. Соединение деталей каркаса на газовой сварке. Толщина сварного шва равна толщине свариваемой детали. Каркас хромировать. Сидения-доски лиственных пород. Крепление досок сидений к верхним связям при помощи шурупов. Лицевые плоскости досок строгать. Угловые кромки скруглить по радиусу не менее 5мм.

Соединение досок в скамьях С-10, С-12 и С-13 при помощи гвоздей и шурупов „в потай".

ГИП	Филиппов		1.272-16.0
Н.контр	Мелихова		
Нач.отд	Данков		
ГАП	Каяшев		

Привязан

Инв N°

Типовые материалы для проектирования технологического оборудования и мебели для бань

Стадия	Лист	Листов
Р	4	

Скамья-лежак С-10, С-11, скамья в парильной С-12, С-13

Гипрокоммунстрой г. Москва

Инв.N подл. | Подп. и дата | Взам.инв.N

400574 8

Альбом О

Скамья для раздевания С-14
Аксонометрия

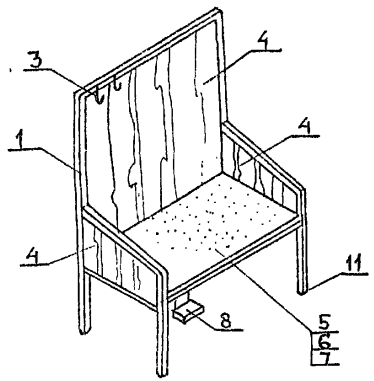

Скамья для раздевания С-15
Аксонометрия

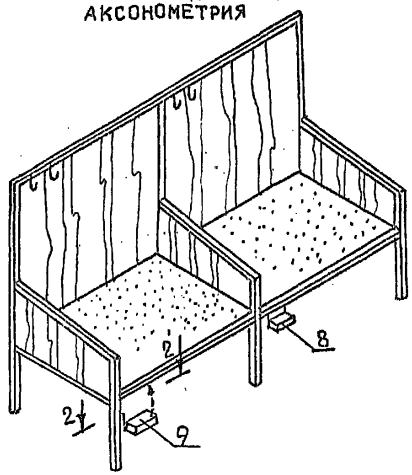

Скамья для раздевания С-16
Аксонометрия



1–1

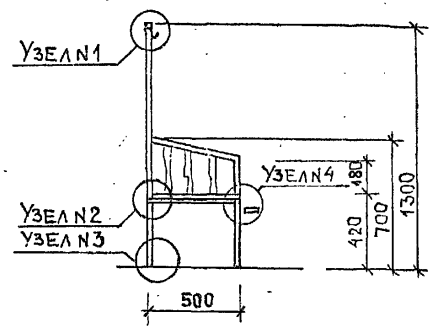

С-14
План

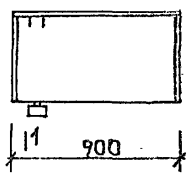

С-15
План

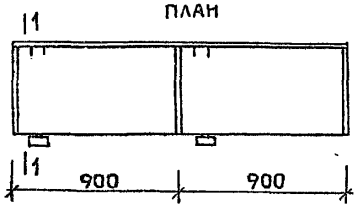

С-16
План

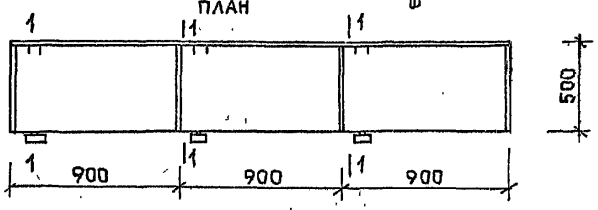

Узел N1

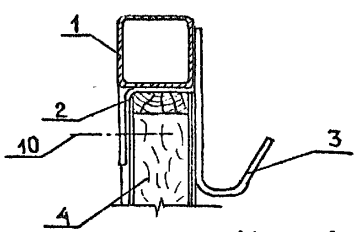

2–2
(противоположная развертка)

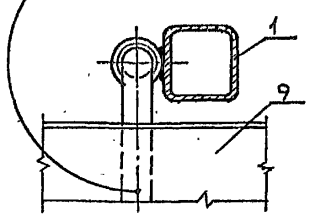

Узел N2

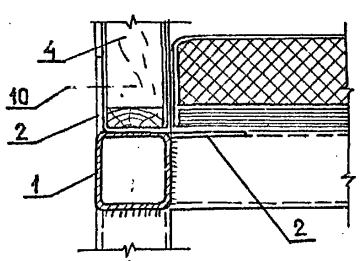

Узел N3

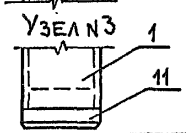

Узел N4

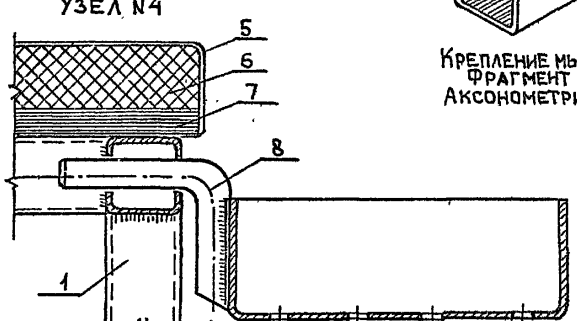

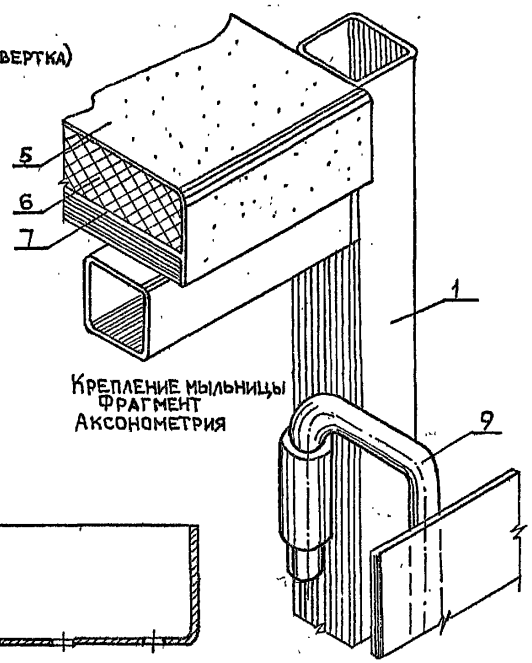

Крепление мыльницы
Фрагмент
Аксонометрия

Перечень основных элементов в представленных изделиях

N/N	Обозначение	Наименование	Кол.шт.	Примечание
1	Каркас в сборе	Труба ст.квадратная □20×2		Покрытие-нитроэмаль цвет-черный
2	Крепежная пластина	Полоса ст.-20×2 ℓ=20мм		
3	Крючок	Полоса ст. 20×2 ℓ=70мм		
4	Стенка (столярн.щит)	Облиц.шпоном листв.пор.		В сборе
5	Сиденье-покрытие	Пленка „Полидекор"		В сборе
6	Сиденье-подложка	Поролон δ=15мм		
7	Сиденье-основа	Водостойкая фанера δ=10мм		
8	Съемная мыльница	Вариант N1		В сборе
9	Съемная мыльница	Вариант N2		
10	Шуруп А4×16			оцинковать
11	Подпятник	Ударопрочный полистирол		

Скамьи для раздевания состоят из металлического каркаса, стенок (задняя и две боковые), сиденья, крючков для одежды и мыльницы (кюветы для мыла, мочалки).
Каркас сварной из труб стальных квадратных. Сварка газовая. Острые кромки притупить. Раковины, выбоины, сколы, сварные швы шпатлевать. Покрытие - нитроэмаль черного цвета. Ножки каркаса оформляются подпятниками из ударопрочного полистирола.
Стенки - мебельные щиты облицованные шпоном твердых лиственных пород, тон светлый. Покрытие - мебельный нитролак. Крепление щитов к металлическому каркасу при помощи оцинкованных шурупов через сквозные отверстия в квадратных трубах или через раззенкованные отверстия в крепежных пластинах.
Сиденья скамей-съемные. Основания сидений - фанера водостойкая. Покрытие - декоративная поливинилацетатная пленка „Полидекор" по поролону.
Мыльницы съемные, площадь мыльницы 9×15мм. Донце мыльниц с отверстиями, для стока воды.

Привязан

Инв. №

ГИП	Филиппов		1.272-16.0
Н.контр.	Мелихова		
Нач.отд.	Данков		
ГАП	Каяшев		

Типовые материалы для проектирования технологического оборудования и мебели для бань

Стадия	Лист	Листов
Р	5	

Скамья для раздевания одноместная, двух и трехместная С-14÷С-16 тип N1

Гипрокоммунстрой
г. Москва

Инв.№подл. | Подп. и дата | Взам.инв.№

Альбом О

Скамья для раздевания С-17
Аксонометрия

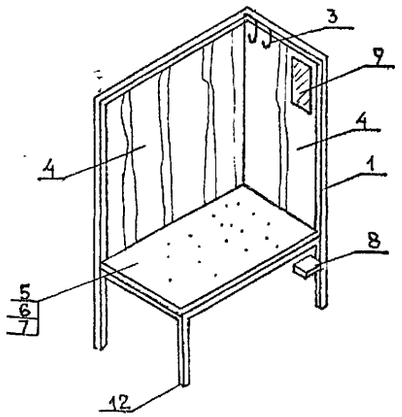

Скамья для раздевания С-18
Аксонометрия

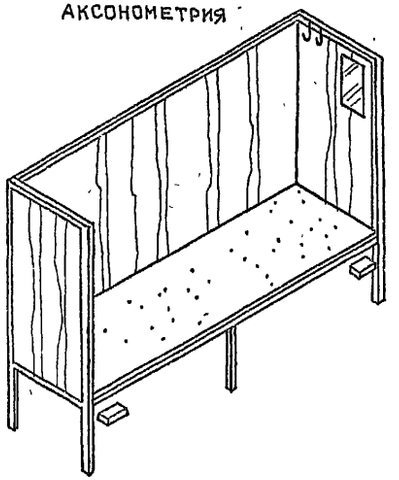

Скамья для раздевания С-17, С-18
Аксонометрия



1–1

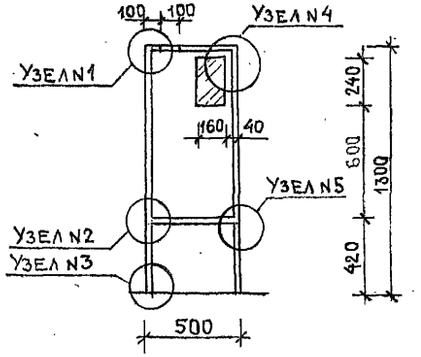

С-17
План

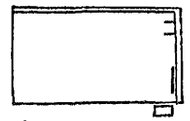

С-18
План

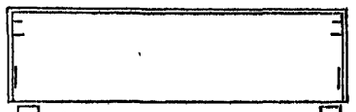

С-17, С-18
План

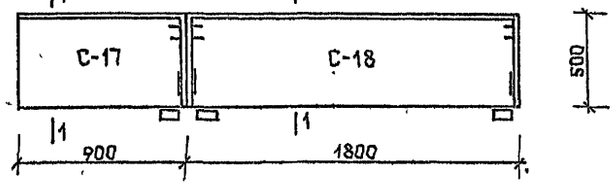

Узел N1

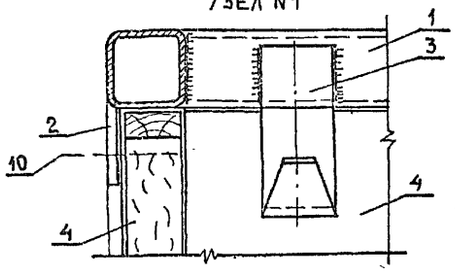

а–а

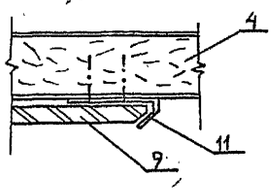

Узел N4

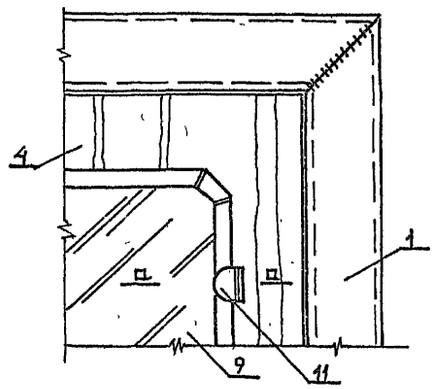

Узел N2

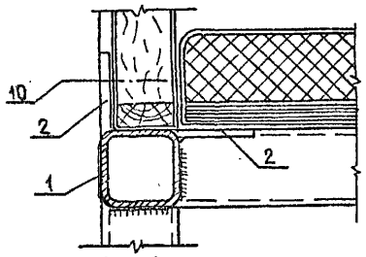

Узел N5

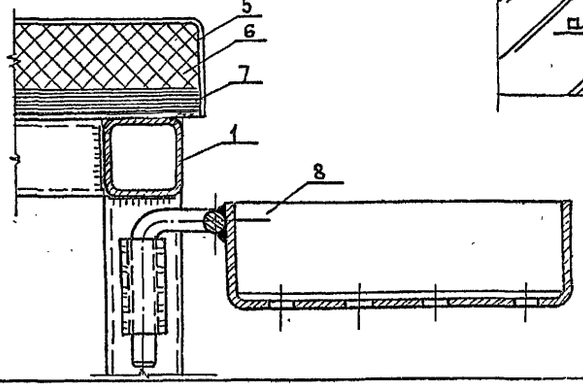

Узел N3

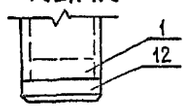

Перечень основных элементов в представленных изделиях

N/N	Обозначение	Наименование	Код. шт.	Примечание
1	Каркас в сборе	Труба ст. квадратная □20×2		Покрытие-нитроэмаль, цвет черный
2	Крепежная пластина	Полоса ст. 20×3 ℓ=20мм		
3	Крючок	Полоса ст. 20×3 ℓ=70мм		
4	Стенка (столярн. щит)	Облиц. шпоном листв. пород		В сборе
5	Сиденье-покрытие	Пленка „Полидекор"		В сборе
6	Сиденье-подложка	Поролон δ=15мм		
7	Сиденье-основа	Водостойкая фанера δ=10		
8	Съемная мыльница			В сборе
9	Зеркало 160×250мм			
10	Шуруп 4×16			Оцинковать
11	Климмера	Для крепления зеркала		
12	Подпятник	Ударопрочный полистирол		

Скамьи С-17 - одноместная, С-18 - двухместная. Скамьи С-17 и С-18 состоят из металлического каркаса, стенок (задняя и боковые), сиденья, крючков для одежды, зеркала и мыльницы (кюветы для мыла, мочалки). Каркас сварной из труб стальных квадратных. Сварка газовая. Острые кромки притупить. Раковины, сколы, выбоины, сварные швы шпатлевать. Покрытие - нитроэмаль черного цвета. Ножки каркаса оформляются подпятниками из ударопрочного полистирола.

Стенки - мебельные щиты облицованные шпоном твердых листв. пород, тон светлый. Покрытие - мебельный нитролак. Крепление щитов к металлическому каркасу при помощи оцинкованных шурупов через сквозные отверстия в квадратных трубах или через раззенкованные отверстия в крепежных пластинах.

Сиденья скамей съемные. Основания сидений - фанера водостойкая, покрытие - декоративная поливинилацетатная пленка „Полидекор" по поролону. Мыльницы съемные. Площадь мыльницы 9×15мм. Донце мыльниц, с отверстиями, для стока воды.

ГИП	Филиппов		1.272-16.0
Н. контр.	Мелкова		
Нач. отд.	Данков		
ГАП	Каяшев		

Типовые материалы для проектирования технологического оборудования и мебели для бань	Стадия	Лист	Листов	
	Р	6		
Скамья для раздевания одно, двух и трехместная С-17, С-18 тип №2	Гипрокоммунстрой г. Москва			

Привязан

Инв. №

Инв. № подл. | Подп. и дата | Взам. инв. №

Ц00574 10

Альбом О

Скамья для раздевания С-19
АКСОНОМЕТРИЯ

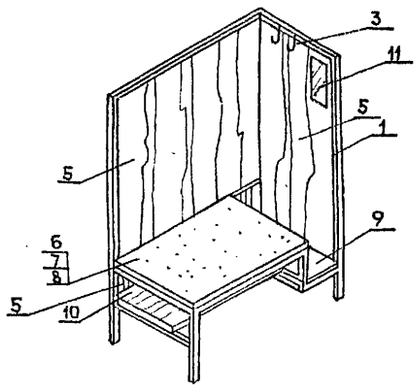

Скамья для раздевания С-20
АКСОНОМЕТРИЯ

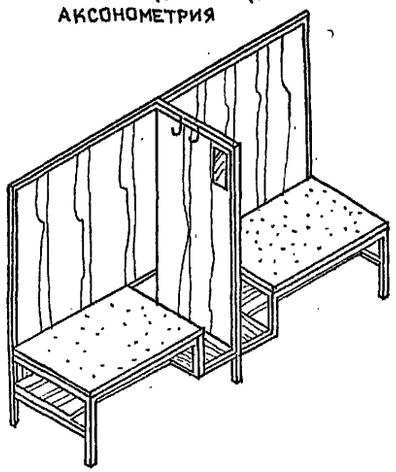

Скамья для раздевания С-19, С-20
АКСОНОМЕТРИЯ

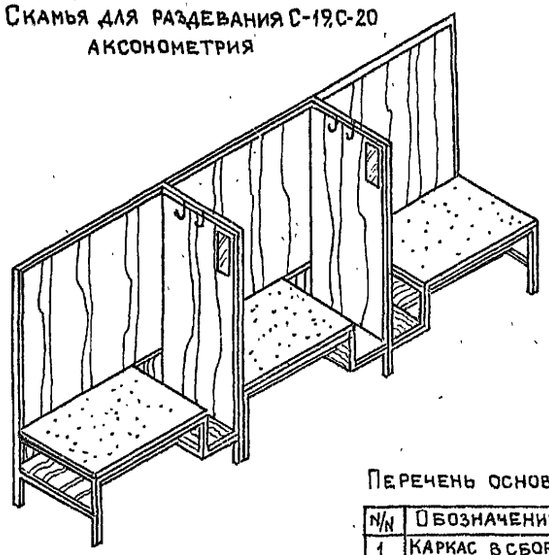

1-1

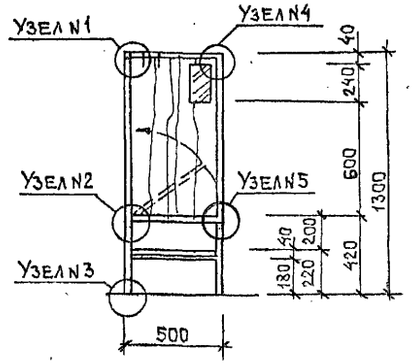

С-19
ПЛАН

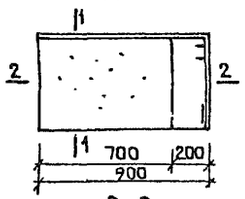

С-20
ПЛАН

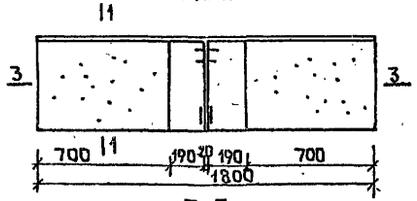

С-19, С-20
ПЛАН

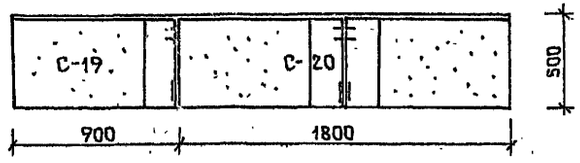

2-2

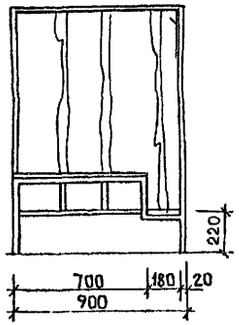

3-3

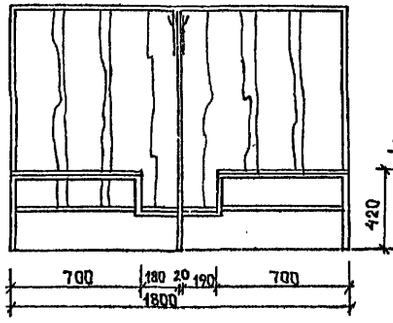

Узел N1

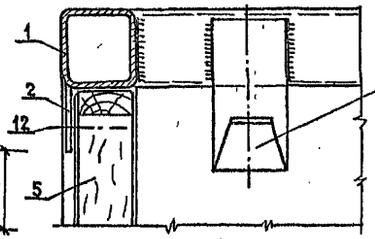

Узел N3

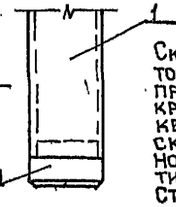

Узел N2

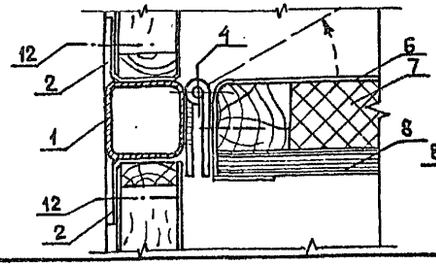

Узел N5

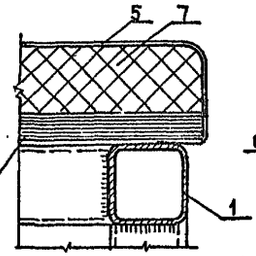

Узел N4

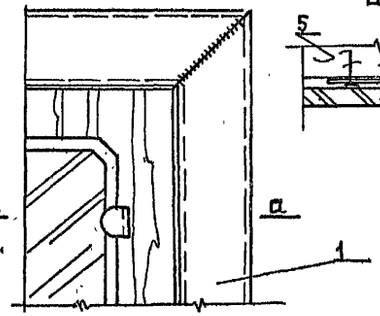

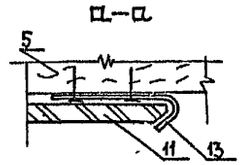

Перечень основных элементов в представленных изделиях

N/N	Обозначение	Наименование	Кол. шт.	Примечание
1	Каркас в сборе	Труба ст. квадратная □20×2		Покрытие-нитроэмаль цвет-черный
2	Крепежная пластина	Полоса ст. 20×3 ℓ=20мм		
3	Крючок	Полоса ст. 20×3 ℓ=70мм		
4	Стальная петля карточная	H=50мм		
5	Стенка (столярный щит)	Облиц. шпоном листв. пор.		В сборе
6	Сиденье-покрытие	Пленка „Полидекор"		В сборе
7	Сиденье-подложка	Поролон δ=15мм		
8	Сиденье-основа	Водостойкая фанера δ=10мм		
9	Полка для обуви и мочалки с мылом	Столярный щит		В сборе
10		Столярный щит		
11	Зеркало 160×250мм			
12	Шуруп А4×16			Оцинковать
13	Кляммера			
14	Подпятник	Ударопрочный полистир.		

Скамья С-19-одноместная, С-20-двухместная. Скамьи С-19, С-20 состоят из металлического каркаса, стенок, сидений, поднимающихся при помощи петель, полок для обуви и для банных принадлежностей, крючков для одежды, зеркала. Каркас сварной из труб стальных квадратных. Сварка газовая. Острые кромки притупить, раковины, сколы, сварные швы шпатлевать. Покрытие-нитроэмаль черного цвета. Ножки каркаса оформляются подпятниками из ударопрочного полистирода.
Стенки и полки-мебельные щиты облицованные, шпоном твердых лиственных пород, тон светлый. Покрытие-мебельный нитролак. Крепление щитов к металлическому каркасу при помощи оцинкованных шурупов. Сиденья поднимаются. На полку под сиденьем ставят обувь. Основание сидений-фанера водостойкая. Покрытие-декоративная поливинилацетатная пленка „Полидекор" по поролону.

ГИП	Филиппов		1.272-16.0
Н.контр	Мелихова		
Нач.отд	Данков		
ГАП	Каяшев		

Привязан

Инв.№

Типовые материалы для проектирования технологического оборудования и мебели для бань

Стадия	Лист	Листов
Р	7	

Скамья для раздевания одно, двух и трехместная С-19, С-20, тип N3

ГИПРОКОММУНСТРОЙ г. Москва

Инв.№ подл. | Подп. и дата | Взам.инв.№

400574 11

Альбом О

Скамья для раздевания С-21
АКСОНОМЕТРИЯ
ДВЕРЦА ЗАКРЫТА

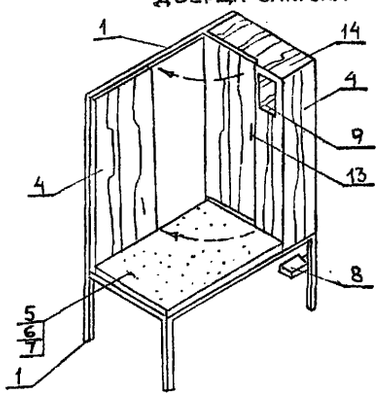

Скамья для раздевания С-22
АКСОНОМЕТРИЯ
ДВЕРЦЫ ОТКРЫТЫ

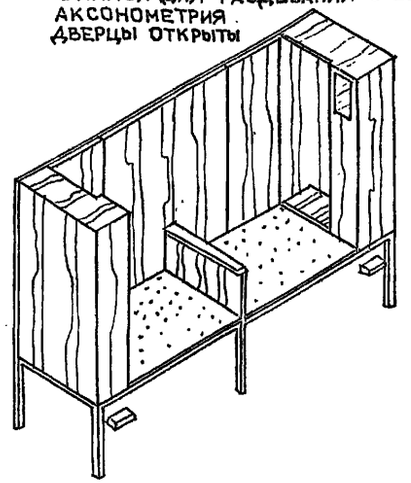

Скамья для раздевания С-21, С-22
АКСОНОМЕТРИЯ
ДВЕРЦЫ ОТКРЫТЫ

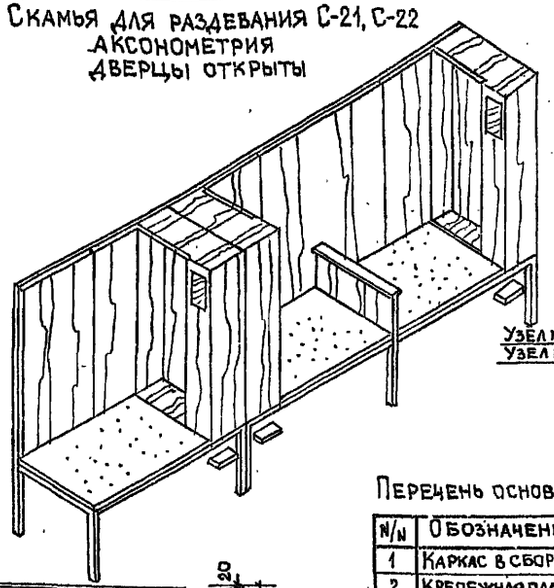

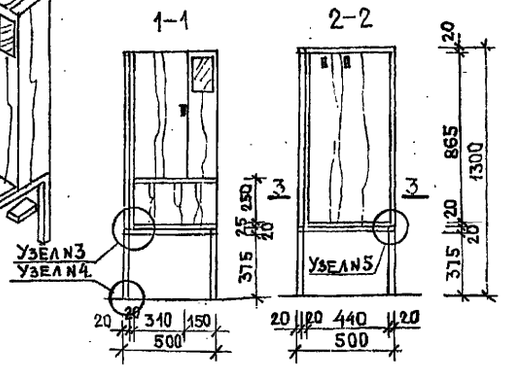

С-21
ПЛАН

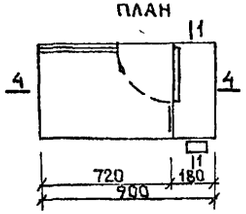

С-22
ПЛАН

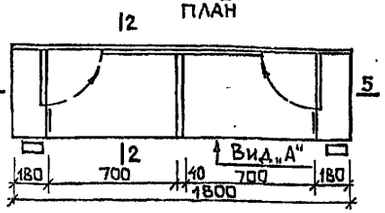

С-21, С-22
ПЛАН

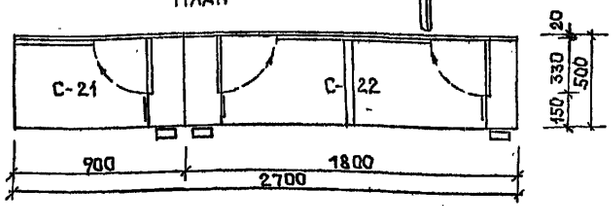

3-3

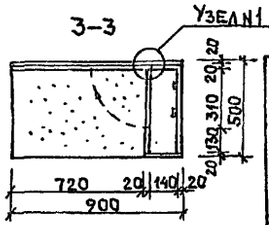

4-4

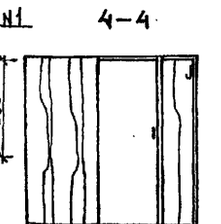

Вид „А"

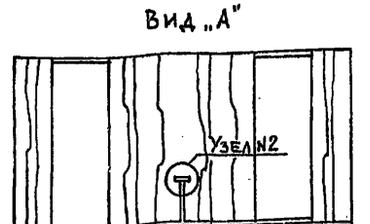

5-5

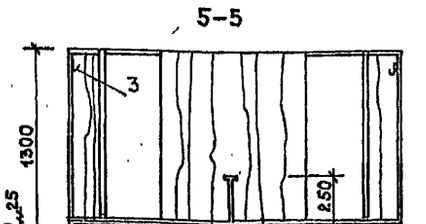

Узел N1

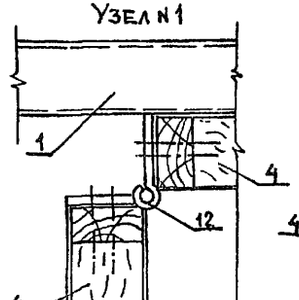

Узел N3

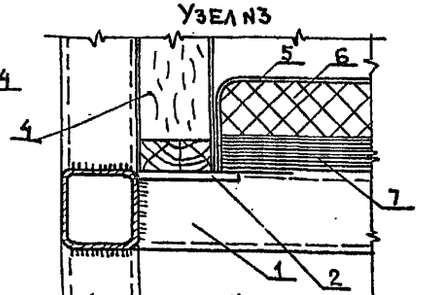

Узел N5

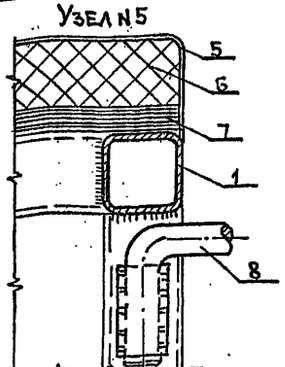

Узел N2

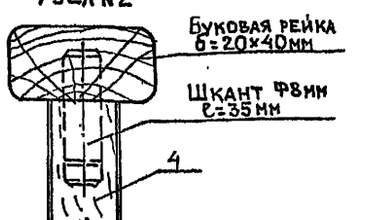

Узел N4

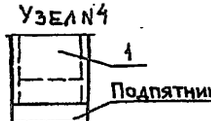

Перечень основных элементов в представленных изделиях

N/N	Обозначение	Наименование	Кол. шт.	Примечание
1	Каркас в сборе	труба ст квадратная □20×2		покрытие-нитроэмаль цвет-черный
2	Крепежная пластина	полоса ст. 20×3 ℓ=20мм		
3	Крючок	полоса ст. 20×3 ℓ=70мм		
4	Стенка (столярный щит)	облиц. шпоном листв. пор.		
5	Сиденье-покрытие	Пленка „Полидекор"		в сборе
6	Сиденье-подложка	Поролон 15мм		
7	Сиденье-основа	Водостойкая фанера δ=10мм		
8	Съемная мыльница			в сборе
9	Зеркало 140×200×4			
10	Шуруп А4×16			оцинковать
11	Кляммера	для крепления зеркала		
12	Петля ст. рояльная	для навески дверцы		
13	Мебельная задвижка			покупная
14	Крышка (столярн. щит)	облиц. шпоном листв. пород.		

Скамья С-21 - одноместная, С-22 - двухместная. Каждое место укомплектовано шкафчиком для одежды.
Скамья С-21 и С-22 состоят из металлического каркаса, к которому крепятся стенки, шкафники, сиденья и съемные мыльницы. Каркас сварной из труб стальных квадратных. Сварка газовая. Острые кромки притупить. Шпатлевать. Покрытие - нитроэмаль. Ножки каркаса оформляются подпятниками из ударопрочного полистирола.
Стенки скамей и шкафчиков - мебельные щиты облицованные шпоном твердых лиственных пород, тон светлый. Покрытие - мебельный нитролак. Крепление щитов при помощи шурупов и шкантов.
Посетители раздеваются при открытой дверце шкафчика. Одежда вешается на крючки внутри шкафчиков. На время помывочного процесса дверца шкафчика закрывается на задвижку или на мебельный замок.

ГИП	Филиппов		1.272-16.0
Н. контр.	Мелиховл		
Нач. отд.	Данков		
ГАП	Каяшев		

Привязан

Инв. №

Типовые материалы для проектирования технологического оборудования и мебели для бань	Стадия	Лист	Листов
	Р	8	
Скамья для раздевания одно-, двух и трехместная С-21, С-22. Тип N4	Гипрокоммунстрой г. Москва		

Инв. N подл. | Подп. и дата | Взам. инв. N

400574 12

Альбом 0

ВК-1
АКСОНОМЕТРИЯ

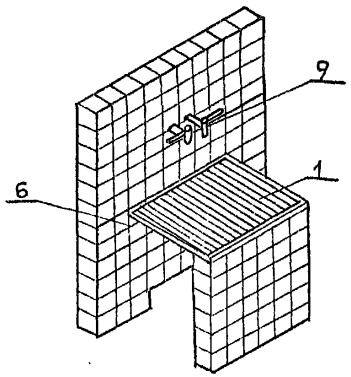

ВК-2
АКСОНОМЕТРИЯ

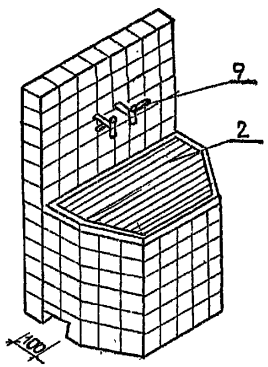

ВК-3
АКСОНОМЕТРИЯ

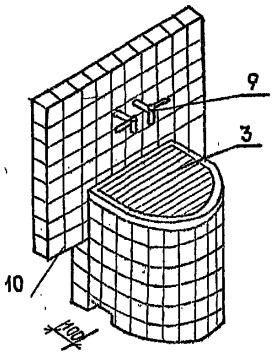

ВК-4
АКСОНОМЕТРИЯ

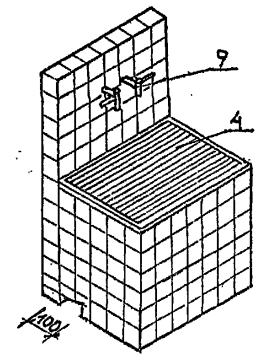

ВК-5
АКСОНОМЕТРИЯ

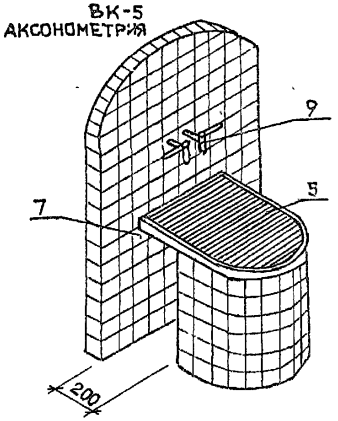

ВК-1
ПЛАН

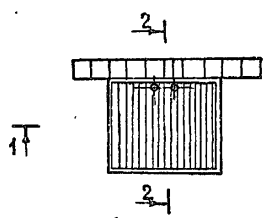

ВК-2
ПЛАН

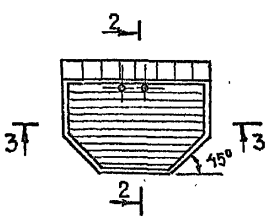

ВК-3, ВК-5
ПЛАН

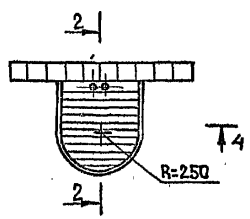

ВК-4
ПЛАН

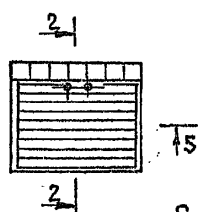

1-1

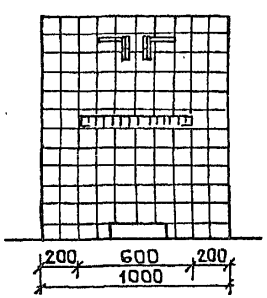

2-2

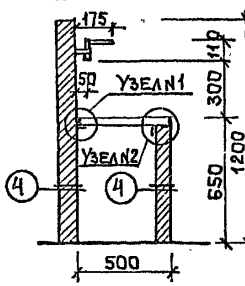

5-5

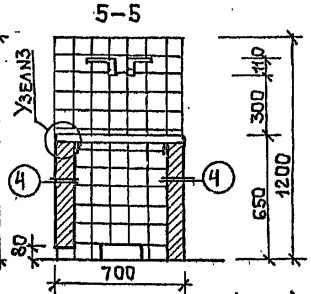

Узел N1

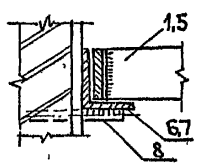

Узел N2

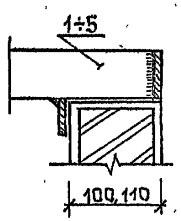

Узел N3

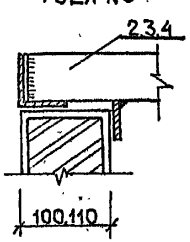

3-3

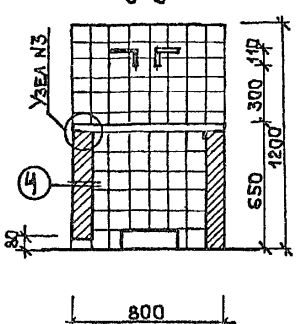

4-4 (ВК-3)

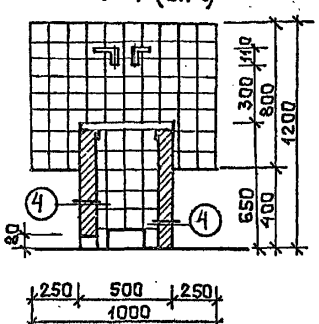

4-4 (ВК-5)

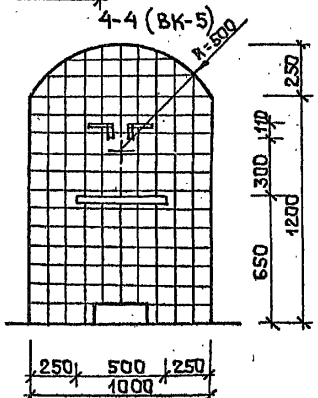

④

Керамическая плитка на цементном растворе марки 100 - 20 мм
Кирпичная стенка армированная оцинкованной проволокой через 2 ряда кладки (250 мм) - 65 мм
или
Ж. б. стенка - 60 мм
Керамическая плитка на цементном растворе марки 100-20 мм

Спецификация металлических изделий для водоразборных колонок

N/N	Обозначение	Наименование	Кол. шт.	Примечание
1	Индивид. решетка	В сборе	1	Оцинковать
2	Индивид. решетка	В сборе	1	Количество на одну водоразборную колонку
3	Индивид. решетка	В сборе	1	
4	Индивид. решетка	В сборе	1	
5	Индивид. решетка	В сборе	1	
6	Опорная полка	L 30×4 ℓ=600	1	
7	Опорная полка	L 30×4 ℓ=500	1	
8	Анкер	Д=10мм ℓ=100	2	
9	Банный кран	Заводское изделие	2	
10	Опорная планка	С N 10 ℓ=1000		

Водоразборные колонки устанавливаются по бетонному основанию выше гидроизоляции пола мыльной. Лотки и водосливные отверстия обусловлены конкретным проектом. Металлические решетки индивидуального изготовления, съемные. Соединение деталей на газовой сварке. Острые кромки притупить. Облицовка водоразборных колонок керамической плиткой. Шов минимальный. Решетки оцинковать или хромировать.

ГИП	Филиппов	
Н. контр.	Мелихова	
Нач. отд.	Данков	
ГАП	Каяшев	

1.272-16.0

Привязан

Инв. №

Типовые материалы для проектирования технологического оборудования и мебели для ванн

Стадия	Лист	Листов
Р	9	

Водоразборная колонка ВК-1÷ВК-5

Гипрокоммунстрой г. Москва

Взам. инв. № | Подп. и дата | Инв. № подл.

400574 13

Альбом О

Аксонометрия

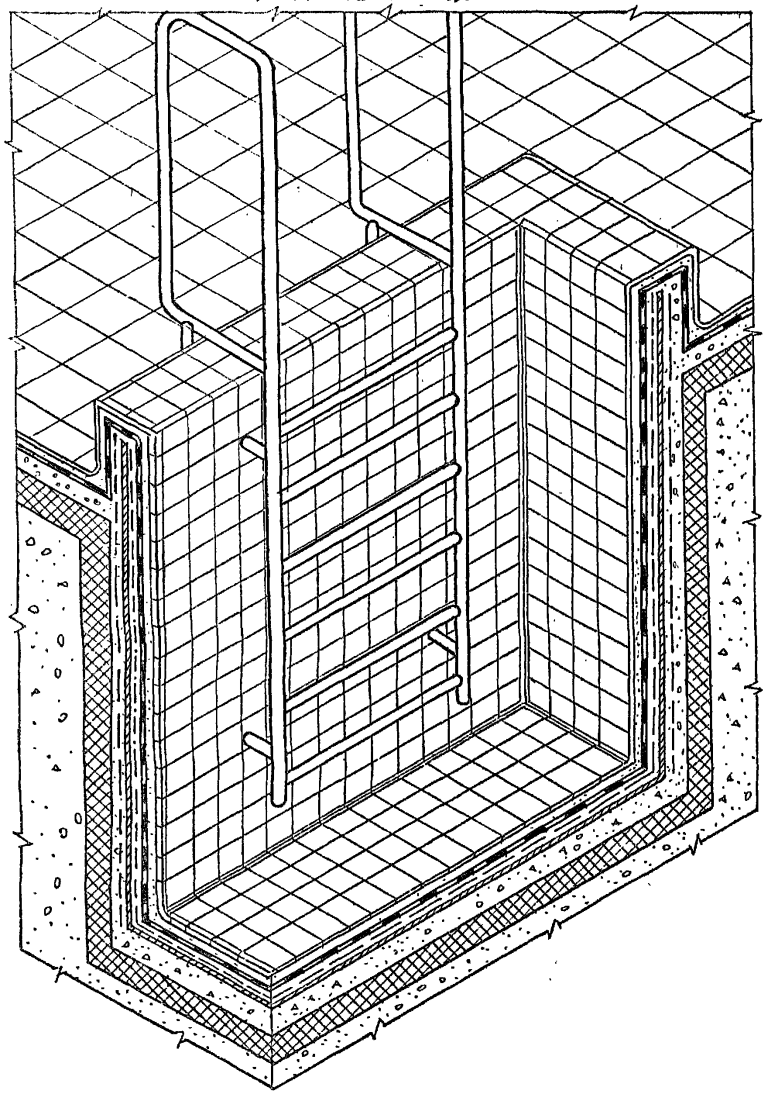

Планы микробассейнов с металлическими стенками

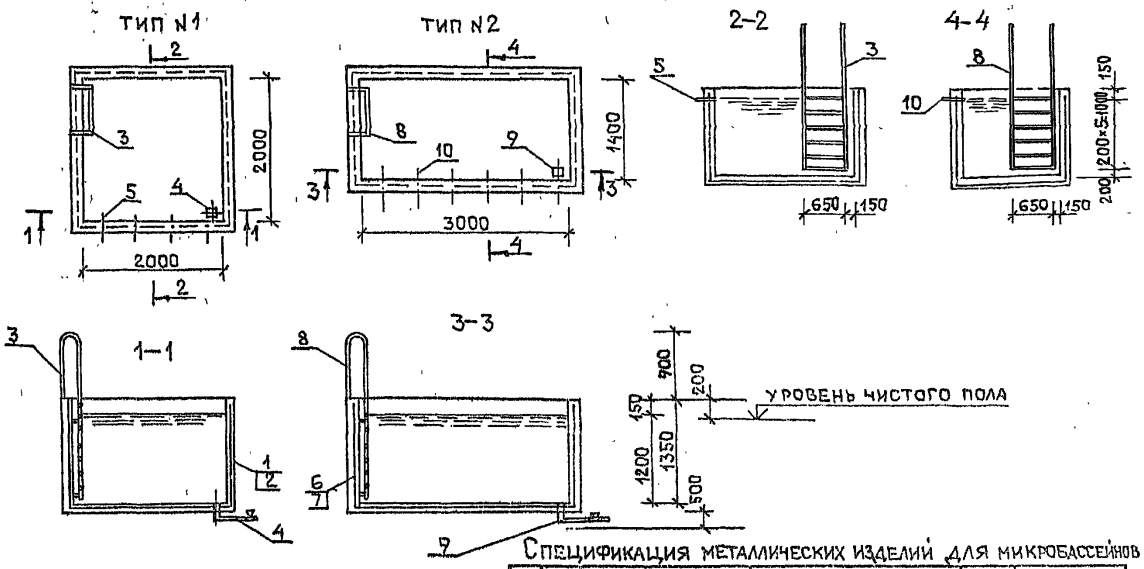

Микробассейны с металлическими стенками (тип N1 и тип N2) облицованные керамической плиткой устанавливаются на определенной отметке по отношению уровня чистого пола, по условиям конкретного проекта бани.

Монтаж металлического каркаса, обшивку листовой сталью, сбор деталей осуществить при помощи ответственной сварки. Шов непрерывный, толщина сварного шва равна толщине свариваемой детали.

Узлы облицовки, гидроизоляции, монтажные и закладные детали по серии 2.270-1 „Детали встроенного оборудования общественных зданий" вып. 2.

Плавательные бассейны.

Все видимые металлические детали оцинковать.

Металлический каркас, листовую обшивку и металлические детали под керамической облицовкой окрасить кузбасслаком за 2 раза.

Спецификация металлических изделий для микробассейнов

	N/N	Обозначение	Наименование	Кол.	Примечание
тип N1	1	Металлич. каркас из L100×8 ℓобщ.=16 м.п.	общ. вес = 196 кг		
	2	Сталь листовая δ=4мм общ. пл.=16 м²	Стенки и дно бассейна		
	3	Лестница спуска в воду	в сборе	1	
	4	Труба спуска с метал. решеткой	в сборе	1	с запорным краном
	5	Труба перелива		4	
тип N2	6	Металлич. каркас из L100×8 ℓобщ.=20 м.п.	общ. вес = 244 кг		
	7	Сталь листовая δ=4мм; общ. пл.=20 м²	Стенки и дно бассейна		
	8	Лестница спуска в воду	в сборе	1	
	9	Труба спуска с металлической решеткой	в сборе	1	с запорным краном
	10	Труба перелива		6	

ГИП	Филиппов	
Н. контр.	Мелихова	
Нач. отд.	Даников	
ГАП	Каяшев	

1.272-16.0

Типовые материалы для проектирования технологического оборудования и мебели для бань

Стадия	Лист	Листов
Р	10	

Микробассейн тип N1, N2

ГИПРОКОММУНСТРОЙ г. Москва

Привязан

Инв. №

Инв. № подл. | Подп. и дата | Взам. инв. №

Альбом О

Аксонометрия

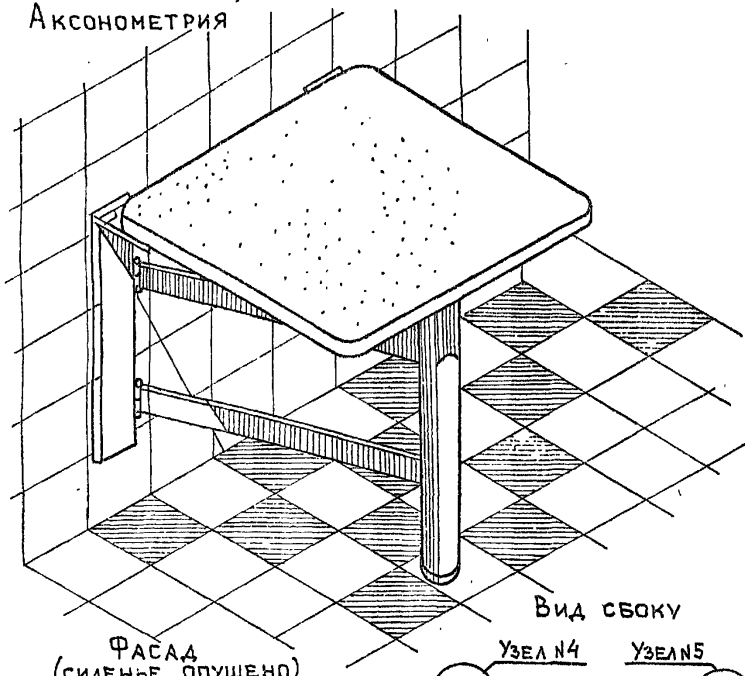

Спецификация материалов на одно откидное сиденье ОК-1

N/N	Обозначение	Наименование	Кол. шт.	Примечание
1	Анкер с резьбой М8	металлический ℓ=100мм	4	хромировать
2	Гайка специальная М8	металлич. $Д_н$=26мм	4	
3	Крепежная пластина	металлич. ℓ=340мм	2	
4	Опорная планка	металлич. ℓ=350мм	2	
5	Карточная петля	металлич. $Д_н$=16мм	4	
6	Кронштейн б=6×40мм	металлич. ℓ=360мм	2	
	Сиденье в сборе - вариант N1			
7	Металлическое основание	380×380×3мм	1	хромировать
8	Фанера водостойкая	400×400×10мм	1	
9	Поролон	450×450×20мм	1	
10	Полистирол	450×450×15мм	1	
	Сиденье в сборе - вариант N2			
7	Метал. основание	380×380×3мм	1	хромировать
8	Пластик	400×400×6мм	1	
	Стойка в сборе			
11	Метал. труба $Д_н$=40	ℓ=400мм	1	хромировать
12	Подпятник	Ударопрочный полистирол	1	
13	Верхняя вставка	Ударопрочный полистирол	1	
14	Винт М6		2	хромировать
15	Металлическое кольцо	$Д_{вн}$=$Д_н$ трубы+2мм	1	
16	Стопор	Ударопрочный полистирол	1	

1–1

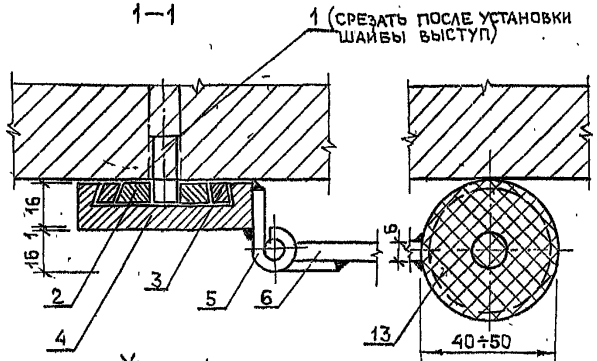

Узел N1

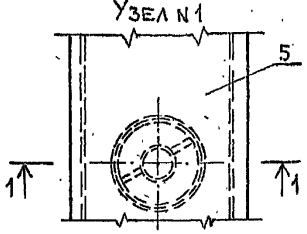

Узел N2

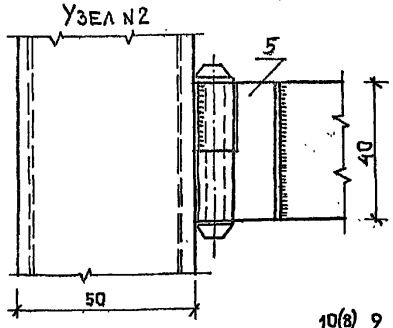

Фасад (сиденье опущено)

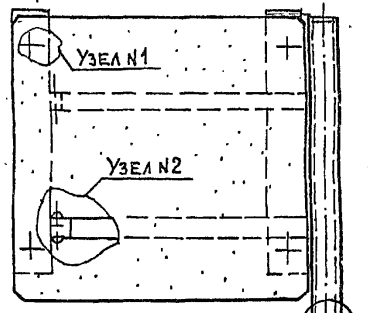

Вид сбоку

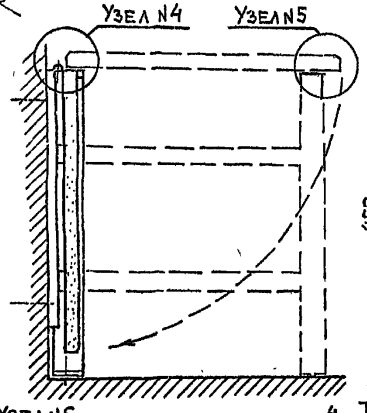

Вид сверху

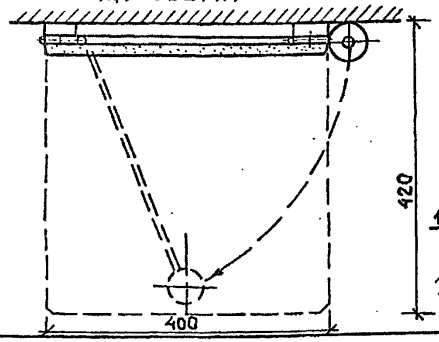

Узел N6

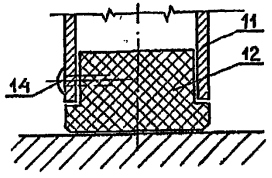

Полистирол
Поролон
Фанера водостойкая
Металлический лист
(пластик, текстолит)

Узел N4

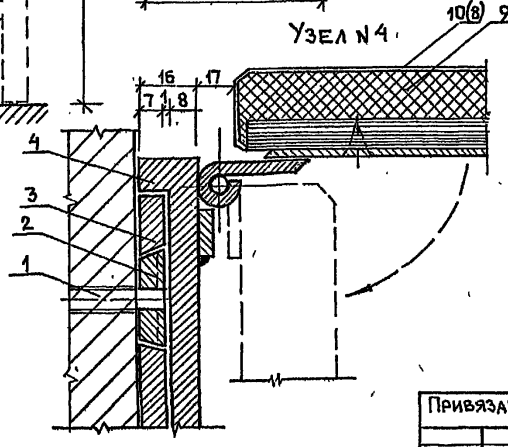

Узел N5

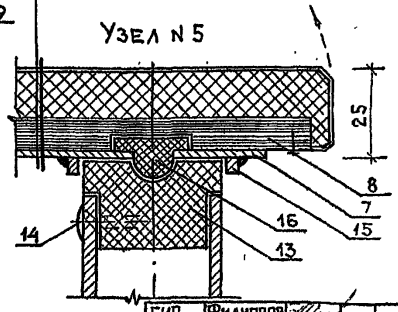

ГИП	Филиппов	
Н.контр.	Мелихова	
Нач.отд.	Данков	
ГАП	Каяшев	

1272-16.0

Привязан

Инв.№

Типовые материалы для проектирования технологического оборудования и мебели для бань

Стадия	Лист	Листов
Р	11	

Откидное сиденье в душевой кабине ОК-1

Гипровкоммунстрой г. Москва

Инв.№подл. | Подп. и дата | Взам.инв.№

Альбом 0

Аксонометрия

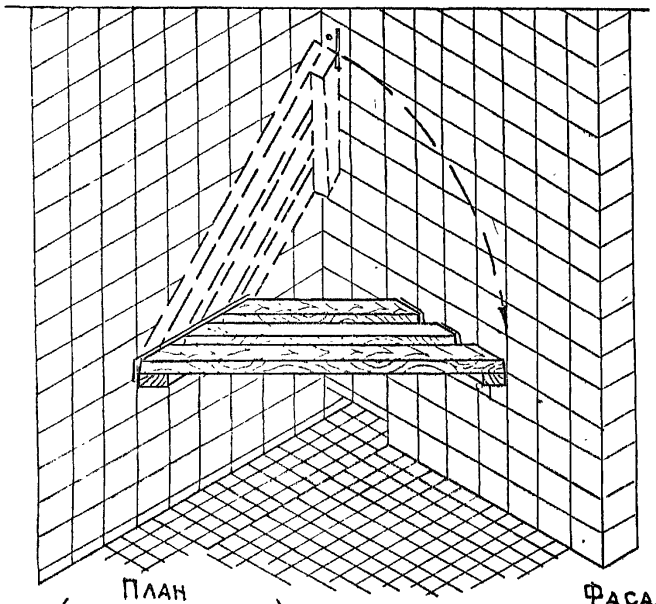

Узел N1

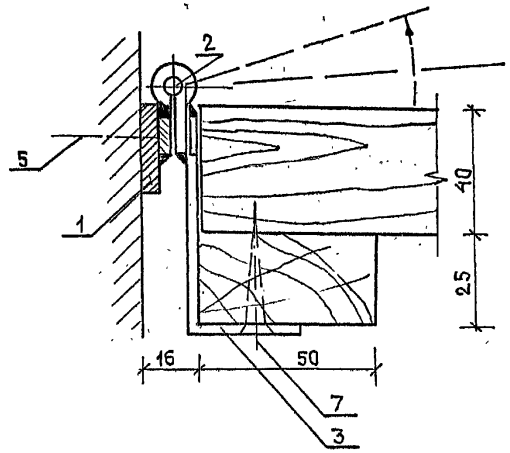

Узел N2

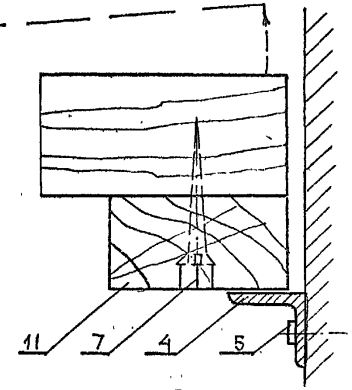

Узел N3

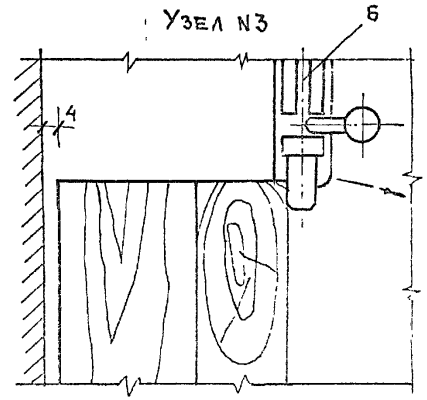

План (скамья опущена)

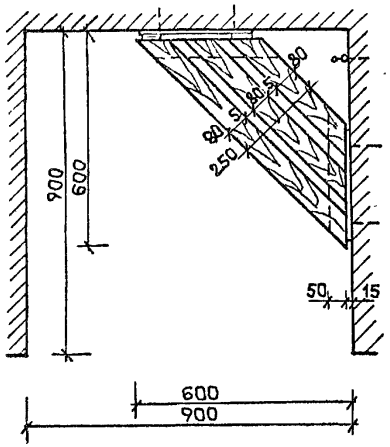

Фасад

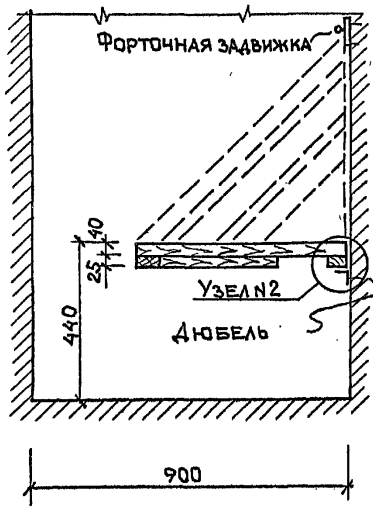

Вид сбоку

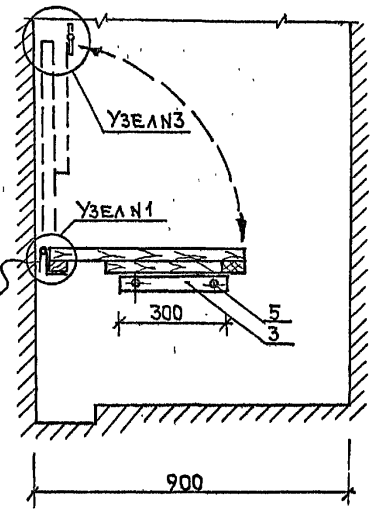

Спецификация материалов на откидную скамью ОС-2

N/N	Обозначение	Наименование	Кол. шт.	Примечание
1	Металлическая полоса	Б=30×5 мм ℓ=300	1	хромировать
2	Карточная петля		2	хромировать
3	Уголок металлический	L 65×30×4 ℓ=300	1	хромировать
4	Уголок металлический	L 20×20×4 ℓ=300	1	
5	Дюбель Ф5	ℓ=70 мм	4	
6	Форточная задвижка		1	хромировать
7	Шуруп А 4×60		15	хромировать
8	Брусок дубовый	6 40×60мм ℓ=820	1	
9		Б=40×60мм ℓ=650	1	
10		Б=40×60мм ℓ=460	1	
11		Б=25×50мм ℓ=400	2	

1. Крепление брусков на шурупах в потай, углы брусков закруглить под радиус 3÷5мм.

ГИП	Филиппов	
Н.контр.	Мелихова	
Нач.отд.	Данков	
ГАП	Каяшев	

1.272-16.0

Привязан

Инв.№

Типовые материалы для проектирования технологического оборудования и мебели для бань

Стадия	Лист	Листов
Р	12	

Откидное сиденье в душевой кабине ОК-2

Гипрокоммунстрой г. Москва

Инв.№подл. | Подп. и дата | Взам. инв.№

Ц00574 16

Альбом О

Аксонометрия

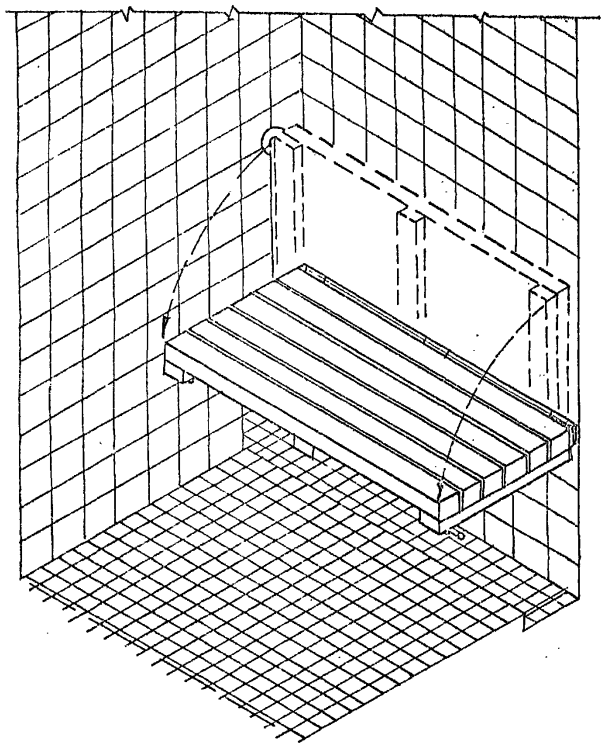

Узел N1

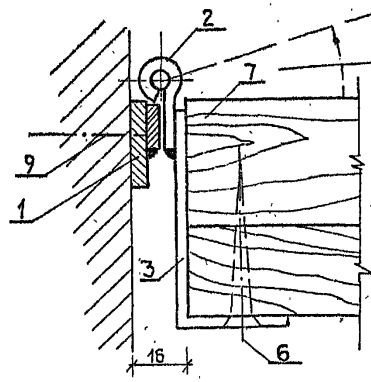

Узел N2

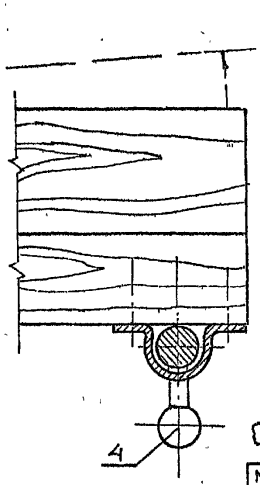

Узел N3

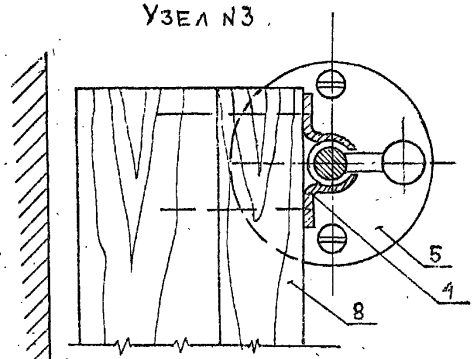

Разрез 1-1

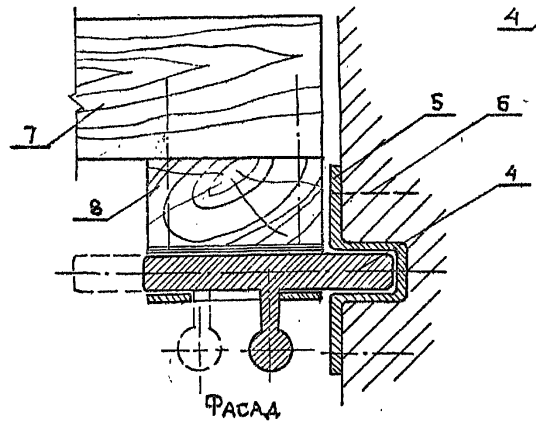

Спецификация материалов на откидную скамью ОС-3

N/N	Обозначение	Наименование	Кол. шт.	Примечание
1	Металлическая полоса	δ=30×5мм ℓ=890	1	хромировать
2	Карточная петля		3	
3	Металлический уголок	L65×30×4 ℓ=50мм	3	
4	Задвижка		2	
5	Металлическое гнездо для задвижки		4	
6	Шуруп А4×60		80	
7	Брусок (дуб)	δ=60×40 ℓ=890	6	
8		δ=50×25 ℓ=400	3	
9	Дюбель	Ф6 ℓ=60	3	

План (скамья опущена)

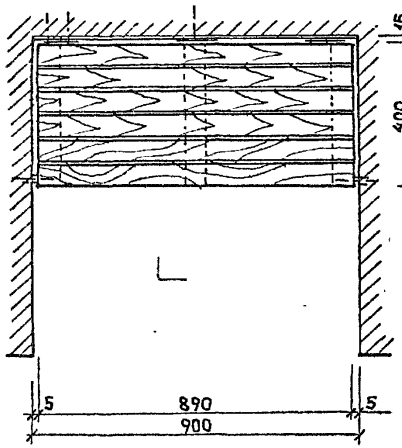

Вид сбоку

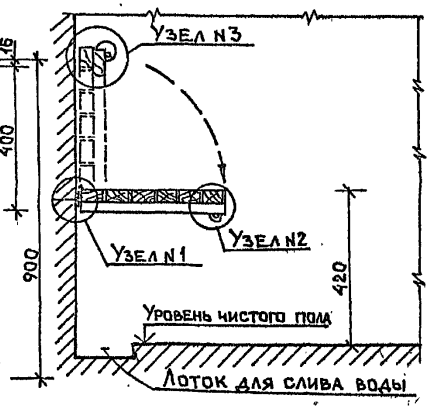

Фасад

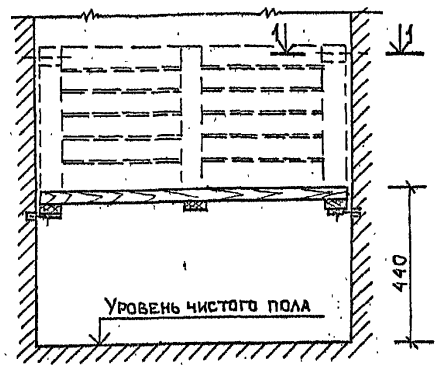

1. Крепление брусков на шурупах „в потай", углы брусков закруглить под радиус 3÷5мм.

ГИП	Филиппов	
Н.контр	Мелихова	
Нач.отд	Данков	
ГАП	Каяшев	

Привязан

Инв.№

1.272-16.0

Типовые материалы для проектирования технологического оборудования и мебели для бань

Стадия	Лист	Листов
Р	13	

Откидное сиденье в душевой кабине ОК-3

Гипрокоммунстрой г. Москва

Инв.№подл | Подп. и дата | Взам.инв.№

Альбом О

Циркуляционный (ребристый душ. Аксонометрия

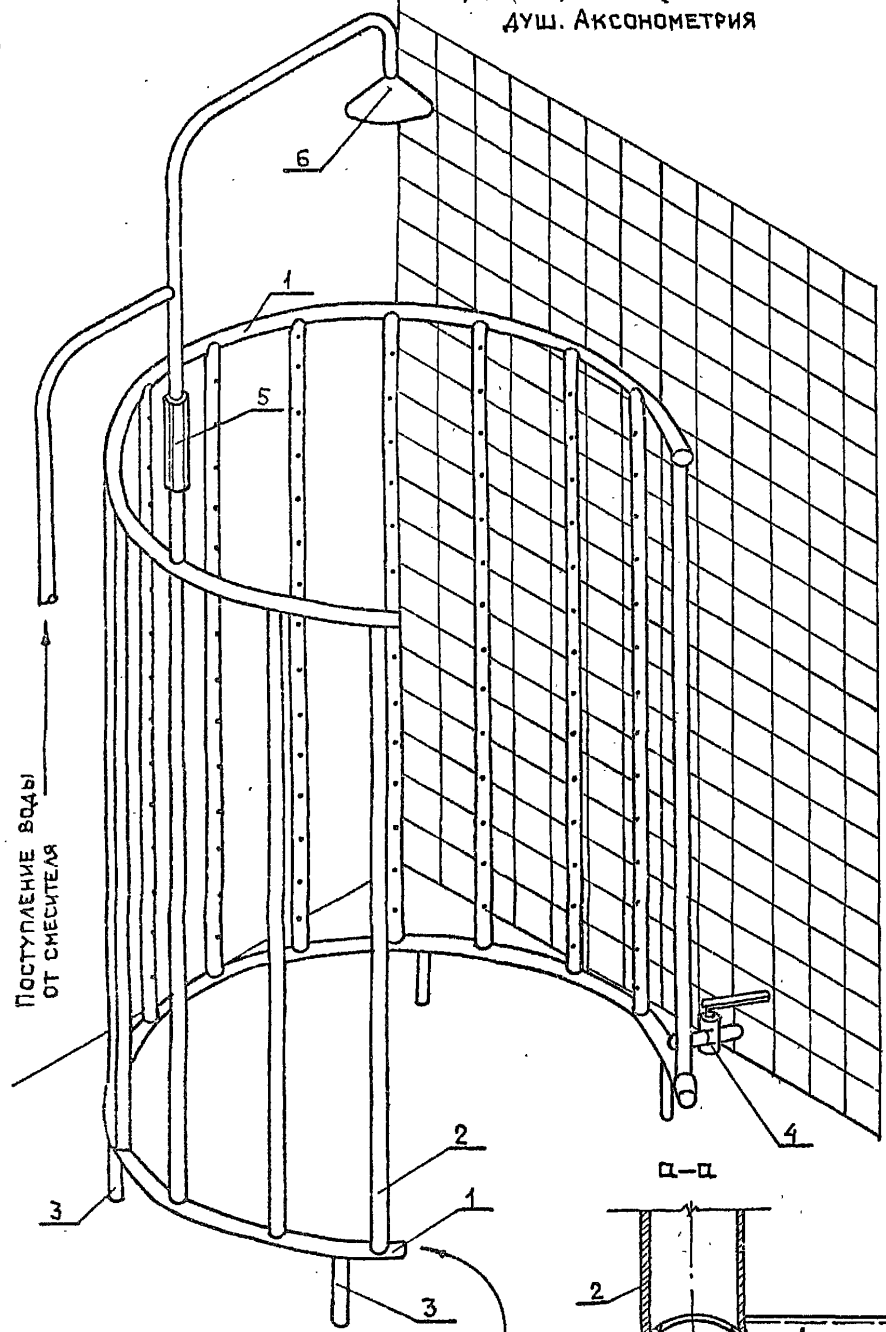

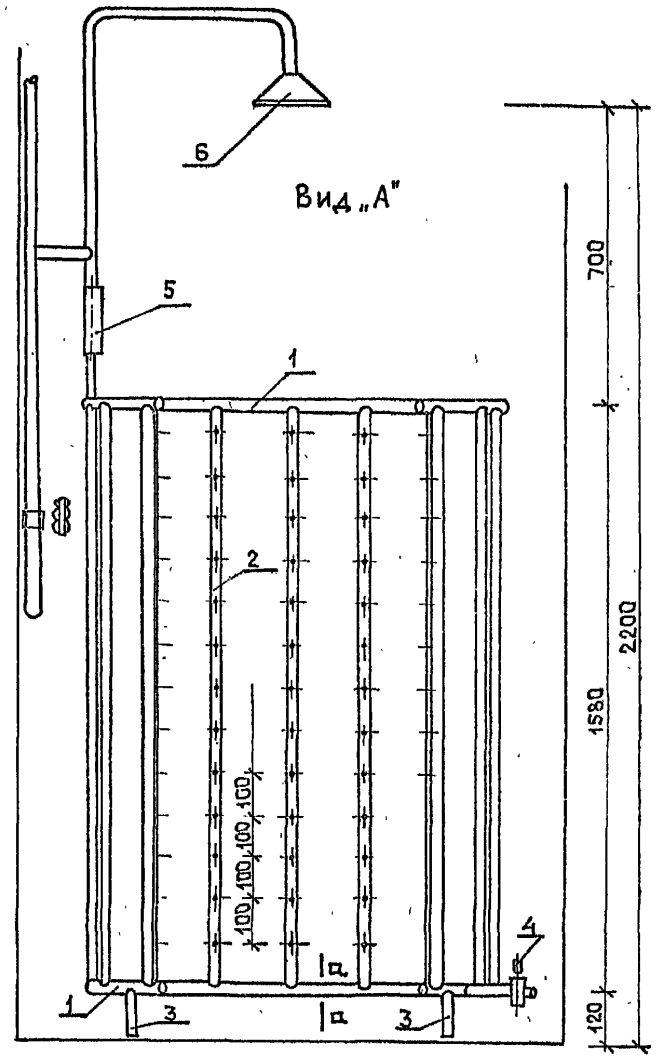

Перечень основных элементов в представленном изделии

N/N	Обозначение	Наименование	Кол. шт.	Примечание
1	Труба ст. водогазопроводная	Дн=32мм	2	оцинковать
2	Труба ст. водогазопроводная	Дн=25мм	13	
3	Труба ст. водогазопроводная	Дн=25мм	4	
4	Винтиль с запорным краном		1	в сборе
5	Соединительная муфта		1	
6	Душевая сетка		1	
7	Труба ст. водогазопроводная	Дн=25мм ℓ=1000мм	2	оцинковать
8	Труба ст. водогазопроводная	Дн=25мм ℓ=550мм	2	
9	Труба ст. водогазопроводная	Дн=25мм ℓ=300мм	3	
10	Труба ст. водогазопроводная	Дн=25мм ℓ=100мм	2	

Аксонометрия

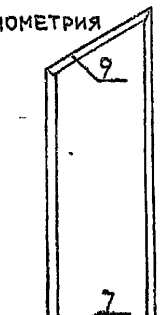

Проекция верхней окружности таза

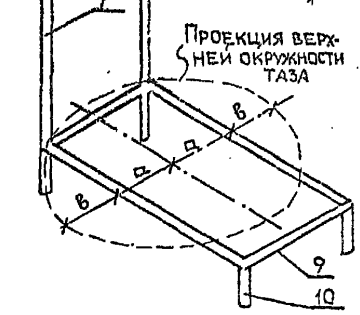

Кассета для хранения тазов

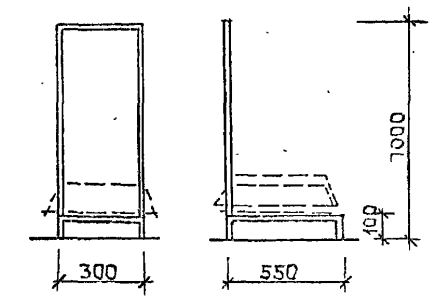

Кассета для хранения тазов изготовляется из стальных круглых или квадратных труб. Соединение на газовой сварке. Острые кромки притупить. Изделие оцинковать. Тазы хранятся стопкой вверх дном, так чтобы каждый таз в стопке примыкал к вертикальным стойкам кассеты и равномерно свешивался в обе стороны от горизонтальных опор (см. проекцию верхней окружности таза).

Концы горизонтальных труб заварить

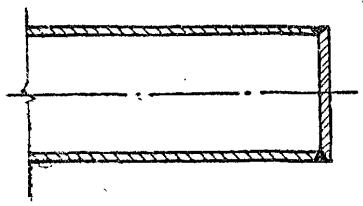

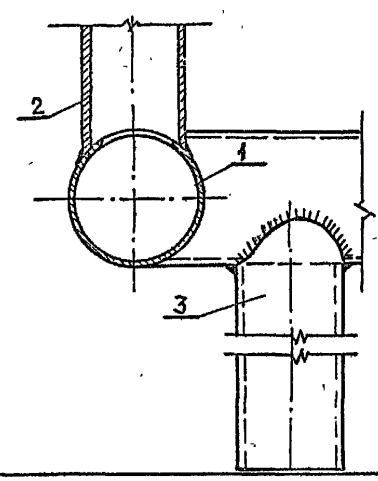

Схема установки циркуляционного душа в душевой кабине

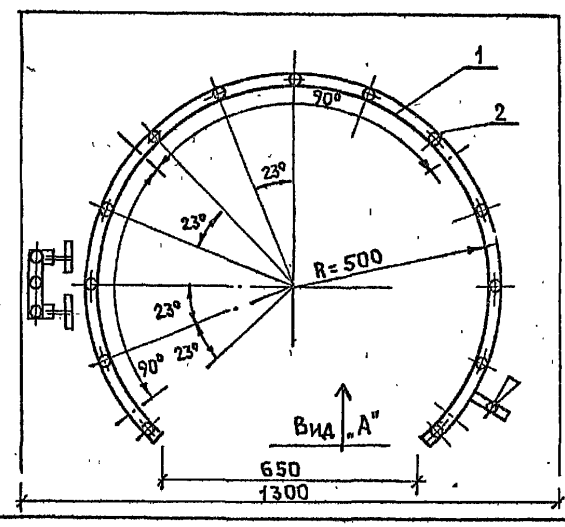

Циркуляционный (ребристый) душ состоит из нескольких трубчатых стоек, расположенных по кругу и имеющих по всей высоте через каждые 100мм отверстия диаметром 1мм. Нижняя горизонтальная труба опирается на четыре ножки. Стойки и горизонтальные связи соединяются при помощи газовой сварки с обязательными сквозными проходами для циркуляции воды (см. а–а). В нижней горизонтальной трубе имеется вентиль с запорным краном, в верхней горизонтальной трубе имеется вертикальный патрубок с соединительной муфтой. Горячая и холодная вода подводится к смесителю затем вода с отрегулированной температурой поступает в душевую сетку и циркуляционный душ. Изделие оцинковать.

Привязан

Инв. № подл. | Подп. и дата | Взам. инв. №

ГИП	Филиппов		1.272-16.0
Н контр.	Мелихова		
Начотд.	Данков		
ГАП	Каяцев		

Типовые материалы для проектирования технологического оборудования и мебели для бань	Стадия	Лист	Листов
	Р	14	
Ребристый душ. Кассета для хранения тазов	Гипрокоммунстрой г. Москва		

Альбом О

Полок в парной. Тип N1
Разрез 1-1

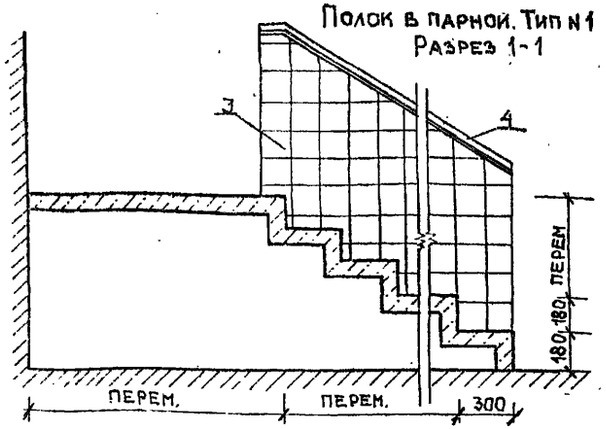

Полок в парной. Тип N2
Разрез 2-2

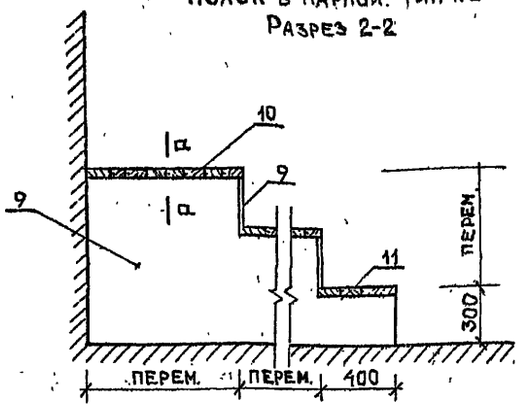

Полок в парной. Тип N3
Разрез 3-3

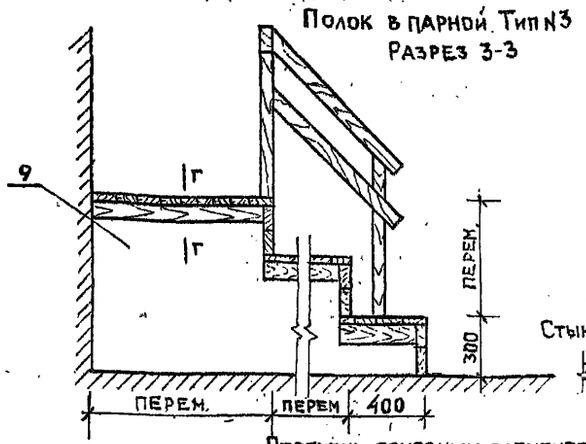

а-а

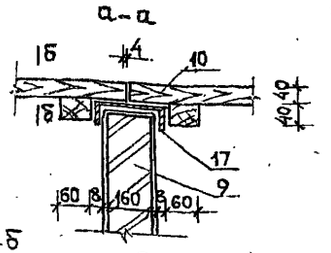

б-б

Стыковка щитов

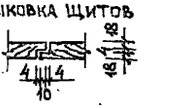

Соединение досок

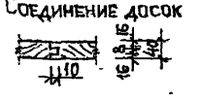

Условный план парильной Тип N1

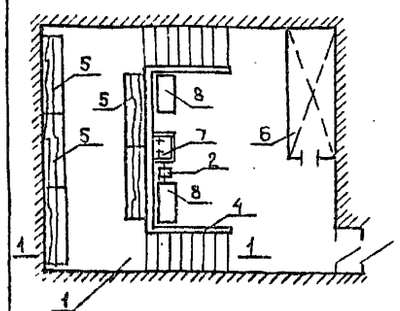

Условный план парильной Тип N2

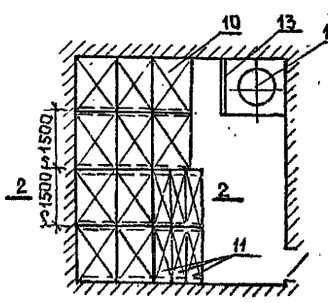

Условный план парильной Тип N3

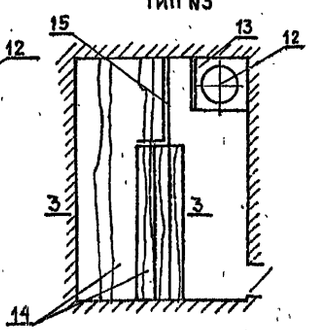

Съемные щиты полка парильной

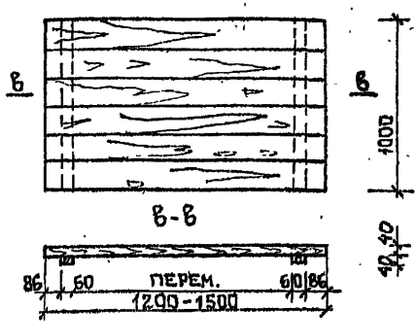

Съемные щиты на ступени полка

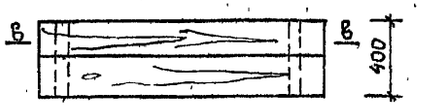

г-г

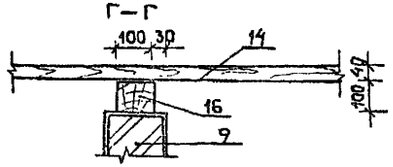

Сечение металлической подложки

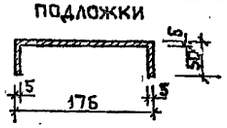

Перечень основных элементов в представленных конструкциях

N/N	Обозначение	Наименование	Кол. шт.	Примечание
1	Полок и ступени	Железобетон		
2	Трап для слива воды	Со съёмной решеткой		
3	Ограждение кирпичное	Облицевать керамической плиткой		
4	Поручень-доска	Хвойной породы		
5	Скамья в парильной	Дощатая		В сборе
6	Печка-каменка	Оборудование		
7	Водоразборная колонка	Оборудование		
8	Скамья для мытья	Дощатая		
9	Кирпичная стенка	δ=120мм		Облицевать плиткой
10	Съемный щит(полок)	Дощатый		В сборе
11	Съемный щит(ступень)	Дощатый		В сборе
12	Электрокаменка	Оборудование		Покупная
13	Ограждение	Для электрокаменки		Огнеупорный кирпич
14	Дощатый настил	На полок и ступени		
15	Ограждение	Бруски хвойной породы		
16	Опорный брус	δ=100×100		Хв. порода
17	Подложка металлическая	δ=5мм ℓ=по месту		См. сечение

Тип N1. – Полок и ступени-железобетонные: парильная большой вместимости, с печками-каменками, с высотой парильни более 3х метров. Бетонный пол с железнением поверхности, стены и ограждения полка облицованы керамической плиткой. На стенах, с удалением от печи-каменки не менее 2х метров, – навесные дощатые плоскости. Скамьи для сидения деревянные. На бетонном полу полка рекомендуется устройство трапа для слива воды во время санитарной уборки парильной. На бетонном полу полка, на свободном пространстве между скамьями могут быть положены решетки сбитые из реек и брусков. Решетки поднимают во время уборки парильни. В опорной стенке полка необходимо предусмотреть технический люк (отверстие миним. 900×900мм) для обслуживания подполочного пространства. На ограждении полка и лестниц устанавливаются дощатые поручни.

Тип N2 – Полок и ступени-съемные дощатые: парильная оборудована электрокаменкой, парильная малой вместимости, с высотой помещения не более 3х метров. Пол парильни-по проекту, с устройством экранирующей металлической сетки. Съемные дощатые щиты опираются на кирпичные стенки. Кирпичные стенки выкладываются параллельными рядами с определенным шагом = ~1000÷1500мм. Для опирания дощатых щитов на верхних торцах ступенчатых кирпичных стенках устанавливаются металлические подложки. Стенки для полков и стены парильни под полками облицевать керамической плиткой. Трап для слива воды устраивается в полу парильной или, при отсутствии трапа, пол парильной имеет достаточный уклон, чтобы вода во время уборки парильной, поступала через дверной проем в лотки мыльного отделения. Влажная уборка парильной производится в санитарный час при выключенных тэнах электрокаменки. Во время уборки дощатые щиты поднимают. Опирание щитов рекомендуется фиксировать шпильками, задвижками, винтами или стяжками. Навеска дощатых щитов на стены парильной, ограждение электрокаменки, расстановка скамеек на полке – по проекту.

Тип N3 – Полок и ступени-дощатые, закрепленные нахлухо: парильная оборудована электрокаменкой, высота парильни не более 3х метров. Пол парильни по проекту, с устройством экранирующей металлической сетки. Доски полка опираются на кирпичные стенки (см. разрез г-г). Установка стенок по типу N2. В стенках предусмотреть отверстия для вентиляции. В торцах полка предусмотреть продухи, а из подполочного пространства вытяжной вентиляционный короб. Соединение досок в шпунт и гребень.

ГИП	Филиппов		1272-16.0
Н.контр.	Меликова		
Нач.отд.	Данков		
ГАП	Каящев		

Привязан

Инв. №

Типовые материалы для проектирования технологического оборудования и мебели для бань

Стадия	Лист	Листов
Р	15	

Полок в парной Вариант N1÷3

Гипрокоммунстрой г. Москва

Инв.№ подл. | Подп. и дата | Взам.инв.№

400574 19

Альбом О

Вешалки гардеробные В-1 аксонометрия

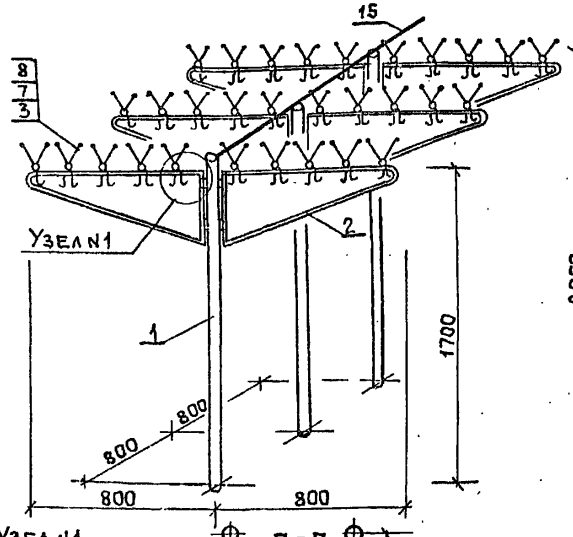

Вешалка гардеробная В-2 аксонометрия

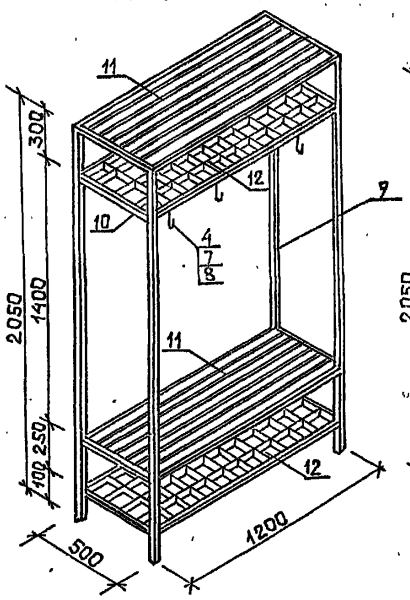

Вешалка гардеробная В-3 аксонометрия

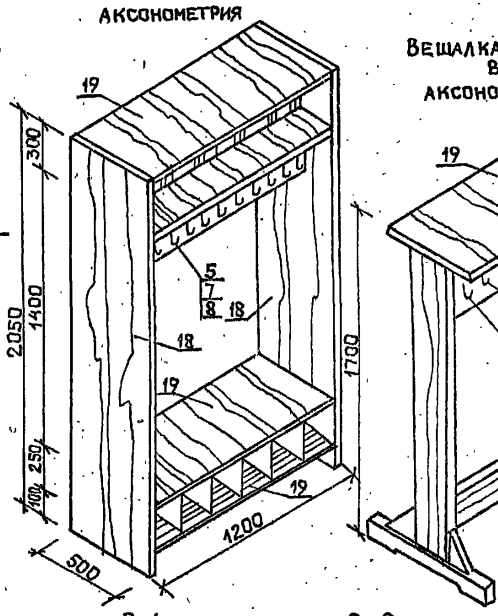

Вешалка гардеробная В-4 аксонометрия

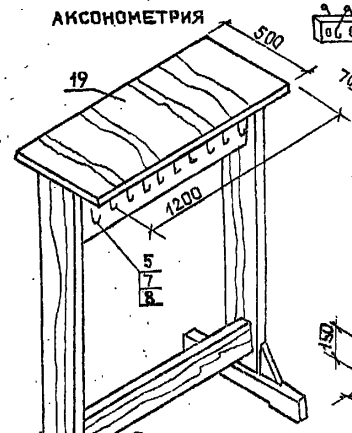

Вешалка гардеробная В-5 аксонометрия

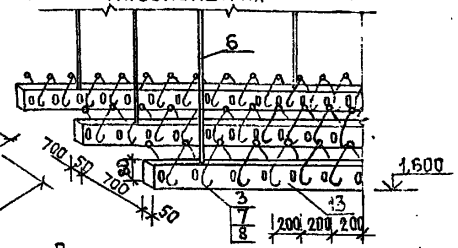

Вешалка гардеробная В-6 аксонометрия

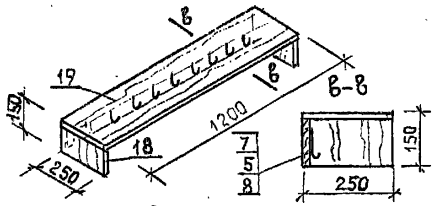

Узел N1

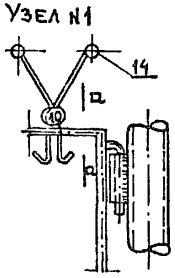

а-а

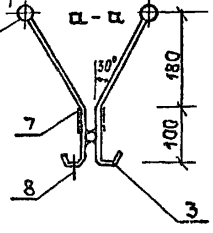

В-3 Фасад 1

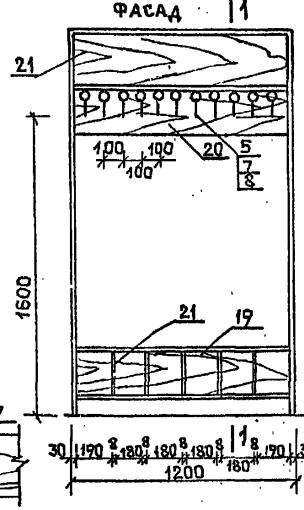

1-1



В-4 Фасад 2

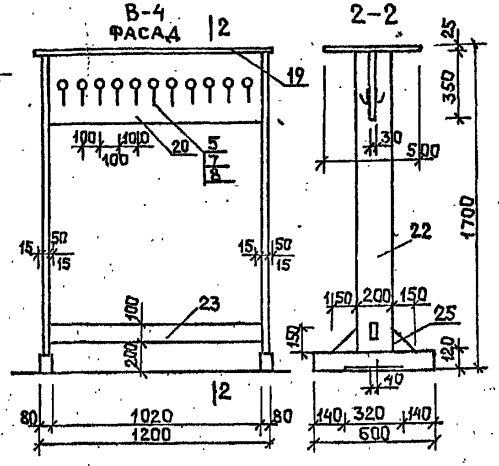

2-2

В-5 подвеска крючков

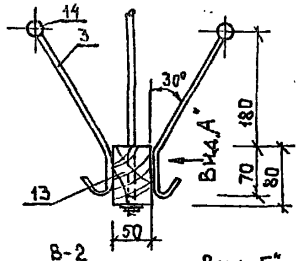

Вид "А"

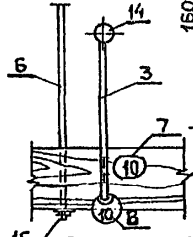

В-2 подвеска крючков

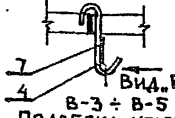

Вид "Б"

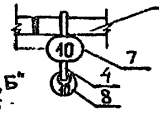

В-3 ÷ В-5 подвеска крючков



Вешалка В-1 - секция на одной стойке, металлическая, с двумя поворотными кронштейнами. Соединение на газовой сварке. Стойки секций заделываются в пол, сверху закрепляются связью. Отделка - оцинкование или хромирование.

Вешалка В-2 - секция двухсторонняя, из алюминиевых профилей, соединение на самонарезных винтах, отделка - анодирование. Крючки для одежды - съемные.

Вешалка В-3 - секция двухсторонняя, из столярных плит, облицованных шпоном лиственных пород. Соединение на шкантах или стяжках. Покрытие - мебельный лак.

Вешалка В-4 - секция двухсторонняя, из столярных плит, облицованных шпоном и массивом лиственных пород (дуб). Соединение на шкантах и на мебельных соединениях - с врезкой на шип, в паз и гребень. Отделка - мебельный лак.

Вешалка В-5 - подвесная. Брус 6=50×80мм облицован массивом лиственных пород (дуб), крепится на подвесках, закрепленных к строительным конструкциям перекрытий. Подвески (шаг = ~1200-1500мм), шайбы, гайки, крючки - хромировать. Длина бруса формируется от проектируемых габаритов гардероба, минимальная длина = 2,0 ÷ 2,5 м.п. Покрытие бруса - мебельный лак.

Вешалка В-6 - настенная, из столярных плит, соединение на стяжках или шкантах, отделка - мебельный лак.

Количество крючков на 1 секцию:
Вешалка В-1 - 20шт; Вешалка В-2 - 22шт.
Вешалка В-3 - 22шт; Вешалка В-4 - 22шт.
Вешалка В-5 (ℓ = 1200мм - 22шт.
Вешалка В-6 - Ншт.

Перечень основных элементов в представленных изделиях

N/N	Обозначение	Наименование	Кол. шт.	Примечание
1	Стойка металлическая	Труба водогазопров. $Д_н$=48мм		оцинковать
2	Кронштейн поворотный	Труба водогазопров. $Д_н$=~28мм		
3	Крючок в сборе	Сталь круглая Д=8мм		
4	Крючок съемный	Сталь круглая Д=6мм		
5	Крючок в сборе	Сталь круглая Д=6мм		
6	Подвеска в сборе	Сталь круглая Д=8мм		
7	Номер крючка	покупной		плексиглаз или оргстекло
8	Жетон с номером	покупной		
9	Стойка	Алюминиевый профиль		анодировать
10	Перекладина	Алюминиевый профиль		
11	Решетка тип 1	Алюминиевый профиль		
12	Решетка тип 2	Алюминиевый профиль		
13	Брус Б=80×50мм	ℓ=2500мм хв. порода		облицовать шпоном
14	Шарик из ударопрочного пластика	Крепление на резьбе		
15	Связь между стойками	Сталь круглая Д=8мм		оцинковать
16	Шайба М8мм	H=3мм $Д_н$=30мм		хромировать
17	Гайка М8			хромировать
18	Стенка Б=30мм	Столярный щит		облицовать шпоном
19	Полка Б=30мм	Столярный щит		облицовать шпоном
20	Стенка вешалки Б=30мм	Столярный щит		облицовать шпоном
21	Стенка ячейки Б=8мм	Фанера клееная		обл. шпоном лист. пород.
22	Стойка вешалки	Столярный щит Б=200×50мм		обл. массив. дуб
23	Царга Б=100×40мм	Столярный щит облиц. массив. дуба		
24	Опора Б=80×120мм	Столярный щит облиц. массив. дуба		
25	Подкосы Б=30мм	Дуб		

Привязан

Инв. №

ГИП	Филиппов		
Н. контр.	Мелихова		
Нач. отд.	Данков		
ГАП	Каяшев		

1.272-16.0

Типовые материалы для проектирования технологического оборудования и мебели для бань

Стадия	Лист	Листов
Р	16	

Вешалки гардеробные. Секции В-1 ÷ В-6

ГИПРОКОММУНСТРОЙ г. Москва

Инв. N подл. | Подп. и дата | Взам. инв. N

400574 20

Альбом 0

Барьер гардероба Б-1 аксонометрия

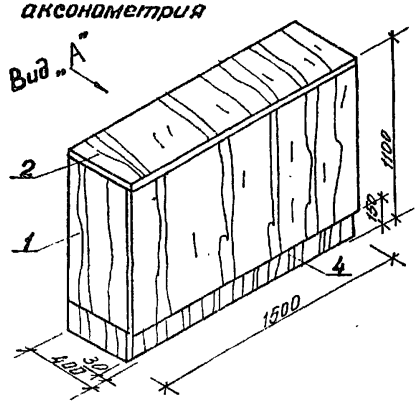

Барьер гардероба Б-2 аксонометрия

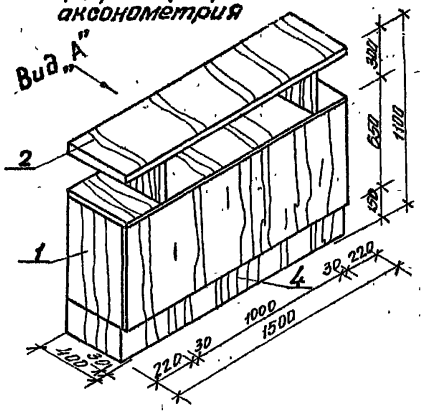

Барьер гардероба Б-3 аксонометрия

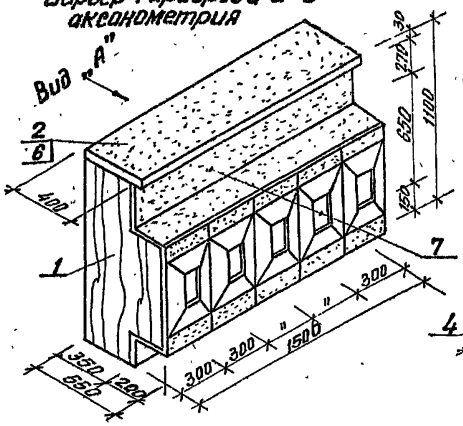

Шкафчик для контролера-хранителя ценностей Ш-1

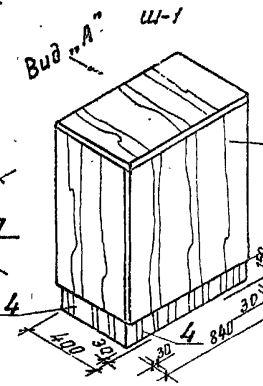

Ш-2

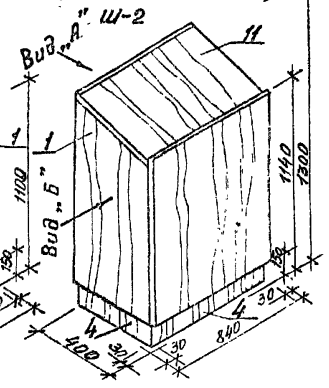

Б-1; Б-3 Вид „А"

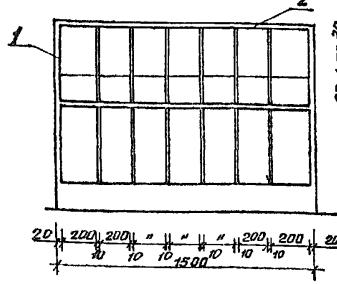

Б-2 Вид „А"

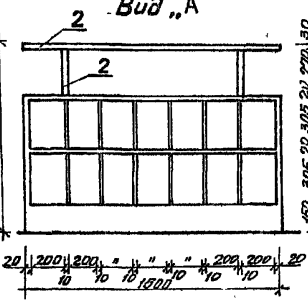

Ш-1 Вид „А"

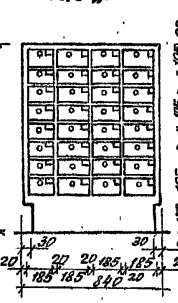

Ш-2 Вид „А"

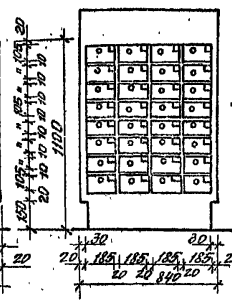

Ш-2 Вид „Б"

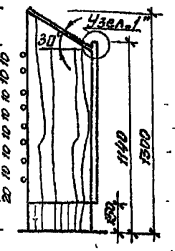

Перечень основных элементов в представленных изделиях

N/N	Обозначение	Наименование	Кол. шт	Примечание
1	Мебельный щит Б-20мм	Облицевать шпоном л. пор.		
2	Столярная плита Б-30мм	Облиц. шп. тв. лист в. пор.		
3	Плинтусная коробка	В сборе		В сборе
4	Пластик δ=1мм	Облицевать плинтусн. коробку		
5	Стенка ячейки δ=10мм	Фанера клеевая		
6	Пленка „Полидекор"	Обить по поролону		
7	Медные листы	тисненая поверхность		
8	Выдвижной ящичек			В сборе
9	Ручка-кнопка	Бук		
10	Планка с номером	Крепление на клею		
11	Пюпитр для записей			В сборе

Выдвижной ящичек

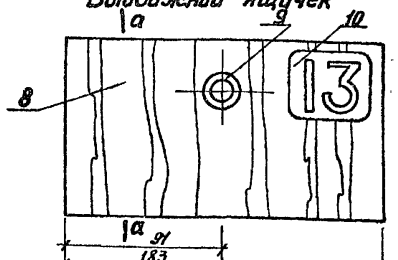

а-а

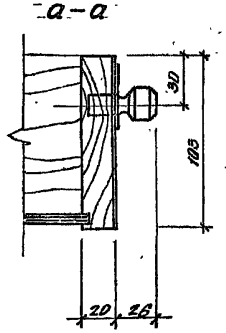

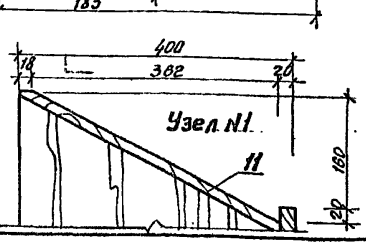

Б-1, Б-2 - секции щитовой конструкции. Соединение мебельных щитов на стяжках или шкантах. Секции имеют ячейки для хранения. Лицевые плоскости облицевать шпоном лиственных пород. Покрытие-мебельный лак. Плинтус облицевать пластиком.
Б-3 - секция щитовой конструкции. Соединение мебельных щитов на стяжках или шкантах. Секция имеет ячейки для хранения. Лицевые плоскости обить листами меди с тисненой поверхностью. Плоскость барьера покрывается пленкой „Полидекор" по поролону.
Ш-1; Ш-2 - шкафчики щитовой конструкции с выдвижными ящичками. Мебельные щиты соединяются при помощи стяжек или шкантов. Плинтусная коробка облицовывается пластиком. Мебельные щиты облицовываются шпоном лиственных пород. Отделка - мебельный нитролак. Выдвижные ящички имеют ручки - кнопки и планки с порядковым номером ящичка. Шкафчик Ш-2 имеет пюпитр для записей.

Привязан

Инв. №

ГИП	Филиппов	1.272-16.0	
Н. контр.	Мелихова		
Нач. отд.	Данков		
ГАП	Корнев		

Типовые материалы для проектирования технологического оборудования и мебели для отд.	Стадия	Лист	Листов
	Р	17	
Барьер гардероба секция Б-1÷Б-3 Шкафчик Ш1, Ш2	ГИПРОКОМУНСТРОЙ г. Москва		

Ц00574 21

Инв. № подл. | Подп. и дата | Взам. инв. №

Альбом 0

Декоративный экран Э-1 (секция)

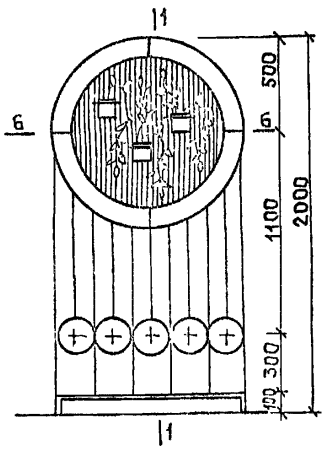

Декоративный экран Э-2 (секция)

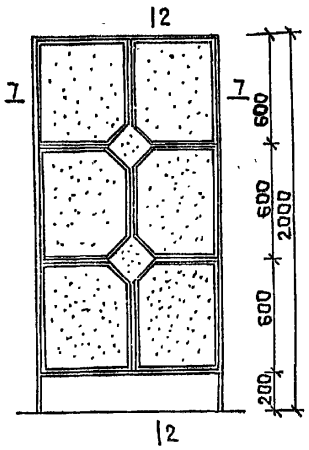

Декоративный экран Э-3 (секция)

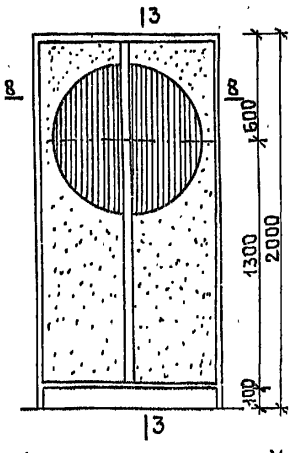

Разделительный экран Э-4 (секция)

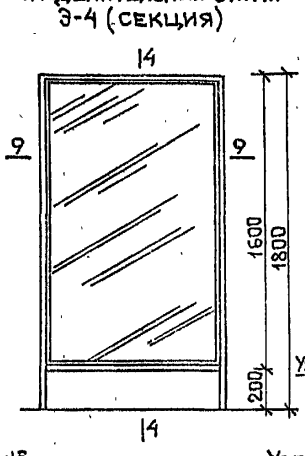

Разделительный экран Э-5 (секция)

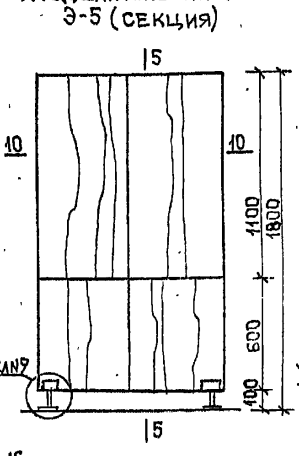

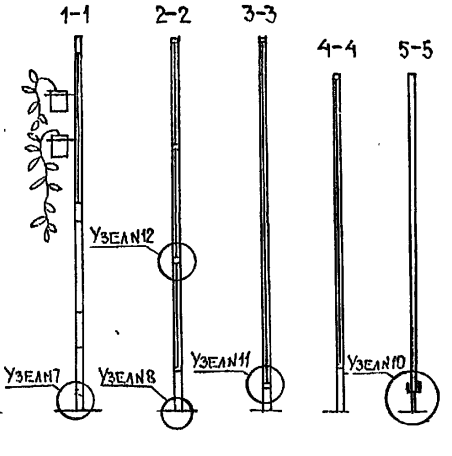

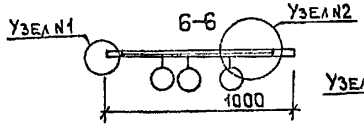

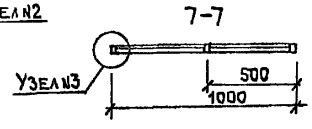

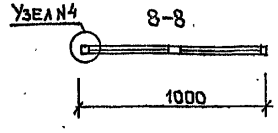

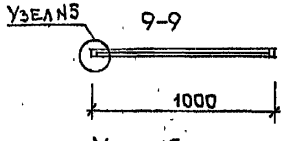

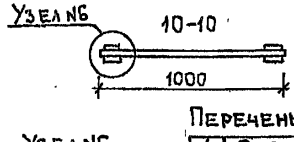

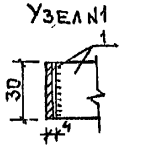

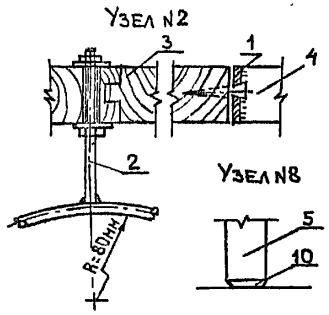

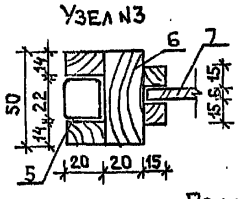

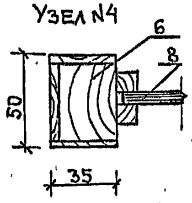

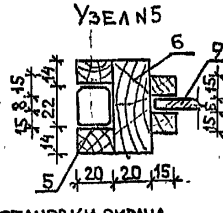

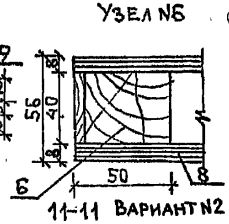

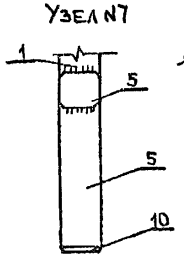

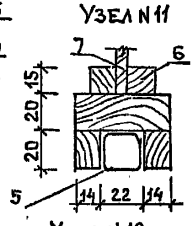

Принципиальная схема установки экрана

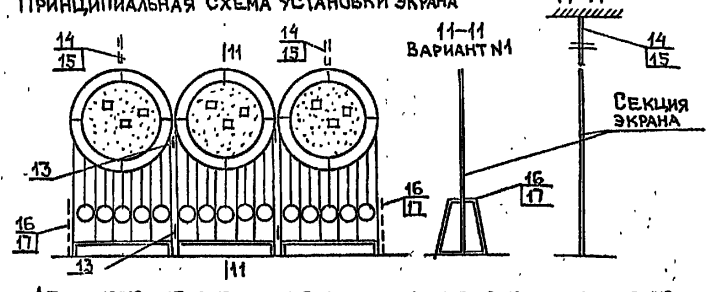

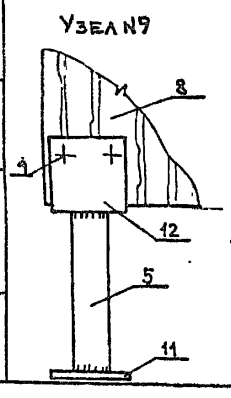

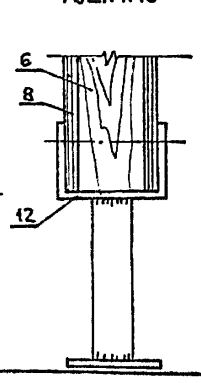

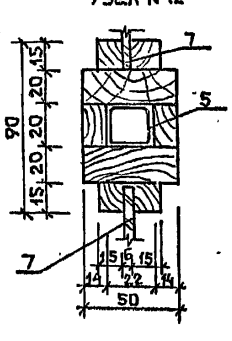

Декоративные экраны и разделительные экраны для технологического оборудования формируются из отдельных секций. Соединение секций в ряд при помощи петель мебельных винтов, раскладок деревянных. Выбор конкретных секций и их количество по длине экрана зависит от конкретных проектных решений. Установка экранов при помощи установочных рам или распорных стержней. Установочные рамы крепят к торцам секций шурупами, винтами, болтами, мебельными петлями. Распорные стержни, закрепив к верху или торцам секций, при установке экрана, раздвигают до упора в плиты перекрытия. Распорные секции состоят из металлического стержня длина которого равна высоте помещения, в котором устанавливается экран, минус высота точки закрепления стержня на секции. В верху стержня приваривается гайка такой же резьбы как у распорного болта. Выкручивание болта создает упор в плиты перекрытия собранной конструкции экрана.

Перечень основных элементов в представленных изделиях

N/N	Обозначение	Наименование	Кол.	Примечание
1	Решетка декоративная	полоса ст. горячекатан. б=10мм		в сборе
2	Кольцо для кашпо	пруток Ф=8мм, гайка М8		шайба М8
3	Дощатый щит б=30мм	Д=800мм-габариты		хв. порода
4	Шуруп А4х30			оцинковать
5	Металлический каркас	труба ст. квадратн.-20х3		
6	Столярная обвязка	рейки и бруски хв. пород		
7	Армированное стекло	б=5мм		
8	Лист фанеры б=4мм	Оклеен. пленкой „Полидекор"		
9	Стекло „Морозко"	б=5мм		
10	Подпятник	ударопрочный полистирол		
11	Опора-полоса стальная	-50х6мм ℓ=50мм		
12	Подставка-полоса сталь	-50х4мм ℓ=160мм		
13	Карточная петля	ПН-110		
14	Распорный стержень	труба стальная $Д_н$=25мм		
15	Распорный болт	М10		
16	Установочная рама			в сборе
17	Крепежный болт	М10		

Экраны можно устанавливать с прикреплением их к стенам, оборудованию, с поворотом одной из секций на 90° по отношению всего ряда секций.
Все металлические видимые детали секций покрывают нитрокраской. Цвет-по проекту. Доски, бруски-хвойных пород. Все деревянные изделия покрыть мебельным лаком.

Привязан

Инв. №

ГИП	Филиппов	
Н.контр.	Мелихова	
Нач.отд.	Данков	
ГАП	Каяшев	

1.272-16.0

Типовые материалы для проектирования технологического оборудования и мебели для бань

Стадия	Лист	Листов
Р	18	

Декоративный экран Э-1÷Э-3. Разделительный экран Э-4,Э-5

ГИПРОКОММУНСТРОЙ г. Москва

Инв. № подл. | Подп. и дата | Взам. инв. №

400574 22

Альбом 0

Детский душ-грибок ДГ-1. Аксонометрия

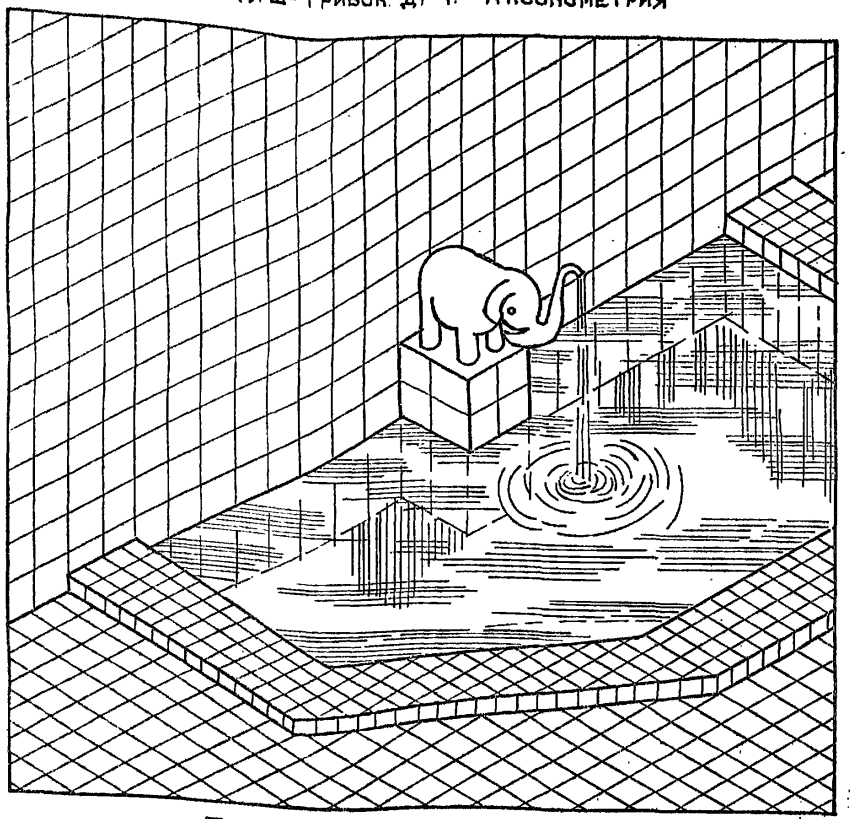

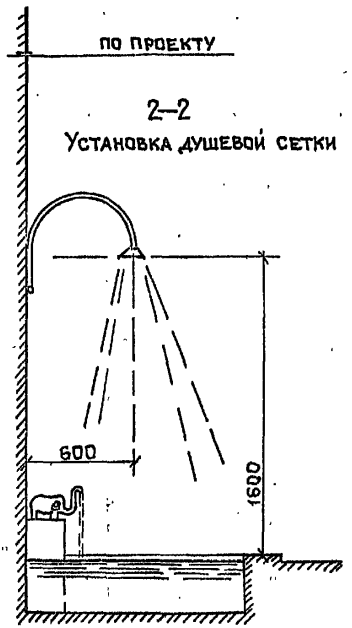

2–2
Установка душевой сетки

Детский душ-грибок ДГ-2. Аксонометрия

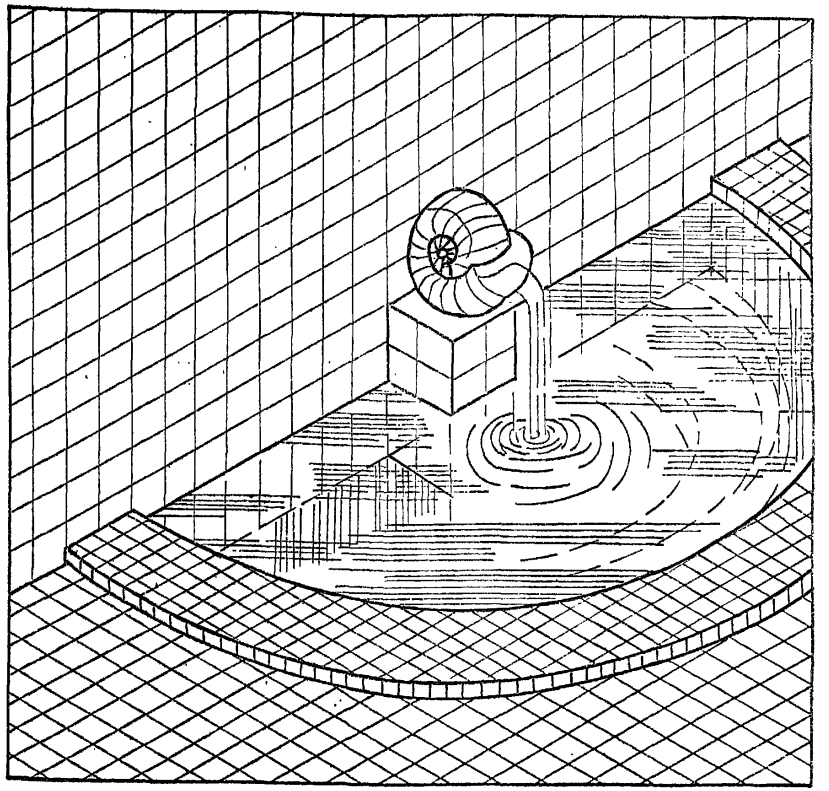

План ДГ-1
М1:20

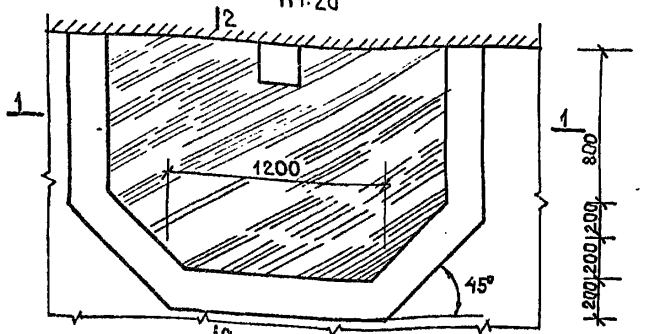

1–1

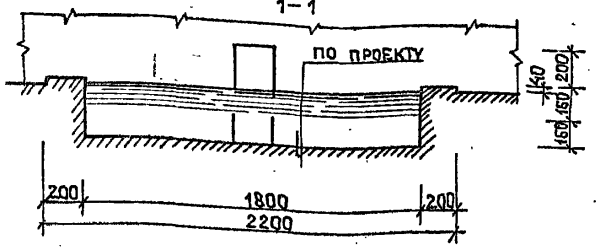

План ДГ-2
М1:20

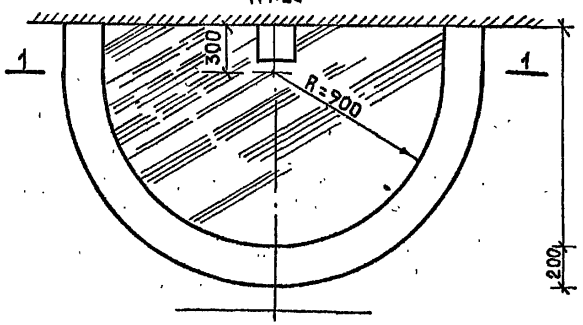

Скрытая подводка воды внутри скульптурных форм и в массиве тумбы

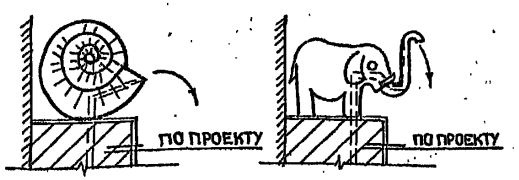

Детский душ-грибок ДГ-1 и ДГ-2 устанавливается в мыльном отделении или в зале бассейна. Душ пристенный. Вода к душевой сетке поступает от смесителя горячей и холодной воды. Под душевой сеткой располагается маленький плескательный бассейн, по центру которого устанавливается скульптурная форма – фонтанчик. К фонтанчику вода от смесителя поступает скрытно по трубам находящимся внутри скульптурной формы и в массиве тумбы-подставки. Душевая сетка оформляется в виде стрекозы, бабочки, цветка. На стене, над плескательным бассейном располагается панно, выполненное из разноцветной керамической плитки. Все скульптурные и художественные изделия, а также связанные с ними строительные установочные работы выполняются художественным фондом. Слив воды из плескательного бассейна, труба перелива – по проекту бани.

ГИП	Филиппов		
Н.контр	Мелихова		
Нач.	Данков		
ГАП	Каяшев		

Привязан

Инв. №

1.272-16.0

Типовые материалы для проектирования технологического оборудования и мебели для бань

Стадия	Лист	Листов
Р	19	

Детский душ-грибок ДГ-1, ДГ-2

ГИПРОКОММУНСТРОЙ г. Москва

Инв. № подл. | Подп. и дата | Взам. инв. №

Альбом 0

Шкаф для белья Ш-1
Аксонометрия

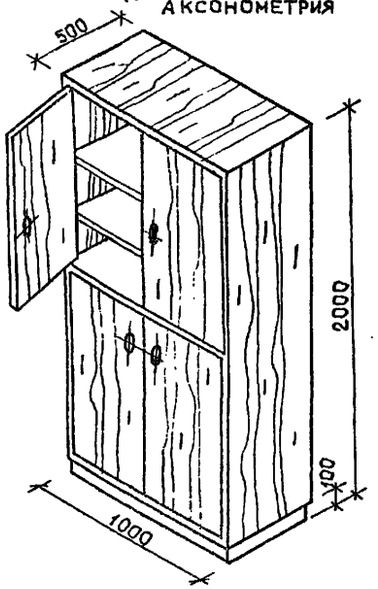

Шкаф для белья Ш-2
Аксонометрия

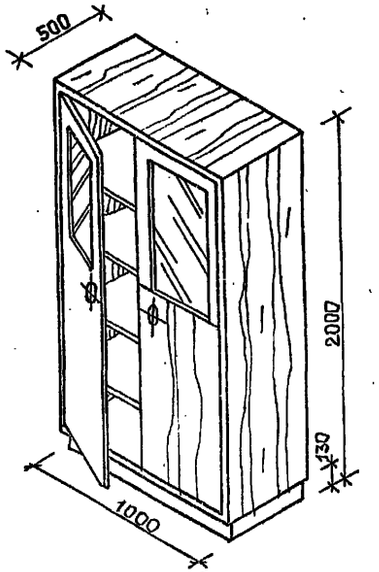

Стеллаж для белья
Аксонометрия

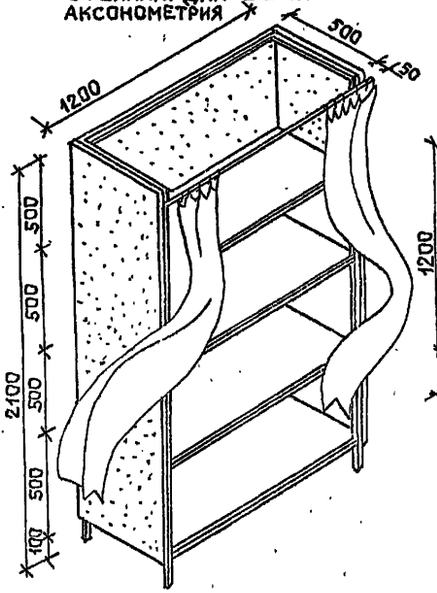

Ларь для белья Л-1
Аксонометрия

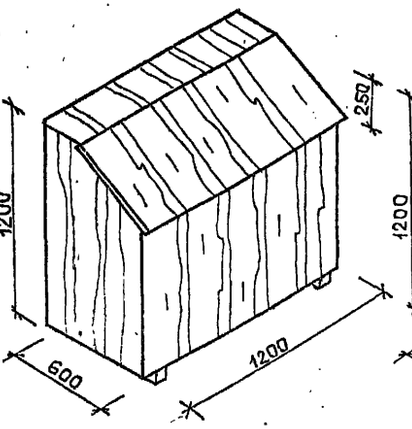

Ларь для белья Л-2
Аксонометрия

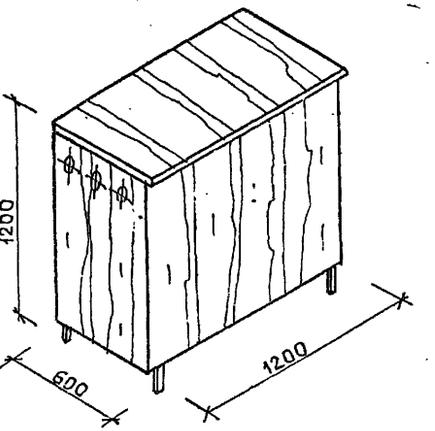

Ш-1 Фасад 1

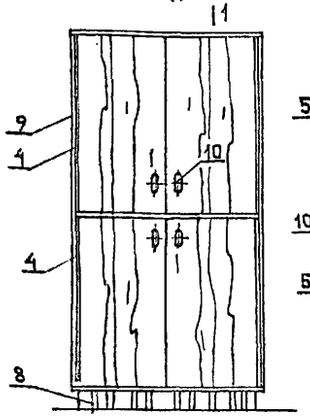

1-1

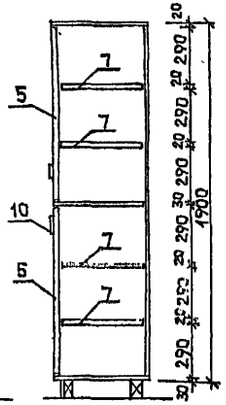

Ш-2 Фасад 2

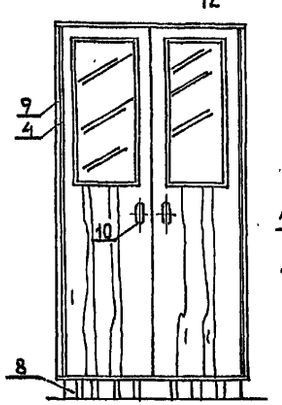

2-2

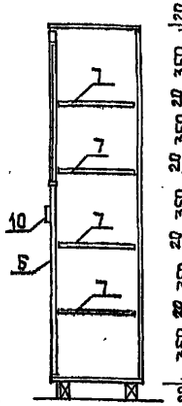

С-1 Фасад 3

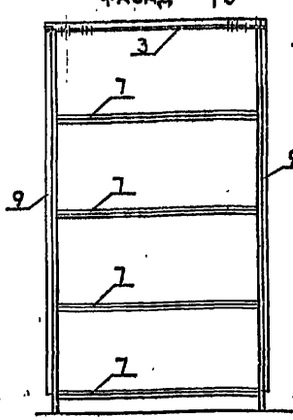

3-3

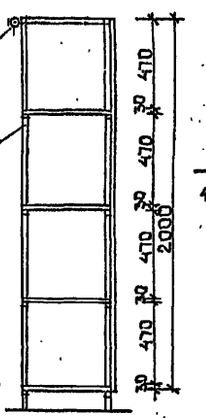

Л-1 Фасад 4

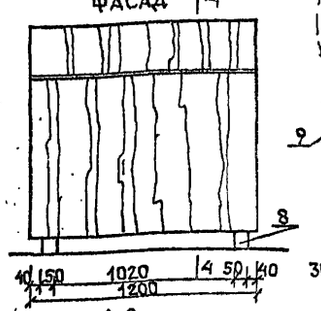

4-4

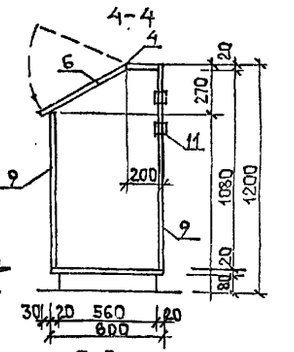

Л-2 Фасад 5

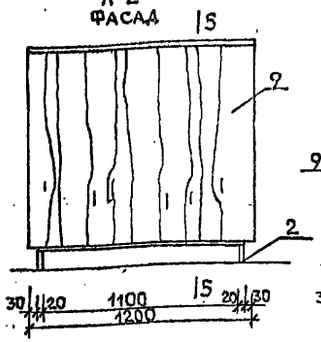

5-5

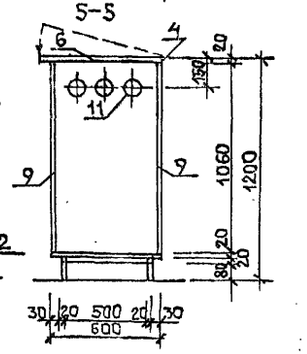

Перечень основных элементов в представленных изделиях

N/N	Обозначение	Наименование	Кол.	Примечание
1	Металлический каркас	труба ст. квадратная 20×2	1	в сборе
2	Метал. опорная рама		1	
3	Карниз для шторок		1	в сборе
4	Рояльная ст. петля			покупная
5	Створка дверцы	облиц. мебельный щит		в сборе
6	Откидная крышка	облиц. мебельный щит		в сборе
7	Полка накладная	облиц. столярная плита		
8	Плинтусная рама	облиц. бруски хв. пор.		
9	Стенка изделия	облиц. мебельный щит		
10	Ручка-раковина	ударопрочный полистирол		покупная
11	Фурнитура мебельная	обрамление вытяжн. отв.		покупная

Шкафы и лари-мебельные изделия сборно-щитовой конструкции. Основа мебельных щитов-древесно-стружечные плиты или фанера повышенной водостойкости, с единой отделкой: шпон из древесины ценных пород с красивой текстурой, пленка на основе термопластичных полимеров; лакокрасочные материалы, бумажнослоистый пластик и др. Полки-столярные плиты облицованные пленкой, для металлического каркаса С-1 и опорной рамы для Л-2 использовать трубы квадратного сечения. Соединение на сварке (газовая сварка). Покрытие металлических деталей-молотковая эмаль, хром или нитрокраска. Стеллаж для белья С-1 имеет карниз с кольцами для крепления шторок.
Соединение мебельных щитов на мебельных стяжках, на шкантах, или на шурупах. Створки дверец и откидные крышки навешиваются на рояльных петлях. Ручки шкафов, обрамление вытяжных отверстий в стенках ларей - по нормалям мебельной фурнитуры.

Привязан

Инв. №

ГИП	Филиппов	
Н.контр.	Мелихова	
Нач.отд.	Данков	
ГАП	Каяшев	

1.272-16.0

Типовые материалы для проектирования технологического оборудования и мебели для бань

Стадия	Лист	Листов
Р	20	

Шкаф для белья Ш-1, Ш-2. Стеллаж для белья. Ларь для белья Л-1, Л-2

Гипрокоммунстрой г. Москва

Инв. № подл. | Подп. и дата | Взам. инв. №

Альбом О

Мебель для дежурного раздевального отделения

Тумба Т-1
Аксонометрия

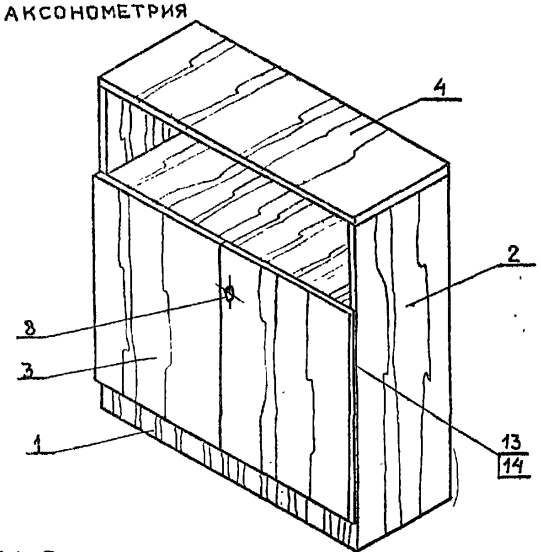

Тумба Т-2
Аксонометрия

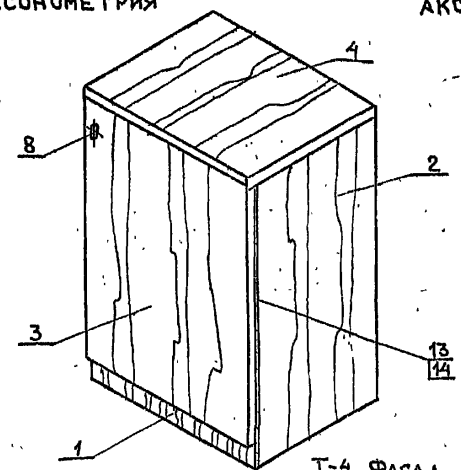

Тумба Т-3
Аксонометрия

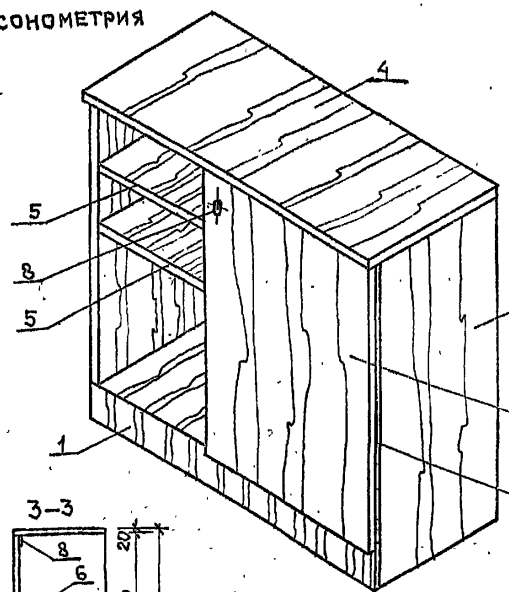

Тумба двухярусная Т-4
Аксонометрия

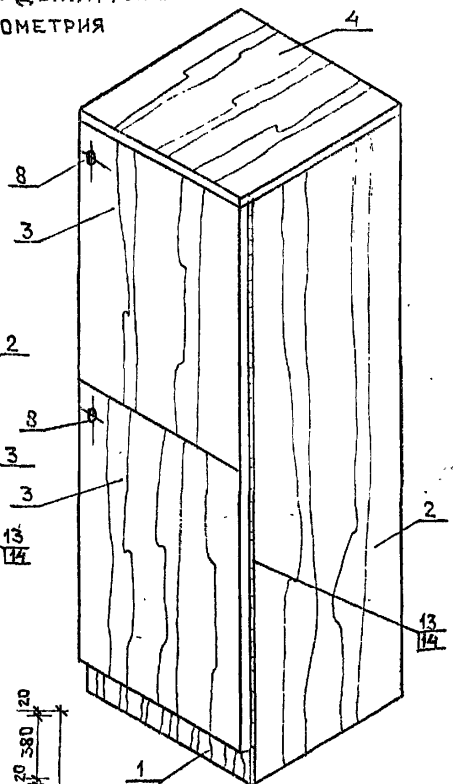

Т-1 Фасад

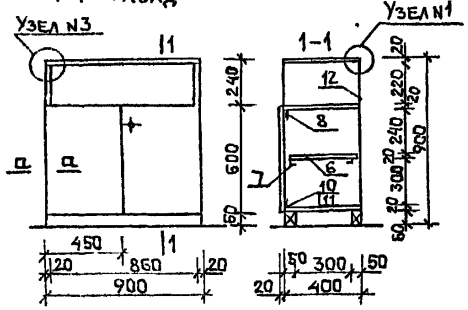

Т-2 Фасад

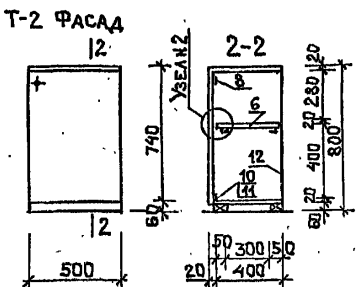

Т-4. Фасад

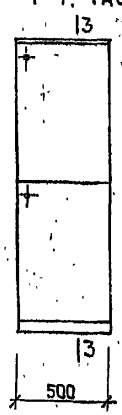

3-3

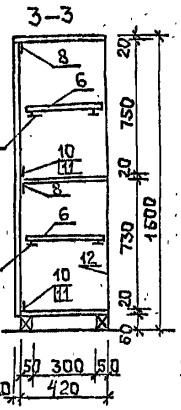

Т-3. Фасад

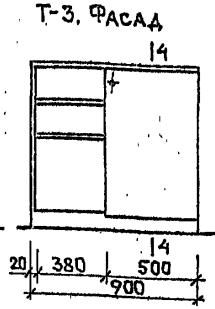

4-4

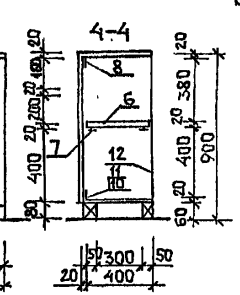

Полный комплект мебели для дежурного раздевального отделения: рабочий стол, стул (кресло), шкаф для чистого белья, ларь для грязного белья, тумба для хранения мелких предметов (аптечка, банные принадлежности и т.п.), сейф или тумба двухярусная (хранение ценных вещей).

Подбор мебельных изделий, их количество и место установки определяется планом технологического оборудования бани.

Представленные на данном листе тумбы собираются из столярных плит или древесно-стружечных плит облицованных шпоном лиственных пород (пластикон). Соединение на шкантах (стяжках).

Навеска дверц на рояльных петлях, тумбы монтируются на плинтусных коробках. Съемные полки крепятся на полкодержателях. Дверцы запираются на мебельные замки. Покрытие плоскостей облицованных шпоном - полиэфирный лак.

Перечень основных элементов в представленных изделиях

N/N	Обозначение	Наименование	Кол. шт.	Примечание
1	Плинтусная коробка			в сборе
2	Столярная плита	облицов. шпоном листв. пор.		
3	Дверца	облицов. шпоном листв. пор.		
4	Верхняя плоскость	облицов. шпоном листв. пор.		
5	Полка стационарная	облицов. шпоном листв. пор.		
6	Полка переставная	облицов. шпоном листв. пор.		
7	Полкодержатель	Фурнитура мебельная		
8	Футорка	Фурнитура мебельная		
9	Мебельный замок	Фурнитура мебельная		
10	Останов	Фурнитура мебельная		
11	Задвижка	Фурнитура мебельная		
12	Фанера	облиц. шпоном листв. пор.		
13	Рояльная петля	Фурнитура мебельная		
14	Шуруп А3×18			
15	Шкант Ø8мм	ℓ=35мм		

а-а

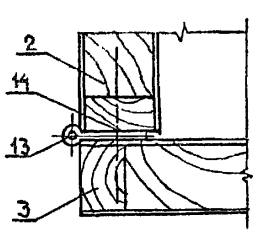

Узел N2

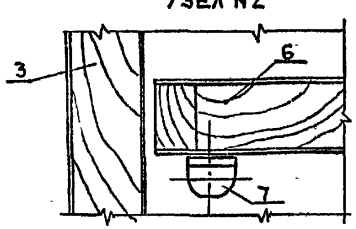

Узел N3

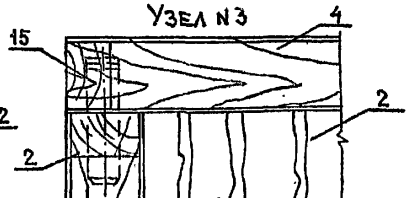

Узел N1

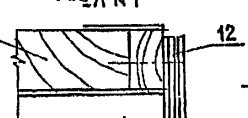

Гип	Филиппов		
Н. контр.	Медихова		
Нач. отд.	Данков		
ГАП	Каяшев		

Привязан

Инв. №

1.272-16.0

Типовые материалы для проектирования технологического оборудования и мебели для бань

Стадия	Лист	Листов
Р	21	

Тумба Т-1÷Т-4

Гипрокоммунстрой г. Москва

Инв. № подл. | Подп. и дата | Взам. инв. №

gost.e-ecolog.ru