СЕРИЯ 1.272.5-9

ВСТРОЕННЫЕ ШКАФЫ ПОЖАРНЫХ КРАНОВ ДЛЯ ОБЩЕСТВЕННЫХ ЗДАНИЙ

Выпуск 1

УКАЗАНИЯ ПО ПРИМЕНЕНИЮ

И РАБОЧИЕ ЧЕРТЕЖИ

23652

gost.e-ecolog.ru

ТИПОВЫЕ КОНСТРУКЦИИ, ИЗДЕЛИЯ И УЗЛЫ ЗДАНИЙ И СООРУЖЕНИЙ

СЕРИЯ 1.272.5-9

ВСТРОЕННЫЕ ШКАФЫ ПОЖАРНЫХ КРАНОВ ДЛЯ ОБЩЕСТВЕННЫХ ЗДАНИЙ

ВЫПУСК 1

УКАЗАНИЯ ПО ПРИМЕНЕНИЮ

И РАБОЧИЕ ЧЕРТЕЖИ

Разработаны ЦНИИЭП торгово-бытовых зданий и туристских комплексов
Главный инженер института В.И.Носков
Главный инженер проекта Е.А.Коростелев

Утверждены Госкомархитектуры, приказ от 16.01.89 N 12
Введены в действие с 20.02.89
ЦНИИП реконструкции городов, приказ от 08.02.89 N 9

© ЦИТП Госстроя СССР 1989

ОБОЗНАЧЕНИЕ	НАИМЕНОВАНИЕ	СТР.
1.272.5-9.1 00.00.00 ПЗ	Пояснительная записка	3
1.272.5-9.1-00.00.00 НИ	Номенклатура	4
1.272.5-9.1-00.00.00 Д1	Указание по применению	8
1.272 5-9.1-01.00.00	Шкаф пожарного крана	
	навесной ШП-01... ШП-06	12
1.272.5-9.1-01.00.00 СБ	Шкаф пожарного крана	
	навесной ШП-01 ... ШП-06	
	Сборочный чертеж	13
1.272.5-9.1-01.01.00	Дверка	15
1.272.5-9.1-01.01.00 СБ	Дверка. Сборочный чертеж	16
1.272.5-9.1-01.02.00	Дверка	17
1.272.5-9.1-01.02.00 СБ	Дверка. Сборочный чертеж	18
1.272.5-9.1-02.00.00	Шкаф пожарного крана	
	встроенный ШП-07... ШП-12	19
1.272.5-9.1-02.00.00 СБ	Шкаф пожарного крана	
	встроенный ШП-07... ШП-12	
	Сборочный чертеж	20
1.272.5-9.1-02.01.00	Коробка	22
1.272.5-9.1-02.01.00	Коробка. Сборочный чертеж	
1.272.5-9.1-03.00.00	Шкаф пожарного крана	
	навесной ШП-13... ШП-18	23
1.272.5-9.1-03.00.00 СБ	Шкаф пожарного крана	
	навесной ШП-13... ШП-18	
	Сборочный чертеж	24
1.272.5-9.1-03.01.00	Дверка	26
1.272.5-9.1-03.03.01	Связь каркаса	
1.272.5-9.1-03.01.00 СБ	Дверка. Сборочный чертеж.	27
1.272.5-9.1-03.02.00	Дверка	28
1.272.5-9.1-03.02.00 СБ	Дверка, Сборочный чертеж	29
1.272.5-9.1-03.03.00	Короб	30

ОБОЗНАЧЕНИЕ	НАИМЕНОВАНИЕ	СТР
1.272.5-9.1-03.03.00 СБ	Короб. Сборочный чертеж	31
1.272.5-9.1-04.00.00	Шкаф пожарного крана	
	встроенный. ШП-19... ШП-24.	33
1.272.5-9.1-04.00.00 СБ	Шкаф пожарного крана	
	встроенный ШП-19... ШП-24	
	Сборочный чертеж.	34
1.272.5-9.1-04.01.00	Рама	36
1.272.5-9.1-04.01.00 СБ	Рама. Сборочный чертеж	
1.272.5-9.1-05.00.00	Кронштейн К-1	37
1.272.5-9.1-05.02.00	Лоток	
1.272.5-9.1-05.00.00 СБ	Кронштейн К-1	
	Сборочный чертеж	38
1.272.5-9.1-05.02.00 СБ	Лоток. Сборочный чертеж	39
1.272.5-9.1-05.01.00	Опора	40
1.272.5-9.1-05.01.00 СБ	Опора. Сборочный чертеж	

Инв. № подл. | Подпись и дата | Взам. инв. №

Н. контр.	Коростелев		
ГИП	Коростелев		
Рук. гр. арх	Астапова		

1.272.5-9.1

Содержание

Стадия	Лист	Листов
Р		1

ЦНИИЭП торгово-бытовых зданий и туристских комплексов

Формат А3

Рабочие чертежи предназначены для изготовления изделий на производственных базах строительных и монтажных организаций.

Номенклатура изделий включает шкафы навесные и встроенные, металлические и деревянные с глухими и с остекленными дверками

В комплект оборудования шкафов входят металлические кронштейны для размещения пожарного рукава, уложенного в двойную скатку или „гармошку".

Все материалы применяемые для изготовления шкафов, должны соответствовать указанным в чертежах маркам и удовлетворять требованиям стандартов и технических условий.

Надписи и окантовку на дверках сделать эмалью красного цвета ПФ-115 ГОСТ 6465-76*, в соответствии с ГОСТ 12.4026-76* (цвета сигнальные и знаки безопасности)

Основными конструктивными материалами являются

плита древесностружечная
ГОСТ 10632-77*

пластик бумажнослоистый
ГОСТ 9590-76*

сталь тонколистовая
ГОСТ 19904-74*

уголок гнутый
ГОСТ 19772-74**

Условные обозначения:

—*— клеевой шов
ГОСТ 2.313-82

Н.КОНТР.	КОРОСТЕЛЕВ		1.272.5-9.1-00.00.00 ПЗ	
ГИП	КОРОСТЕЛЕВ		Пояснительная записка	СТАДИЯ: Р; ЛИСТ: 1; ЛИСТОВ: 1
РУК.ГРУПП	АСТАПОВА			ЦНИИЭП торгово-бытовых зданий и туристских комплексов

ИНВ. N ПОДЛ. | ПОДПИСЬ И ДАТА | ВЗАМ. ИНВ. N

23652 4

Обозначение	Марка	Эскиз	Размеры, мм L	Размеры, мм H	Расход материала: древесно-стружечная плита м³	Расход материала: пластик м²	Масса, кг
Шкаф пожарного крана навесной							
		Рис. 1					
1.272.5-9.1-01.00.00	ШП-01	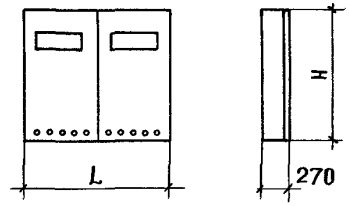	1400	800	0,026	6,7	16,2
-01	ШП-02		1400	1600	0,064	8,1	38,4
-02	ШП-03		1000	1600	0,061	6,0	27,6
		Рис. 2					
-03	ШП-04		1400	800	0,021	2,5	14,7
-04	ШП-05	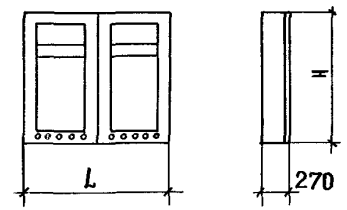	1400	1600	0,051	3,7	35,7
-05	ШП-06		1000	1600	0,042	2,8	26,6

Инв. N подл. | Подпись и дата | Взам. инв. N

Н. контр.	Коростелев	
ГИП	Коростелев	
Рук. грарх	Астапова	

1.272.5-9.1-00.00.00 НИ

Номенклатура

Стадия	Лист	Листов
Р	1	4

ЦНИИЭП торгово-бытовых зданий и туристских комплексов

Формат А3

ОБОЗНАЧЕНИЕ	МАРКА	ЭСКІЗ	РАЗМЕРЫ, ММ		РАСХОД МАТЕРИАЛА		МАССА, КГ
			L	H	ДРЕВЕСНОСТРУЖЕЧНАЯ ПЛИТА, М3	ПЛАСТИК М2	
ШКАФ ПОЖАРНОГО КРАНА ВСТРОЕННЫЙ (ПЕРЕГОРОДКИ УСЛОВНО НЕ ПОКАЗАНЫ)							
		рис. 1					
1.272.5-91-02.00.00	ШП-07	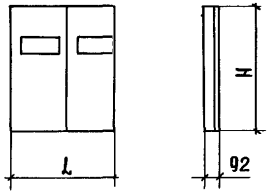	1400	800	0,051	2,5	9,7
-01	ШП-08		1400	1600	0,122	4,5	20,4
-02	ШП-09		1000	1600	0,076	3,2	12,6
		рис. 2					
-03	ШП-10	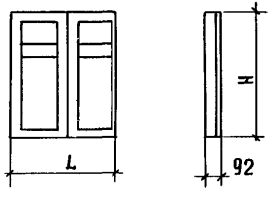	1400	800	0,046	1,2	8,2
-04	ШП-11		1400	1600	0,109	1,8	18,2
-05	ШП-12		1000	1600	0,058	1,6	11,6

Инв. № подл. | Подп. и дата | Взам. инв. №

Обозначение	Марка	Эскиз	Размеры, мм L	Размеры, мм H	Расход материала: древесностружечная плита, м3	Расход материала: сталь, кг	Масса, кг
Шкаф пожарного крана навесной							
1.272.5-91-03.00.00	ШП-13	Рис.1 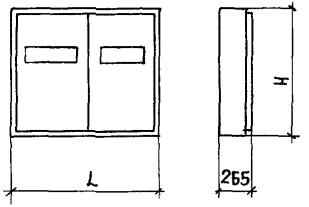	1400	800	0,048	33.0	37,7
-01	ШП-14		1400	1600	0,168	47.3	55,0
-02	ШП-15		1000	1600	0,060	39.7	44,3
-03	ШП-16	Рис.2 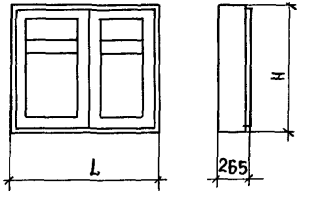	1400	800	0,048	31.6	36,3
-04	ШП-17		1400	1600	0,168	44.3	52,0
-05	ШП-18		1000	1600	0,060	37.6	39,2

Инв. N подл. | Подп. и дата | Взам. инв. N

Обозначение	Марка	Эскиз	Размеры, мм		Расход материала		Масса, кг
			L	H	Древесностружечная плита, м3	Сталь, кг	
Шкаф пожарного крана встроенный перегородки условно не показаны/							
1.272.5-9.1-04.00.00	ШП-19	Рис.1 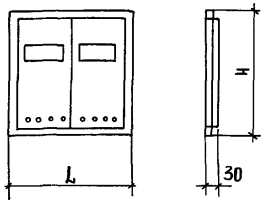	1570	970	0,048	15,2	17,4
-01	ШП-20		1570	1770	0,168	25,3	28,1
-02	ШП-21		1170	1770	0,060	20,0	22,2
-03	ШП-22	Рис.2 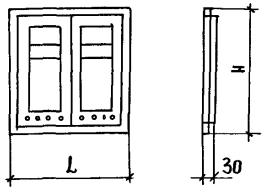	1570	970	0,048	14,4	16,0
-04	ШП-23		1570	1770	0,168	22,2	25,0
-05	ШП-24		1170	1770	0,060	17,8	20,2
Кронштейн							
1.272.5-9.1-05.00.00	К-1	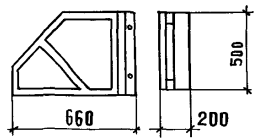			0,001	8,41	8,48

Инв. № подл. | Подпись и дата | Взам. инв. №

Схема установки пожарного оборудования	Марка шкафа				Примечание
	Шкаф деревян.		Шкаф металл.		
	навесной	встроенный	навесной	встроенный	
Рис. 1	ШП-03	ШП-09	ШП-15	ШП-2	Дверка глухая
	ШП-06	ШП-12	ШП-18	ШП-2	Дверка стеклянная
Рис. 2	ШП-01	ШП-07	ШП-13	ШП-1	Дверка глухая
	ШП-04	ШП-10	ШП-16	ШП-2	Дверка стеклянная
Рис. 3	ШП-02	ШП-08	ШП-14	ШП-21	Дверка глухая
	ШП-05	ШП-11	ШП-17	ШП-23	Дверка стеклянная

1. Пожарное оборудование.

1.1 Рис. 1 - Размещение пожарного рукава со стволом и 3х ручных огнетушителей в вертикальном положении рис. 2 - Размещение пожарного рукава со стволом и 2х ручных огнетушителей в горизонтальном положении Рис 3 - Размещение 2х пожарных рукавов со стволами и 4х ручных огнетушителей в вертикальном положении.

1.2 Оборудование пожарных кранов, размещенных в шкафах выполняется по ГОСТ 12.4.009-83.

1.3 На рисунках показан поворотный кронштейн марки К 1 для укладки пожарного рукава в „гармошку." допускается укладка рукава в „двойную скатку."

2. Крепление шкафов и кронштейнов

2.1 До установки, в навесных шкафах делаются пазы под стояк водопровода.

2.2 Навесные шкафы и кронштейны крепятся к стене дюбелями по ГОСТ 503-81*

2.3 Дверные блоки и перегородки шкафов встроенных крепятся к проемам через пробки шурупами по ГОСТ 1145-80*

Инв. № подл. | Подпись и дата | Взам. инв. №

		1.272.5-9.1-00.00.00 Д1	
Н. контр.	Коростелев	Указания по применению	Стадия: Р; Лист: 1; Листов: 4
ГИП	Коростелев		ЦНИИЭП торгово-бытовых зданий и туристских комплексов
Рук. гр. арх.	Астапова		

Рис. 1

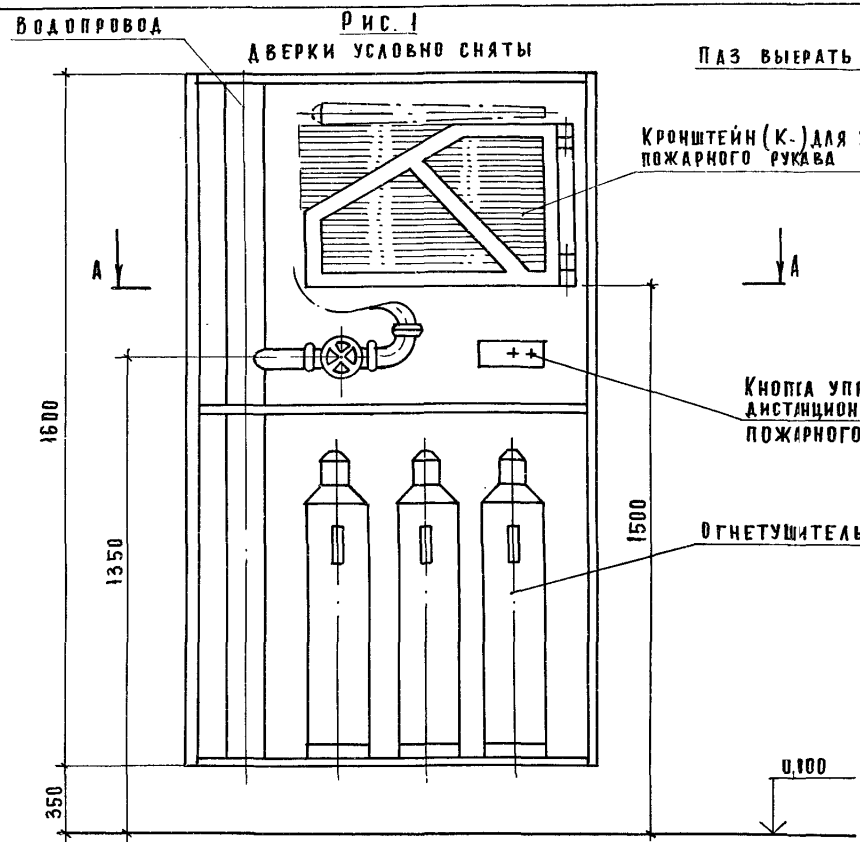

А-А Вариант 1 (шкафы ШП-03; ШП-06)

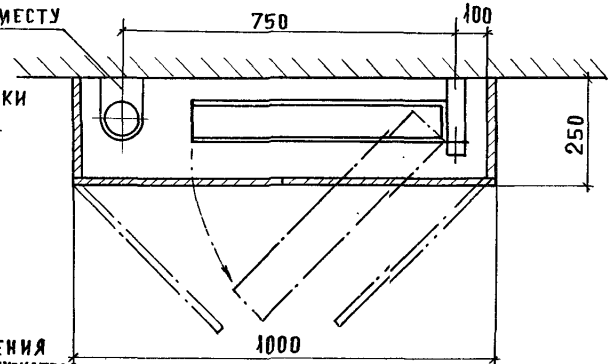

А-А Вариант 2 (шкафы ШП-15; ШП-18)

Остальное см. Вариант 1

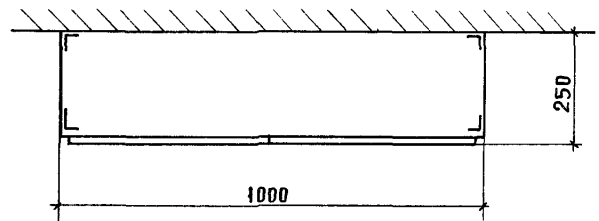

А-А Вариант 3 (шкафы ШП-09; ШП-12)

Остальное см. Вариант 1

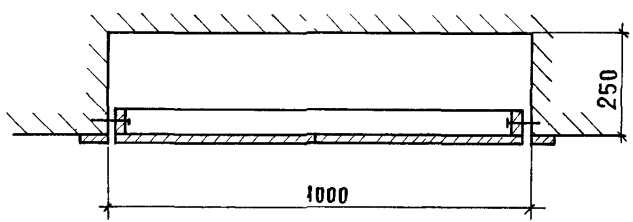

А-А Вариант 4 (шкафы ШП-21; ШП-24)

Остальное см. Вариант 1

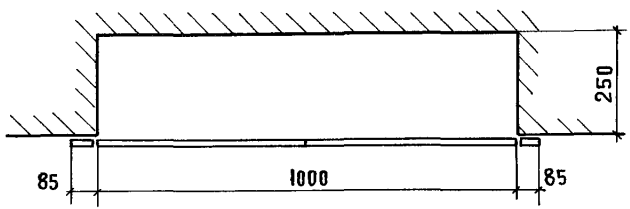

Рис. 2

Паз выбрать по месту

Дверки условно сняты

Водопровод

Кнопку управления дистанцион. пускателя пожарного насоса

Огнетушитель

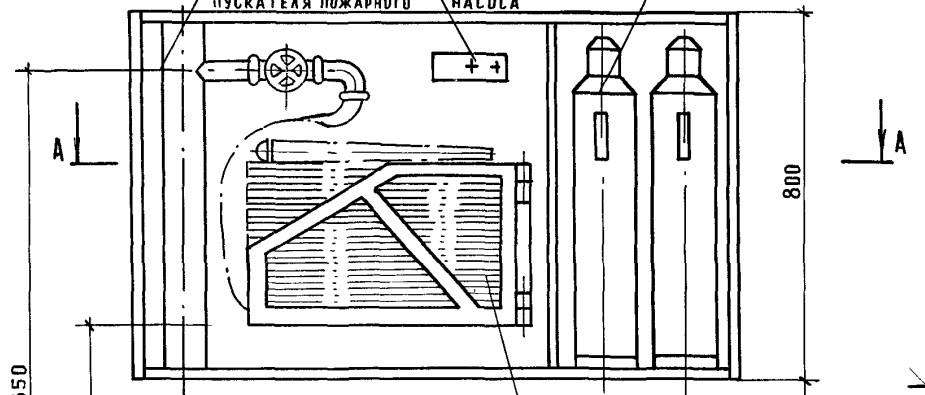

Кронштейн (К-1) для укладки пожарного рукава

А-А Вариант 1 (шкафы ШП-01; ШП-04)

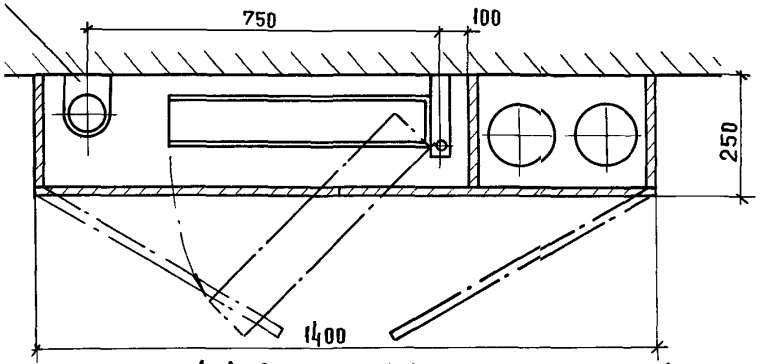

А-А Вариант 2 (шкафы ШП-13; ШП-16)

Остальное см. Вариант 1

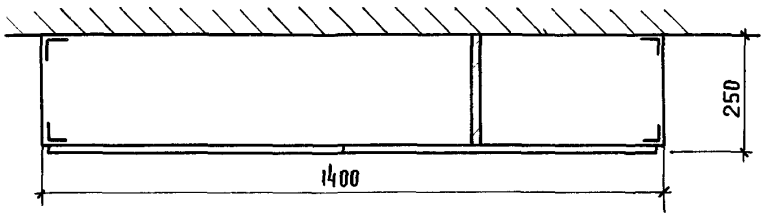

А-А Вариант 3 (шкафы ШП-07; ШП-10)

Остальное см. Вариант 1

А-А Вариант 4 (шкафы ШП-19; ШП-22)

Остальное см. Вариант 1

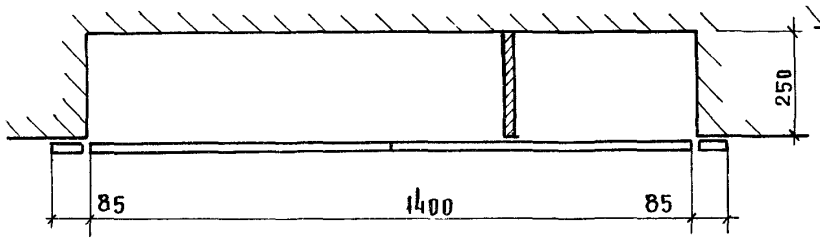

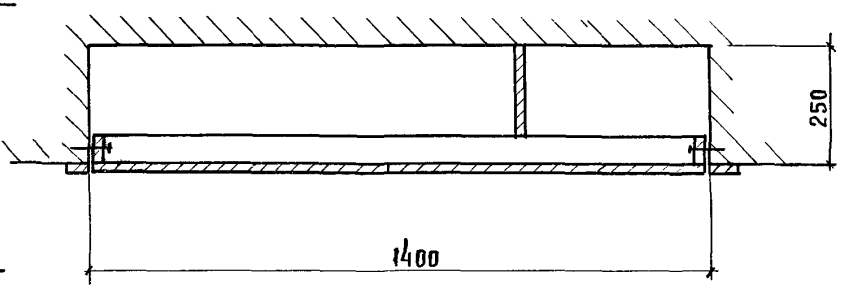

Инв. № подл. | Подпись и дата | Взам. инв. №

Рис. 3

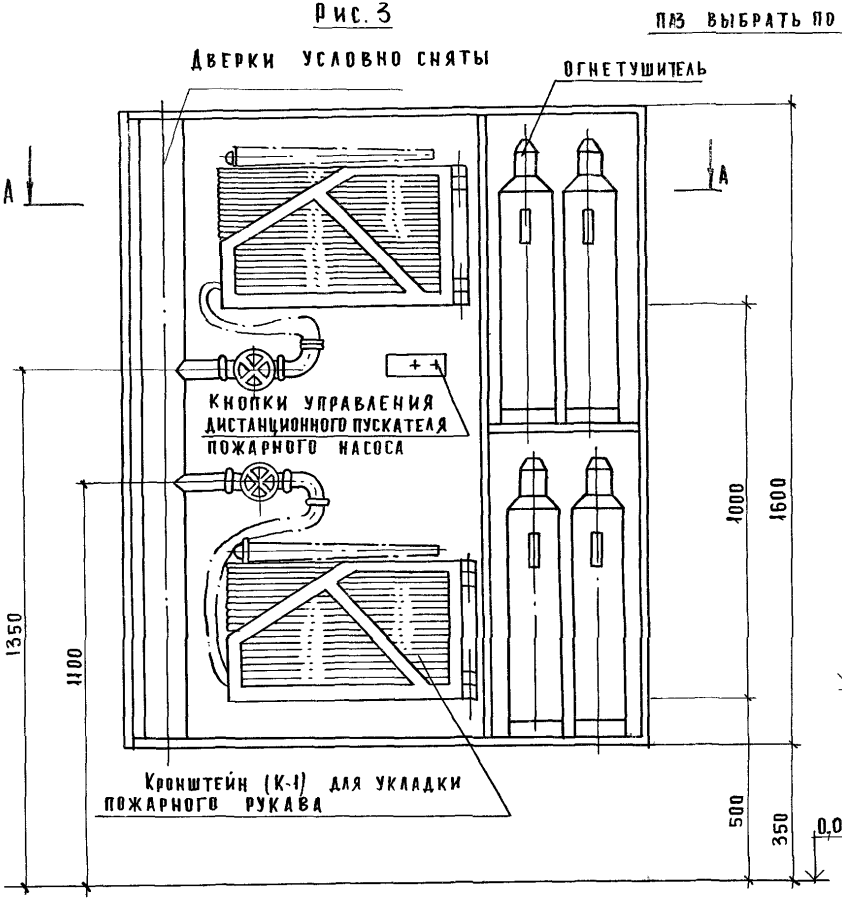

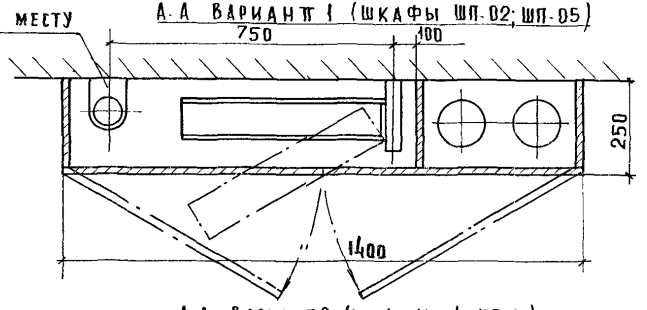

А-А Вариант 2 (шкафы ШП-14; ШП-17)

Остальное см. Вариант 1

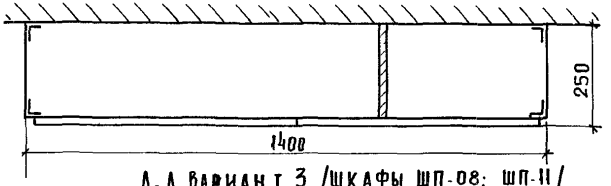

А-А Вариант 3 (шкафы ШП-08; ШП-11)

Остальное см. Вариант 1

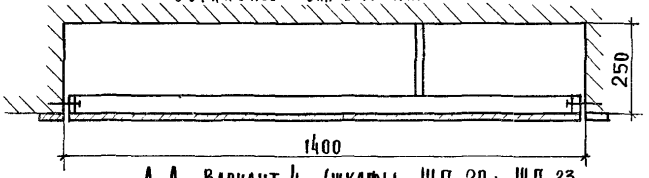

А-А Вариант 4 (шкафы ШП-20; ШП-23

Остальное см Вариант 1

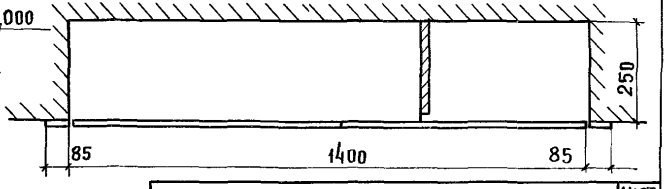

Инв. N подл. | Подпись и дата | Взам. инв. N

Инв.№ подл.	Подп. и дата	Взам. инв.№

Формат	Зона	Поз.	Обозначение	Наименование	Кол. на испол. 1.272.5-9.1-01.00.00 –	01	02	03	04	05	Примечание
				Документация							
А3			1.272.5-9.1-01.00.00 СБ	Сборочный чертеж							
				Сборочные единицы							
А3		1	1.272.5-9.1-01.01.00	Дверка	2						
			-01			2					
			-02				2				
А3		2	1.272.5-9.1-01.02.00	Дверка				2			
			-01						2		
			-02							2	
				Детали							
				Основа							
				Плита 16							
				ГОСТ 10632-77*							

Н. контр	Коростелев		
ГИП	Коростелев		
Рук. гр. арх.	Астапова		

1.272.5-9.1-01.00.00

Шкаф пожарного крана навесной ШП-01... ШП-06

Стадия	Лист	Листов
Р	1	3

ЦНИИЭП торгово-бытовых зданий и туристских комплексов

Формат А4

Инв.№ подл.	Подп. и дата	Взам. инв.№

Формат	Зона	Поз.	Обозначение	Наименование	Кол. на испол. 1.272.5-9.1-01.00.00 –	01	02	03	04	05	Примечание
Б4		3	1.272.5-9.1-01.00.01	800×250	2			2			
Б4		4	1.272.5-9.1-01.00.02	762×250	1			1			
Б4		5	1.272.5-9.1-01.00.03	1364×250	2	2		2	2		
Б4		6	1.272.5-9.1-01.00.04	1600×250		2	2		2	2	
Б4		7	1.272.5-9.1-01.00.05	1562×250		1			1		
Б4		8	1.272.5-9.1-01.00.06	400×250		1			1		
Б4		9	1.272.5-9.1-01.00.07	964×250			3			3	
				Облицовка							
				Пластик 0.5							
				ГОСТ 9590-76*							
Б4		10	1.272.5-9.1-01.00.08	800×250	4			4			
Б4		11	1.272.5-9.1-01.00.09	762×250	2			2			
Б4		12	1.272.5-9.1-01.00.10	1364×250	4	4		4	4		
Б4		13	1.272.5-9.1-01.00.11	1600×250		4	4		4	4	
Б4		14	1.272.5-9.1-01.00.12	1562×250		2			2		
Б4		15	1.272.5-9.1-01.00.13	400×250		2			2		
Б4		16	1.272.5-9.1-01.00.14	964×250			6			6	

Рис. 1

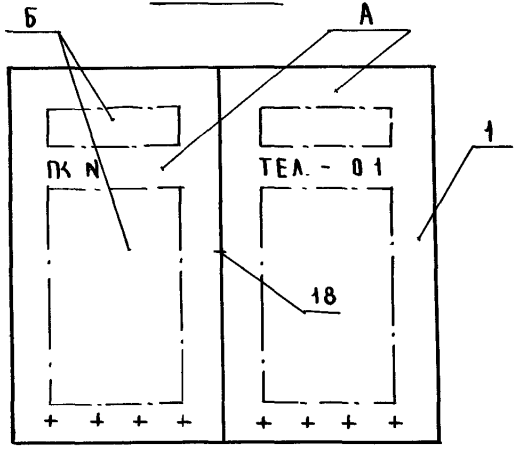

Рис. 2

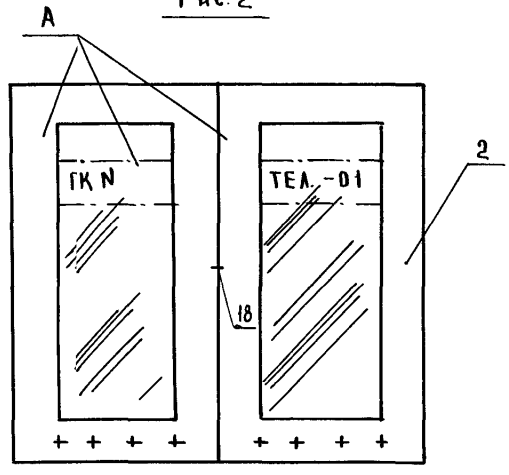

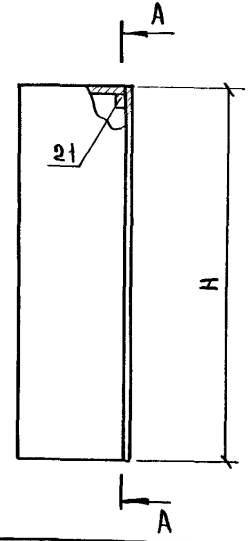

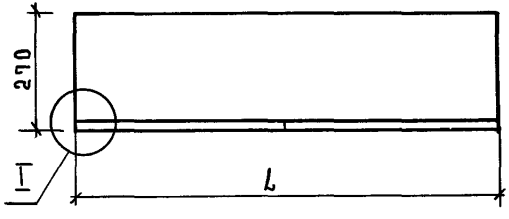

Обозначение	Рис.	Рис. для А-А	Марка	Размеры, мм				Масса, кг	Объем, м³
				B	L	H_1	L_1		
1.272.5-9.1-01.00.00	1	3	ШП-01	800	1400	762	1364	16,2	0,026
-01		4	ШП-02	1600	1400	1562	1364	38,4	0,064
-02		5	ШП-03	1600	1000	1562	964	27,6	0,061
-03	2	3	ШП-04	800	1400	762	1364	14,7	0,021
-04		4	ШП-05	1600	1400	1562	1364	35,7	0,051
-05		5	ШП-06	1600	1000	1562	964	26,6	0,042

В соответствии с ГОСТ 12.4.026-76 поверхность „А" окрасить эмалью красного цвета ПФ-115 ГОСТ 6465-76* поверхность „Б" и стенки шкафа облицовываются бумажнослоистым пластиком белого цвета.

Рук. маст	Губаревич	
Гл. инж. м	Станчаевич	
Н. контр	Коростелев	
ГИП	Коростелев	
Рук. грар.	Астапова	

1.272.5-9.1-01.00.00 СБ

Шкаф пожарного крана навесной ШП-01...ШП-06
Сборочный чертеж

Стадия	Масса	Масшт
Р	См. табл.	
Лист 1	Листов 2	

ЦНИИЭП торгово-бытовых зданий и туристских комплексов

Инв. № подл. | Подпись и дата | Взам. инв. №

А - А
Рис. 3

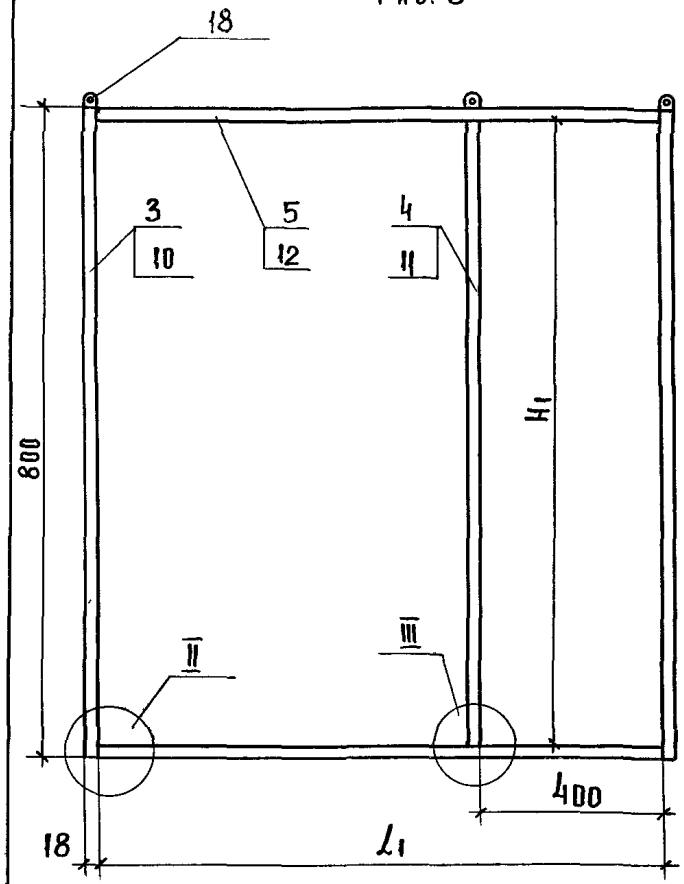

А - А
Рис. 4

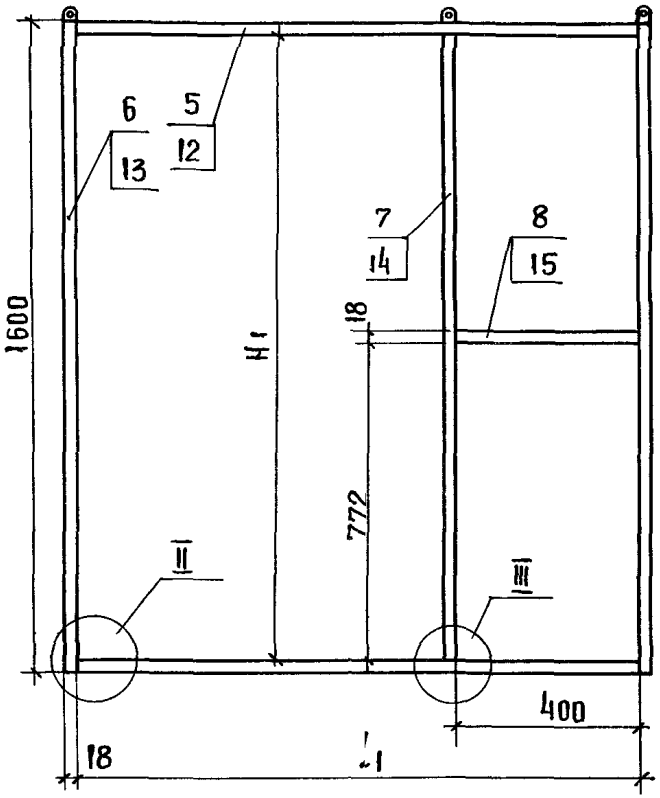

А - А
Рис. 5

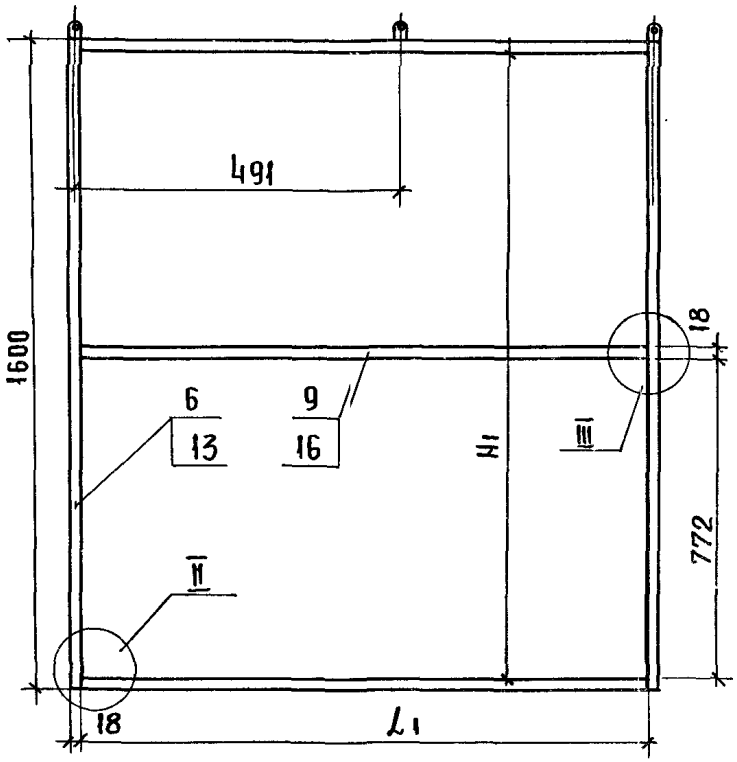

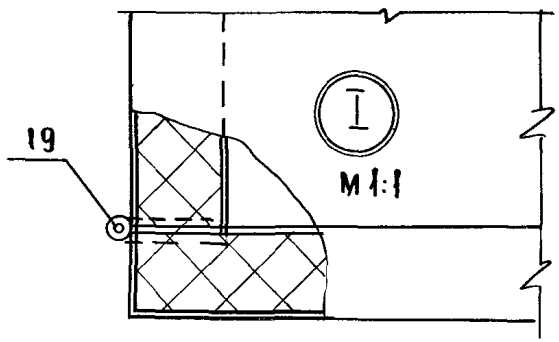

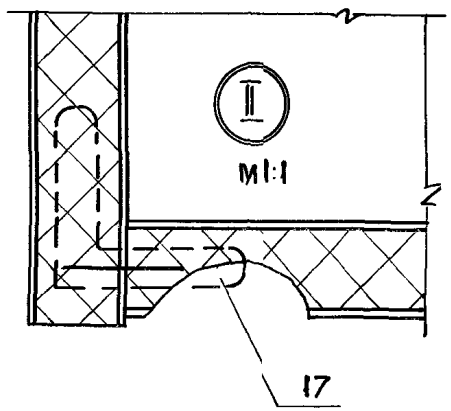

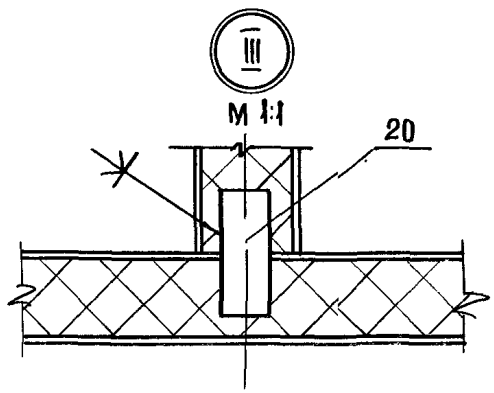

1.272.5 - 9.1-01.00.00 СБ

Лист 2

Инв. N подл. | Подпись и дата | Взам. инв. N

Инв.№ подл.	Подп. и дата	Взам. инв.№

Формат	Зона	Поз.	Обозначение	Наименование	Кол. на испол. 1.272.5-9.1-01.01.00 –	01	02	Примечание
				Документация				
А4			1.272.5-9.1-01.01.00 СБ	Сборочный чертеж	X	X	X	
				Детали				
				Основа				
				Плита 16				
				ГОСТ 10632-77*				
Б4		1	1.272.5-9.1-01.01.01	800 × 700	1			
			-01	1600 × 700		1		
			-02	1600 × 500			1	

			1.272.5-9.1-01.01.00
Н. контр.	Коростелев		Дверка
ГИП	Коростелев		
Рук. гр.	Асланова		

Стадия	Лист	Листов
Р	1	2

ЦНИИЭП торгово-бытовых зданий и туристских комплексов

Формат А4

Инв.№ подл.	Подпись и дата	Взам. инв.№

Формат	Зона	Поз.	Обозначение	Наименование	Кол. на испол. 1.272.5-9.1-01.01.00 –	01	02	Примечание
				Обкладка				
				Пластик 1.0				
				ГОСТ 9590-76*				
Б4		2	1.272.5-9.1-01.01.02	800 × 700	2			
			-01	1600 × 700		2		
			-02	1600 × 500			2	
Б4		3	1.272.5-9.1-01.01.03	800 × 18	2			
			-01	1600 × 18		2	2	
Б4		4	1.272.5-9.1-01.01.04	700 × 18	2	2		
			-01	500 × 18			2	
				Прочие изделия				
				Каталог ВПКТИМ				
				Выпуск 5-99				
		5		Втулка А.3	6	6	4	

Инв.№ подл.	Подпись и дата	Взам.инв.№

Формат	Зона	Поз.	Обозначение	Наименование	Кол. на испол. 1.272.5-9.1-01.00.00 –	01	02	03	04	05	Примечание
				Стандартные изделия							
		17		Уголник УП							
				ГОСТ 5091-78*	6	6	4	6	6	4	
		18		Навеска Н							
				ГОСТ 5087-80	5	5	5	5	5	5	
				Прочие изделия							
				Каталог ВПКТИМ							
				Выпуск 5-79							
		19		Петля рояльная							
				ℓ = 800	2			2			
				ℓ = 1600		2	2		2	2	
		20		Шкант 8×30							
				РТМ 13-6-85	12	16	12	12	16	12	
		21		Защелка 4.11	4	4	4	4	4	4	

1.272.5-9.1-01.00.00	Лист 3

Формат А4

Инв.№ подл.	Подп. и дата	Взам.инв.№

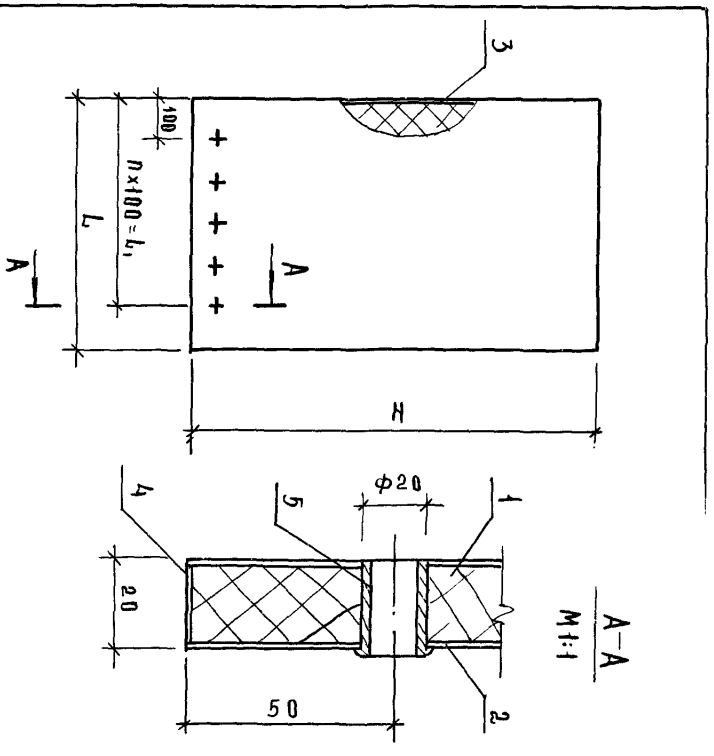

Обозначение	Размеры, мм				Объем м³
	H	L	n	L1	
1.272.5-9.1-01.01.00 -01	800	700	6	600	0,011
-02	1600	700	6	600	0,022
	1600	500	4	400	0,016

Гип	Н.Контр	Рук.гр.	Разраб.	
	Коростелев		Астапова	

Дверка

Сборочный чертеж

1.272.5-9.1-01.00 СБ

Стадия	Масса	Масштаб
Р		
Лист	Листов 1	

ЦНИИЭП Горгражданстроя Госгражданстроя Госкомархитектуры

23652-17

Формат А4

ИНВ.№ ПОД Л.	ПОД ПИСЬ И ДАТА	ВЗАМ. ИНВ.№

ФОРМАТ	ЗОНА	ПОЗ.	ОБОЗНАЧЕНИЕ	НАИМЕНОВАНИЕ	КОЛ НА ИСПОЛН. 1.272.5-9.1-01.02.00										ПРИМЕЧАНИЕ
					–	01	02								
				ДОКУМЕНТАЦИЯ											
А3			1.272.5-9.1-01.02.00 СБ	СБОРОЧНЫЙ ЧЕРТЕЖ	X	X	X								
				ДЕТАЛИ											
				БРУСОК											
				ПИЛОМАТЕРИАЛЫ											
				ГОСТ 8486-86 Е											
БЧ		1	1.272.5-9.1-01.02.01	800×100×18	2										
			-01	1600×100×18		2	2								
БЧ		2	1.272.5-9.1-01.02.02	700×100×18	2	2									
			-01	500×100×18			2								
БЧ		3	01.02.03	520×10×10	2										
			-01	320×10×10		2	2								
БЧ		4	01.02.04	620×10×10	2	2									
			-01	1420×10×10			2								

Н.КОНТР	КОРОСТЕЛЕВ		
ГИП	КОРОСТЕЛЕВ		
РУКГРАРХ	АСТАПОВА		

1.272.5-9.1-01.02.00

ДВЕРКА

СТАДИЯ	ЛИСТ	ЛИСТОВ
Р	1	2

ЦНИИЭП ТОРГОВО-БЫТОВЫХ ЗДАНИЙ И ТУРИСТСКИХ КОМПЛЕКСОВ

ФОРМАТ А4

ИНВ.№ ПОДЛ	ПОДПИСЬ И ДАТА	ВЗАМ. ИНВ.№

ФОРМАТ	ЗОНА	ПОЗ.	ОБОЗНАЧЕНИЕ	НАИМЕНОВАНИЕ	КОЛ. НА ИСПОЛН. 1.272.5-9.1-01.02.00										ПРИМЕЧАНИЕ
					–	01	02								
				ОБЛИЦОВКА											
				ПЛАСТИК 1.0											
				ГОСТ 9590-76 *											
БЧ		5	1.272.5-9.1-01.02.05	800×100	4										
			-01	1600×100		4	4								
БЧ		6	1.272.5-9.1-01.02.06	700×100	4	4									
			-01	500×100			4								
				СТЕКЛО 3											
				ГОСТ 111-78 *											
БЧ		7	1.272.5-9.1-01.02.07	520×620	1										
			-01	520×1420		1									
			-02	320×1420			1								
				ПРОЧИЕ ИЗДЕЛИЯ											
				КАТАЛОГ ВПКТИМ											
				ВЫПУСК 5-79											
		8		ВТУЛКА	6	6	4								

236152 18

1.272.5-9.1-01.02.00

ЛИСТ 2

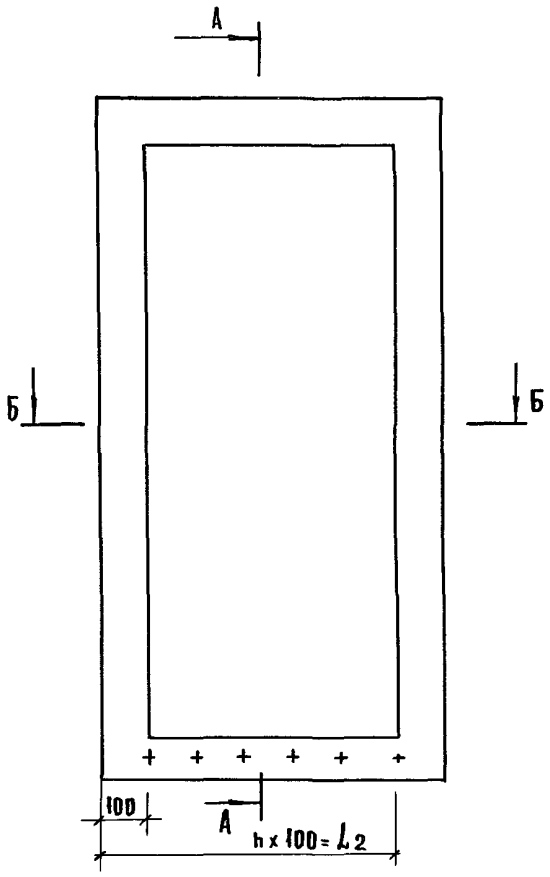

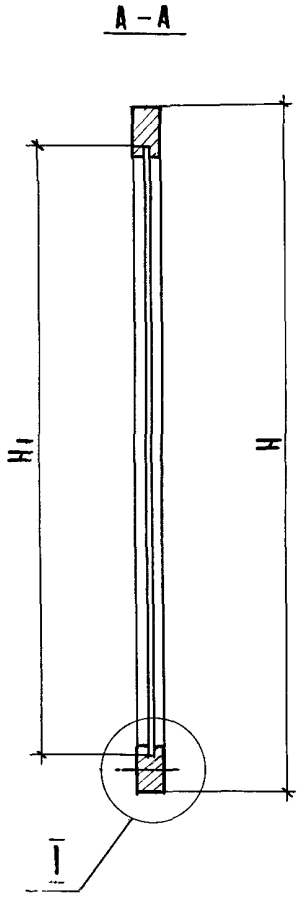

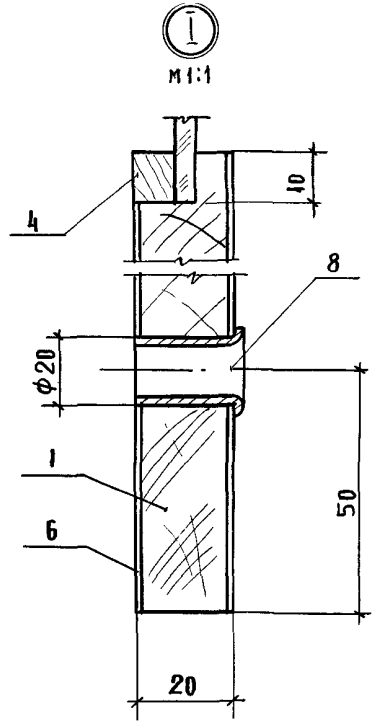

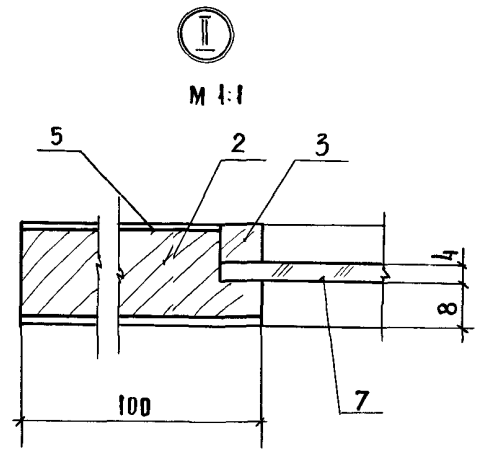

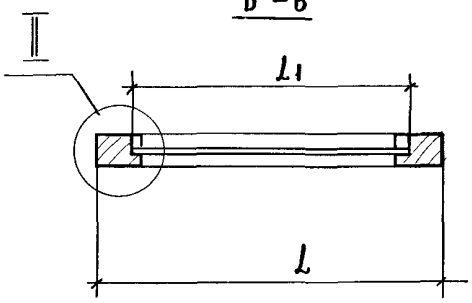

Обозначение	Размеры мм					Об'ем м³	Масса, кг
	L	L1	L2	H	H1		
1.272.5-9.1-01.02.00	700	520	600	8000	620	0,006	5,7
-01	700	520	600	16000	1420	0,009	11,7
-02	500	320	400	16100	1420	0,008	8,6

Рук. маст.	Губаревич	
Гл. инж. м.	Станулевич	
Н. контр.	Коростелев	
ГИП	Коростелев	
Рук. гр. арх	Астапова	

1.272.5-9.1-01.02.00 СБ

Дверка

Сборочный чертеж

Стадия	Масса	Масштаб
Р	См. табл.	

Лист	Листов 1

ЦНИИЭП торгово-бытовых зданий и туристских комплексов

Инв. № подл. | Подпись и дата | Взам. инв. №

Формат А3

Инв.№ подл.	Подпись и дата	Взам.инв.№

Формат	Зона	Поз.	Обозначение	Наименование	Кол. на испол. 1.272.5-9.1-02.00.00 –	01	02	03	04	05					Примечание
				Документация											
А3			1.272.5-9.1-02.00.00 СБ	Сборочный чертеж	X	X	X	X	X	X					
				Сборочные единицы											
А3		1	1.272.5-9.1-01.01.00	Дверка	2										
			-01			2									
			-02				2								
А3		2	1.272.5-9.1-01.02.00	Дверка				2							
			-01						2						
			-02							2					
А3		3	1.272.5-9.1-02.01.00	Коробка	1			1							
			-01			1			1						
			-02				1			1					
				Детали											
				Плита 16											
				ГОСТ 10632-77*											

Н.контр.	Коростелев	
ГИП	Коростелев	
Рук.грар	Астапова	

1.272.5-9.1-02.00.00

Шкаф пожарного крана встроенный ШП-07... ШП-12

Стадия	Лист	Листов
Р	1	2

ЦНИИЭП торгово-бытовых зданий и туристских комплексов

Инв.№ подл.	Подпись и дата	Взам.инв.№

Формат	Зона	Поз.	Обозначение	Наименование	Кол. на испол. 1.272.5-9.1-02.00.00 –	01	02	03	04	05					Примечание
Бч		4	1.272.5-9.1-02.00.01	250×800	1			1							
Бч		5	1.272.5-9.1-02.00.02	250×1600		1			1						
Бч		6	1.272.5-9.1-02.00.03	250×420		1			1						
Бч		7	1.272.5-9.1-02.00.04	250×1000			1			1					
				Брусок											
				Пиломатериалы											
				ГОСТ 8486-86 Е											
Бч		8	1.272.5-9.1-02.00.05	250×35×25	2	4	2	2	4	2					
				Прочие изделия											
				Каталог ВПКТИМ											
				Выпуск 5-79											
		9		Петля 3.1											
				ℓ = 800	2			2							
				ℓ = 1600		2	2		2	2					
		10		Защелка Ч.11 А	4	4	4	4	4	4					
		11		Навеска 4.06	2	2	2	2	2	2					

23552 20

Рис. 1

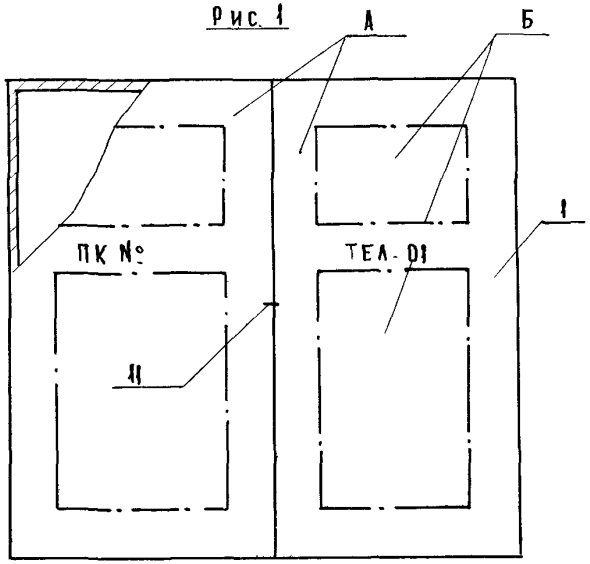

Рис. 2

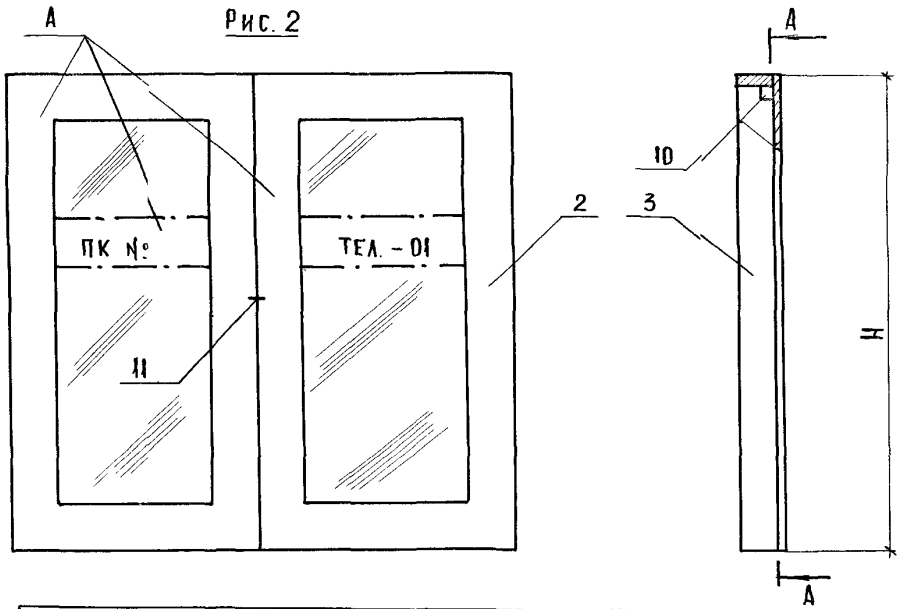

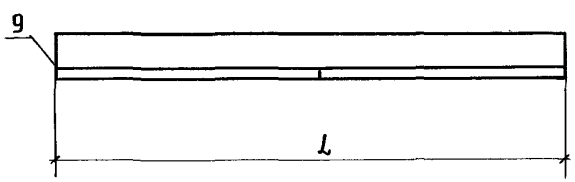

ОБОЗНАЧЕНИЕ	РИС.	Рис. для А-А	МАРКА	РАЗМЕРЫ, мм L	РАЗМЕРЫ, мм H	ОБ'ЕМ, м³	МАССА, кг
1.272.5-11-02.00.00	1	3	ШП-07	1400	800	0,051	9,7
-01	1	4	ШП-08	1400	1600	0,122	20,4
-02	1	5	ШП-09	1000	1600	0,076	12,6
-03	2	3	ШП-10	1400	800	0,046	8,2
-04	2	4	ШП-11	1400	1600	0,109	18,2
-05	2	5	ШП-12	1000	1600	0,058	11,6

Перегородки условно не показаны (поз. 4...7)
В соответствии с ГОСТ 12.4.026-76 поверхность „А" окрасить эмалью красного цвета ПФ-115 ГОСТ 6465-76* Поверхность „Б" облицовывается бумажным пластиком белого цвета.

Рук.маст.	Губаревич	
Гл.инж.м.	Станулевич	
Н.контр.	Коростелев	
ГИП	Коростелев	
Рук.гр.арх	Астапова	

1.272.5-9.1-02.00.00 СБ

ШКАФ ПОЖАРНОГО КРАНА ВСТРОЕННЫЙ ШП-07...ШП-12
Сборочный чертеж

СТАДИЯ	МАССА	МАСШТАБ
Р	СМ. ТАБЛ.1	
ЛИСТ 1	ЛИСТОВ 2	

ЦИНИЭП ТОРГОВО-БЫТОВЫХ ЗДАНИЙ И ТУРИСТСКИХ КОМПЛЕКСОВ

Инв. N подл. | Подпись и дата | Взам. инв. N

А – А
Рис. 3

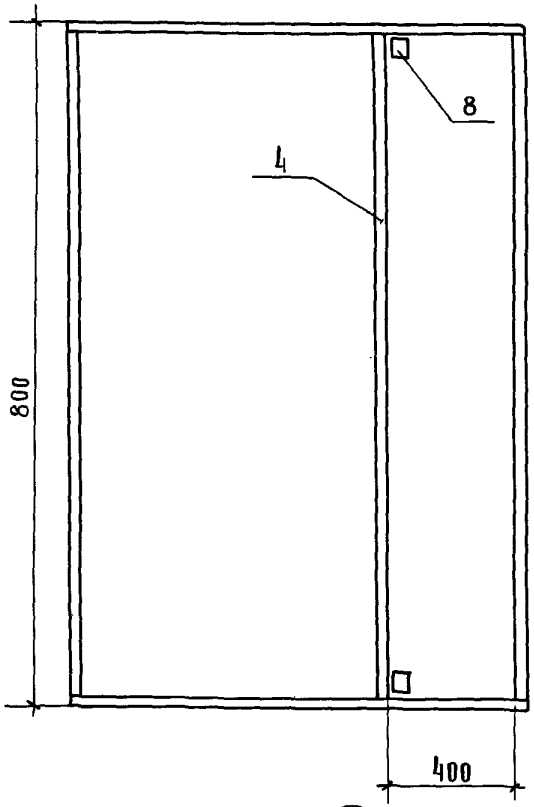

А – А
Рис. 4

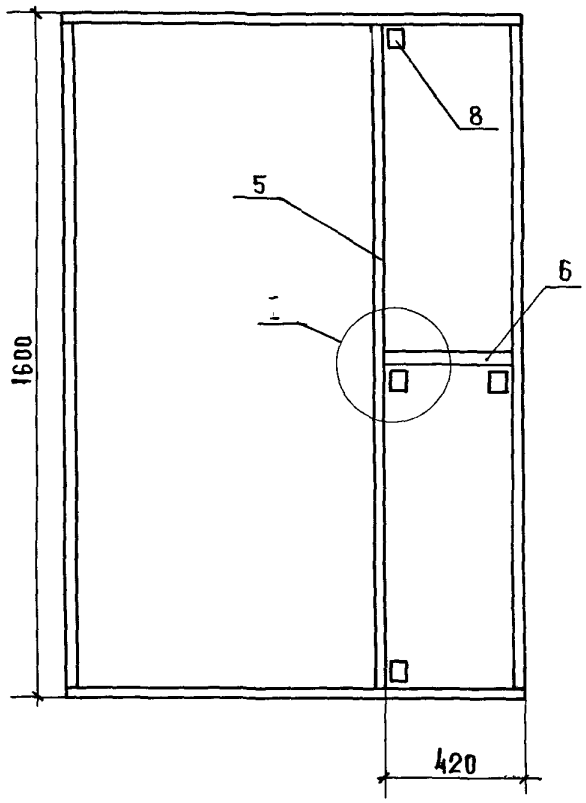

А – А
Рис. 5

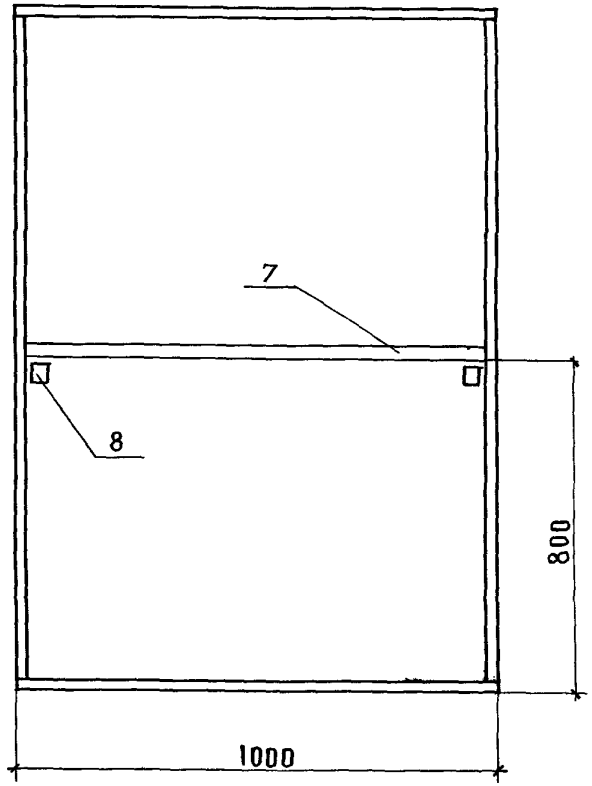

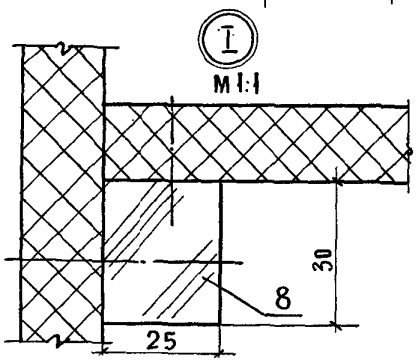

Инв. N подл. | Подпись и дата | Взам. инв. N

Инв.№ подл.	Подпись и дата	Взам. инв.№

| | | |

Инв. № подл.	Подпись и дата	Взам. инв. №

Формат	Зона	Поз.	Обозначение	Наименование	Кол. на испол. 1.272.5-9.1-03.00.00 –	01	02	03	04	05					Примечание
				Документация											
А3			1.272.5-9.1-03.00.00 СБ	Сборочный чертеж											
				Сборочные единицы											
А3		1	1.272.5-9.1-03.01.00	Дверка	2										
			-01			2									
			-02				2								
А3		2	1.272.5-9.1-03.02.00	Дверка				2							
			-01						2						
			-02							2					

Н. контр	Коростелев		
ГИП	Коростелев		
Рук. гр. арх.	Астапова		

1.272.5-9.1-03.00.00

Шкаф пожарного крана навесной
ШП-13... ШП-18

Стадия	Лист	Листов
Р	1	2

ЦНИИЭП торгово-бытовых зданий и туристских комплексов

Формат А4

Инв. № подл.	Подпись и дата	Взам. инв. №

Формат	Зона	Поз.	Обозначение	Наименование	Кол. на испол. 1.272.5-9.1-03.00.00 –	01	02	03	04	05					Примечание
А3		3	1.272.5-9.1-03.03.00	Короб	1			1							
		4	-01			1			1						
		5	-02				1			1					
				Детали											
				Перегородка											
				Плита 16											
				ГОСТ 10632-77*											
Б4		6	1.272.5-9.1-03.00.01	785 х 245	1			1							
		7	-01	400 х 245	1	2		1	2						
		8	-02	1595 х 245		1			1						
		9	-03	995 х 245			2			2					
				Стандартные изделия											
		10		Шуруп А4 х 16											
				ГОСТ 1145-80	6	12	6	6	12	6					
				Прочие изделия											
				Каталог ВПКТИМ											
				Выпуск 5-79											
		11		Защелка 4.11	4	4	4	4	4	4					

Рис. 1

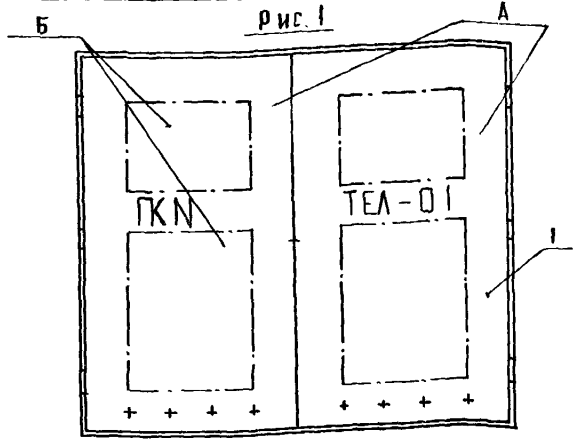

Рис. 1

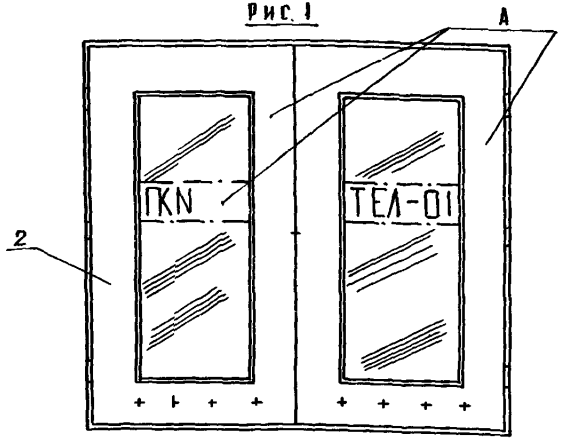

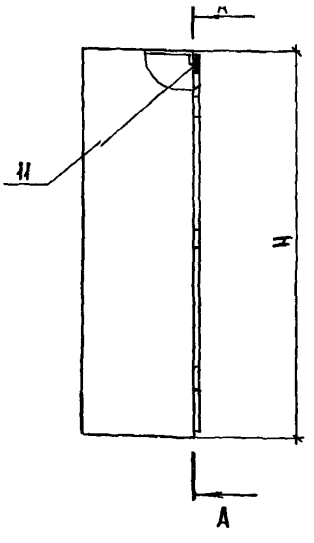

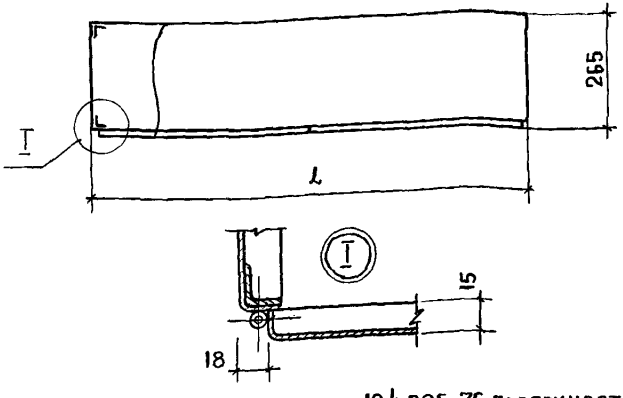

В соответствии с ГОСТ 12.4.026-76 поверхность „А" окрасить эмалью красного цвета ПФ-115 ГОСТ 6465-76.
Поверхность „Б" окрасить эмалью белого цвета.
Короб пожарного шкафа окрашивается эмалью серебристого, серого цвета

Обозначение	Рис.	Рис. для А-А	Марка	Размеры, мм H	Размеры, мм L	Масса, кг
1.272.5-9.1-03.00.00	1	3	ШП-13	800	1400	37,7
-01		4	ШП-14	1600	1400	55,0
-02		5	ШП-15	1600	1000	44,3
-03	2	3	ШП-16	800	1400	36,3
-04		4	ШП-17	1600	1400	52,0
-05		5	ШП-18	1600	1000	39,2

Рук. маст.	Губаревич	
Гл. инж. м.	Станулевич	
Н. контр.	Коростелев	
ГИП	Коростелев	
Рук. гр. арх.	Астапова	

1.272.5-9.1-03.00.00 СБ

Шкаф пожарного крана навесной ШП-13 ШП-118
Сборочный чертеж

Стадия	Масса	Масштаб
Р	см. табл.	
Лист 1	Листов 2	

ЦНИИЭП торгово-бытовых зданий и туристских комплексов

Инв. N подл. | Подпись и дата | Взам. инв. N

А-А Рис.3

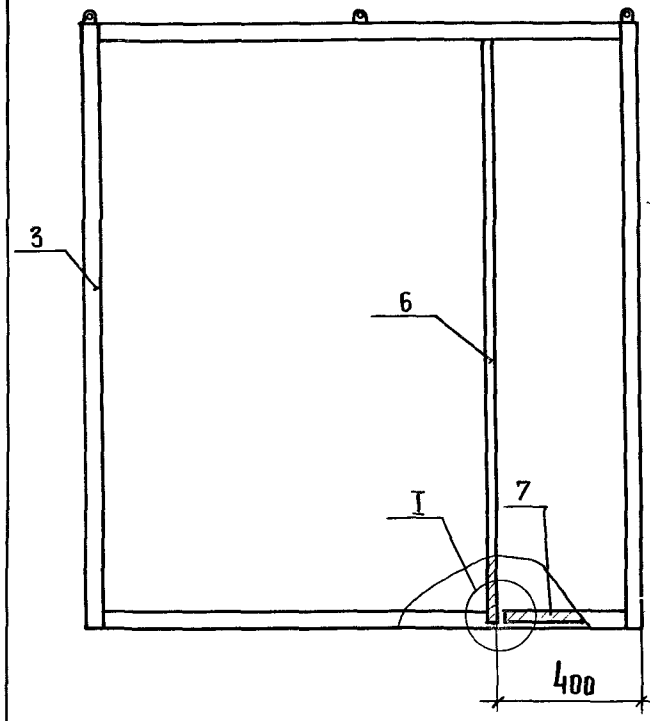

А-А Рис.4

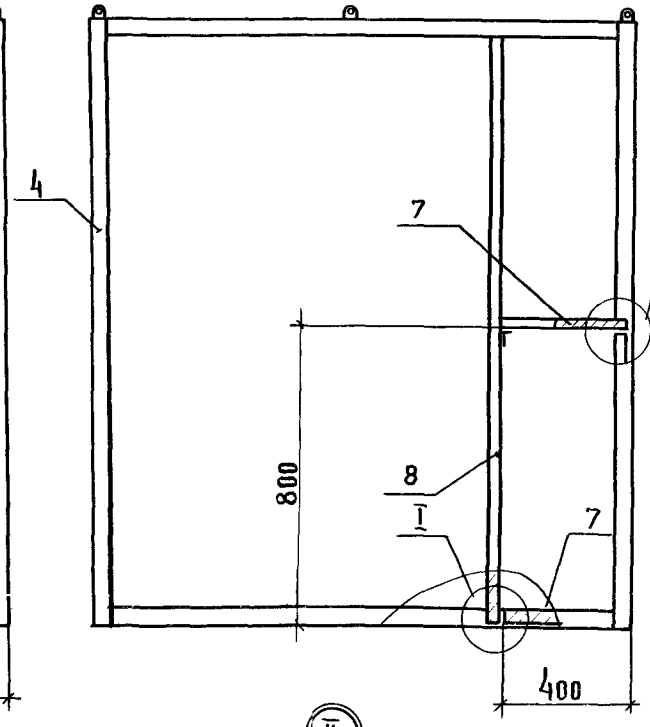

А-А Рис.5

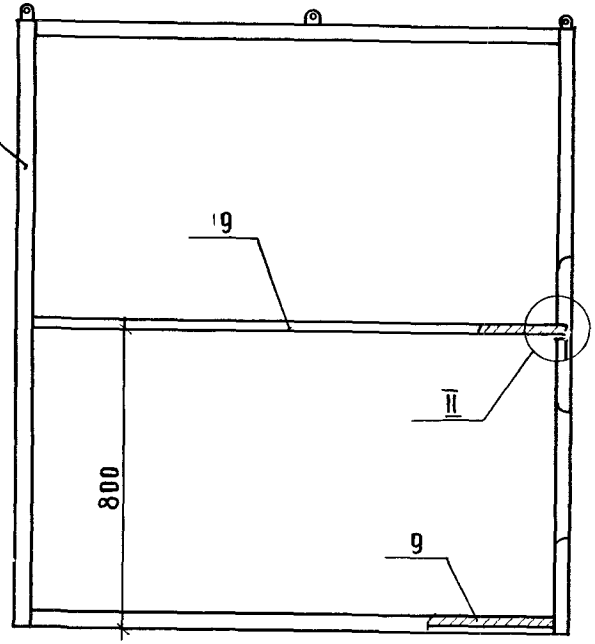

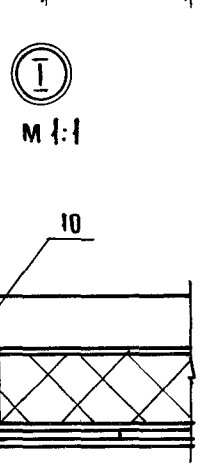

м 1:1

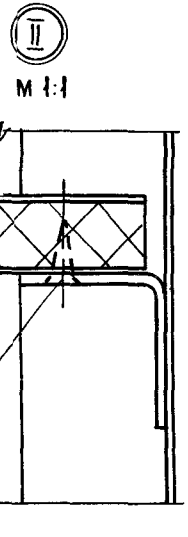

м 1:1

Инв. N подл. | Подпись и дата | Взам. инв. N

1.272.5-9.1-03.00.00 СБ

Лист 2

23652 26

Инв. N подл.	Подпись и дата	Взам. инв. N

			Обозначение	Наименование	Кол. на испол. 1.272.5-9.1-03.01.00 —									Примечан.
					—	01								
				Документация										
А3			1.272.5-9.1-03.01.00СБ	Сборочный чертеж	X	X	X							
				Детали										
				Полотно										
				Лист 6 t5 ГОСТ 19904-74* Ст3 ГОСТ 16523-70										
Бч		1	1.272.5-9.1-03.01.01	810 × 720	1									6,7 кг
			— 01	1610 × 720		1								13,4 кг
			— 02	1610 × 520			1							9,6 кг
Бч		2		Ось										
				Круг 10 ГОСТ 2590-71* Ст3 ГОСТ 535-79*										
				e = 50	3	3	3							0,03 кг

Н. контр.	Коростелев		1.272.5-9.1-03.01.00
ГИП	Коростелев		Дверка
Рук. гр. арх.	Астапова		

Стадия	Лист	Листов
Р		1

ЦНИИЭП торгово-бытовых зданий и туристских комплексов

Инв. N подл.	Подпись и дата	Взам. инв. N

Н. контр. Коростелев
ГИП Коростелев
Рук. гр. арх. Астапова

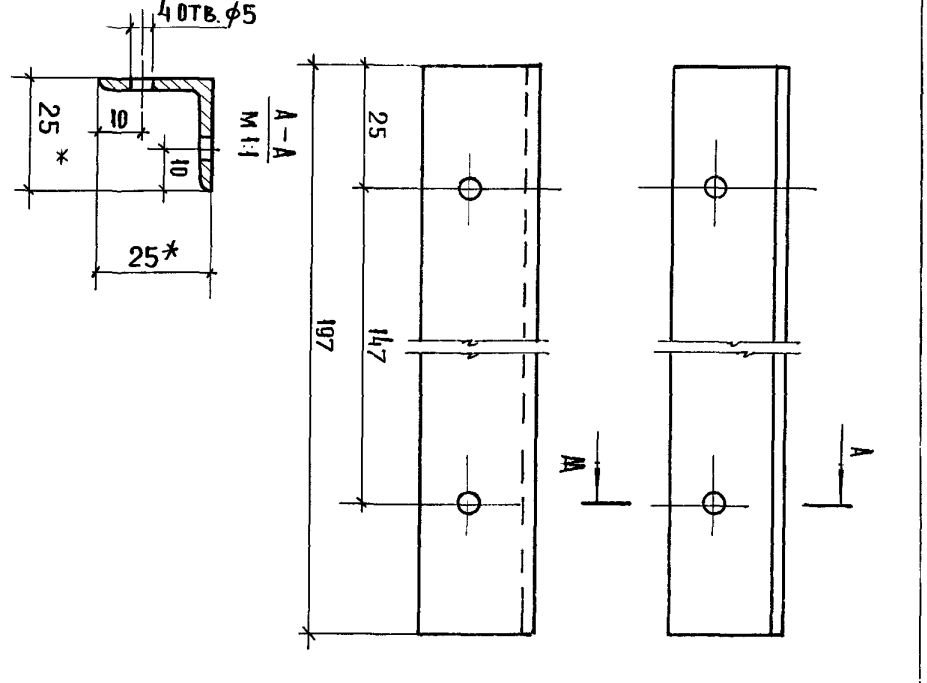

* Размеры для справок

Связь каркаса

Уголок 25×25×3 ГО ГОСТ 8509-86
Ст3 ГОСТ 535-79*

1.272.5-9.1-03.01

Стадия	Масса	Масштаб
Р	0,2	1:1
Лист	Листов 1	

ЦНИИЭП торгово-бытовых зданий и туристских комплексов

23 652 27

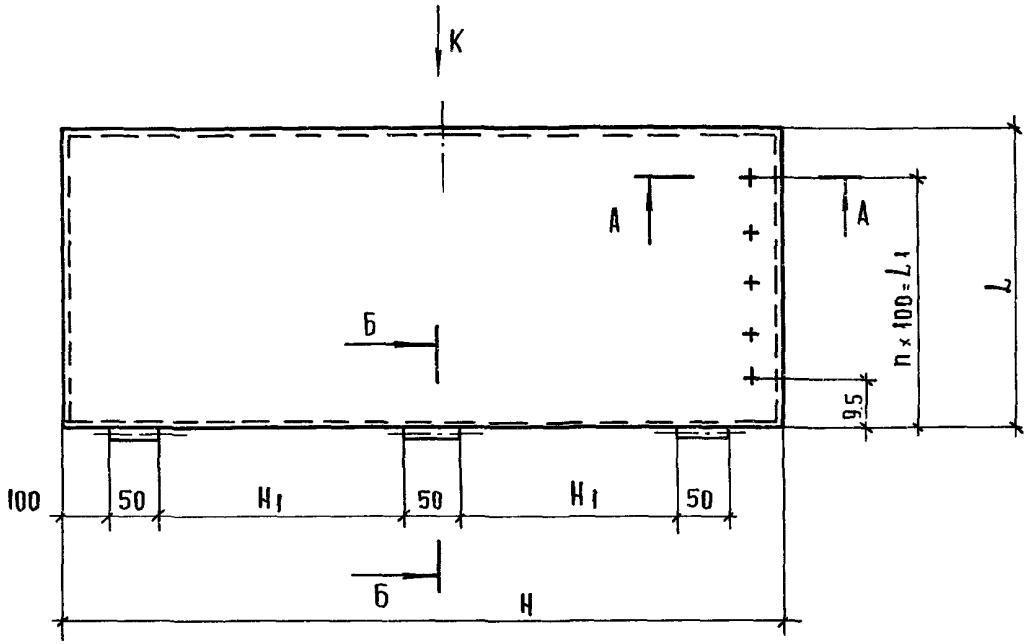

А — А
М 1:1

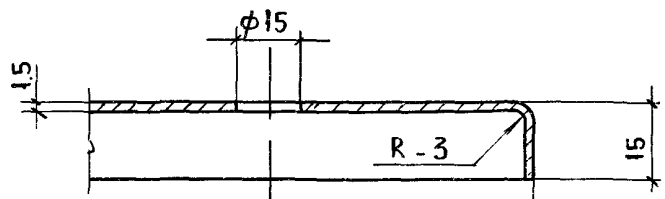

Вид К
М 1:1

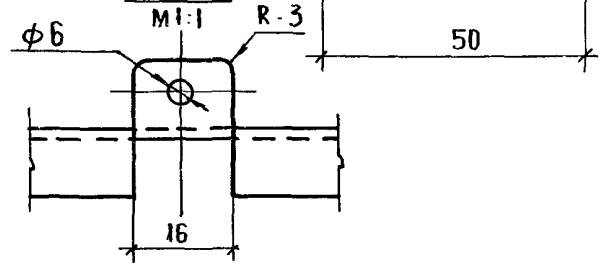

Б — Б
М 1:1

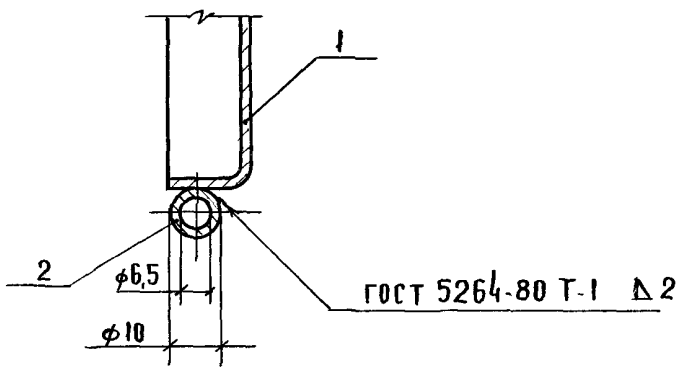

Обозначение	Размеры мм					Масса, кг
	H	H_1	L	L_1	n	
1.272.5-9.1-03.01.00	780	215	690	500	4	6,8
-01	1580	615	690	500	4	13,5
-02	1580	615	490	300	2	9,8

Рук. маст.	Губаревич	
Гл. инж. м.	Станулевич	
Н. контр.	Коростелев	
ГИП	Коростелев	
Рук. гр. арх.	Астапова	

1.272.5-9.1-03.01.00 СБ

Дверка
Сборочный чертеж

Стадия	Масса	Масштаб
Р	См. табл.	

Лист | Листов 1

ЦНИИЭП торгово-бытовых зданий и туристских комплексов

Инв. N подл. | Подпись и дата | Взам. инв. N

23652 28

Формат А3

Инв. № подл.	Подпись и дата	Взам. инв. №

Формат	Зона	Поз.	Обозначение	Наименование	Кол. на исполн 1.272.5-9.1-03.02.00 –	01								Примечание
				Документация										
А3			1.272.5-9.1-03.02.00 СБ	Сборочный чертеж	X	X	X							
				Детали										
				Полотно										
				Лист Б1.5 ГОСТ 19904-74* / Ст3 ГОСТ 16523-70*										
БЧ		1	1.272.5-9.1-03.02.01	810 × 720	1									3,44 кг
			-01	1610 × 720		1								5,54 кг
			-02	1610 × 520			1							4,52 кг

			1.272.5-9.1-03.02.00
Н. контр	Коростелев		Дверка
ГИП	Коростелев		
Рук. гр. арх	Астапова		

Стадия	Лист	Листов
Р	1	2

ЦНИИЭП торговых, бытовых зданий и туристских комплексов

Формат А4

Инв. № подл.	Подпись и дата	Взам. инв. №

Формат	Зона	Поз.	Обозначение	Наименование	Кол. на исполн 1.272.5-9.1-03.02.00 –	01	02							Примечание
				Ось										
				Круг 10 ГОСТ 2590-71* / Ст3 ГОСТ 535-79*										
БЧ		2	1.272.5-9.1-03.00.01	ℓ = 50	3	3	3							0,03 кг
БЧ		3	1.272.5-9.1-03.00.02	Стекло 4										
				ГОСТ 111-78*										
				570 × 480	1									
				1370 × 480		1								
				1370 × 280			1							
				Прочие изделия										
				Профиль резиновый										
				ТУ 38-5-204-65										
		4		НТ-9	2.1	3.7	3.3							м
		5		НТ-8	2.1	3.7	3.3							м

1.272.5-9.1-03.02.00	Лист 2

Формат А4

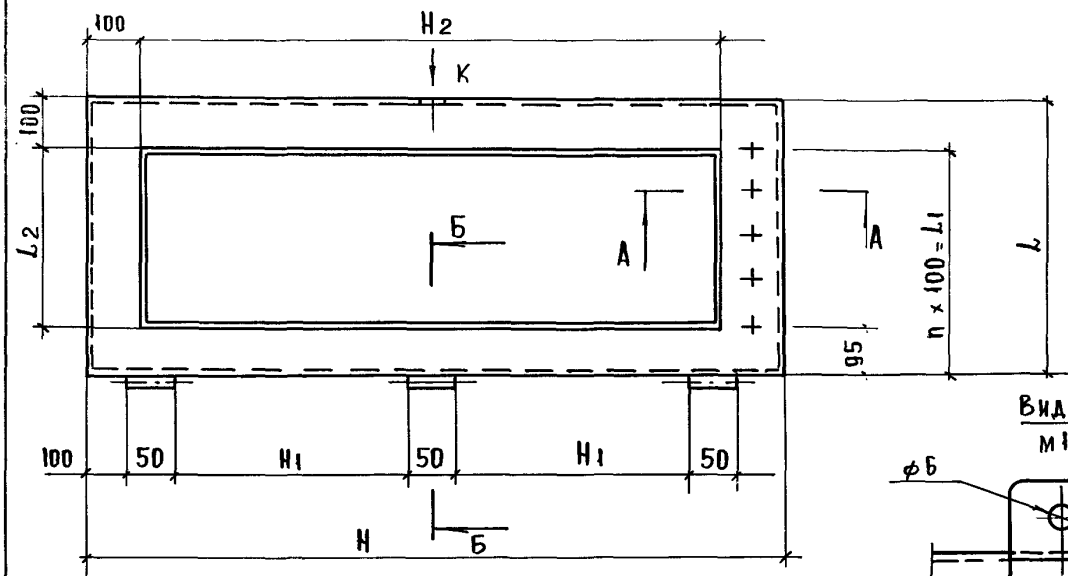

Б – Б
М 1:1

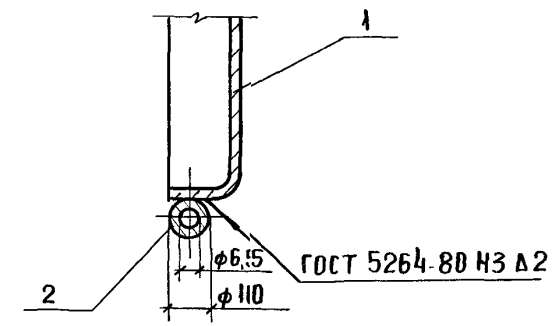

Вид „К"
М 1:1

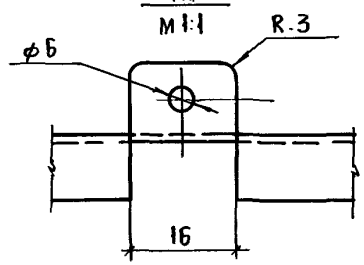

А - А
М 1:1

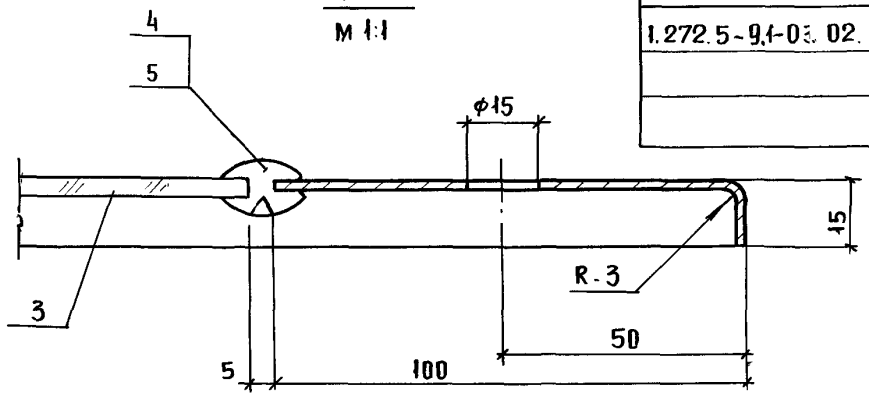

Обозначение	Размеры, мм							Масса, кг
	H	H1	L	L1	n	H2	L2	
1.272.5-9.1-03.02.00	780	215	690	500	4	580	490	5,3
– 01	1580	615	640	500	4	1380	490	10,4
– 02	1580	615	490	300	2	1380	290	7,6

Рук.маст.	Губаревич	
Гл.инж.м.	Станулевич	
Н.контр.	Коростелев	
ГИП	Коростелев	
Рук.гр.арх.	Астапова	

1.272.5 - 9.1-03.02.00СБ

Дверка
Сборочный чертеж

Стадия	Масса	Масштаб
Р	См. табл.	

Лист | Листов 1

ЦНИИЭП торгово-бытовых зданий и туристских комплексов

Инв. № подл. | Подп. и дата | Взам. инв. №

Формат А3

Инв.№ подл.	Подп. и дата	Взам. инв.№

Формат	Зона	Поз.	Обозначение	Наименование	Кол. на испол. 1.272.5-9.1-03.03.00 –	01	02	Примечание
				А документация				
А3			1.272.5-9.1-03.03.00 СБ	Сборочный чертеж				
				Детали				
А4		1	1.272.5-9.1-03.03.01	Связь каркаса	6	6	6	
				Связь каркаса				
				Уголок 25х25х3 ГОСТ 8509-76* / Ст3 ГОСТ 535-79*				
Б4		2	1.272.5-9.1-03.03.02	ℓ = 197	4	4	4	0,2 кг
Б4		3	1.272.5-9.1-03.03.03	ℓ = 797	4			0,8 кг
			-01	ℓ = 1597		4	4	1,6 кг
Б4		4	1.272.5-9.1-03.03.04	ℓ = 1397	4	4		1,4 кг
			-01	ℓ = 997			4	1,0 кг

Н. контр	Коростелев	1.272.5-9.1-03.03.00	
ГИП	Коростелев	Короб	Стадия: Р; Лист: 1; Листов: 2
Рук. грар	Астапова		ЦНИИЭП торгово-бытовых зданий и туристских комплексов

Формат А4

Инв.№ подл.	Подпись и дата	Взам. инв.№

Формат	Зона	Поз.	Обозначение	Наименование	Кол. на испол. 1.272.5-9.1-03.03.00 –	01	02	Примечание
Б4		5	1.272.5-9.1-03.03.05	Ось				
				Круг 10 ГОСТ 2590-71* / Ст3 ГОСТ 535-79*				
				ℓ = 80	6	6	6	0,03 кг
				Облицовка				
				Лист Б15 ГОСТ 19904-74* / Ст3 ГОСТ 16523-70*				
Б4		6	1.272.5-9.1-03.03.06	275 х 850	2			3,0 кг
			-01	275 х 1650		2	2	5,7 кг
Б4		7	1.272.5-9.1-03.03.07	275 х 1350	2	2		4,8 кг
			-01	275 х 950			2	3,6 кг
				Прочие изделия				
				Каталог ВПКТИМ				
				Выпуск 5-79				
		8		Навеска У.06	3	3	3	

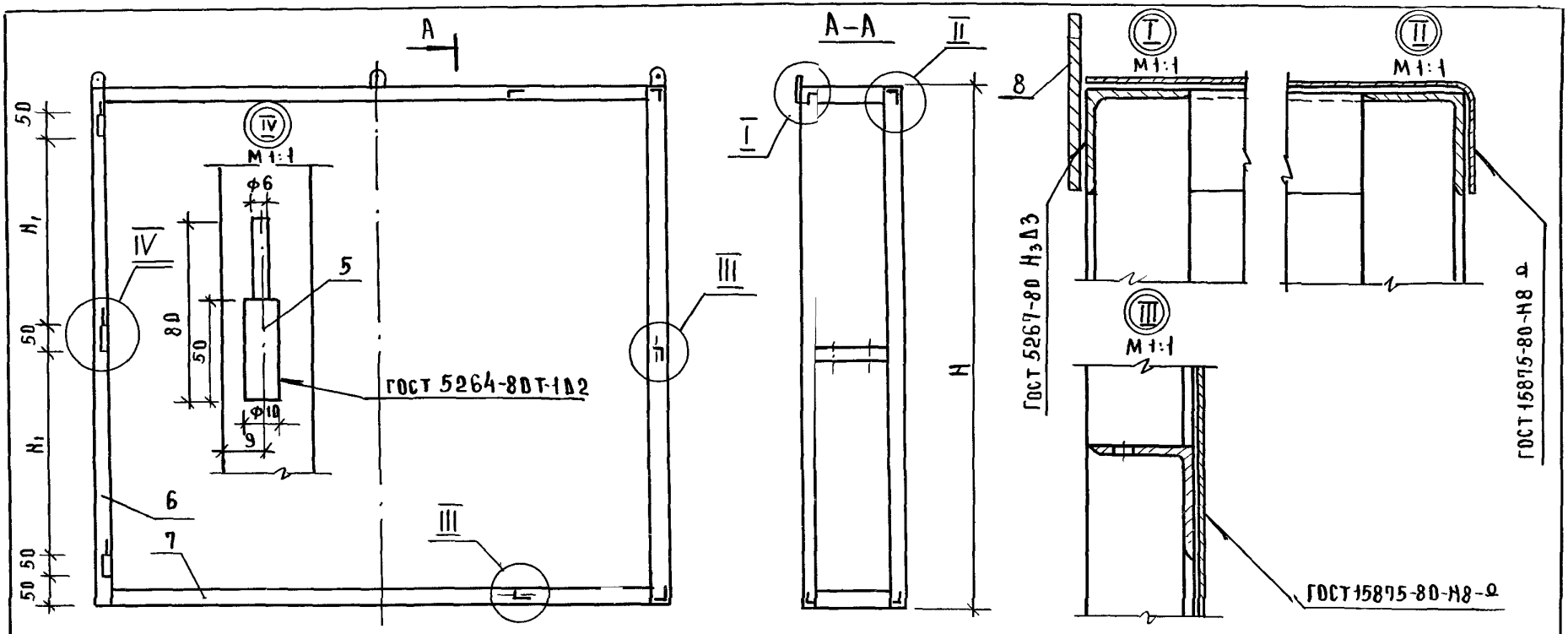

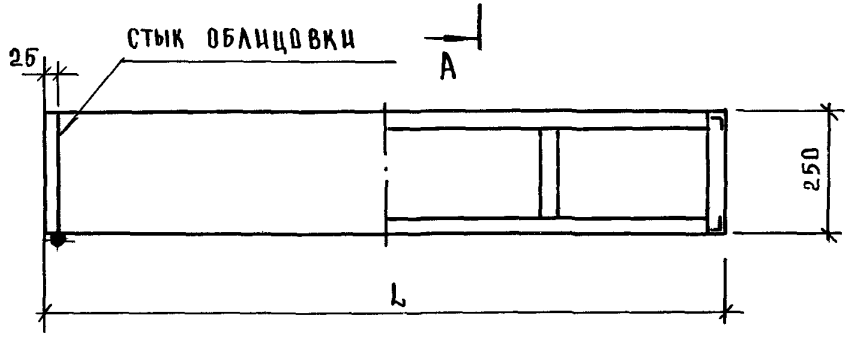

Обозначение	Размеры, мм			Масса, кг
	L	H	H1	
1.272.5-9.1-03.03.00	1400	800	215	26,2
-01	1400	1600	615	33,8
-02	1000	1600	615	30,0

Рук. маст	Губаревич	
Гл. инж. м	Станулевич	
Н. контр	Коростелев	
ГИП	Коростелев	
Рук. гр. арх	Астапова	

1.272.5-9.1-03.03.00 СБ

Короб
Сборочный чертеж

Стадия	Масса	Масшт.
Р	см. табл.	
Лист 1	Листов 2	

ЦНИИЭП торгово-бытовых зданий и туристских комплексов

Инв. № подл. | Подп. и дата | Взам. инв. №

КАРКАС КОРОБА

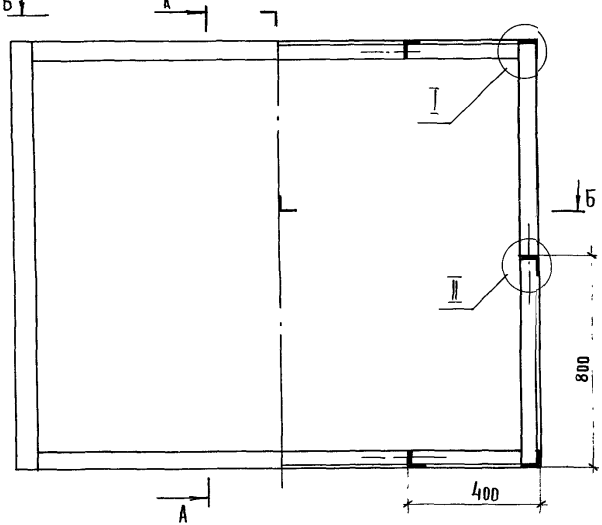

А – А

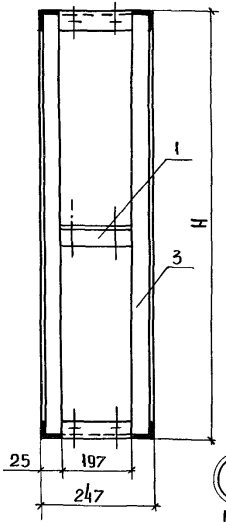

ГОСТ 5264-80 Т-1 Δ3 Ω

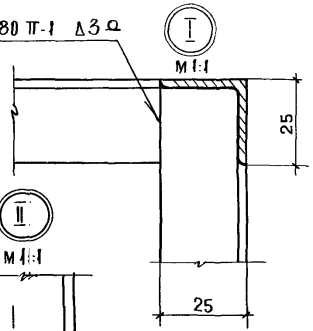

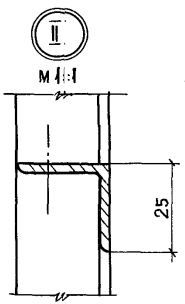

ГОСТ 5264-80 Т-1 Δ3 Ω

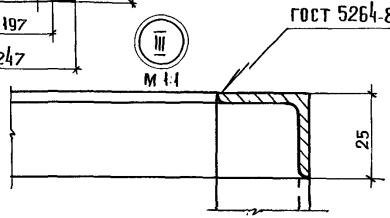

Б – Б

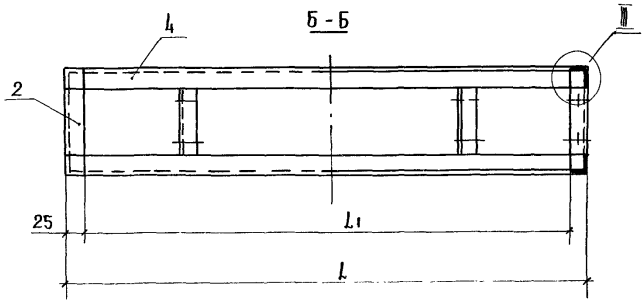

Обозначение	Размеры, мм		
	H	L	L1
1.272.5-9.1-03.03.00	797	1397	1347
-01	1597	1397	1347
-02	1597	997	947

1.272.5-9.1-03.03.00 СБ

Лист 2

Инв. № подл. | Подпись и дата | Взам. инв. №

Инв.№ подл.	Подпись и дата	Взам. инв.№

Формат	Зона	Поз.	Обозначение	Наименование	Кол. на исполн. 1.272.5-9.1-04.00.00 –	01	02	03	04	05					Примечание
				Документация											
А3			1.272.5-9.1-04.00.00СБ	Сборочный чертеж	X	X	X	X	X	X					
				Сборочные единицы											
А3		1	1.272.5-9.1-03.01.00	Дверка	2										
			-01			2									
			-02				2								
А3		2	1.272-5-9.1-03.02.00	Дверка				2							
			-01						2						
			-02							2					

Н. контр.	Коростелев		
ГИП	Коростелев		
Рук. гр.	Астапова		

1.272.5-9.1-04.00.00

Шкаф пожарного крана встроенный ШП-19... ШП-27

Стадия	Лист	Листов
Р	1	2

ЦНИИЭП торгово-бытовых зданий и туристских комплексов

Формат А4

Инв.№ подл.	Подпись и дата	Взам. инв.№

Формат	Зона	Поз.	Обозначение	Наименование	Кол. на исполн. 1.272.5-9.1-04.00.00 –	01	02	03	04	05					Примечание
А3		3	1.272.5-9.1-04.01.00	Рама	1			1							
			-01			1			1						
			-02				1			1					
				Перегородка											
				Плита 16											
				ГОСТ 10632-77*											
Б4		4	1.272.5-9.1-04.00.01	800 х 250	1			1							
		5	-01	1600 х 250		1			1						
		6	-02	400 х 250		1			1						
		7	-03	1000 х 250			1			1					
А4		8	1.272.5-9.1-03.03.01	Связь каркаса	2	4	2	2	4	2					

Рис. 1

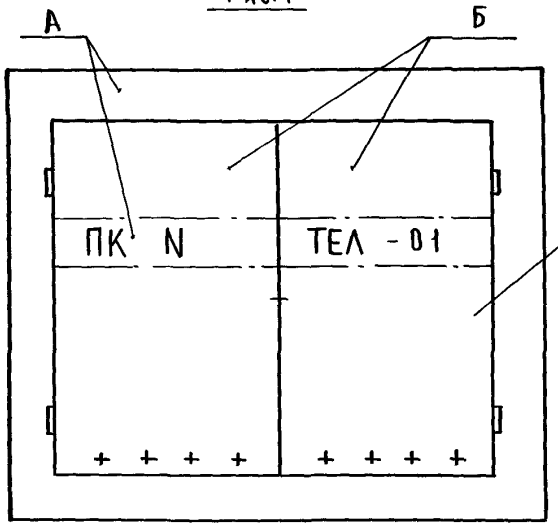

Рис. 2

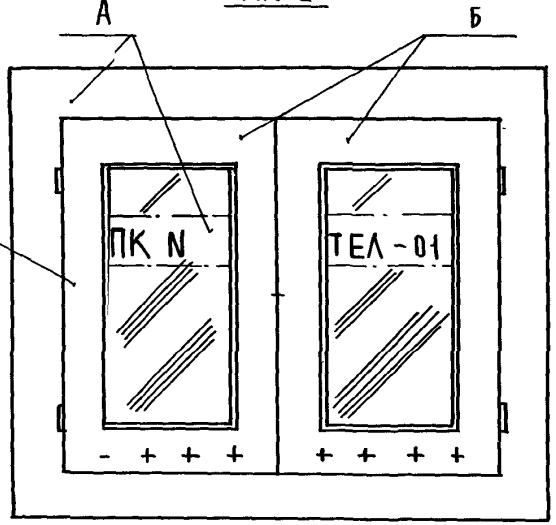

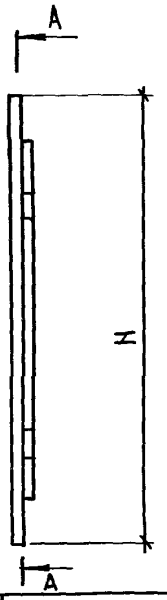

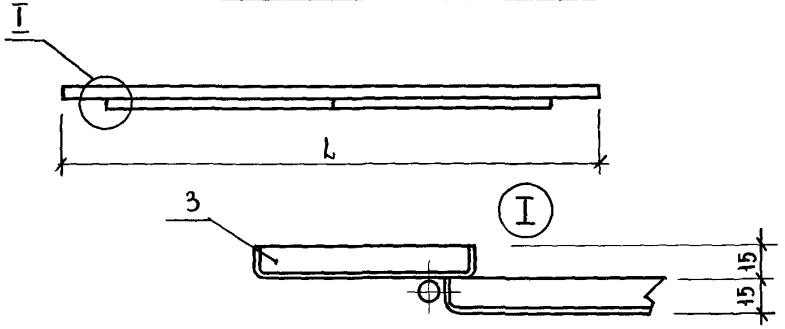

Обозначение	Рис.	Рис для А-А	Марка	Размеры, мм H	Размеры, мм L	Масса, кг
1.272.5-9.1-04.00.00	1	3	ШП-19	970	1570	17,4
-01		4	ШП-20	1770	1570	28,1
-02		5	ШП-21	1770	1170	22,2
-03	2	3	ШП-22	970	1570	16,0
-04		4	ШП-23	1770	1570	25,0
-05		5	ШП-24	1770	1170	20,2

Перегородки условно не показаны (поз. 4...7).

В соответствии с ГОСТ 12.4.026-76 поверхность „А" окрасить эмалью красного цвета ПФ-115 ГОСТ 6465-76.

Поверхность „Б" окрасить эмалью белого цвета

Рук. маст	Губаревич	
Гл. инж. м	Станулевич	
Н. контр	Коростелев	
ГИП	Коростелев	
Рук. грар	Астапова	

1.272.5-9.1-04.00.00 СБ

Шкаф пожарного крана встроенный ШП-19... ШП-24 Сборочный чертеж

Стадия	Масса	Масштаб
Р	См. табл.	
Лист 1	Листов 2	

ЦНИИЭП торгово-бытовых зданий и туристских комплексов

Инв. № подл. | Подпись и дата | Взам. инв. №

Формат А3

А - А
Рис. 3

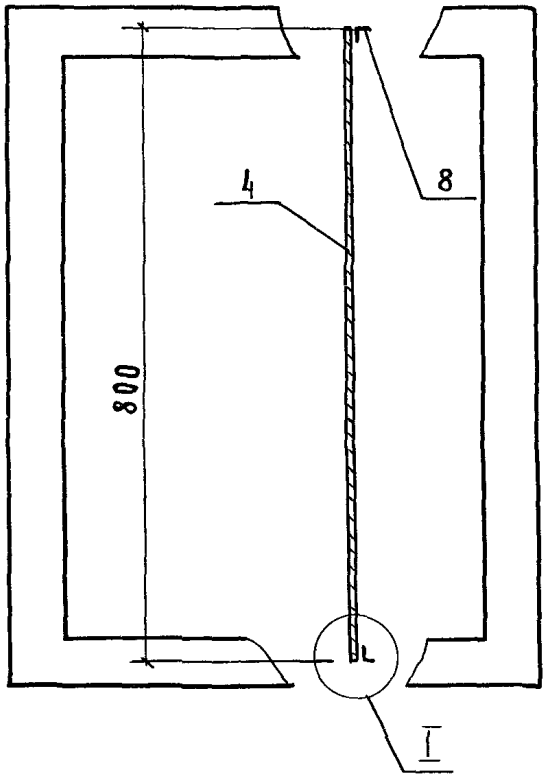

А А
Рис. 4

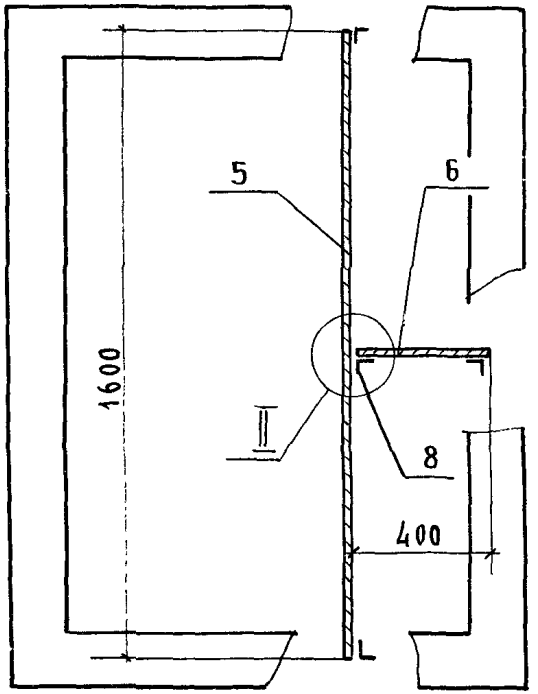

А - А
Рис. 5

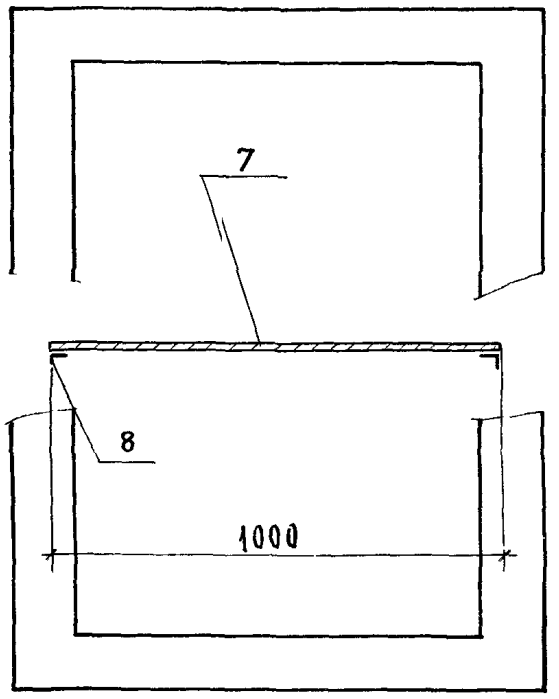

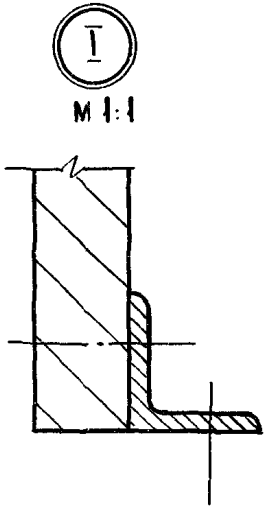

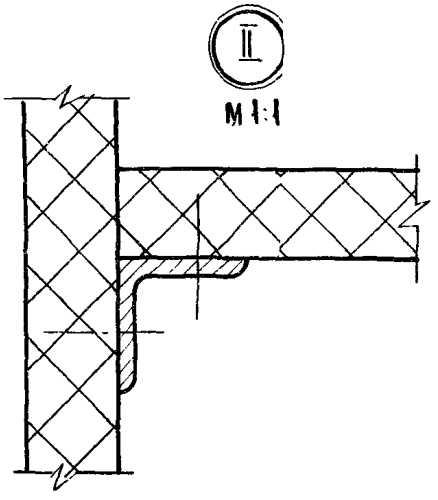

Инв. N подл. | Подпись и дата | Взам. инв. N

1.272.5-91-04.00.00 СБ	Лист 2

23652 36

Формат А3

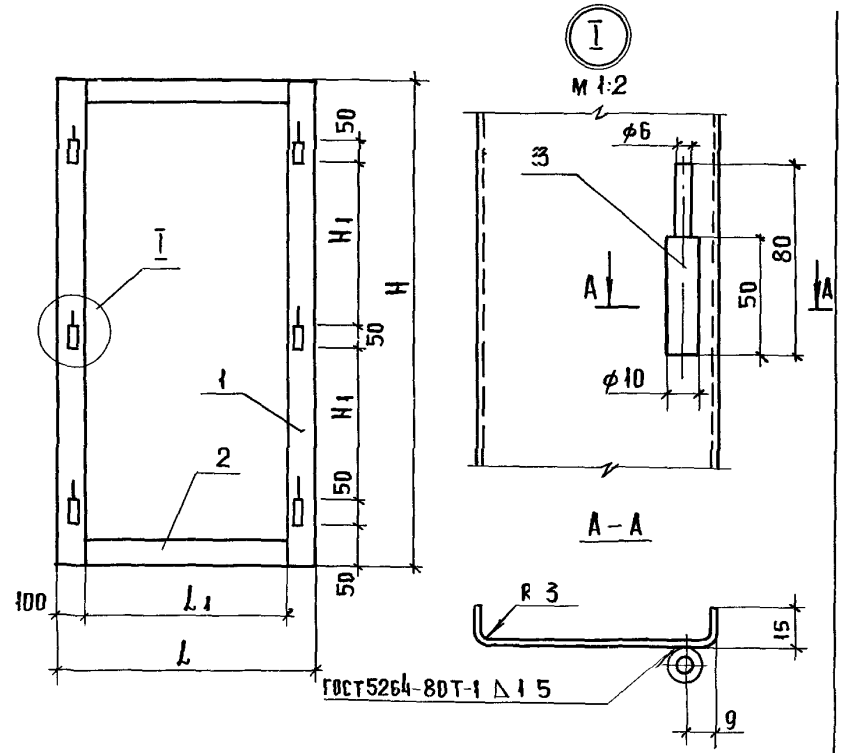

Обозначение	Размеры, мм				Масса, кг
	H_1	L	H		
1.272.5.9.1-04.01.00	215	1570	970	1370	8,6
–01	615	1570	1770	1370	11,0
–02	615	1170	1770	970	9,8

Инв. N подл.	Подп. и дата	Взам. инв. N

1.272.5-91-04.01.00 СБ

Стадия	Масса	Масштаб
Р	См. табл.	
Лист	Листов 1	

Рама
Сборочный чертеж

Н. контр.	Коростелев	
ГИП	Коростелев	
Рук. гр. арх.	Астапова	

ЦНИИЭП торгово-бытовых зданий и туристских комплексов

Инв. N подл.	Подп. и дата	Взам. инв. N

Обозначение		Наименование	Кол. на исполн. 1.272.5-91-04.01.00 –			Примечан.
			–	01	02	
		Документация				
А4		1.272.5-9.1-04.01.00 СБ	Сборочный чертеж			
		Детали				
		Связь				
		Лист Б1.5 ГОСТ 19904-74* / Ст3 ГОСТ 16523-70*				
Б4	1	1.272.5-9.1-04.01.01	130 × 970	2		1,6 кг
		–01	130 × 1770		2	2,8 кг
Б4	2	1.272.5-9.1-04.01.02	130 × 1370	2	2	2,2 кг
		–01	130 × 970		2	1,6 кг
Б4	3	1.272.5-9.1-04.01.03	Ось			
		Круг 10 ГОСТ 2590-71* / Ст3 ГОСТ 535-79*				
		ℓ = 80	6	6	6	0,04 кг

1.272.5-91-04.01.00

Стадия	Лист	Листов
Р		1

Рама

ЦНИИЭП торгово-бытовых зданий и туристских комплексов

Н. контр.	Коростелев	
ГИП	Коростелев	
Рук. гр. арх.	Астапова	

Формат	Зона	Поз	Обозначение	Наименование	Кол.	Примечание
				Документация		
А3			1.272.5-9.1-05.00.00 СБ	Сборочный чертеж		
				Сборочные единицы		
А4		1	1.272.5-9.1-05.01.00	Опора	1	
А3		2	1.272.5-9.1-05.02.00	Лоток	1	
				Детали		
Б4		3	1.272.5-9.1-05.00.01	Полка		
				Плита 19		
				ГОСТ 10632-77*		
				600×110	1	
				Стандатные изделия		
		4		Шайба 6		
				ГОСТ 11860-85	2	
		5		Шуруп А3×15		
				ГОСТ 1145-80	4	

Взам. инв. № | Подпись и дата | Инв. № подл.

1.272.5-9.1-05.00.00

Н.контр.	Коростелев	
ГИП	Коростелев	
Рук.гр.арх	Астапова	

Кронштейн К-1

Стадия	Лист	Листов
Р		1

ЦНИИЭП торгово-бытовых зданий и туристских комплексов

Формат	Зона	Поз.	Обозначение	Наименование	Кол	Примечание
				Документация		
А3			1.272.5-9.1-05.02.00 СБ	Сборочный чертеж		
				Детали		
				Связь		
				Полоса 4×40 ГОСТ 103-76* / Ст 3 кп 2 ГОСТ 535-79*		
Б4		1	1.272.5-9.1-05.02.01	ℓ = 500	2	0,57кг
Б4		2	1.272.5-9.1-05.02.02	ℓ = 200	4	0,23кг
Б4		3	1.272.5-9.1-05.02.03	ℓ = 375	2	0,43кг
Б4		4	1.272.5-9.1-05.02.04	ℓ = 420	2	0,48кг
Б4		5	1.272.5-9.1-05.02.05	ℓ = 520	2	0,60кг
Б4		6	1.272.5-9.1-05.02.06	ℓ = 200	4	0,23кг
Б4		7	1.272.5-9.1-05.02.07	ℓ = 98	2	0,11кг

Взам. инв. № | Подпись и дата | Инв. № подл.

1.272.5-9.1-05.02.00

Н.контр.	Коростелев	
ГИП	Коростелев	
Рук.гр.арх	Астапова	

Лоток

Стадия	Лист	Листов
Р		1

ЦНИИЭП торгово-бытовых зданий и туристских комплексов

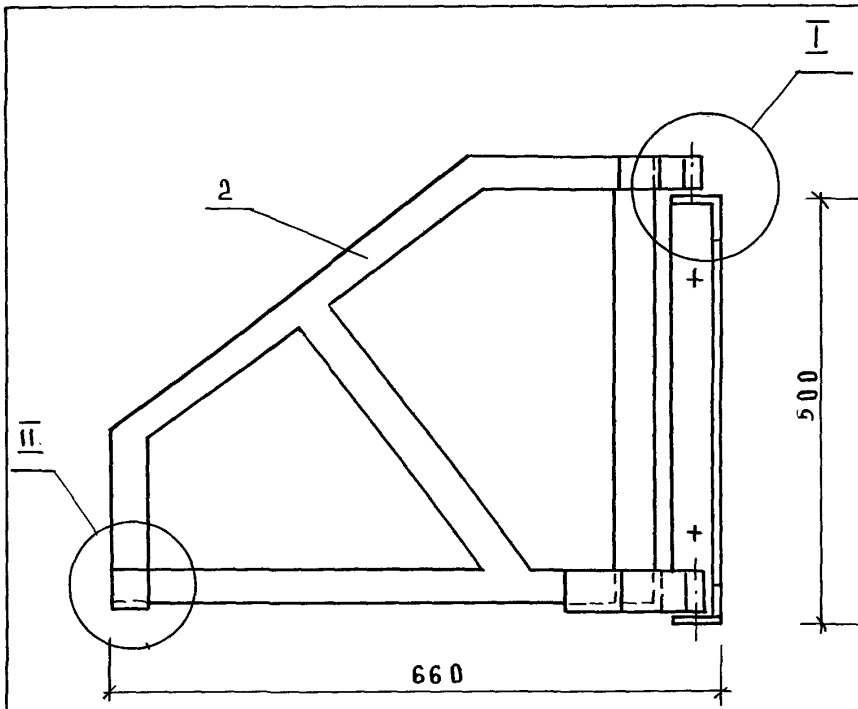

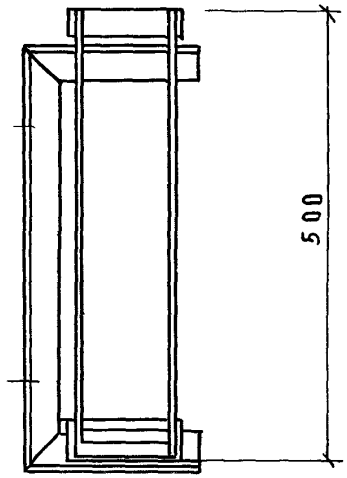

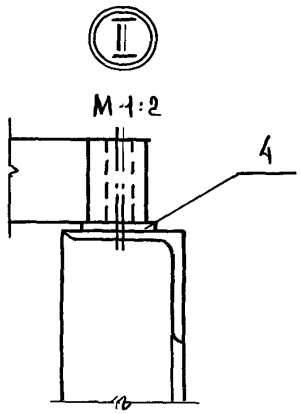

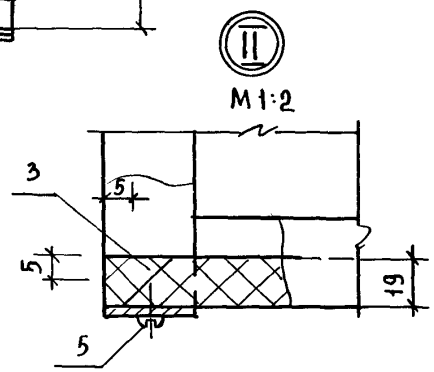

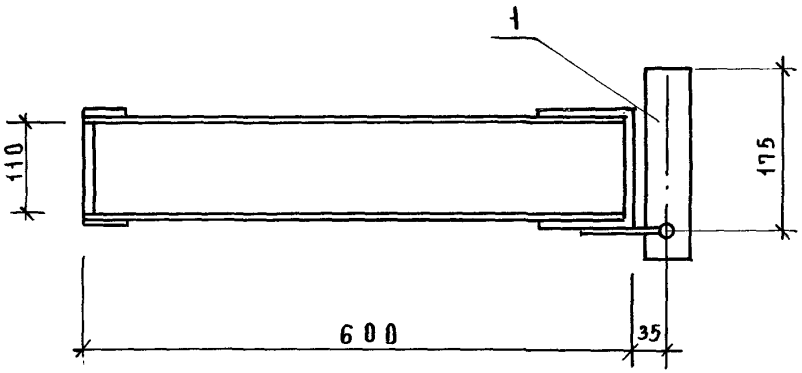

РУК.МАСТ	ГУБАРЕВИЧ		
ГА.ИНЖ.М	СТАНУЛЕВИЧ		
Н.КОНТР	КОРОСТЕЛЕВ		
ГИП	КОРОСТЕЛЕВ		
РУК.ГРАДХ	АСТАПОВА		

11.272.-5-91.05 00.00 СБ

Кронштейн К-1
Сборочный чертеж

СТАДИЯ	МАССА	МАСШТ
Р	8,48	1:5
ЛИСТ	ЛИСТОВ 1	

ЦНИИЭП торгово-бытовых зданий и туристских комплексов

ИНВ.№ ПОДЛ | ПОДП. И ДАТА | ВЗАМ. ИНВ.№

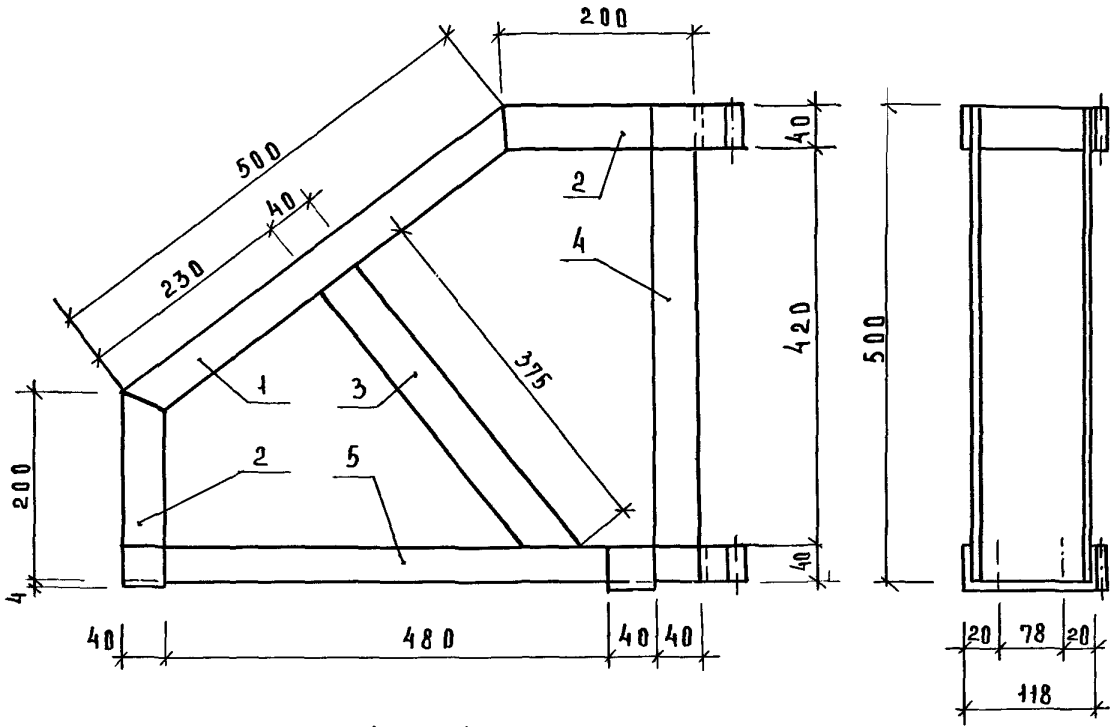

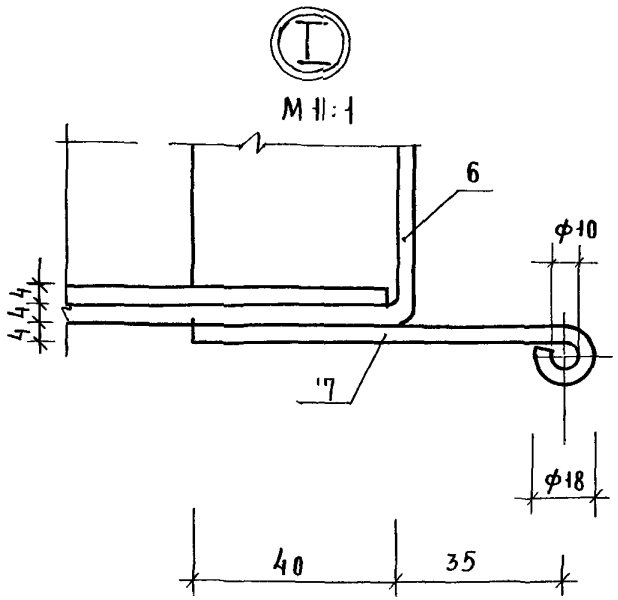

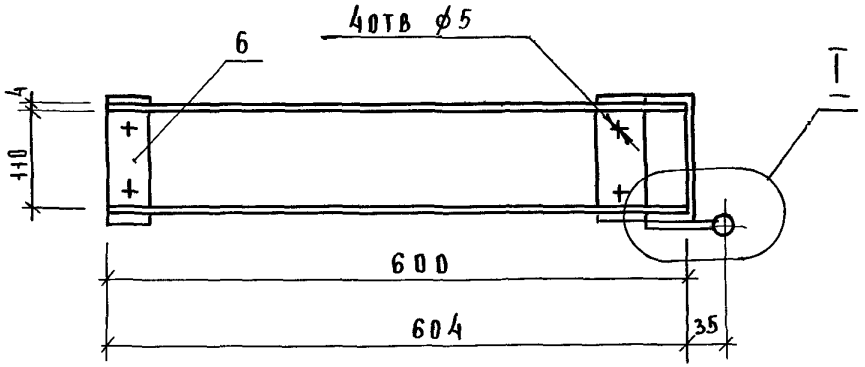

СВАРНЫЕ ШВЫ ВЫПОЛНЯТЬ ПО ГОСТ 5264-80

Н.контр	Коростелев	
ГИП	Коростелев	
Рук.гр.арх	Асталова	

1.272.5-91-05.02 00 СБ

Лоток
Сборочный чертеж

Стадия	Масса	Масштаб
Р	6,26	1:5

Лист | Листов 1

ЦНИИЭП торгово-бытовых зданий и туристских комплексов

Инв.№ подл. | Подп. и дата | Взам.инв.№

Формат	Зона	Поз.	Обозначение	Наименование	Кол	Примечание
				Документация		
А4			1.272.5-9.1-05.01.00 СБ	Сборочный чертеж		
				Деталь		
				Связь		
				Уголок 50×50×3 ГОСТ 8509-76 / ст.3 ГОСТ 535-79*		
Б4		1	1.272.5-9.1-05.01.01	ℓ = 500	1	1,15 кг
Б4		2	1.272.5-9.1-05.01.02	ℓ = 200	2	0,46 кг
				Ось		
				Круг 8 ГОСТ 2590-71* / ст. 3 ГОСТ 535-79*		
Б4		3	1.272.5-9.1-05.01.03	ℓ = 40	2	0,04 кг

Инв.№ подл. | Подп. и дата | Взам. инв.№

1.272.5-9.1-05.01.00

Н.контр.	Коростелев		Опора	Стадия	Лист	Листов
ГИП	Коростелев			Р		1
Рук.гр.арх	Астапова			ЦНИИЭП торгово-бытовых зданий и туристских комплексов		

Формат А4

gost.e-ecolog.ru

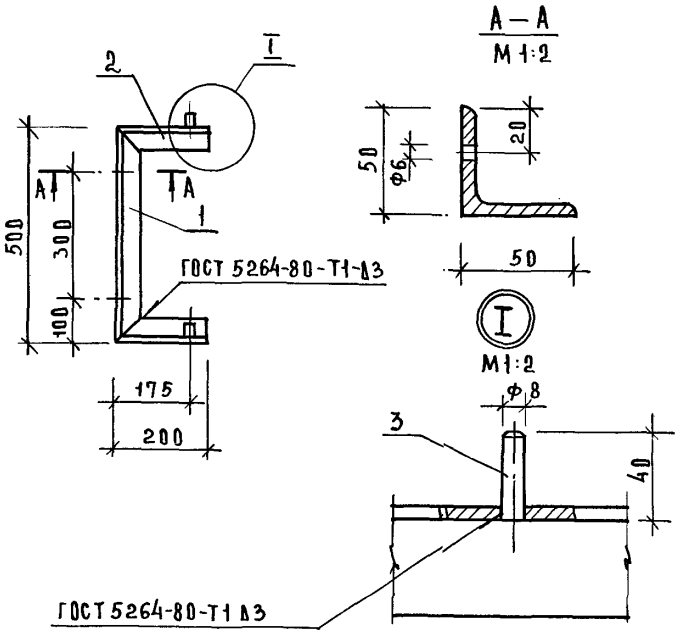

Окрасить эмалью НФ-1115 ГОСТ 6465-76

Инв.№ подл. | Подп. и дата | Взам. инв.№

1.272.5-9.1-05.01.00 СБ

Н.контр.	Коростелев		Опора	Стадия	Масса	Масшт
ГИП	Коростелев		Сборочный чертеж	Р	2,15	1:10
Рук.гр.арх	Астапова			Лист	Листов 1	
				ЦНИИЭП торгово-бытовых зданий и туристских комплексов		