ТИПОВЫЕ КОНСТРУКЦИИ, ИЗДЕЛИЯ И УЗЛЫ ЗДАНИЙ И СООРУЖЕНИЙ

СЕРИЯ 1.279.9-2

СТРОИТЕЛЬНЫЕ ШТУЧНЫЕ ИЗДЕЛИЯ ДЛЯ ЗДАНИЙ ТОРГОВЛИ ОБЩЕСТВЕННОГО ПИТАНИЯ И БЫТОВОГО ОБСЛУЖИВАНИЯ

18173
ЦЕНА 3-19

gost.e-ecolog.ru

ЦЕНТРАЛЬНЫЙ ИНСТИТУТ ТИПОВОГО ПРОЕКТИРОВАНИЯ
ГОССТРОЯ СССР
Москва, А-445, Смольная ул., 22

Сдано в печать XII 1982 года

Заказ № 13333 Тираж 500 экз.

Типовые конструкции, изделия и узлы зданий и сооружений

Серия 1.279.9-2

Строительные штучные изделия для зданий торговли общественного питания и бытового обслуживания

Разработаны ЦНИИЭП
торгово-бытовых зданий
и туристских комплексов

Главный инженер института В.И.Лепский
Главный инженер проекта Е.Л.Коростелев

Утверждены Госгражданстроем
Приказ № 166 от 24.06.1982г
Введены в действие с 01.09.82

Обозначение	Наименование	Стр.
	Титульный лист	
	Содержание	2
	То же	3
	"	4
00.00.00 ТО	Техническое описание	4
04.00.00 СБ	Люк для подпольных коробок	
	слабых токов Л-1 ... Л-3	
	Сборочный чертеж	5
04.01.00 СБ	Рама	
	Сборочный чертеж	6
04.01.00	Рама	7
04.02.00 СБ	Крышка	
	Сборочный чертеж	8
04.02.00	Крышка	9
04.00.00	Люк для подпольных коробок	
	слабых токов Л-1... Л-3	10
05.00.00	Люк для сдачи белья в прачечных ЛС-1	10
05.00.00 СБ	Люк для сдачи белья в прачечных ЛС-1	
	Сборочный чертеж	11
06.00.00 СБ	Ограждение прохода между технологическим	
	оборудованием ОД-1...ОД-5	
	Сборочный чертеж	12
06.00.00	Ограждение прохода между технологическим	
	оборудованием ОД-1...ОД-5	13
07.00.00 СБ	Ограждение прохода между технологическим	
	оборудованием ОД-6...ОД-14	
	Сборочный чертеж	14
07.00.00	Ограждение прохода между технологическим	
	оборудованием ОД -6..ОД -14	15

Обозначение	Наименование	Стр.
08.00.00 СБ	Устройство для демонстрации	
	товаров П -41 ... П -60	
	Сборочный чертеж	16
08.00.00	Устройство для демонстрации	
	товаров П -41 ... П-60	17
09.00.00 СБ	Устройство для демонстрации	
	товаров П -21 ... П -40	
	Сборочный чертеж	18
09.00.00	Устройство для демонстрации	
	товаров П -21... П -40	19
10.00.00 СБ	Устройство для демонстрации	
	товаров П-1 ... П-20	
	Сборочный чертеж	20
10.00.00 СБ	То же	21
10.00.00	Устройство для демонстрации	
	товаров П-1 ... П-20	22
10.00.00	То же	23
10.00.00	"	24
10.00.06	Окантовка крышки	25
10.00.07	Окантовка вертикальная	25
11.00.00 СБ	Люк для ревизии сантехники ДЛ-1, ДЛ-2	
	Сборочный чертеж	26
11.00.00	Люк для ревизии сантехники ДЛ-1, ДЛ-2	27
12.00.00 СБ	Устройство для сушки отпечатков	
	в фотоателье С-1	
	Сборочный чертеж	28
12.00.00	Устройство для сушки отпечатков	
	в фотоателье С-1	29
15.00.00	Окно приема и выдачи	29

Инв.№ подл. | Подп. и дата | Взам.инв.№

Обозначение	Наименование	Стр.
13.00.00СБ	Окно приема и выдачи ОП-1... ОП-3	
	Сборочный чертеж	30
13.00.00	Окно приема и выдачи ОП-1... ОП-3	31
14.00.00СБ	Окно приема и выдачи ОП-4... ОП-6	
	Сборочный чертеж	32
14.00.00	Окно приема и выдачи ОП-4... ОП-6	33
15.00.00СБ	Окно приема и выдачи ОП-7	
	Сборочный чертеж	34
16.00.00СБ	Люк для ревизии сантехники ДЛ-3, ДЛ-4	
	Сборочный чертеж	35
16.00.00	Люк для ревизии сантехники ДЛ-3, ДЛ-4	36
17.00.00СБ	Прилавок часовщика ПЧ-1, ПЧ-2	
	Сборочный чертеж	37
17.00.00СБ	То же	38
17.00.00	Прилавок часовщика ПЧ-1, ПЧ-2	39
18.00.00СБ	Кабина часовщика пристенная ПЧ-3, ПЧ-4	
	Сборочный чертеж	40
18.00.00	Кабина часовщика пристенная ПЧ-3, ПЧ-4	41
18.01.00	Щит	42
19.00.00СБ	Кабина часовщика отдельностоящая ПЧ-5, ПЧ-6	
	Сборочный чертеж	43
19.01.00	Щит	44
20.00.00СБ	Шкаф слаботочных устройств СУ-1... СУ-6	
	Сборочный чертеж	45
20.00.00	Шкаф слаботочных устройств СУ1... СУ-6	46
21.00.00СБ	Шкаф слаботочных устройств СУ-10... СУ-15	
	Сборочный чертеж	47

Обозначение	Наименование	Стр.
21.00.00	Шкаф слаботочных устройств СУ10... СУ15	48
21.01.00	Рама	49
21.02.00	Каркас	50
22.00.00СБ	Шкаф пожарного крана ПК-1 ... ПК-4	
	Сборочный чертеж	51
22.00.00	Шкаф пожарного крана ПК-1... ПК-4	52
22.01.00СБ	Полка для пожарного рукава с кронштейном	
	Сборочный чертеж	53
22.01.00	Полка для пожарного рукава с кронштейном	54
22.01.00СБ	Кабина переговорная отдельностоящая КТ-1	
	Сборочный чертеж	55
23.00.00СБ	То же	56
23.00.00	Кабина переговорная отдельностоящая КТ-1	57
23.01.00	Каркас	58
23.02.00	Дверной блок	59
23.03.00	Сидение	60
23.04.00	Вентиляционная решетка	60
24.00.00СБ	Кабина переговорная пристенная КТ-2	
	Сборочный чертеж	61
24.00.00	Кабина переговорная пристенная КТ-2	62
25.00.00СБ	Решетка вентиляционная ВР-1... ВР-9	
	Сборочный чертеж	63
25.00.00	Решетка вентиляционная ВР-1... ВР-9	64
26.00.00	Решетка вентиляционная ВР-10... ВР-19	64
26.00.00СБ	Решетка вентиляционная ВР-10... ВР-19	
	Сборочный чертеж	65
27.00.00СБ	Решетка воздухозаборная ВХР-1... ВХР-9	
	Сборочный чертеж	66
27.00.00	Решетка воздухозаборная ВХР-1... ВХР-9	67

Инв.№ подл. | Подп. и дата | Взам.инв.№

Обозначение	Наименование	Стр.
28.00.00СБ	Решетка воздухозаборная ВХР-10...ВХР-18	
	Сборочный чертеж	68
28.00.00	Решетка воздухозаборная ВХР-10...ВХР-18	69
29.00.00СБ	Решетка вентиляционная завес РВЗ-1...РВЗ-4	
	Сборочный чертеж	70
29.00.00	Решетка вентиляционная завес РВЗ-1...РВЗ4	71
30.00.00СБ	Решетка вентиляционная завес РВЗ-5...РВЗ-8	
	Сборочный чертеж	72
30.00.00	Решетка вентиляционная завес РВЗ-5...РВЗ-8	73
19.00.00	Кабина часовщика отдельностоящая ПЧ-5, ПЧ-6	74
30.00.00	Решетка вентиляционная завес РВЗ-5...РВЗ-8	74
31.00.00СБ	Витрина внутренняя для выкладки	
	товаров отдельностоящая В-1	
	Сборочный чертеж	75
31.00.00 СБ	То же	76
31.00.00	Витрина внутренняя для выкладки	
	товаров отдельностоящая В-1	77
31.01.00	Каркас	78
32.00.00СБ	Витрина внутренняя для выкладки	
	товаров пристенная В-2	
	Сборочный чертеж	79
32.00.00	Витрина внутренняя для выкладки	
	товаров пристенная В-2	80
33.00.00СБ	Витрина внутренняя для выкладки	
	товаров навесная В-3	
	Сборочный чертеж	81
33.00.00	Витрина внутренняя для выкладки	
	товаров навесная В-3	82

Инв. № подл. | Подпись и дата | Взам. инв. №

Формат А4

Рабочая документация Серии 1.279.9-2 разработана на основании задания Госгражданстроя СССР на проектирование типовых строительных изделий и архитектурных элементов для зданий торговли, общественного питания и бытового обслуживания.

Выпуск содержит рабочие чертежи строительных штучных изделий:

Лючки для подпольных коробок слабых токов
Лючки для сдачи белья в прачечных
Шкафы пожарного крана
Ограждения прохода между технологическим оборудованием
Устройство для сушки отпечатков в фотоателье
Устройство для демонстрации товаров
Окна приема и выдачи
Шкафы слаботочных устройств
Прилавки и кабины часовщиков
Решетки вентиляционные
Лючки для ревизии сантехники
Кабины переговорные пристенные и отдельностоящие
Витрины для выкладки товаров отдельностоящие, пристенные, навесные.

Изделия запроектированы с учетом изготовления их на производственных базах строительных и монтажных организациях, а также на строительных площадках

Инв. № подл. | Подпись и дата | Взам. инв. №

00.00.00 ТО

Техническое описание

Стадия	Лист	Листов
Р		1

Разраб. Прокопенко
Провер. Астапова
Н. контр. Коростелев

ЦНИИЭП торгово-бытовых зданий и предприятий г. Москва

18173 5

Формат А4

Рис. 1

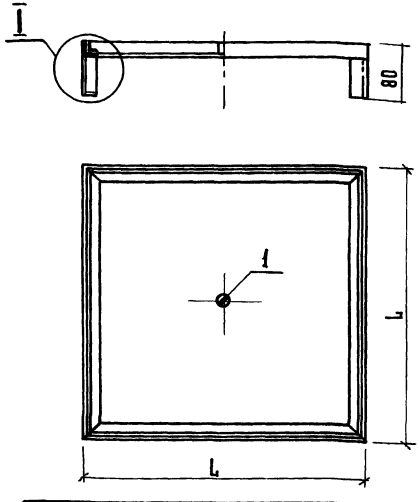

Рис. 2

Остальное - см. рис. 1

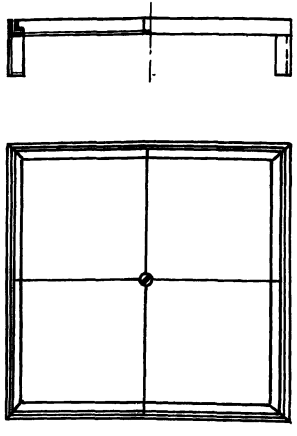

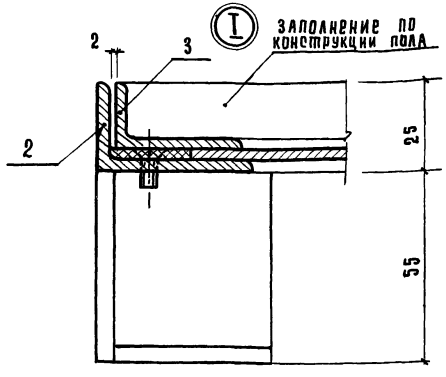

Ключ. поз. 1

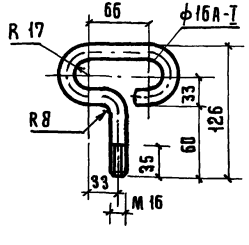

Обозначение	Марка	Рис.	Размеры, мм L	Масса, кг
04.00.00	Л-1	1	200	4.53
-01	Л-2	1	400	8.57
-02	Л-3	2	600	12.98

1 Конструкции люков разработаны для слаботочных устройств, расположенных в полах с покрытием из пластика, паркета, метлахской плитки и естественного камня с высотой крышки люка равной 25мм.
2 Покрытие в крышках выполняется в условиях строительной площадки одновременно с устройством пола в помещениях

Рук.маст.	Виксон		
Гл.инж.	Самовер		
Разраб.	Курочкина		
Пров.	Астапова		
Н.контр.	Коростелев		

04.00.00 СБ

Люк для подпольных коробок слабых токов Л-1... Л-3 Сборочный чертеж

Стадия	Масса	Масштаб
Р	см. табл.	
Лист	Листов 1	

ЦНИИЭП торгово-бытовых зданий и туристских комплексов г. Москва

Копировал Гаврилина

18173 6

Формат 12

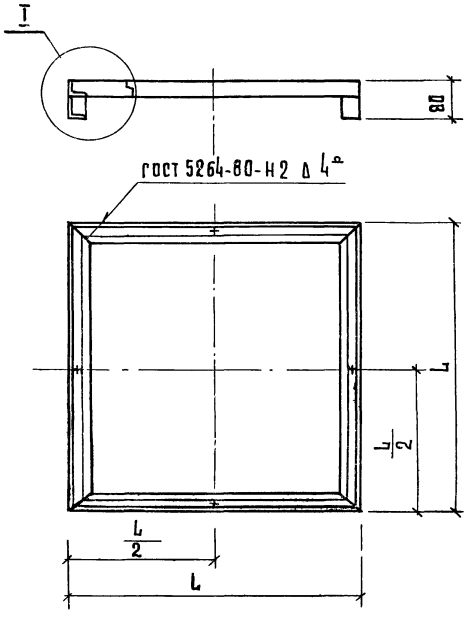

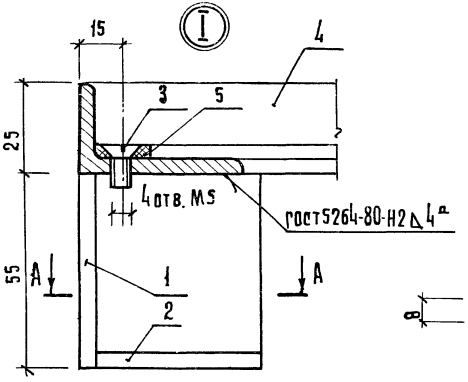

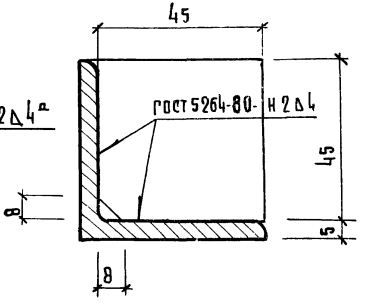

1 Острые кромки притупить.
Сварные швы зачистить
2 Окрасить масляной краской за 2 раза

Обозначение	Размеры, мм L	Масса, кг.
04.01.00	200	2,68
-01	400	4,13
-02	600	5,78

Инв. № подл. | Подпись и дата | Взам. инв. №

Разраб.	Курочкина		
Пров.	Астапова		
Н.контр.	Коростелев		
Копировал	Гаврилина		

04.01.00 СБ

Рама
Сборочный чертеж

Стадия	Масса	Масштаб
Р	см. табл.	
Лист	Листов 1	

ЦНИИЭП торгово-бытовых зданий и туристских комплексов г. Москва

18173 7

Формат А2

Формат	Зона	Поз.	Обозначение	Наименование	Кол.	Примечание
				Документация		
12			04.01.00 СБ	Сборочный чертеж		
				Детали		
Б.Ч		1	04.01.01	Ножка		
				Уголок Б-50×50×5 ГОСТ 8509-72 / Ст3кп ГОСТ 535-79		
				ℓ= 55	4	0.83кг
Б.Ч		2	04.01.02	Подпятник		
				Полоса 5×45 ГОСТ 103-76 / Ст3кп 2 ГОСТ 535-79		
				ℓ= 45	4	0.30 кг
				Стандартные изделия		
		3		Винт М5×12,58.05		
				ГОСТ 7798-70*	4	
			Переменные данные для исполнений			
				04.01.00		

Инв. N подл. | Подп. и дата | Взам. инв. N

Разраб.	Прокопенко		
Пров.	Домапова		
Н.контр.	Коростелев		

Рама

04.01.00

Стадия	Лист	Листов
Р	1	2

ЦНИИЭП г. Москва — Торгово-бытовых зданий и туристических комплексов

формат 11

Формат	Зона	Поз.	Обозначение	Наименование	Кол.	Примечание
				Детали		
Б.Ч		4	04.01.03	Связь		
				Уголок Б-40×25×3 ГОСТ 8510-72 / Ст3кп ГОСТ 535-79		
				ℓ= 200	4	1.55кг
Б.Ч		5	04.01.04	Прокладка		
				Резина листовая		
				ГОСТ 6051-76		
				15×4	0.8	м
				04.01.00-01		
				Детали		
Б.Ч		4	04.01.03-01	Связь		
				Уголок Б-40×25×4 ГОСТ 8510-72 / Ст3кп ГОСТ 535-79		
				ℓ= 400	4	3.0 кг
Б.Ч		5	04.01.04-01	Прокладка		
				Резина листовая		
				ГОСТ 6051-76		
				15×4	1.6	м
				04.01.00-02		
				Детали		
Б.Ч		4	04.01.03-02	Связь		
				Уголок Б-40×25×4 ГОСТ 8510-72 / Ст3кп ГОСТ 535-79		
				ℓ= 600	4	4.65кг
Б.Ч		5	04.01.04-02	Прокладка		
				Резина листовая 15×4		
				ГОСТ 6051-76	2.0	м

Инв. N подл. | Подп. и дата | Взам. инв. N

04.01.00 — Лист 2

18173 8 формат 11

Рис. 1

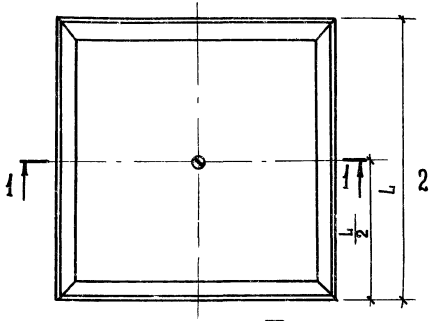

Рис. 2

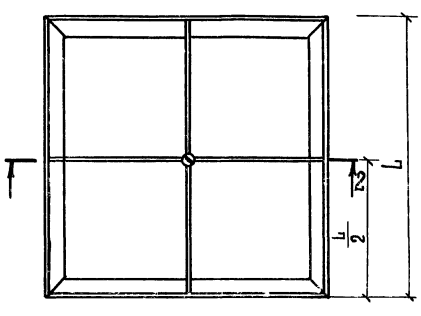

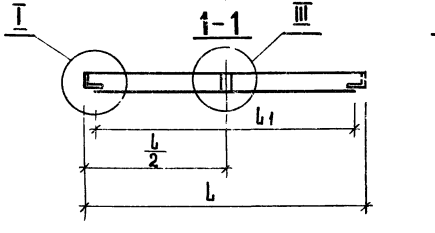

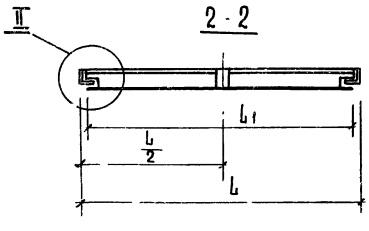

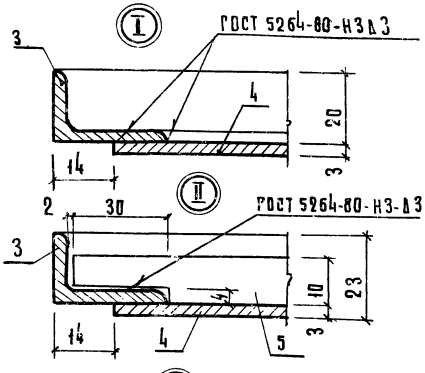

1. Острые кромки притупить. Сварные швы зачистить.
2. Окрасить масляной краской за 2 раза.

Обозначение	Рис.	Размеры, мм L	Размеры, мм L_1	Масса, кг.
04.02.00	1	189	160	1.47
-01	1	388	360	4.06
-02	2	588	560	6.87

Разраб.	Курочкина	04.02.00 СБ	
Пров.	Астапова	Крышка. Сборочный чертеж	Стадия: Р; Масса: см. табл.; Масштаб:
Н.контр.	Коростелев		Лист; Листов 1
		ЦНИИЭП торгово-бытовых зданий и туристских комплексов г. Москва	

Копировал Гаврилина

Инв. № подл. | Подпись и дата | Взам. инв. №

Формат	Зона	Поз.	Обозначение	Наименование	Кол.	Примечание
				Документация		
А2			04.02.00 СБ	Сборочный чертеж		
				Детали		
Б4		1	04.02.01	Патрубок		
				Труба 15		
				ГОСТ 3262-75		
				ℓ=20	1	0.04 кг
				Стандартные изделия		
		2		Винт М16х18.58.05		
				ГОСТ 8878-75	1	
			Переменные данные для исполнений			
				04.02.00		
				Детали		
Б4		3	04.02.02	Связь		
				Уголок Б-32х20х3 ГОСТ 8510-72 Ст3кп ГОСТ 535-79		
				ℓ=188	4	0.85 кг
Б4		4	04.02.03	Дно		
				Лист В3 ГОСТ 19903-74 Ст3кп ГОСТ 16523-70*		
				160х160	1	0.58 кг

			04.02.00	
Разраб.	Прокопенко		Крышка	Стадия: Р; Лист: 1; Листов: 2
Пров.	Астапова			ЦНИИЭП торгово-бытовых зданий и предприятий общественного питания г. Москва
Н. контр.	Коростелев			

Инв. № подл. | Подп. и дата | Взам. инв. №

Формат	Зона	Поз.	Обозначение	Наименование	Кол.	Примечание
				04.02.00-01		
				Детали		
Б4		3	04.02.02-01	Связь		
				Уголок Б-32х20х3 ГОСТ 8510-72 Ст3кп ГОСТ 535-79		
				ℓ=388	4	1.70 кг
Б4		4	04.02.03-01	Дно		
				Лист В3 ГОСТ 19903-74 Ст3кп ГОСТ 16523-70*		
				360х360	1	2.32 кг
				04.02.00-02		
				Детали		
Б4		3	04.02.02-02	Связь		
				Уголок Б-32х20х3 ГОСТ 8510-72 Ст3кп ГОСТ 535-79		
				ℓ=588	4	2.55 кг
Б4		4	04.02.03-02	Дно		
				Лист В3 ГОСТ 19903-74 Ст3кп ГОСТ 535-79		
				560х560	1	3.48 кг
Б4		5	04.02.04	Связь		
				Лента 3х10 Б Ст3кп ГОСТ 6009-74		
				ℓ=278	4	0.80 кг

	04.02.00	Лист 2

Формат	Зона	Поз.	Обозначение	Наименование	Кол.	Примечание
				Документация		
12			04.00.00 СБ	Сборочный чертеж		
				Детали		
12		1	04.00.01	Ключ		
				Круг 16 ГОСТ 2590-71 Ст 3 кл ГОСТ 535-79	1	0.38 кг
				Переменные данные для исполнений		
				04.00.00		
				Сборочные единицы		
11		2	04.01.00	Рама	1	
11		3	04.02.00	Крышка	1	
				04 00.00-01		
				Сборочные единицы		
11		2	04.01.00-01	Рама	1	
11		3	04.02.00-01	Крышка	1	
				04.00.00-02		
				Сборочные единицы		
11		2	04.01.00-02	Рама	1	
11		3	04.02.00-02	Крышка	1	

Инв. N подл. | Подп. и дата | Взам. инв. N

Разраб. Проконенко
Провер. Астапова
Н. контр. Костелев

04.00.00

Люк для подпольных коробок слабых токов Л1 ... Л3

Стадия	Лист	Листов
Р		1

ЦНИИЭП торгово-бытовых зданий и туристских комплексов г. Москва

Формат 11

Формат	Зона	Поз.	Обозначение	Наименование	Кол.	Примечание
				Документация		
12			05.00.00 СБ	Сборочный чертеж		
				Детали		
Б.Ч		1	05.00.01	Крышка		
				Плита древесностружечная		
				ГОСТ 10632-77		
				1200 х 600 х 17		
Б.Ч		2	05.00.02	Облицовка		
				Пластик бумажнослоистый		
				декоративный ГОСТ 9590-76		
				1200 х 600	2	
Б.Ч		3	05.00.03	Брусок		
				Пиломатериал хвойных пород		
				ГОСТ 8486-66		
				600 х 80 х 30	1	
Б.Ч		4	05.00.04	Боковина		
				Фанера клеевая		
				ГОСТ 3916-69*		
				1200 х 250 х 5	2	
				Стандартные изделия		
		5		Ручка РКС		
				ГОСТ 5087-80	1	
		6		Шуруп А 4 х 20		
				ГОСТ 1145-80	10	
		7		Петля ПНЦ-70		
				ГОСТ 5088-80	2	

Инв. N подл. | Подп. и дата | Взам. инв. N

Разраб. Проконенко
Провер. Астапова
Н. контр. Костелев

05.00.00

Люк для сдачи белья в прачечных ЛС-1

Стадия	Лист	Листов
Р		1

ЦНИИЭП торгово-бытовых зданий и туристских комплексов г. Москва

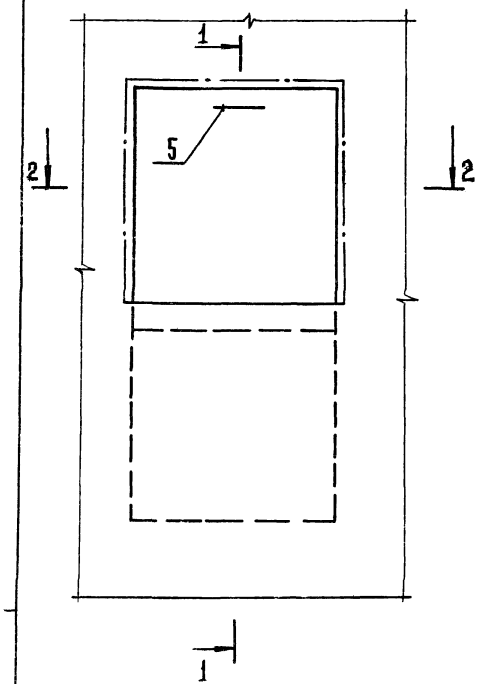

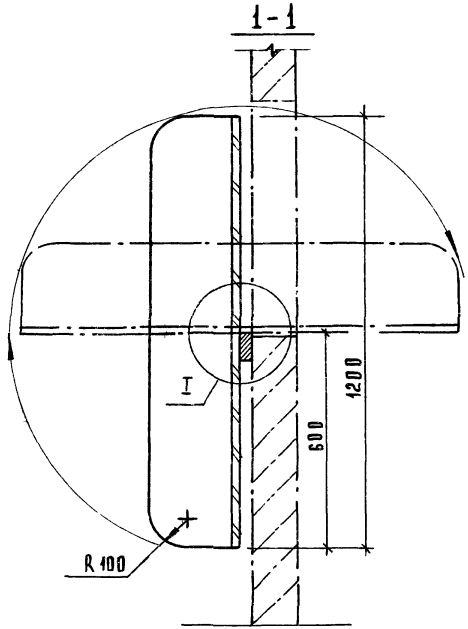

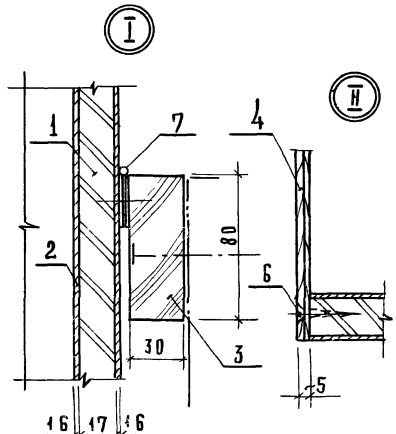

Деревянные поверхности окрасить масляной краской за 2 раза.

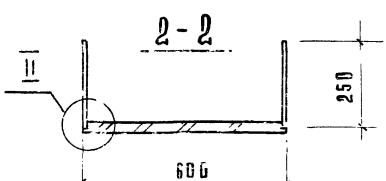

Рук.маст.	Биксон		
Гл.инж.м.	Самовер		
Разраб.	Прокопенко		
Пров.	Астапова		
Н.контр.	Коростелев		

05.00.00СБ

Люк для сдачи белья в прачечных ЛС-1 сборочный чертеж

Стадия	Масса	Масштаб
Р		1:10
Лист	Листов 1	

ЦНИИЭП торгово-бытовых зданий и туристских комплексов г. Москва

18173 12 формат 12

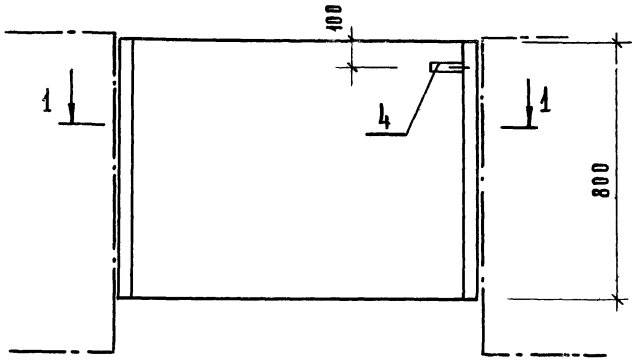

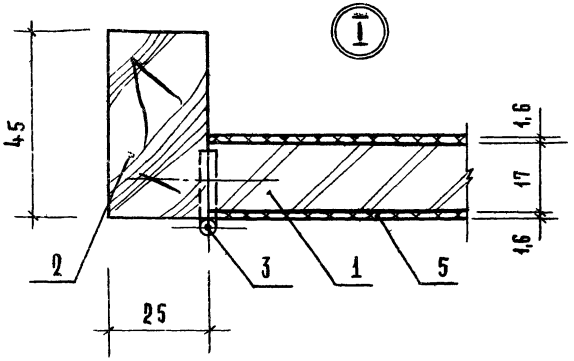

1-1

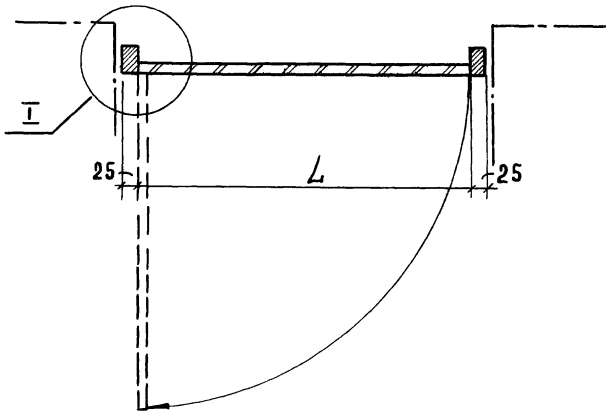

Обозначение	Марка	L, мм
060000	ОД-1	600
-01	ОД-2	800
-02	ОД-3	900
-03	ОД-4	1000
-04	ОД-5	1100

Рук. маст.	Биксон	
Гл. инж.	Самовер	
Разраб.	Симонов	
Пров.	Астапова	
Н. контр.	Коростелев	

06.00.00 СБ

Ограждение прохода между технологическим оборудованием ОД-1...ОД-5
Сборочный чертеж

Стадия	Масса	Масштаб
П		—
Лист	Листов 1	

ЦНИИЭП
Москва

ИНВ. № ПОДЛ. | ПОДПИСЬ И ДАТА | ВЗАМ. ИНВ. №

18173 13

Инв. N подл.	Подп. и дата	Взам. инв. N

Формат	Зона	Поз.	Обозначение	Наименование	Кол. на исполн. 06.00.00-										Примечание
					-	01	02	03	04						
				Документация											
12			06.00.00 СБ	Сборочный чертеж	X	X	X	X	X						
				Детали											
				Плита древесностружечная											
				ГОСТ 10632-77											
Б.Ч		1	06.00.01	Щит 600 × 900	1										
			-01	800 × 900		1									
			-02	900 × 900			1								
			-03	1000 × 900				1							
			-04	1100 × 900					1						

Разраб.	Курочкина		
Провер.	Астапова		
Н. контр.	Коростелев		

06.00.00

Ограждение прохода между технологическим оборудованием ОД-1,.... ОД-5

Стадия	Лист	Листов
Р	1	2

ЦНИИЭП торгово-бытовых зданий и туристских комплексов г. Москва

Формат 11

Инв. N подл.	Подп. и дата	Взам. инв. N

Формат	Зона	Поз.	Обозначение	Наименование	Кол. на исполн. 06.00.00-										Примечание
					-	01	02	03	04						
Б.Ч		2	06.00.02	Брусок											
				Пиломатериал хвойных											
				пород											
				ГОСТ 8486-66											
				800 × 45 × 25	2	2	2	2	2						
				Стандартные изделия											
		3		Петля ПНЦ-70											
				ГОСТ 5088-78	2	2	2	2	2						
		4		Задвижка ЗИД											
				ГОСТ 5090-65	1	1	1	1	1						
				Материалы											
		5		Пластик бумажнослоистый											
				декоративный											
				ГОСТ 9590-76	0.96	1.28	1.44	1.60	1.76						$м^2$

18173 14

06.00.00

Лист 2

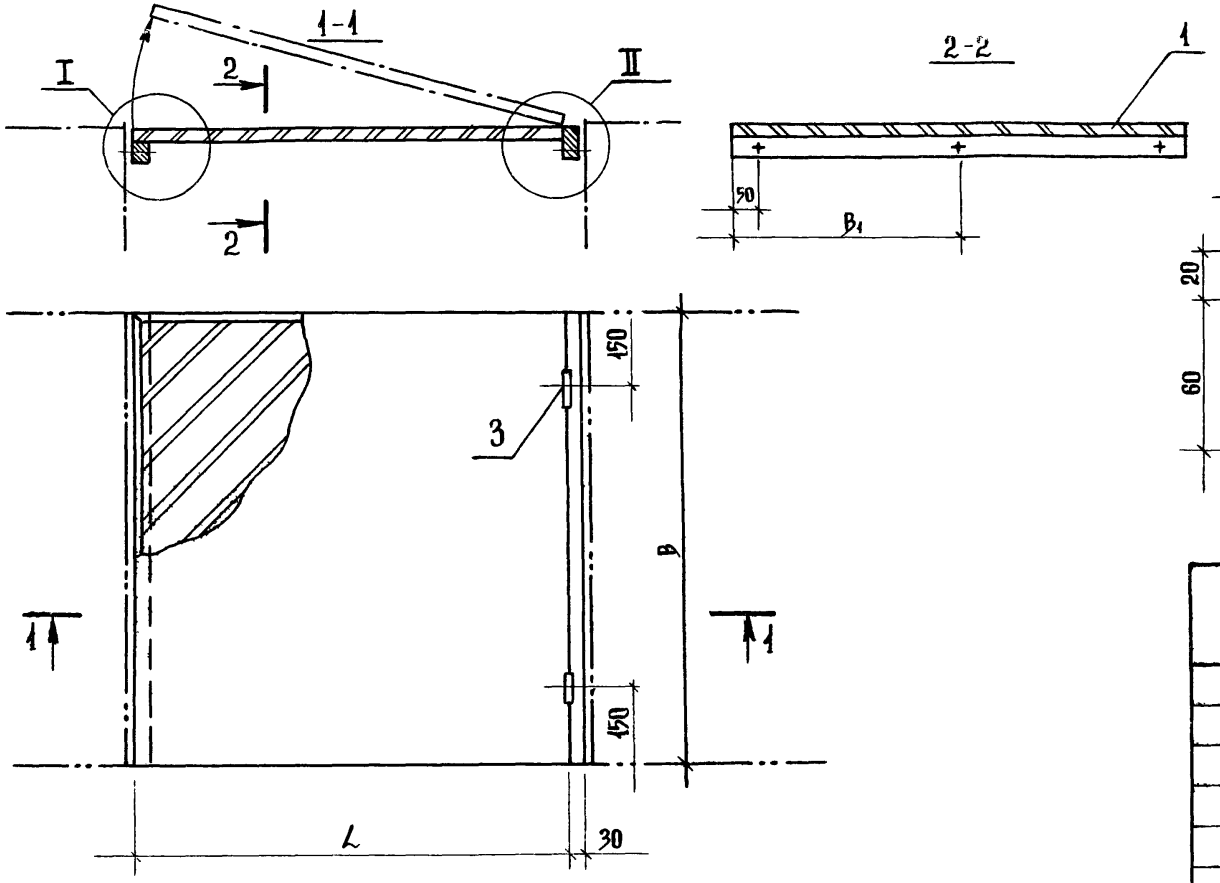

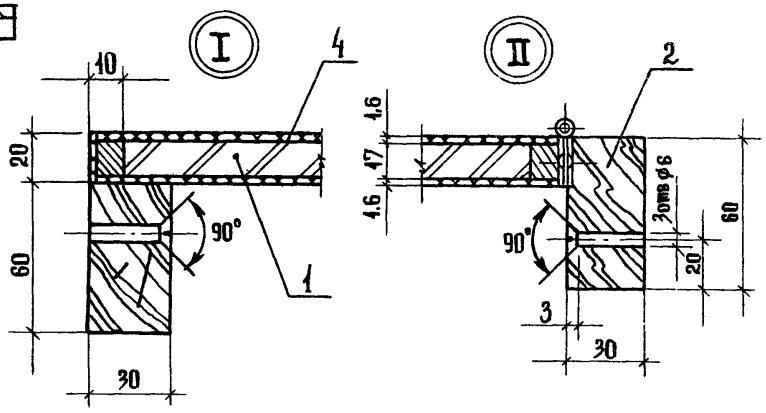

Обозначение	Марка	Размеры, мм		
		L	B	B1
07 00 00	ОА-6	900	700	300
-01	ОА-7	900	800	350
-02	ОА-8	900	900	400
-03	ОА-9	1000	700	300
-04	ОА-10	1000	800	350
-05	ОА-11	1000	900	400
-06	ОА-12	1100	700	300
-07	ОА-13	1100	800	350
-08	ОА-14	1100	900	400

Бруски шпаклевать и окрасить под цвет пластика масляной краской

Рук.маст	Биксон	
Гл.инж.м	Самовер	
Разраб.	Прокопенко	
Проверил	Астапова	
Н.контр.	Коростелев	

07 00 00 СБ

Ограждение прохода между торговым оборудованием ОА-6 ... ОА-14

Сборочный чертеж

Стадия	Масса	Масштаб
Р		—
Лист	Листов 1	

ЦНИИЭП торгово-бытовых зданий и туристских комплексов г. Москва

Инв.№ подл. | Подпись и дата | Взам. инв.№

18473 15 Формат 12

Инв. N подл.	Подп. и дата	Взам. инв. N

Формат	Зона	Поз.	Обозначение	Наименование	Кол. на исполн. 07.00.00-										Примечание
					-	01	02	03	04	05	06	07	08		
				Документация											
12			07.00.00 СБ	Сборочный чертеж	X	X	X	X	X	X	X	X	X		
				Детали											
				Плита											
				Древесностружечная											
				ГОСТ 10632 - 77											
Б.Ч		1	07.00.01	Щит 900 x 700	1										
			-01	900 x 800		1									
			-02	900 x 900			1								
			-03	1000 x 700				1							
			-04	1000 x 800					1						
			-05	1000 x 900						1					

Разраб.	Пинчук		
Провер.	Астапова		
Н. контр.	Коростелев		

07.00.00

Ограждение прохода между технологическим оборудованием ОД-6 .... ОД-14

Стадия	Лист	Листов
Р		2

ЦНИИЭП г. Москва

Торгово бытовых зданий и туристских комплексов

Формат 11

Инв. N подл.	Подп. и дата	Взам. инв. N

Формат	Зона	Поз.	Обозначение	Наименование	Кол. на исполн. 07.00.00-										Примечание
					-	01	02	03	04	05	06	07	08		
			-06	1100 x 700							1				
			-07	1100 x 800								1			
			-08	1100 x 900									1		
Б.Ч		2	07.00.02	Брусок											
				Пиломатериал хвойных											
				пород ГОСТ 8486 - 66											
				700 x 60 x 30	2	2	2	2	2	2	2	2	2		
				Стандартные изделия											
		2		Петля ПНЦ - 70											
				ГОСТ 5088 - 78	2	2	2	2	2	2	2	2	2		
				Материалы											
		4		Пластик бумажнослоистый											
				декоративный											
				ГОСТ 9590 - 76	1.2	1.4	1.6	1.4	1.6	1.8	1.6	1.8	2.0		$м^2$

07.00.00

Лист 2

Формат 11

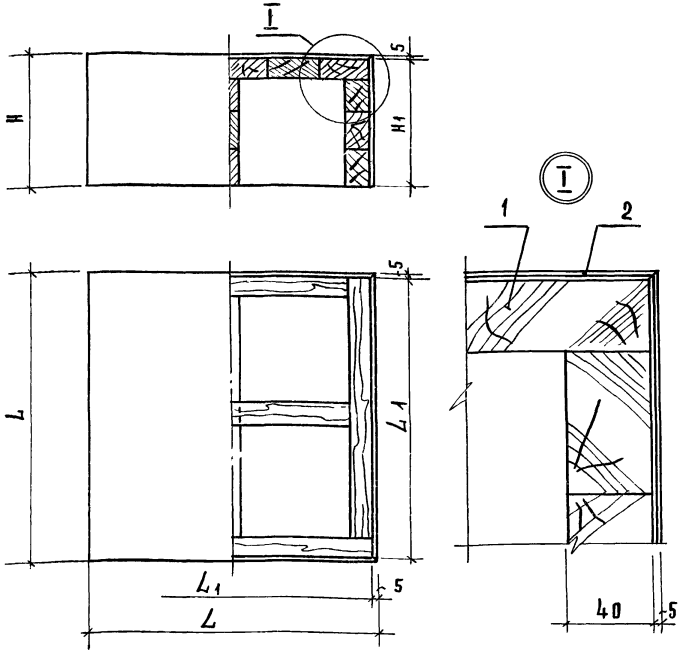

Обозначение	Марка	Размеры, мм			
		L	L1	H	H1
08.00.00	П-41	500	490	200	195
-01	П-42	500	490	400	395
-02	П-43	500	490	600	595
-03	П-44	500	490	800	795
-04	П-45	800	790	200	195
-05	П-46	800	790	400	395
-06	П-47	800	790	600	595
-07	П-48	800	790	800	795
-08	П-49	1000	990	200	195
-09	П-50	1000	990	400	395
-10	П-51	1000	990	600	595
-11	П-52	1000	990	800	795
-12	П-53	1200	1190	200	195
-13	П-54	1200	1190	400	395
-14	П-55	1200	1190	600	595
-15	П-56	1200	1190	800	795
-16	П-57	1500	1490	200	195
-17	П-58	1500	1490	400	395
-18	П-59	1500	1490	600	595
-19	П-60	1500	1490	800	795

1. Деревянные детали подвергаются глубокой пропитке антипиренами, антисептируются.
2. Лицевые поверхности окрашиваются масляной краской за 2 раза.

Рук.маст.	Бикеон	
Гл.инж.	Самовер	
Разраб.	Прокопенко	
Пров.	Астапова	
Н.контр.	Коростелев	

08.00.00СБ

Устройство для демонстрации товаров П-41... П-60
Сборочный чертеж

Стадия	Масса	Масштаб
Р		
Лист	Листов 1	

ЦНИИЭП торгово-бытовых зданий и туристских комплексов г. Москва

18173 17

Формат 12

Инв.№ подл. | Подпись и дата | Взам. инв.№

Формат	Зона	Поз.	Обозначение	Наименование	Кол. на исполн. 08.00.00 - —	01	02	03	04	05	06	07	08	09	Примечание
				Документация											
12			08.00.00 СБ	Сборочный чертеж	×	×	×	×	×	×	×	×	×	×	
				Материалы											
		1		Пиломатериал хвойных пород δ = 40 ГОСТ 8486 - 66	0,026	0,042	0,058	0,074	0,051	0,077	0,110	0,128	0,072	0,110	$м^3$
		2		Фанера клееная ГОСТ 3916 - 69	0,65	1,05	1,45	1,85	1,28	1,92	2,56	3,20	1,80	2,60	$м^2$

Разраб.	Пинчук		
Провер.	Достапова		
Н. контр.	Коростелев		

08.00.00

Устройство для демонстрации товаров П-41 .... П-60

Стадия	Лист	Листов
Р	1	2

ЦНИИЭП торгово-бытовых зданий и туристских комплексов г. Москва

Формат 11

Инв. N подл.	Подп. и дата	Взам. инв. N

Формат	Зона	Поз.	Обозначение	Наименование	Кол. на исполн. 10	11	12	13	14	15	16	17	18	19	Примечание
				Документация											
12			08.00.00 СБ	Сборочный чертеж	×	×	×	×	×	×	×	×	×	×	
				Материалы											
		1		Пиломатериал хвойных пород δ = 40 ГОСТ 8486 - 66	0,136	0,168	0,096	0,134	0,163	0,210	0,139	0,194	0,234	0,282	$м^3$
		2		Фанера клееная ГОСТ 3916 - 69	3,4	4,2	2,4	3,36	4,28	5,25	3,45	4,85	5,85	7,05	$м^2$

08.00.00

Лист 2

Формат 11

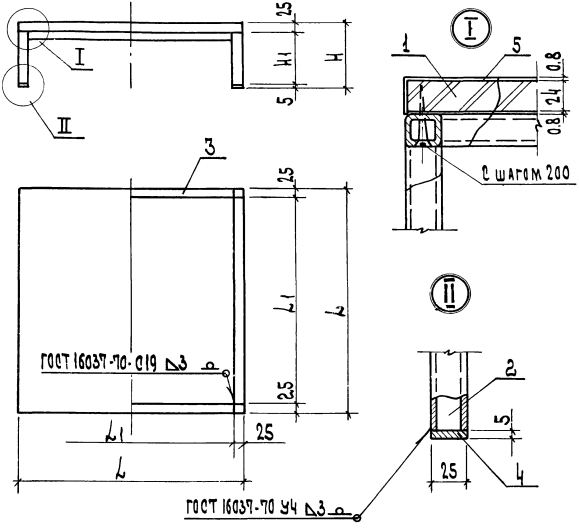

Обозначение	Марка	Размеры, мм			
		L	L1	H	H1
09.00.00	П-21	500	450	200	170
-01	П-22	500	450	400	370
-02	П-23	500	450	600	570
-03	П-24	500	450	800	770
-04	П-25	800	750	200	170
-05	П-26	800	750	400	370
-06	П-27	800	750	600	570
-07	П-28	800	750	800	770
-08	П-29	1000	950	200	170
-09	П-30	1000	950	400	370
-10	П-31	1000	950	600	570
-11	П-32	1000	950	800	770
-12	П-33	1200	1150	200	170
-13	П-34	1200	1150	400	370
-14	П-35	1200	1150	600	570
-15	П-36	1200	1150	800	770
-16	П-37	1500	1450	200	170
-17	П-38	1500	1450	400	370
-18	П-39	1500	1450	600	570
-19	П-40	1500	1450	800	770

1. Крышка обшивована строганым шпоном древесины и покрыта нитролаком по III классу.
2. Металлическое основание окрасить масляной краской за 2 раза.

Рук. маст.	Быков		
Н. инж.	Самодер		
Разраб.	Пичук		
Пров.	Астахова		
Н. контр.	Коростелев		

09.00.00 СБ

Устройство для демонстрации товаров П-21..... П-40
Сборочный чертеж

Стадия	Масса	Масшт.
Р		
Лист	Листов	

ЦНИИЭП торгово-бытовых зданий и туристских комплексов г. Москва

Инв. № подл. | Подп. и дата | Взам. инв. №

Формат 12

Формат	Зона	Поз.	Обозначение	Наименование	Кол. на испол. –	01	02	03	04	05	06	07	08	09	10	11	12	13	14	15	16	17	18	19	Примечание
				Документация																					
12			09.00.00 СБ	Сборочный чертеж	×	×	×	×	×	×	×	×	×	×	×	×	×	×	×	×	×	×	×	×	
				Детали																					
				Крышка																					
				Плита древесностружечная																					
				ГОСТ 10632-77																					
БУ		1	09.00.01	500×500	1	1	1	1																	
			-01	800×800					1	1	1	1													
			-02	1000×1000									1	1	1	1									
			-03	1200×1200													1	1	1	1					
			-04	1500×1500																	1	1	1	1	
				Труба 25×25×3-10																					
				ГОСТ 8639-68																					
БУ		2	09.00.02	Стойка ℓ = 470	4				4				4				4				4				
			-01	ℓ = 370		4				4				4				4				4			
			-02	ℓ = 570			4				4				4				4				4		
			-03	ℓ = 770				4				4				4				4				4	
БУ		3	09.00.03	Связь ℓ = 450	4	4	4	4																	
			-01	ℓ = 750					4	4	4	4													
			-02	ℓ = 950									4	4	4	4									
			-03	ℓ = 1150													4	4	4	4					
			-04	ℓ = 1450																	4	4	4	4	
БУ		4	09.00.04	Заглушка																					
				Полоса $\frac{У\times25\ ГОСТ\ 103-76}{Ст\ 3кп\ ГОСТ\ 535-79}$ ℓ=25	4	4	4	4	4	4	4	4	4	4	4	4	4	4	4	4	4	4	4	4	
				Материал																					
		5		Шпон ГОСТ 2977-77	0,5	0,5	0,5	0,5	1,28	1,28	1,28	1,28	2,0	2,0	2,0	2,0	2,88	2,88	2,88	2,88	4,5	4,5	4,5	4,5	м²

09.00.00

Разраб.	Прокопенко	
Пров.	Астапова	
Н. контр.	Коростелев	

Устройство для демонстрации товара П-21 ... П-40

Стадия	Лист	Листов
Р		1

ЦНИИЭП торгово-бытовых зданий и туристских комплексов г. Москва

Формат 12

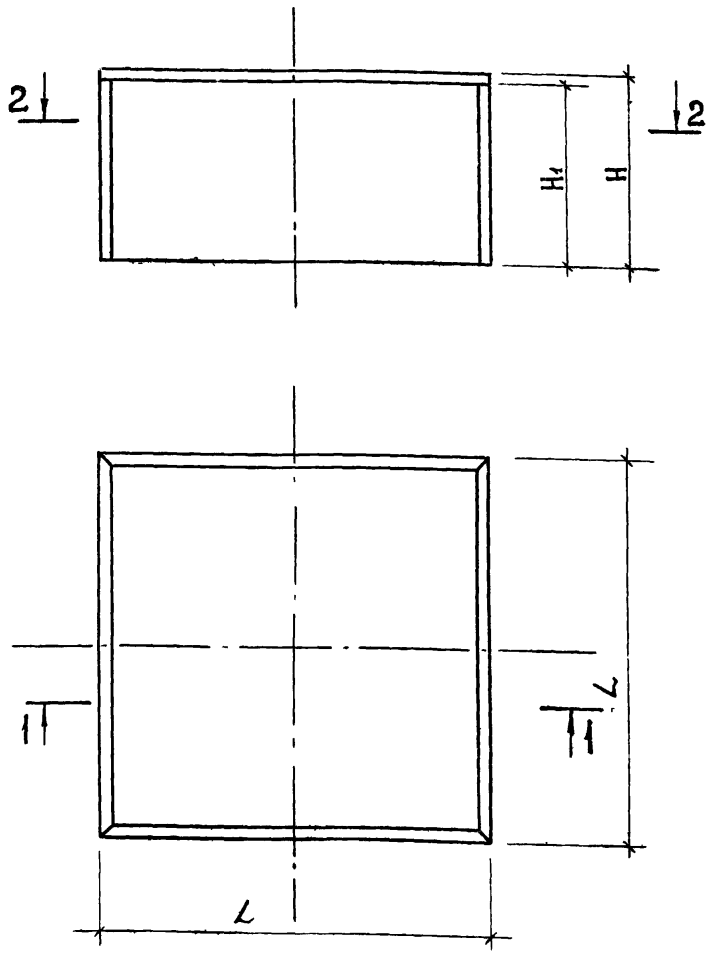

Обозначение	Марка	Размеры, мм					
		L	H	L_1	L_2	L_3	H_1
10.00.00	П-1	500	200	490	440	220	170
-01	П-2	500	400	490	440	220	370
-02	П-3	500	600	490	440	220	570
-03	П-4	500	800	490	440	220	770
-04	П-5	800	200	790	740	370	170
-05	П-6	800	400	790	740	370	370
-06	П-7	800	600	790	740	370	570
-07	П-8	800	800	790	740	370	770
-08	П-9	1000	200	790	940	470	170
-09	П-10	1000	400	990	940	470	370
-10	П-11	1000	600	990	940	470	570
-11	П 12	1000	800	990	940	470	770
-12	П-13	1200	200	1190	1140	570	170
-13	П-14	1200	400	1190	1140	570	370
-14	П-15	1200	600	1190	1140	570	570
-15	П-16	1200	800	1190	1140	570	770
-16	П-17	1500	200	1490	1140	720	170
-17	П-18	1500	400	1490	1440	720	370
-18	П-19	1500	600	1490	1440	720	570
-19	П-20	1500	800	1490	1440	720	770

1. Основание изделия изготовить из древесно-стружечных щитов. Соединение – на нагелях и клее.
2. Облицовка – линолеум, окантовка – алюминиевый уголок.

Рук.маст	Биксон	
Гл.инж.м.	Самовер	
Разраб	Прокопенко	
Провер	Астапова	
Н.контр.	Коростелев	

10.00.00 СБ

Устройство для демонстрации товаров П-1 ... П-20
Сборочный чертеж

Стадия	Масса	Масштаб
Р		—
Лист 1	Листов 2	

ЦНИИЭП торгово-бытовых зданий и туристских комплексов г. Москва

Инв.№ подл. | Подпись и дата | Взам.инв.№:

Формат 12

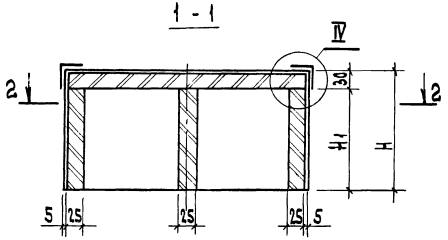
1 - 1
IV
2
2
30
H1
H
5
25
25
25
5

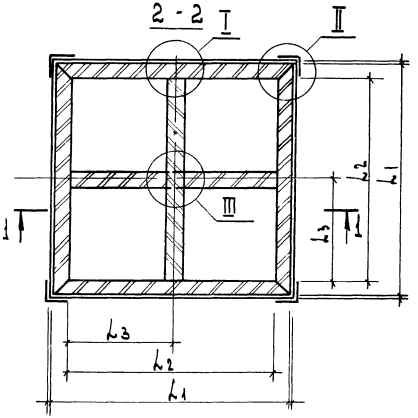
2 - 2
I
II
III
1
1
L2
L1
L3
L1
L3
L2
L1

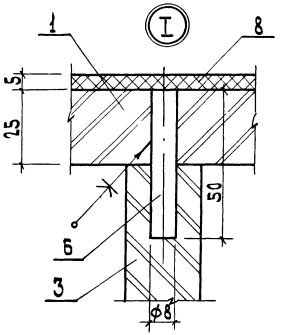
I
1
8
5
25
50
6
3
ϕ8

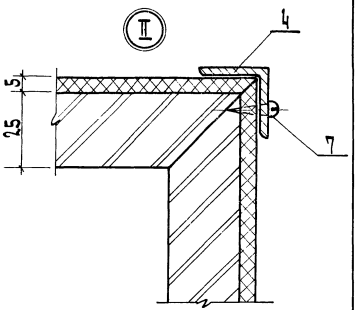
II
4
5
25
7

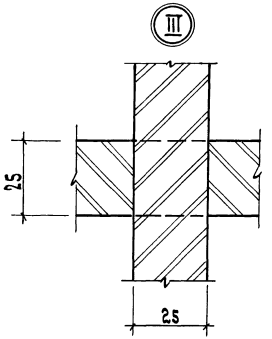
III
25
25

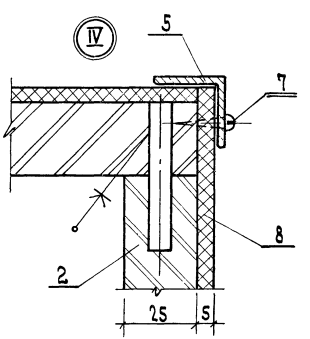
IV
5
7
8
2
25
5

18173 23

Формат	Зона	Поз.	Обозначение	Наименование	Кол. на испол. 10.00.00 —	01	02	03	04	05	06	07	08	09	10	11	12	13	14	15	16	17	18	19	Примечание
				Документация																					
А2			10.00.00 СБ	Сборочный чертеж	×	×	×	×	×	×	×	×	×	×	×	×	×	×	×	×	×	×	×	×	
				Детали																					
				Плита древесностружечная																					
				ГОСТ 8486-66																					
БУ		1	10.00.01	Крышка 490×490	1	1	1	1																	
			-01	790×790					1	1	1	1													
			-02	990×990									1	1	1	1									
			-03	1190×1190													1	1	1	1					
			-04	1490×1490																	1	1	1	1	
БУ		2	10.00.02	Щит 490×170	4																				
			-01	490×370		4																			
			-02	490×570			4																		
			-03	490×770				4																	
			-04	790×170					4																
			-05	790×370						4															
			-06	790×570							4														
			-07	790×770								4													
			-08	990×170									4												
			-09	990×370										4											
			-10	990×570											4										
			-11	990×770												4									
			-12	1190×170													4								
			-13	1190×370														4							
			-14	1190×570															4						
			-15	1190×770																4					
			-16	1490×170																	4				

Взам. инв. N | Подпись и дата | Инв. N подл.

Разраб.	Прокопенко	
Пров.	Астапова	
Н. контр.	Коростелев	

10.00.00

Устройство для демонстрации товаров П-1 ... П-20

Стадия	Лист	Листов
Р	1	3

ЦНИИЭП торгово-бытовых зданий и туристских комплексов г. Москва

18173 23

Формат

Формат	Зона	Поз	Обозначение	Наименование	Кол на испол 10.00.00-																		Примечание
					–	01	02	03	04	05	06	07	08	09	10	11	12	13	14	15	16	17	18	19	
			-17	1490×370																	4			
			-18	1490×570																		4		
			-19	1490×770																			4	
БУ		3	10.00.03	Щит 440×170	2																			
			-01	440×370		2																		
			-02	440×570			2																	
			-03	440×770				2																
			-04	740×170					2															
			-05	740×370						2														
			-06	740×570							2													
			-07	740×770								2												
			-08	940×170									2											
			-09	940×370										2										
			-10	940×570											2									
			-11	940×770												2								
			-12	1140×170													2							
			-13	1140×370														2						
			-14	1140×570															2					
			-15	1140×770																2				
			-16	1440×170																	2			
			-17	1440×370																		2		
			-18	1440×570																			2	
			-19	1440×770																				2
				Окантовка																				
11		4	10.00.06	ℓ = 505	4	4	4	4																
			-01	ℓ = 805					4	4	4	4												
			-02	ℓ = 1005									4	4	4	4								
			-03	ℓ = 1205													4	4	4	4				
			-04	ℓ = 1505																	4	4	4	4

Инв. N подл. | Подпись и дата | Взам. инв. N

Формат	Зона	Поз.	Обозначение	Наименование	Кол. на испол. 10.00.00 –	01	02	03	04	05	06	07	08	09	10	11	12	13	14	15	16	17	18	19	Примечание
				Окантовка																					
11		5	10.00.07	ℓ = 180	4				4				4				4				4				
			-01	ℓ = 380		4				4				4				4				4			
			-02	ℓ = 580			4				4				4				4				4		
			-03	ℓ = 780				4				4				4				4				4	
БУ		6	10.00.08	Нагель																					
				Пиломатериал лиственных																					
				пород ГОСТ 2695-71																					
				ϕ 10×50	14	18	22	26	30	34	38	42	46	50	14	18	22	26	30	34	38	42	46	50	
				Стандартные изделия																					
		7		Шуруп А 3,5×20																					
				ГОСТ 1144-70*	0,01	0,01	0,01	0,01	0,01	0,01	0,01	0,01	0,01	0,01	0,01	0,01	0,01	0,01	0,01	0,01	0,01	0,01	0,01	0,01	кг
				Материалы																					
		8		Линолеум																					
				ГОСТ 7251-77	0,65	1,05	1,45	1,85	1,28	1,92	2,56	4,28	1,8	2,6	3,4	4,2	2,1	3,02	1,98	4,94	3,45	4,69	5,85	7,05	м²

Взам. инв. №

Подпись и дата

Инв. № подл.

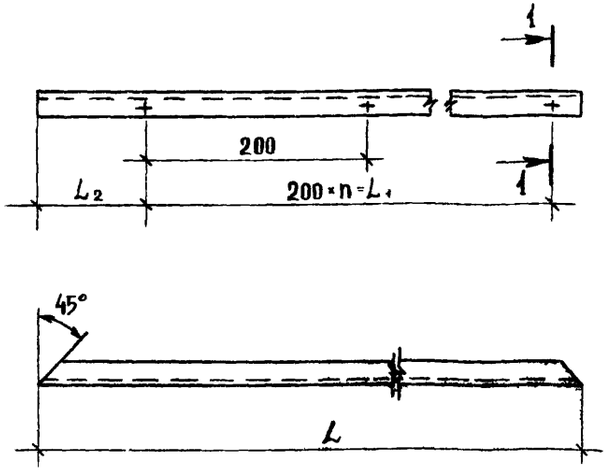

1-1

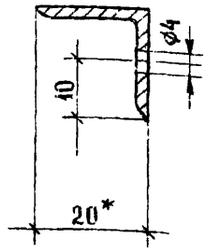

Обозначение	L	L_1	L_2	h	Масса, кг
10.00.06	505	400	52,5	2	0,102
-01	805	600	102,5	3	0,167
-02	1005	800	102,5	4	0,205
-03	1205	1000	102,5	5	0,242
-04	1505	1400	52,5	7	0,302

1. *Размеры для справок

10.00.06

Окантовка крышки

Стадия	Масса	Масштаб
Р	см табл	
Лист	Листов 1	

Уголок равнобокий ПБО-66 ГОСТ 13737-80 / Д16 ТК ГОСТ 8617-75*

ЦНИИЭП торгово-бытовых зданий и туристских комплексов г. Москва

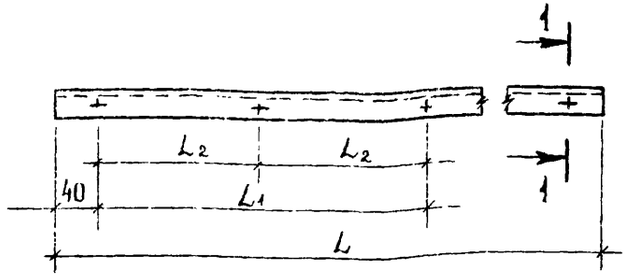

1-1

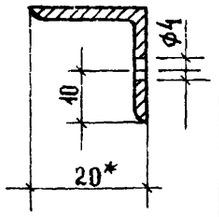

Обозначение	L	L_1	L_2	Масса кг
10.00.07	180	100	-	0,036
-01	380	300	150	0,077
-02	580	500	250	0,117
-03	780	700	350	0,157

1 *Размеры для справок

10.00.07

Окантовка вертикальная

Стадия	Масса	Масштаб
Лист	Листов	

Уголок равнобокий ПБО-66 ГОСТ 13737-80 / Д16 ТК ГОСТ 8617-75*

ЦНИИЭП г. Москва

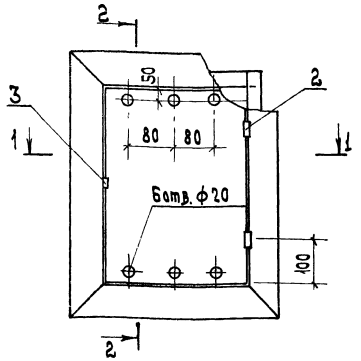

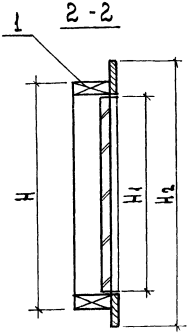

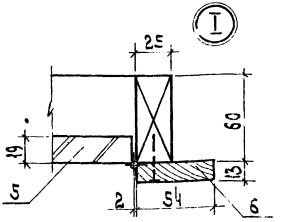

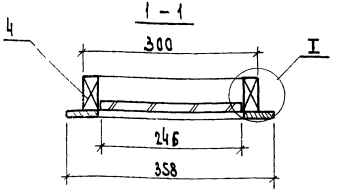

Обозначение	Марка	Размеры, мм		
		H	H1	H2
11.00.00	ДЛ-1	400	356	468
-01	ДЛ-2	1100	1056	1168

1. Деревянные бруски антисептировать и подвергнуть глубокой пропитке антипиренами.
2. Лицевые поверхности шпаклевать и окрасить за 2 раза масляной краской под цвет стены.

Рук. мас.	Биксон	
Гл. инж. м.	Самовер	
Разраб.	Пинчук	
Провер.	Истапова	
Н. контр.	Коростелев	

11.00.00 СБ

Люк для ревизии сантехники ДЛ-1, ДЛ-2. Сборочный чертеж

Стадия	Масса	Масшт
Р		—

Лист | Листов 1

ЦНИИЭП г. Москва — Торгово-бытовых зданий и туристских комплексов

ИНВ. № подл. | Подп. и дата | Взам. инв. №

18173 27

Формат 12

Формат	Зона	Поз.	Обозначение	Наименование	Кол	Примечание
				Документация		
А2			11.00.00 СБ	Сборочный чертеж		
				Детали		
БУ		1	11.00.01	Связь		
				Пиломатериал хвойных		
				пород		
				ГОСТ 8486-66		
				300×60×25	2	
				Стандартные изделия		
		2		Петля ПНЦ-70		
				ГОСТ 5088-78	2	
		3		Пробой П-50		
				ГОСТ 5091-78	2	
			Переменные данные	для исполнений		
				11.00.00		
				Детали		
БУ		4	11.00.02	Связь		
				Пиломатериал хвойных		
				ГОСТ 8486-66		
				400×60×25	2	

БУ		5	11.00.03	Дверка		
				Плита древесностружечная		
				ГОСТ 10632-77	1	
				356×246	1	
				Стандартные изделия		
		6		Наличник тип 2		
				ГОСТ 8242-75	1,7	м
				11.00.00-01		
				Детали		
БУ		4	11.00.02-01	Связь		
				Пиломатериал хвойных		
				пород. ГОСТ 8486-66		
				1100×60×25	2	
БУ		5	11.00.03-01	Щит		
				Плита древесностружечная		
				ГОСТ 10632-77	1	
				1056×246	1	
				Стандартные изделия		
		6		Наличник тип 2		
				ГОСТ 8242-75	3,1	м

Взам. инв. №

Подпись и дата

Инв. № подл.

		11.00.00	
Разраб.	Прокопенко	Люк для ревизии сантехники ДЛ-1, ДЛ-2	Стадия: Р; Лист: 1; Листов: 2
Пров.	Астапова	ЦНИИЭП торгово-бытовых зданий и туристских комплексов г. Москва	
Н. контр.	Коростелев		

	11.00.00
	Лист 2

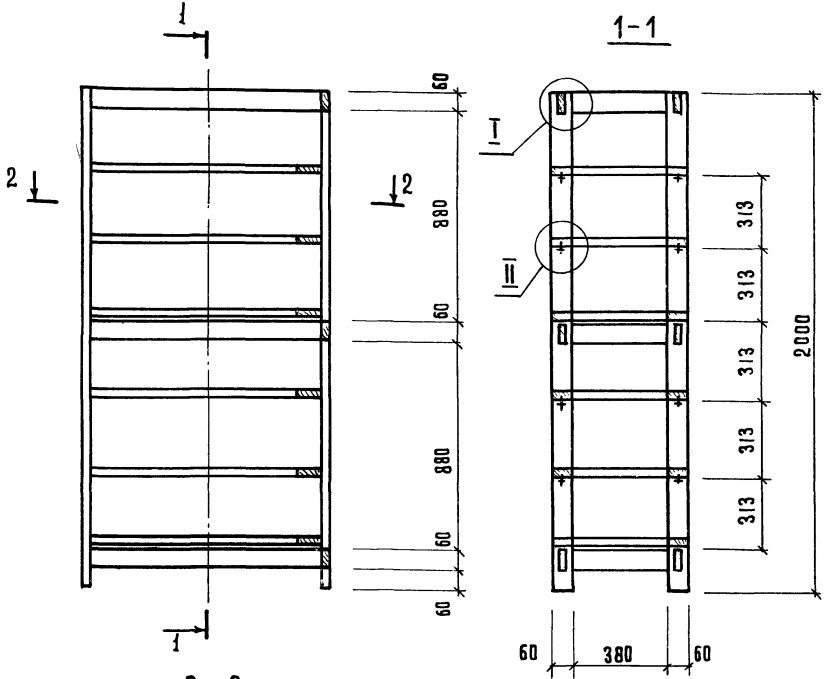

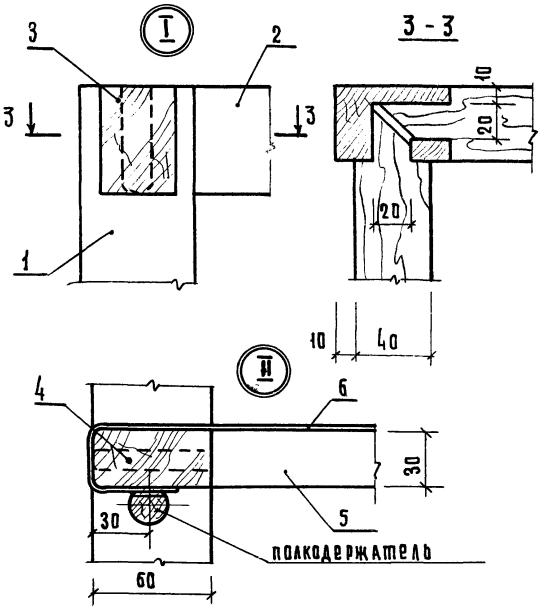

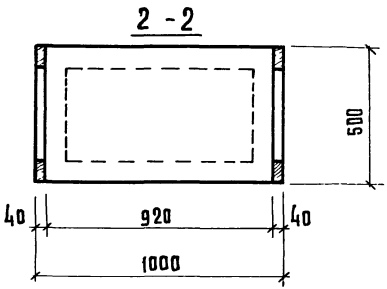

1 Съемные полки-рамки обтянуть марлей /поз. 5/

2 Каркас окрасить белой нитроэмалью /поз. 1,2/

Рук. маст.	Быков		
Гл. инж. м.	Самовер		
Разраб.	Симонов		
Провер.	Астапова		
Н. контр.	Коростелев		

12.00.00.06

Устройство для сушки отпечатков в фотоателье; С-1. Сборочный чертеж

Стадия	Масса	Масштаб
Р		1:20
Лист	Листов 1	

ЦНИИЭП торгово-бытовых зданий и туристских комплексов г. Москва

Копировал Гаврилина

18173 29

Инв. № подл. | Подпись и дата | Взам. инв. №

Формат	Зона	Поз.	Обозначение	Наименование	Кол.	Примечание
				Документация		
А2			12.00.00 СБ	Сборочный чертеж		
				Детали		
				Пиломатериал хвойных		
				пород		
				ГОСТ 8486-66		
Б.Ч		1	12.00.01	Брусок 2000×60×40	4	
Б.Ч		2	12.00.02	Брусок 460×60×40	6	
Б.Ч		3	12.00.03	Брусок 980×60×40	6	
Б.Ч		4	12.00.04	Брусок 920×60×30	12	
Б.Ч		5	12.00.05	Брусок 500×60×30	12	
				Материалы		
		6		Марля		
				ГОСТ 11109-74	3.3	м²

Инв.№ подл. | Подпись и дата | Взам.инв.№

Разраб.	Прокопенко		12.00.00
Пров.	Астапова		Устройство для сушки отпечатков в фотоателье С-1
Н.контр.	Коростелев		Стадия: Р; Лист: ; Листов: 1
			ЦНИИЭП торгово-бытовых зданий и туристских комплексов г. Москва

Формат А1

Формат	Зона	Поз.	Обозначение	Наименование	Кол.	Примечание
				Документация		
А2		1	15.00.00 СБ	Сборочный чертеж		
				Детали		
				Плита		
				древесностружечная		
				ГОСТ 10632-77		
Б.Ч		1	15.00.01	Щит 600×40	1	
Б.Ч		2	15.00.02	Щит 750×40	2	
Б.Ч		3	15.00.03	Щит 600×300	1	
Б.Ч		4	15.00.04	Щит 745×296	2	
				Материалы		
		5		Пластик бумажнослоист.		
				декоративный		
				ГОСТ 9590-76	1.4	м²
				Стандартные изделия		
		6		Дверь 21-10		
				ГОСТ 6629-74	1	
		7		Ручка РКС		
				ГОСТ 5087-80	2	
		8		Петля ПНЦ-70		
				ГОСТ 5088-78	4	
		9		Задвижка 3т		
				ГОСТ 5090-73	2	
		10		Наличник Т3		
				ГОСТ 8242-75	7.5	м

Инв.№ подл. | Подпись и дата | Взам.инв.№

Разраб.	Пинчук		15.00.00
Пров.	Астапова		Окно приема и выдачи ОП-7
Н.контр.	Коростелев		Стадия: Р; Лист: ; Листов: 1
			ЦНИИЭП торгово-бытовых зданий и туристских комплексов г. Москва

Формат А1

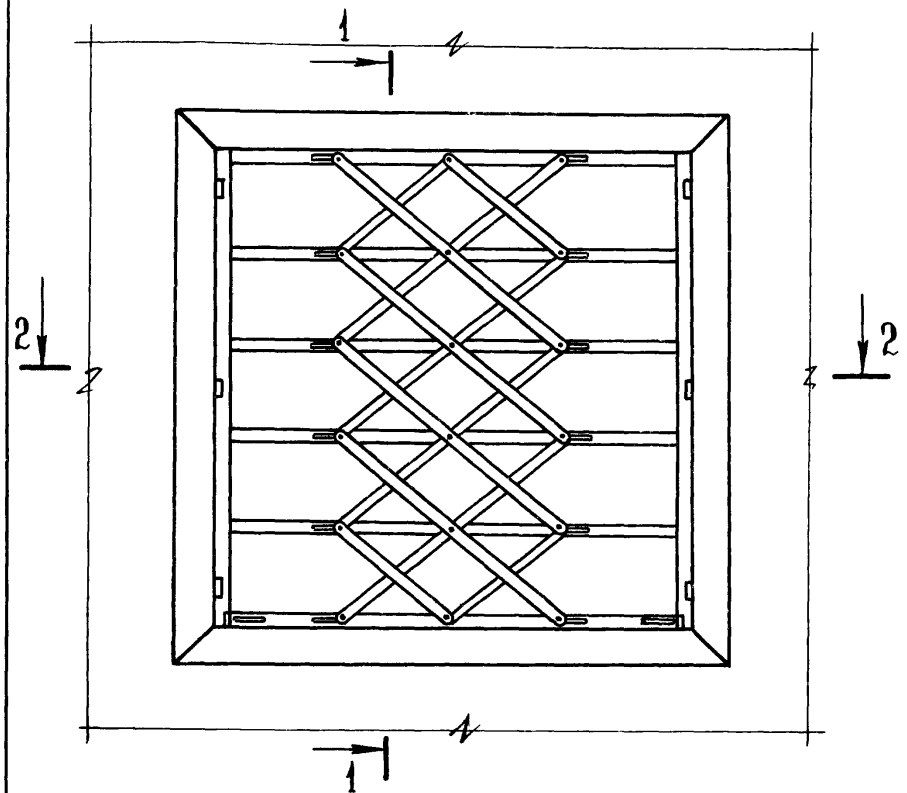

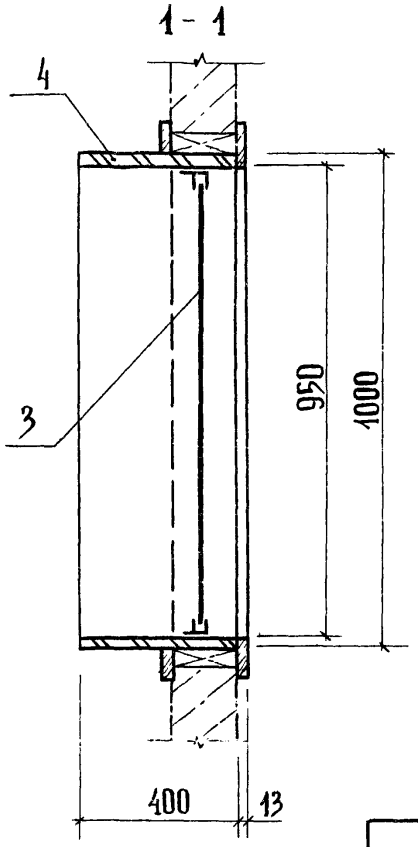

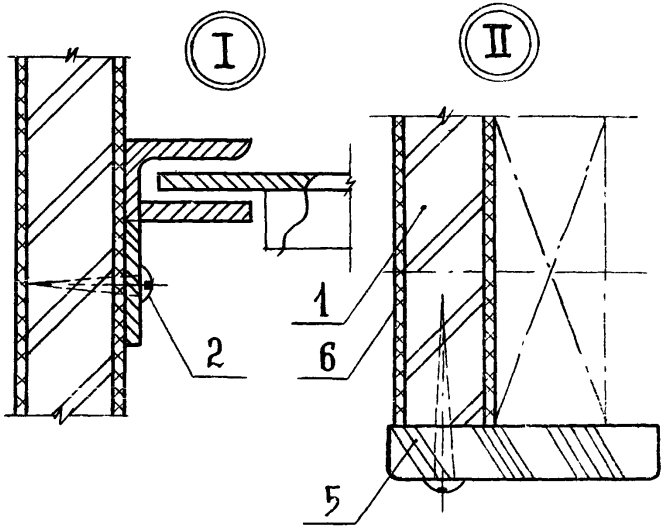

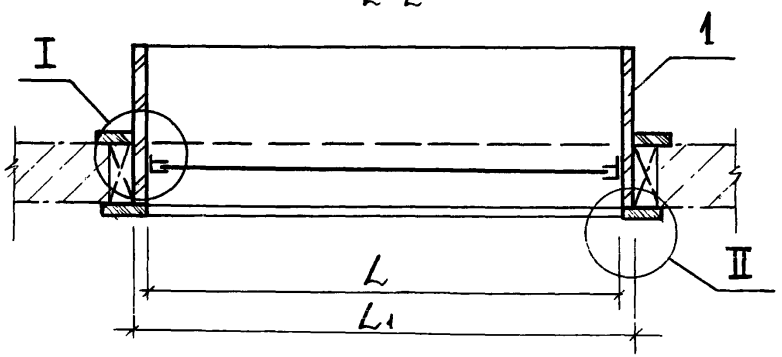

Обозначение	Марка	Размеры, мм	
		L	L1
13.00.00	ОП-1	900	950
-01	ОП-2	1200	1250
-02	ОП-3	1500	1550

Гл.инж.м	Баксон	
Гл.инж.м	Самовер	
Разраб	Симонов	
Проб	Астапова	
Н.контр	Коростелев	

13.00.00 СБ

Окно приема и выдачи ОП-1 ..., ОП-3
Сборочный чертеж

Стадия	Масса	Масштаб
Р		1:10
Лист	Листов 1	

ЦНИИЭП торговых зданий и туристских комплексов г. Москва

Инв.№ подл. | Подпись и дата | Взам. инв.№

10173 31

Формат 12

Формат	Зона	Поз.	Обозначение	Наименование	Кол.	Примечание
				Документация		
12			13.00.00 СБ	Сборочный чертеж		
				Детали		
Б4		1	13.00.01	Щит		
				Плита древесностружечная		
				ГОСТ 10632-77		
				950×400	2	
				Стандартные изделия		
		2		Шуруп А5×20		
				ГОСТ 1144-80	10	
			Переменные данные	для исполнений		
				13 00 00		
				Сборочные единицы		
12		3	82 03.00.00-01	Ограждение металлическое	1	
				Детали		
Б4		4	13.00.02	Щит		
				Плита древесностружечная		
				ГОСТ 10632-77		
				950×400	2	
				Стандартные изделия		
		5		Наличник Т.3		
				ГОСТ 8242-75	7.6	м
				Материалы		
		6		Пластик бумажнослоистый		
				декоративный		
				ГОСТ 9590-76	3.1	м²

		13.00.00	
Разраб	Прокопенко	Окно приёма и выдачи	Стадия: Р; Лист: 1; Листов: 2
Пров.	Астапова	ОП-1... ОП-3	ЦНИИЭП торгово-бытовых зданий и туристских комплексов г. Москва
Н. контр	Коростелев		

Формат А1

Формат	Зона	Поз.	Обозначение	Наименование	Кол.	Примечание
				13.00.00-01		
				Сборочные единицы		
12		3	8203.00.00	Ограждение металлическое	1	
				Детали		
Б4		4	13.00.02-01	Щит		
				Плита древесностружечная		
				ГОСТ 10632-77	2	
				Стандартные изделия		
		5		Наличник Т.3		
				ГОСТ 8242-75	8.8	м
				Материалы		
		6		Пластик бумажнослоистый		
				декоративный		
				ГОСТ 9590-76	3.6	м²
				13.00.00-02		
				Сборочные единицы		
12		3	82.02.00.00	Ограждение металлическое	1	
				Детали		
		4		Щит		
				Плита древесностружечная		
				ГОСТ 10632-77		
				1550×400	2	
				Стандартные изделия		
		5		Наличник Т.3		
				ГОСТ 8242-75	10.0	м
				Материалы		
		6		Пластик бумажнослоистый		
				декоративный		
				ГОСТ 9590-76	4.0	м²

Инв.№ подл. | Подпись и дата | Взам. инв.№

	13.00.00	Лист 2

Формат А1

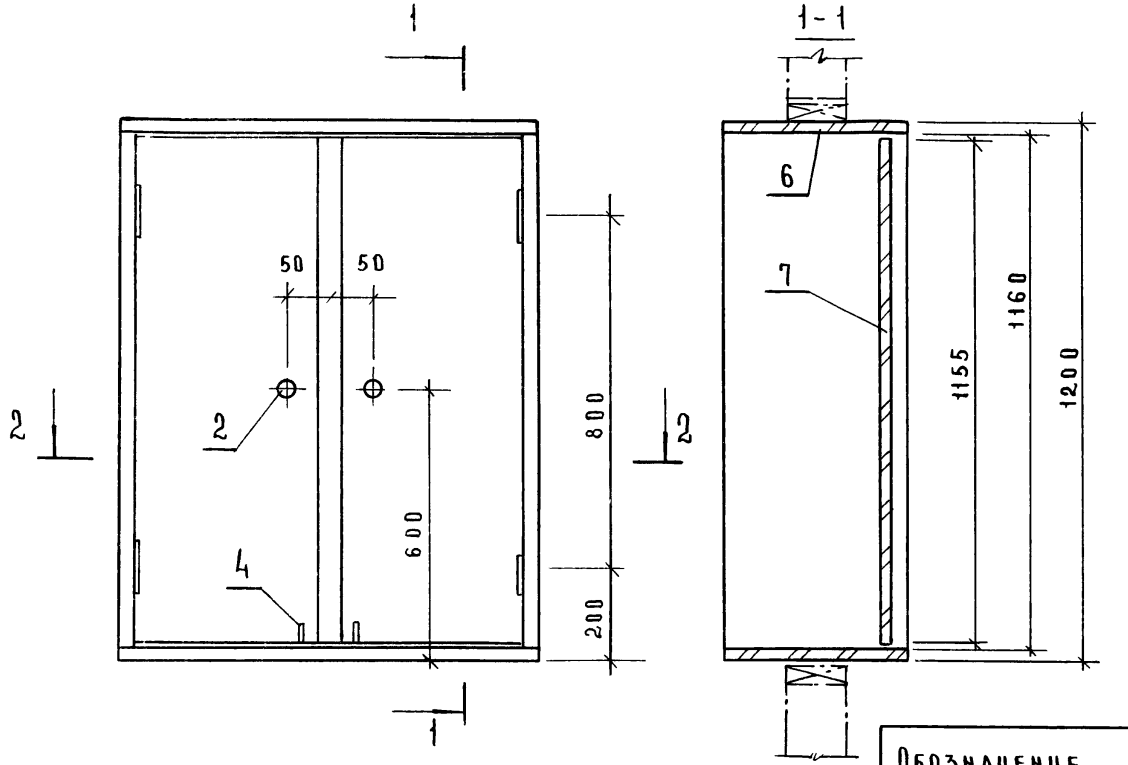

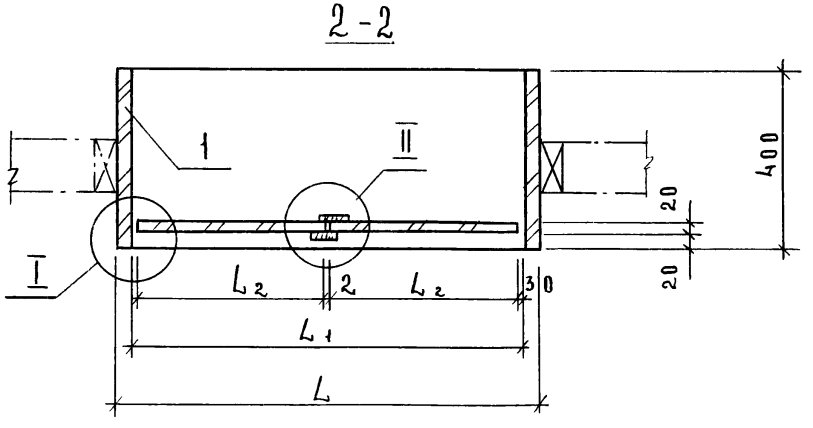

Обозначение	Марка	Размеры, мм		
		L_1	L_1	L_2
14.00.00	ОП-4	900	860	426
-01	ОП-5	1200	1160	576
-02	ОП-6	1500	1460	726

Рук.маст	Биксон	
Гл.инж.	Самовер	
Разраб	Симонов	
Пров	Асталова	
Н.контр	Коростелев	

14.00.00 СБ

Окно приема и выдачи ОП-4... ОП-6
Сборочный чертеж

Стадия	Масса	Масштаб
Р		
Лист	Листов 1	

ЦНИИЭП торговых зданий Москва

Инв.№ подл. | Подпись и дата | Взам. инв.№

Формат	Зона	Поз.	Обозначение	Наименование	Кол.	Примечание
				Документация		
12			14.00.000Сб	Сборочный чертеж		
				Детали		
Бч		1	14.00.01	Щит		
				Плита древесностружечная		
				Гост 10632-77		
				1160×400	2	
				Стандартные изделия		
		2		Ручка РКС		
				Гост 5087-80	2	
		3		Петля ПНЦ-70		
				Гост 5088-78	2	
		4		Задвижка 3т		
				Гост 5090-73	2	
		5		Наличник Т3		
				Гост 8242-75	2,4	м
			Переменные данные для исполнений			
				14.00.00		
				Детали		
				Щит		
				Плита древесностружечная		
				Гост 10632-77		
Бч		6	14.00.02	900×400	2	
Бч		7	14.00.03	1155×426	2	

Разраб.	Прокопенко		14.00.00	
Пров.	Астапова		Окно приема и выдачи ОП-4... ОП-6	Стадия: Р; Лист: 1; Листов: 2
Н. контр.	Коростелев		ЦНИИЭП торгово-бытовых зданий и туристских комплексов г. Москва	

Копировал Гаврилина

Формат 11

Формат	Зона	Поз.	Обозначение	Наименование	Кол.	Примечание
				Материалы		
		8		Пластик бумажнослоистый декоративный Гост 9590-76	5,7	м²
				14.00.00-01		
				Детали		
				Щит		
				Плита древесностружечная		
				Гост 10632-77		
Бч		6	14.00.02-01	1200×400		
Бч		7	14.00.03-01	1155×576		
				Материалы		
				Пластик бумажнослоистый декоративный Гост 9590-76	6,9	м²
				14.00.00-02		
				Детали		
				Щит		
				Плита древесностружечная		
				Гост 10632-77		
Бч		6	14.00.02-02	1500×400	2	
Бч		7	14.00.03-02	1155×726	2	
				Материалы		
		8		Пластик бумажнослоистый декоративный Гост 9590-76	8,5	м²

Инв. № подл. | Подпись и дата | Взам. инв. №

14.00.00 — Лист 2

Копировал Гаврилина

Формат 11

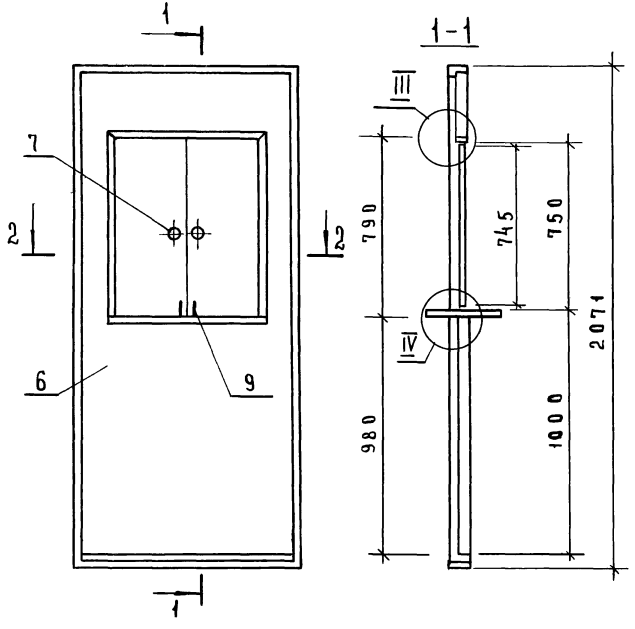

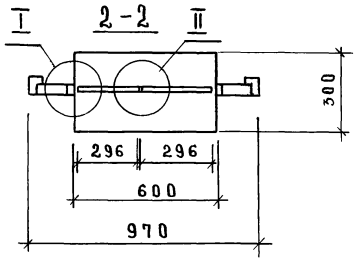

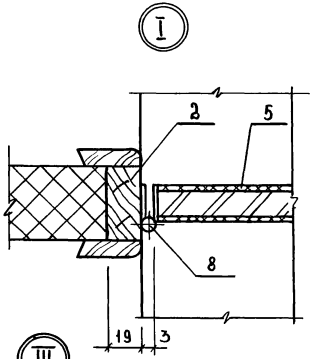

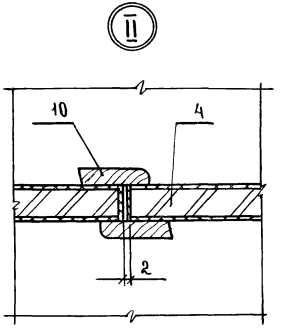

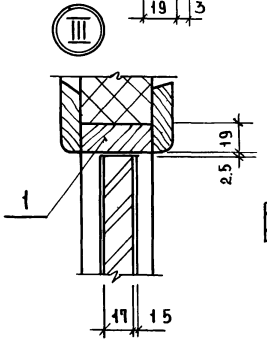

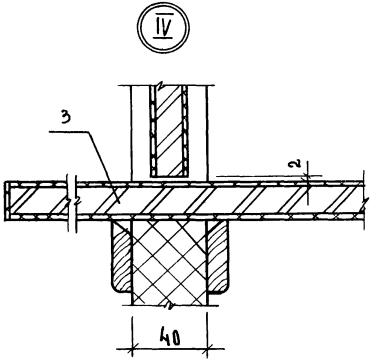

Рук.маст.	Бикбов		
Гл.инж.	Самовер		
Разраб.	Прокопенко		
Провер.	Астапова		
Н.контр.	Коростелев		

15.00.00 СБ

Окно приема и выдачи
ОП-7
Сборочный чертеж

Стадия	Масса	Масштаб
Р		1:15
Лист	Листов 1	

ЦНИИЭП торгово-бытовых зданий и туристских комплексов г. Москва

Инв.№ подл. | Подпись и дата | Взам.инв.№

Формат 12

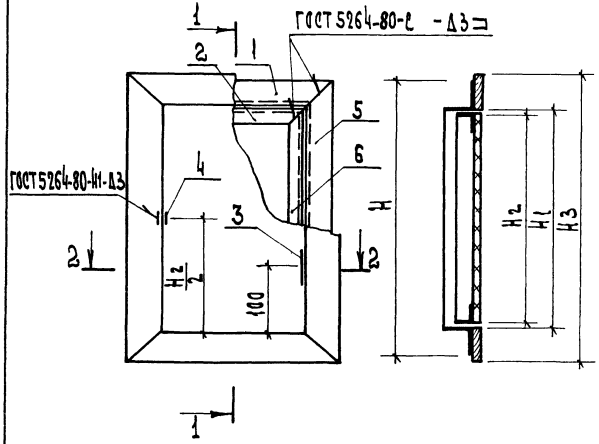

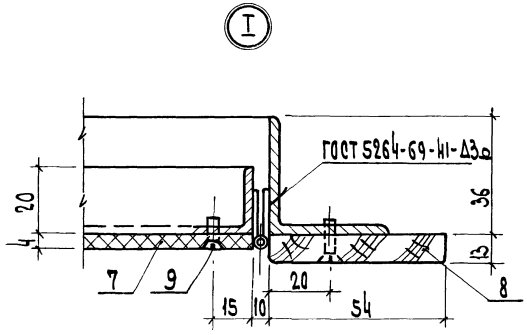

2 - 2

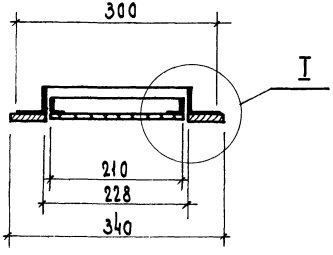

Обозначение	Марка	Размеры, мм				Масса, кг
		H	H1	H2	H3	
16.00.00	ДЛ-3	400	328	310	440	3.62
-01	ДЛ-4	1100	1028	1010	1140	6.69

Окрасить масляной краской за 2 раза

Рук. маст.	Бикеев		
Гл. инж. пр.	Самовер		
Разраб.	Симонов		
Провер.	Астапова		
Н. контр.	Кометелев		

16.00.00 СБ

Люк для ревизии сантехники ДЛ-3, ДЛ-4
Сборочный чертеж

Стадия	Масса	Масштаб
Р	см. табл.	
Лист	Листов 1	

ЦНИИЭП торгово-бытовых зданий и туристских комплексов г. Москва

Формат	Зона	Поз.	Обозначение	Наименование	Кол.	Примечание
				Документация		
12			16.00.00СБ	Сборочный чертеж		
				Детали		
БЧ		1	16.00.01	Связь		
				Уголок Б-36×36×3 ГОСТ 8509-72		
				Ст. 3кп ГОСТ 535-79		
				ℓ = 300	2	1.0 кг.
БЧ		2	16.00.02	Связь		
				Уголок Б-20×20×3 ГОСТ 8509-72		
				Ст. 3кп ГОСТ 535-79		
				ℓ = 210	2	0.4 кг
				Стандартные изделия		
				Петля ПНЦ-70		
		3		ГОСТ 5088-78	2	
		4		Пробой П-50		
				ГОСТ 5091-78	2	
			Переменные данные	для исполнений		
				16.00.00		
				Детали		
БЧ		5	16.00.04	Связь		
				Уголок Б-36×36×3 ГОСТ 8509-72		
				Ст. 3кп ГОСТ 535-79		
				ℓ = 400	2	1.3 кг.
БЧ		6	16.00.05	Связь		
				Уголок Б-20×20×3 ГОСТ 8509-72		
				Ст. 3кп ГОСТ 535-79		
				ℓ = 310	2	0.6 кг.

16.00.00

Разраб.	Прокопенко		
Пров.	Асталова		
Н.контр.	Коростелев		

Люк для ревизии сантехники ДЛ-3; ДЛ-4

Стадия	Лист	Листов
Р	1	2

ЦНИИЭП г. Москва — Торгово-бытовых зданий и туристских комплексов

Инв. № подл. | Подпись и дата | Взам. инв. №

Копировал Гаврилина

Формат 11

Формат	Зона	Поз.	Обозначение	Наименование	Кол.	Примечание
Б.Ч		7	16.00.06	Покрытие		
				Плита асбестоцементная		
				ГОСТ 8423-75		
				210×310	1	
				Стандартные изделия		
		8		Наличник Т. 2		
				ГОСТ 8242-75	1.6	м
		9		Винт М5×16.58.05		
				ГОСТ 10619-63	18	
				16.00.00-01		
				Детали		
БЧ		5	16.00.04-01	Связь		
				Уголок Б-36×36×3 ГОСТ 8509-72		
				Ст. 3кп ГОСТ 535-79		
				ℓ = 1100	2	3,3 квт
БЧ		6	16.00.05-01	Связь		
				Уголок Б-20×20×3 ГОСТ 8509-72		
				Ст. 3кп. ГОСТ 535-79		
				ℓ = 1010	2	1,9 кг.
БЧ		7	16.00.06-01	Покрытие		
				Плита асбестоцементная		
				210×1010	1	
				Стандартные изделия		
		8		Наличник Т2		
				ГОСТ 8242-75	3,0	м
		9		Винт М5×16.58.05		
				ГОСТ 10619-63	36	

16.00.00 — Лист 2

Инв. № подл. | Подпись и дата | Взам. инв. №

Копировал Гаврилина

18173 37

Формат 11

Вид К

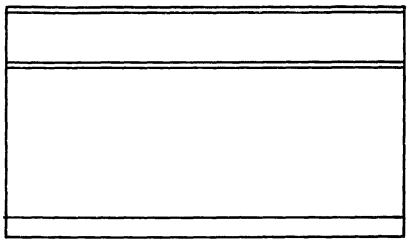

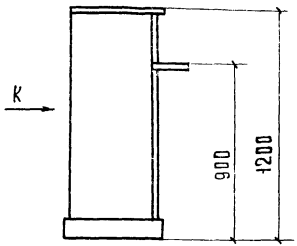

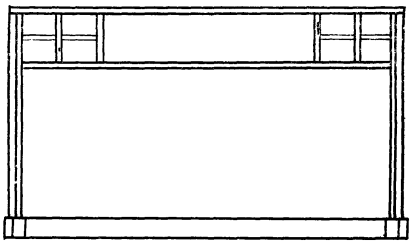

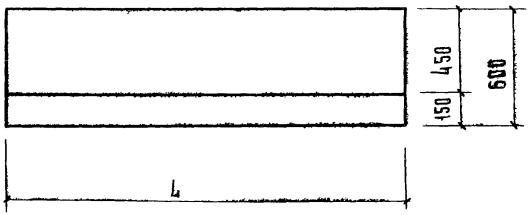

Обозначение	Марка	L, мм
17.00.00	П4-1	1200
-0.1	П4-2	2000

1. Материал - древесностружечная плита;
   шпон строганый.
2. Соединение щитов на шкантах и клее.
3. Отделка матирующим нитролаком по III классу.

			17.00.00 СБ
Прилавок часовщика П4-1; П4-2 Сборочный чертеж		Стадия	Масса	Масштаб
		Р		
		Лист 1	Листов 2
		ЦНИИЭП торгово-бытовых зданий и туристских комплексов г. Москва	
Рук.маст.	Бикеон		
Гл.инж.м.	Самовер		
Рпзраб.	Пинчук		
Провер.	Астапова		
Н.контр.	Коростелев		

Копировал Гаврилина

Инв.№подл. | Подпись и дата | Взам.инв.№

1 - 1

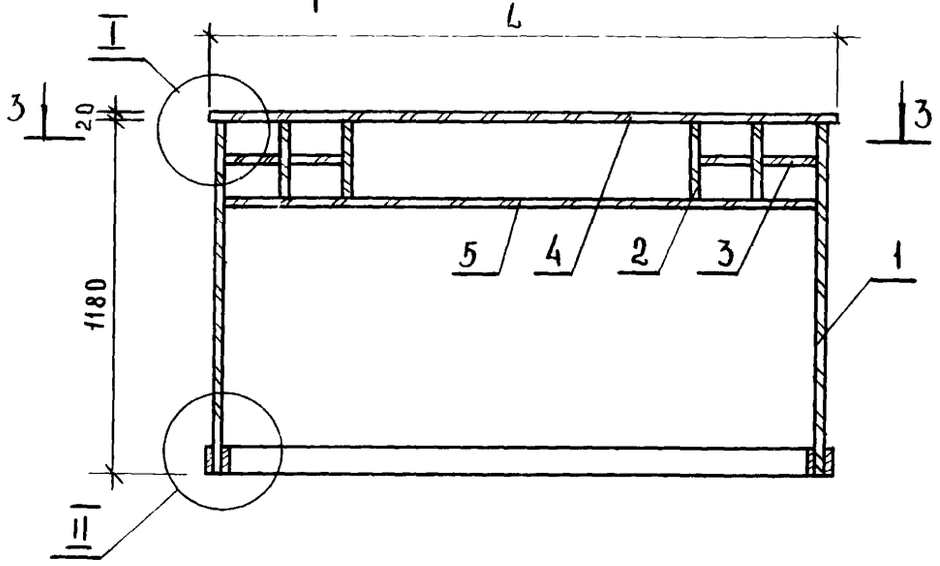

2 - 2

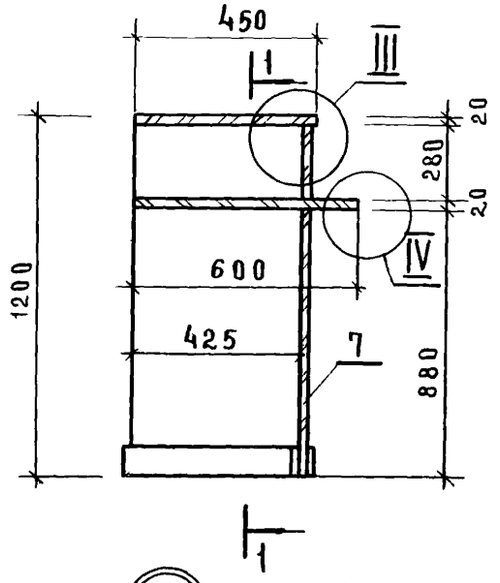

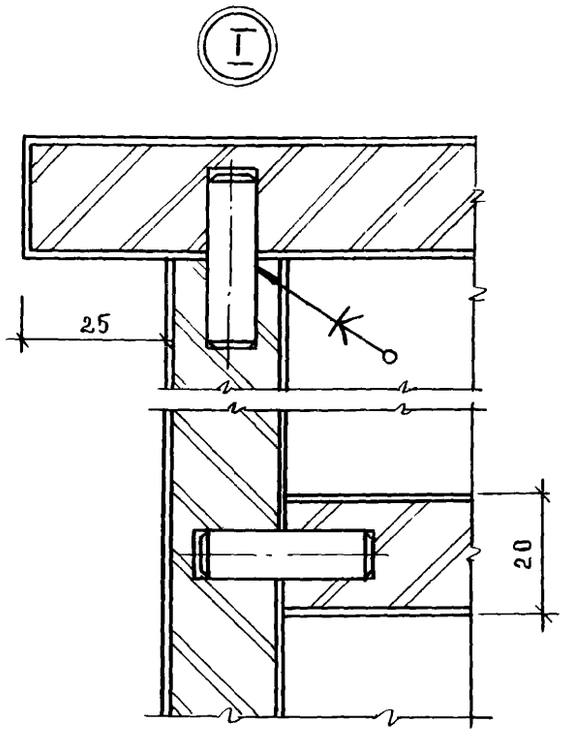

3 - 3

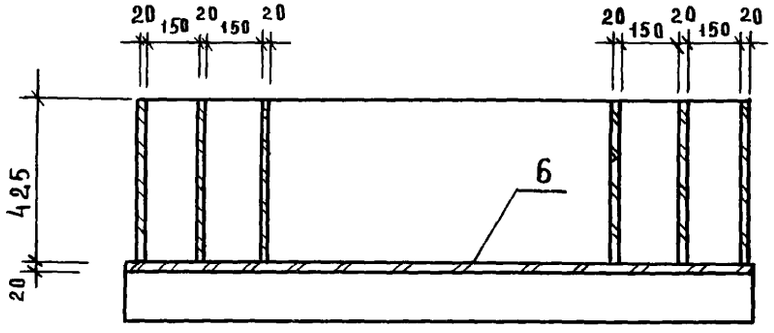

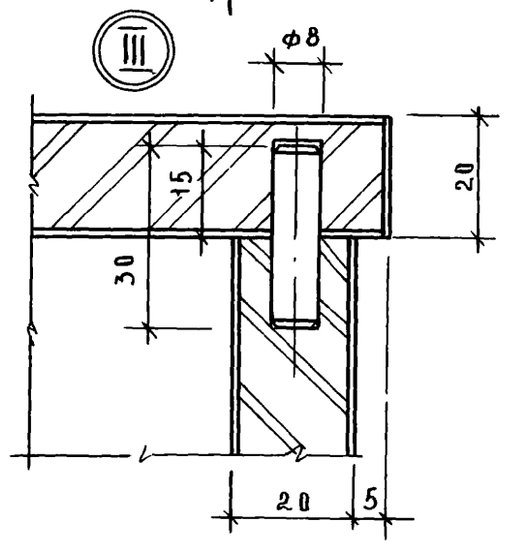

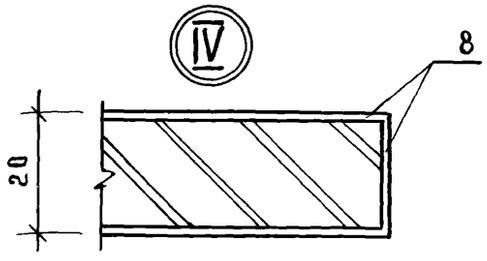

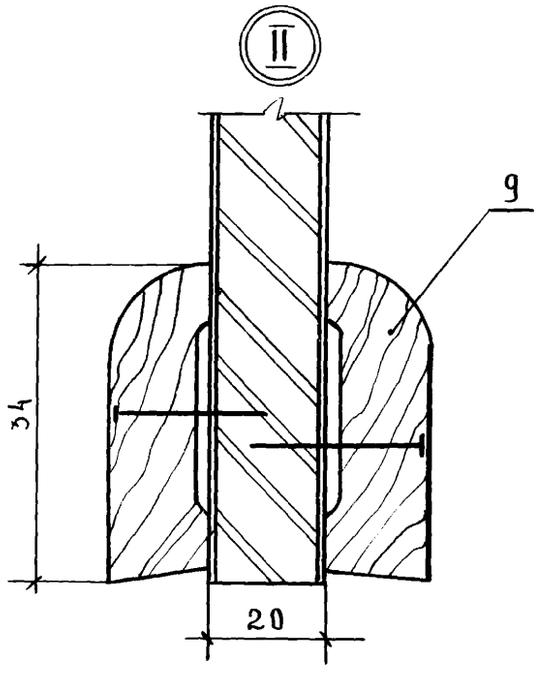

Инв. № подл. | Подпись и дата | Взам. инв. №

Формат	Зона	Поз.	Обозначение	Наименование		Примечание
				Документация		
12			17 00 00 СБ	Сборочный чертеж		
				Детали		
				Плита		
				древесностружечная		
				ГОСТ 10632-77		
БЧ		1	17.00.01	1180×425	2	
БЧ		2	17.00.02	280×425	4	
БЧ		3	17.00.03	150×425	4	
			Переменные данные	**Для исполнений**		
				17.00.00		
				Детали		
				Плита		
				древесностружечная		
				ГОСТ 10632-77		
БЧ		4	17.00.04	Щит 1200×450	1	
БЧ		5	17.00.05	Щит 1060×600	1	
БЧ		6	17.00.06	Щит 1200×280	1	
БЧ		7	17.00.07	Щит 1200×880	1	

Инв.№ подл. | Подпись и дата | Взам. инв.№

Разраб.	Прокопенко		17.00.00
Пров.	Астапова		Прилавок часовщика ПЧ-1; ПЧ-2
Н.контр.	Коростелев		Стадия Р; Лист 1; Листов 2
			ЦНИИЭП торгово-бытовых зданий и туристских комплексов г. Москва

Формат А1

Формат	Зона	Поз.	Обозначение	Наименование		Примечание
				Материал		
		8		Шпон строганый		
				ГОСТ 2977-77	8.9	м²
				Стандартные изделия		
		9		Плинтус		
				ГОСТ 8242-75	42.	м
				17.00.00-01		
				Детали		
				Плита		
				древесностружечная		
				ГОСТ 10632-77		
БЧ		4	17.00.04-01	Щит 2000×450	1	
БЧ		5	17.00.05-01	Щит 1860×600	1	
БЧ		6	17.00.06-01	Щит 2000×280	1	
БЧ		7	17.00.06-01	Щит 2000×880	1	
				Материалы		
		8		Шпон строганый		
				ГОСТ 2977-77	12.2	м²
				Стандартные изделия		
		9		Плинтус ГОСТ 8242-75	5.8	м

Инв.№ подл. | Подпись и дата | Взам. инв.№

17.00.00	Лист 2

Формат А1

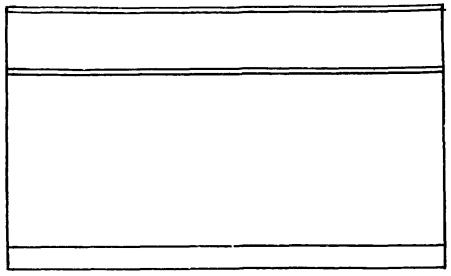

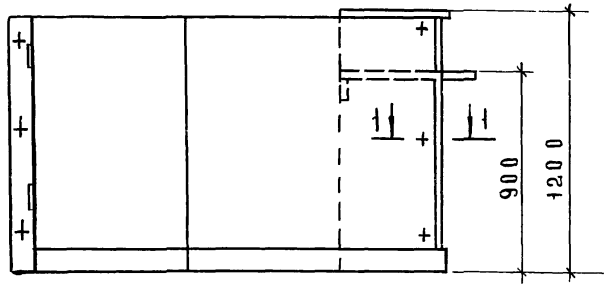

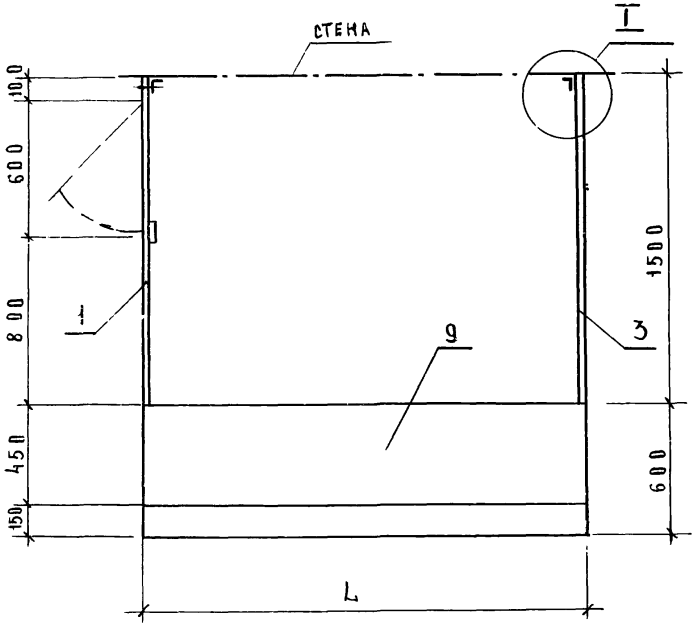

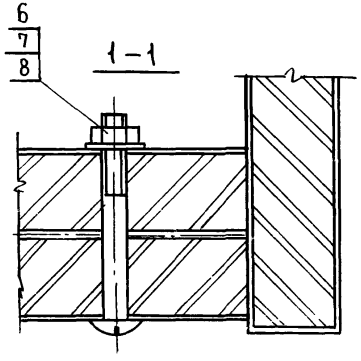

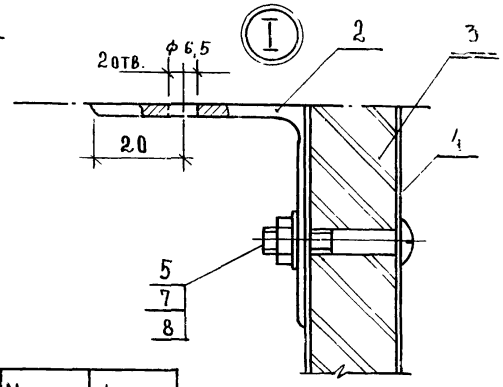

Обозначение	Марка	L, мм
18.00.00	П4-3	1200
-01	П4-4	2000

Рук.маст	Биксон	
Гл.инж.	Самовер	
Разраб	Прокопенко	
Пров	Астапова	
Н.контр	Коростелев	

18.00.00 СБ

Кабина часовщика пристенная П4-3; П4-4 Сборочный чертеж

Стадия	Масса	Масштаб
Р		
Лист	Листов 1	

ЦНИИЭП г.Москва — Торгово-бытовых зданий и туристских комплексов

Инв.№ подл. | Подп. и дата | Взам.инв.№

Формат	Зона	Поз.	Обозначение	Наименование		Примечание
				ДОКУМЕНТАЦИЯ		
12			18.00.00 СБ	Сборочный чертеж		
				СБОРОЧНЫЕ ЕДИНИЦЫ		
12		1	18.01.00	Щит	1	
				ДЕТАЛИ		
БЧ		2	18.00.01	СТЯЖКА		
				Уголок Б-50×50×3 ГОСТ 8509-72 / Ст3кп ГОСТ 535-79		
				L = 50	6	1.8 кг
БЧ		3	18.00.02	Щит		
				плита древесностружечная		
				ГОСТ 10632-77	1	
				1930×1180	1	
				МАТЕРИАЛЫ		
		4		Шпон строганый		
				ГОСТ 2977-77	4,8	м²

Разраб.	Прокопенко		Кабина часовщика приемная П4-3; П4-4	18.00.00		
Пров	Астапова			Стадия: Р	Лист: 1	Листов: 2
Н. контр.	Коростелев			ЦНИИЭП торгово-бытовых зданий и туристских комплексов г. Москва		

Инв. № подл. | Подпись и дата | Взам. инв. №

Формат А1

Формат	Зона	Поз.	Обозначение	Наименование	Кол.	Примечание
				СТАНДАРТНЫЕ ИЗДЕЛИЯ		
				Болты ГОСТ 7801-72		
		5		М6×40.58.05	6	
		6		М6×60.58.05	6	
		7		Гайка М6.5		
				ГОСТ 5915-70*	12	
		8		Шайба 6 65г		
				ГОСТ 6402-70*	12	
			Переменные данные	ДЛЯ ИСПОЛНЕНИЙ		
				18.00.00		
				СБОРОЧНЫЕ ЕДИНИЦЫ		
12		9	17.00.00	Прилавок часовщика	1	
				18.00.00-01		
				СБОРОЧНЫЕ ЕДИНИЦЫ		
12		9	17.00.00-01	Прилавок часовщика	1	

	18.00.00	Лист 2

10173 42 Формат А1

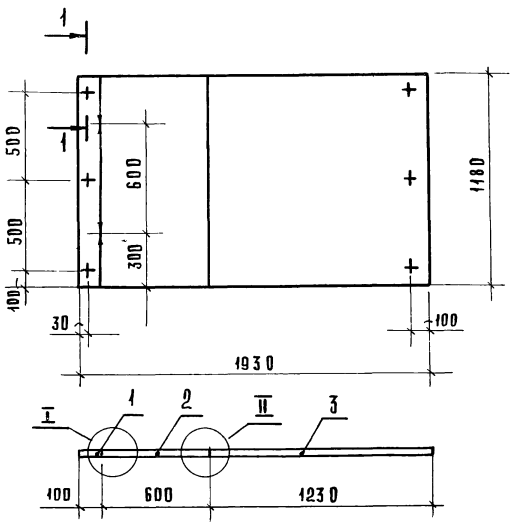

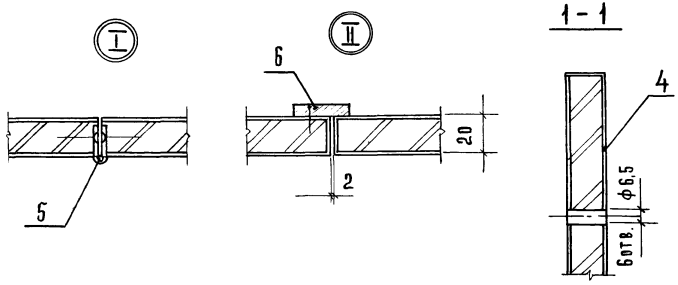

Формат	Зона	Поз.	Обозначение	Наименование		Примечание
				Детали		
				Плита		
				Древесностружечная		
				ГОСТ 10632-77		
БЧ		1	18.01.01	Щит 1180×100	1	
БЧ		2	18.01.02	1180×600	1	
БЧ		3	18.01.03	1180×1230	1	
				Материалы		
		4		Шпон строганый δ=0,8		
				ГОСТ 2977-77	4,8	м²
				Стандартные изделия		
		5		Петля ПНЦ-70		
				ГОСТ 5088-78	2	
		6		Наличник 3		
				ГОСТ 8242-75	1,2	м

Рук. маст.	Биксон	
Гл. инж.	Самовер	
Разраб.	Симонов	
Пров.	Астапова	
Н. контр.	Коростелев	

18.01.00

Щит

Стадия	Масса	Масштаб
Р		1:20
Лист	Листов 1	

ЦНИИЭП торговых зданий и туристских комплексов г. Москва

Инв. № подл. | Подпись и дата | Взам. инв. №

18173 43 Формат 12

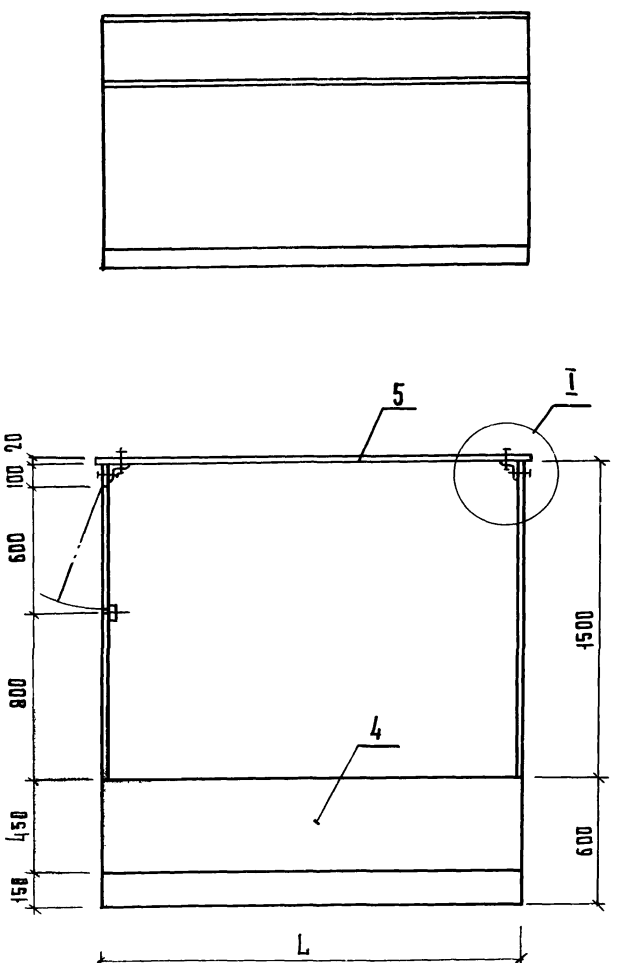

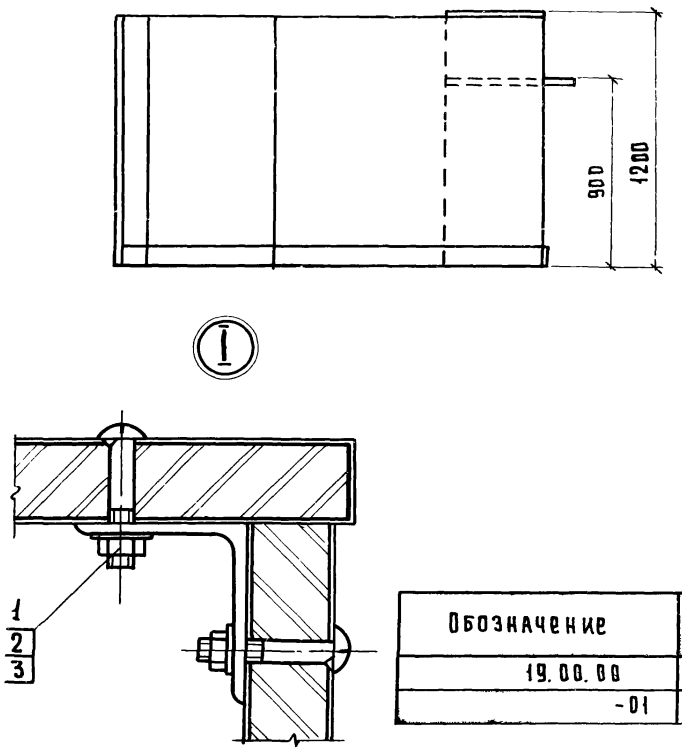

Обозначение	Марка	L, мм
19.00.00	П4-5	1200
-01	П4-6	2000

				19.00.00СБ
				Кабина часовщика отдельностоящая П4-5; П4-6. Сборочный чертеж
				Стадия: Р; Масса: ; Масштаб: 1:20
				Лист; Листов 1
Рук. маст.	Никсон			ЦНИИЭП торгово-бытовых зданий и туристских комплексов г. Москва
Гл. инж. м.	Самовер			
Разраб.	Симонов			
Пров.	Астапова			
Н. контр.	Коростелев			

Копировал Гаврилина

18173 44

Формат 12

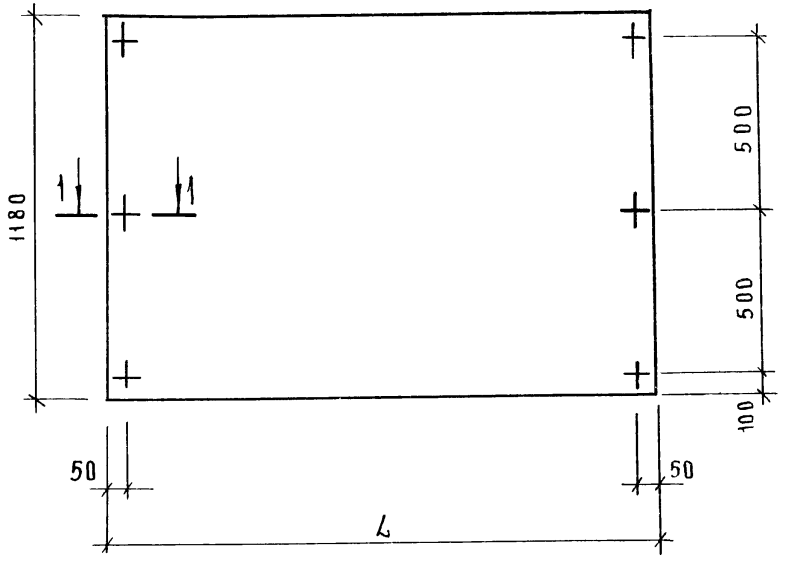

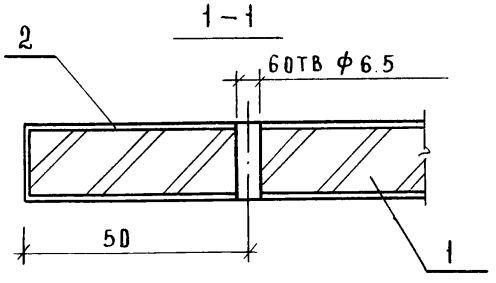

Обозначение	L, мм
19.01.00	1200
-01	2000

Формат	Зона	Поз.	Обозначение	Наименование	Кол.	Примечание
				Переменные данные для исполнений		
				19.01.00		
				Детали		
БЧ		1	19.01.01	Щит		
				Плита древесностружечная		
				ГОСТ 10632-77		
				1180×1200	1	
				Материал		
		2		Шпон строганый		
				ГОСТ 2977-77	2.9	м²
				19.01.00-01		
				Детали		
БЧ		1	19.01.01-01	Щит		
				Плита древесностружечная		
				ГОСТ 10632-77		
				1180×2000	1	
				Материал		
		2		Шпон строганый		
				ГОСТ 2977-77	4.8	м²

Рук.маст	Биксон	
Гл.инж.	Самовер	
Разраб	Прокопенко	
Провер.	Астапова	
Н.контр.	Коростелев	

19 01 00

Щит

Стадия	Масса	Масштаб
Р		
Лист	Листов 1	

ЦНИИЭП торгово-бытовых зданий и туристских комплексов г. Москва

Инв.№ подл. | Подпись и дата | Взам. инв.№

18173 45

Формат А2

Рис 1

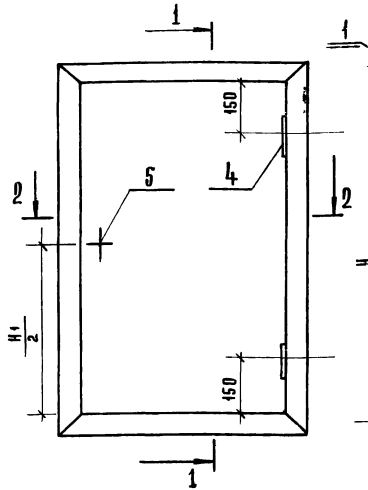

1-1

Рис. 2

Остальное см. рис. 1

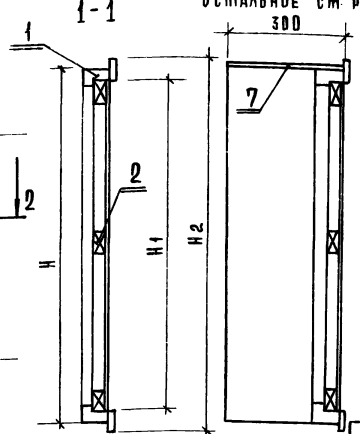

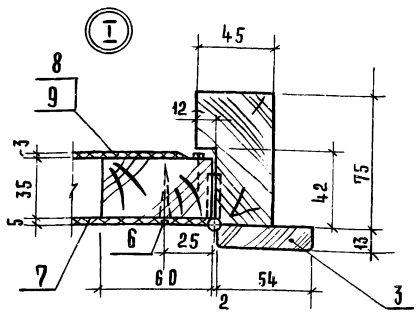

2-2

Рис. 2

Остальное см. рис. 2

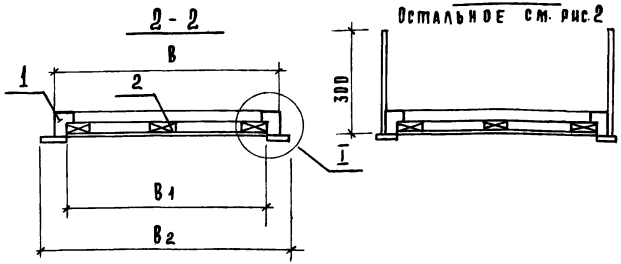

Обозначение	Марка	Рис.	Размеры, мм					
			B	H	B_1	H_1	B_2	H_2
20.00.00	СУ-1	1	400	600	330	530	440	640
-01	СУ-2	1	600	800	530	730	640	840
-02	СУ-3	1	800	1200	730	1130	840	1240
-03	СУ-4	1	600	1500	530	1430	640	1540
-04	СУ-5	1	600	2000	530	1930	640	2040
-05	СУ-6	2	600	2000	530	1930	640	2040

1. Деревянные бруски подвергнуть глубокой пропитке антипиренами.
2. Лицевые поверхности шпаклевать и красить под цвет стен. Нелицевые - обшить жестью по асбесту.

Рук.маст.	Биксон	
Гл.инж.м.	Самовер	
Разраб.	Симонов	
Пров.	Астапова	
Н.контр.	Коростелев	

20.00.00СБ

Шкаф слаботочных устройств СУ-1 ... СУ-6
Сборочный чертеж

Стадия	Масса	Масштаб
Р		
Лист	Листов 1	

ЦНИИЭП торгово-бытовых зданий и туристских комплексов г. Москва

18173-46

Формат 12

Инв.№ подл.	Подпись и дата	Взам.инв.№

Формат	Зона	Поз.	Обозначение	Наименование	Кол. на исполн. –	01	02	03	04	05	20.00.00 –	Примечание
				Документация								
12			20 00 00 СБ	Сборочный чертеж	X	X	X	X	X	X		
				Детали								
				Пиломатериал хвойных пород								
				ГОСТ 8486-66								
Б4		1	20 00 01	Брусок 75×75 ℓ=400	2							
			-01	ℓ=600	2	2		2	2	2		
			-02	ℓ=800		2	2					
			-03	ℓ=1200			2					
			-04	ℓ=1500				2				
			-05	ℓ=2000					2	2		
Б4		2	20 00 02	Брусок 60×35 ℓ=330	3							
				ℓ=530	3	3		3	3	3		
				ℓ=730		3	3					
				ℓ=1130			3					
				ℓ=1430				3				

20.00.00 СБ

Разраб	Курочкина	
Пров	Астапова	
Н.контр	Коростелев	

Шкаф слаботочных устройств СУ-1... СУ-6

Стадия	Лист	Листов
Р	1	2

ЦНИИЭП торгово-бытовых зданий и туристских комплексов г. Москва

Формат 11

Инв.№ подл.	Подпись и дата	Взам.инв.№

Формат	Зона	Поз.	Обозначение	Наименование	Кол. на исполн. –	01	02	03	04	05	20.00.00 –	Примечание
				ℓ=1930					3	3		
				Стандартные изделия								
		3		Наличник ГОСТ 8242-75	2.1	2.7	3.9	4.2	5.2	5.2		м
		4		Петля ПНЦ-130								
				ГОСТ 5088-78	2	2	2	2	2	2		
		5		Замок ГОСТ 5089-73	1	1	1	1	1	1		
		6		Шуруп А 5×25								
				ГОСТ 1145-70*	15	18	30	35	40	40		
				Материалы								
		7		Плита асбестоцементная								
				ГОСТ 8423-75	0.3	0.5	1.0	1.0	1.2	1.4		м²
		8		Жесть белая S=0.5								
				ГОСТ 17718-72*	0.3	0.5	1.0	1.0	1.2	1.4		м²
		9		Картон асбестовый								
				ГОСТ 2850-75	0.3	0.5	1.0	1.0	1.2	1.4		м²

20.00.00

Лист 2

Формат 11

Рис. 1

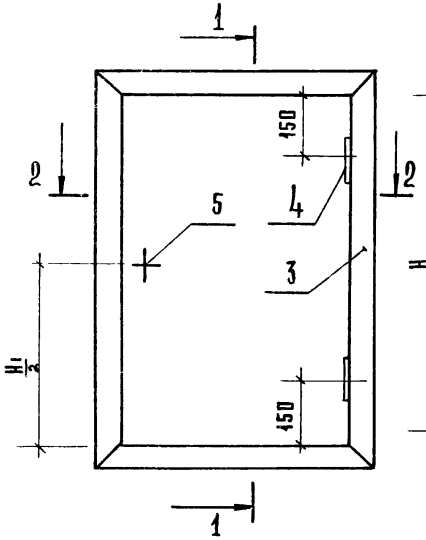

1-1

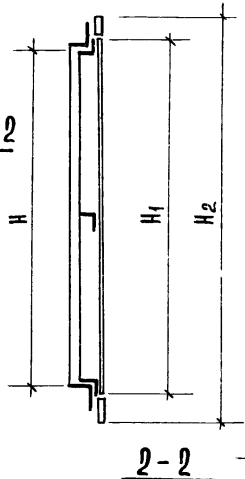

1-1
Рис. 2
ОСТАЛЬНОЕ СМ РИС. 1

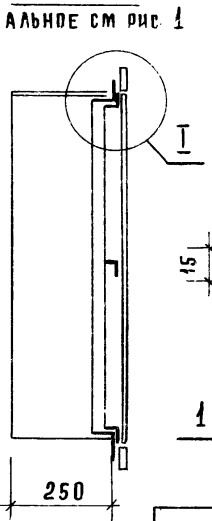

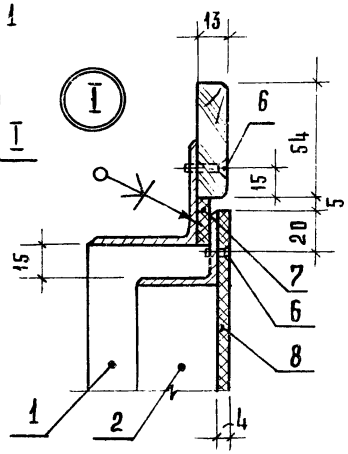

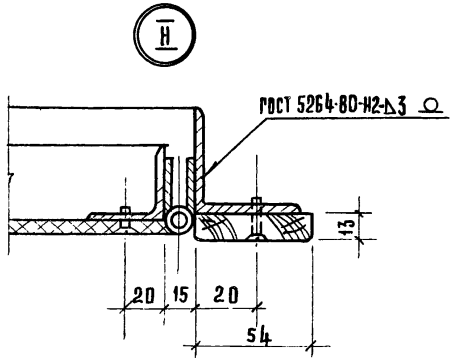

2-2

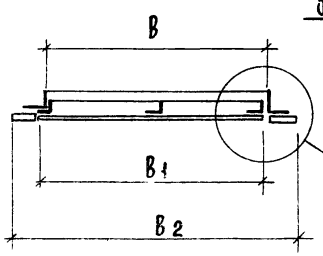

2-2
Рис. 2
ОСТАЛЬНОЕ СМ. РИС. 1

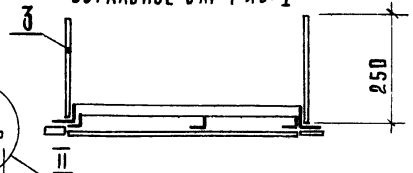

Обозначение	Марка	Рис	Размеры, мм						Масса, кг
			B	H	B_1	H_1	B_2	H_2	
21.00.00	СУ-10	1	400	600	400	630	520	740	10,6
-01	СУ-11	1	600	800	600	830	720	940	14,0
-02	СУ-12	1	800	1200	800	1230	920	1340	19,8
-03	СУ-13	1	600	1500	600	1530	720	1640	20,7
-04	СУ-14	1	600	2000	600	2030	720	2140	25,8
-05	СУ-15	2	600	2000	600	2030	720	2140	25,8

Окрасить масляной краской за 2 раза

Рук. маст.	Биксон		
Гл. инж.	Самовер		
Разраб.	Симонов		
Пров.	Астапова		
Н. контр.	Коростелев		

21.00.00 СБ

Шкаф слаботочных устройств СУ-10 ... СУ-15
Сборочный чертеж

Стадия	Масса	Масштаб
Р	см. табл.	
Лист	Листов 1	

ЦНИИЭП торгово-бытовых зданий и курортных комплексов г. Москва

Инв.№ подл.	Подпись и дата	Взам. инв.№

Формат	Зона	Поз.	Обозначение	Наименование	Кол. на испол. –	01	02	03	04	05	21.00.00-	Примечание
				Документация								
12			21.00.00 СБ	Сборочный чертеж	X	X	X	X	X	X		
				Сборочные единицы								
11		1	21.01.00	Рама	1							
			-01			1						
			-02				1					
			-03					1				
			-04						1	1		
11		2	21.02.00	Каркас	1							
			-01			1						
			-02				1					
			-03					1				
			-04						1	1		

Разраб	Курочкина		
Провер.	Астапова		
Н. контр	Коростелев		

21.00.00

Шкаф слаботочных устройств СУ-10 1.. СУ-15

Стадия	Лист	Листов
Р	1	2

ЦНИИЭП торгово-бытовых зданий и туристских комплексов г. Москва

Формат 11

Инв.№ подл.	Подпись и дата	Взам. инв.№

Формат	Зона	Поз.	Обозначение	Наименование	Кол. на испол. –	01	02	03	04	05	21.00.00-	Примечание
				Стандартные изделия								
		3		Наличник Т2								
				ГОСТ 8242-75	2.0	2.8	4.0	4.2	5.2	5.2		
		4		Петля ПНЦ-130								
				ГОСТ 5088-78	2	2	2	2	2	2		
		5		Замок 381								
				ГОСТ 5089-73	1	1	1	1	1	1		
		6		Винт М5×12.58.05								
				ГОСТ 17473-72*	20	24	40	42	52	52		
				Материалы								
		7		Резина листовая								
				ГОСТ 7338-77	2.0	2.8	4.0	4.2	5.2	5.2		м
		8		Плита асбестоцементная								
				ГОСТ 8423-75	0.3	0.5	1.0	0.9	1.2	1.4		м²

21.00.00

Лист 2

Формат 11

78173 19

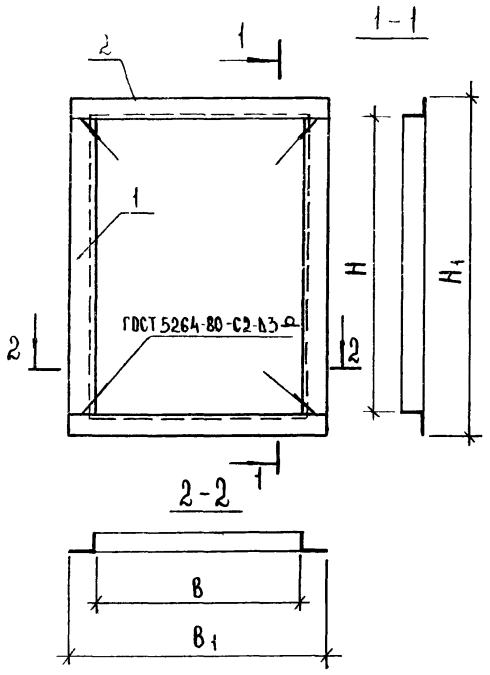

Формат	Зона	Поз	Обозначение	Наименование	Кол на испол 21.01.00 -					Примечание
					-	01	02	03	04	
				Детали						
				Связь						
				Уголок Б-50х50х3 ГОСТ 8509-72 / Ст3кп ГОСТ 535-79						
БЧ		1	21.01.01	ℓ = 600	2					
			-01	ℓ = 800		2				
			-02	ℓ = 1200			2			
			-03	ℓ = 1500				2		
			-04	ℓ = 2000					2	
БЧ		2	21.01.02	ℓ = 400	2					
			-01	ℓ = 600		2		2	2	
			-02	ℓ = 800			2			

Обозначение	Размеры, мм				Масса, кг
	B	H	B_1	H_1	
21.01.00	400	600	500	700	5.6
-01	600	800	700	900	7.4
-02	800	1200	900	1300	10.2
-03	600	1500	700	1600	10.6
-04	600	2000	700	2100	12.9

1. Сварные швы зачистить
2. Рихтовать
3. Окрасить масляной краской за 2 раза

Рук.маст	Биксон	
Гл.инж	Самовер	
Разраб	Проколенко	
Провер	Астапова	
Н.контр	Коростелев	

21.01.00 СБ

Рама

Стадия	Масса	Масштаб
Р	см табл.	
Лист	Листов 1	

ЦНИИЭП г. Москва — Торговых бытовых зданий и туристских комплексов

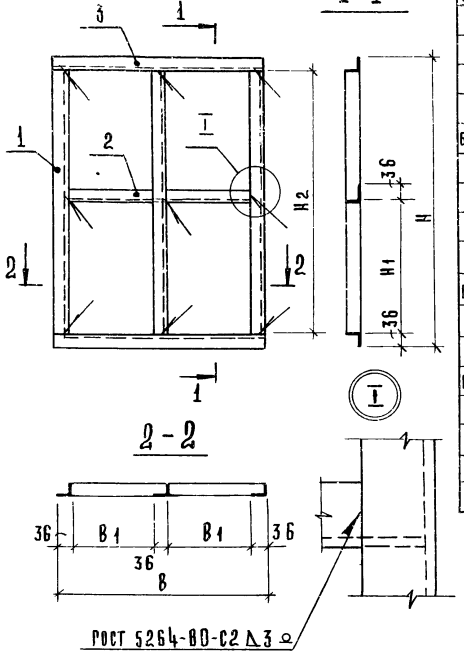

Формат	Зона	Поз.	Обозначение	Наименование	Кол. на исполн. 21.02.00 -										Примечан.
					—	01	02	03	04						
				Детали											
				Связь											
				Уголок Б-36×36×3 ГОСТ 8509-72 / Ст3кп ГОСТ 535-79											
БЧ		1	21.02.01	ℓ = 558	3										
			-01	ℓ = 758		3									
			-02	ℓ = 1158			3								
			-03	ℓ = 1458				3							
			-04	ℓ = 1958					3						
БЧ		2	21.02.02	ℓ = 179	2										
			-01	ℓ = 279		2		2	2						
			-02	ℓ = 379			2								
БЧ		3	21.02.03	ℓ = 400	2										
			-01	ℓ = 600		2		2	2						
			-02	ℓ = 800			2								

1. Сварные швы зачистить.
2. Окрасить масляной краской за 2 раза.

Обозначение	Размеры, мм					Масса, кг
	B	B_1	H	H_1	H_2	
21.02.00	400	146	630	261	558	5,0
-01	600	246	830	361	758	6,6
-02	800	346	1230	561	1158	9,6
-03	600	146	1530	711	1458	10,1
-04	600	146	2030	961	1958	12,9

Инв. № подл.	Подпись и дата	Взам. инв. №

21.02.00 СБ

Каркас

Стадия	Масса	Масштаб
Р	См. табл.	

Лист | Листов 1

Инж. маст.	Боксон	
Гл. инж.	Замовер	
Разраб.	Прокопенко	
Пров.	Астапова	
Н. контр.	Коростелев	

ЦНИИЭП Р. Москва

Торгово-бытовых зданий и предприятий

18173 51

Формат

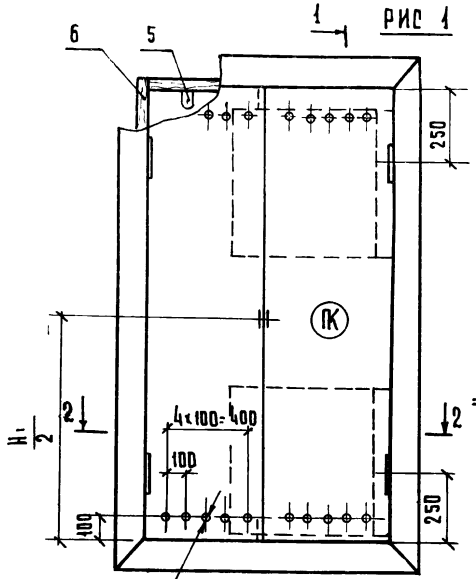

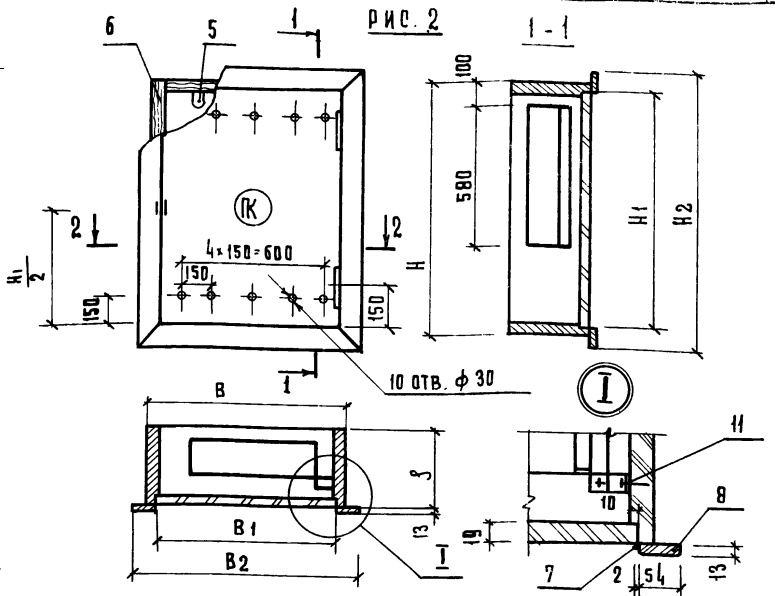

Обозначение	Марка	Рис.	Размеры, мм						
			B	H	B1	B2	H1	H2	S
22.00.00	ПК-1	1	1050	1830	497	1110	1776	1890	320
-01	ПК-2	1	1130	1830	537	1190	1776	1890	320
-02	ПК-3	1	1290	2030	617	1350	1976	2090	380
-03	ПК-4	2	840	10	786	900	1030	1150	320

1 Деревянные бруски подвергаются глубокой пропитке антипиренами
2 Окрасить масляной краской за 2 раза под цвет стен Символ "ПК"-ярко-красная
3 Основные требования по изготовлению по ГОСТ 12.4009-75*

Рук.маст.	Биксон	
Гл.инж.м.	Самовер	
Разраб.	Симонов	
Провер.	Астапова	
Н.контр	Коростелев	

Копировал Гаврилина

22.00.00СБ

Шкаф пожарного крана ПК-1... ПК-4
Сборочный чертеж

Стадия	Масса	Масштаб
Р		
Лист	Листов 1	

ЦНИИЭП торгово-бытовых зданий и туристских комплексов г. Москва

18173 52

Формат 12

ИНВ № ПОДЛ	ПОДПИСЬ И ДАТА	ВЗАМ. ИНВ №

ФОРМАТ	ЗОНА	ПОЗ.	ОБОЗНАЧЕНИЕ	НАИМЕНОВАНИЕ	КОЛ. НА ИСПОЛН. 22.00.00-										ПРИМЕЧАНИЕ
					-	01	02	03							
				ДОКУМЕНТАЦИЯ											
12			22.00.00 СБ	СБОРОЧНЫЙ ЧЕРТЕЖ	X	X	X	X							
				СБОРОЧНЫЕ ЕДИНИЦЫ											
11		1	22.01.00	ПОЛКА	2	2	2	1							
				ДЕТАЛИ											
				ПИЛОМАТЕРИАЛ ХВОЙНЫХ ПОРОД											
				ГОСТ 8486-66											
Б4		2	22.00.01	БРУСОК 320×37 ℓ=1050	2										
			-01	ℓ=1130		2									
			-02	ℓ=840				2							
			-03	ℓ=1830	2	2									
			-04	ℓ=1090				2							
Б4		3	22.00.02	БРУСОК 380×37; ℓ=1290			2								
			-01	ℓ=2030			2								

РАЗРАБ	КУРОЧКИНА		
ПРОВ	АСТАПОВА		
Н. КОНТР	КОРОСТЕЛЕВ		

22.00.00

ШКАФ ПОЖАРНОГО КРАНА

ПК-1... ПК-4

СТАДИЯ	ЛИСТ	ЛИСТОВ
Р	1	2

ЦНИИЭП ТОРГОВО-БЫТОВЫХ ЗДАНИЙ И ТУРИСТСКИХ КОМПЛЕКСОВ г. МОСКВА

Формат 11

ИНВ № ПОДЛ	ПОДПИСЬ И ДАТА	ВЗАМ. ИНВ №

ФОРМАТ	ЗОНА	ПОЗ.	ОБОЗНАЧЕНИЕ	НАИМЕНОВАНИЕ	КОЛ. НА ИСПОЛН. 22.00.00-										ПРИМЕЧАНИЕ
					-	01	02	03							
				ДВЕРЬ											
				ПЛИТА ДРЕВЕСНОСТРУЖЕЧНАЯ											
				ГОСТ 10632-77											
Б4		4	22.00.03	1776×497	2										
			-01	1776×537		2									
			-02	1976×617			2								
			-03	1030×786				1							
				СТАНДАРТНЫЕ ИЗДЕЛИЯ											
		5		ПРОБОЙ П-50 ГОСТ 5091-78	6	6	6	6							
		6		УГОЛЬНИК ГОСТ 5091-78	4	4	4	4							
		7		ПЕТЛЯ ПНЦ-70											
				ГОСТ 5088-78	4	4	4	2							
		8		НАЛИЧНИК Т2											
				ГОСТ 8242-75	6.0	6.2	6.9	4.1							М
		9		НАЛИЧНИК Т3											
				ГОСТ 8242-75	1.8	1.8	2.0	–							М
		10		ЗАДВИЖКА ГОСТ 5090-73	2	2	2								
		11		ШУРУП А 6×30											
				ГОСТ 1145-70*	12	12	12	6							

22.00.00

ЛИСТ 2

Формат 11

18173 53

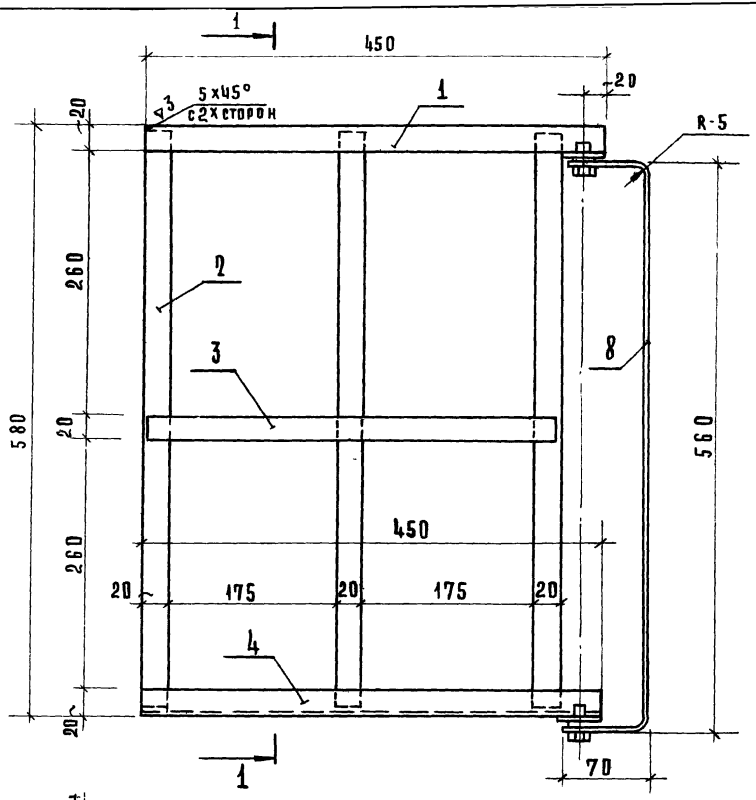

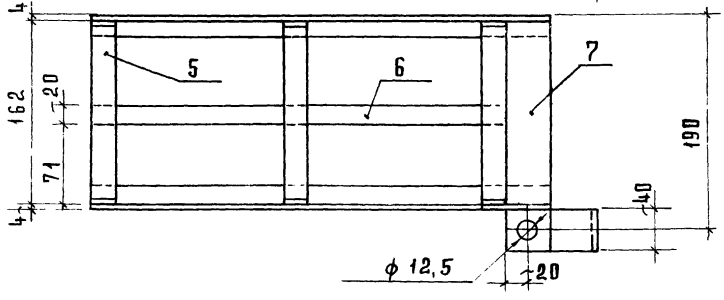

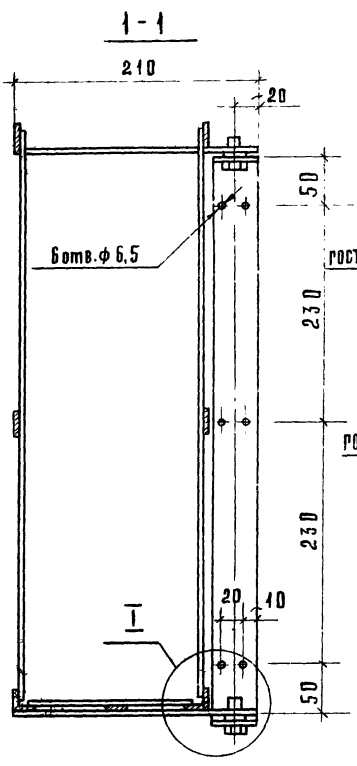

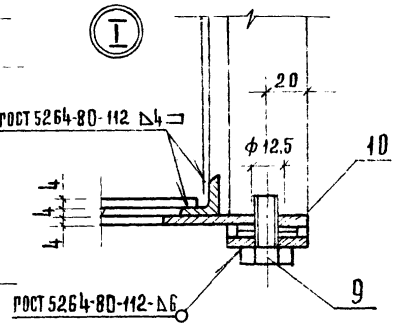

1. Сварные швы зачистить. Острые кромки притупить.
2. Окрасить масляной краской за 2 раза.

Рук. маст	Биксон		
Гл. инж.	Самовер		
Разраб.	Симонов		
Пров.	Астапова		
Н. контр.	Коростелев		

22.01.00 СБ

Полка для пожарного рукава с кронштейном

Сборочный чертеж

Стадия	Масса	Масштаб
Р	7,3	1:4
Лист	Листов 1	

ЦНИИЭП торгово-бытовых зданий и туристских комплексов г. Москва

1817.3 54

Формат А2

Формат	Зона	Поз.	Обозначение	Наименование	Кол.	Примечание
				Документация		
12			22.01.00 СБ	Сборочный чертеж		
				Детали		
БЧ		1	22.01.01	Пластина		
				Полоса 4х20 ГОСТ 103-76 / Ст3кп2 ГОСТ 535-79		
				ℓ = 450	2	0.27кг
БЧ		2	22.01.02	Стойка		
				Полоса 4х20 ГОСТ 103-76 / Ст3кп2 ГОСТ 535-79		
				ℓ = 560	6	0,37кг
БЧ		3	22.01.03	Пластина		
				Полоса 4х20 ГОСТ 103-76 / Ст3кп2 ГОСТ 535-79		
				ℓ = 400	2	0.22кг
БЧ		4	22.01.04	Основание		
				Уголок Б20х20х4 ГОСТ 8509-72 / Ст3кп ГОСТ 535-79		
				ℓ = 450	2	0.51кг
БЧ		5	22.01.05	Пластина		
				Полоса 4х20 ГОСТ 103-76 / Ст3кп2 ГОСТ 535-79		
				ℓ = 150	3	0.09кг

Инв.№ подл. | Подпись и дата | Взам. инв.№

22.01.00

Разраб	Прокопенко	
Провер	Астапова	
Н.контр	Коростелев	

Полка для пожарного рукава с кронштейном

Стадия	Лист	Листов
Р	1	2

ЦНИИЭП торгово-бытовых зданий и туристских комплексов г. Москва

Формат	Зона	Поз.	Обозначение	Наименование	Кол.	Примечание
БЧ		6	22.01.06	Пластина		
				Полоса 4х20 ГОСТ 103-76 / Ст3кп2 ГОСТ 535-79		
				ℓ = 400	1	0.22кг
БЧ		7	22.01.07	Пластина		
				Полоса 4х40 ГОСТ 103-76 / Ст3кп2 ГОСТ 535-79		
				ℓ = 240	2	0.22кг
БЧ		8	22.01.08	Кронштейн		
				Полоса 8х40 ГОСТ 103-76 / Ст3кп2 ГОСТ 535-79		
				ℓ = 700	1	1.64кг
				Стандартные изделия		
		9		Болт М12х25 58.05		
				ГОСТ 7798-70*	2	
		10		Шайба 12.05		
				ГОСТ 11371-78	4	

Инв.№ подл. | Подпись и дата | Взам. инв.№

22.01.00

Лист 2

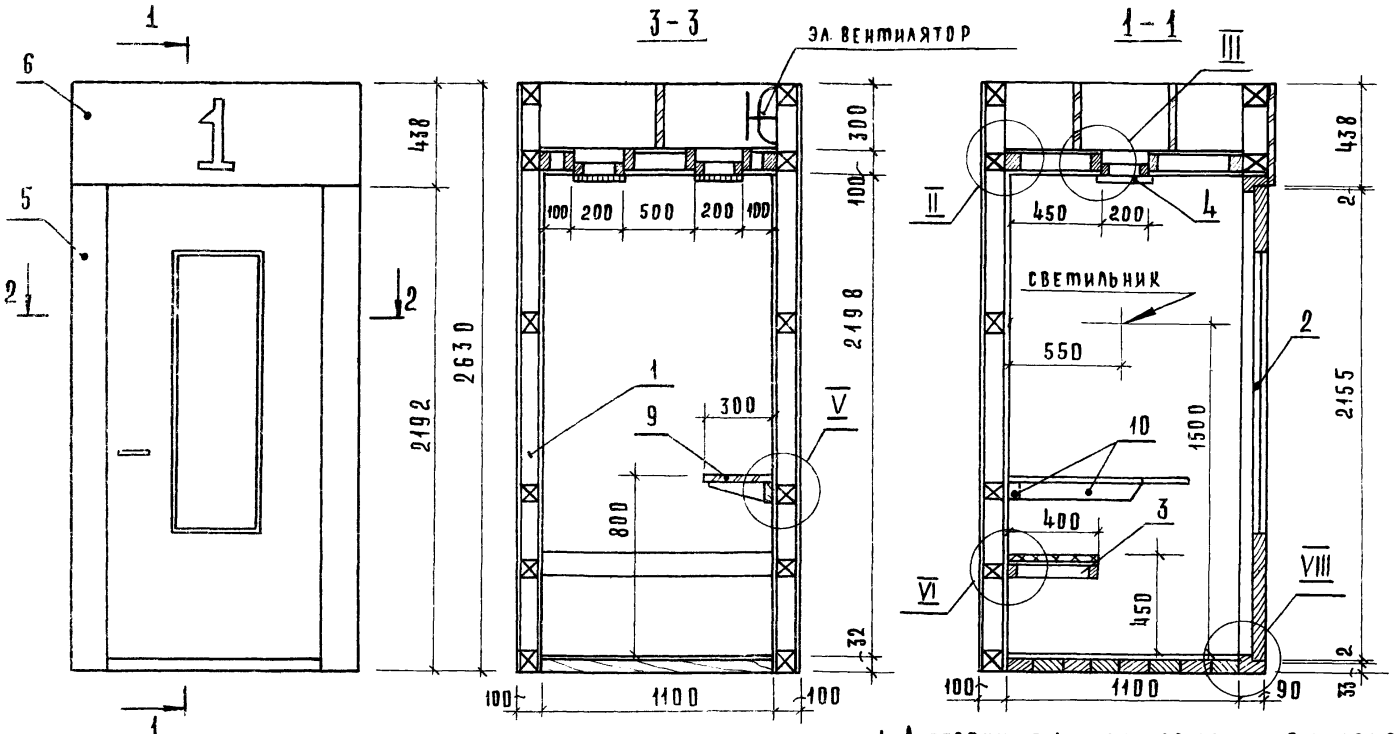

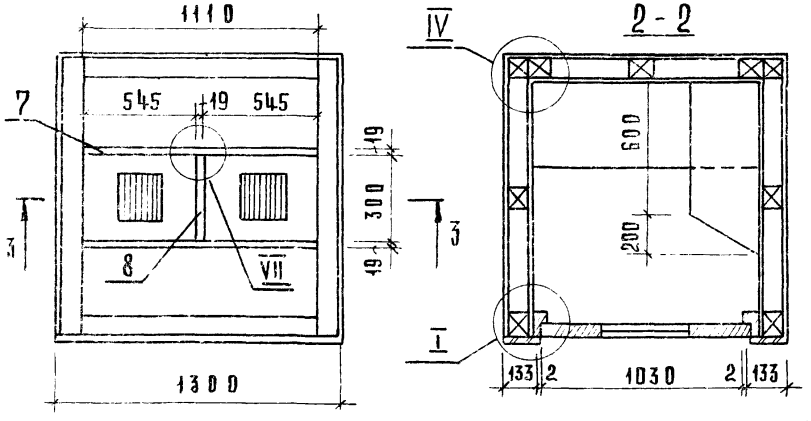

1. Деревянные детали подвергаются глубокой пропитке антипиренами. Пустоты каркаса заполняются минераловатными плитами и обшиваются стеклотканью /см. узел II/.
2. Лицевые поверхности, облицованные шпоном, покрываются нитролаком по III классу.
3. Кабина комплектуется бытовым электровентилятором и светильником
4. Допускается замена фанеры и шпона на асбестоцементную плиту и бумажно-слоистый пластик.

Рук. маст.	Биксон	
Гл. инж. м.	Самовер	
Разраб.	Симонов	
Проверил	Астапова	
Н. контр.	Коростелев	

23.00.00 СБ

Кабина переговорная отдельностоящая КТ-1
Сборочный чертеж

Стадия	Масса	Масштаб
Р		1:20
Лист 1	Листов 2	

ЦНИИЭП торгово-бытовых зданий и туристских комплексов г. Москва

I

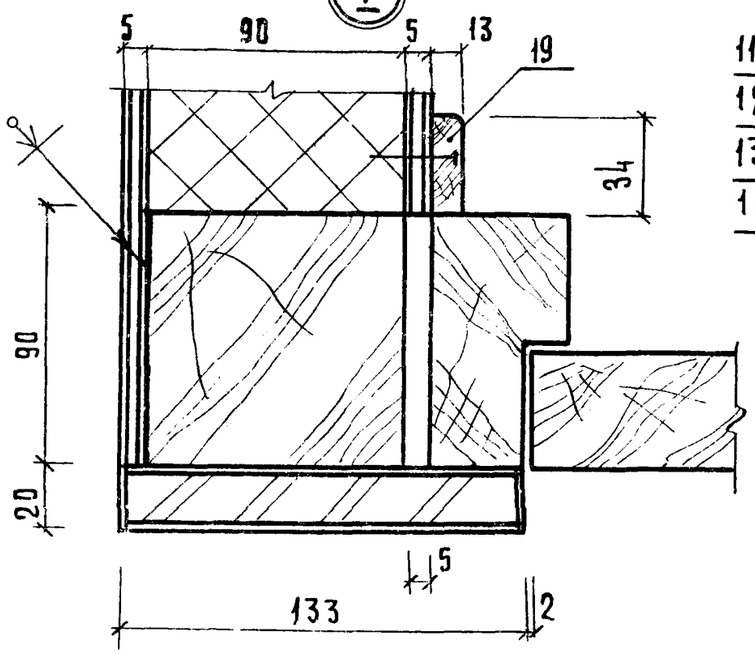

II

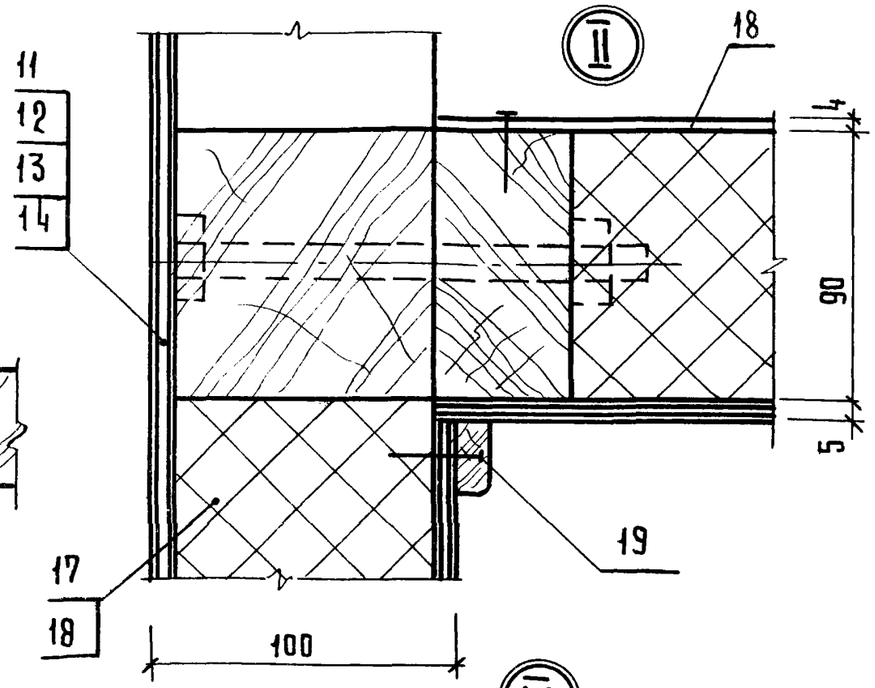

III

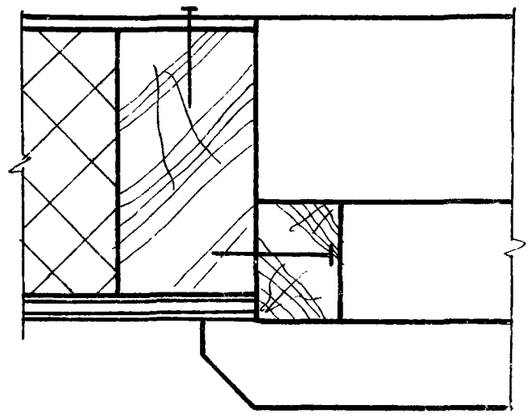

IV

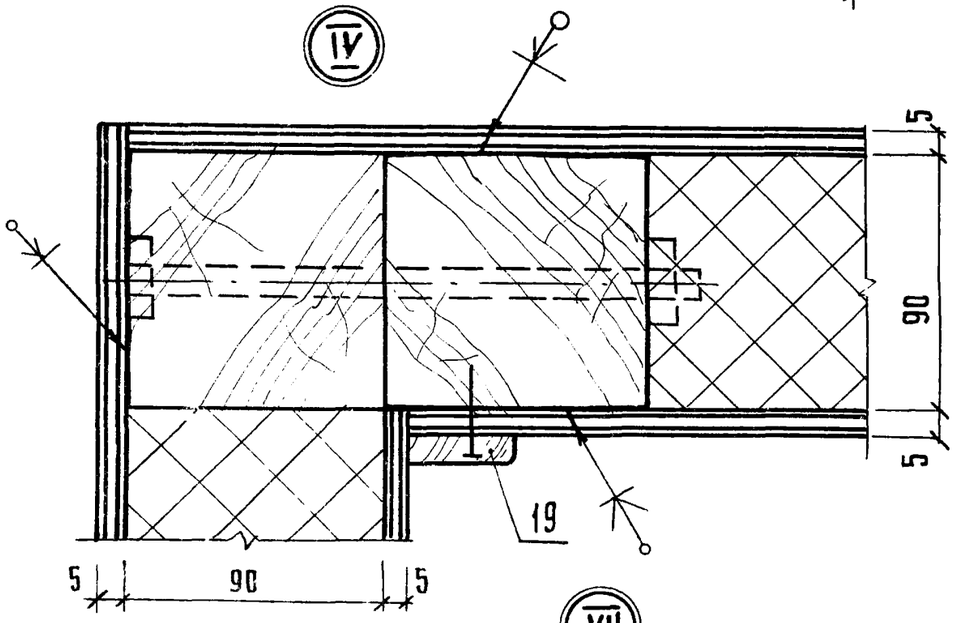

V

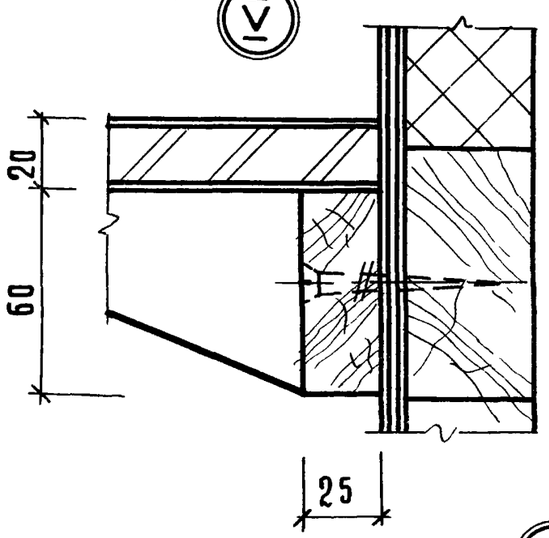

V

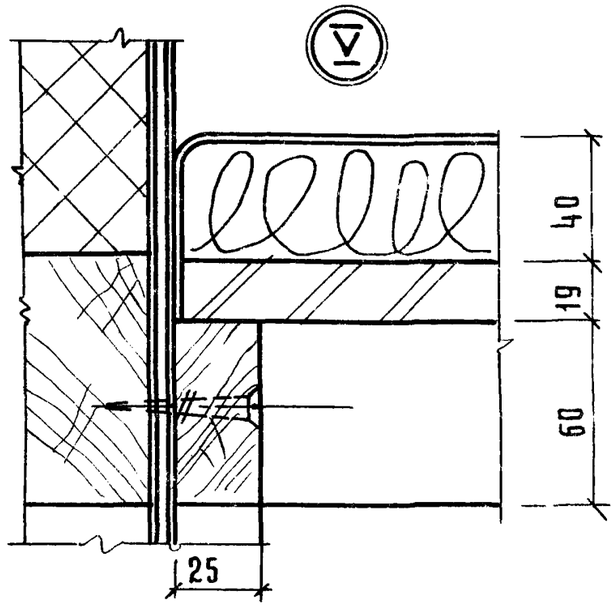

VII

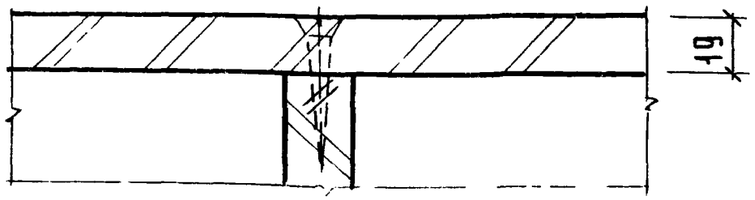

VIII

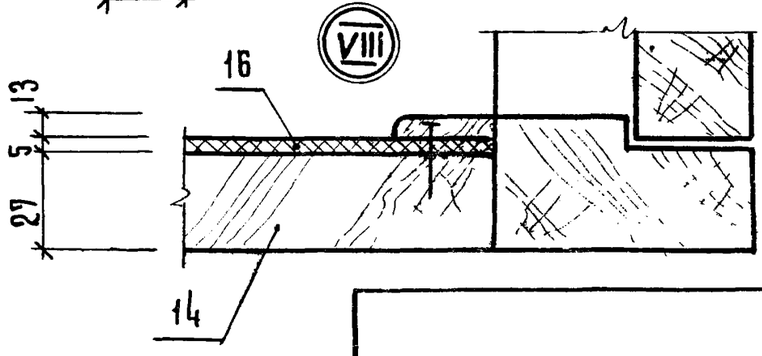

ИНВ.№ ПОДЛ | ПОДПИСЬ И ДАТА | ВЗАМ. ИНВ.№

Формат	Зона	Поз.	Обозначение	Наименование	Кол.	Примечание
				Документация		
12			23.00.00 сб	Сборочный чертеж		
				Сборочные единицы		
12		1	23.01.00	Каркас	1	
12		2	23.02.00	Дверной блок	1	
12		3	23.03.00	Сиденье	1	
12		4	23.04.00	Вент. решетка	2	
				Детали		
				Плита древесностружечная ГОСТ 10632-77		
Б4		5	23.00.01	Щит 2192 × 133 × 19	2	
Б4		6	23.00.02	Щит 1300 × 138 × 19	1	
Б4		7	23.00.03	Щит 1110 × 300 × 19	2	
Б4		8	23.00.04	Щит 380 × 300 × 19	1	
Б4		9	23.00.05	Щит 800 × 300 × 19	1	
Б4		10	23.00.06	Брус 60×25 ℓ=1300 Древесина хвойная ГОСТ 8486-66	1	

Разраб.	Прокопенко		
Пров.	Асталова		
Н. контр.	Коростелев		

Кабина переговорная отдельностоящая КТ-1

Стадия	Лист	Листов
Р	1	2

ЦНИИЭП торгово-бытовых зданий и туристских комплексов г. Москва

Формат	Зона	Поз.	Обозначение	Наименование	Кол.	Примечание
				Материалы		
		11		Фанера кленая ГОСТ 3916-69	29.5	м²
		12		Шпон строганый ГОСТ 2977-77	60.0	м²
		13		Плита асбестоцементн ГОСТ 8423-75	29.5	м²
		14		Пластик бумажнослоистый ГОСТ 9590-76	60.0	м²
		15		Пиломатериал хвойных пород ГОСТ 8486-66	0,01	м³
		16		Линолеум ГОСТ 7251-77	1.5	м²
		17		Минераловатная плита ГОСТ 10140-71*	1,4	м³
		18		Стеклоткань ГОСТ 8481-75	10,0	м²
				Стандартные изделия		
		19		Наличник т. 3 ГОСТ 8242-75	30,0	м

Инв. № подл. | Подпись и дата | Взам. инв. №

23.00.00

Лист 2

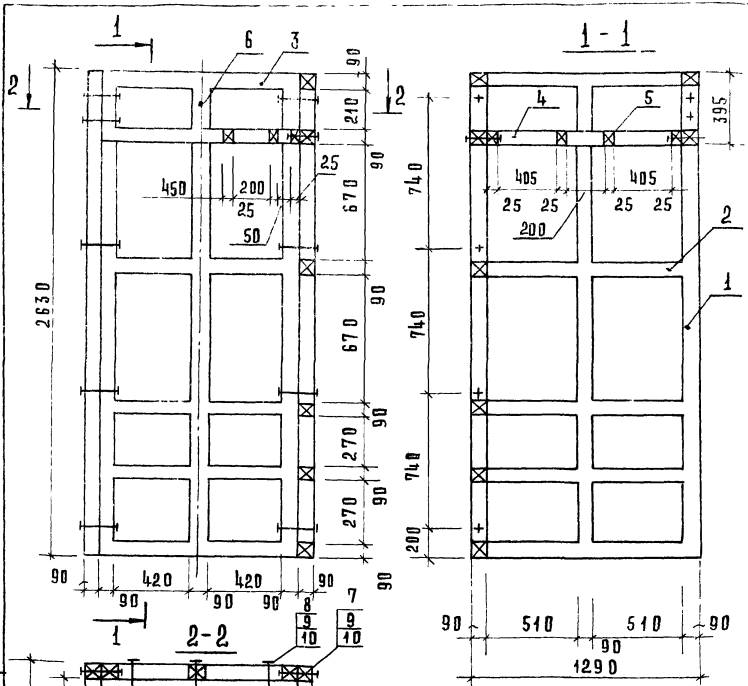

Формат	Зона	Поз.	Обозначение	Наименование	Кол.	Примечание
				Детали		
				Пиломатериал хвойных пород		
				ГОСТ 8486-66		
БЧ		1	23.01.01	Брусок 2630×90×90	9	
БЧ		2	23.01.02	1290×90×90	12	
БЧ		3	23.01.03	1110×90×90	8	
БЧ		4	23.01.04	1110×90×45	8	
БЧ		5	23.01.05	250×90×45	2	
БЧ		6	23.01.06	395×90×90	3	
				Стандартные изделия		
		7		Болт М10×190.58.05		
				ГОСТ 7798-70*	14	
		8		Болт М10×100.58.05		
				ГОСТ 7798-70*	12	
		9		Шайба 10.01.05		
				ГОСТ 6958-78	26	
		10		Гайка М10.5.05		
				ГОСТ 5915-70*	26	

1. Бруски каркаса подвергнуть глубокой пропитке антипиренами.
2. Соединение брусков в шип сквозной УК-2 и УС-2 по ГОСТ 9330-76

Рук. маст.	Биксон		
Гл. инж. м.	Самовер		
Разраб.	Симонов		
Проверил	Астапова		
Н. контр.	Коростелев		

23.01.00

Каркас

Стадия	Масса	Масштаб
Р		1:20
Лист	Листов 1	

ЦНИИЭП торгово-бытовых зданий и туристских комплексов г. Москва

Инв. № подл. | Подпись и дата | Взам. инв. №

Формат 12

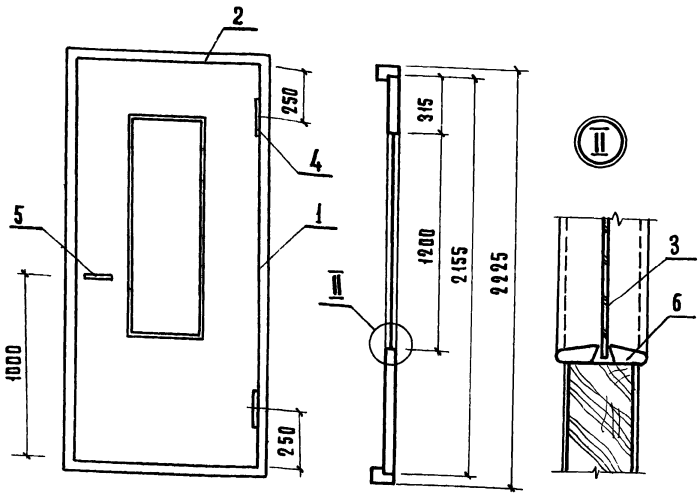

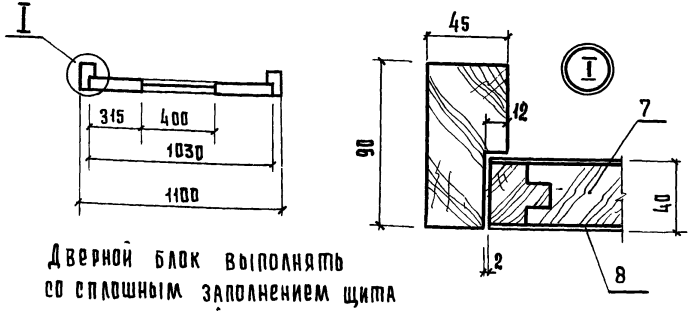

Дверной блок выполнять со сплошным заполнением щита деревянными рейками и с уплотненными притворами по ГОСТ 6629-74

Формат	Зона	Поз.	Обозначение	Наименование	Кол.	Примечание
				Детали		
				Брусок 90×45		
				Пиломатериал хвойных		
				пород ГОСТ 8486-66		
Б4		1	23.02.01	ℓ=2225	2	
Б4		2	23.02.02	ℓ=1100	2	
		3	23.02.03	Заглушка		
				Стекло ГОСТ 111-65		
				395×1195×4	1	
				Стандартные изделия		
		4		Петля ПНШ-130		
				ГОСТ 5088-78	2	
		5		Ручка РФЛ		
				ГОСТ 5087-80	1	
		6		Наличник		
				ГОСТ 8242-75	6,4	м
				Материалы		
		7		Пиломатериал хвойных		
				пород ГОСТ 8486-66	0,18	м³
		8		Шпон строганый		
				ГОСТ 2977-77	4,5	м

Рук.маст.	Бикеон	
Гл.инж.м	Самовер	
Разраб.	Симонов	
Проверил	Антонова	
Н.контр.	Коростелев	

Копировал Гаврилина

23.02.00

Дверной блок

Стадия	Масса	Масштаб
Р		1:20
Лист	Листов 1	

ЦНИИЭП торгово-бытовых зданий и туристских комплексов г. Москва

Формат 12

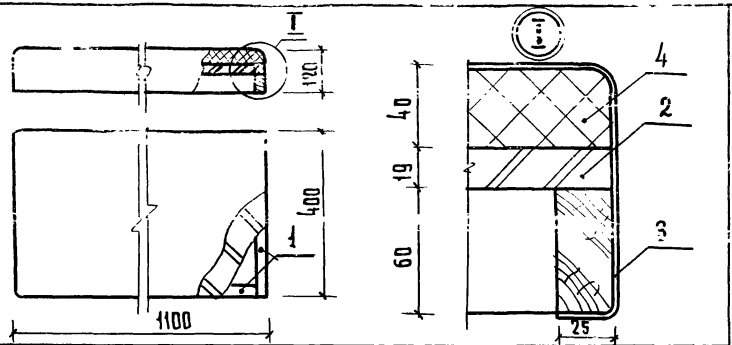

Формат	Зона	Поз.	Обозначение	Наименование	Кол.	Примечание
				Детали		
				Брусок 60×25		
				Пиломатериал хвойных		
				пород ГОСТ 8486-66		
Б4		1	23.03.01	l=1100	2	
			-01	l=400	2	
Б4		2		Основание		
				Плита древесностружечная		
				ГОСТ 10632-77		
				1100×400×19	1	
				Материал		
		3		Кожа искусственная		
				ГОСТ 23367-78	0,9	м²
		4		Полиуретановый поропласт		
				ГОСТ 7380-77	0,02	м³

25.03.00

Сидение	Стадия	Масса	Масштаб
	Р		1:10
	Лист	Листов 1	

Рук. маст.	Биксон	
Гл. инж. м.	Самовер	
Разраб.	Симонов	
Пров.	Астапова	
Н. контр.	Коростелев	

ЦНИИЭП торгово-бытовых зданий и туристских комплексов г. Москва

Инв. № подл. | Подпись и дата | Взам. инв. №

Копировал Гаврилина

Формат 11

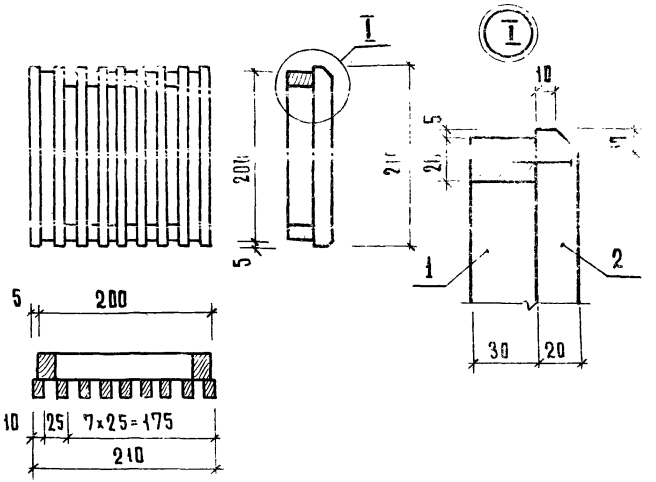

Формат	Зона	Поз.	Обозначение	Наименование	Кол.	Примечание
				Детали		
				Пиломатериал лиственных		
				пород 2695-71		
Б.4		1	23.04.01	Брусок 30×20 l=200	4	
Б.4		2	23.04.02	20×10 l=210	9	

23.04.00

Вентиляционная решетка	Стадия	Масса	Масштаб
			1:5
	Лист	Листов 1	

Рук. маст.	Биксон	
Гл. инж. м.	Самовер	
Разраб.	Симонов	
Пров.	Астапова	
Н. контр.	Коростелев	

ЦНИИЭП торгово-бытовых зданий и туристских комплексов г. Москва

Инв. № подл. | Подпись и дата | Взам. инв. №

Копировал Гаврилина

Формат 11

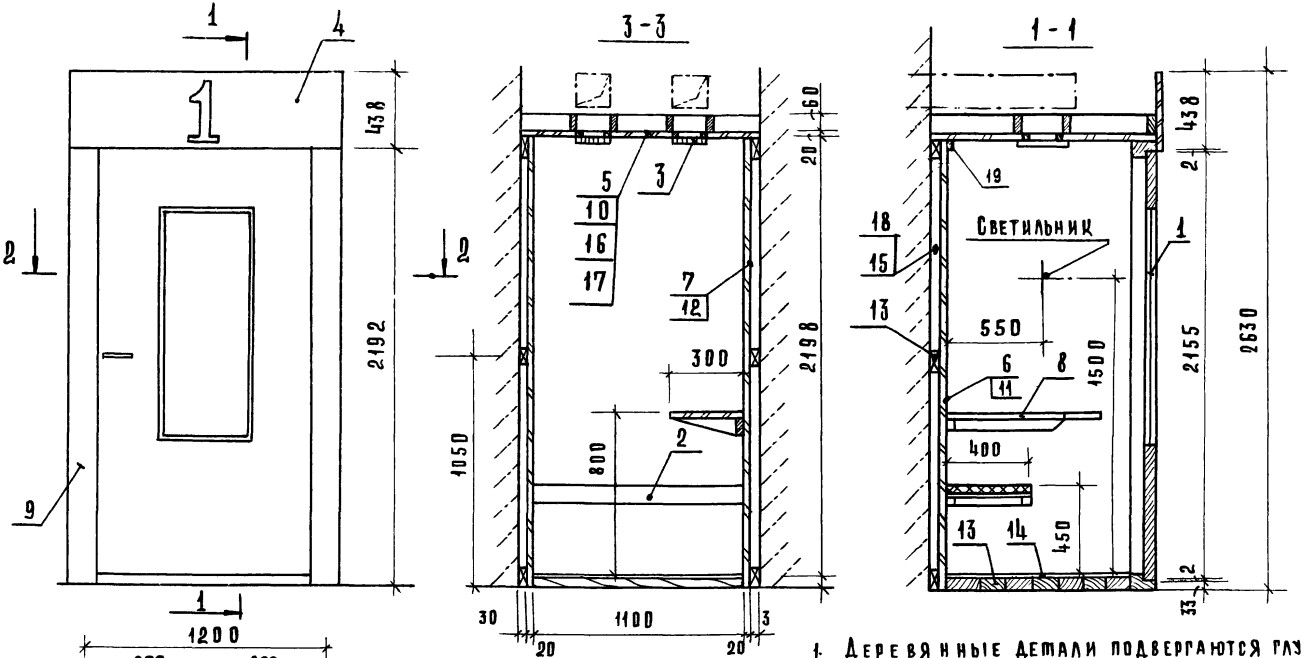

1. Деревянные детали подвергаются глубокой пропитке антипиренами. Пустоты каркаса заполняются минераловатной плитой и обшиваются стеклотканью
2. Лицевые поверхности, облицованные шпоном покрываются нитролаком по III классу.
3. Допускается замена древесностружечной плиты и строганного шпона на асбестоцементную плиту и бумажно-слоистый пластик

Рук. маст.	Бикбов	
Гл. инж. м.	Самовер	
Разраб.	Симонов	
Проверил	Астапова	
Н. контр.	Коростелев	

24.00.00СБ

Кабина переговорная пристенная КТ-2
Сборочный чертеж

Стадия	Масса	Масштаб
Р		1:20
Лист	Листов 1	

ЦНИИЭП торгово-бытовых зданий и туристских комплексов г. Москва

1817.3 62

Формат 12

Формат	Зона	Поз.	Обозначение	Наименование	Кол.	Примечание
				Документация		
12			24.00.00 СБ	Сборочный чертеж		
				Сборочные единицы		
БЧ		1	23.02.00	Дверной блок	1	
БЧ		2	23.03.00	Сиденье	1	
БЧ		3	23.04.00	Вент. решетка	2	
				Детали		
				Щит		
				Плита древесностружечная		
				ГОСТ 10632-77		
БЧ		4	24.00.06	1182 × 438	1	
БЧ		5	24.00.01	1240 × 1200	1	
БЧ		6	24.00.02	2230 × 1140	1	
БЧ		7	24.00.03	2230 × 1190	2	
БЧ		8	24.00.04	800 × 300	1	
БЧ		9	24.00.05	2190 × 74	2	
				Щит		
				Плита асбестоцементная		
				ГОСТ 8423-75		
	БЧ	10	24.00.07	1240 × 1200 × 5	1	
	БЧ	11	24.00.08	2230 × 1140 × 5	1	
	БЧ	12	24.00.09	2230 × 1190 × 5	2	

Инв. № подл. | Подпись и дата | Взам. инв. №

24.00.00

Кабина переговорная пристенная КТ-2

Стадия	Лист	Листов
Р	1	2

ЦНИИЭП торговых зданий и туристских комплексов г. Москва

Разраб. Симонов
Пров. Астапова
Н. контр. Коростелев

Формат 11

Формат	Зона	Поз.	Обозначение	Наименование	Кол.	Примечание
				Материалы		
		13		Пиломатериал хвойных пород		
				ГОСТ 8486-66	0,98	м³
		14		Линолеум		
				ГОСТ 7251-77	1,5	м²
		15		Минераловатная плита		
				ГОСТ 10140-71*	0,4	м³
		16		Шпон строганый		Доп. замена на поз. 17
				ГОСТ 2977-77	60,0	м²
		17		Пластик бумажнослоистый		Доп. замена на поз. 16
				ГОСТ 9590-76	60,0	м²
		18		Стеклоткань		
				ГОСТ 8481-75	10,0	м²
				Стандартные изделия		
		19		Наличник т. 3		
				ГОСТ 8242-75	30,0	м

Инв. № подл. | Подпись и дата | Взам. инв. №

24.00.00 Лист 2

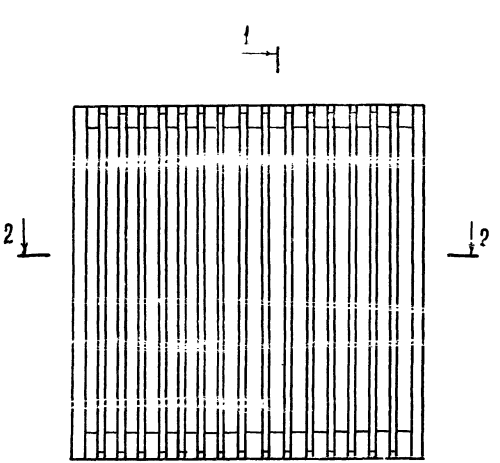

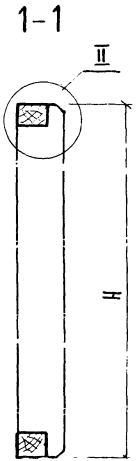

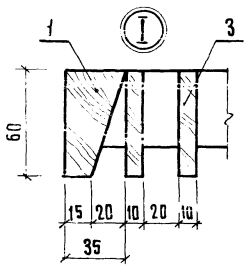

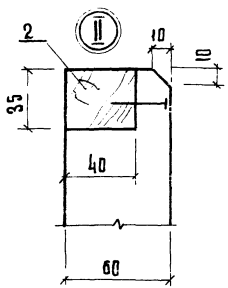

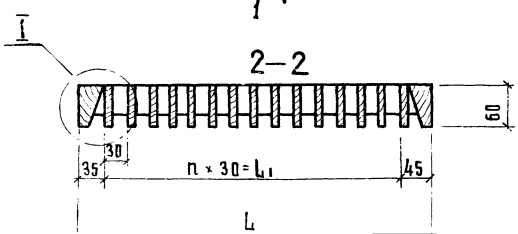

Обозначение	Марка	Размеры, мм				
		L	H	n	L1	
25.00.00	ВР-1	200	200	4	120	
01	ВР-2	500	200	14	420	
02	ВР-3	1000	200	30	920	
03	ВР-4	200	500	4	120	
04	ВР-5	500	500	14	420	
05	ВР-6	1000	500	30	920	
06	ВР-7	200	800	4	120	
07	ВР-8	500	800	14	420	
08	ВР-9	1000	800	30	920	

1 Соединение деталей поз. 1; 2 см. УК-2 по ГОСТ 9330-76.
2 Покрытие мебельным лаком по III классу

		25.00.00 СБ	
Рук.маст.	Быков	Решетка вентиляционная ВР-1... ВР-9. Сборочный чертеж	Стадия Масса Масштаб: Р, 1:5
Гл.инж.м.	Самовер		Лист Листов
Разраб.	Прокопенко		ЦНИИЭП торгово-бытовых зданий и предприятий комплексов г. Москва
Пров.	Артамова		
Н.контр	Коростелев		

Копировал Гаврилина 64 Формат 19

Инв. № подл. | Подпись и дата | Взам. инв. №

Формат	Зона	Поз.	Обозначение	Наименование	Кол. на испол. 25.00.00- –	01	02	03	04	05	06	07	08	Примеч.
				Документация										
12			25.00.00 СБ	Сборочный чертеж	×	×	×	×	×	×	×	×	×	
				Детали										
				Пиломатериал лиственных										
				пород ГОСТ 2695-71										
БЧ		1	25.00.01	Брусок 60×25 ℓ=200	2	2	2							
			-01	ℓ=500				2	2	2				
			-02	ℓ=800							2	2	2	
БЧ		2	25.00.02	Брусок 40×35 ℓ=200	2			2			2			
			-01	ℓ=500		2			2			2		
			-02	ℓ=1000			2			2			2	
БЧ		3	25.00.03	Брусок 60×10 ℓ=200	5	15	31							
			-01	ℓ=500				5	15	31				
			-02	ℓ=800							5	15	31	

Разраб.	Курочкина	
Пров.	Астапова	
Н. контр.	Коростелев	

25.00.00

Решетка вентиляционная ВР-1 ... ВР-9

Стадия	Лист	Листов
Р		1

ЦНИИЭП торгово-бытовых зданий и туристских комплексов г. Москва

Формат 11

Инв. № подл. | Подпись и дата | Взам. инв. №

Формат	Зона	Поз.	Обозначение	Наименование	Кол. на испол. 26.00.00- –	01	02	03	04	05	06	07	08	Примечание
				Документация										
			26 00 00 СБ	Сборочный чертеж	×	×	×	×	×	×	×	×	×	
				Детали										
				Пиломатериал лиственных										
				пород ГОСТ 2695-71										
		1	26 00 01	Брусок 60×35 ℓ=200	4	2	2	2			2			
			01	ℓ=500		2	2	2	4	2		2		
			02	ℓ=800							2	2	2	
			-03	ℓ=1000			2			2			2	
			26 00 07	Брусок 70×10 ℓ=200	6			15			24			
				ℓ=500		6			15			24		
				ℓ=1000			6			15			24	

Разраб.	Проколенко	
Пров.	Астапова	
Н. контр.	Коростелев	

26.00.00

Решетка вентиляционная ВР-10... ВР-19

Стадия	Лист	Листов
Р		1

ЦНИИЭП торгово-бытовых зданий и туристских комплексов г. Москва

Формат 11

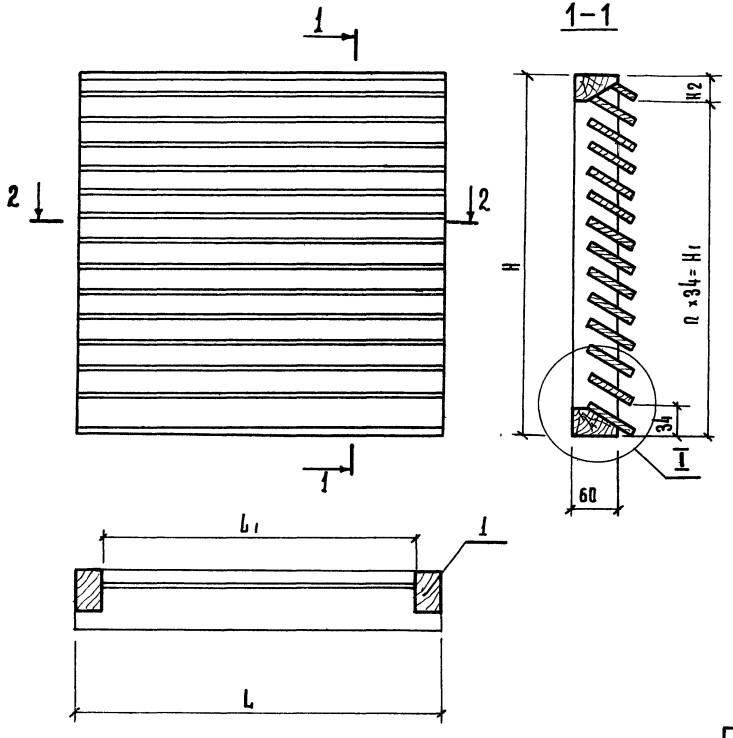

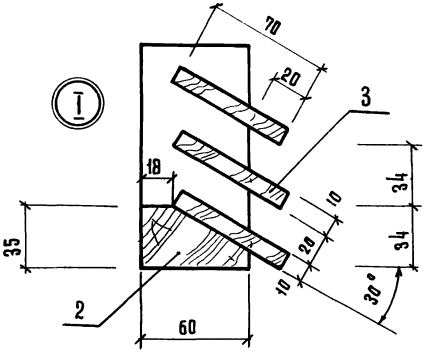

Обозначение	Марка	Размеры, мм					
		L_1	H	L_1	n	H_1	H_2
26.00.00	ВР – 10	200	200	130	5	170	30
– 01	ВР – 11	500	200	430	5	170	30
– 02	ВР – 12	1000	200	930	5	170	30
– 03	ВР – 13	200	500	130	14	476	24
– 04	ВР – 14	500	500	430	14	476	24
– 05	ВР – 15	1000	500	930	14	476	24
– 06	ВР – 16	200	800	130	23	782	18
– 07	ВР – 17	500	800	430	23	782	18
– 08	ВР – 18	1000	800	930	23	782	18

1. Соединение деталей поз. 1,2 см. УК-2 по ГОСТ 9330-76
2. Покрытие мебельным лаком по III классу

РУК.МАСТ.	БИКСОН		
ГЛ.ИНЖ.М.	САМОВЕР		
РАЗРАБ.	ПРОКОПЕНКО		
ПРОВ.	АСТАПОВА		
Н.КОНТР.	КОРОСТЕЛЕВ		

26.00.00 СБ

Решетка вентиляционная ВР – 10... ВР – 19
Сборочный чертеж

СТАДИЯ	МАССА	МАСШТАБ
Р		1:5
ЛИСТ	ЛИСТОВ 1	

ЦНИИЭП торгово-бытовых зданий и туристских комплексов
г. Москва

ИНВ. № ПОДЛ. | ПОДПИСЬ И ДАТА | ВЗАМ. ИНВ. №

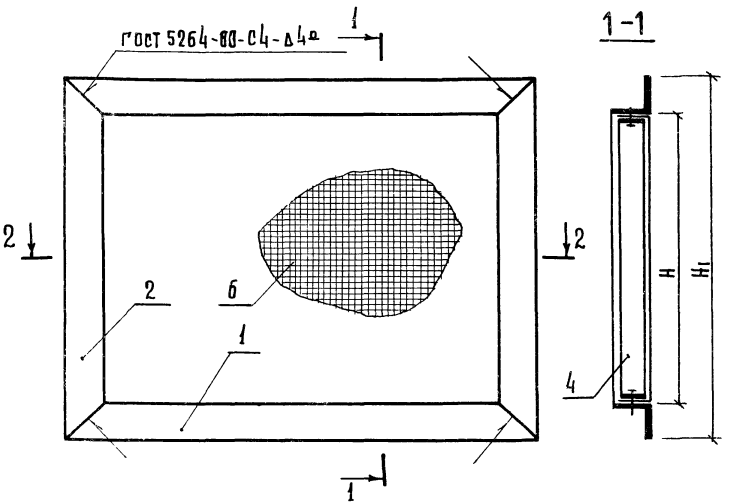

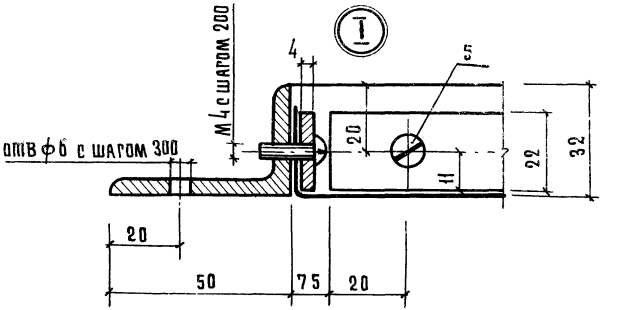

Обозначение	Марка	Размеры, мм				Масса, кг
		L	H	L_1	H_1	
27.00.00	ВХР-1	500	600	600	700	8,0
— 01	ВХР-2	500	900	600	1000	10,0
— 02	ВХР-3	500	1200	600	1300	11,8
— 03	ВХР-4	1000	600	1100	700	11,2
— 04	ВХР-5	1000	900	1100	1000	13,2
— 05	ВХР-6	1000	1200	1100	1300	15,8
— 06	ВХР-7	1500	600	1600	700	14,4
— 07	ВХР-8	1500	900	1600	1000	16,5
— 08	ВХР-9	1500	1200	1600	1300	18,3

1 Сварные швы зачистить. Острые кромки притупить
2 Окрасить масляной краской за 2 раза

Рук.маст.	Биксон	
Гл.инж.м	Самовер	
Разраб.	Симонов	
Провер.	Аносова	
Н.контр.	Коростелев	

27.00.00 СБ

Решетка воздухозаборная ВХР-1... ВХР-9
Сборочный чертеж

Стадия	Масса	Масштаб
Р	см. табл.	1:5
Лист	Листов 1	

ЦНИИЭП торгово-бытовых зданий и туристских комплексов
г. Москва

Копировал Гаврилина

18173 67

Формат А2

Инв. № подл. | Подпись и дата | Взам. инв. №

Формат	Зона	Поз.	Обозначение	Наименование	Кол. на исполн. 27.00.00 —	01	02	03	04	05	06	07	08		Примечан.
				Документация											
12			27.00.00 СБ	Сборочный чертеж	X	X	X	X	X	X	X	X	X		
				Детали											
				Уголок Б-50х30х4 ГОСТ 8510-79 / Ст 3кп ГОСТ 535-79											
64		1	27.00.01	Связь L = 600	2	2	2								
			-01	L = 1100				2	2	2					
			-02	L = 1600							2	2	2		
64		2	27.00.02	Связь L = 700	2			2			2				
			-01	L = 1000		2			2			2			

Разраб.	Симонов			27.00.00
Пров.	Астапова			Решетка воздухозаборная ВХР-1... ВХР-9.
Н.контр.	Коростелев			

Стадия	Лист	Листов
Р	1	2

ЦНИИЭП г. Москва — торгово-бытовых зданий и туристских комплексов

Формат 11

Инв. № подл.	Подпись и дата	Взам. инв. №

Формат	Зона	Поз.	Обозначение	Наименование	Кол. на исполн. 27.00.00 —	01	02	03	04	05	06	07	08		Примечание
			-02	L = 1300			2			2			2		
				Лента 4х22 Ст 3 кп ГОСТ 6009-74											
64		3	27.00.03	Планка L = 485	2	2	2								
			-01	L = 985				2	2	2					
			-02	L = 1485							2	2	2		
64		4	27.00.04	Планка L = 585	2			2			2				
			-01	L = 885		2			2			2			
			-02	L = 1085			2			2			2		
				Стандартные изделия											
		5		Винт М4х15 58.05 ГОСТ 7798-74*	12	12	16	16	20	20	18	18	22		
				Материалы											
		6		Сетка металлическая проволочная ГОСТ 2715-75	0,4	0,5	0,6	0,7	0,9	1,2	1,5	1,6	1,8		м²

27.00.00 Лист 2

Формат 11

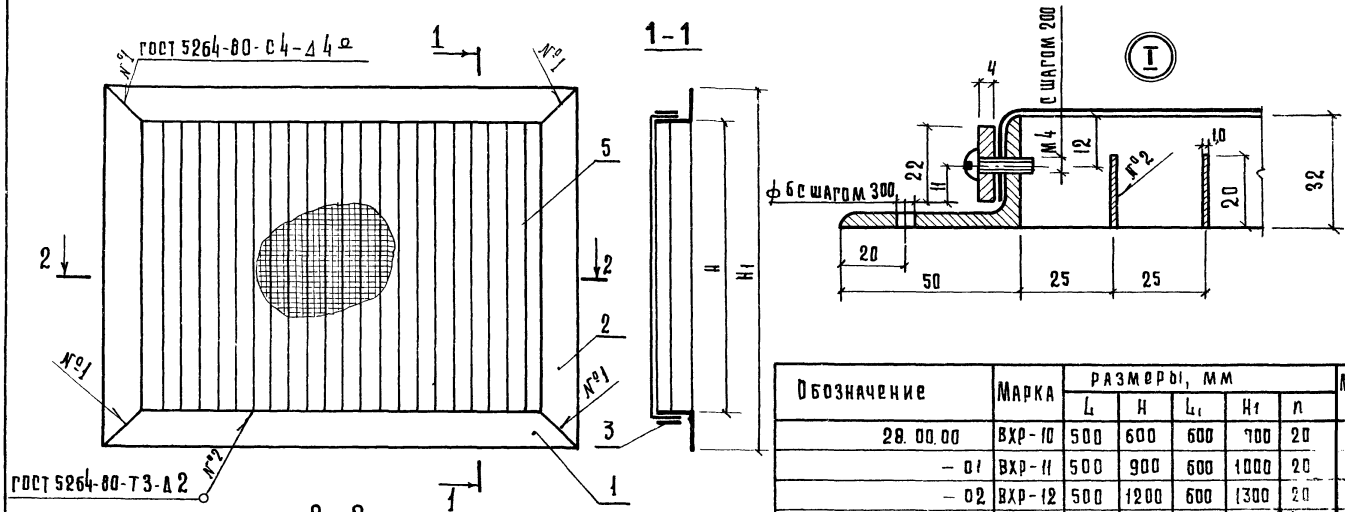

Обозначение	Марка	Размеры, мм					Масса, кг
		L	H	L_1	H_1	n	
28.00.00	ВХР-10	500	600	600	700	20	9,8
– 01	ВХР-11	500	900	600	1000	20	12,7
– 02	ВХР-12	500	1200	600	1300	20	15,4
– 03	ВХР-13	1000	600	1100	700	40	14,8
– 04	ВХР-14	1000	900	1100	1000	40	18,6
– 05	ВХР-15	1000	1200	1100	1300	40	23,0
– 06	ВХР-16	1500	600	1600	700	60	19,8
– 07	ВХР-17	1500	900	1600	1000	60	24,6
– 08	ВХР-18	1500	1200	1600	1300	60	29,1

1 Сварные швы зачистить. Острые кромки притупить

2 Окрасить масляной краской за 2 раза

Рук.маст.	Бикеон	
Гл.инж.м.	Самовер	
Разраб.	Прокопенко	
Пров.	Астапова	
Н.контр.	Коростелев	

28.00.00 СБ

Решетка воздухозаборная ВХР-10... ВХР-18
Сборочный чертеж

Стадия	Масса	Масштаб
Р	см. табл.	1:5
Лист	Листов 1	

ЦНИИЭП торгово-бытовых зданий и туристских комплексов г. Москва

Копировал Гаврилина

Инв.№ подл. | Подпись и дата | Взам. инв.№

Формат	Зона	Поз.	Обозначение	Наименование	Кол. на исполн. 28.00.00 —									Примечан.
					—	01	02	03	04	05	06	07	08	
				Документация										
12			28.00.00 СБ	Сборочный чертеж	×	×	×	×	×	×	×	×	×	
				Детали										
				Связь										
				Уголок $\frac{6\cdot50\times32\times4\ \text{ГОСТ}\ 8510\cdot72}{\text{Ст}\ 3\ \text{кп}\ \text{ГОСТ}\ 535\cdot79}$										
БЧ		1	28.00.01	$\ell = 600$	2	2	2							
			-01	$\ell = 1100$				2	2	2				
			-02	$\ell = 1600$							2	2	2	
БЧ		2	28.00.02	$\ell = 700$	2			2			2			
			-01	$\ell = 1000$		2			2			2		
			-02	$\ell = 1300$			2			2			2	
				Планка										
				Лента 4×22 Ст 3 кг										
				ГОСТ 6009-74										
БЧ		3	28.00.03	$\ell = 485$	2	2	2							

Разраб.	Курочкина		
Пров.	Астапова		
Н. контр.	Коростелев		

28.00.00

Решетка воздухозаборная ВХР-10 ... ВХР-18

Стадия	Лист	Листов
Р	1	2

ЦНИИЭП г. Москва — Торгово-бытовых зданий и туристских комплексов

Формат 11

Инв. № подл.	Подпись и дата	Взам. инв. №

Формат	Зона	Поз.	Обозначение	Наименование	Кол. на исполн. 28.00.00 -									Примечание
					—	01	02	03	04	05	06	07	08	
			-01	$\ell = 985$				2	2	2				
			-02	$\ell = 1485$							2	2	2	
БЧ		4	28.00.04	$\ell = 600$	2			2			2			
			-01	$\ell = 900$		2			2			2		
			-02	$\ell = 1200$			2			2			2	
				Ребро										
				Лента 1×20 Ст 3 кп										
				ГОСТ 6009-74										
БЧ		5	28.00.05	$\ell = 600$	19			39			59			
			-01	$\ell = 900$		19			39			59		
			-02	$\ell = 1200$			19			39			59	
				Стандартные изделия										
		6		Винт М4×16.58.05										
				ГОСТ 7798-70*	12	12	16	16	20	20	18	18	22	
				Материал										
		7		Сетки металлические										
				проволочные										
				ГОСТ 2715-75	0,4	0,5	0,6	0,7	0,9	1,2	1,5	1,6	1,8	$м^2$

28.00.00

Лист 2

Формат 11

18173 70

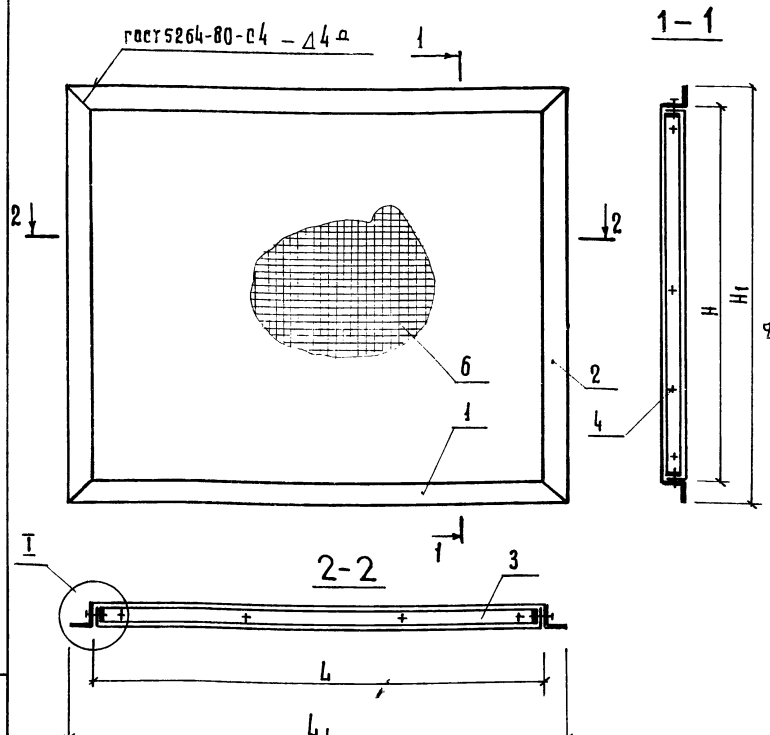

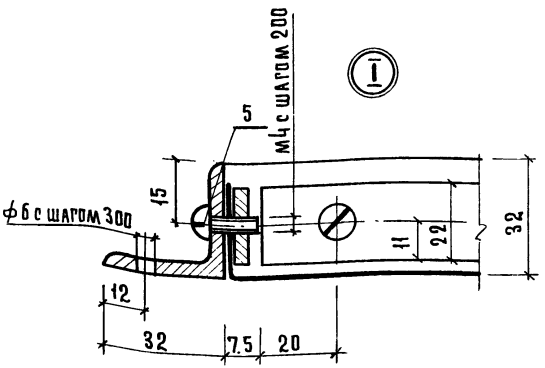

Обозначение	Марка	Размеры, мм				Масса, кг
		L	H	L_1	H_1	
29.00.00	РВЗ-1	600	500	664	564	6,7
– 01	РВЗ-2	750	400	814	464	6.6
– 02	РВЗ-3	1000	300	1064	364	7,2
– 03	РВЗ-4	1500	200	1564	264	9.4

1 Сварные швы зачистить. Острые кромки притупить

2 Окрасить масляной краской за 2 раза

РУК. МАСТ.	БИКСОН		
ГЛ. ИНЖ. М.	САМОВЕР		
РАЗРАБ.	СИМОНОВ		
ПРОВ.	АСТАПОВА		
Н. КОНТР.	КОРОСТЕЛЕВ		

29.00.00 СБ

Решетка вентиляционная завес РВЗ-1...РВЗ-4
Сборочный чертеж

СТАДИЯ	МАССА	МАСШТАБ
Р	СМ. ТАБЛ	1:5

ЛИСТ | ЛИСТОВ 1

ЦНИИЭП торгово-бытовых зданий и туристских комплексов г. Москва

КОПИРОВАЛ ГАВРИЛИНА

18173 71 Формат 10

ИНВ. № ПОДЛ. | ПОДПИСЬ И ДАТА | ВЗАМ. ИНВ. №

Формат	Зона	Поз.	Обозначение	Наименование	Кол на исполн. 29.00.00-										Примечание
					—	01	02	03							
				Документация											
12			29 00 00 СБ	Сборочный чертеж	×	×	×	×							
				Детали											
				Связь											
				Уголок Б-32×32×4 ГОСТ 8509 76 / Ст 3 кл ГОСТ 535-79											
Б4		1	29 00 01 .	ℓ = 664	2										
			-01	ℓ = 814		2									
			-02	ℓ = 1064			2								
			-03	ℓ = 1564				2							
Б4		2	29 00 02	ℓ = 564	2										
			-01	ℓ = 464		2									
			-02	ℓ = 364			2								
			-03	ℓ = 264				2							

Разраб.	Курочкина	[signature]
Пров.	Астапова	[signature]
Н. контр.	Коростелев	[signature]

29.00.00

Решетка вентиляционная завес РВЗ-1 ... РВЗ-4

Стадия	Лист	Листов
Р	1	2

ЦНИИЭП г. Москва — торгово бытовых зданий и туристских комплексов

Формат 11

Инв. № подл.	Подпись и дата	Взам. инв. №

Формат	Зона	Поз.	Обозначение	Наименование	Кол на исполн. 29.00.00-										Примечан
					—	01	02	03							
				Планка											
				Лента 4×22 Ст3кп											
				ГОСТ 6009-74											
Б4		3	29.00.03	ℓ = 585	2										
			-01	ℓ = 735		2									
			-02	ℓ = 985			2								
			-03	ℓ = 1485				2							
Б4		4	29.00.04	ℓ = 485	2										
			-01	ℓ = 385		2									
			-02	ℓ = 285			2								
			-03	ℓ = 185				2							
				Стандартные изделия											
		5		Винт М4×16,58.05											
				ГОСТ 7798-70*	12	12	12	14							
				Материалы											
		6		Сетки металлические											
				проволочные											
				ГОСТ 2715-75	0,35	0,35	0,35	0,35							м²

18173 72

29.00.00

Лист 2

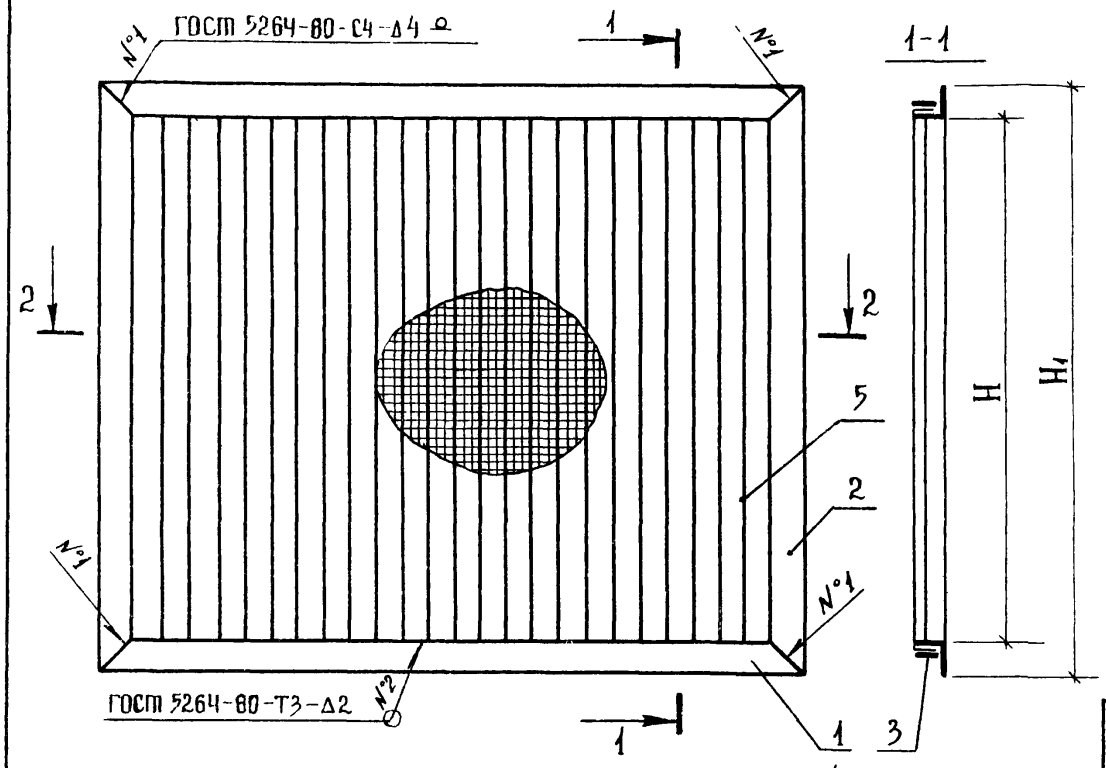

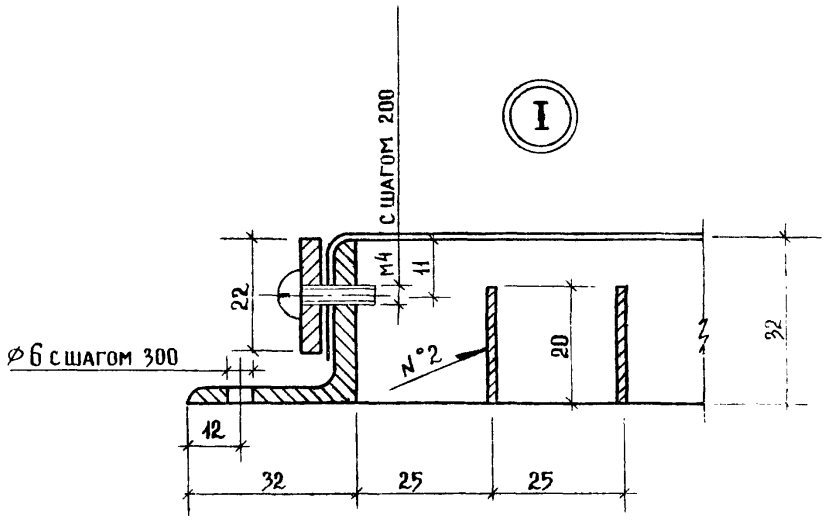

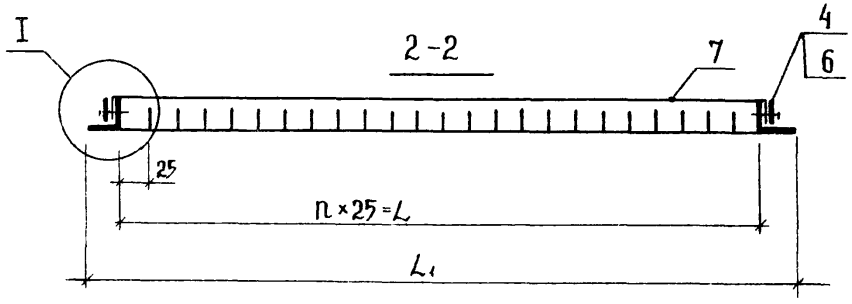

Обозначение	Марка	Размеры, мм					Масса кг
		L	H	L₁	H₁	n	
30.00.00	РВЗ-5	600	500	664	564	24	10,5
-01	РВЗ-6	750	400	814	464	30	10,4
-02	РВЗ-7	1000	300	1064	364	40	10,7
-03	РВЗ-8	1500	200	1564	264	60	13,3

1. Сварные швы зачистить. Острые кромки притупить.
2. Окрасить масляной краской за 2 раза.

Рук. маст	Биксон	
Гл. инж. м.	Самовер	
Разраб	Симонов	
Пров.	Астапова	
Н. контр.	Коростелев	

30.00.00 СБ

Решетка вентиляционная завес РВЗ-5...РВЗ-8

Сборочный чертеж

Стадия	Масса	Масштаб
Р	см табл.	1:5
Лист	Листов 1	

ЦНИИЭП торгово-бытовых зданий и туристских комплексов г. Москва

Инв. № подл. | Подпись и дата | Взам. инв. №

Формат	Зона	Поз.	Обозначение	Наименование	Кол. на исполн. 30.00.00 —										Примечан.
					—	01	02	03							
				Документация											
12			30.00.00СБ	Сборочный чертеж	×	×	×	×							
				Детали											
				Связь											
				Уголок Б-32×32×4 ГОСТ 8509-76 / Ст 3кп ГОСТ 535-79											
Б4		1	30.00.01	L = 664	2										
			-01	L = 814		2									
			-02	L = 1064			2								
			-03	L = 1564				2							

Разраб.	Симонов		
Пров.	Астапова		
Н.контр.	Коростелев		

30.00.00

Решетка вентиляционная завес РВЗ-5, ...РВЗ-8

Стадия	Лист	Листов
Р	1	3

ЦНИИЭП г. Москва — Торгово бытовых зданий и туристских комплексов

Формат 11

Инв. № подл.	Подпись и дата	Взам. инв. №

Формат	Зона	Поз.	Обозначение	Наименование	Кол. на исполн. 30.00.00 —										Примечание
					—	01	02	03							
Б4		2	30.00.02	L = 564	2										
			-01	L = 464		2									
			-02	L = 364			2								
			-03	L = 264				2							
				Планка											
				Лента 4×22 Ст 3кп											
				ГОСТ 6009-74											
Б4		3	30.00.03	L = 585	2										
			-01	L = 735		2									
			-02	L = 985			2								
			-03	L = 1485				2							
Б4		4	30.00.04	L = 485	2										
			-01	L = 385		2									
			-02	L = 285			2								
			-03	L = 185				2							

18173 74

30.00.00 Лист 2

Формат	Зона	Поз.	Обозначение	Наименование	Кол.	Примечание
				Документация		
12			19.00.00СБ	Сборочный чертеж		
				Стандартные изделия		
		1		Болт М6×40.58.05		
				ГОСТ 7801-77	6	
		2		Гайка М6.5		
				ГОСТ 5915-70*	6	
		3		Шайба 6.65Г		
				ГОСТ 6402-70*		
			Переменные данные	для исполнений		
				19.00.00		
				Сборочные единицы		
11		4	18.00.00	Кабина часовщика		
				пристенная	1	
11		5	19.01.00	Щит	1	
				19.00.00-01		
				Сборочные единицы		
11		4	18.00.00-01	Кабина часовщика		
				пристенная	1	
11		5	19.01.00-01	Щит	1	

Инв. № подл. | Подпись и дата | Взам. инв. №

Разраб.	Прокопенко	
Пров.	Астапова	
Н. контр.	Коростелев	

19.00.00

Кабина часовщика отдельностоящая ПЧ-5; ПЧ-6

Стадия	Лист	Листов
Р		1

ЦНИИЭП торгово-бытовых зданий и туристских комплексов г. Москва

Формат 11

Формат	Зона	Поз.	Обозначение	Наименование	Кол. на испол. –	01	02	03	Примеч.
			30.00.00-						
				Лента 1×20 Ст3кп ГОСТ 6009-74	23				
БЧ	5		30.00.05	Ребро L=500		29			
		-01		L=400			39		
		-02		L=300				59	
		-03		L=200					
				Стандартные изделия					
		6		Винт М4×16.58.05 ГОСТ 7798-70*	12	12	12	14	
				Материалы					
		7		Сетки металлические проволочные ГОСТ 2715-75	0,35	0,35	0,35	0,35	м²

Инв. № подл. | Подпись и дата | Взам. инв. №

Формат | Зона | Поз.

30.00.00

Лист 3

18173 75

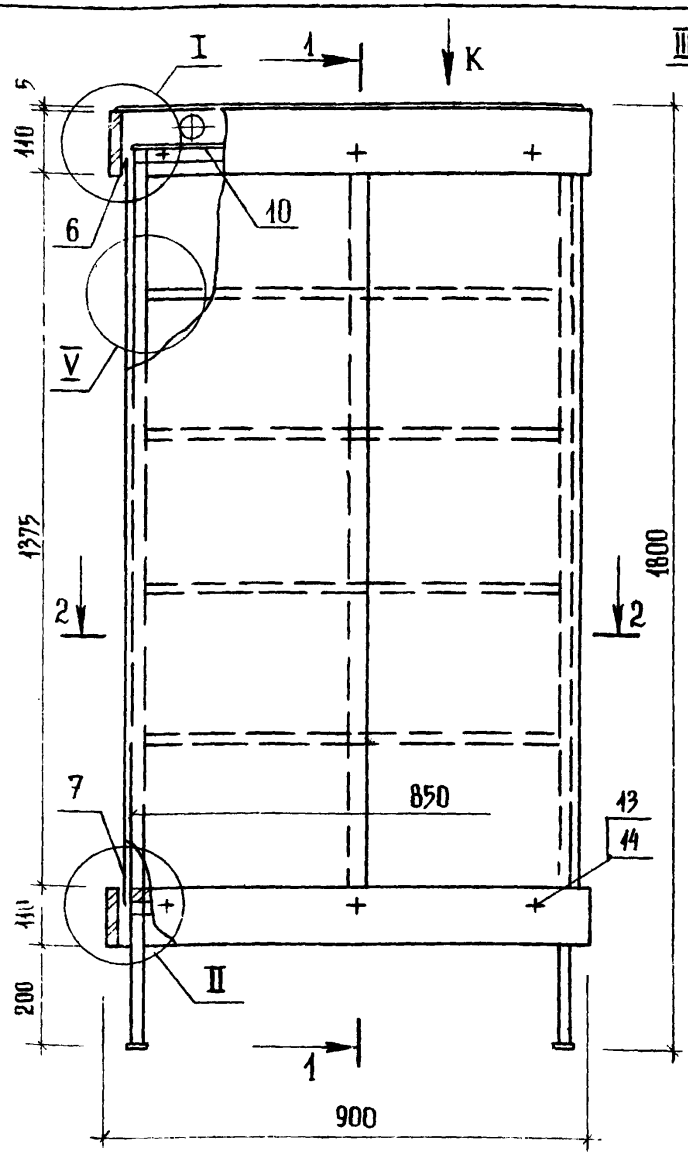

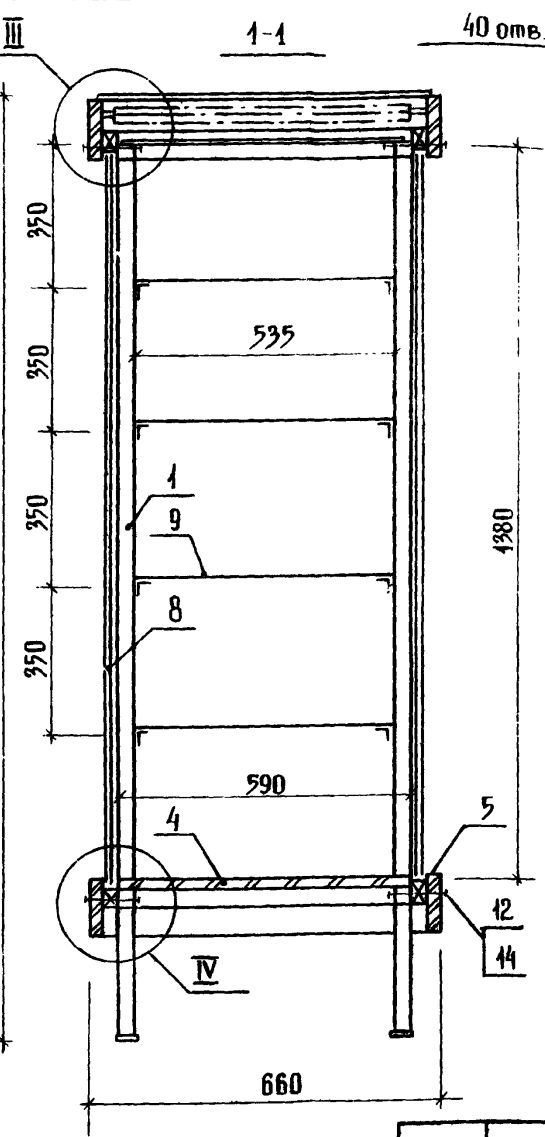

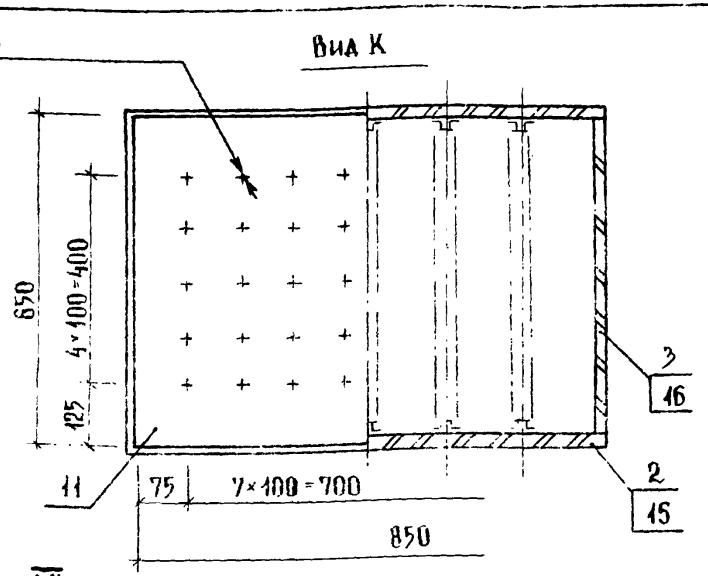

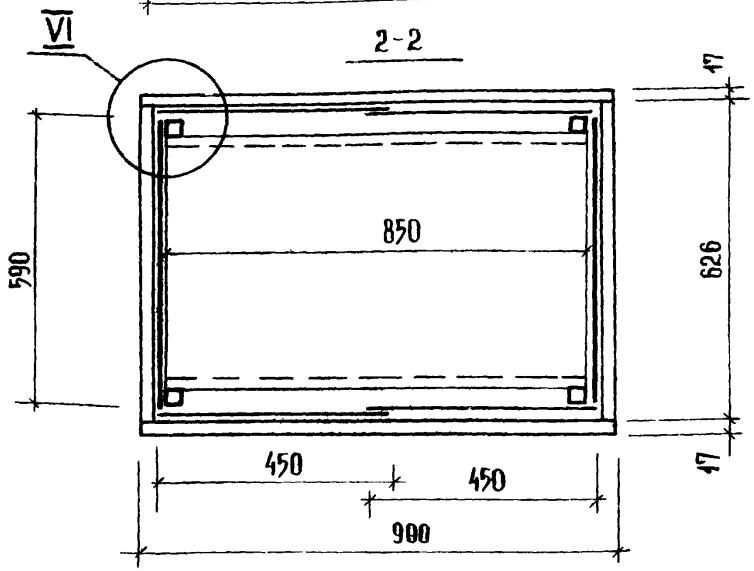

1 Лицевые деревянные поверхности, облицованные строганым шпоном, покрываются матирующим нитролаком по III классу.

2 Кромки стекол – полировать.

3 Витрина комплектуется люминесцентными светильниками типа ЛБ-20; ЛДЦ-20 ГОСТ 6825-74*.

Рук.масл	Биксон	
Гл.инж.м	Самовер	
Разраб.	Курочкина	
Провер	Астапова	
Н.контр	Коростелев	

31.00.00 СБ

Витрина внутренняя для выкладки товаров отдельностоящая В-1
Сборочный чертеж

Стадия	Масса	Масштаб
Р		1:10
Лист 1	Листов 2	

ЦНИИЭП торгово-бытовых зданий и туристских комплексов г. Москва

18173 76

Формат 12

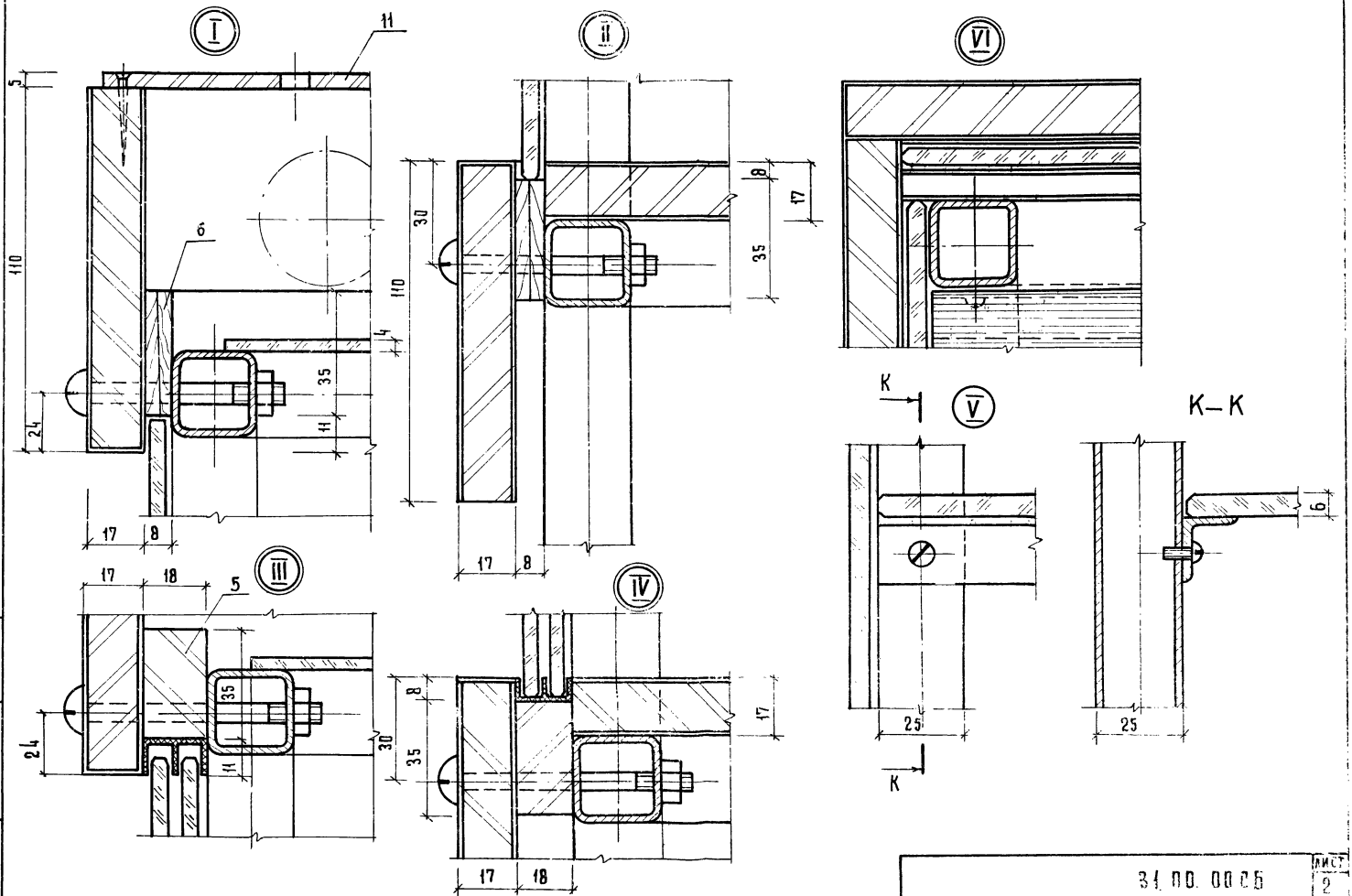

31.00.00СБ			Лист 2

Копировал Гаврилина 18173 77 Формат 12

Инв. № подл.	Подпись и дата	Взам. инв. №

Формат	Зона	Поз.	Обозначение	Наименование	Кол.	Примечание
				Документация		
12			31.00.00 СБ	Сборочный чертеж		
				Сборочные единицы		
11		1	31.01.00	Каркас	1	
				Детали		
				Щит		
				Плита древесностружечная		
				ГОСТ 10632-77		
54		2	31.00.01	900×110	4	
64		3	31.00.02	626×110	4	
64		4	31.00.03	850×590	1	
64		5	31.00.04	865×35	4	
64		6	31.00.05	Рейка		
				Фанера клееная $S=8$		
				ГОСТ 3916-69	4	
				Стенка		
				Стекло витринное $S=6$		
				ГОСТ 13454-77		
64		7	31.00.06	1385×590	2	
64		8	31.00.07	1385×450	4	
64		9	31.00.08	850×535	4	

31.00.00

Витрина внутренняя для выкладки товаров [illegible] ящая

Стадия	Лист	Листов
Р	1	2

ЦНИИЭП г.Москва — Торгово-бытовых зданий и туристских комплексов

Разраб. Прокопенко
Пров. Астапова
Н.контр. Коростелев

Формат	Зона	Поз.	Обозначение	Наименование	Кол.	Примечание
64		10	31.00.09	Полка		
				Стекло матовое $S=4$		
				ГОСТ 9784-75		
				580×840	1	
64		11	31.00.10	Заглушка		
				Плита древесноволокнистая		
				ГОСТ 4598-74*		
				850×650	1	
				Стандартные изделия		
		12		Винт М6×60.58.05		
				ГОСТ 7798-70*	12	
		13		Винт М6×70.58.05		
				ГОСТ 7798-70*	12	
		14		Гайка М8.5.05		
				ГОСТ 5915-70*	24	
				Материалы		
		15		Шпон строганый		
				ГОСТ 2977-77	1,3	$м^2$

Инв. № подл. | Подпись и дата | Взам. инв. №

31.00.00

Лист 2

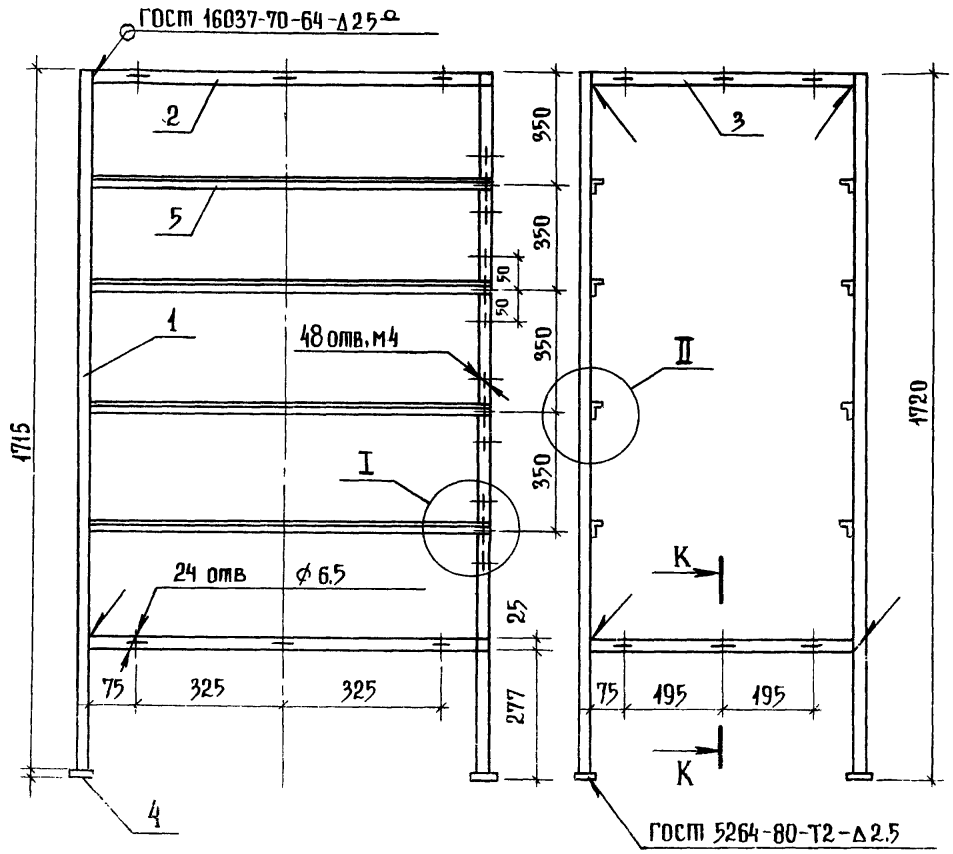

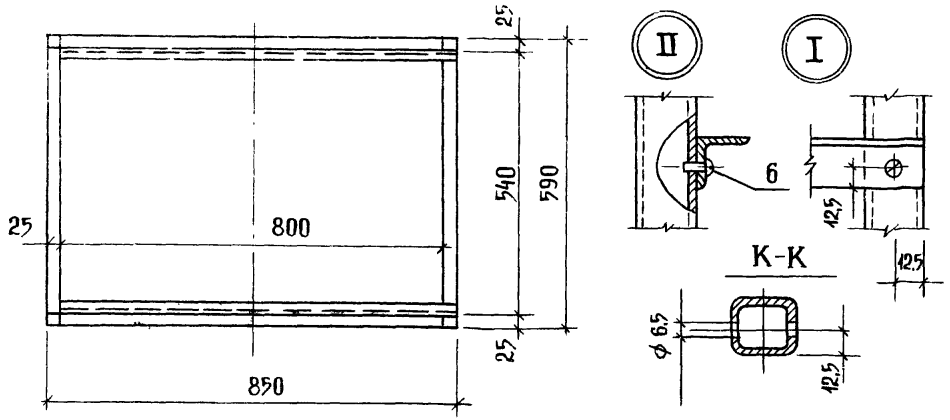

Формат	Зона	Поз.	Обозначение	Наименование	Кол.	Примечание
				Детали		
				Связь		
				Труба 40×40×3-10		
				гост 8639-68*		
БУ		1	31.01.01	ℓ = 1715	4	8,16 кг
БУ		2	31.01.02	ℓ = 800	4	3,84 кг
БУ		3	31.01.03	ℓ = 540	4	2,4 кг
БУ		4	31.01.04	Пята		
				Лента 4×30 ст 3 кп		
				гост 6009-74		
				ℓ = 30	4	0,2 кг
БУ		5	31 01 05	Связь		
				Уголок Б-25×16×3 ГОСТ 8510-72 / Ст 3 кп ГОСТ 535-79		
				ℓ = 850	8	6,88 кг
				Стандартные изделия		
		6		Винт М4×10.58.05		
				ГОСТ 7798-70*	16	

1. Сварные швы зачистить.
   Острые кромки притупить.
2. Окрасить масляной краской за 2 раза

Рук. маст	Биксон	
Гл. инж. м.	Самовер	
Разраб.	Курочкина	
Пров.	Астапова	
Н. контр.	Коростелев	

31 01 00

Каркас

Стадия	Масса	Масштаб
Р	31,42	1:10
Лист	Листов 1	

ЦНИИЭП торгово-бытовых зданий и туристских комплексов
г. Москва

Инв. № подл. | Подпись и дата | Взам. инв. №

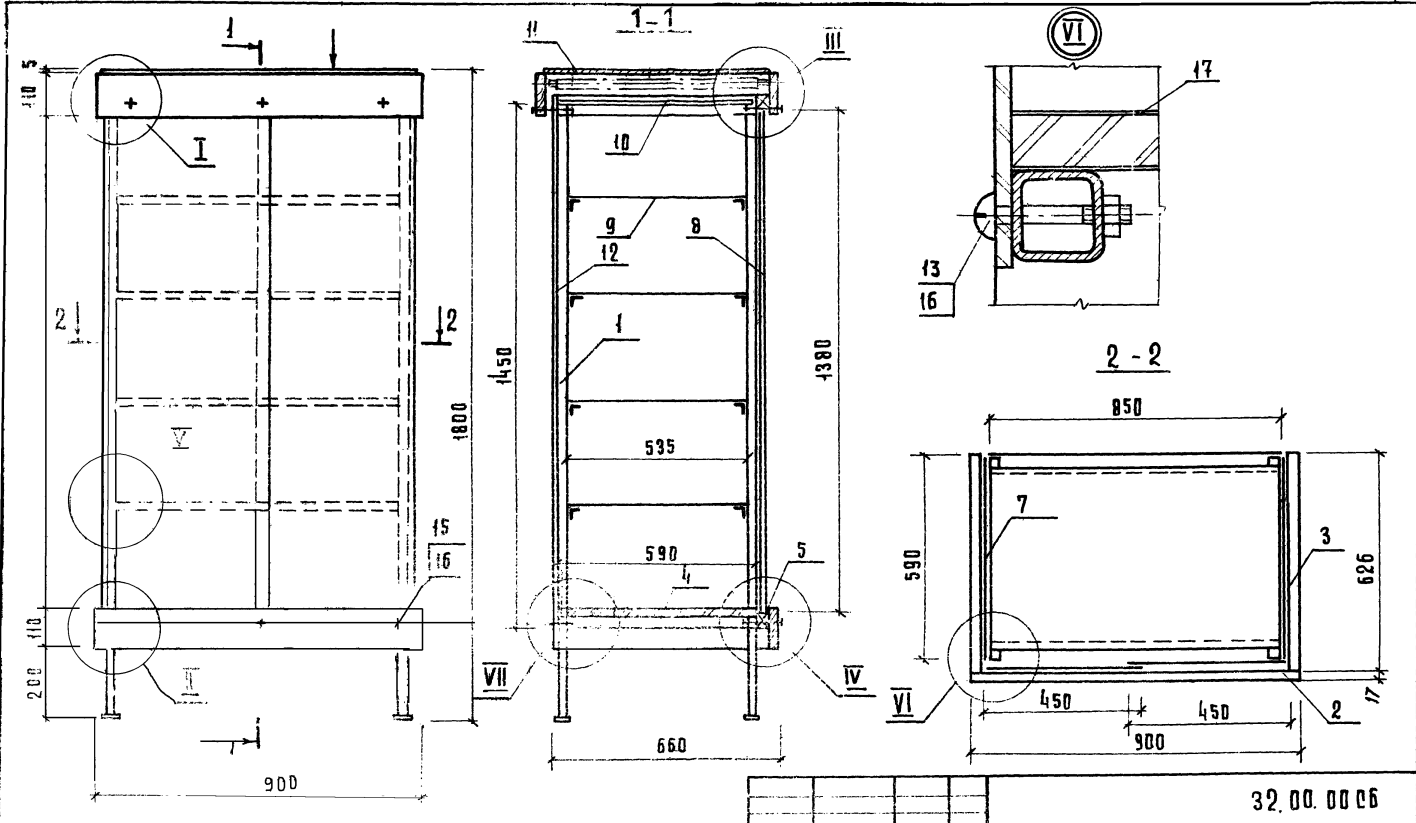

Узлы II, IV, V см. 31.00.00 СБ

			32.00.00 СБ
Витрина внутренняя для выкладки товаров пристенная В-2. Сборочный чертеж	Стадия	Масса	Масштаб
	Р		1:10
	Лист	Лист 1	
	ЦНИИЭП г. Москва	Торгово бытовых зданий и туристских комплексов	

Формат 12

Формат	Зона	Поз	Обозначение	Наименование	Кол.	Примечание
				Документация		
12			32.00.00	Сборочный чертеж		
				Сборочные единицы		
12		1	31.01.00	Каркас	1	
				Детали		
				Щит		
				плита древесностружечная		
				ГОСТ 10632-77		
БЧ		2	32.00.01	900×110	3	
БЧ		3	32.00.02	626×110	4	
БЧ		4	32.00.03	850×590	1	
БЧ		5	32.00.04	865×35	2	
БЧ		6	32.00.05	Рейка		
				фан. клееная $S=8$		
				ГОСТ 3916-69		
				590×8×35	4	
				Стекло витринное $S=6$		
				ГОСТ 13454-77		
БЧ		7	32.00.06	1385×590	2	
БЧ		8	32.00.07	1380×450	2	—
БЧ		9	32.00.08	850×535	4	

Инв. № подл. | Подпись и дата | Взам. инв. №

Разраб.	Симонов		
Пров.	Астапова		
Н. контр.	Коростелев		

32.00.00

Витрина внутренняя для выкладки товаров пристенная В-2

Стадия	Лист	Листов
Р	1	2

ЦНИИЭП торговых зданий и туристских комплексов г. Москва

Формат А4

Формат	Зона	Поз	Обозначение	Наименование	Кол.	Примечание
БЧ		10	32.00.09	Полка		
				Стекло матовое $S=4$		
				ГОСТ 9784-75		
				580×840	1	
				Заглушка		
				Плита древесноволокнистая		
				ГОСТ 4598-74*		
БЧ		11	32.00.10	850×650	1	
БЧ		12	32.00.11	1450×850	1	
				Стандартные изделия		
				Винты ГОСТ 7798-70*		
		13		М6×40.58.05		
		14		М6×60.58.05		
		15		М6×70.58.05		
		16		Гайка М6×5.05		
				ГОСТ 5915-70*	24	
				Материалы		
		17		Шпон строганый		
				ГОСТ 2977-77	1,1	м²

Инв. № подл. | Подпись и дата | Взам. инв. №

32.00.00

Лист 2

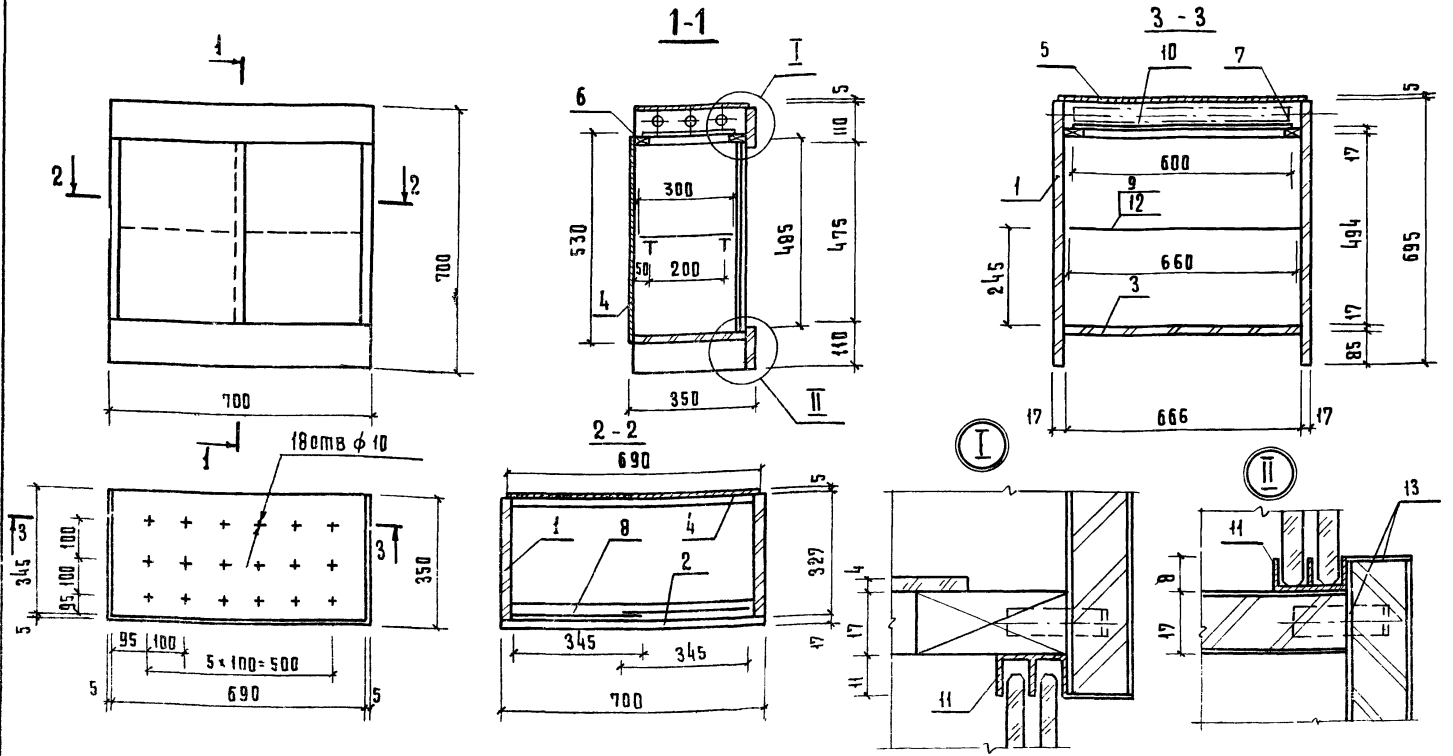

1 Лицевые деревянные поверхности, облицованные строганым шпоном, покрываются матирующим нитролаком по III классу.

2 Кромки стекол- полировать

3 Витрина комплектуется люминесцентными светильниками типа ЛБ-20, ЛДЦ-20 гост 6825-74*

Нач.маст.	Биксон		
Гл.инж.м	Самовер		
Разраб.	Курочкина		
Провер.	Атапова		
Н.контр.	Коростелев		

Копировал Гаврилкина

33.00.0006

Витрина внутренняя для выкладки товаров навесная В-3. Сборочный чертеж

Стадия	Масса	Масштаб
Р		1:10
Лист		Листов 1

ЦНИИЭП торгово-бытовых зданий и туристских комплексов г. Москва

18173 82

Формат 12

Формат	Зона	Поз.	Обозначение	Наименование	Кол.	Примечание
				Документация		
12			33.00.00 СБ	Сборочный чертеж		
				Детали		
				Щит		
				Плита древесностружечная		
				ГОСТ 10632-77		
БЧ		1	33.00.01	695×527	2	
БЧ		2	33.00.02	700×110	2	
БЧ		3	33.00.03	666×327	1	
				Щит		
				Плита древесноволокнистая		
				ГОСТ 4598-74*		
БЧ		4	33.00.04	690×530	1	
БЧ		5	33.00.05	690×345	1	
				Брусок 40×17		
				Пиломатериал хвойных		
				пород ГОСТ 8486-66		
БЧ		6	33.00.06	ℓ=666	2	
БЧ		7	33.00.07	ℓ=327	2	
				Стенка		
				Стекло витринное δ=6		
				ГОСТ 111454-77		
			33.00.08	485×345	2	
БЧ		8	33.00.09	650×380	1	
БЧ		9				

Формат	Зона	Поз.	Обозначение	Наименование	Кол.	Примечание
БЧ		10	33.00.10	Заглушка		
				Стекло матовое δ=4		
				ГОСТ 9784-75		
				600×300	1	
				Прочие изделия		
		11	7.5 А	Направляющая ℓ=666	1	
		12	8.3 Б	Полкодержатель	4	
				Материалы		
		13		Шпон строганый		
				ГОСТ 2977-77	1,9	м²

Инв. № подл. | Подпись и дата | Взам. инв. №

Разраб. | Пров. | Н. контр. | Утв.

Витрина выдвижная для выкладки товара

33.00.00

Стадия | Лист | Листов

ТЭИ МЭТ

Копировал

Формат А4

gost.e-ecolog.ru