ТИПОВЫЕ КОНСТРУКЦИИ, ИЗДЕЛИЯ И УЗЛЫ ЗДАНИЙ И СООРУЖЕНИЙ

СЕРИЯ 1.272.5-8

ВСТРОЕННОЕ ОБОРУДОВАНИЕ ДЛЯ ПРЕДПРИЯТИЙ БЫТОВОГО ОБСЛУЖИВАНИЯ

ВЫПУСК 3

СТРОИТЕЛЬНЫЕ ШТУЧНЫЕ ИЗДЕЛИЯ

МАТЕРИАЛЫ ДЛЯ ПРОЕКТИРОВАНИЯ И РАБОЧИЕ ЧЕРТЕЖИ

gost.e-ecolog.ru

ТИПОВЫЕ КОНСТРУКЦИИ, ИЗДЕЛИЯ И УЗЛЫ ЗДАНИЙ И СООРУЖЕНИЙ

СЕРИЯ 1.272.5-8

ВСТРОЕННОЕ ОБОРУДОВАНИЕ ДЛЯ ПРЕДПРИЯТИЙ БЫТОВОГО ОБСЛУЖИВАНИЯ

ВЫПУСК 3

СТРОИТЕЛЬНЫЕ ШТУЧНЫЕ ИЗДЕЛИЯ

МАТЕРИАЛЫ ДЛЯ ПРОЕКТИРОВАНИЯ
И РАБОЧИЕ ЧЕРТЕЖИ

РАЗРАБОТАНЫ
ЦНИИЭП ТОРГОВО-БЫТОВЫХ ЗДАНИЙ
И ТУРИСТСКИХ КОМПЛЕКСОВ

ГЛАВНЫЙ ИНЖЕНЕР ИНСТИТУТА В.И.НОСКОВ

ГЛАВНЫЙ ИНЖЕНЕР ПРОЕКТА Е.А.КОРОСТЕЛЕВ

УТВЕРЖДЕНЫ И ВВЕДЕНЫ В
ДЕЙСТВИЕ С 24.05.88 г. ГОСКОМАРХИТЕКТУРЫ, ПРИКАЗ
ОТ 12.05 1988 Г. №130

Обозначение	Наименование	Стр.
1.272.5-8.3-00.00.00ПЗ	Пояснительная записка	4
1.272.5-8.3-00.00.00НН	Номенклатура	5
1.272.5-8.3-00.00.00Д1	Ограждение радиаторов	
	Схема расположения	
1.272.5-8.3-00.00.00Д2	Ограждение радиаторов	
	Схема расположения	8
1.272.5-8.3-00.00.00Д3	Подиум для показа одежды	
	Схема расположения	
1.272.5-8.3-00.00.00Д4	Окно Выдачи	
	Схема расположения	
1.272.5-8.3-00.00.00Д5	Люк для приема белья	
	Схема расположения	10
1.272.5-8.3-00.00.00Д6	Экран - перегородка	
	Схема расположения	11
1.272.5-8.3-00.00.00Д7	Экран - перегородка	
	Схема расположения	12
1.272.5-8.3-01.00.00.00	Ограждение радиаторов	
	ОР-1 ... ОР-16	13
1.272.5-8.3-01.00.00.00СБ	Ограждение радиаторов	
	ОР-1 ... ОР-16	
	Сборочный чертеж	16
1.272.5-8.3-01.00.01.00	Щит	18
1.272.5-8.3-01.00.01.00СБ	Щит. Сборочный чертеж	22
1.272.5-8.3-01.00.02.00	Щит	23
1.272.5-8.3-01.00.02.00СБ	Щит. Сборочный чертеж	24
1.272.5-8.3-01.00.03.00	Каркас	25
1.272.5-8.3-01.00.03.00СБ	Каркас Сборочный чертеж	26
1.272.5-8.3-01.00.04.00	Щит	27
1.272.5-8.3-01.00.04.00СБ	Щит. Сборочный чертеж	29

Обозначение	Наименование	Стр.
1.272.5-8.3-02.00.00.00	Ограждение радиаторов	
	ОР-17 ... ОР-32	30
1.272.5-8.3-02.00.00.00СБ	Ограждение радиаторов	
	ОР-17 ... ОР-32	
	Сборочный чертеж	32
1.272.5-8.3-02.00.01.00	Щит	34
1.272.5-8.3-02.00.01.00СБ	Щит. Сборочный чертеж	38
1.272.5-8.3-02.00.02.00	Щит	39
1.272.5-8.3-02.00.02.00СБ	Щит. Сборочный чертеж	41
1.272.5-8.3-02.00.03.00	Каркас	42
1.272.5-8.3-02.00.03.00СБ	Каркас. Сборочный чертеж	43
1.272.5-8.3-03.00.00.00	Подиум для показа одежды П-1	
1.272.5-8.3-03.00.00.00СБ	Подиум для показа одежды П-1	
	Сборочный чертеж	44
1.272.5-8.3-04.00.00.00	Подиум для показа одежды П-2	
1.272.5-8.3-04.00.00.00СБ	Подиум для показа одежды П-2	
	Сборочный чертеж	45
1.272.5-8.3-05.00.00.00	Окно выдачи ОВ-1 ... ОВ-3	46
1.272.5-8.3-05.00.00.00СБ	Окно выдачи ОВ-1 ... ОВ-3	
	Сборочный чертеж	47
1.272.5-8.3-05.00.01.00	Щит	
1.272.5-8.3-05.00.01.00СБ	Щит. Сборочный чертеж	48
1.272.5-8.3-05.00.02.00	Щит	49
1.272.5-8.3-06.00.02.00	Щит. Сборочный чертеж	
1.272.5-8.3-06.00.00.00	Люк для приема белья Л-1	50

Инв. № подл. | Подпись и дата | Взам. инв. №

Н. контр.	Коростелев	
ГИП	Коростелев	
Рук. гр. АР	Алтапова	

1.272.5-8.3-00

Содержание

Стадия	Лист	Листов
Р	1	2

ЦНИИЭП торгово-бытовых зданий и туристских комплексов

Обозначение	Наименование	Стр.
1.272.5-8.3-06.00.00.00 СБ	Люк для приема белья Л-1.	
	Сборочный чертеж	51
1.272.5-8.3-06.00.01.00	Коробка	
1.272.5-8.3-01.00.01.00 СБ	Коробка. Сборочный чертеж	52
1.272.5-8.3-09.00.00.00	Секция С-3	
1.272.5-8.3-06.00.02.00	Дверное полотно	53
1.272.5-8.3-06.00.02.00 СБ	Дверное полотно	
	Сборочный чертеж	54
1.272.5-8.3-07.00.00.00	Секция крайняя С-1	
1.272.5-8.3-08.00.00.00	Секция средняя С-2	55
1.272.5-8.3-07.00.00.00	Секция крайняя С-1	
	Сборочный чертеж	56
1.272.5-8.3-08.00.00.00 СБ	Секция средняя С-2	
	Сборочный чертеж	57
1.272.5-8.3-07.01.00.00	Сегмент верхний	
1.272.5-8.3-07.01.00.00 СБ	Сегмент верхний	
	Сборочный чертеж	58
1.272.5-8.3-07.02.00.00	Сегмент нижний	
1.272.5-8.3-07.02.00.00 СБ	Сегмент нижний	
	Сборочный чертеж	59
1.272.5-8.3-08.01.00.00	Сегмент верхний	
1.272.5-8.3-08.01.00.00 СБ	Сегмент верхний	
	Сборочный чертеж	60
1.272.5-8.3-08.02.00.00	Сегмент нижний	
1.272.5-8.3-08.02.00.00 СБ	Сегмент нижний	
	Сборочный чертеж	61
1.272.5-8.3-09.00.00.00 СБ	Секция С-3	
	Сборочный чертеж	62
1.272.5-8.3-09.00.01.00 СБ	Щит. Сборочный чертеж	63

Обозначение	Наименование	Стр.
1.272.5-8.3-09.00.01.00	Щит	
1.272.5-8.3-09.00.02.00	Щит	64
1.272.5-8.3-00.00.00.01 РМ	Ограждение радиаторов	
	Ведомость расхода	
	материалов	65
1.272.5-8.3-00.00.00.02 РМ	Подиум для показа одежды	
	Ведомость расхода	
	материалов	
1.272.5-8.3-00.00.00.03 РМ	Окно выдачи	
	Ведомость расхода	
	материалов	68
1.272.5-8.3-00.00.00.04 РМ	Люк для приема белья	
	Ведомость расхода	
	материалов	
1.272.5-8.3-00.00.00.05 РМ	Экран-перегородка	
	разделительный	
	Ведомость расхода	
	материалов	69

Взам. инв. №

Подпись и дата

Инв. № подл.

Рабочие чертежи предназначены для изготовления деталей и изделий на производственных базах в строительных и монтажных организациях, а также строительных площадках.

Номенклатура изделий для предприятий бытового обслуживания включает:

Ограждение радиаторов, конвекторов;

Окна выдачи;

Подиум для показа одежды;

Люк для приема белья, наружный;

Экран-перегородка разделительный.

Изделия и детали должны быть выполнены в соответствии с требованиями рабочих чертежей и соответствующих стандартов.

Лицевые деревянные поверхности отделываются мебельными лаками по 2 классу, нелицевые по 3 классу в соответствии с ГОСТ 9.306-85.

Лицевая крепежная фурнитура, принятая по каталогу ВПКТИМ „Мебельная фурнитура", должна быть одного цвета с основными изделиями или по тону гармонировать с ним. /В спецификации учтена в разделе „Прочие изделия"/.

На изделия и детали приведены ведомости расхода материалов, основными из которых служат: плита древесностружечная ГОСТ 10632-77*, пластик бумажно-слоистый ГОСТ 9590-76*, шпон строганый ГОСТ 2977-82.

Инв.№ подл.	Подпись и дата	Взам. инв.№	

			1.272.5-8.3-00.00.00ПЗ
Н.контр.	Коростелев		Пояснительная записка
ГИП	Коростелев		Стадия: Р; Лист: ; Листов: 1
Рук.гр.арх	Астапова		ЦНИИЭП торгово-бытовых зданий и туристских комплексов

Обозначение	Марка	Эскиз	Размеры, мм L	H	B	Расход материала: Дерево м³	Древесно-стружечная плита м³	Бумажно-слоистый пластик м²	Масса, кг
Ограждение радиаторов									
1.272.5-8.3-01.00.00.00	ОР-1	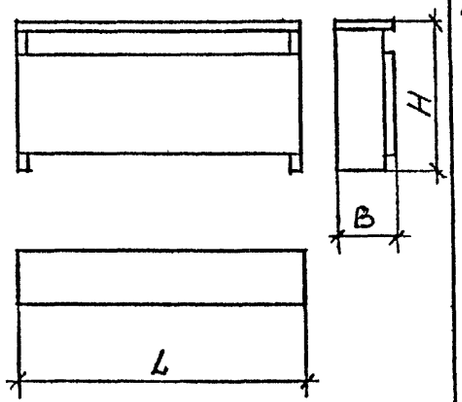	800	720	270		0,028	2,48	14,8
-01	ОР-2		800	820	270		0,037	3,82	16,6
-02	ОР-3		800	1020	270		0,040	4,04	20,2
-03	ОР-4		800	1220	270		0,046	4,64	23,2
-04	ОР-5		1000	720	270		0,034	3,38	16,9
-05	ОР-6		1000	820	270		0,037	3,74	18,7
-06	ОР-7		1000	1020	270		0,045	4,54	22,7
-07	ОР-8		1000	1220	270		0,052	5,30	26,5
-08	ОР-9		1500	720	270		0,056	5,28	26,4
-09	ОР-10		1500	820	270		0,058	5,36	26,8
-10	ОР-11		1500	1020	270		0,062	6,18	31,4
-11	ОР-12		1500	1220	270		0,072	7,28	36,4
-12	ОР-13		2000	720	270		0,060	5,90	29,5
-13	ОР-14		2000	820	270		0,064	6,50	32,5
-14	ОР-15		2000	1020	270		0,078	7,78	38,9
-15	ОР-16		2000	1220	270		0,090	5,02	45,1

Инв. № подл. | Подпись и дата | Взам. инв. №

Н.контр.	Коростелев	
ГИП	Коростелев	
Рук.гр.арх.	Астапова	

1.272.5-8.3-00.00.00НИ

Номенклатура

Стадия	Лист	Листов
Р	1	3

ЦНИИЭП торгово-бытовых зданий и туристских комплексов

Обозначение	Марка	Эскиз	Размеры, мм L	H	B	Расход материала: Дерево м³	Древесно-стружечная плита м³	Бумажно-слоистый пластик м²	Масса, кг
Ограждение радиаторов									
1.272.5-8.3-02.00.00.00	ОР-17	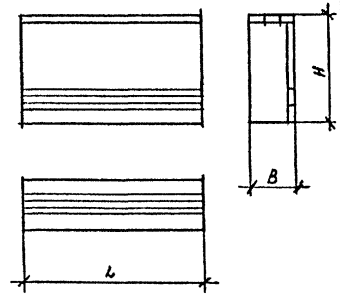	800	720	500		0,028	2,48	17,9
-01	ОР-18		800	820	500		0,037	3,82	20,2
-02	ОР-19		800	1020	500		0,040	4,04	24,3
-03	ОР-20		800	1220	500		0,046	4,64	27,7
-04	ОР-21		1000	720	500		0,034	3,38	20,0
-05	ОР-22		1000	820	500		0,037	3,74	22,3
-06	ОР-23		1000	1020	500		0,045	4,54	26,8
-07	ОР-24		1000	1220	500		0,052	5,30	31,0
-08	ОР-25		1500	720	500		0,026	5,28	26,5
-09	ОР-26		1500	820	500		0,052	5,36	29,8
-10	ОР-27		1500	1020	500		0,062	6,18	35,5
-11	ОР-28		1500	1220	500		0,072	7,28	40,9
-12	ОР-29		2000	720	500		0,060	5,90	32,6
-13	ОР-30		2000	820	500		0,064	6,50	36,1
-14	ОР-31		2000	1020	500		0,078	7,78	43,0
-15	ОР-32		2000	1220	500		0,090	5,02	49,6
Подиум для показа одежды									
1.272.5-8.3-03.00.00.00	П-1	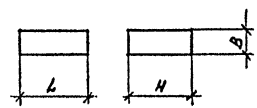	600	600	300	0,004			5,1
1.272.5-8.3-04.00.00.00	П-2	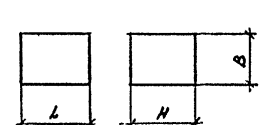	600	600	600	0,008			11,4

Инв. № подл. | Подпись и дата | Взам. инв. №

Обозначение	Марка	Эскиз	Размеры, мм L	H	B	Расход материала: Древесина м³	Древесно-стружечная плита м³	Бумажно-слоистый пластик м²	Масса, кг
Окно выдачи с ОВ-1 по ОВ-3									
1.272.5-8.3-05.00.00.00	ОВ-1	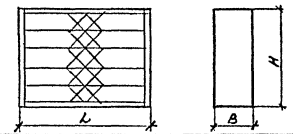	940	990	400		0,064	1,28	28,5
-01	ОВ-2		1200	990	400		0,068	1,34	33,7
-02	ОВ-3		1540	990	400		0,092	1,46	42,2
Люк для приема белья Л-1									
1.272.5-8.3-06.00.00.00	Л-1	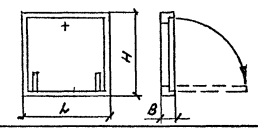	800	800	110	0,052			32,4
Экран-перегородка разделительный									
1.272.5-8.3-07.00.00.00	С-1	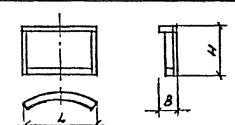	1550	1200	400		0,001	8,02	23,3
1.272.5-8.3-08.00.00.00	С-2	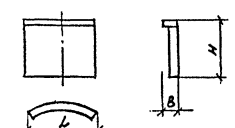	1570	1200	400		0,001	8,02	23,1
1.272.5-8.3-09.00.00.00	С-3	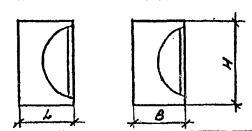	290	500	290		0,001	1,44	6,2

Инв. № подл. | Подпись и дата | Взам. инв. №

1.272.5-8.3-00.00.00 НИ

Лист 3

Марка поз.	Обозначение	Наименование	Кол.	Масса, ед. кг	Примечание
		Сборочные единицы			
ОР-8	1.272.5-8.3-01.00.00.00-07	Ограждение радиаторов	1	26,5	
ОР-16	-15		3	45,1	

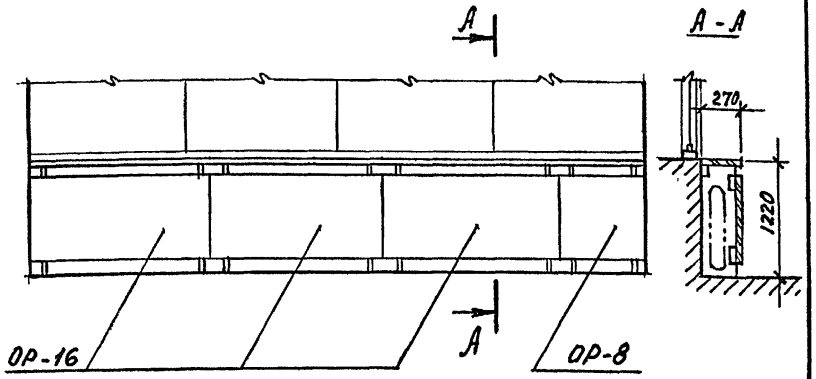

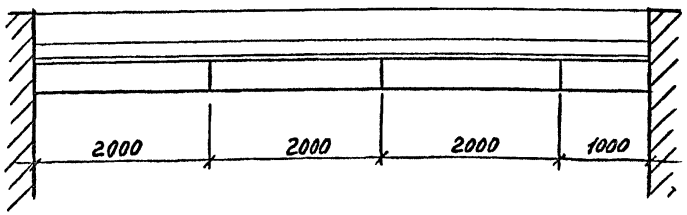

1.272.5-8.3-00.00.00Д1

Ограждение радиаторов

Схема расположения

Стадия	Лист	Листов
Р		1

ЦНИИЭП торгово-бытовых зданий и туристских комплексов

Н. контр.	Коростелев	
ГИП	Коростелев	
Рук. гр. арх	Астапова	

Инв. № подл. | Подпись и дата | Взам. инв. №

Марка поз.	Обозначение	Наименование	Кол.	Масса, ед. кг	Примечание
		Сборочные единицы			
ОР-24	1.272.5-8.3-02.00.00.00-07	Ограждение радиаторов	1	31,0	
ОР-32	-15		3	49,6	

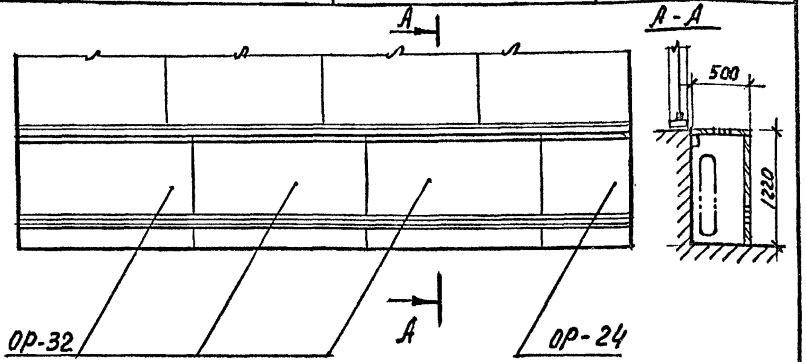

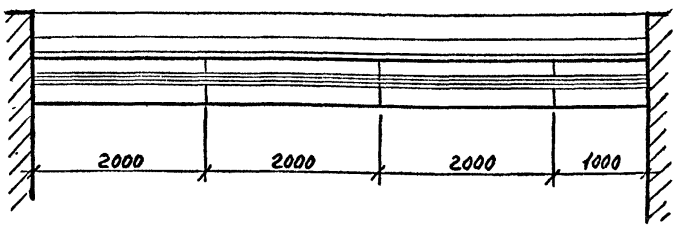

1.272.5-8.3-00.00.00Д2

Ограждение радиаторов

Схема расположения

Стадия	Лист	Листов
Р		1

ЦНИИЭП торгово-бытовых зданий и туристских комплексов

Н. контр.	Коростелев	
ГИП	Коростелев	
Рук. гр. арх	Астапова	

Инв. № подл. | Подпись и дата | Взам. инв. №

Марка поз.	Обозначение	Наименование	Кол.	Масса, ед. кг	Примечание
		Сборочные единицы			
П-1	1.272.5-8.303.00.00.00	Подиум для показа			
		одежды	5	5,1	
П-2	1.272.5-8.3-04.00.00.00	Подиум для показа			
		одежды	3	11,4	

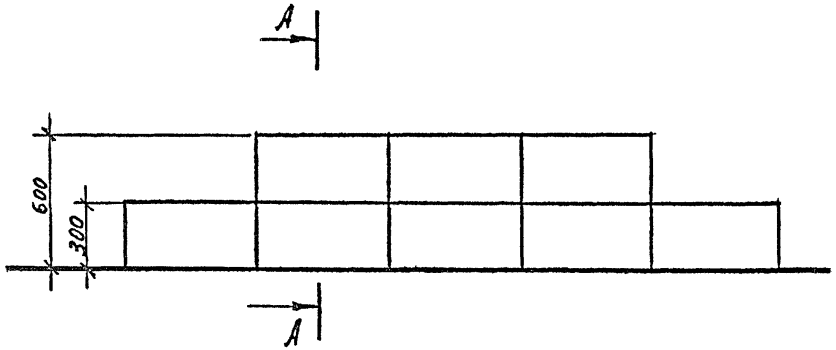

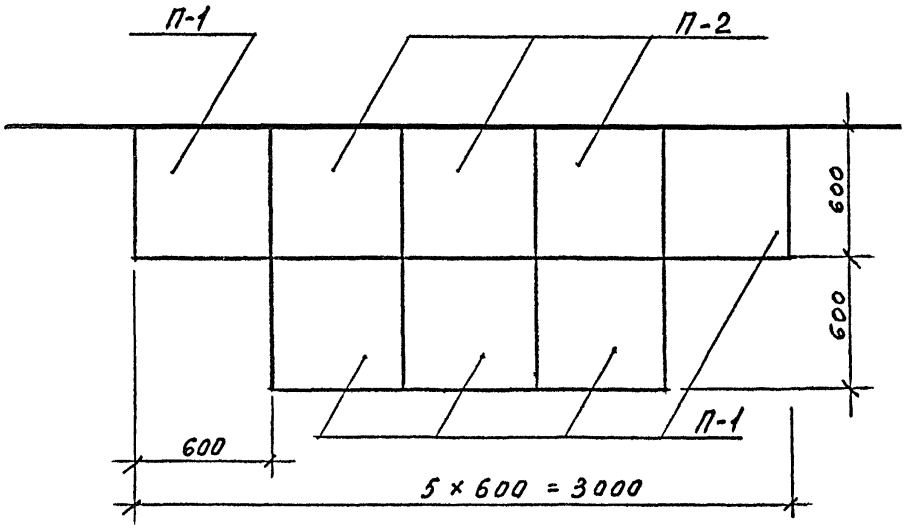

А - А

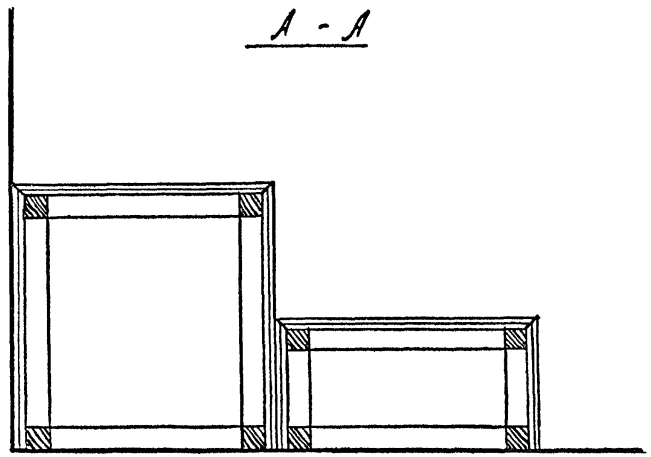

Н.контр.	Коростелев		
ГИП	Коростелев		
Рук.гр.арх	Астапова		

1.272.5-8.3-00.00.00ДЗ

Подиум для показа одежды
Схема расположения

Стадия	Лист	Листов
Р		1

ЦНИИЭП торгово-бытовых зданий и туристских комплексов

Инв.№ подл. | Подпись и дата | Взам.инв.№

Марка поз.	Обозначение	Наименование	Кол.	Масса, ед. кг	Примечание
		Сборочные единицы			
ОВ-2	1.272.5-8.3-05.00.00.00-01	Окно выдачи	1	33,7	
		Стандартные изделия			
1		Наличник Т-1			
		ГОСТ 8242-75	5,6		м

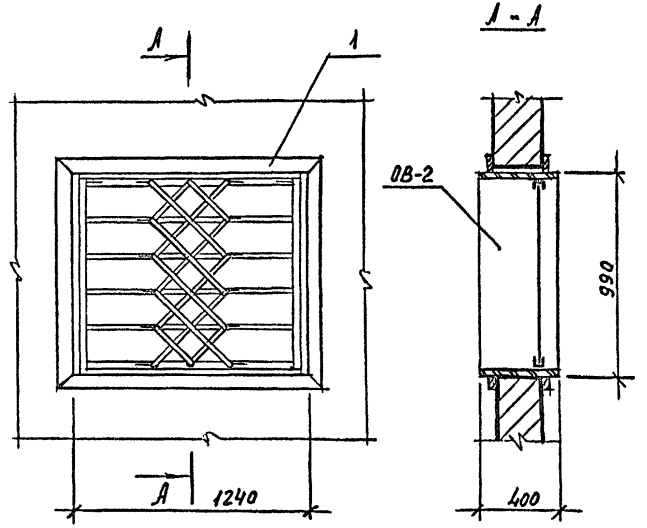

1.272.5-8.3-00.00.00Д4

Окно выдачи
Схема расположения

Стадия	Лист	Листов
Р		1

ЦНИИЭП торгово-бытовых зданий и туристских комплексов

Н. контр. Коростелев
ГИП Коростелев
Рук. гр. АР Астапова

Инв. № подл. | Подпись и дата | Взам. инв. №

Марка поз.	Обозначение	Наименование	Кол.	Масса, ед. кг	Примечание
		Сборочные единицы			
Л-1	1.272.5-8.3-06.00.00.00	Люк для приема белья	1	32,4	
		Стандартные изделия			
		ГОСТ 8242-75			
1		Наличник Т-2	2,7		м
2		Наличник Т-3	2,7		м

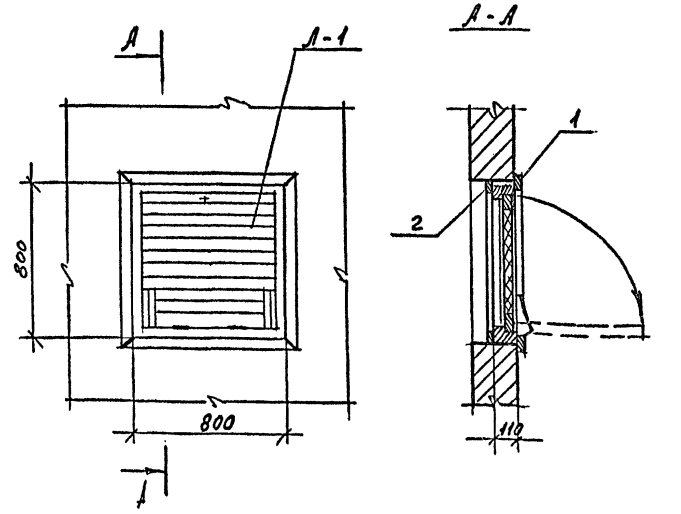

1.272.5-8.3-00.00.00Д5

Люк для приема белья
Схема расположения

Стадия	Лист	Листов
Р		1

ЦНИИЭП торгово-бытовых зданий и туристских комплексов

Н. контр. Коростелев
ГИП Коростелев
Рук. гр. АР Астапова

Инв. № подл. | Подпись и дата | Взам. инв. №

Формат А4

Марка поз.	Обозначение	Наименование	Кол.	Масса, ед. кг	Примечание
		Сборочные единицы			
С-1	1.272.5-8.3-07.00.00.00	Секция крайняя	2		
С-2	1.272.5-8.3-08.00.00.00	Секция средняя	2		

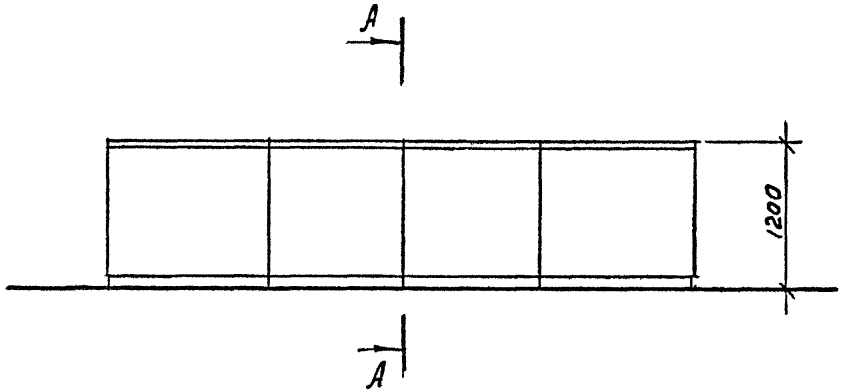

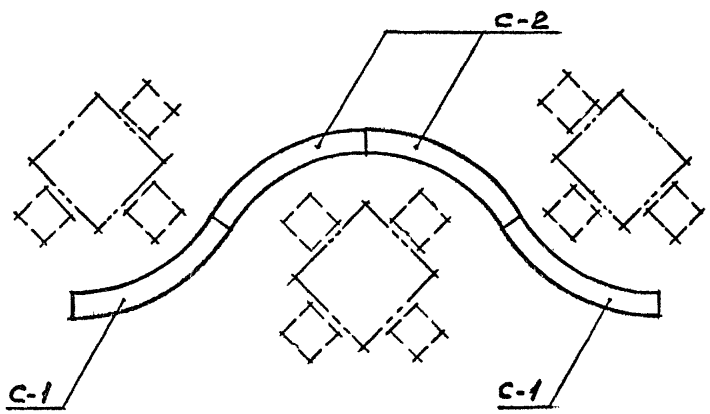

А - А

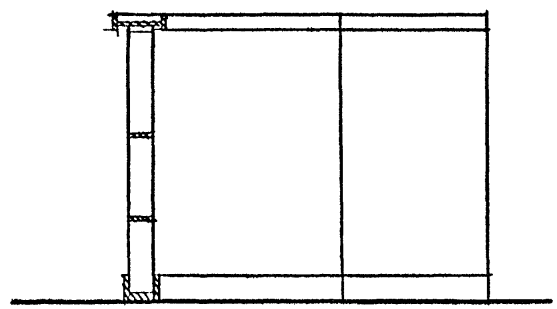

Н. контр.	Коростелев	
ГИП	Коростелев	
Рук. гр. арх	Астапова	

1.272.5-8.3-00.00.00Д6

Экран-перегородка разделительный
Схема расположения

Стадия	Лист	Листов
Р		1

ЦНИИЭП торгово-бытовых зданий и туристских комплексов

Инв. № подл. | Подпись и дата | Взам. инв. №

Марка поз.	Обозначение	Наименование	Кол.	Масса, ед. кг	Примечание
		Сборочные единицы			
С-3	1.272.5-8.3-09.00.00.00	Секция	22		
		Стандартные изделия			
1		Шуруп А4 х 30 ГОСТ 1145-80	0,5		кг

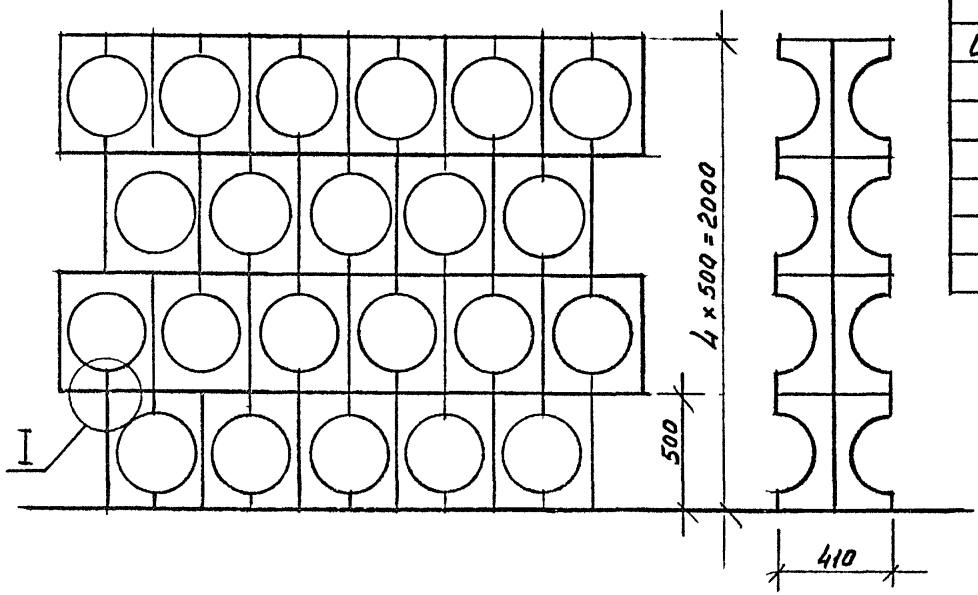

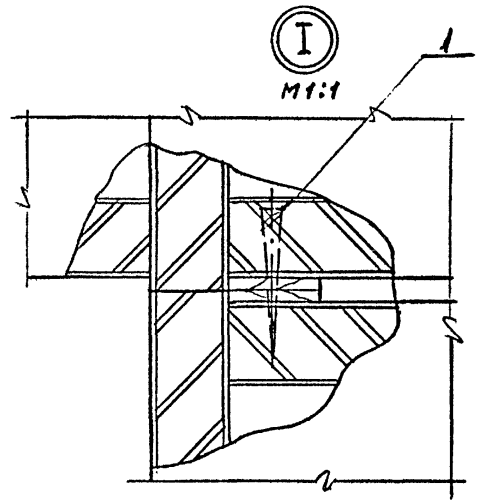

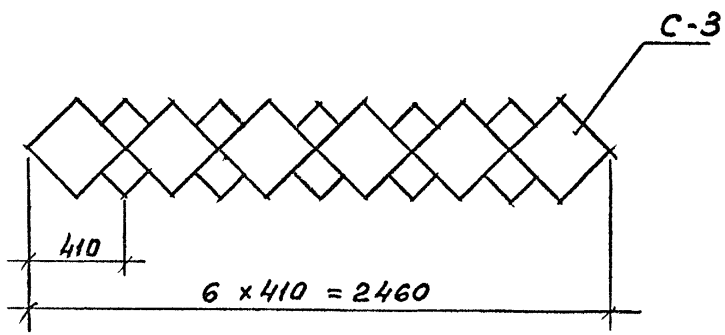

Н. контр.	Коростелев		
ГИП	Коростелев		
Рук. гр. арх	Астапова		

1.272.5-8.3-00.00.00Д7

Экран-перегородка

Схема расположения

Стадия	Лист	Листов
Р		1

ЦНИИЭП торгово-бытовых зданий и туристских комплексов

Инв. N подл. | Подпись и дата | Взам. инв. N

Формат	Зона	Поз.	Обозначение	Наименование	Кол. на испол. 1.272.5-8.3-01.00.00.00 –															Примечание
					–	01	02	03	04	05	06	07	08	09	10	11	12	13	14	15	
				Документация																
А3			1.272.5-8.3-02.00.00.01 РМ	Ведомость расхода материалов	×	×	×	×	×	×	×	×	×	×	×	×	×	×	×	×
А3			1.272.5-8.3-01.00.00.00 СБ	Сборочный чертеж	×	×	×	×	×	×	×	×	×	×	×	×	×	×	×	×
				Сборочные единицы																
А3		1	1.272.5-8.3-01.00.01.00	Щит	1															
				-01		1														
				-02			1													
				-03				1												
				-04					1											
				-05						1										
				-06							1									
				-07								1								
				-08									1							
				-09										1						
				-10											1					
				-11												1				
				-12													1			
				-13														1		
				-14															1	
				-15																1

Инв. № подл. | Подпись и дата | Взам. инв. №

Н.контр.	Коростелев	
ГИП	Коростелев	
Рук.грар.	Метапова	

1.272.5-8.3-01.00.00.00

Ограждение радиаторов ОР-1 ... ОР-16

Стадия	Лист	Листов
Р	1	3

ЦНИИЭП торгово-бытовых зданий и туристских комплексов

Формат А3

Формат	Зона	Поз.	Обозначение	Наименование	Кол. на испол. 1.272.5-8.3-01.00.00.00- —	01	02	03	04	05	06	07	08	09	10	11	12	13	14	15	Примечание
А3		2	1.272.5-8.3-01.00.02.00	Щит	1																Допускается замена на поз. 1
			-01			1															
			-02				1														
			-03					1													
			-04						1												
			-05							1											
			-06								1										
			-07									1									
			-08										1								
			-09											1							
			-10												1						
			-11													1					
			-12														1				
			-13															1			
			-14																1		
			-15																	1	
А3		3	1.272.5-8.3-01.00.03.00	Каркас	1																
			-01			1															
			-02				1														
			-03					1													
			-04						1												
			-05							1											
			-06								1										

Инв. № подл. | Подпись и дата | Взам. инв. №

Формат	Зона	Поз.	Обозначение	Наименование	Кол. на испол. 1.272.5-8.3-01.00.00.00-																	Примечание
					–	01	02	03	04	05	06	07	08	09	10	11	12	13	14	15			
			-07									1										
			-08										1									
			-09											1								
			-10												1							
			-11													1						
			-12														1					
			-13															1				
			-14																1			
			-15																	1		
А3		4	1.272.5-8.3-01.00.04.00	Щит	1	1	1	1														
			-01						1	1	1	1										
			-02										1	1	1	1						
			-03														1	1	1	1		
А3		5	1.272.5-8.3-01.00.04.00-04	Щит	2				2				2				2					
			-05			2				2				2				2				
			-06				2				2				2				2			
			-07					2				2				2				2		
А4		6	1.272.5-8.3-01.00.00.01	Уголок	11	11	11	11	11	11	11	11	11	11	11	11	11	11	11	11		
				Стандартные изделия																		
				Шуруп А5 х 20																		
		7		ГОСТ 1144-80	44	44	44	44	44	44	44	44	44	44	44	44	44	44	44	44		

Инв. № подл. | Подпись и дата | Взам. инв. №

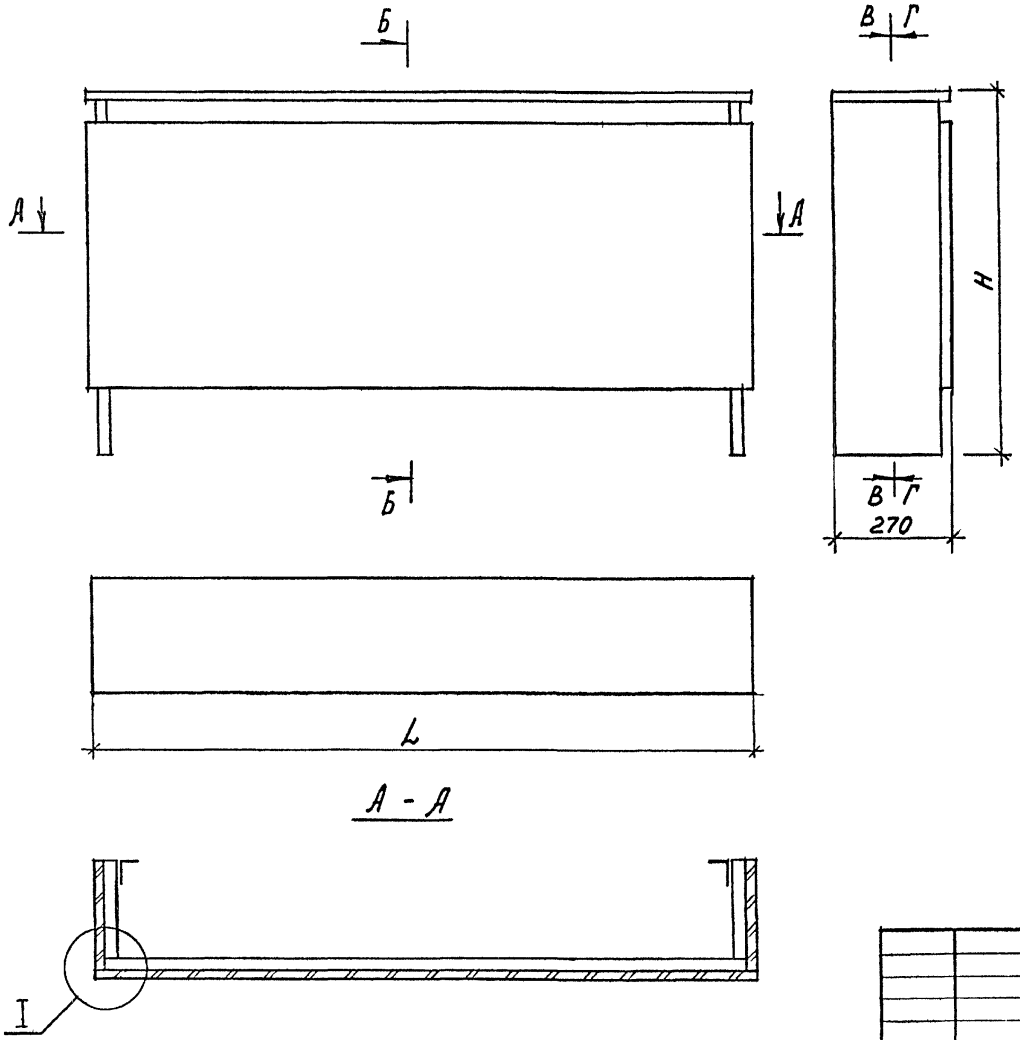

Обозначение	Марка	Размеры, мм L	Размеры, мм H	Масса, кг
1.272.5-8.3-01.00.00.00	ОР-1	800	720	14,8
-01	ОР-2	800	820	16,6
-02	ОР-3	800	1020	20,2
-03	ОР-4	800	1220	23,2
-04	ОР-5	1000	720	16,9
-05	ОР-6	1000	820	18,7
-06	ОР-7	1000	1020	22,7
-07	ОР-8	1000	1220	26,5
-08	ОР-9	1500	720	23,4
-09	ОР-10	1500	820	26,2
-10	ОР-11	1500	1020	31,4
-11	ОР-12	1500	1220	36,4
-12	ОР-13	2000	720	29,5
-13	ОР-14	2000	820	32,5
-14	ОР-15	2000	1020	38,9
-15	ОР-16	2000	1220	45,1

Инв. N подл. | Подпись и дата | Взам. инв. N

Рук. маст.	Губаревич	
Гл. инж. м.	Станулевич	
Н. контр.	Коростелев	
ГИП	Коростелев	
Рук. гр. Арх.	Астапова	

1.272.5-8.3-01.00.00.00 СБ

Ограждение радиаторов ОР-1 ... ОР-16
Сборочный чертеж

Стадия	Масса	Масштаб
Р	см. табл.	

Лист 1 | Листов 2

ЦНИИЭП торгово-бытовых зданий и туристских комплексов

Г - Г

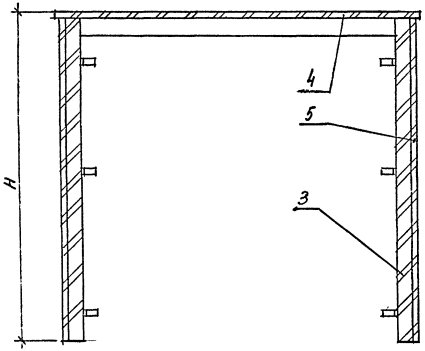

В - В

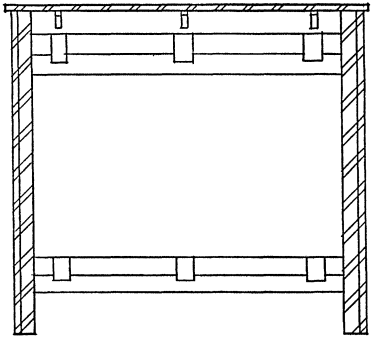

Б - Б

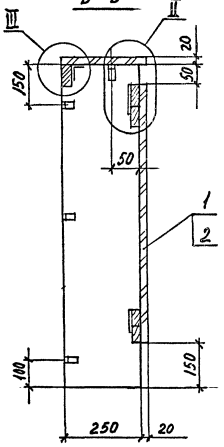

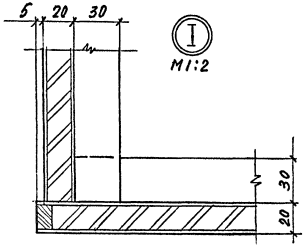

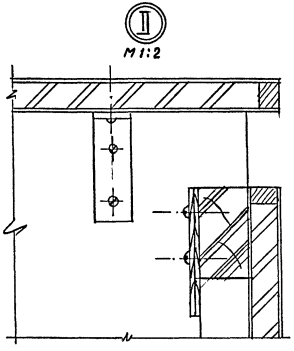

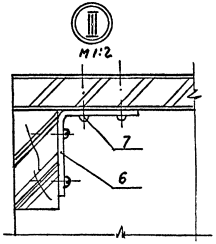

Инв. № подл. | Подпись и дата | Взам. инв. №

1.272.5-8.3-01.00.00.00 СБ

Лист 2

Формат	Зона	Поз.	Обозначение	Наименование	Кол. на испол. 1.272.5-8.3-01.00.01.00-																Примечание
					–	01	02	03	04	05	06	07	08	09	10	11	12	13	14	15	
				Документация																	
А3			1.272.5-8.3-01.00.01.00 СБ	Сборочный чертеж	×	×	×	×	×	×	×	×	×	×	×	×	×	×	×	×	
				Детали																	
				Основа																	
				Плита древесностру-																	
				жечная ГОСТ 10632-77																	
Б4		1	1.272.5-8.3-01.00.01.01	780 × 480 × 19	1																
			-01	780 × 580 × 19		1															
			-02	780 × 780 × 19			1														
			-03	780 × 980 × 19				1													
			-04	980 × 480 × 19					1												
			-05	980 × 580 × 19						1											
			-06	980 × 780 × 19							1										
			-07	980 × 980 × 19								1									
			-08	1480 × 480 × 19									1								
			-09	1480 × 580 × 19										1							
			-10	1480 × 780 × 19											1						
			-11	1480 × 980 × 19												1					
			-12	1980 × 480 × 19													1				
			-13	1980 × 580 × 19														1			
			-14	1980 × 780 × 19															1		
			-15	1980 × 980 × 19																1	

Инв. № подл. | Подпись и дата | Взам. инв. №

Н. контр.	Коростелев		1.272.5-8.3-01.00.01.00
ГИП	Коростелев		Щит
Рук. гр. арх.	Агапов		Стадия Р; Лист 1; Листов 4

ЦНИИЭП торгово-бытовых зданий и туристских комплексов г. Москва

Формат	Зона	Поз.	Обозначение	Наименование	Кол. на исполн. 1.272.5-8.3-01.00.01.00 –																Примечание
					–	01	02	03	04	05	06	07	08	09	10	11	12	13	14	15	
				Рейка																	
				Пиломатериал лиственных пород ГОСТ 2695-83																	
Б4		2	1.272.5-8.3-01.00.01.02	500×19×10	2				2				2				2				
			-01	600×19×10		2				2				2				2			
			-02	800×19×10			2				2				2				2		
			-03	1000×19×10				2				2				2				2	
Б4		3	1.272.5-8.3-01.00.01.03	800×19×10	2				2				2				2				
			-01	1000×19×10		2				2				2				2			
			-02	1500×19×10			2				2				2				2		
			-03	2000×19×10				2				2				2				2	
				Облицовка																	
				Пластик бумажнослоистый																	
				ГОСТ 9590-76																	
Б4		4	1.272.5-8.3-01.00.01.04	800×500×1	1																
			-01	800×600×1		1															
			-02	800×800×1			1														
			-03	800×1000×1				1													
			-04	1000×500×1					1												
			-05	1000×600×1						1											
			-06	1000×800×1							1										
			-07	1000×1000×1								1									
			-08	1500×500×1									1								
			-09	1500×600×1										1							
			-10	1500×800×1											1						
			-11	1500×1000×1												1					

Взам. инв. №

Подпись и дата

Инв. № подл.

Формат	Зона	Поз.	Обозначение	Наименование	Кол. на испол. 1.272.5-8.3-01.00.01.00-																	Примечание
					-	01	02	03	04	05	06	07	08	09	10	11	12	13	14	15			
			-12	2000 × 500 × 1													1						
			-13	2000 × 600 × 1														1					
			-14	2000 × 800 × 1															1				
			-15	2000 × 1000 × 1																1			
				Облицовка																			
				Шпон лущеный																			
				ГОСТ 99-76*																			
Б4		5	1.272.5-8.3-01.00.01.05	800 × 500 × 1	1																		
			-01	800 × 600 × 1		1																	
			-02	800 × 800 × 1			1																
			-03	800 × 1000 × 1				1															
			-04	1000 × 500 × 1					1														
			-05	1000 × 600 × 1						1													
			-06	1000 × 800 × 1							1												
			-07	1000 × 1000 × 1								1											
			-08	1500 × 500 × 1									1										
			-09	1500 × 600 × 1										1									
			-10	1500 × 800 × 1											1								
			-11	1500 × 1000 × 1												1							
			-12	2000 × 500 × 1													1						
			-13	2000 × 600 × 1														1					
			-14	2000 × 800 × 1															1				
			-15	2000 × 1000 × 1																1			

Инв. № подл. | Подпись и дата | Взам. инв. №

Формат	Зона	Поз.	Обозначение	Наименование	Кол. на исполн. 1.272.5-8.3-01.00.01.00 –																Примечание
					–	01	02	03	04	05	06	07	08	09	10	11	12	13	14	15	
				Брусок																	
				Пиломатериал хвойных пород ГОСТ 8486-66																	
Б4		6	1.272.5-8.3-01.00.01.06	660 × 60 × 30	2	2	2	2													
			-01	860 × 60 × 30					2	2	2	2									
			-02	1360 × 60 × 30									2	2	2	2					
			-03	1860 × 60 × 30													2	2	2	2	
				Планка																	
				Фанера клееная																	
				ГОСТ 3916-69*																	
Б4		7	1.272.5-8.3-01.00.01.07	80 × 80 × 5	6	6	6	6	6	6	6	6	6	6	6	6	6	6	6	6	
				Стандартные изделия																	
		8		Шуруп А5 × 50																	
				ГОСТ 1145-80	24	24	24	24	24	24	24	24	24	24	24	24	24	24	24	24	

Инв. № подл. | Подпись и дата | Взам. инв. №

1.272.5-8.3-01.00.01.00 Лист 4

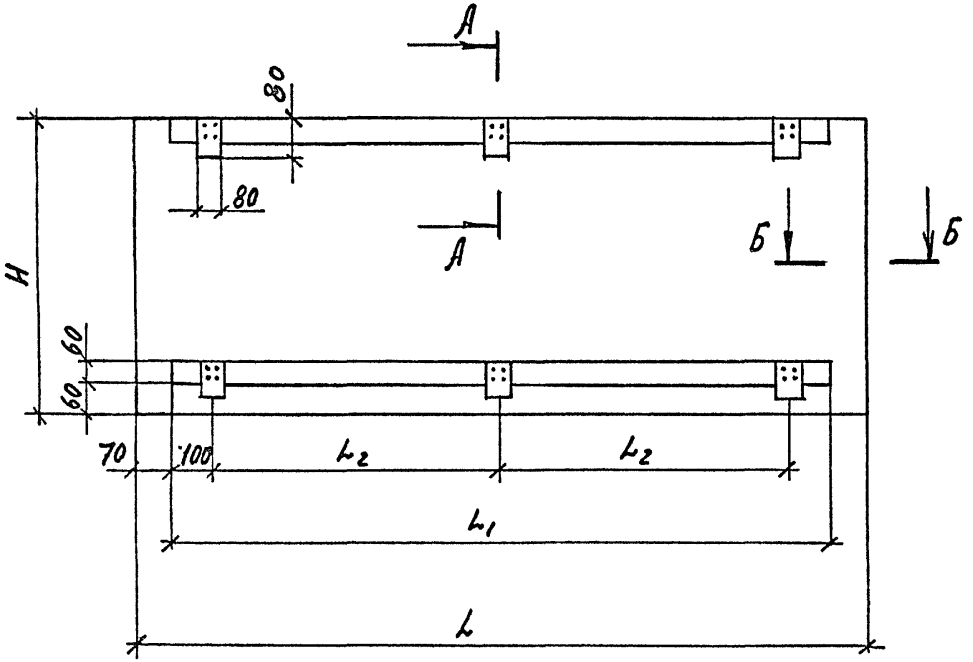

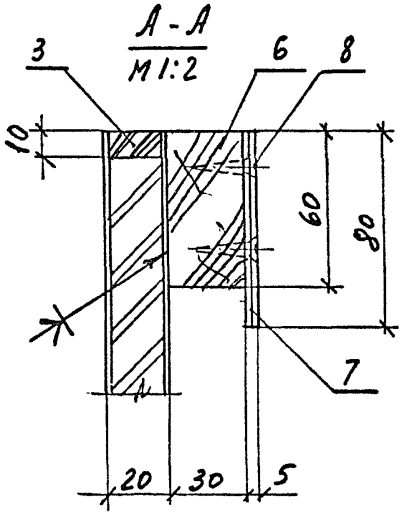

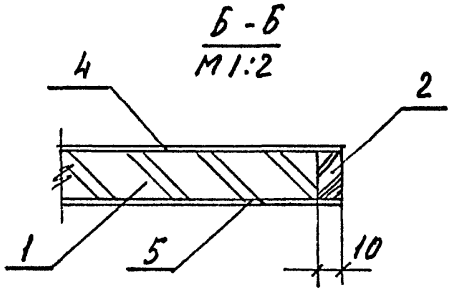

Обозначение	Размеры, мм				Масса, кг
	L	L_1	L_2	H	
1.272.5-8.3-01.00.01.00	800	660	230	500	4,8
-01	800	660	230	600	6,0
-02	800	660	230	800	8,4
-03	800	660	230	1000	9,6
-04	1000	860	330	500	6,0
-05	1000	860	330	600	7,2
-06	1000	860	330	800	9,6
-07	1000	860	330	1000	12,0
-08	1500	1360	580	500	8,6
-09	1500	1360	580	600	10,8
-10	1500	1360	580	800	14,4
-11	1500	1360	580	1000	18,0
-12	2000	1860	830	500	12,0
-13	2000	1860	830	600	14,4
-14	2000	1860	830	800	19,2
-15	2000	1860	830	1000	24,0

Инв. № подл. | Подпись и дата | Взам. инв. №

Рук. маст.	Губаревич	
Гл. инж. м.	Станулевич	
Н. контр.	Коростелев	
ГИП	Коростелев	
Рук. гр. арх.	Астапова	

1.272.5-8.3-01.00.01.00 СБ

Щит
Сборочный чертеж

Стадия	Масса	Масштаб
Р	см. табл.	

Лист | Листов 1

ЦНИИЭП торгово-бытовых зданий и туристских комплексов г. Москва

Формат А3

Формат	Зона	Поз.	Обозначение	Наименование	Кол. на испол. 1.272.5-8.3-01.00.02.00-																Примечание
					–	01	02	03	04	05	06	07	08	09	10	11	12	13	14	15	
				Документация																	
А3			1.272.5-8.3-01.00.02.00 СБ	Сборочный чертеж	×	×	×	×	×	×	×	×	×	×	×	×	×	×	×	×	
				Детали																	
				Брусок																	
				Пиломатериал хвойных																	
				пород ГОСТ 8486-66																	
Б4		1	1.272.5-8.3-01.00.02.01	500×90×20	8				10				15				20				
			-01	600×90×20		8				10				15				20			
			-02	800×90×20			8				10				15				20		
			-03	1000×90×20				8				10				15				20	
Б4		2	1.272.5-8.3-01.00.02.02	660×60×30	2	2	2	2													
			-01	860×60×30					2	2	2	2									
			-02	1360×60×30									2	2	2	2					
			-03	1860×60×30													2	2	2	2	
Б4		3		Планка																	
				Фанера клееная																	
				ГОСТ 3916-69*																	
				80×80×5	6	6	6	6	6	6	6	6	6	6	6	6	6	6	6	6	
				Стандартные изделия																	
		4		Шуруп А5×50																	
				ГОСТ 1145×80	24	24	24	24	24	24	24	24	24	24	24	24	24	24	24	24	

Инв. № подл. | Подпись и дата | Взам. инв. №

Н. контр.	Коростелев	
ГИП	Коростелев	
Рук. гр. арх.	Летапова	

1.272.5-8.3-01.00.02.00

Щит

Стадия	Лист	Листов
Р		1

ЦНИИЭП торгово-бытовых зданий и туристских комплексов г. Москва

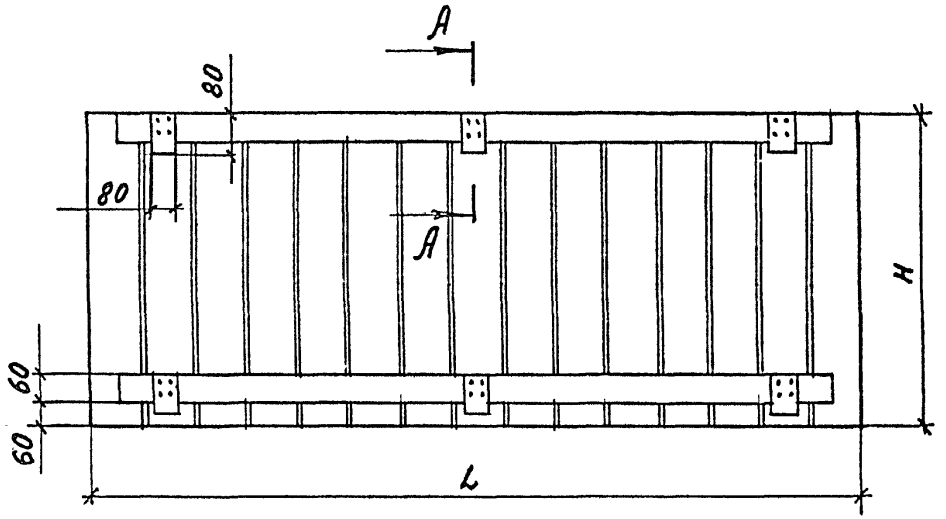

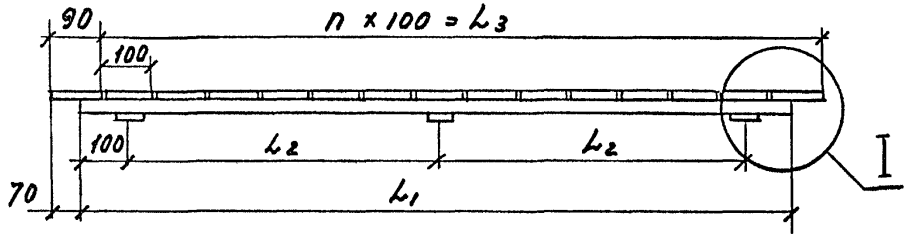

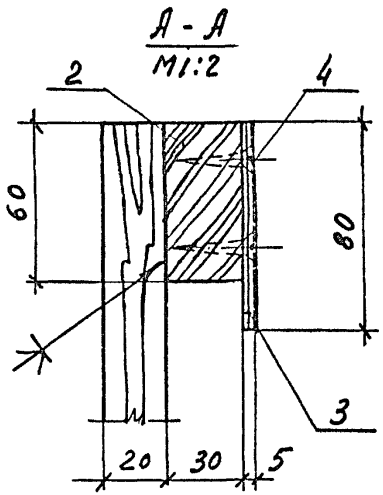

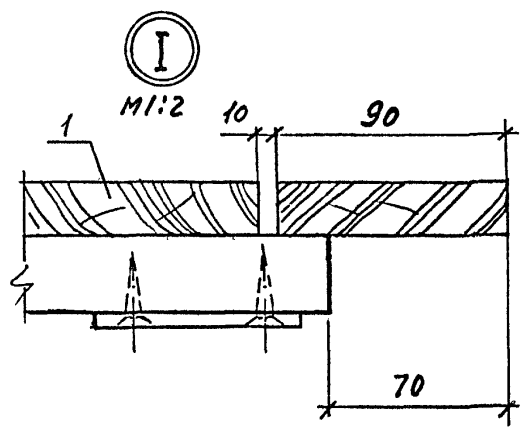

Обозначение	Размеры, мм						Масса, кг
	L	L1	L2	L3	n	H	
1.272.5-8.3-01.00.02.00	800	660	230	700	7	500	4,8
-01	800	660	230	700	7	600	6,0
-02	800	660	230	700	7	800	8,4
-03	800	660	230	700	7	1000	9,6
-04	1000	860	330	900	9	500	6,0
-05	1000	860	330	900	9	600	7,2
-06	1000	860	330	900	9	800	9,6
-07	1000	860	330	900	9	1000	12,0
-08	1500	1360	580	1400	14	500	8,6
-09	1500	1360	580	1400	14	600	10,8
-10	1500	1360	580	1400	14	800	14,4
-11	1500	1360	580	1400	14	1000	18,0
-12	2000	1860	830	1900	19	500	12,0
-13	2000	1860	830	1900	19	600	14,4
-14	2000	1860	830	1900	19	800	19,2
-15	2000	1860	830	1900	19	1000	24,0

Рук. маст.	Губаревич	
Гл. инж. М.	Станулевич	
Н. контр.	Коростелев	
ГИП	Коростелев	
Рук. гр. арх.	Агапова	

1.272.5-8.3-01.00.02.00 СБ

Щит
Сборочный чертеж

Стадия	Масса	Масштаб
Р	См. табл.	
Лист	Листов 1	

ЦНИИЭП торгово-бытовых зданий и туристских комплексов г. Москва

Инв. № подл. | Подпись и дата | Взам. инв. №

Формат	Зона	Поз.	Обозначение	Наименование	Кол. на исполн. 1.272.5-8.3-01.00.03.00-																				Примечание
					–	01	02	03	04	05	06	07	08	09	10	11	12	13	14	15					
				Документация																					
А3			1.272.5-8.3-01.00.03.00 СБ	Сборочный чертеж	X	X	X	X	X	X	X	X	X	X	X	X	X	X	X	X					
				Детали																					
				Щит																					
				Плита древесностру-																					
				жечная ГОСТ 10632-77																					
Б4		1	1.272.5-8.3-01.00.03.01	700 × 240 × 40	1				1				1				1								
			-01	800 × 240 × 40		1				1				1				1							
			-02	1000 × 240 × 40			1				1				1				1						
			-03	1200 × 240 × 40				1				1				1				1					
				Рейка																					
				Пиломатериал хвой-																					
				ных пород ГОСТ 8486-66																					
Б4		2	1.272.5-8.3-01.00.03.02	700 × 40 × 10	1				1				1				1								
			-01	800 × 40 × 10		1				1				1				1							
			-02	1000 × 40 × 10			1				1				1				1						
			-03	1200 × 40 × 10				1				1				1				1					
Б4		3	1.272.5-8.3-01.00.03.03	750 × 60 × 30	3	3	3	3																	
			-01	950 × 60 × 30					3	3	3	3													
			-02	1450 × 60 × 30									3	3	3	3									
			-03	1950 × 60 × 30													3	3	3	3					
				Стандартные изделия																					
		4		Шуруп А5 × 60																					
				ГОСТ 1145-80	24	24	24	24	24	24	24	24	24	24	24	24	24	24	24	24					

Инв. № подл. | Подпись и дата | Взам. инв. №

Н. контр.	Коростелев	
ГИП	Коростелев	
Рук. эр. арх.	Астапова	

1.272.5-8.3-01.00.03.00

Каркас

Стадия	Лист	Листов
Р		1

ЦНИИЭП торгово-бытовых зданий и туристских комплексов г. Москва

23148 26

Формат А3

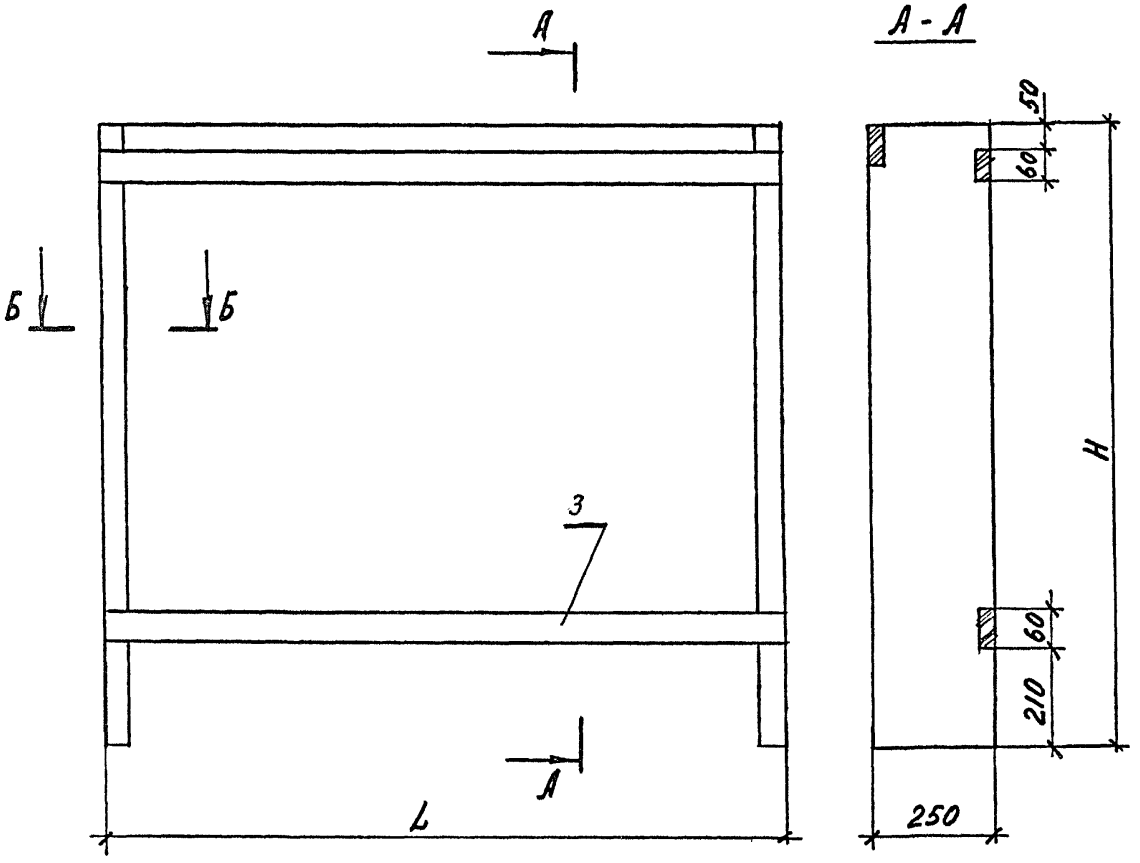

Обозначение	Размеры, мм L	Размеры, мм H	Масса, кг
1.272.5-8.3-01.00.03.00	750	700	7,2
-01	750	800	7,8
-02	750	1000	9,4
-03	750	1200	10,8
-04	950	700	8,0
-05	950	800	8,6
-06	950	1000	10,2
-07	950	1200	11,6
-08	1450	700	9,4
-09	1450	800	10,0
-10	1450	1000	11,6
-11	1450	1200	13,0
-12	1950	700	11,0
-13	1950	800	11,6
-14	1950	1000	13,2
-15	1950	1200	14,6

Б - Б
М1:1

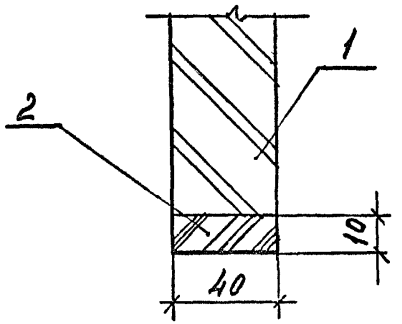

Инв.№ подл. | Подпись и дата | Взам.инв.№

Рук.маст.	Губаревич	
Гл.инж.м.	Станулевич	
Н.контр.	Коростелев	
ГИП	Коростелев	
Рук.гр.Арх.	Астапова	

1.272.5-8.3-01.00.03.00 СБ

Каркас
Сварочный чертеж

Стадия	Масса	Масштаб
Р	см. табл.	
Лист	Листов 1	

ЦНИИЭП торгово-бытовых зданий и туристских комплексов г. Москва

Инв. N подл.	Подпись и дата	Взам. инв. N

Формат	Зона	Поз.	Обозначение	Наименование	Кол. на исполн. 1.272.5-8.3-01.00.04.00-									Примечание
					–	01	02	03	04	05	06	07		
				Документация										
А3			1.272.5-8.3-01.00.04.00 СБ	Сборочный чертеж	X	X	X	X	X	X	X	X		
				Детали										
				Основа										
				Плита древесностружечная										
				ГОСТ 10632-77										
Б4		1	1.272.5-8.3-01.00.04.01	790 × 260 × 19	1									
			-01	990 × 260 × 19		1								
			-02	1490 × 260 × 19			1							
			-03	1990 × 260 × 19				1						

Н. контр.	Коростелев		
ГИП	Коростелев		
Рук. гр. арх.	Астапова		

1.272.5-8.3-01.00.04.00

Щит

Стадия	Лист	Листов
Р	1	4

ЦНИИЭП торгово-бытовых зданий и туристских комплексов г. Москва

Формат А4

Инв. N подл.	Подпись и дата	Взам. инв. N

Формат	Зона	Поз.	Обозначение	Наименование	Кол. на исполн. 1.272.5-8.3-01.00.04.00-									Примечание
					–	01	02	03	04	05	06	07		
			-04	690 × 240 × 19					1					
			-05	790 × 240 × 19						1				
			-06	990 × 240 × 19							1			
			-07	1190 × 240 × 19								1		
				Брусок										
				Пиломатериал хвойных пород ГОСТ 2695-83										
Б4		2	1.272.5-8.3-01.00.04.02	800 × 19 × 10	1					1				
			-01	1000 × 19 × 10		1					1			
			-02	1500 × 19 × 10			1							
			-03	2000 × 19 × 10				1						
			-04	700 × 19 × 10					1					
			-05	1200 × 19 × 10								1		

1.272.5-8.3-01.00.04.00 Лист 2

Формат А4

Инв. № подл.	Подпись и дата	Взам. инв. №

Формат	Зона	Поз.	Обозначение	Наименование	Кол. на исполн. 1.272.5-8.3-01.00.04.00-										Примечание
					–	01	02	03	04	05	06	07			
Б4		3	1.272.5-8.3-01.00.04.03	270 × 19 × 10											
			-01	250 × 19 × 10											
				Облицовка											
				Пластик бумажно-слоистый											
				ГОСТ 9590 × 76											
Б4		4	1.272.5-8.3-01.00.04.04	800 × 270 × 1	1										
			-01	1000 × 270 × 1		1									
			-02	1500 × 270 × 1			1								
			-03	2000 × 270 × 1				1							
			-04	700 × 250 × 1					1						
			-05	800 × 250 × 1						1					
			-06	1000 × 250 × 1							1				
			-07	1200 × 250 × 1								1			

1.272.5-8.3-01.00.04.00	Лист 3

Формат А4

Инв. № подл.	Подпись и дата	Взам. инв. №

Формат	Зона	Поз.	Обозначение	Наименование	Кол. на исполн. 1.272.5-8.3-01.00.04.00 –										Примечание
					–	01	02	03	04	05	06	07			
				Облицовка											
				Шпон лущеный											
				ГОСТ 99-75*											
Б4		5	1.272.5-8.1-01.00.04.05	800 × 270 × 1	1										
			-01	1000 × 270 × 1		1									
			-02	1500 × 270 × 1			1								
			-03	2000 × 270 × 1				1							
			-04	700 × 250 × 1					1						
			-05	800 × 250 × 1						1					
			-06	1000 × 250 × 1							1				
			-07	1200 × 250 × 1								1			

1.272.5-8.3-01.00.04.00	Лист 4

Формат А4

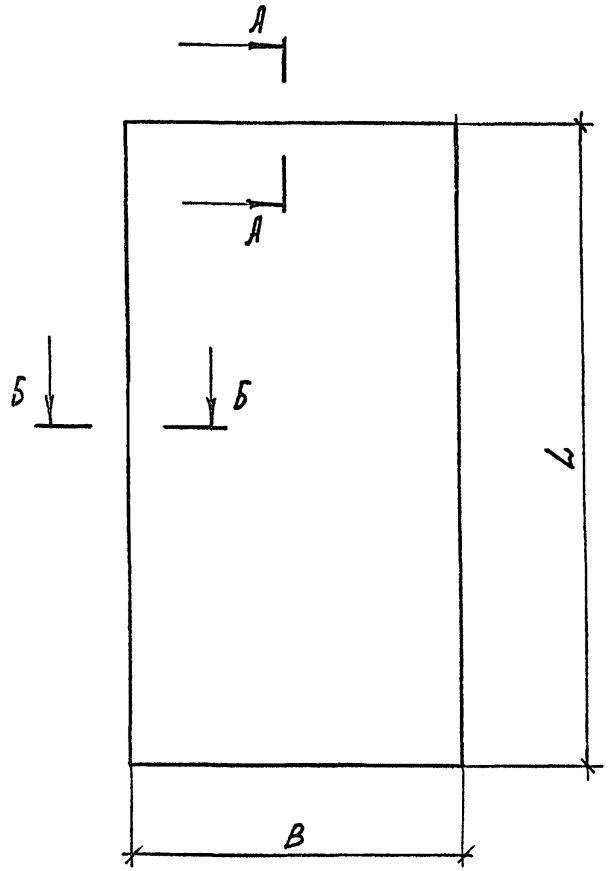

А - А
М1:1

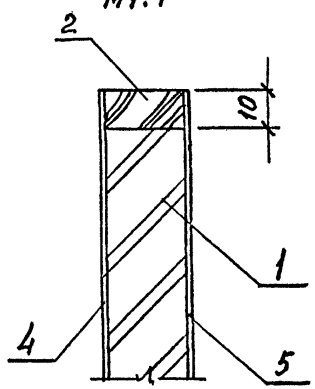

Б - Б
М1:1

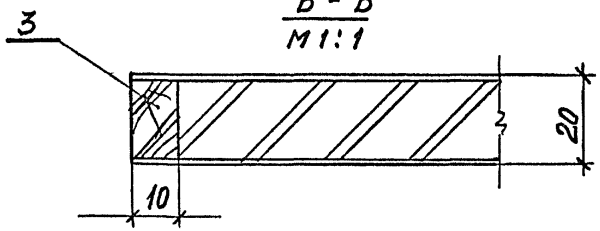

Обозначение	Размеры, мм		Масса, кг
	L	B	
1.272.5-8.3-01.00.04.00	800	270	2,8
-01	1000	270	2,9
-02	1500	270	5,4
-03	2000	270	6,5
-04	700	250	2,5
-05	800	250	2,7
-06	1000	250	2,8
-07	1200	250	4,3

Инв. N подл. | Подпись и дата | Взам. инв. N

Рук. маст.	Губаревич	
Гл. инж. м.	Станулевич	
Н. контр.	Коростелев	
ГИП	Коростелев	
Рук. гр. арх.	Астапова	

1.272.5-8.3-01.00.04.00 СБ

Щит

Сборочный чертеж

Стадия	Масса	Масштаб
Р	см. табл.	
Лист	Листов 1	

ЦНИИЭП торгово-бытовых зданий и туристских комплексов г. Москва

Формат	Зона	Поз.	Обозначение	Наименование	Кол. на испол. 1.272.5-8.3-02.00.00.00-																Примечание
					–	01	02	03	04	05	06	07	08	09	10	11	12	13	14	15	
				Документация																	
А3			1.272.5-8.3-02.00.00.00 СБ	Сборочный чертеж	×	×	×	×	×	×	×	×	×	×	×	×	×	×	×	×	
				Сборочные единицы																	
А3		1	1.272.5-8.3-02.00.01.00	Щит	1																
			-01			1															
			-02				1														
			-03					1													
			-04						1												
			-05							1											
			-06								1										
			-07									1									
			-08										1								
			-09											1							
			-10												1						
			-11													1					
			-12														1				
			-13															1			
			-14																1		
			-15																	1	
А3		2	1.272.5-8.3-02.00.02.00	Щит	3	3	3	3													
			-01						3	3	3	3									
			-02										3	3	3	3					
			-03														3	3	3	3	
			-04		2				2			2				2					
			-05			2				2			2				2				
			-06				2				2			2				2			
			-07					2				2			2				2		

Инв. № подл. | Подпись и дата | Взам. инв. №

Н. контр.	Коростелев	
ГИП	Коростелев	
Рук. гр. АРХ	Астапова	

1.272.5-8.3-02.00.00.00

Ограждение радиаторов ОР-17 ... ОР-32

Стадия	Лист	Листов
Р	1	2

ЦНИИЭП торгово-бытовых зданий и туристских комплексов

Формат А3

Формат	Зона	Поз.	Обозначение	Наименование	Кол. на испол. 1.272.5-8.3-02.00.00.00-															Примечание
					–	01	02	03	04	05	06	07	08	09	10	11	12	13	14	15	
А3		3	1.272.5-8.3-02.00.03.00	Каркас	1															
			-01			1														
			-02				1													
			-03					1												
			-04						1											
			-05							1										
			-06								1									
			-07									1								
			-08										1							
			-09											1						
			-10												1					
			-11													1				
			-12														1			
			-13															1		
			-14																1	
			-15																	1
				Стандартные изделия																
		4		Шуруп А5 х 20																
				ГОСТ 1144-80*	44	44	44	44	44	44	44	44	44	44	44	44	44	44	44	44
				Прочие изделия																
		5		Уголок 1.2 -6А																
		6		Решетка вентиляционная																
				РВП-1 ℓ = 800	2	2	2	2												
				ℓ = 1000					2	2	2	2								
				ℓ = 1500									2	2	2	2				
				ℓ = 2000													2	2	2	2

Инв. № подл. | Подпись и дата | Взам. инв. №

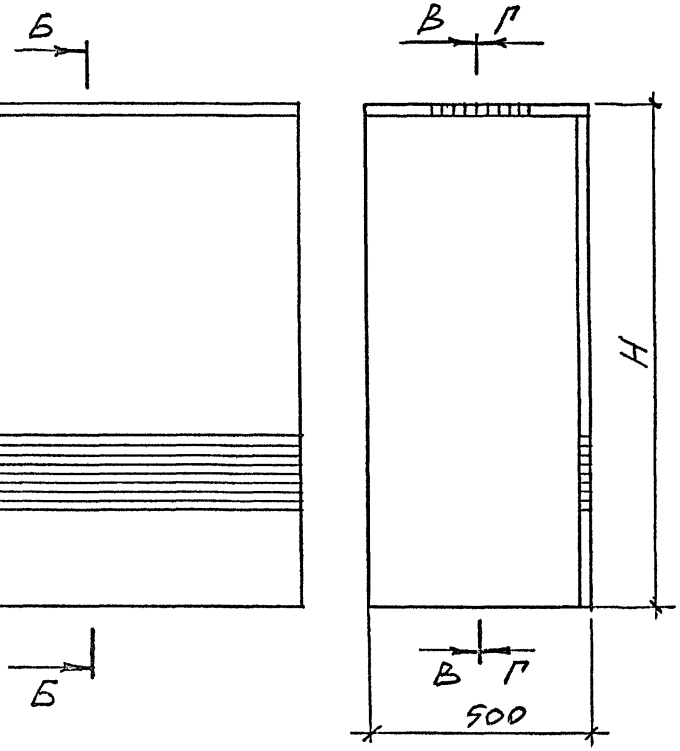

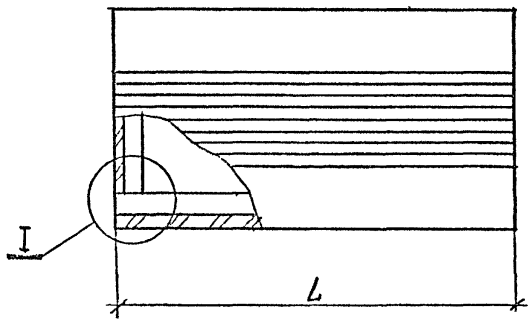

Обозначение	Марка	Размеры, мм		Масса, кг
		L	H	
1.272.5-8.3-02.00.00.00	ОР-17	800	720	17,9
-01	ОР-18	800	820	20,2
-02	ОР-19	800	1020	24,3
-03	ОР-20	800	1220	27,7
-04	ОР-21	1000	720	20,0
-05	ОР-22	1000	820	22,3
-06	ОР-23	1000	1020	26,8
-07	ОР-24	1000	1220	31,0
-08	ОР-25	1500	720	26,5
-09	ОР-26	1500	820	29,8
-10	ОР-27	1500	1020	35,5
-11	ОР-28	1500	1220	40,9
-12	ОР-29	2000	720	32,6
-13	ОР-30	2000	820	36,1
-14	ОР-31	2000	1020	43,0
-15	ОР-32	2000	1220	49,6

Рук. маст.	Губаревич	
Гл. инж. м.	Станулевич	
Н. контр.	Коростелев	
ГИП	Коростелев	
Рук. гр. арх.	Астапова	

1.272.5-8.3-02.00.00.00 СБ

Ограждение радиатора ОР-17 ... ОР-32

Сборочный чертеж

Стадия	Масса	Масштаб
Р	см. табл.	

Лист 1 Листов 2

ЦНИИЭП торгово-бытовых зданий и туристских комплексов

Инв. № подл. | Подпись и дата | Взам. инв. №

Г - Г

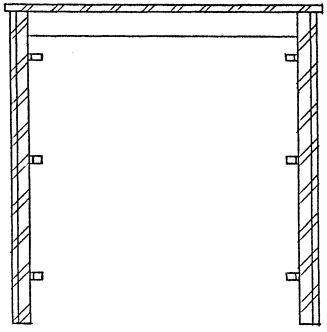

В - В

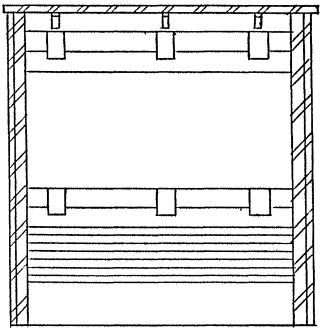

Б - Б

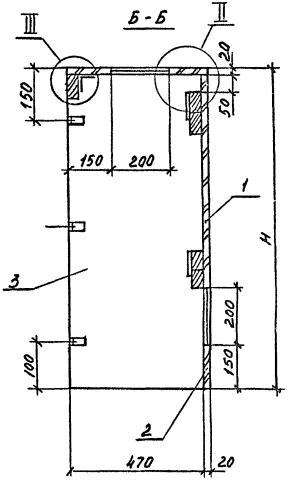

Ⅰ М1:2

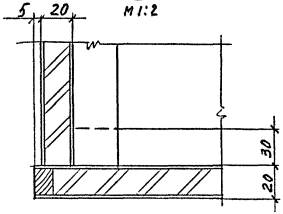

Ⅱ М1:2

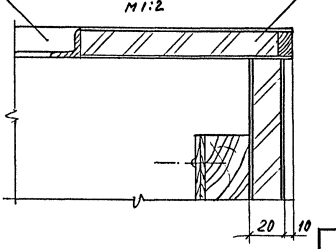

Ⅲ М1:2

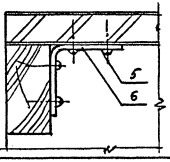

Инв. № подл. | Подпись и дата | Взам. инв. №

Формат	Зона	Поз.	Обозначение	Наименование	Кол. на исполн. 1.272.5-8.3-02.00.01.00-																			Примечание
					–	01	02	03	04	05	06	07	08	09	10	11	12	13	14	15					
				Документация																				
А3			1.272.5-8.3-02.00.01.00 СБ	Сборочный чертеж	X	X	X	X	X	X	X	X	X	X	X	X	X	X	X	X					
				Детали																				
				Основа																				
				Плита древесностру-																				
				жечная ГОСТ 10632-77*																				
Б4		1	1.272.5-8.3-02.00.01.01	780 × 330 × 19	1																			
			-01	780 × 430 × 19		1																		
			-02	780 × 630 × 19			1																	
			-03	780 × 830 × 19				1																
			-04	980 × 330 × 19					1															
			-05	980 × 430 × 19						1														
			-06	980 × 630 × 19							1													
			-07	980 × 830 × 19								1												
			-08	1480 × 330 × 19									1											
			-09	1480 × 430 × 19										1										
			-10	1480 × 630 × 19											1									
			-11	1480 × 830 × 19												1								
			-12	1980 × 330 × 19													1							
			-13	1980 × 430 × 19														1						
			-14	1980 × 630 × 19															1					
			-15	1980 × 830 × 19																1				

Инв. № подл. | Подпись и дата | Взам. инв. №

Н. контр.	Коростелев		
ГИП	Коростелев		
Рук. гр. арх.	Астапова		

1.272.5-8.3-02.00.01.00

Щит

Стадия	Лист	Листов
Р	1	4

ЦНИИЭП торгово-бытовых зданий и туристских комплексов

Формат А3

Формат	Зона	Поз.	Обозначение	Наименование	Кол. на исполн. 1.272.5-8.3-02.00.01.00-																Примечание
					–	01	02	03	04	05	06	07	08	09	10	11	12	13	14	15	
				Рейка																	
				Пиломатериал лиственных пород ГОСТ 2695-83*																	
Б4		2	1.272.5-8.3-02.00.01.02	350 × 19 × 10	2				2				2				2				
			-01	450 × 19 × 10		2				2				2				2			
			-02	650 × 19 × 10			2				2				2				2		
			-03	850 × 19 × 10				2				2				2				2	
Б4		3	1.272.5-8.3-02.00.01.03	800 × 19 × 10	2				2				2				2				
			-01	1000 × 19 × 10		2				2				2				2			
			-02	1500 × 19 × 10			2				2				2				2		
			-03	2000 × 19 × 10				2				2				2				2	
				Облицовка																	
				Пластик бумажно-слоистый ГОСТ 9590-76																	
Б4		4	1.272.5-8.3-02.00.01.04	800 × 350 × 1	1																
			-01	800 × 450 × 1		1															
			-02	800 × 650 × 1			1														
			-03	800 × 850 × 1				1													
			-04	1000 × 350 × 1					1												
			-05	1000 × 450 × 1						1											
			-06	1000 × 650 × 1							1										
			-07	1000 × 850 × 1								1									
			-08	1500 × 350 × 1									1								
			-09	1500 × 450 × 1										1							
			-10	1500 × 650 × 1											1						
			-11	1500 × 850 × 1												1					

Инв. № подл. | Подпись и дата | Взам. инв. №

Формат	Зона	Поз.	Обозначение	Наименование	Кол. на испол. 1.272.5-8.3-02.00.01.00-																	Примечание
					-	01	02	03	04	05	06	07	08	09	10	11	12	13	14	15			
			-12	2000 х 350 х 1																		
			-13	2000 х 450 х 1																		
			-14	2000 х 650 х 1																		
			-15	2000 х 850 х 1																		
				Облицовка																		
				Шпон лущеный																		
				ГОСТ 99-75*																		
54		5	1.272.5-8.3-02.00.01.05	800 х 350 х 1	1																	
			-01	800 х 450 х 1		1																
			-02	800 х 650 х 1			1															
			-03	800 х 850 х 1				1														
			-04	1000 х 350 х 1					1													
			-05	1000 х 450 х 1						1												
			-06	1000 х 650 х 1							1											
			-07	1000 х 850 х 1								1										
			-08	1500 х 350 х 1									1									
			-09	1500 х 450 х 1										1								
			-10	1500 х 650 х 1											1							
			-11	1500 х 850 х 1												1						
			-12	2000 х 350 х 1													1					
			-13	2000 х 450 х 1														1				
			-14	2000 х 650 х 1															1			
			-15	2000 х 850 х 1																1		

Инв. № подл. | Подпись и дата | Взам. инв. №

Формат	Зона	Поз.	Обозначение	Наименование	Кол. на испол. 1.272.5-8.3-02.00.01.00 –																	Примечание
					–	01	02	03	04	05	06	07	08	09	10	11	12	13	14	15				
				Брусок																		
				Пиломатериал																		
				хвойных пород																		
				ГОСТ 8486-86 Е																		
Б4		6	1.272.5-8.3-02.00.01.06	660 × 60 × 30	2	2	2	2														
			-01	860 × 60 × 30					2	2	2	2										
			-02	1360 × 60 × 30									2	2	2	2						
			-03	1860 × 60 × 30													2	2	2	2		
				Планка																		
				Фанера клееная																		
				ГОСТ 3916-69*																		
Б4		7	1.272.5-8.3-02.00.01.07	80 × 80 × 5	6	6	6	6	6	6	6	6	6	6	6	6	6	6	6	6		
				Стандартные изделия																		
		8		Шуруп А5 × 50																		
				ГОСТ 1145-80*	24	24	24	24	24	24	24	24	24	24	24	24	24	24	24	24		

Инв. № подл. | Подпись и дата | Взам. инв. №

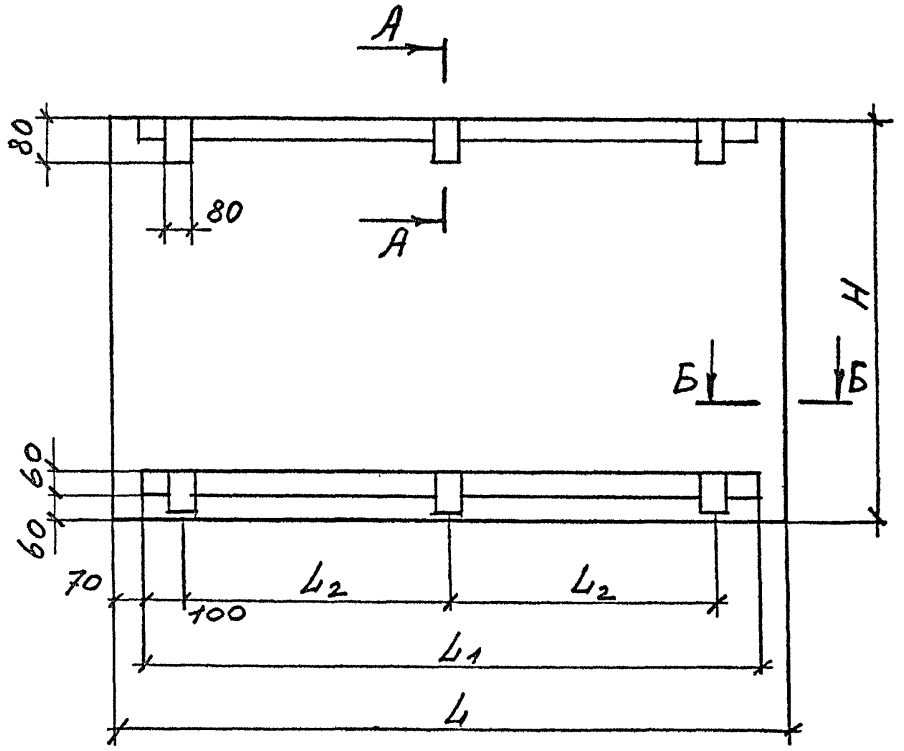

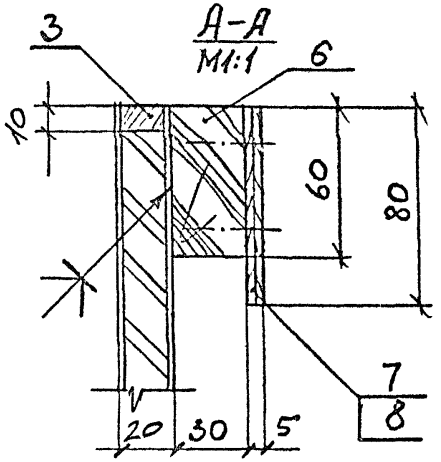

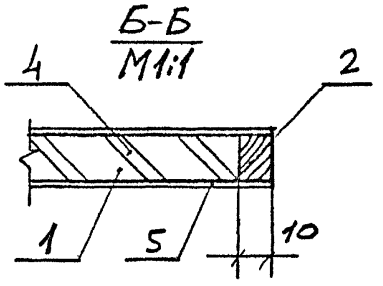

Обозначение	Размеры, мм				Масса, кг
	L	L_1	L_2	H	
1.272.5-8.3-02.00.01.00	800	660	230	350	8,2
-01	800	660	230	450	10,6
-02	800	660	230	650	14,6
-03	800	660	230	850	18,1
-04	1000	860	330	350	11,1
-05	1000	860	330	450	13,0
-06	1000	860	330	650	16,1
-07	1000	860	330	850	21,8
-08	1500	1360	580	350	15,5
-09	1500	1360	580	450	18,9
-10	1500	1360	580	650	25,6
-11	1500	1360	580	850	33,3
-12	2000	1860	830	350	22,0
-13	2000	1860	830	450	25,8
-14	2000	1860	830	650	34,0
-15	2000	1860	830	850	41,9

Инв. № подл. | Подпись и дата | Взам. инв. №

Рук. маст.	Губаревич	
Гл. инж. м.	Станулевич	
Н. контр.	Коростелев	
ГИП	Коростелев	
Рук. гр. арх.	Астапова	

1.272.5-8.3-02.00.01.00СБ

Щит
Сварочный чертеж

Стадия	Масса	Масштаб
Р	см. табл.	

Лист | Листов 1

ЦНИИЭП торгово-бытовых зданий и туристских комплексов

Инв. N подл.	Подпись и дата	Взам. инв. N

Формат	Зона	Поз.	Обозначение	Наименование	Кол. на исполн. 1.272.5-8.3-02.00.02.00-										Примечание
					–	01	02	03	04	05	06	07			
				Документация											
А3			1.272.5-8.3-02.00.02.00СБ	Сборочный чертеж	X	X	X	X	X	X	X	X			
				Детали											
				Основа											
				Плита древесностружечная ГОСТ 10632-77*											
Б4		1	1.272.5-8.3-02.00.02.01	790 × 140 × 19	1										
			-01	990 × 140 × 19		1									
			-02	1490 × 140 × 19			1								
			-03	1990 × 140 × 19				1							

			1.272.5-8.3-02.00.02.00
Н. контр.	Коростелев		Щит
ГИП	Коростелев		
Рук. гр. Арх	Астапова		

Стадия	Лист	Листов
Р	1	4

ЦНИИЭП торгово-бытовых зданий и туристских комплексов

Формат А4

Инв. N подл.	Подпись и дата	Взам. инв. N

Формат	Зона	Поз.	Обозначение	Наименование	Кол. на исполн. 1.272.5-8.3-02.00.02.00-										Примечание
					–	01	02	03	04	05	06	07			
			-04	690 × 460 × 19					1						
			-05	790 × 460 × 19						1					
			-06	990 × 460 × 19							1				
			-07	1190 × 460 × 19								1			
				Брусок											
				Пиломатериал лиственных пород											
				ГОСТ 2695-83											
Б4		2	1.272.5-8.3-02.00.02.02	800 × 19 × 10	1										
			-01	1000 × 19 × 10		1									
			-02	1500 × 19 × 10			1								
			-03	2000 × 19 × 10				1							
			-04	700 × 19 × 10					1						
			-05	1200 × 19 × 10								1			

	1.272.5-8.3-02.00.02.00	Лист 2

Формат А4

23148 40

Инв. N подл. | Подпись и дата | Взам. инв. N

Формат	Зона	Поз.	Обозначение	Наименование	Кол. на исполн. 1.272.5-8.3-02.00.02.00-										Примечание
					—	01	02	03	04	05	06	07			
А4		3	1.272.5-8.3-02.00.02.03	150 × 19 × 10	2	2	2	2							
			-01	470 × 19 × 10					2	2	2	2			
				Облицовка											
				Пластик бумажно-слоистый											
				ГОСТ 9590-76*											
А4		4	1.272.5-8.3-02.00.02.04	800 × 150 × 1	1										
			-01	1000 × 150 × 1		1									
			-02	1500 × 150 × 1			1								
			-03	2000 × 150 × 1				1							
			-04	700 × 470 × 1					1						
			-05	800 × 470 × 1						1					
			-06	1000 × 470 × 1							1				
			-07	1200 × 470 × 1								1			

1.272.5-8.3-02.00.02.00 Лист 3

Формат А4

Инв. N подл. | Подпись и дата | Взам. инв. N

Формат	Зона	Поз.	Обозначение	Наименование	Кол. на исполн. 1.272.5-8. -02.00.02.00-										Примечание
					—	01	02	03	04	05	06	07			
				Облицовка											
				Шпон лущеный											
				ГОСТ 99-75*											
А4		5	1.272.5-8.3-02.00.02.05	800 × 150 × 1	1										
			-01	1000 × 150 × 1		1									
			-02	1500 × 150 × 1			1								
			-03	2000 × 150 × 1				1							
			-04	700 × 470 × 1					1						
			-05	800 × 470 × 1						1					
			-06	1000 × 470 × 1							1				
			-07	1200 × 470 × 1								1			

2318 44

1.272.5-8.3-02.00.02.00 Лист 4

Формат А4

40

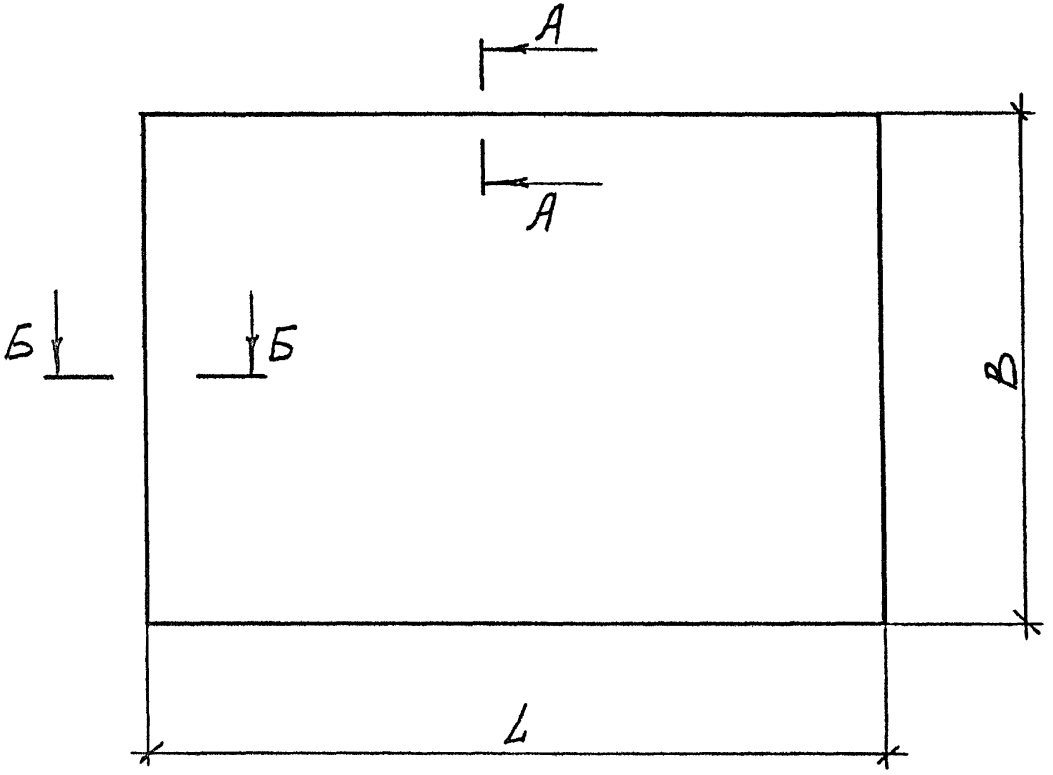

А-А
М1:1

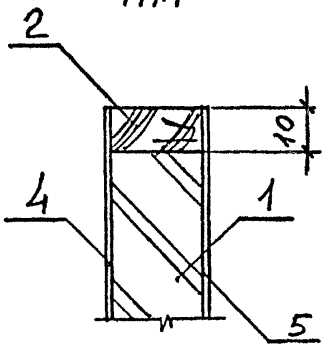

Б-Б
М1:1

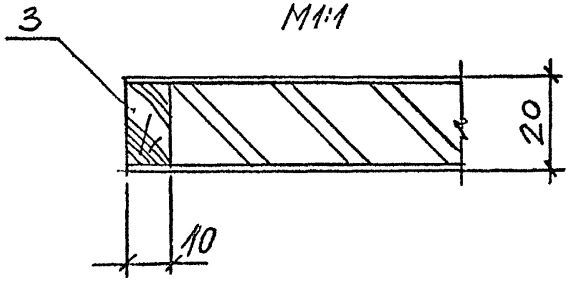

Обозначение	Размеры, мм		Масса, кг
	L	B	
1.272.5-8.3-02.00.02.00	800	150	4,7
-01	1000	150	5,3
-02	1500	150	8,9
-03	2000	150	11,3
-04	700	470	7,6
-05	800	470	8,1
-06	1000	470	8,5
-07	1200	470	12,9

Рук. маст.	Губаревич	
Гл. инж. м.	Станулевич	
Н. контр.	Коростелев	
ГИП	Коростелев	
Рук. гр. арх.	Астапова	

1.272.5-8.3-02.00.02.00СБ

Щит
Сборочный чертеж

Стадия	Масса	Масштаб
Р	см. табл.	
Лист	Листов 1	

ЦНИИЭП торгово-бытовых зданий и туристских комплексов

Инв. № подл. | Подпись и дата | Взам. инв. №

Формат	Зона	Поз.	Обозначение	Наименование	Кол. на испол. 1.272.5-8.3-02.00.03.00-																Примечание
					-	01	02	03	04	05	06	07	08	09	10	11	12	13	14	15	
				Документация																	
А3			1.272.5-8.3-02.00.03.00СБ	Сборочный чертеж	X	X	X	X	X	X	X	X	X	X	X	X	X	X	X	X	
				Детали																	
				Щит																	
				Плита древесно-																	
				стружечная																	
				ГОСТ 10632-77*																	
54		1	1.272.5-8.3-02.00.03.01	700×460×40	1				1				1				1				
			-01	800×460×40		1				1				1				1			
			-02	1000×460×40			1				1				1				1		
			-03	1200×460×40				1				1				1				1	
				Рейка																	
				Пиломатериал хвой-																	
				ных пород ГОСТ 8486-86Е																	
54		2	1.272.5-8.3-02.00.03.02	700×40×10	1				1				1				1				
			-01	800×40×10		1				1				1				1			
			-02	1000×40×10			1				1				1				1		
			-03	1200×40×10				1				1				1				1	
54		3	1.272.5-8.3-02.00.03.03	750×60×30	3	3	3	3													
			-01	950×60×30					3	3	3	3									
			-02	1450×60×30									3	3	3	3					
			-03	1950×60×30													3	3	3	3	
				Стандартные изделия																	
		4		Шуруп А5×60																	
				ГОСТ 1145-80*	24	24	24	24	24	24	24	24	24	24	24	24	24	24	24	24	

Инв. № подл. | Подпись и дата | Взам. инв. №

Н. контр.	Коростелев		1.272.5-8.3-02.00.03.00
ГИП	Коростелев		Каркас
Рук. гр. арх	Астапова		

Стадия	Лист	Листов
Р		1

ЦНИИЭП торгово-бытовых зданий и туристских комплексов

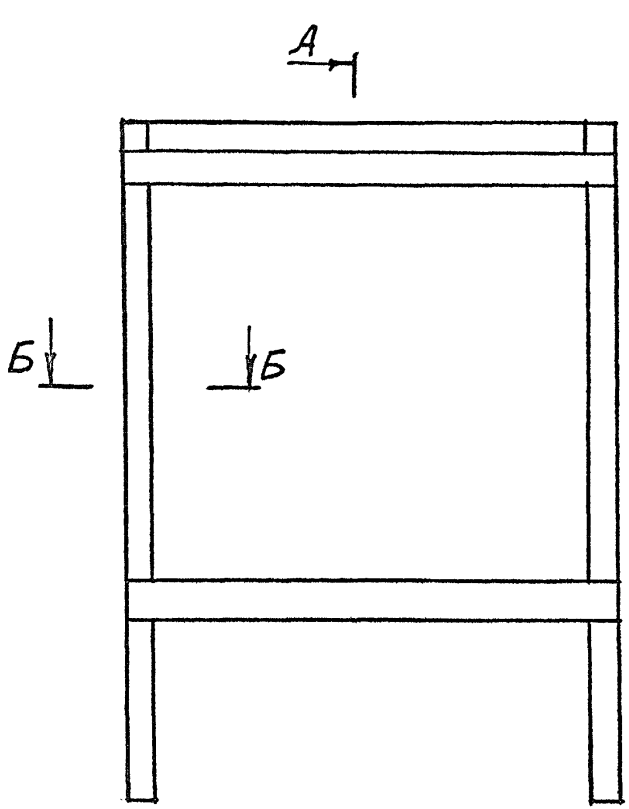

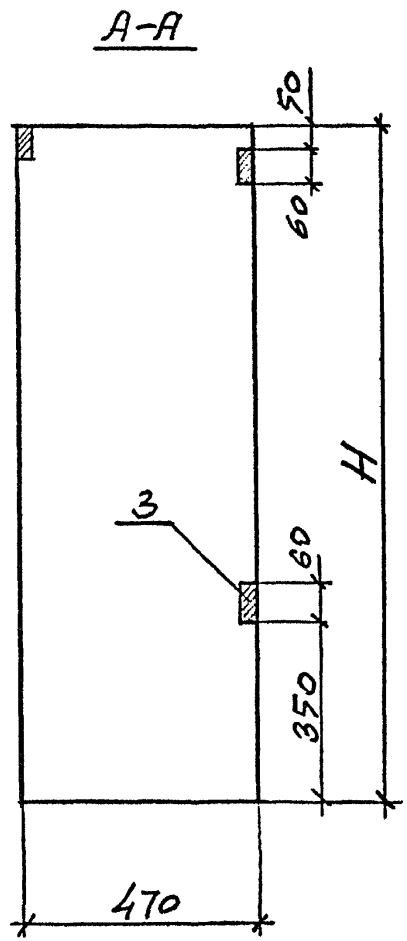

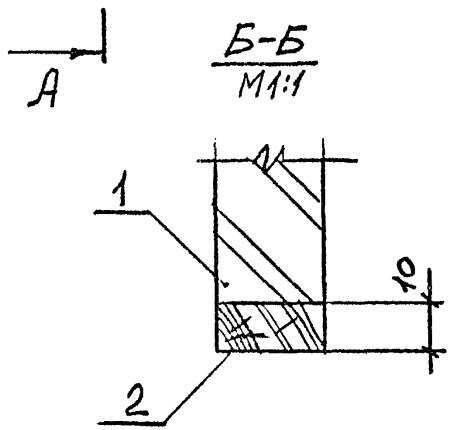

Обозначение	Размеры, мм		Масса, кг
	L	H	
1.272.5-8.3-02.00.03.00	750	700	10,3
-01	750	800	11,4
-02	750	1000	13,5
-03	750	1200	15,3
-04	950	700	12,1
-05	950	800	12,4
-06	950	1000	14,3
-07	950	1200	16,1
-08	1450	700	12,5
-09	1450	800	13,6
-10	1450	1000	15,7
-11	1450	1200	17,5
-12	1950	700	14,1
-13	1950	800	14,8
-14	1950	1000	17,3
-15	1950	1200	19,1

Рук. маст.	Губаревич	
Гл. инж. М.	Станулевич	
Н. контр.	Коростелев	
ГИП	Коростелев	
Рук. гр. Арх.	Астапова	

1.272.5-8.3-02.00.03.00 СБ

Каркас

Сборочный чертеж

Стадия	Масса	Масштаб
Р	см. табл.	
Лист	Листов 1	

ЦНИИЭП торгово-бытовых зданий и туристских комплексов

Инв. N подл. | Подпись и дата | Взам. инв. N

Формат	Зона	Поз.	Обозначение	Наименование	Кол.	Примечание
				Документация		
А4			1.272.5-8.3-03.00.00.00 СБ	Сборочный чертеж		
				Детали		
				Брусок		
				Пиломатериал		
				хвойных пород		
				ГОСТ 8486-86 Е		
Б4		1	1.272.5-8.3-03.00.00.01	290 × 45 × 45	4	
Б4		2	1.272.5-8.3-03.00.00.02	580 × 45 × 45	8	
				Обшивка		
				Фанера клееная		
				ГОСТ 3916-69*		
Б4		3	1.272.5-8.3-03.00.00.03	600 × 600 × 10	1	
Б4		4	1.272.5-8.3-03.00.00.04	600 × 300 × 10	4	

Инв. № подл. | Подпись и дата | Взам. инв. №

		1.272.5-8.3-03.00.00.00	
Н. контр.	Коростелев	Подиум для показа одежды П-1	Стадия: Р; Лист: ; Листов: 1
ГИП	Коростелев		ЦНИИЭП торгово-бытовых зданий и туристских комплексов
Рук. гр. арх.	Астапова		

Формат А4

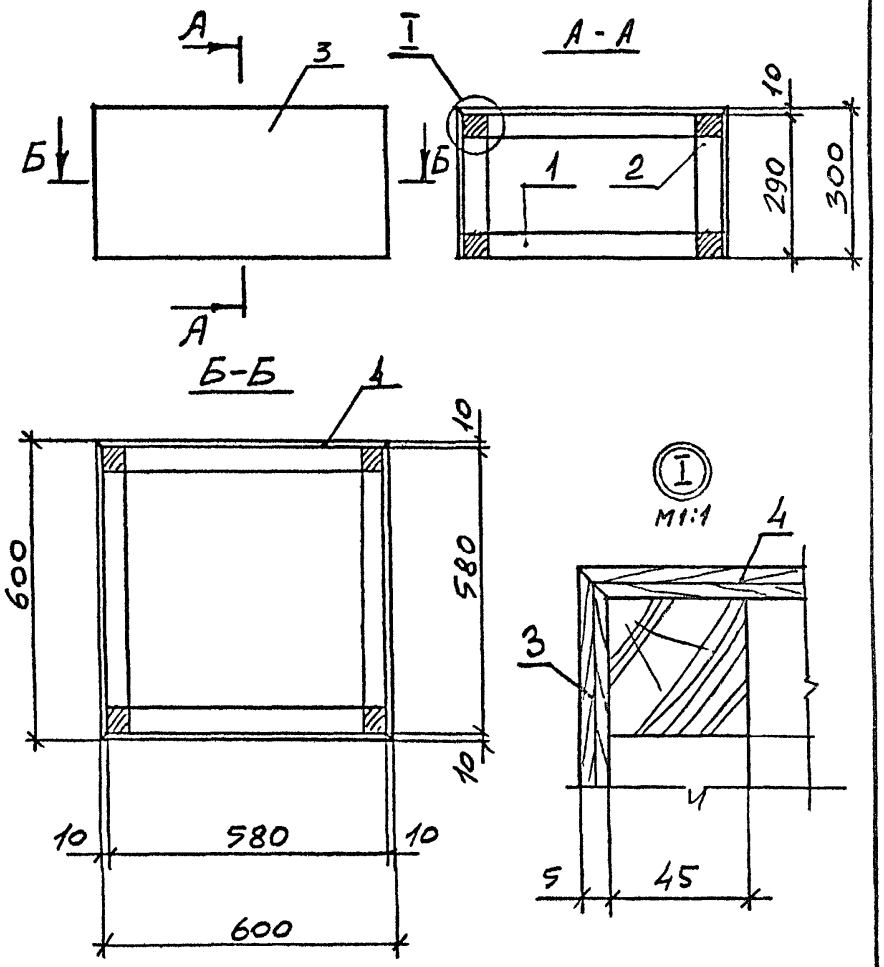

Инв. № подл. | Подпись и дата | Взам. инв. №

		1.272.5-8.3-03.00.00.00 СБ	
Н. контр.	Коростелев	Подиум для показа одежды П-1 Сборочный чертеж	Стадия: Р; Масса: 5,1; Масштаб: 1:10; Лист: ; Листов: 1
ГИП	Коростелев		ЦНИИЭП торгово-бытовых зданий и туристских комплексов
Рук. гр. арх.	Астапова		

Формат А4

Формат	Зона	Поз.	Обозначение	Наименование	Кол.	Примечание
				Документация		
А4			1.272.5-8.3-04.00.00.00 СБ	Сборочный чертеж		
				Детали		
				Брусок		
				Пиломатериал		
				хвойных пород		
				ГОСТ 8486-86 Е		
Б4		1	1.272.5-8.3-04.00.00.01	590 × 45 × 45	4	
Б4		2	1.272.5-8.3-04.00.00.02	580 × 45 × 45	8	
Б4		3	1.272.5-8.3-04.00.00.03	Обшивка		
				Фанера клееная		
				ГОСТ 3916-69*		
				600 × 600 × 10	5	

Инв. № подл. | Подпись и дата | Взам. инв. №

1.272.5-8.3-04.00.00.00

Подиум для показа одежды П-2

Стадия	Лист	Листов
Р		1

Н. контр	Коростелев	
ГИП	Коростелев	
Рук. гр. арх.	Астапова	

ЦНИИЭП торгово-бытовых зданий и туристских комплексов

Формат А4

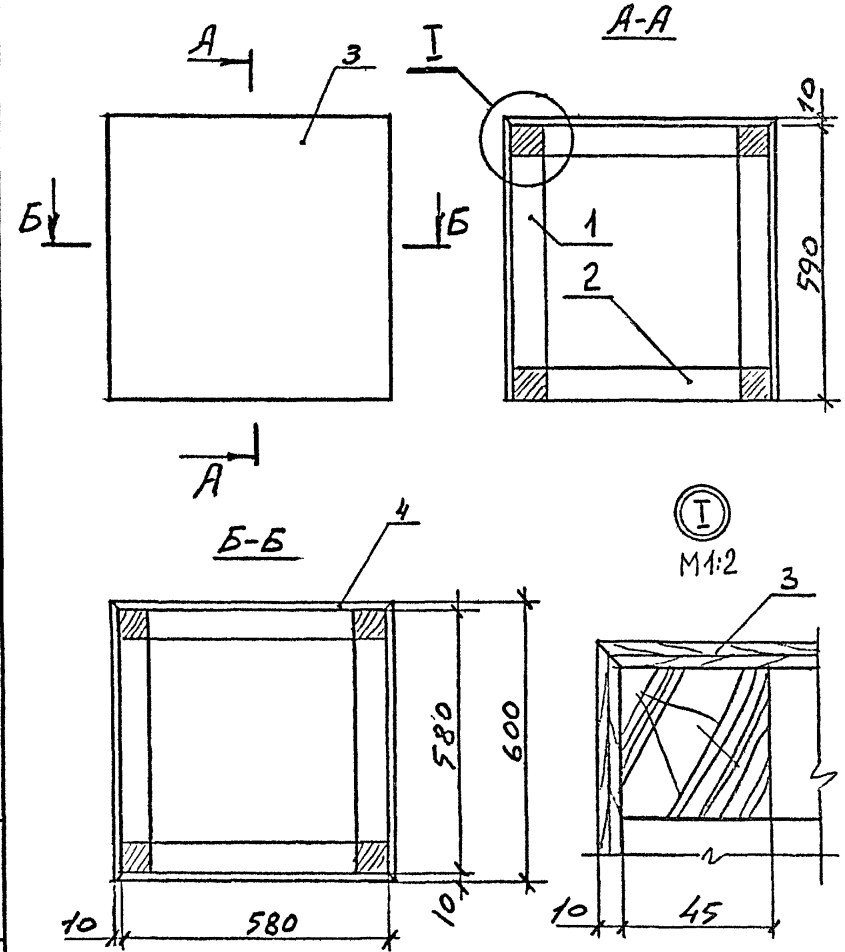

Инв. № подл. | Подпись и дата | Взам. инв. №

1.272.5-8.3-04.00.00.00 СБ

Подиум для показа одежды П-2
Сборочный чертеж

Стадия	Масса	Масштаб
Р	11,4	1:1
Лист	Листов 1	

Н. контр.	Коростелев	
ГИП	Коростелев	
Рук. гр. арх.	Астапова	

ЦНИИЭП торгово-бытовых зданий и туристских комплексов

Формат А4

Формат	Зона	Поз.	Обозначение	Наименование	Кол.	Примечание
				Документация		
А3			1.272.5-8.3-05.00.00.00 ОБ	Сборочный чертеж		
				Сборочные единицы		
А4		1	1.272.5-8.3-05.00.01.00	Щит	2	
				Стандартные изделия		
		2		Шуруп А5х20 ГОСТ 1144-80*	12	
			Переменные данные	для исполнений:		
				1.272.5-8.3-05.00.00.00		
				Сборочные единицы		
А4		3	1.272.5-8.3-05.00.02.00	Щит	2	
				Прочие изделия		
		4	Серия 1.279.2-1 8202.00.000 Выпуск 1	Перегородка раздвижная РП-7	1	

Инв. № подл. | Подпись и дата | Взам. инв. №

Н. контр.	Коростелев	
ГИП	Коростелев	
Рук. гр. АРХ	Астапова	

1.272.5-8.3-05.00.00.00

Окно выдачи ОВ-1 ... ОВ-3

Стадия	Лист	Листов
Р	1	2

ЦНИИЭП торгово-бытовых зданий и туристских комплексов

Формат А4

Формат	Зона	Поз.	Обозначение	Наименование	Кол.	Примечание
				1.272.5-8.3-05.00.00.00-01		
				Сборочные единицы		
А3		3	1.272.5-8.3-05.00.02.00-01	Щит	2	
				Прочие изделия		
		4	Серия 1.279.2-1 8202.00.000-01 Выпуск 1	Перегородка раздвижная РП-8	1	
				1.272.5-8.3-05.00.00.00-02		
				Сборочные единицы		
А3		3	1.272.5-8.3-05.00.02.00-02	Щит	2	
				Прочие изделия		
		4	Серия 1.279.2-1 8202.00.000-02	Перегородка раздвижная РП-9	1	

Инв. № подл. | Подпись и дата | Взам. инв. №

1.272.5-8.3-05.00.00.00

Лист 2

Формат А4

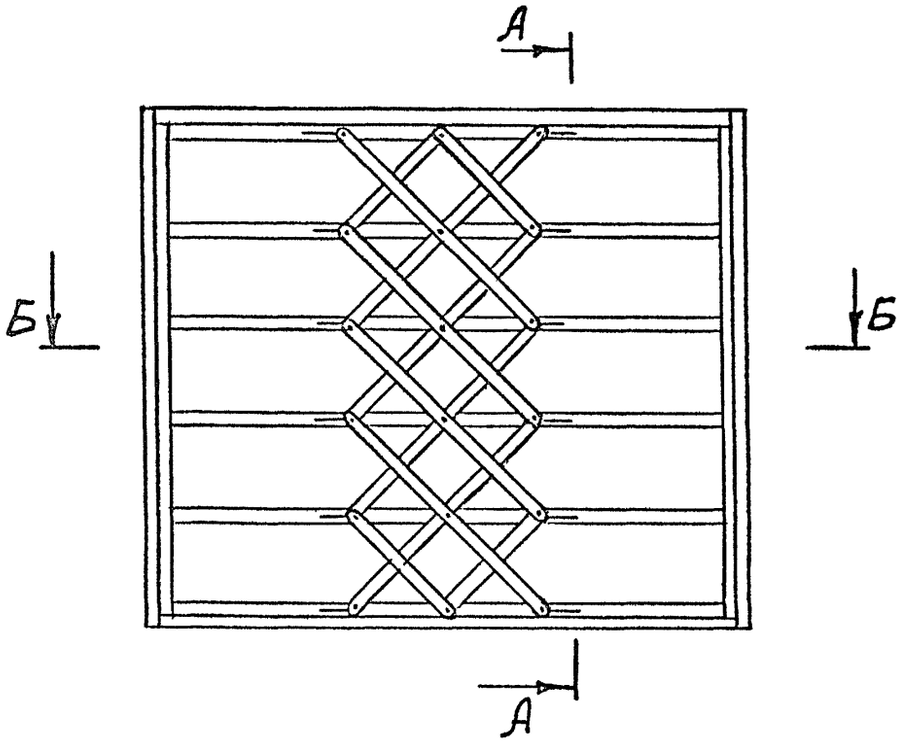

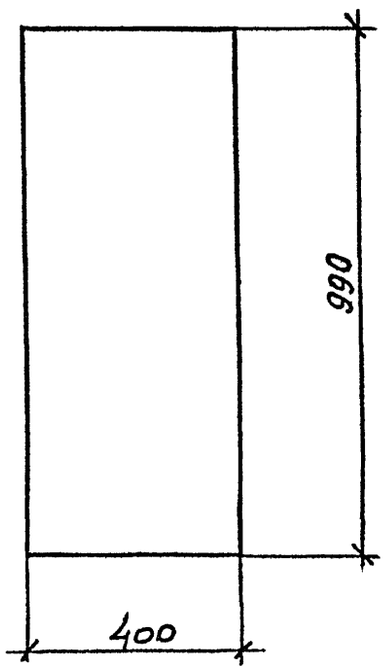

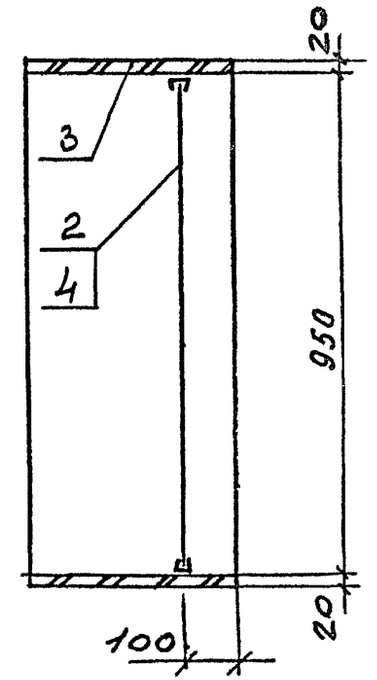

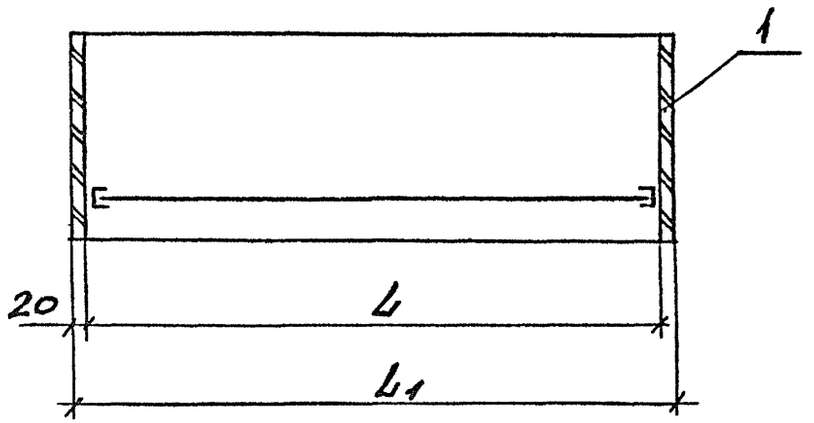

Обозначение	Марка	Размеры, мм		Масса, кг
		L	L1	
1.272.5-8.3-05.00.00.00	ОВ-1	900	940	28,5
-01	ОВ-2	1200	1240	33,7
-02	ОВ-3	1500	1540	42,2

Рук. маст.	Губаревич	
Гл. инж. м.	Станулевич	
Н. контр.	Коростелев	
ГИП	Коростелев	
Рук. гр. арх.	Астапова	

1.272.5-8.3-05.00.00.00 СБ

Окно выдачи ОВ-1 ... ОВ-3
Сборочный чертеж

Стадия	Масса	Масштаб
Р	см. табл.	1:10
Лист	Листов 1	

ЦНИИЭП торгово-бытовых зданий и туристских комплексов

Инв. N подл. | Подпись и дата | Взам. инв. N

Формат	Зона	Поз.	Обозначение	Наименование	Кол.	Примечание
				Документация		
А4			1.272.5-8.3-05.00.01.00 СБ	Сборочный чертеж		
				Детали		
Б4		1	1.272.5-8.3-05.00.01.01	Основа		
				Плита древесно-		
				стружечная		
				ГОСТ 10632-77		
				990×380×19	1	
Б4		2	1.272.5-8.3-05.00.01.02	Рейка		
				Пиломатериал		
				лиственных пород		
				ГОСТ 2695-83*	2	
Б4		3	1.272.5-8.3-05.00.01.03	Облицовка		
				Пластик		
				бумажнослоистый		
				ГОСТ 9590-76*		
				990×400×1,0	2	

Взам. инв. N | Подпись и дата | Инв. N подл.

Н. контр.	Коростелев		
ГИП	Коростелев		
Рук. гр. арх.	Астапова		

1.272.5-8.3-05.00.01.00

Щит

Стадия	Лист	Листов
Р		1

ЦНИИЭП торгово-бытовых зданий и туристских комплексов

Формат А4

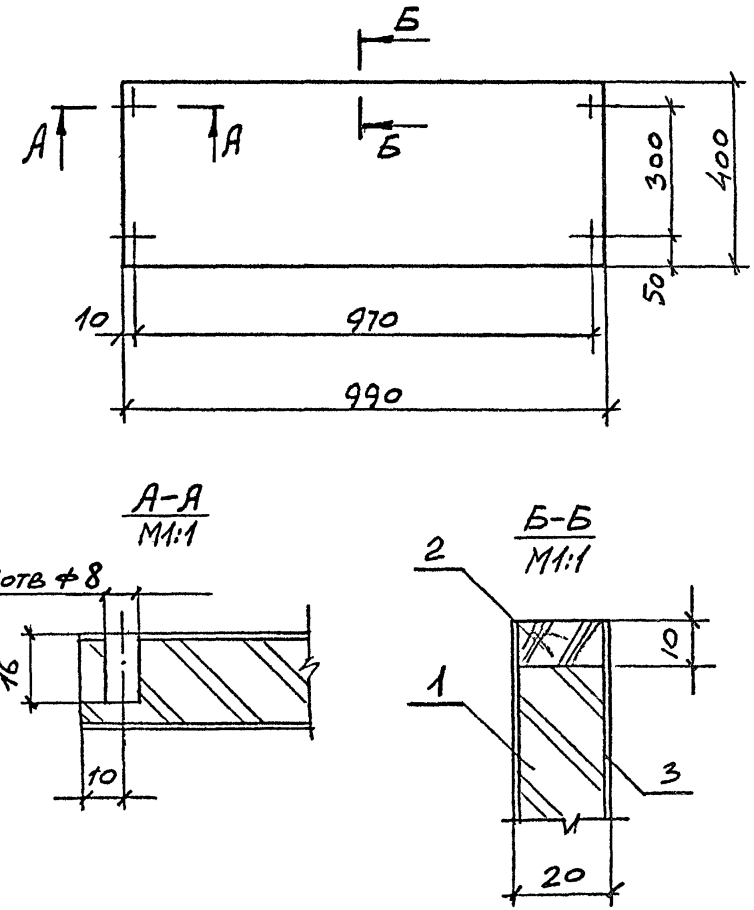

Взам. инв. N | Подпись и дата | Инв. N подл.

Н. контр.	Коростелев		
ГИП	Коростелев		
Рук. гр. арх.	Астапова		

1.272.5-8.3-05.00.01.00 СБ

Щит
Сборочный чертеж

Стадия	Масса	Масштаб
Р	4,3	1:10
Лист	Листов 1	

ЦНИИЭП торгово-бытовых зданий и туристских комплексов

Формат	Зона	Поз.	Обозначение	Наименование	Кол.	Примечание
				Документация		
А4			1.272.5-8.3-05.00.02.00 СБ	Сборочный чертеж		
				Детали		
Б4		1	1.272.5-8.3-00.00.00.01	Шкант		
				Пиломатериал		
				лиственных пород		
				ГОСТ 2695-83*		
				30 × ф8	4	
			Переменные данные	для исполнений:		
				1.272.5-8.3-05.00.02.00		
				Детали		
Б4		1	1.272.5-8.3-05.00.02.01	Основа		
				Плита древесно-		
				стружечная		
				ГОСТ 10632-77*		
				900 × 380 × 19		
Б4		2	1.272.5-8.3-05.00.02.02	Рейка		
				Пиломатериал		
				лиственных пород		
				ГОСТ 2695-83*		
				900 × 19 × 10	2	

Инв. № подл. | Подпись и дата | Взам. инв. №

1.272.5-8.3-05.00.02.00

Щит

Стадия	Лист	Листов
Р	1	2

Н. контр. Коростелев
ГИП Коростелев
Рук. гр. АОХ Астапова

ЦНИИЭП торгово-бытовых зданий и туристских комплексов

Формат А4

Формат	Зона	Поз.	Обозначение	Наименование	Кол.	Примечание
Б4		3	1.272.5-8.3-05.00.02.03	Облицовка		
				Пластик бумажно-		
				слоистый ГОСТ 9590-76*		
				900 × 400 × 1,0	2	
				1.272.5-8.3-05.00.02.00-01		
				Детали		
Б4		1	1.272.5-8.3-05.00.02.01-01	Основа		
				Плита		
				древесностружечная		
				ГОСТ 10632-77		
				1200 × 380 × 19	1	
Б4		2	1.272.5-8.3-05.00.02.02-01	Рейка		
				Пиломатериал		
				лиственных пород		
				ГОСТ 2695-83*		
				1200 × 19 × 10	2	
Б4		3	1.272.5-8.3-05.00.02.03-01	Облицовка		
				Пластик		
				бумажнослоистый		
				ГОСТ 9590-76*		
				1200 × 400 × 1,0	2	

Инв. № подл. | Подпись и дата | Взам. инв. №

1.272.5-8.3-05.00.02.00

Лист 2

Формат	Зона	Поз.	Обозначение	Наименование	Кол.	Примечание
				Документация		
А3			1.272.5-8.3-06.00.00.00 СБ	Сборочный чертеж		
				Сборочные единицы		
А4		1	1.272.5-8.3-06.00.01.00	Коробка	1	
А4		2	1.272.5-8.3-06.00.02.00	Дверное полотно	1	
				Детали		
Б4		3	1.272.5-8.3-06.00.00.01	Упор		
				Пиломатериал		
				хвойных пород		
				ГОСТ 8486-86Е		
				200×70×40	2	
				Стандартные изделия		
		4		Петля ПН1-130		
				ГОСТ 5088-78	2	
		5		Ручка РС-100		
				ГОСТ 5087-80	2	
		6		Замок		
				ГОСТ 5088-78	1	

Взам. инв. N | Подпись и дата | Инв. N подл.

Н.контр.	Коростелев	
ГИП	Коростелев	
Рук.гр.арх.	Астапова	

1.272.5-8.3-06.00.00.00

Люк для приема белья Л-1

Стадия	Лист	Листов
Р		1

ЦНИИЭП торгово-бытовых зданий и туристских комплексов

Формат А4

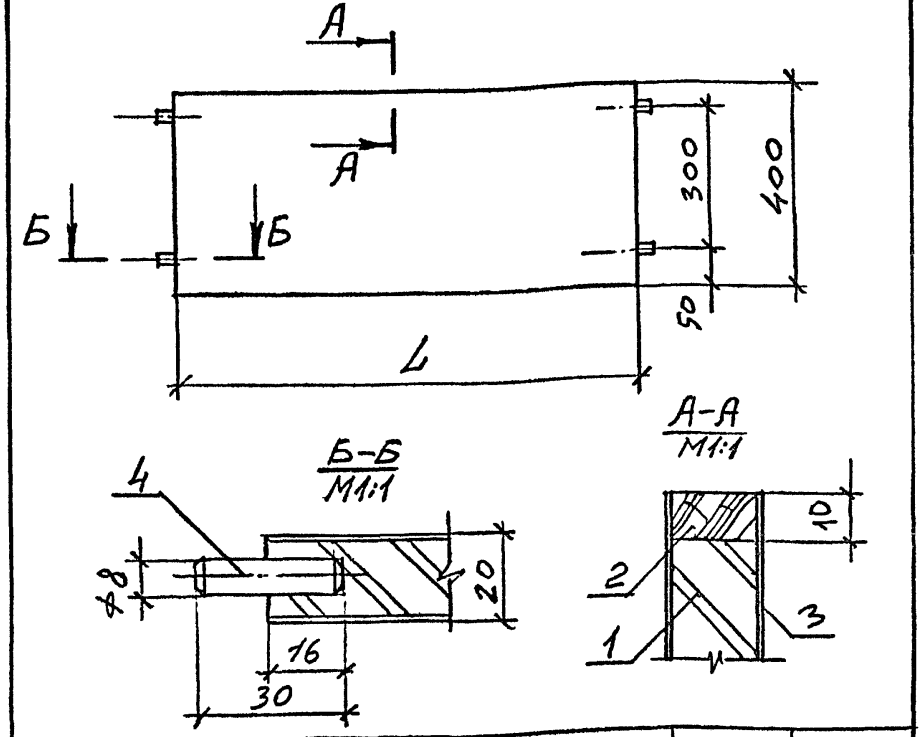

Обозначение	L, мм	Масса, кг
1.272.5-8.3-05.00.02.00	900	4,3
-01	1200	6,1
-02	1500	7,2

Взам. инв. N | Подпись и дата | Инв. N подл.

Н.контр.	Коростелев	
ГИП	Коростелев	
Рук.гр.арх.	Астапова	

1.272.5-8.3-05.00.02.00 СБ

Щит
Сборочный чертеж

Стадия	Масса	Масштаб
Р	см. тадл	
Лист	Листов 1	

ЦНИИЭП торгово-бытовых зданий и туристских комплексов

Формат А4

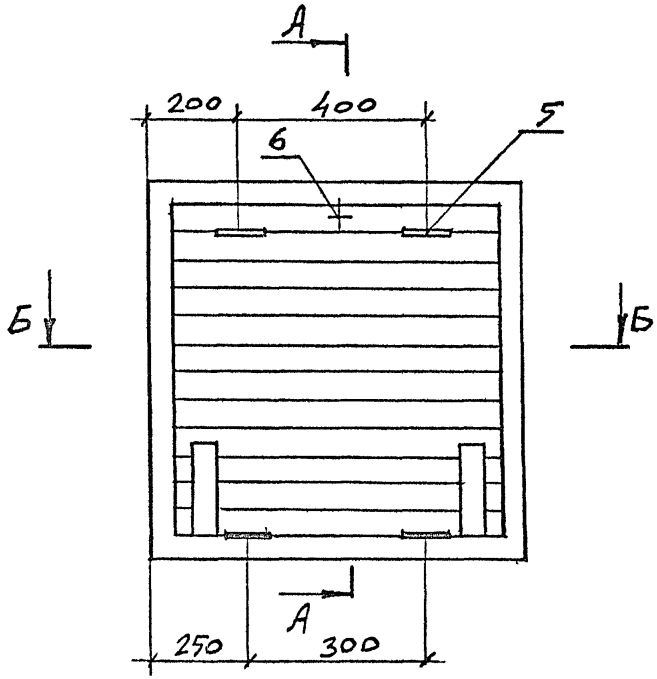

А - А

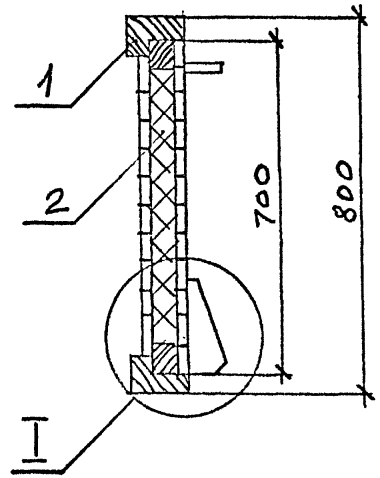

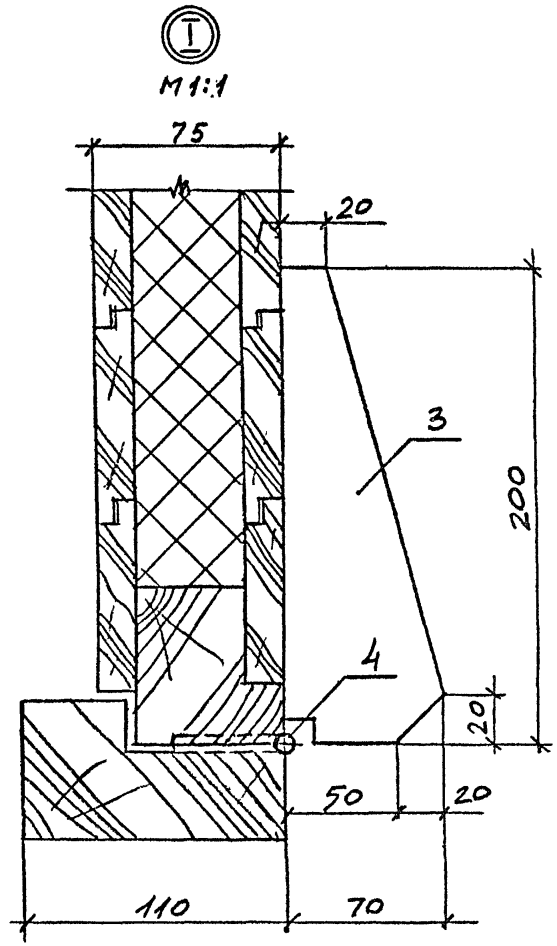

Б - Б

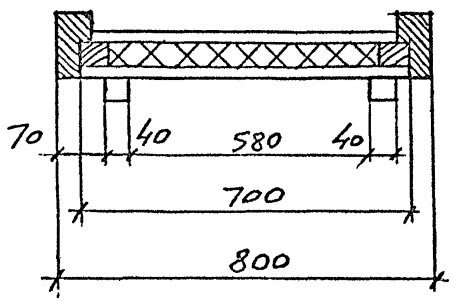

Рук. маст.	Губаревич		
Гл. инж. м.	Станулевич		
Н. контр.	Коростелев		
ГИП	Коростелев		
Рук. гр. Арх.	Астапова		

1.272.5-8.3-06.00.00.00 СБ

Люк для приема белья Л-1
Сборочный чертеж

Стадия	Масса	Масштаб
Р	32,4	1:10
Лист	Листов 1	

ЦНИИЭП торгово-бытовых зданий и туристских комплексов

Инв. N подл. | Подпись и дата | Взам. инв. N

Формат А3

Формат	Зона	Поз.	Обозначение	Наименование	кол.	Примечание
				Документация		
А4			1.272.5-8.3-06.00.01.00 СБ	Сборочный чертеж		
				Детали		
				Брусок		
				Пиломатериал		
				хвойных пород		
				ГОСТ 8486-86Е		
Б4		1	1.272.5-8.3-06.00.01.01	800 × 110 × 64	2	
Б4		2	1.272.5-8.3-06.00.01.02	800 × 110 × 64	2	
				Стандартные изделия		
		3		Уголок УП		
				ГОСТ 5091-78*	4	

Инв. № подл. | Подпись и дата | Взам. инв. №

		1.272.5-8.3-06.00.01.00	
Н. контр.	Коростелев	Коробка	Стадия: Р; Лист: ; Листов: 1
ГИП	Коростелев		ЦНИИЭП торгово-бытовых зданий и туристских комплексов
Рук. гр. арх.	Астапова		

Формат А4

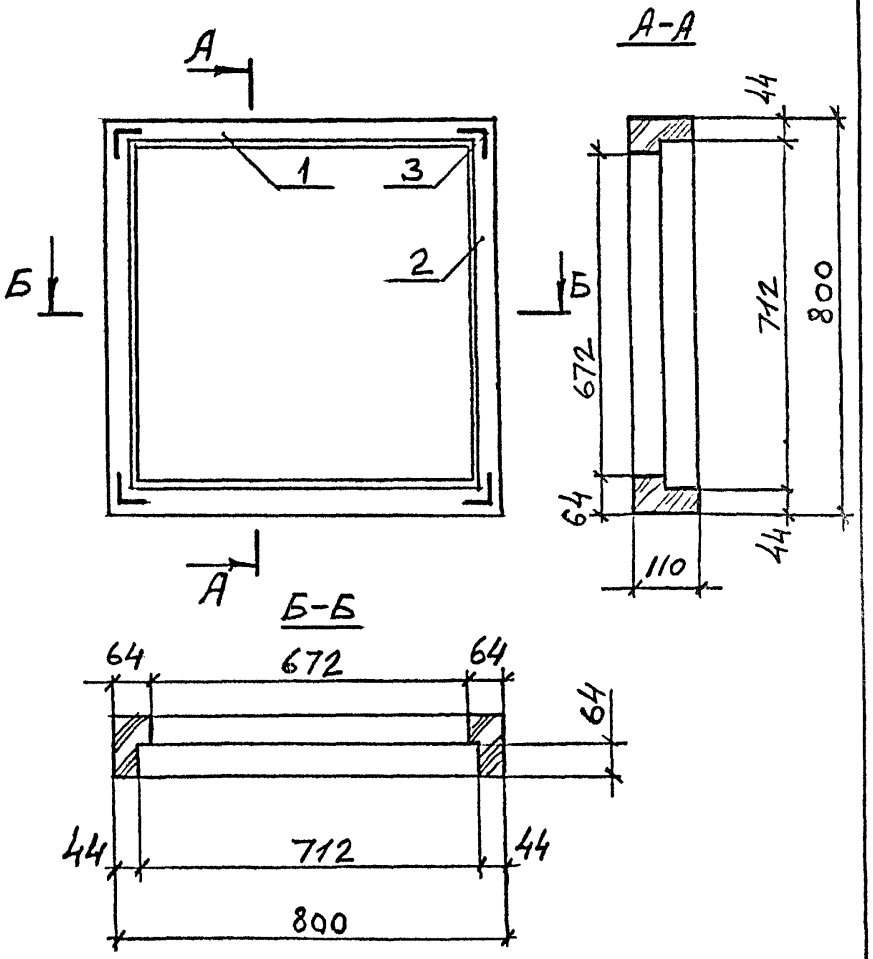

Инв. № подл. | Подпись и дата | Взам. инв. №

		1.272.5-8.3-06.00.01.00 СБ	
Н. контр.	Коростелев	Коробка	Стадия: Р; Масса: 9,4; Масштаб: 1:10
ГИП	Коростелев	Сборочный чертеж	Лист: ; Листов: 1
Рук. гр. арх.	Астапова		ЦНИИЭП торгово-бытовых зданий и туристских комплексов

Формат А4

Формат	Зона	Поз.	Обозначение	Наименование	Кол.	Примечание
				Документация		
А3			1.272.5-8.3-09.00.00.00 СБ	Сборочный чертеж		
				Сборочные единицы		
А4		1	1.272.5-8.3-09.00.01.00	Щит	4	
А4		2	1.272.5-8.3-09.00.02.00	Щит	2	
				Детали		
Б4		3	1.272.5-8.3-09.00.00.01	Шпонка Фанера клееная ГОСТ 3916-69* 20 × 20 × 4	28	

Взам. инв. N | Подпись и дата | Инв. N подл.

Н. контр.	Коростелев	
ГИП	Коростелев	
Рук. гр. арх.	Астапова	

1.272.5-8.3-09.00.00.00

Секция С-3

Стадия	Лист	Листов
Р		1

ЦНИИЭП торгово-бытовых зданий и туристских комплексов

Формат А4

Формат	Зона	Поз.	Обозначение	Наименование	Кол.	Примечание
				Документация		
А3			1.272.5-8.3-06.00.02.00 СБ	Сборочный чертеж		
				Детали		
				Брусок Пиломатериал хвойных пород ГОСТ 8486-86 Е		
Б4		1	1.272.5-8.3-06.00.02.01	700 × 75 × 60	4	
Б4		2	1.272.5-8.3-06.00.02.02	580 × 850 × 15	11	
Б4		3	1.272.5-8.3-06.00.02.03	640 × 50 × 15	13	
				Материалы		
		4		Минераловатная плита на синтетическом связующем ГОСТ 9573-82 550 × 550 × 45	1	0,12 м³

Взам. инв. N | Подпись и дата | Инв. N подл.

Н. контр.	Коростелев	
ГИП	Коростелев	
Рук. гр. арх.	Астапова	

1.272.5-8.3-06.00.02.00

Дверное полотно

Стадия	Лист	Листов
Р		1

ЦНИИЭП торгово-бытовых зданий и туристских комплексов

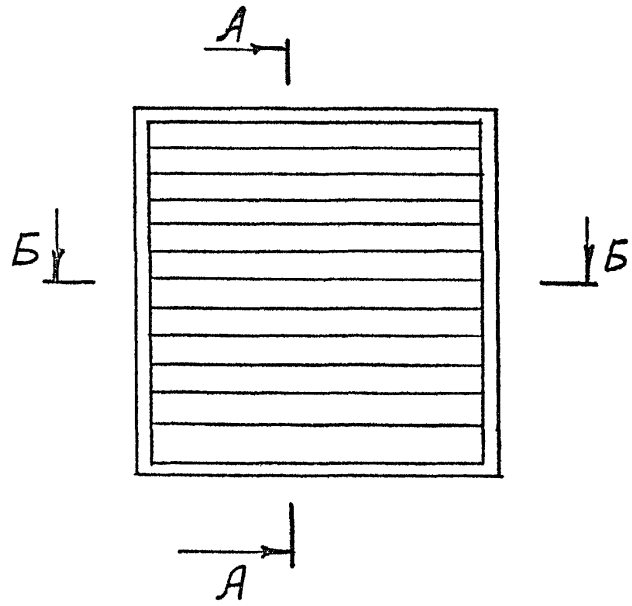

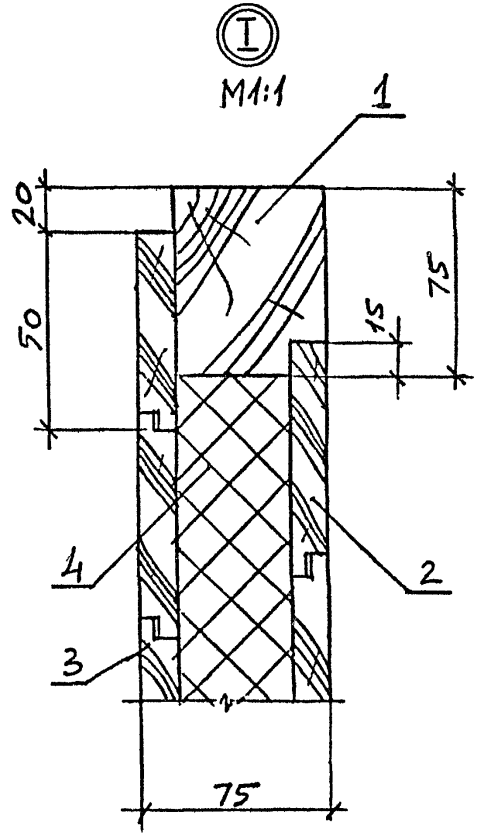

Инв. N подл.	Подпись и дата	Взам. инв. N	

Рук. маст.	Губаревич	
Гл. инж. м.	Станулевич	
Н. контр.	Коростелев	
ГИП	Коростелев	
Рук. гр. Арх.	Астапова	

1.272.5-8.3-06.00.02.00 СБ

Дверное полотно
Сборочный чертеж

Стадия	Масса	Масштаб
Р	23,0	1:10
Лист	Листов 1	

ЦНИИЭП торгово-бытовых зданий и туристских комплексов

Формат	Зона	Поз.	Обозначение	Наименование	Кол.	Примечание
				Документация		
А3			1.272.5-8.3-07.00.00.00 СБ	Сборочный чертеж		
				Сборочные единицы		
А4		1	1.272.5-8.3-07.01.00.00	Сегмент верхний	1	
А4		2	1.272.5-8.3-07.02.00.00	Сегмент нижний	1	
				Стандартные изделия		
		3		Болт М6 х 70.58		
				ГОСТ 7798-70*	2	
		4		Шайба 6.5		
				ГОСТ 6402-70*	2	
		5		Гайка		
				ГОСТ 5915-70*	2	
		6		Шуруп А4,5 х 40		
				ГОСТ 1145-80*	6	

Инв. N подл. | Подпись и дата | Взам. инв. N

Н. контр.	Коростелев	
ГИП	Коростелев	
Рук. гр. арх.	Астапова	

1.272.5-8.3-07.00.00.00

Секция крайняя
С-1

Стадия	Лист	Листов
Р		1

ЦНИИЭП торгово-бытовых зданий и туристских комплексов

Формат А4

Формат	Зона	Поз.	Обозначение	Наименование	Кол.	Примечание
				Документация		
А3			1.272.5-8.3-08.00.00.00 СБ	Сборочный чертеж		
				Сборочные единицы		
А4		1	1.272.5-8.3-08.01.00.00	Сегмент верхний	1	
А4		2	1.272.5-8.3-08.02.00.00	Сегмент нижний	1	
				Стандартные изделия		
		3		Болт М6 х 70.58	2	
				ГОСТ 7798-70	4	
		4		Шайба 6.5		
				ГОСТ 6402-70*	4	
		5		Гайка М6		
				ГОСТ 5915-70*	4	
		6		Шуруп А4,5 х 40		
				ГОСТ 1145-80*	6	

Инв. N подл. | Подпись и дата | Взам. инв. N

Н. контр.	Коростелев	
ГИП	Коростелев	
Рук. гр. арх.	Астапова	

1.272.5-8.3-08.00.00.00

Секция средняя
С-2

Стадия	Лист	Листов
Р		1

ЦНИИЭП торгово-бытовых зданий и туристских комплексов

Формат А4

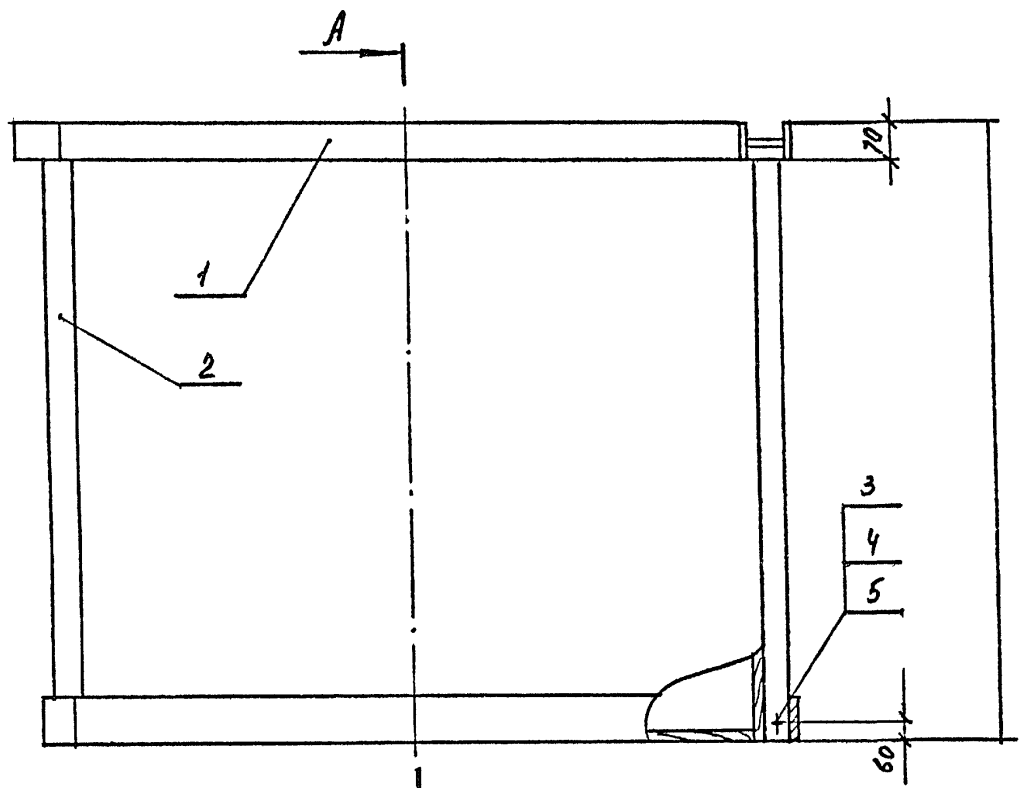

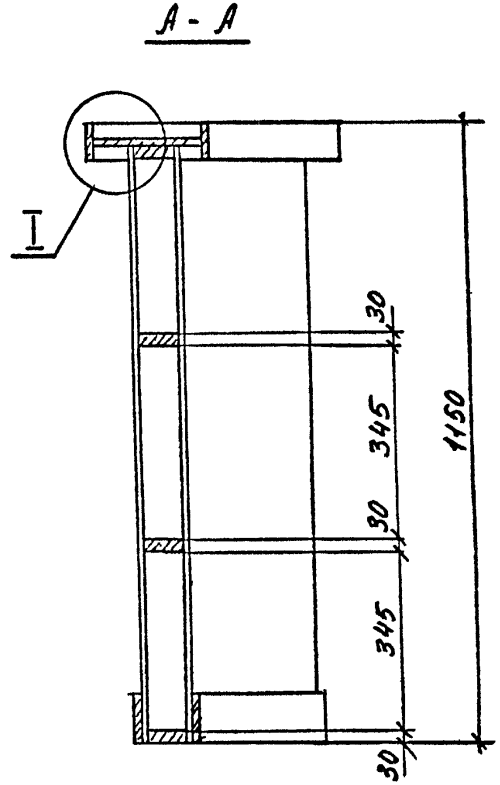

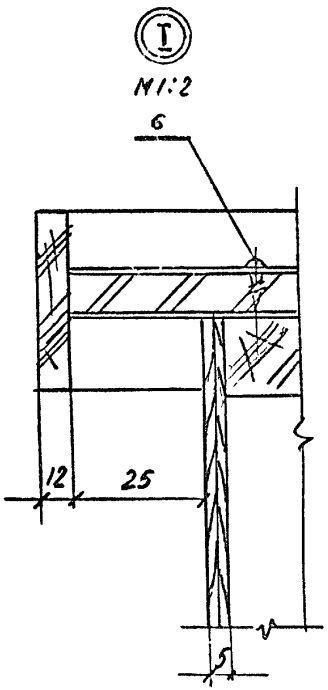

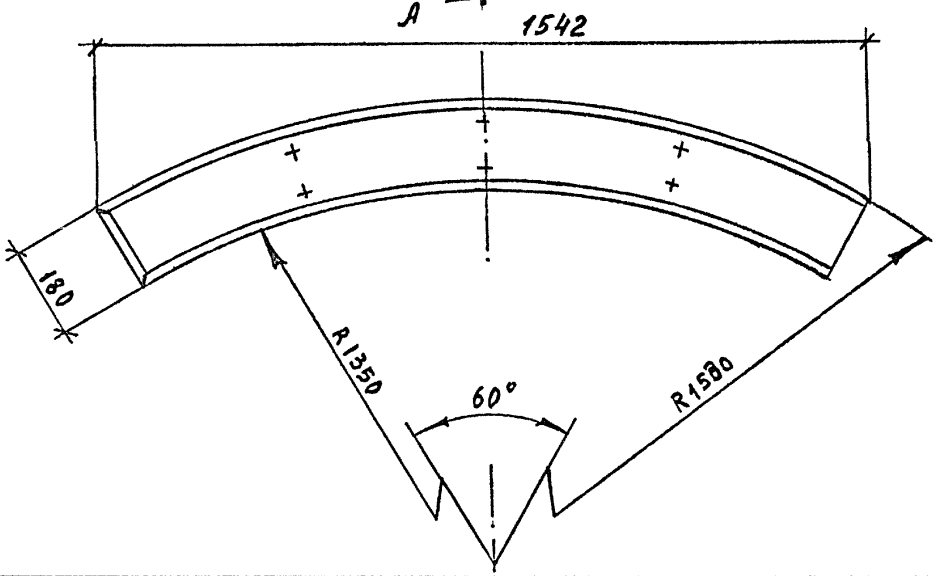

Инв.№ подл.	Подпись и дата	Взам.инв.№	

Рук.маст.	Губаревич	
Гл.инж.м.	Станулевич	
Н.контр.	Коростелев	
ГИП	Коростелев	
Рук.гр.арх.	Астапова	

1.272.5-8.3-07.00.00.00 СБ

Секция крайняя С-1

Сборочный чертеж

Стадия	Масса	Масштаб
Р	23,3	1:10
Лист	Листов 1	

ЦНИИЭП торгово-бытовых зданий и туристских комплексов

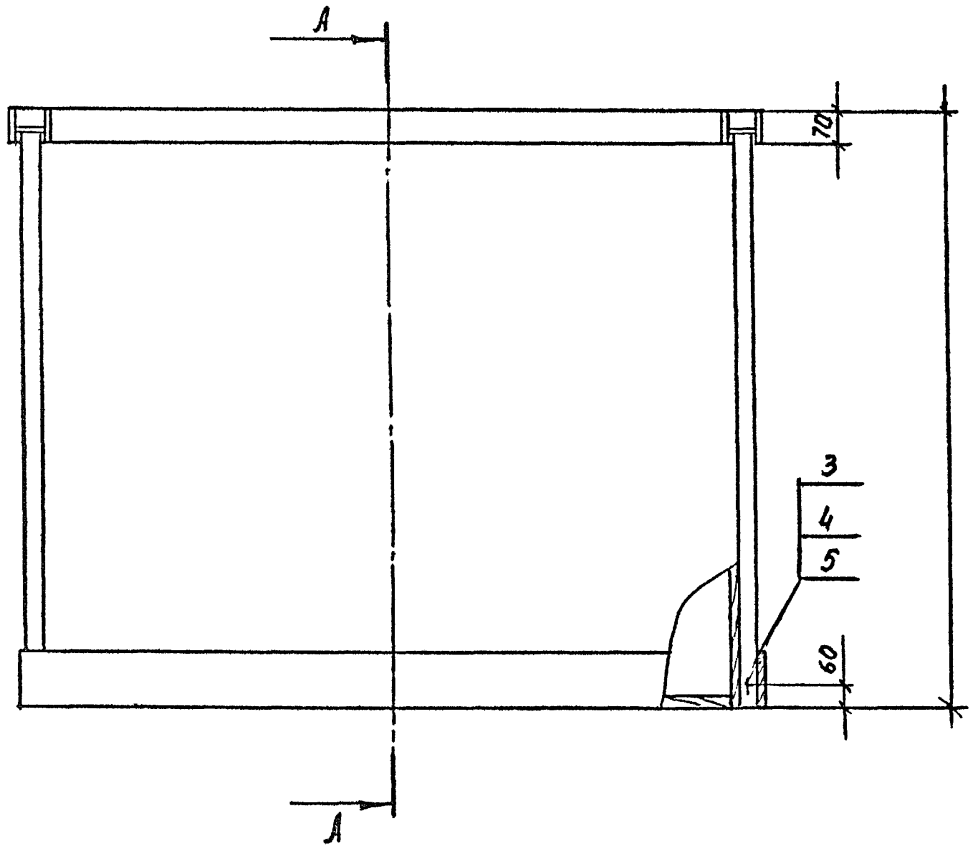

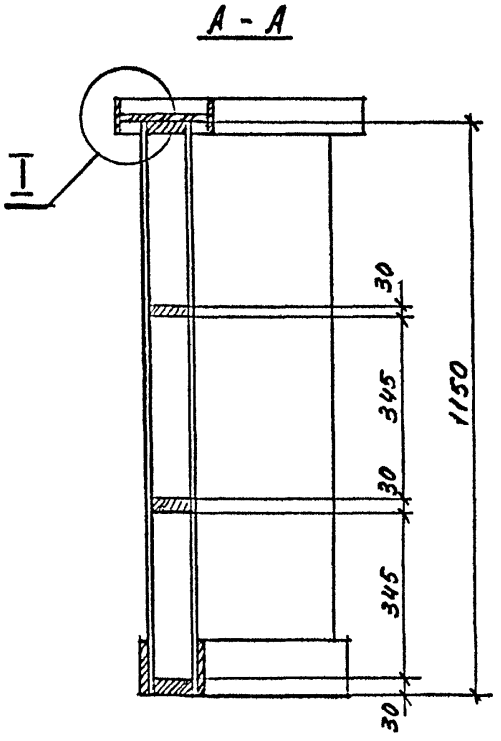

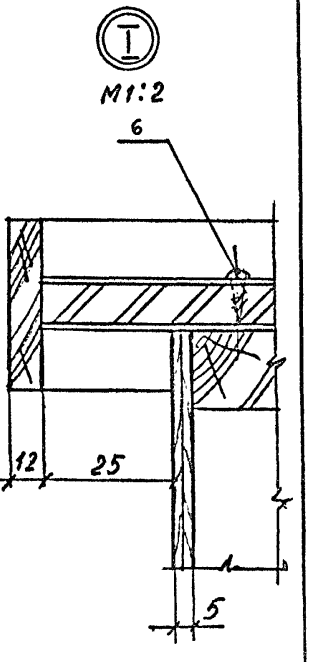

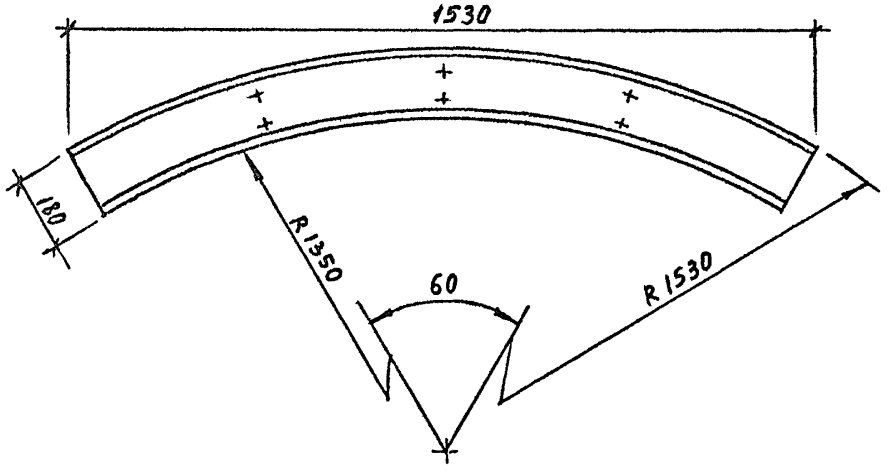

Рук. маст.	Губаревич	
Гл. инж. м.	Станулевич	
Н. контр.	Коростелев	
ГИП	Коростелев	
Рук. гр. Арх.	Астапова	

1.272.5-8.3-08.00.00.00 СБ

Секция средняя
С-2
Сборочный чертеж

Стадия	Масса	Масштаб
Р	23,1	1:10
Лист	Листов 1	

ЦНИИЭП торгово-бытовых зданий и туристских комплексов

Инв. № подл. | Подпись и дата | Взам. инв. №

Формат	Зона	Поз.	Обозначение	Наименование	Кол.	Примечание
				Документация		
А4			1.272.5-8.3-07.01.00.00 СБ	Сборочный чертеж		
				Детали		
Б4		1	1.272.5-8.3-07.01.00.01	Основа		
				Плита древесно-стружечная		
				ГОСТ 10632-77*		
				1518 × 310 × 19	1	
Б4		2	1.272.5-8.3-07.01.00.02	Облицовка		
				Пластик		
				бумажнослоистый		
				ГОСТ 9590-76*		
				1518 × 310 × 1,0	1	
Б4		3	1.272.5-8.3-07.01.00.03	Облицовка		
				Шпон лущеный		
				ГОСТ 99-75*		
				1518 × 310 × 1,0	1	
				Рейка		
				Пиломатериал		
				лиственных пород		
				ГОСТ 2695-83*		
Б4		4	1.272.5-8.3-07.01.00.04	1602 × 70 × 12	1	
Б4		5	1.272.5-8.3-07.01.00.05	1417 × 70 × 12	1	
Б4		6	1.272.5-8.3-07.01.00.06	180 × 70 × 12	1	
				Стандартные изделия		
		7		Шуруп 14×20 ГОСТ 1145-80*	10	

Инв. № подл. | Подпись и дата | Взам. инв. №

1.272.5-8.3-07.01.00.00

Сегмент Верхний

Стадия	Лист	Листов
Р		1

Н. контр. Коростелев
ГИП Коростелев
Рук. гр. арх. Астапова

ЦНИИЭП торгово-бытовых зданий и туристских комплексов

Формат А4

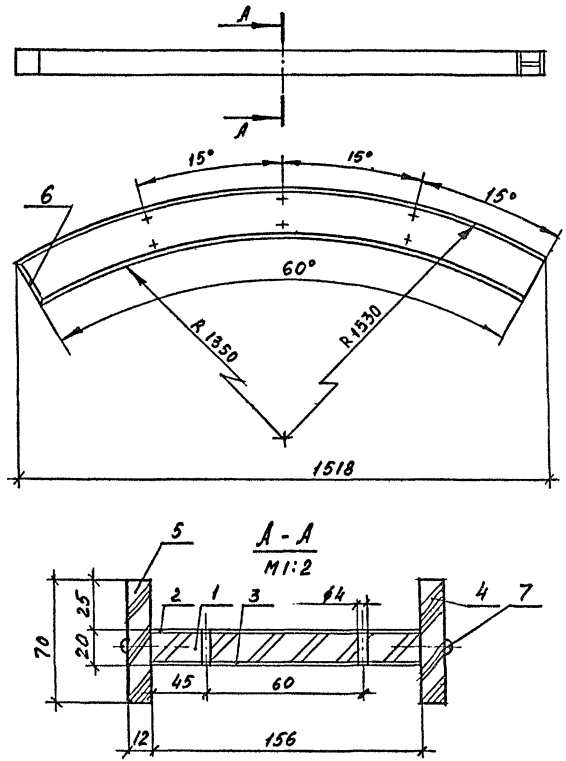

Инв. № подл. | Подпись и дата | Взам. инв. №

1.272.5-8.3-07.01.00.00 СБ

Сегмент верхний
Сборочный чертеж

Стадия	Масса	Масштаб
Р	4,8	1:10
Лист	Листов 1	

Н. контр. Коростелев
ГИП Коростелев
Рук. гр. арх. Астапова

ЦНИИЭП торгово-бытовых зданий и туристских комплексов

Формат А4

Формат	Зона	Поз.	Обозначение	Наименование	Кол.	Примечание
				Документация		
А4			1.272.5-8.3-07.02.00.00 СБ	Сборочный чертеж		
				Детали		
				Брусок		
				Пиломатериал		
				хвойных пород		
				ГОСТ 8486-86 Е		
Б4		1	1.272.5-8.3-07.02.00.01	1150 × 100 × 30	5	
Б4		2	1.272.5-8.3-07.02.00.02	1420 × 100 × 30	4	
Б4		3	1.272.5-8.3-07.02.00.03	1500 × 100 × 12	1	
Б4		4	1.272.5-8.3-07.02.00.04	1400 × 100 × 12	1	
Б4		5	1.272.5-8.3-07.02.00.05	125 × 100 × 12	1	
Б4		6	1.272.5-8.3-07.02.00.06	Основа		
				Фанера кленая		
				ГОСТ 3916-69*		
				1500 × 1150 × 4	1	
Б4		7	1.272.5-8.3-07.02.00.07	Облицовка		
				Шпон строганый		
				ГОСТ 2977-82		
				1500 × 1150 × 1,0	2	
				Стандартные изделия		
		8		Шуруп А4 × 20		
				ГОСТ 1145-80*	12	

Инв. № подл. | Подпись и дата | Взам. инв. №

1.272.5-8.3-07.02.00.00

Н. контр.	Коростелев		
ГИП	Коростелев		
Рук. гр. арх.	Астапова		

Сегмент нижний

Стадия	Лист	Листов
Р		1

ЦНИИЭП торгово-бытовых зданий и туристских комплексов

Формат А4

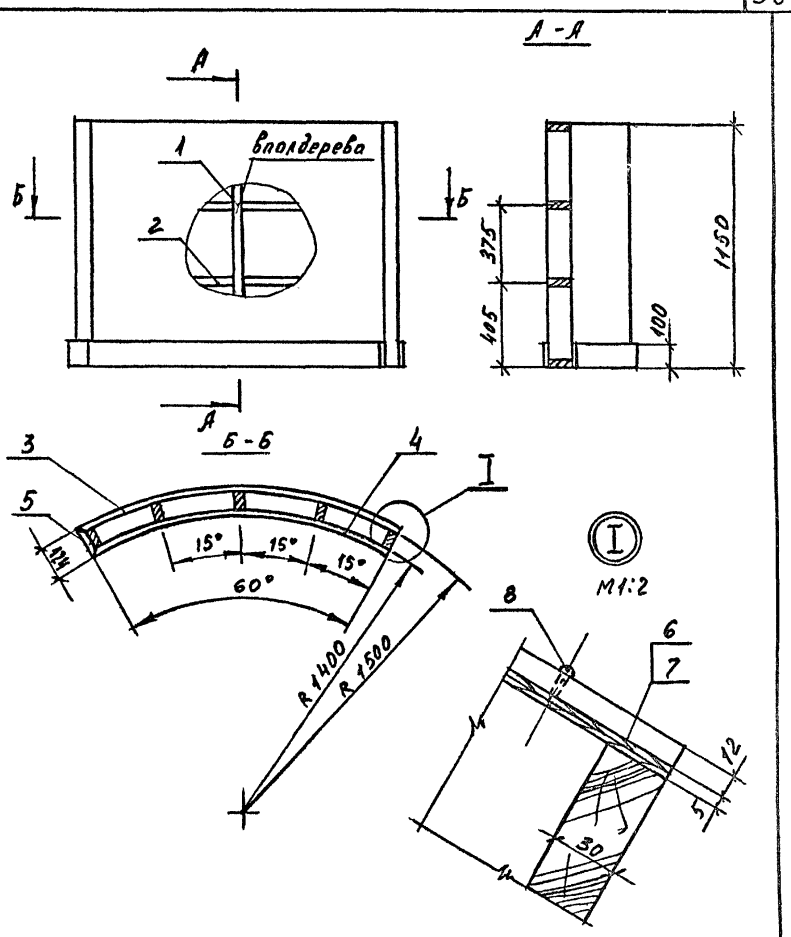

Инв. № подл. | Подпись и дата | Взам. инв. №

1.272.5-8.3-07.02.00.00 СБ

Сегмент нижний
Сборочный чертеж

Стадия	Масса	Масштаб
Р	18,5	1:20

Лист	Листов
	1

Н. контр.	Коростелев		
ГИП	Коростелев		
Рук. гр. арх.	Астапова		

ЦНИИЭП торгово-бытовых зданий и туристских комплексов

Формат А4

Формат	Зона	Поз.	Обозначение	Наименование	Кол.	Примечание
				Документация		
А4			1.272.5-8.3-08.01.00.00СБ	Сборочный чертеж		
				Детали		
Б4		1	1.272.5-8.3-08.01.00.01	Основа		
				Плита		
				древесностружечная		
				ГОСТ 10632-77*		
				1518 × 310 × 19	1	
Б4		2	1.272.5-8.3-08.01.00.02	Облицовка		
				Пластик		
				бумажнослоистый		
				ГОСТ 9590-76*		
				1518 × 310 × 1,0	1	
Б4		3	1.272.5-8.3-08.01.00.03	Облицовка		
				Шпон лущеный		
				ГОСТ 99-75*		
				1518 × 310 × 1,0	1	
				Рейка		
				Пиломатериал		
				лиственных пород		
				ГОСТ 2695-83*		
Б4		4	1.272.5-8.3-08.01.00.04	1590 × 70 × 12	1	
Б4		5	1.272.5-8.3-08.01.00.05	1405 × 70 × 12	1	
				Стандартные изделия		
				Шуруп А4 × 20		
				ГОСТ 1145-80*	8	

Инв. № подл. | Подпись и дата | Взам. инв. №

1.272.5-8.3-08.01.00.00СБ

Сегмент Верхний

Стадия	Лист	Листов
Р		1

ЦНИИЭП торгово-бытовых зданий и туристских комплексов

Н. контр.	Коростелев	
ГИП	Коростелев	
Рук. гр. арх.	Астапова	

Формат А4

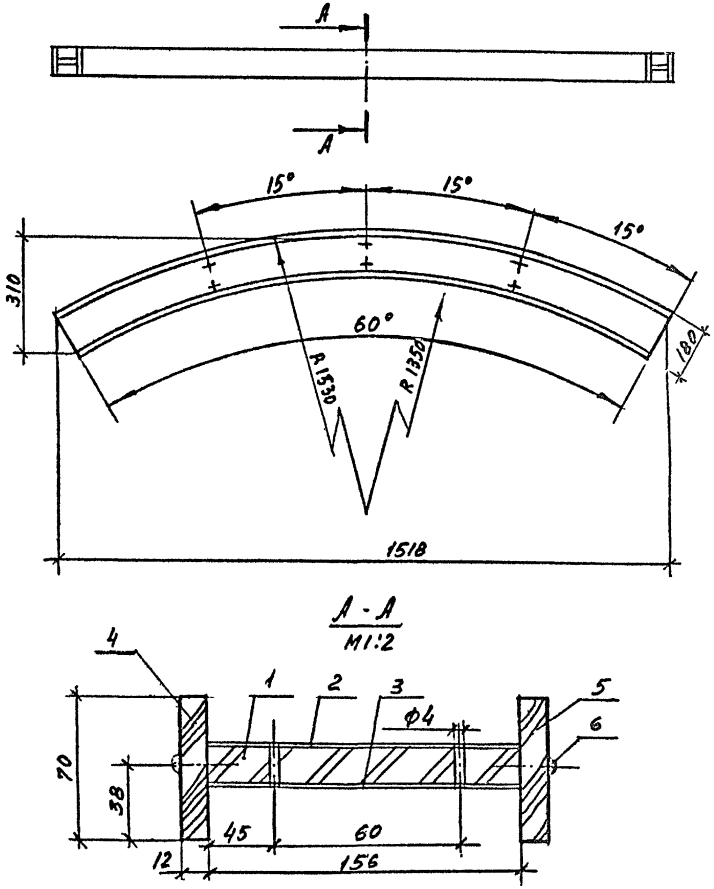

А - А
М1:2

Инв. № подл. | Подпись и дата | Взам. инв. №

1.272.5-8.3-08.01.00.00СБ

Сегмент Верхний
Сборочный чертеж

Стадия	Масса	Масштаб
Р	4,7	1:10
Лист	Листов 1	

ЦНИИЭП торгово-бытовых зданий и туристских комплексов

Н. контр.	Коростелев	
ГИП	Коростелев	
Рук. гр. Арх.	Астапова	

Формат А4

Формат	Зона	Поз.	Обозначение	Наименование	кол.	Примечание
				Документация		
А4			1.272.5-8.3-08.02.00.00СБ	Сборочный чертеж		
				Детали		
				Брусок		
				Пиломатериал		
				хвойных пород		
				ГОСТ 8486-86Е		
Б4		1	1.272.5-8.3-08.02.00.01	1150×100×30	5	
Б4		2	1.272.5-8.3-08.02.00.02	1420×100×30	4	
Б4		3	1.272.5-8.3-08.02.00.03	1500×100×12	1	
Б4		4	1.272.5-8.3-08.02.00.04	1400×100×12	1	
Б4		5	1.272.5-8.3-08.02.00.05	Основа		
				Фанера клееная		
				ГОСТ 3916-69*		
				1500×1150×4	1	
		6	1.272.5-8.3-08.02.00.06	Облицовка		
				Шпон строганый		
				ГОСТ 2977-82		
				1500×1150×1,0	2	
				Стандартные изделия		
		7		Шуруп А4×20		
				ГОСТ 1145-80*	10	

Инв. № подл. | Подпись и дата | Взам. инв. №

1.272.5-8.3-08.02.00.00

Сегмент нижний

Н.контр.	Коростелев		
ГИП	Коростелев		
Рук.гр.Арх.	Астапова		

Стадия	Лист	Листов
Р		1

ЦНИИЭП торгово-бытовых зданий и туристских комплексов

Формат А4

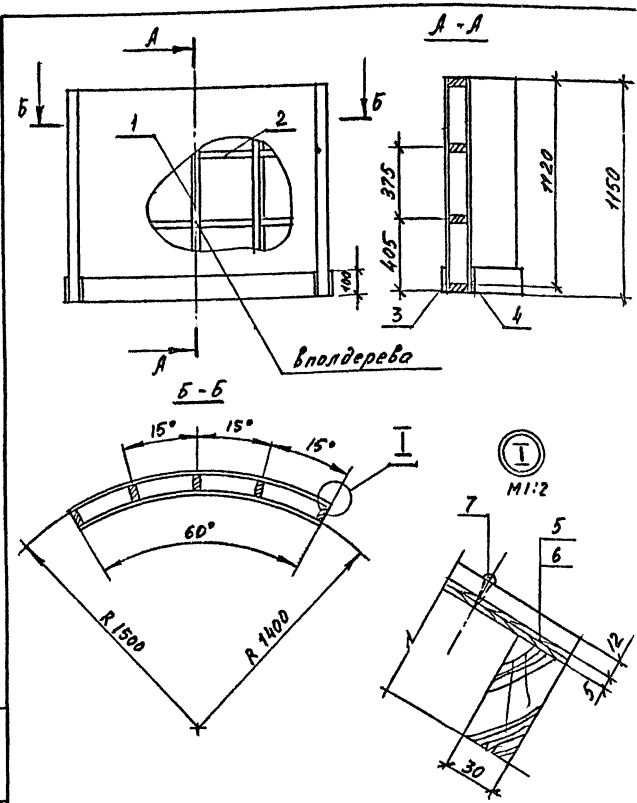

Инв. № подл. | Подпись и дата | Взам. инв. №

1.272.5-8.3-08.02.00.00СБ

Сегмент нижний
Сборочный чертеж

Н.контр.	Коростелев		
ГИП	Коростелев		
Рук.гр.Арх.	Астапова		

Стадия	Масса	Масштаб
Р	18,4	1:20
Лист	Листов 1	

ЦНИИЭП торгово-бытовых зданий и туристских комплексов

Формат А4

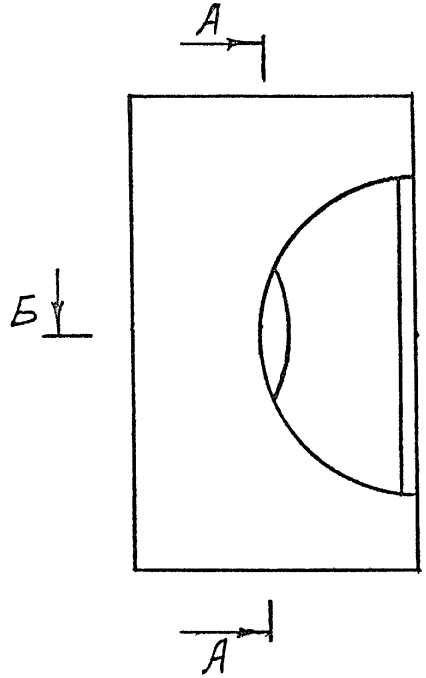

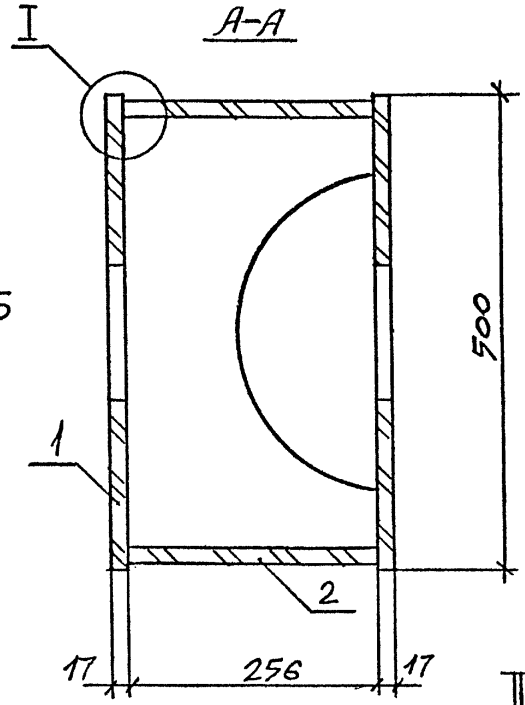

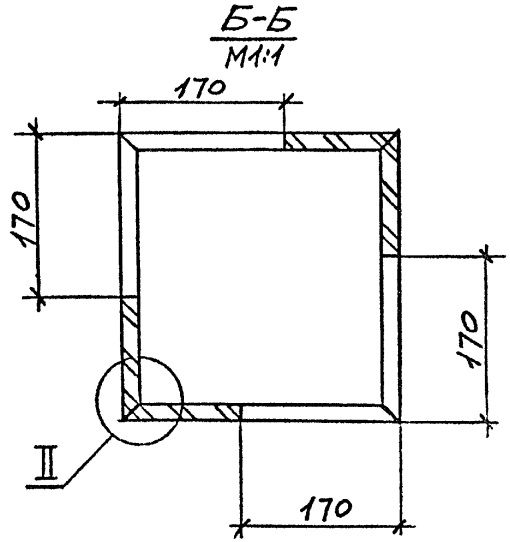

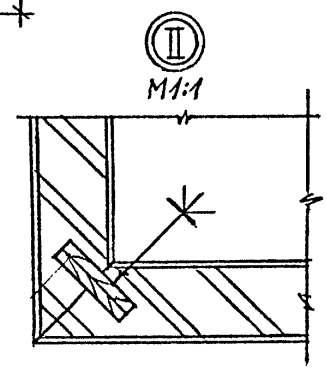

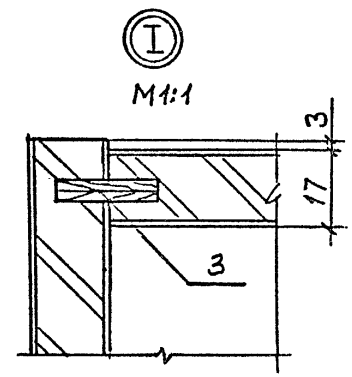

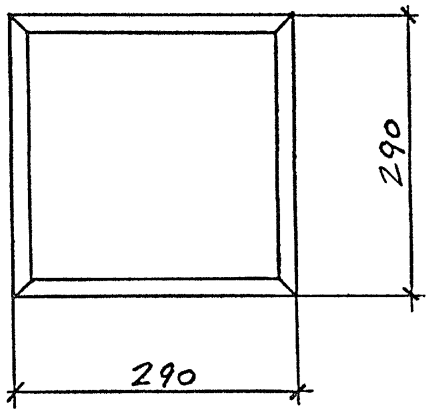

			1.272.5-8.3-09.00.00.00 СБ
			Секция С-3 Сборочный чертеж
Рук. маст.	Губаревич		
Гл. инж. М.	Станулевич		
Н. контр.	Коростелев		
ГИП	Коростелев		
Рук. гр. Арх.	Астапова		

Стадия	Масса	Масштаб
Р	6,2	1:5
Лист	Листов 1	

ЦНИИЭП торгово-бытовых зданий и туристских комплексов

Инв. N подл. | Подпись и дата | Взам. инв. N

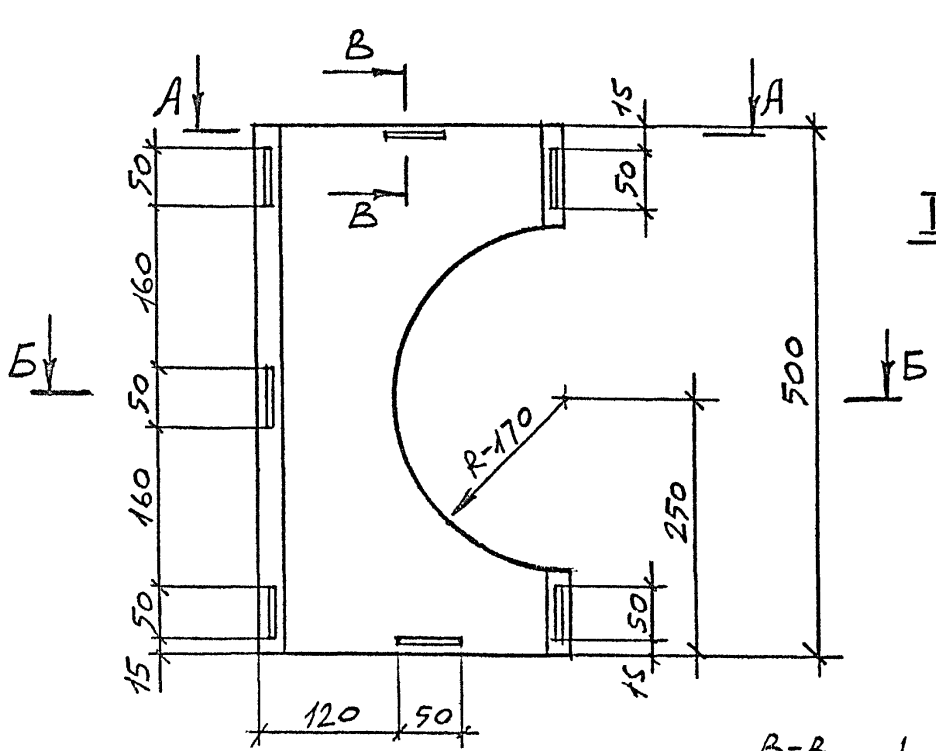

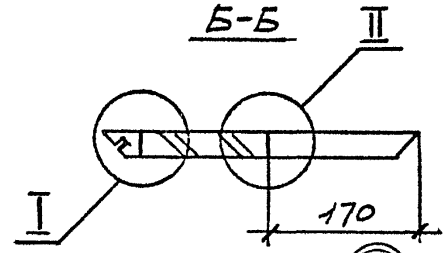

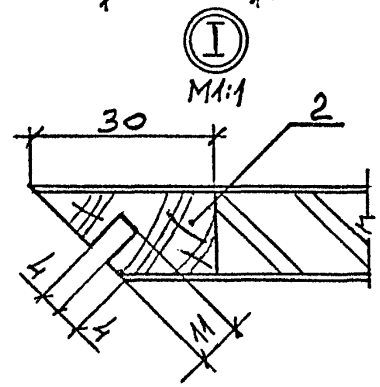

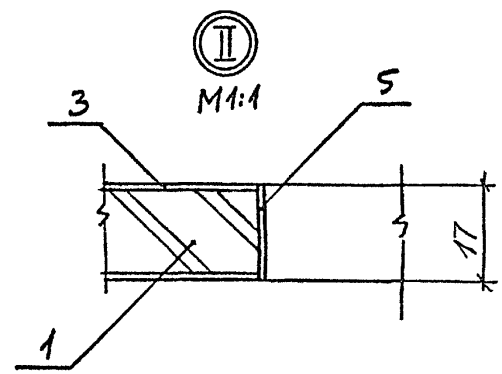

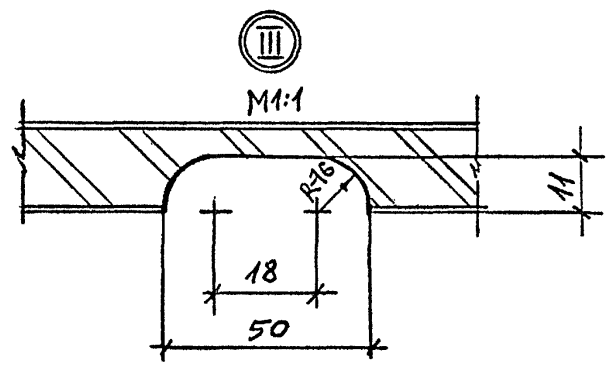

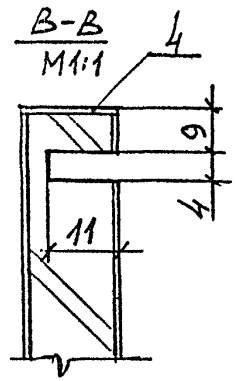

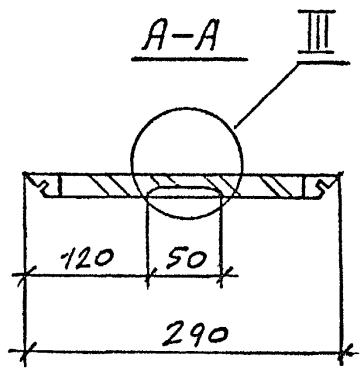

Рук. маст.	Губаревич		
Гл. инж. М.	Станулевич		
Н. контр.	Коростелев		
ГИП	Коростелев		
Рук. гр. Арх.	Летапова		

1.272.5-8.3-09.00.01.00 СБ

Щит
Сборочный чертеж

Стадия	Масса	Масштаб
Р	1,2	1:5
Лист	Листов 1	

ЦНИИЭП торгово-бытовых зданий и туристских комплексов

Инв. № подл. | Подпись и дата | Взам. инв. №

Формат	Зона	Поз.	Обозначение	Наименование	Кол.	Примечание
				Документация		
А3			1.272.5-8.3-09.00.01.000СБ	Сборочный чертеж		
				Детали		
Б4		1	1.272.5-8.3-09.00.01.01	Основа		
				Плита		
				древесностружечная		
				ГОСТ 10632-77*		
				500 × 230 × 16	1	
Б4		2	1.272.5-8.3-09.00.01.02	Рейка		
				Пиломатериал		
				лиственных пород		
				ГОСТ 2695-83*		
				500 × 30 × 16	2	
				Облицовка		
				Шпон строганый		
				ГОСТ 2977-82		
Б4		3	1.272.5-8.3-09.00.01.03	500 × 290 × 1,0	2	
Б4		4	1.272.5-8.3-09.00.01.04	290 × 17 × 1,0	2	
Б4		5	1.272.5-8.3-09.00.01.05	430 × 17 × 1,0	1	

Инв. N подл. | Подпись и дата | Взам. инв. N

1.272.5-8.3-09.00.01.00

Н. контр.	Коростелев	
ГИП	Коростелев	
Рук. гр. Арх.	Астапова	

Щит

Стадия	Лист	Листов
Р		1

ЦНИИЭП торгово-бытовых зданий и туристских комплексов

Формат А4

Формат	Зона	Поз.	Обозначение	Наименование	Кол.	Примечание
				Детали		
Б4		1	1.272.5-8.3-09.00.02.01	Основа		
				Плита древесно-		
				стружечная		
				ГОСТ 10632-77		
				256 × 256 × 16	1	
Б4		2	1.272.5-8.3-09.00.02.02	Облицовка		
				Шпон строганый		
				ГОСТ 2977-82		
				256 × 256 × 1,0	2	

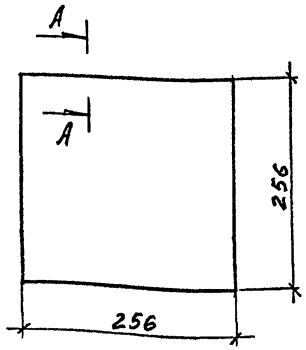

А - А

М1:1

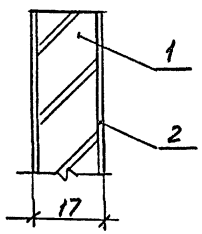

Инв. N подл. | Подпись и дата | Взам. инв. N

1.272.5-8.3-09.00.02.00

Н. контр.	Коростелев	
ГИП	Коростелев	
Рук. гр. Арх.	Астапова	

Щит

Стадия	Масса	Масштаб
Р	0,8	1:5
Лист	Листов 1	

ЦНИИЭП торгово-бытовых зданий и туристских комплексов

Формат А4

Инв. N подл.	Подпись и дата	Взам. инв. N

N строки	Наименование материала и единицы измерения	Код материала	Ед. изм.	Кол. на марку ОР-1	ОР-2	ОР-3	ОР-4	ОР-5
1	Плита древесностружечная							
2	ГОСТ 10632-77 $м^3$	553400	113	0,028	0,037	0,040	0,046	0,034
3	Пластик бумажно-слоистый							
4	ГОСТ 9590-76 $м^2$	225621	055	1,24	1,91	2,02	2,32	1,69
5	Шпон лущеный							
6	ГОСТ 99-75 $м^2$	552100	055	1,24	1,91	2,02	2,32	1,69

Н. контр.	Коростелев	
ГИП	Коростелев	
Рук. гр. арх.	Астапова	

1.272.5-8.3-00.00.00.01 РМ

Ограждение радиаторов
Ведомость расхода материалов

Стадия	Лист	Листов
Р	1	6

ЦНИИЭП Торгово-бытовых зданий и туристских комплексов

Формат А4

Инв. N подл.	Подпись и дата	Взам. инв. N

N строки	Наименование материала и единицы измерения	Код материала	Ед. изм.	Кол. на марку ОР-6	ОР-7	ОР-8	ОР-9	ОР-10
1	Плита древесностружечная							
2	ГОСТ 10632-77 $м^3$	553400	113	0,037	0,045	0,052	0,026	0,052
3	Пластик бумажно-слоистый							
4	ГОСТ 9590-76 $м^2$	225621	055	1,87	2,27	2,65	2,64	2,68
5	Шпон лущёный							
6	ГОСТ 99-75 $м^2$	552100	055	1,87	2,27	2,65	2,64	2,68

23148 66

1.272.5-8.3-00.00.00.01 РМ

Лист 2

Формат А4

Инв. N подл.	Подпись и дата	Взам. инв. N

N строки	Наименование материала и единицы измерения	Код материала	Код ед. изм.	Кол. на марку ОР-11	ОР-12	ОР-13	ОР-14	ОР-15
1	Плита древесностружечная							
2	ГОСТ 10632-77 $м^3$	553400	113	0,062	0,072	0,060	0,064	0,078
3	Пластик бумажно-слоистый							
4	ГОСТ 9590-76 $м^2$	225621	055	3,09	3,64	2,95	3,25	3,89
5	Шпон лущеный							
6	ГОСТ 99-75 $м^2$	552100	055	3,09	3,64	2,95	3,25	3,89

Формат А4

Инв. N подл.	Подпись и дата	Взам. инв. N

N строки	Наименование материала и единицы измерения	Код материала	Код ед. изм.	Кол. на марку ОР-16	ОР-17	ОР-18	ОР-19	ОР-20
1	Плита древесностружечная							
2	ГОСТ 10632-77 $м^3$	553400	113	0,090	0,028	0,037	0,040	0,046
3	Пластик бумажно-слоистый							
4	ГОСТ 9590-76 $м^2$	225621	055	2,51	1,24	1,91	2,02	2,32
5	Шпон лущеный							
6	ГОСТ 99-75 $м^2$	552100	055	2,51	1,24	1,91	2,02	2,32

Формат А4

23148 67

66

Инв. № подл.	Подпись и дата	Взам. инв. №

№ строки	Наименование материала и единицы измерения	Код материала	Код ед. изм.	Кол. на марку ОР-21	ОР-22	ОР-23	ОР-24	ОР-25
1	Плита древесностружечная							
2	ГОСТ 10632-77 $м^3$	553400	113	0,034	0,037	0,045	0,052	0,026
3	Пластик бумажно-слоистый							
4	ГОСТ 9590-76 $м^2$	225621	055	1,69	1,87	2,27	2,65	2,64
5	Шпон лущеный							
6	ГОСТ 99-75 $м^2$	552100	055	1,69	1,87	2,27	2,65	2,64

Инв. № подл.	Подпись и дата	Взам. инв. №

№ строки	Наименование материала и единицы измерения	Код материала	Код ед. изм.	Кол. на марку ОР-26	ОР-27	ОР-28	ОР-29	ОР-30	ОР-31	ОР-32
1	Плита древесностружечная									
2	ГОСТ 10632-77 $м^3$	553400	113	0,052	0,062	0,072	0,060	0,064	0,078	0,090
3	Пластик бумажно-слоистый									
4	ГОСТ 9590-76 $м^2$	225621	055	2,68	3,09	3,64	2,95	3,25	3,89	2,51
5	Шпон лущеный									
6	ГОСТ 99-75 $м^2$	552100	055	2,68	3,09	3,64	2,95	3,25	3,89	2,51

Инв. N подл.	Подпись и дата	Взам. инв. N

N строки	Наименование материала и единицы измерения		Код материала	Код ед. изм.	Кол. на марку П-1	Кол. на марку П-2
1	Пиломатериал хвойных пород					
2	ГОСТ 8486-66	м³	533100	113	0,004	0,008
3	Фанера клееная					
4	ГОСТ 3916-69*	м³	551000	113	0,0015	0,0018

Н. контр.	Коростелев	
ГИП	Коростелев	
Рук. гр. арх	Астапова	

1.272.5-8.3-00.00.00.02 РМ

Подиум для показа одежды
Ведомость расхода материалов

Стадия	Лист	Листов
Р		1

ЦНИИЭП торгово-бытовых зданий и туристских комплексов

Формат А4

Инв. N подл.	Подпись и дата	Взам. инв. N

N строки	Наименование материала и единицы измерения		Код материала	Код ед. изм.	Кол. на марку ОВ-1	Кол. на марку ОВ-2	Кол. на марку ОВ-3
1	Плита древесностружечная						
2	ГОСТ 10632-77	м³	553400	113	0,064	0,068	0,092
3	Шпон строганый						
4	ГОСТ 2977-82	м²	552200	055	1,28	1,34	1,46
5	Полоса $\frac{3\times20\ \text{ГОСТ}\ 103-76}{\text{Ст}\,3\ \text{ГОСТ}\ 535-79}$	кг	097100	116	10,3	11,9	18,2
6							

Н. контр.	Коростелев	
ГИП	Коростелев	
Рук. гр. АВК	Астапова	

1.272.5-8.3-00.00.00.03 РМ

Окно выдачи
Ведомость расхода материалов

Стадия	Лист	Листов
Р		1

ЦНИИЭП торгово-бытовых зданий и туристских комплексов

Формат А4

23148 69

Инв. N подл.	Подпись и дата	Взам. инв. N

N строки	Наименование материала и единицы измерения		Код материала	Код ед. изм.	Кол. на марку Л-1
1	Пиломатериал хвойных пород				
2	ГОСТ 8486-66Е	м³	533100	113	0,052

Н. контр.	Коростелев	
ГИП	Коростелев	
Рук. гр. арх	Астапова	

1.272.5-8.3-00.00.00.04 РМ

Люк для приема белья
Ведомость расхода материалов

Стадия	Лист	Листов
Р		1

ЦНИИЭП торгово-бытовых зданий и туристских комплексов

Формат А4

Инв. N подл.	Подпись и дата	Взам. инв. N

N строки	Наименование материала и единицы измерения		Код материала	Код ед. изм.	Кол. на марку С-1	С-2	С-3
1	Пиломатериал хвойных пород						
2	ГОСТ 8486-66Е	м³	533100	113	0,020	0,020	
3	Плита древесностружечная						
4	ГОСТ 10632-77	м³	553400	113	0,001	0,001	0,001
5	Шпон строганый						
6	ГОСТ 2977-82	м²	552200	055	7,2	7,2	1,44
7	Фанера клееная						
8	ГОСТ 3916-69*	м³	551000	113	0,015	0,015	
9	Пластик бумажно-слоистый						
10	ГОСТ 9590-76	м²	225621	055	0,46	0,46	
11	Шпон лущеный						
12	ГОСТ 99-75	м²	552100	055	0,46	0,46	

Н. контр.	Коростелев	
ГИП	Коростелев	
Рук. гр. арх	Астапова	

1.272.5-8.3-00.00.00.05 РМ

Экран - перегородка разделительный
Ведомость расхода материалов

Стадия	Лист	Листов
Р		1

ЦНИИЭП торгово-бытовых зданий и туристских комплексов

Формат А4

23148 (10)

Инв. N подл. | Подпись и дата | Взам. инв. N

gost.e-ecolog.ru