ТИПОВЫЕ КОНСТРУКЦИИ, ИЗДЕЛИЯ И УЗЛЫ ЗДАНИЙ И СООРУЖЕНИЙ

# СЕРИЯ 1.272.5-8

## ВСТРОЕННОЕ ОБОРУДОВАНИЕ ДЛЯ ПРЕДПРИЯТИЙ БЫТОВОГО ОБСЛУЖИВАНИЯ

ВЫПУСК 2

БАРЬЕРЫ-СТОЙКИ ВСТРОЕННЫЕ

ЧАСТЬ 2

РАБОЧИЕ ЧЕРТЕЖИ

gost.e-ecolog.ru

ТИПОВЫЕ КОНСТРУКЦИИ, ИЗДЕЛИЯ И УЗЛЫ ЗДАНИЙ И СООРУЖЕНИЙ

# СЕРИЯ 1.272.5-8

## ВСТРОЕННОЕ ОБОРУДОВАНИЕ ДЛЯ ПРЕДПРИЯТИЙ БЫТОВОГО ОБСЛУЖИВАНИЯ

ВЫПУСК 2

БАРЬЕРЫ-СТОЙКИ ВСТРОЕННЫЕ

ЧАСТЬ 2

РАБОЧИЕ ЧЕРТЕЖИ

РАЗРАБОТАНЫ
ЦНИИЭП ТОРГОВО-БЫТОВЫХ ЗДАНИЙ
И ТУРИСТСКИХ КОМПЛЕКСОВ

ГЛАВНЫЙ ИНЖЕНЕР ИНСТИТУТА В.И.НОСКОВ

ГЛАВНЫЙ ИНЖЕНЕР ПРОЕКТА Е.А.КОРОСТЕЛЕВ

УТВЕРЖДЕНЫ И ВВЕДЕНЫ В
ДЕЙСТВИЕ С 24.05.88 г. ГОСКОМАРХИТЕКТУРЫ, ПРИКАЗ
ОТ 12.05. 1988 Г. N 130

| Обозначение | Наименование | Стр. |
|---|---|---|
| 1.272.5-8.2.2-00.00.00ТО | Техническое описание | 7 |
| 1.272.5-8.2.2-01.00.00.00 | Крышка К-1 | |
| 1.272.5-8.2.2-01.00.00.00СБ | Крышка К-1 | |
| | Сборочный чертеж | 8 |
| 1.272.5-8.2.2-02.00.00.00 | Крышка К-2 | |
| 1.272.5-8.2.2-02.00.00.00СБ | Крышка К-2 | |
| | Сборочный чертеж | 9 |
| 1.272.5-8.2.2-03.00.00.00 | Дверка Д-1 | |
| 1.272.5-8.2.2-03.00.00.00СБ | Дверка Д-1 | |
| | Сборочный чертеж | 10 |
| 1.272.5-8.2.2-03.00.00.01 | Брусок | 11 |
| 1.272.5-8.2.2-00.00.00.01 | Брусок Б-1 | |
| 1.272.5-8.2.2-04.00.00.00 | Рама Р-1, Р-2 | 12 |
| 1.272.5-8.2.2-05.00.00.00 | Щит Щ-1 ... Щ-10 | 13 |
| 1.272.5-8.2.2-05.00.00.00СБ | Щит Щ-1 ... Щ-10 | |
| | Сборочный чертеж | 14 |
| 1.272.5-8.2.2-06.00.00.00 | Плинтус П-1 ... П-7 | 15 |
| 1.272.5-8.2.2-06.00.00.00СБ | Плинтус П-1 ... П-7 | |
| | Сборочный чертеж | 16 |
| 1.272.5-8.2.2-07.00.00.00 | Щит ЩЛ-1 ... ЩЛ-10 | 17 |
| 1.272.5-8.2.2-08.00.00.00 | Секция С-1 | 18 |
| 1.272.5-8.2.2-08.00.00.00.00СБ | Секция С-1 | |
| | Сборочный чертеж | 19 |
| 1.272.5-8.2.2-08.00.01.00 | Короб | |
| 1.272.5-8.2.2-08.00.01.00.00СБ | Короб. Сборочный чертеж | 21 |
| 1.272.5-8.2.2-08.00.02.00 | Щит боковой | |
| 1.272.5-8.2.2-08.00.02.00СБ | Щит боковой | |
| | Сборочный чертеж | 22 |
| 1.272.5-8.2.2-08.00.03.00 | Щит горизонтальный | 23 |

| Обозначение | Наименование | Стр. |
|---|---|---|
| 1.272.5-8.2.2-07.00.00.00СБ | Щит ЩЛ-1 ... ЩЛ-10 | |
| | Сборочный чертеж | |
| 1.272.5-8.2.2-08.00.03.00СБ | Щит | |
| | Сборочный чертеж | 24 |
| 1.272.5-8.2.2-08.00.04.00 | Дверка | |
| 1.272.5-8.2.2-08.00.04.00СБ | Дверка. Сборочный чертеж | 25 |
| 1.272.5-8.2.2-09.00.00.00 | Секция С-2 | 26 |
| 1.272.5-8.2.2-09.00.00.00СБ | Секция С-2 | |
| | Сборочный чертеж | 27 |
| 1.272.5-8.2.2-04.00.00.00СБ | Рама Р-1, Р-2 | |
| | Сборочный чертеж | |
| 1.272.5-8.2.2-10.00.00.00 | Щит нижний ЩН-1, ЩН-2 | 28 |
| 1.272.5-8.2.2-10.00.00.00СБ | Щит нижний ЩН-1, ЩН-2 | |
| | Сборочный чертеж | 29 |
| 1.272.5-8.2.2-11.00.00.00 | Дверной блок ДБ-1 | |
| 1.272.5-8.2.2-11.00.00.00СБ | Дверной блок ДБ-1 | |
| | Сборочный чертеж | 30 |
| 1.272.5-8.2.2-11.00.01.00 | Рама | |
| 1.272.5-8.2.2-11.00.01.00СБ | Рама. Сборочный чертеж | 31 |
| 1.272.5-8.2.2-11.00.02.00 | Дверка | |
| 1.272.5-8.2.2-11.00.02.00СБ | Дверка. Сборочный чертеж | 32 |
| 1.272.5-8.2.2-12.00.00.00 | Дверной блок ДБ-2 | |
| 1.272.5-8.2.2-12.00.00.00СБ | Дверной блок ДБ-2 | |
| | Сборочный чертеж | 33 |
| 1.272.5-8.2.2-13.00.00.00 | Щит боковой ЩБ-1 | |
| 1.272.5-8.2.2-13.00.00.00СБ | Щит боковой ЩБ-1 | |


Инв. № подл. | Подпись и дата | Взам. инв. №

| | | |
|---|---|---|
| Н. контр. | Коростелев | |
| ГИП | Коростелев | |
| Рук. гр. АРХ | Астапова | |

1.272.5-8.2.2-00

Содержание

| Стадия | Лист | Листов |
|---|---|---|
| Р | 1 | 6 |

ЦНИИЭП торгово-бытовых зданий и туристских комплексов

| Обозначение | Наименование | Стр. |
|---|---|---|
| | Сборочный чертеж | 34 |
| 1.272.5-8.22-14.00.00.00 | Секция С-3 | |
| 1.272.5-8.22-15.00.00.00 | Секция С-4 | 35 |
| 1.272.5-8.22-14.00.00.00 СБ | Секция С-3 | |
| | Сборочный чертеж | 36 |
| 1.272.5-8.22-14.00.01.00 | Щит | |
| 1.272.5-8.22-14.00.01.00 СБ | Щит. Сборочный чертеж | 38 |
| 1.272.5-8.22-14.00.02.00 | Щит | |
| 1.272.5-8.22-14.00.02.00 СБ | Щит. Сборочный чертеж | 39 |
| 1.272.5-8.22-14.00.03.00 | Щит | |
| 1.272.5-8.22-14.00.03.00 СБ | Щит. Сборочный чертеж | 40 |
| 1.272.5-8.22-14.00.04.00 | Крышка | |
| 1.272.5-8.22-14.00.04.00 СБ | Крышка. Сборочный чертеж | 41 |
| 1.272.5-8.22-15.00.00.00 СБ | Секция С-4 | |
| | Сборочный чертеж | 42 |
| 1.272.5-8.22-15.00.01.00 | Щит | |
| 1.272.5-8.22-15.00.01.00 СБ | Щит. Сборочный чертеж | 43 |
| 1.272.5-8.22-15.00.02.00 | Щит | |
| 1.272.5-8.22-15.00.02.00 СБ | Щит. Сборочный чертеж | 44 |
| 1.272.5-8.22-16.00.00.00 | Крышка К-3 | |
| 1.272.5-8.22-16.00.00.00 СБ | Крышка К-3 | |
| | Сборочный чертеж | 45 |
| 1.272.5-8.22-17.00.00.00 | Крышка К-4 | |
| 1.272.5-8.22-17.00.00.00 СБ | Крышка К-4 | |
| | Сборочный чертеж | 46 |
| 1.272.5-8.22-18.00.00.00 | Полка ПК-1 | |
| 1.272.5-8.22-18.00.00.00 СБ | Полка ПК-1 | |
| | Сборочный чертеж | 47 |
| 1.272.5-8.22-19.00.00.00 | Щит ЩП-1 | |
| 1.272.5-8.22-19.00.00.00 СБ | Щит ЩП-1 Сборочный чертеж | 48 |

| Обозначение | Наименование | Стр. |
|---|---|---|
| 1.272.5-8.22-20.00.00.00 | Щит ЩП-2 | |
| 1.272.5-8.22-20.00.00.00 СБ | Щит ЩП-2 | |
| | Сборочный чертеж | 49 |
| 1.272.5-8.22-21.00.00.00 | Щит 0-1 ... 0-9 | 50 |
| 1.272.5-8.22-21.00.00.00 СБ | Щит 0-1 ... 0-9 | |
| | Сборочный чертеж | 51 |
| 1.272.5-8.22-22.00.00.00 | Секция С-5 | |
| 1.272.5-8.22-23.00.00.00 | Стеллаж Ст-1 | 52 |
| 1.272.5-8.22-22.00.00.00 СБ | Секция С-5 | |
| | Сборочный чертеж | 53 |
| 1.272.5-8.22-22.00.01.00 | Крышка | |
| 1.272.5-8.22-22.00.01.00 СБ | Крышка. Сборочный чертеж | 54 |
| 1.272.5-8.22-22.00.02.00 | Щит | |
| 1.272.5-8.22-22.00.02.00 СБ | Щит. Сборочный чертеж | 55 |
| 1.272.5-8.22-22.00.03.00 | Щит | |
| 1.272.5-8.22-22.00.03.00 СБ | Щит. Сборочный чертеж | 56 |
| 1.272.5-8.22-23.00.00.00 СБ | Стеллаж СТ-1 | |
| | Сборочный чертеж | 57 |
| 1.272.5-8.22-23.01.01.00 | Стенка | 58 |
| 1.272.5-8.22-23.01.02.00 | Стенка | |
| 1.272.5-8.22-23.01.02.00 СБ | Стенка. Сборочный чертеж | 59 |
| 1.272.5-8.22-23.01.03.00 | Перегородка | |
| 1.272.5-8.22-23.01.03.00 СБ | Перегородка. Сборочный чертеж | 60 |
| 1.272.5-8.22-23.01.04.00 | Перегородка. | |
| 1.272.5-8.22-23.01.04.00 СБ | Перегородка. Сборочный чертеж | 61 |
| 1.272.5-8.22-24.00.00.00 | Крышка К-5 | |
| 1.272.5-8.22-24.00.00.00 СБ | Крышка К-5 | |
| | Сборочный чертеж | 62 |


Инв. № подл. | Подпись и дата | Взам. инв. №

| Обозначение | Наименование | Стр. |
|---|---|---|
| 1.272.5-8.2.2-25.00.00.00 | Тумба Т-1 | |
| 1.272.5-8.2.2-25.01.00.00 | Ящик | 63 |
| 1.272.5-8.2.2-25.00.00.00СБ | Тумба Т-1 | |
| | Сборочный чертеж | 64 |
| 1.272.5-8.2.2-25.01.00.00СБ | Ящик. Сборочный чертеж | 66 |
| 1.272.5-8.2.2-25.01.01.00 | Стенка передняя | |
| 1.272.5-8.2.2-25.01.01.00СБ | Стенка передняя | |
| | Сборочный чертеж | 67 |
| 1.272.5-8.2.2-25.01.00.01 | Стенка боковая | |
| 1.272.5-8.2.2-25.01.00.02 | Стенка задняя | 68 |
| 1.272.5-8.2.2-25.01.00.03 | Перегородка | |
| 1.272.5-8.2.2-25.01.00.04 | Перегородка | 69 |
| 1.272.5-8.2.2-25.00.01.00 | Боковина | |
| 1.272.5-8.2.2-25.00.01.00СБ | Боковина Сборочный чертеж | 70 |
| 1.272.5-8.2.2-25.00.02.00 | Щит | |
| 1.272.5-8.2.2-25.00.02.00СБ | Щит. Сборочный чертеж | 71 |
| 1.272.5-8.2.2-25.00.03.00 | Плинтус | |
| 1.272.5-8.2.2-25.00.03.00СБ | Плинтус. Сборочный чертеж | 72 |
| 1.272.5-8.2.2-26.00.00.00 | Крышка К-6 | |
| 1.272.5-8.2.2-26.00.00.00СБ | Крышка К-6 | |
| | Сборочный чертеж | 73 |
| 1.272.5-8.2.2-26.00.01.00 | Щит | |
| 1.272.5-8.2.2-26.00.01.00СБ | Щит. Сборочный чертеж | 74 |
| 1.272.5-8.2.2-26.00.02.00 | Щит | |
| 1.272.5-8.2.2-26.00.02.00СБ | Щит. Сборочный чертеж | 75 |
| 1.272.5-8.2.2-26.00.03.00 | Щит | |
| 1.272.5-8.2.2-26.00.03.00СБ | Щит. Сборочный чертеж | 76 |
| 1.272.5-8.2.2-27.00.00.00СБ | Секция С-6 | |
| | Сборочный чертеж | 77 |
| 1.272.5-8.2.2-27.00.00.00 | Секция С-6 | |

| Обозначение | Наименование | Стр. |
|---|---|---|
| 1.272.5-8.2.2-27.00.00.01 | Щит | 78 |
| 1.272.5-8.2.2-27.00.01.00 | Щит | |
| 1.272.5-8.2.2-27.00.01.00СБ | Щит. Сборочный чертеж | 79 |
| 1.272.5-8.2.2-27.00.02.00 | Щит | |
| 1.272.5-8.2.2-27.00.02.00СБ | Щит Сборочный чертеж | 80 |
| 1.272.5-8.2.2-27.00.03.00 | Щит | |
| 1.272.5-8.2.2-27.00.03.00СБ | Щит Сборочный чертеж | 81 |
| 1.272.5-8.2.2-28.00.00.00 | Секция С-7 | |
| 1.272.5-8.2.2-28.00.00.00СБ | Секция С-7 | |
| | Сборочный чертеж | 82 |
| 1.272.5-8.2.2-29.00.00.00 | Крышка К-7 | |
| 1.272.5-8.2.2-30.00.00.00 | Кронштейн М-1 | 83 |
| 1.272.5-8.2.2-29.00.01.00 | Щит | |
| 1.272.5-8.2.2-29.00.01.00СБ | Щит. Сборочный чертеж | 84 |
| 1.272.5-8.2.2-31.00.00.00СБ | Дверка Д-2 | |
| | Сборочный чертеж | |
| 1.272.5-8.2.2-31.00.00.01 | Брусок | 85 |
| 1.272.5-8.2.2-30.00.00.01 | Пластина | |
| 1.272.5-8.2.2-31.00.00.00 | Дверка Д-2 | 86 |
| 1.272.5-8.2.2-31.00.01.00 | Дверное полотно | |
| 1.272.5-8.2.2-31.00.01.00СБ | Дверное полотно | |
| | Сборочный чертеж | 87 |
| 1.272.5-8.2.2-32.00.00.00 | Крышка К-8 | |
| 1.272.5-8.2.2-32.00.01.00СБ | Щит. Сборочный чертеж | 88 |
| 1.272.5-8.2.2-32.00.00.00СБ | Крышка К-8 | |
| | Сборочный чертеж | 89 |
| 1.272.5-8.2.2-32.00.01.00 | Щит | 90 |
| 1.272.5-8.2.2-32.00.02.00 | Щит | 91 |


Инв. № подл. | Подпись и дата | Взам. инв. №

| Обозначение | Наименование | Стр. |
|---|---|---|
| 1.272.5-82.2-32.00.02.00СБ | Щит. Сборочный чертеж | |
| 1.272.5-82.2-32.00.03.00 | Щит | 92 |
| 1.272.5-82.2-32.00.03.00СБ | Щит. Сборочный чертеж | |
| 1.272.5-822-33.00.00.00 | Секция С-7 | 93 |
| 1.272.5-822-34.00.00.00 | Рама Р-3 | |
| 1.272.5-822-33.00.00.00СБ | Секция С-7 | 94 |
| | Сборочный чертеж | |
| 1.272.5-82.2-33.00.01.00 | Щит | 95 |
| 1.272.5-82.2-33.00.01.00СБ | Щит. Сборочный чертеж | |
| 1.272.5-82.2-33.00.02.00 | Щит | 96 |
| 1.272.5-82.2-33.00.02.00СБ | Щит Сборочный чертеж | |
| 1.272.5-82.2-33.00.03.00 | Щит | 97 |
| 1.272.5-82.2-33.00.03.00СБ | Щит. Сборочный чертеж | |
| 1.272.5-822-35.00.00.00 | Стойка СМ-1 | |
| 1.272.5-822-35.00.00.00СБ | Стойка СМ-1 | |
| | Сборочный чертеж | 98 |
| 1.272.5-822-00.00.00.02 | Уголок | |
| 1.272.5-822-35.00.00.01 | Уголок | 99 |
| 1.272.5-822-35.00.00.02 | Подпятник | |
| 1.272.5-822-00.00.00.03 | Стекло | 100 |
| 1.272.5-82.2-36.00.00.00 | Щит Щ-10 | |
| 1.272.5-82.2-36.00.00.00СБ | Щит Щ-10 | |
| | Сборочный чертеж | 101 |
| 1.272.5-822-37.00.00.00 | Секция С-8 | |
| 1.272.5-822-37.00.01.00 | Щит | 102 |
| 1.272.5-822-37.00.00.00СБ | Секция С-8 | |
| | Сборочный чертеж | 103 |
| 1.272.5-82.2-37.00.02.00 | Щит | |
| 1.272.5-822-37.00.02.00СБ | Щит. Сборочный чертеж | 104 |
| 1.272.5-822-37.00.03.00 | Щит | |

| Обозначение | Наименование | Стр. |
|---|---|---|
| 1.272.5-822-37.00.03.00СБ | Щит. Сборочный чертеж | 105 |
| 1.272.5-822-37.00.04.00 | Дверка | |
| 1.272.5-822-37.00.04.00СБ | Дверка. Сборочный чертеж | 106 |
| 1.272.5-822-37.00.04.01 | Брусок | |
| 1.272.5-822-37.00.04.02 | Брусок | 107 |
| 1.272.5-822-38.00.00.00 | Секция С-9 | |
| 1.272.5-822-38.00.00.00СБ | Секция С-9 | |
| | Сборочный чертеж | 108 |
| 1.272.5-822-38.00.01.00 | Щит | |
| 1.272.5-822-38.00.01.00СБ | Щит. Сборочный чертеж | 109 |
| 1.272.5-822-38.00.02.00 | Щит | |
| 1.272.5-822-38.00.02.00СБ | Щит. Сборочный чертеж | 110 |
| 1.272.5-822-38.00.03.00 | Щит | |
| 1.272.5-822-38.00.03.00СБ | Щит. Сборочный чертеж | 111 |
| 1.272.5-822-38.00.04.00 | Щит | |
| 1.272.5-822-38.00.04.00СБ | Щит. Сборочный чертеж | 112 |
| 1.272.5-822-39.00.00.00СБ | Крышка К-9 | |
| | | |
| 1.272.5-822-00.00.00.04 | Дверка | 113 |
| 1.272.5-82.2-39.00.01.00 | Щит | |
| 1.272.5-82.2-39.00.01.00СБ | Щит. Сборочный чертеж | 114 |
| 1.272.5-822-39.00.02.00 | Щит | |
| 1.272.5-822-39.00.02.00СБ | Щит. Сборочный чертеж | 115 |
| 1.272.5-822-39.00.03.00 | Щит | |
| 1.272.5-822-39.00.03.00СБ | Щит. Сборочный чертеж | 116 |
| 1.272.5-822-40.00.00.00 | Крышка К-10 | |
| 1.272.5-822-40.00.00.00СБ | Крышка К-10 | |
| | Сборочный чертеж | 117 |


Инв. № подл. | Подпись и дата | Взам. инв. №

| Обозначение | Наименование | Стр. |
|---|---|---|
| 1.272.5-822-41.00.00.00 | Секция С-10 | |
| 1.272.5-822-42.00.00.00 | Щит | 118 |
| 1.272.5-822-41.00.00.00 СБ | Секция С-10 | |
| | Сборочный чертеж | 119 |
| 1.272.5-822-42.00.00.00 СБ | Секция С-11 | |
| | Сборочный чертеж | 120 |
| 1.272.5-822-41.00.01.00 | Щит | 121 |
| 1.272.5-822-41.00.02.00 | Щит | 122 |
| 1.272.5-822-41.00.01.00 СБ | Щит. Сборочный чертеж | |
| 1.272.5-822-41.00.02.00 СБ | Щит. Сборочный чертеж | 123 |
| 1.272.5-822-43.00.00.00 | Секция С-12 | |
| 1.272.5-822-43.00.07.00 | Плинтус | 124 |
| 1.272.5-822-43.00.00.00 СБ | Секция С-12 | |
| | Сборочный чертеж | 125 |
| 1.272.5-822-43.00.01.00 | Щит | |
| 1.272.5-822-43.00.01.00 СБ | Щит. Сборочный чертеж | 126 |
| 1.272.5-822-43.00.02.00 СБ | Крышка. Сборочный чертеж | |
| 1.272.5-822-43.00.02.00 | Крышка | 127 |
| 1.272.5-822-43.00.03.00 | Щит | |
| 1.272.5-822-43.00.03.00 СБ | Щит. Сборочный чертеж | 128 |
| 1.272.5-822-43.00.04.00 СБ | Щит. Сборочный чертеж | |
| 1.272.5-822-43.00.04.00 | Щит | 129 |
| 1.272.5-822-43.00.05.00 | Полка | |
| 1.272.5-822-43.00.05.00 СБ | Полка. Сборочный чертеж | 130 |
| 1.272.5-822-43.00.06.00 СБ | Дверка. Сборочный чертеж | |
| 1.272.5-822-43.00.06.00 | Дверка | 131 |
| 1.272.5-822-44.00.00.00 | Секция С-13 | 132 |
| 1.272.5-822-44.00.00.00 СБ | Секция С-13 | |
| | Сборочный чертеж | 133 |
| | | |

| Обозначение | Наименование | Стр. |
|---|---|---|
| 1.272.5-822-44.01.00.00 | Ящик | |
| 1.272.5-822-44.01.01.00 СБ | Щит. Сборочный чертеж | 134 |
| 1.272.5-822-44.01.00.00 СБ | Ящик. Сборочный чертеж | 135 |
| 1.272.5-822-44.01.01.00 | Щит | 136 |
| 1.272.5-822-44.01.00.01 | Стенка | |
| 1.272.5-822-44.01.00.02 | Стенка | 137 |
| 1.272.5-822-44.00.01.00 | Крышка | |
| 1.272.5-822-44.00.01.00 СБ | Крышка. Сборочный чертеж | 138 |
| 1.272.5-822-44.00.02.00 | Щит | |
| 1.272.5-822-44.00.02.00 СБ | Щит. Сборочный чертеж | 139 |
| 1.272.5-822-44.00.03.00 | Щит | |
| 1.272.5-822-44.00.03.00 СБ | Щит. Сборочный чертеж | 140 |
| 1.272.5-822-44.00.04.00 | Щит. | 141 |
| 1.272.5-822-45.00.00.00 | Секция С-14 | 142 |
| 1.272.5-822-45.00.00.00 СБ | Секция С-14 | |
| | Сборочный чертеж | 143 |
| 1.272.5-822-45.00.01.00 | Крышка | |
| 1.272.5-822-44.00.04.00 СБ | Щит. Сборочный чертеж | 144 |
| 1.272.5-822-45.00.01.00 СБ | Крышка. Сборочный чертеж | 145 |
| 1.272.5-822-45.00.01.01 | Брусок | |
| 1.272.5-822-45.00.01.02 | Брусок | 146 |
| 1.272.5-822-00.00.00.01 РМ | Барьер-стойка для приема и | |
| | выдачи заказов универсальный | |
| | Ведомость расхода материалов. | 147 |
| 1.272.5-822-00.00.00.02 РМ | Барьер-стойка для приема | |
| | и выдачи белья. | |
| | Ведомость расхода материалов | 149 |
| | | |

Инв. № подл. | Подпись и дата | Взам. инв. №

| Обозначение | Наименование | Стр. |
|---|---|---|
| 1.272.5-8.2.2-00.00.00.03 РМ | Барьер-стойка для срочного ремонта обуви | |
| | Ведомость расхода материалов | 151 |
| 1.272.5-8.2.2-00.00.00.04 РМ | Барьер-стойка для хранения, приема и выдачи фотопродукции | |
| | Ведомость расхода материалов | 152 |
| 1.272.5-8.2.2-00.00.00.05 РМ | Барьер-стойка для приема и ремонта часов, ювелирных изделий | |
| | Ведомость расхода материалов | |
| 1.272.5-8.2.2-00.00.00.06 РМ | Барьер-стойка почты и сберкассы | |
| | Ведомость расхода материалов | 153 |
| 1.272.5-8.2.2-00.00.00.07 РМ | Стойка-кабина для гравера | |
| | Ведомость расхода материалов | |
| 1.272.5-8.2.2-00.00.00.08 РМ | Барьер-киоск для продажи сопутствующих товаров пристенный, островной | |
| | Ведомость расхода материалов | 154 |

Инв. N подл. | Подпись и дата | Взам. инв. N

1.272.5-8.2.2-00 | Лист 6

Выпуск 2, часть 2 „Рабочие чертежи" предназначен для изготовления деталей и изделий на производственных базах строительных и монтажных организаций, а также на строительных площадках.

Изделия и детали должны быть выполнены в соответствии с требованиями рабочих чертежей и соответствовать стандартам, выполненным предприятием – изготовителем.

Изделия поставляются потребителю замаркированными, в разобранном виде, должны быть изготовлены с точностью, обеспечивающей сборку и разборку изделий без дополнительной подгонки. Заусенцы на поверхности изделий не допускаются. Углы и ребра должны быть притуплены, покрытия должны способствовать гигиеническому содержанию изделий.

Лицевые деревянные поверхности отделываются мебельными лаками по 2 классу, нелицевые по 3 классу в соответствии с ГОСТ 9.306-85.

Лицевая крепежная фурнитура, принятая по каталогу ВПКТИМ „Мебельная фурнитура", должна быть одного цвета с основными изделиями или по тону гармонировать с ним.

/В спецификации учтена в разделе „Прочие изделия"/.

Инв. N подл. | Подпись и дата | Взам. инв. N

| | | | |
|---|---|---|---|
| Н. контр. | Коростелев | | |
| ГИП | Коростелев | | |
| Рук. гр. арх. | Астапова | | |

1.272.5-8.2.2-00.00.00.00ТО

Техническое описание

| Стадия | Лист | Листов |
|---|---|---|
| Р | | 1 |

ЦНИИЭП торгово-бытовых зданий и туристских комплексов

| Формат | Зона | Поз. | Обозначение | Наименование | кол. | Примечание |
|---|---|---|---|---|---|---|
| | | | | Документация | | |
| А4 | | | 1.272.5-8.2.2-01.00.00.00 СБ | Сборочный чертеж | | |
| | | | | Детали | | |
| Б4 | | 1 | 1.272.5-8.2.2-01.00.00.01 | Щит | | |
| | | | | Плита древесно-стружечная | | |
| | | | | ГОСТ 10632-77* | | |
| | | | | 1200 × 660 × 19 | 1 | |
| | | | | Брусок | | |
| | | | | Пиломатериал | | |
| | | | | хвойных пород | | |
| | | | | ГОСТ 8486-86 Е | | |
| Б4 | | 2 | 1.272.5-8.2.2-01.00.00.02 | 1200 × 60 × 21 | 3 | |
| Б4 | | 3 | 1.272.5-8.2.2-01.00.00.03 | 660 × 60 × 21 | 2 | |
| Б4 | | 4 | 1.272.5-8.2.2-01.00.00.04 | Брусок | | |
| | | | | Пиломатериал | | |
| | | | | лиственных пород | | |
| | | | | ГОСТ 2695-83* | | |
| | | | | 1200 × 45 × 20 | 2 | |

Взам. инв. N | Подпись и дата | Инв. N подл.

| | | | |
|---|---|---|---|
| Н. контр. | Коростелев | | |
| ГИП | Коростелев | | |
| Рук. гр. АРХ. | Астапова | | |

1.272.5-8.2.2-01.00.00.00

Крышка К-1

| Стадия | Лист | Листов |
|---|---|---|
| Р | | 1 |

ЦНИИЭП торгово-бытовых зданий и туристских комплексов

Формат А4

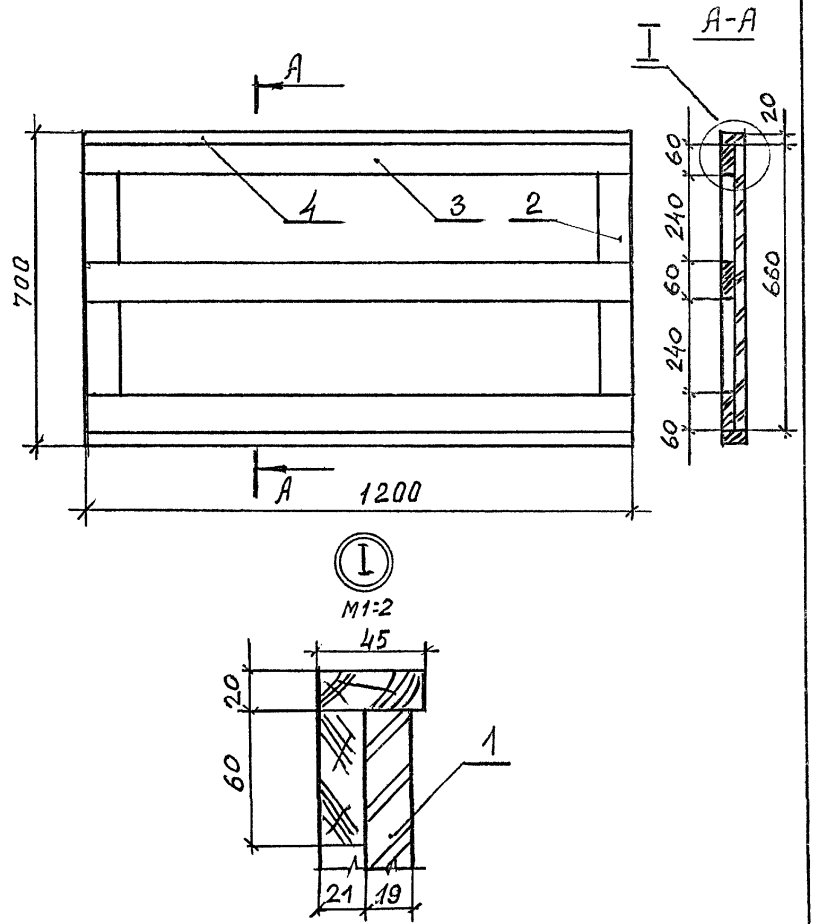


Взам. инв. N | Подпись и дата | Инв. N подл.

| | | | |
|---|---|---|---|
| Н. контр. | Коростелев | | |
| ГИП | Коростелев | | |
| Рук. гр. АРХ. | Астапова | | |

1.272.5-8.2.2-01.00.00.00 СБ

Крышка К-1
Сборочный чертеж

| Стадия | Масса | Масштаб |
|---|---|---|
| Р | 14,4 | 1:10 |
| Лист | Листов 1 | |

ЦНИИЭП торгово-бытовых зданий и туристских комплексов



Формат А4

| Формат | Зона | Поз. | Обозначение | Наименование | Кол. | Примечание |
|---|---|---|---|---|---|---|
| | | | | | | |
| | | | | Документация | | |
| | | | | | | |
| А4 | | | 1.272.5-8.2.2-02.00.00.00 СБ | Сборочный чертеж | | |
| | | | | | | |
| | | | | Детали | | |
| | | | | | | |
| Б4 | | 1 | 1.272.5-8.2.2-02.00.00.01 | Щит | | |
| | | | | Плита древесно- | | |
| | | | | стружечная | | |
| | | | | ГОСТ 10632-77* | | |
| | | | | 660 × 630 × 19 | 1 | |
| | | | | Брусок | | |
| | | | | Пиломатериал | | |
| | | | | хвойных пород | | |
| | | | | ГОСТ 8486-86 Е | | |
| Б4 | | 2 | 1.272.5-8.2.2-02.00.00.02 | 630 × 60 × 21 | 3 | |
| Б4 | | 3 | 1.272.5-8.2.2-02.00.00.03 | 660 × 60 × 21 | 2 | |
| | | | | Брусок | | |
| | | | | Пиломатериал | | |
| | | | | лиственных пород | | |
| | | | | ГОСТ 2695-83* | | |
| Б4 | | 4 | 1.272.5-8.2.2-02.00.00.04 | 650 × 45 × 20 | 2 | |
| Б4 | | 5 | 1.272.5-8.2.2-02.00.00.05 | 700 × 45 × 20 | 1 | |

Взам. инв. N | Подпись и дата | Инв. N подл.

| | | |
|---|---|---|
| Н. контр. | Коростелев | |
| ГИП | Коростелев | |
| Рук. гр. Арх. | Астапова | |

1.272.5-8.2.2-02.00.00.00

Крышка К-2

| Стадия | Лист | Листов |
|---|---|---|
| Р | | 1 |

ЦНИИЭП торгово-бытовых зданий и туристских комплексов

Формат А4

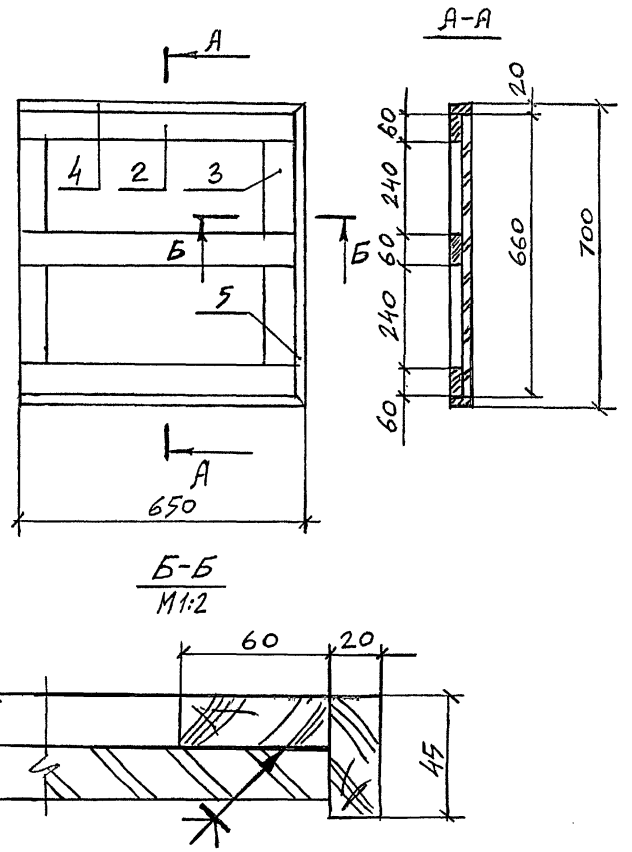


Взам. инв. N | Подпись и дата | Инв. N подл.

| | | |
|---|---|---|
| Н. контр. | Коростелев | |
| ГИП | Коростелев | |
| Рук. гр. Арх. | Астапова | |

1.272.5-8.2.2-02.00.00.00 СБ

Крышка К-2

Сборочный чертеж

| Стадия | Масса | Масштаб |
|---|---|---|
| Р | 7,20 | 1:10 |
| Лист | Листов 1 | |

ЦНИИЭП торгово-бытовых зданий и туристских комплексов



Формат А4

| Формат | Зона | Поз. | Обозначение | Наименование | Кол. | Примечание |
|---|---|---|---|---|---|---|
| | | | | Документация | | |
| А4 | | | 1.272.5-8.2.2-03.00.00.00 СБ | Сборочный чертеж | | |
| | | | | Детали | | |
| А4 | | 1 | 1.272.5-8.2.2-03.00.00.01 | Брусок | 2 | |
| | | | | Брусок | | |
| | | | | Пиломатериал | | |
| | | | | лиственных пород | | |
| | | | | ГОСТ 2695-83* | | |
| Б4 | | 2 | 1.272.5-8.2.2-03.00.00.02 | 575 × 45 × 45 | 1 | |
| Б4 | | 3 | 1.272.5-8.2.2-03.00.00.03 | 575 × 45 × 15 | 1 | |
| Б4 | | 4 | 1.272.5-8.2.2-03.00.00.04 | Щит | | |
| | | | | Плита древесно- | | |
| | | | | стружечная | | |
| | | | | ГОСТ 10632-77* | | |
| | | | | 575 × 585 × 40 | 1 | |
| | | | | Облицовка | | |
| Б4 | | 5 | | Пластик бумажно- | | |
| | | | | слоистый ГОСТ 9590-76* | | |
| | | | | 575 × 600 × 1,0 | 2 | |
| | | | | Стандартные изделия | | |
| | | 6 | | Петля ПН3-110 ГОСТ 5088-78 | 2 | |
| | | 7 | | Задвижка ЗТ | | |
| | | | | ГОСТ 5090-86 | 1 | |

Взам. инв. № | Подпись и дата | Инв. № подл.

| | | |
|---|---|---|
| Н. контр. | Коростелев | |
| ГИП | Коростелев | |
| Рук. гр. АРХ. | Астапова | |

1.272.5-8.2.2-03.00.00.00

Дверка Д-1

| Стадия | Лист | Листов |
|---|---|---|
| Р | | 1 |

ЦНИИЭП торгово-бытовых зданий и туристских комплексов

Формат А4

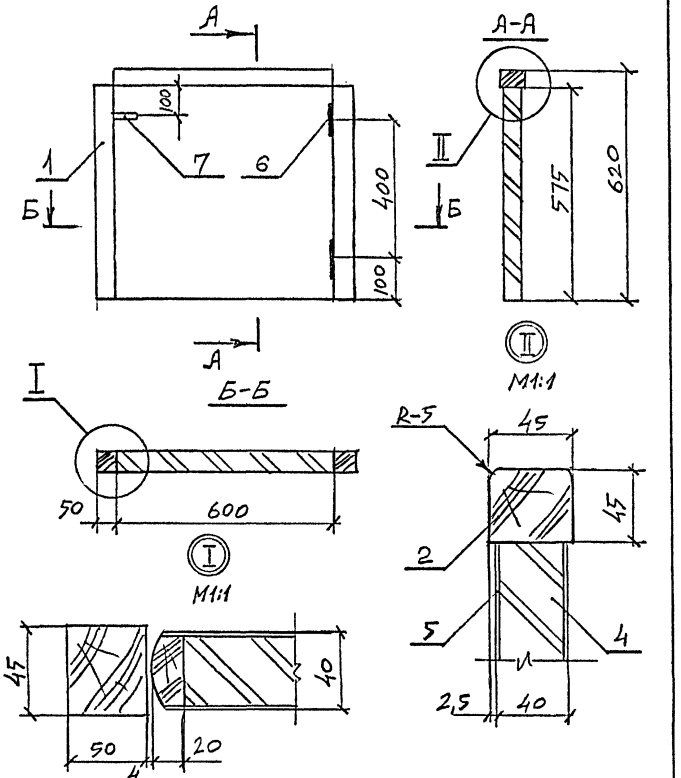


Взам. инв. № | Подпись и дата | Инв. № подл.

| | | |
|---|---|---|
| Н. контр. | Коростелев | |
| ГИП | Коростелев | |
| Рук. гр. АРХ. | Астапова | |

1.272.5-8.2.2-03.00.00.00 СБ

Дверка Д-1
Сборочный чертеж

| Стадия | Масса | Масштаб |
|---|---|---|
| Р | 4,8 | 1:10 |
| Лист | Листов 1 | |

ЦНИИЭП торгово-бытовых зданий и туристских комплексов



Формат А4

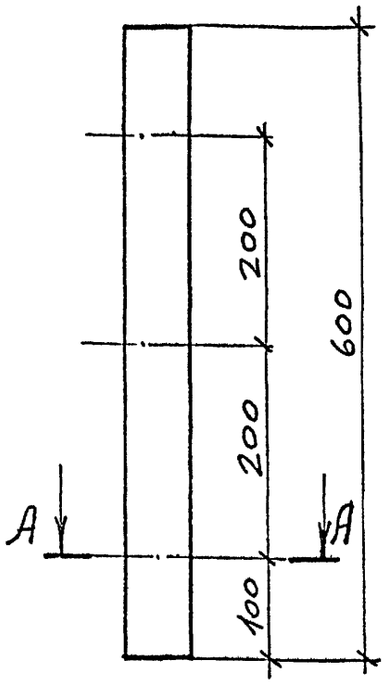


А–А
М1:2

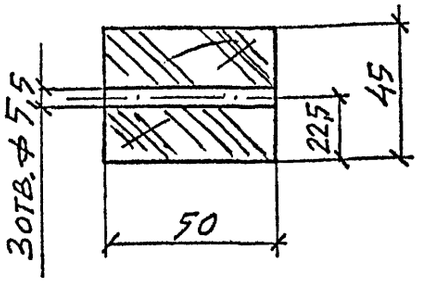


| | | | |
|---|---|---|---|
| Инв. N подл. | Подпись и дата | Взам. инв. N | |

1.272.5-8.2.2-03.00.00.01

Брусок

| Стадия | Масса | Масштаб |
|---|---|---|
| Р | 0,9 | 1:5 |
| Лист | Листов 1 | |

| | | |
|---|---|---|
| Н.контр. | Коростелев | |
| ГИП | Коростелев | |
| Рук.гр.арх. | Астапова | |

Пиломатериал хвойных пород ГОСТ 8486-86Е

ЦНИИЭП торгово-бытовых зданий и туристских комплексов

Формат А4

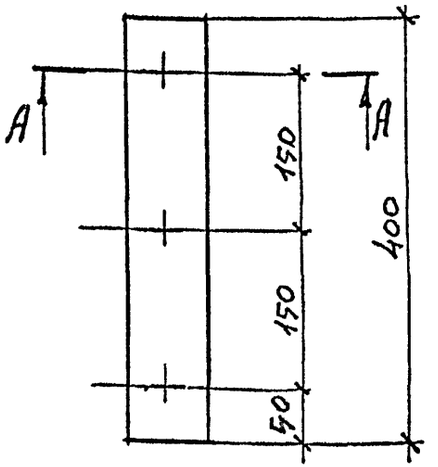


А–А
М1:2

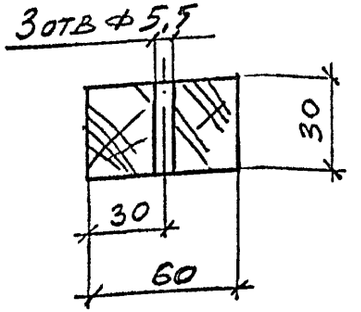


| | | | |
|---|---|---|---|
| Инв. N подл. | Подпись и дата | Взам. инв. N | |

1.272.5-8.2.2-00.00.00.01

Брусок
Б-1

| Стадия | Масса | Масштаб |
|---|---|---|
| Р | 0,4 | 1:5 |
| Лист | Листов 1 | |

| | | |
|---|---|---|
| Н.контр. | Коростелев | |
| ГИП | Коростелев | |
| Рук.гр.арх. | Астапова | |

Пиломатериал хвойных пород ГОСТ 8486-86Е

ЦНИИЭП торгово-бытовых зданий и туристских комплексов



Формат А4

| Формат | Зона | Поз. | Обозначение | Наименование | Кол. | Примечание |
|---|---|---|---|---|---|---|
| | | | | Документация | | |
| А4 | | | 1.272.5-8.2.2 – 04.00.00.00 СБ | Сборочный чертеж | | |
| | | | | Детали | | |
| Б4 | | 1 | 1.272.5-8.2.2-04.00.00.01 | Брусок<br>Пиломатериал<br>хвойных пород<br>ГОСТ 8486-86Е<br>675 × 80 × 80 | 2 | |
| Б4 | | 2 | 1.272.5-8.2.2-04.00.00.02 | Нагель<br>Пиломатериал<br>лиственных пород<br>ГОСТ 2695-83*<br>ф 12 × 80 | 8 | |
| | | | | Переменные данные для исполнений: | | |
| | | | | 1.272.5-8.2.2-04.00.00.00- | | |
| | | | | Детали | | |

Инв. № подл. | Подпись и дата | Взам. инв. №

| | | |
|---|---|---|
| Н. контр. | Коростелев | |
| ГИП | Коростелев | |
| Рук. гр. АРХ | Астапова | |

1.272.5-8.2.2-04.00.00.00

Рама Р-1, Р-2

| Стадия | Лист | Листов |
|---|---|---|
| Р | 1 | 2 |

ЦНИИЭП торгово-бытовых зданий и туристских комплексов

Формат А4

| Формат | Зона | Поз. | Обозначение | Наименование | Кол. | Примечание |
|---|---|---|---|---|---|---|
| Б4 | | 3 | 1.272.5-8.2.2-04.00.00.03 | Брусок<br>Пиломатериал<br>хвойных пород<br>ГОСТ 8486-86Е<br>500 × 80 × 80 | 2 | |
| | | | | 1.272.5-8.3-04.00.00.00-01 | | |
| | | | | Детали | | |
| Б4 | | 3 | 1.272.5-8.2.2-04.00.00.03-01 | Брусок<br>Пиломатериал<br>хвойных пород<br>ГОСТ 8486-86Е<br>250 × 80 × 80 | 2 | |

Инв. № подл. | Подпись и дата | Взам. инв. №

1.272.5-8.2.2 – 04.00.00.00

Лист 2

| Инв. N подл. | Подпись и дата | Взам. инв. N |
|---|---|---|
| | | |

| Формат | Зона | Поз. | Обозначение | Наименование | Кол. на исполн. 1.272.5-8.2.2-05.00.00.00- | | | | | | | | | | Примечание |
|---|---|---|---|---|---|---|---|---|---|---|---|---|---|---|---|
| | | | | | – | 01 | 02 | 03 | 04 | 05 | 06 | 07 | 08 | 09 | |
| | | | | Документация | | | | | | | | | | | |
| А4 | | | 1.272.5-8.2.2-05.00.00.00 СБ | Сборочный чертеж | X | X | X | X | X | X | X | X | X | X | |
| | | | | Детали | | | | | | | | | | | |
| | | | | Щит | | | | | | | | | | | |
| | | | | Плита древесно-стружечная | | | | | | | | | | | |
| | | | | ГОСТ 10632-77* | | | | | | | | | | | |
| Б4 | | 1 | 1.272.5-8.2.2-05.00.00.01 | 570 × 575 × 19 | 1 | | | | | | | | | | |
| | | | -01 | 480 × 675 × 19 | | 1 | | | | | | | | | |
| | | | -02 | 80 × 675 × 19 | | | 1 | | | | | | | | |
| | | | -03 | 1160 × 575 × 19 | | | | 1 | | | | | | | |
| | | | -04 | 60 × 575 × 19 | | | | | 1 | | | | | | |
| | | | -05 | 360 × 990 × 19 | | | | | | 1 | | | | | |

| | | | |
|---|---|---|---|
| Н. контр. | Коростелев | | 1.272.5-8.2.2-05.00.00.00 |
| ГИП | Коростелев | | Щит<br>Щ-1 … Щ-10 |
| Рук. гр. арх | Астапова | | |

| Стадия | Лист | Листов |
|---|---|---|
| Р | 1 | 3 |

ЦНИИЭП торгово-бытовых зданий и туристских комплексов

Формат А4

| Инв. N подл. | Подпись и дата | Взам. инв. N |
|---|---|---|
| | | |

| Формат | Зона | Поз. | Обозначение | Наименование | Кол. на исполн. 1.272.5-8.2.2-05.00.00.00- | | | | | | | | | | Примечание |
|---|---|---|---|---|---|---|---|---|---|---|---|---|---|---|---|
| | | | | | – | 01 | 02 | 03 | 04 | 05 | 06 | 07 | 08 | 09 | |
| | | | -06 | 360 × 470 × 19 | | | | | | | 1 | | | | |
| | | | -07 | 1030 × 400 × 19 | | | | | | | | 1 | | | |
| | | | -08 | 490 × 400 × 19 | | | | | | | | | 1 | | |
| | | | -09 | 560 × 620 × 19 | | | | | | | | | | 1 | |
| | | | | Рейка | | | | | | | | | | | |
| | | | | Пиломатериал | | | | | | | | | | | |
| | | | | лиственных пород | | | | | | | | | | | |
| | | | | ГОСТ 2695-83* | | | | | | | | | | | |
| Б4 | | 2 | 1.272.5-8.2.2-05.00.00.02 | 575 × 19 × 10 | 2 | | | 2 | 2 | | | | | | |
| | | | -01 | 675 × 19 × 10 | | 2 | 2 | | | | | | | | |
| | | | -02 | 990 × 19 × 10 | | | | | | 2 | | | | | |
| | | | -03 | 470 × 19 × 10 | | | | | | | 2 | | | | |
| | | | -04 | 1030 × 19 × 10 | | | | | | | | 2 | | | |
| | | | -05 | 460 × 19 × 10 | | | | | | | | | 2 | | |
| | | | -06 | 660 × 19 × 10 | | | | | | | | | | 2 | |

23147-02 4

1.272.5-8.2.2-05.00.00.00 Лист 2

Формат А4

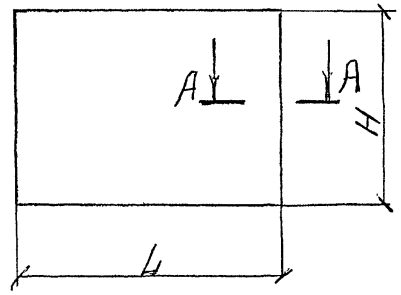


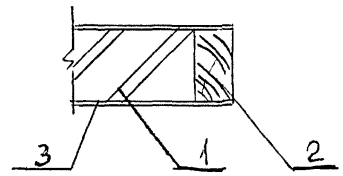


| Обозначение | Марка | Размеры, мм | | | Масса, кг |
|---|---|---|---|---|---|
| | | L | L1 | H | |
| 1.272.5-8.2.2-05.00.00.00 | Щ-1 | 590 | 570 | 575 | 4,8 |
| -01 | Щ-2 | 500 | 480 | 675 | 3,0 |
| -02 | Щ-3 | 100 | 80 | 675 | 0,6 |
| -03 | Щ-4 | 1180 | 1160 | 575 | 9,6 |
| -04 | Щ-5 | 80 | 60 | 575 | 0,5 |
| -05 | Щ-6 | 380 | 360 | 990 | 4,8 |
| -06 | Щ-7 | 380 | 360 | 470 | 2,4 |
| -07 | Щ-8 | 420 | 400 | 1030 | 8,4 |
| -08 | Щ-9 | 420 | 400 | 490 | 4,2 |
| -09 | Щ-10 | 590 | 560 | 620 | 3,6 |

Инв.№ подл. | Подпись и дата | Взам.инв.№

1.272.5-8.2.2-05.00.00.00 СБ

Щит
Щ-1 ... Щ-10
Сборочный чертеж

| Стадия | Масса | Масштаб |
|---|---|---|
| Р | См. табл. | 1:10 |
| Лист | Листов 1 | |

| | | |
|---|---|---|
| Н.контр. | Коростелев | |
| ГИП | Коростелев | |
| Рук.гр.Арх. | Астапова | |

ЦНИИЭП торгово-бытовых зданий и туристских комплексов

23147-02 15 Формат А4

Инв.№ подл. | Подпись и дата | Взам.инв.№

| Обозначение | Наименование | Кол. на испол. 1.272.5-8.2.2-05.00.00.00- | | | | | | | | | Примечание |
|---|---|---|---|---|---|---|---|---|---|---|---|
| | | - | 01 | 02 | 03 | 04 | 05 | 06 | 07 | 08 | 09 | |
| 1.272.5-8.2.2-05.00.00.03 | Обрешетка Шпон строганый ГОСТ 2977-82 | | | | | | | | | | | |
| 3 | 590 × 575 × 1,0 | 2 | | | | | | | | | | |
| -01 | 500 × 675 × 1,0 | | 2 | | | | | | | | | |
| -02 | 100 × 675 × 1,0 | | | 2 | | | | | | | | |
| -03 | 1180 × 575 × 1,0 | | | | 2 | | | | | | | |
| -04 | 80 × 575 × 1,0 | | | | | 2 | | | | | | |
| -05 | 990 × 380 × 1,0 | | | | | | 2 | | | | | |
| -06 | 470 × 380 × 1,0 | | | | | | | 2 | | | | |
| -07 | 1030 × 420 × 1,0 | | | | | | | | 2 | | | |
| -08 | 460 × 420 × 1,0 | | | | | | | | | 2 | | |
| -09 | 590 × 620 × 1,0 | | | | | | | | | | 2 | |

Лист 3

1.272.5-8.2.2-05.00.00.00

Формат А4

Инв.№ подл. | Подпись и дата | Взам.инв.№

Формат | Зона | Поз.

| Инв. N подл. | Подпись и дата | Взам. инв. N |
|---|---|---|
| | | |

| Формат | Зона | Поз. | Обозначение | Наименование | Кол. на исполн. 1.272.5-8.2.2-06.00.00.00- | | | | | | | | | | Примечание |
|---|---|---|---|---|---|---|---|---|---|---|---|---|---|---|---|
| | | | | | – | 01 | 02 | 03 | 04 | 05 | 06 | 07 | 08 | 09 | |
| | | | | Документация | | | | | | | | | | | |
| А4 | | | 1.272.5-8.2.2-06.00.00.00 СБ | Сборочный чертеж | X | X | X | X | X | X | X | X | X | X | |
| | | | | Детали | | | | | | | | | | | |
| | | | | Щит | | | | | | | | | | | |
| | | | | Плита древесно-стружечная | | | | | | | | | | | |
| | | | | ГОСТ 10632-77* | | | | | | | | | | | |
| Б4 | | 1 | 1.272.5-8.2.2-06.00.00.01 | 1200 × 100 × 19 | 1 | | | | | | | | | | |
| | | | -01 | 1080 × 100 × 19 | | 1 | | | | | | | | | |
| | | | -02 | 514 × 100 × 19 | | | 1 | | | | | | | | |
| | | | -03 | 1080 × 100 × 19 | | | | 1 | | | | | | | |
| | | | -04 | 540 × 100 × 19 | | | | | 1 | | | | | | |

| Н. контр. | Коростелев | |
|---|---|---|
| ГИП | Коростелев | |
| Рук. гр. арх | Астапова | |

1.272.5-8.2.2-06.00.00.00

Плинтус П-1 … П-7

| Стадия | Лист | Листов |
|---|---|---|
| Р | 1 | 3 |

ЦНИИЭП торгово-бытовых зданий и туристских комплексов

Формат А4

| Инв. N подл. | Подпись и дата | Взам. инв. N |
|---|---|---|
| | | |

| Формат | Зона | Поз. | Обозначение | Наименование | Кол. на исполн. 1.272.5-8.2.2-06.00.00.00- | | | | | | | | | | Примечание |
|---|---|---|---|---|---|---|---|---|---|---|---|---|---|---|---|
| | | | | | – | 01 | 02 | 03 | 04 | 05 | 06 | 07 | 08 | 09 | |
| | | | -05 | 1410 × 100 × 19 | | | | | | 1 | | | | | |
| | | | -06 | 1220 × 100 × 19 | | | | | | | 1 | | | | |
| | | | -07 | | | | | | | | | | | | |
| | | | -08 | | | | | | | | | | | | |
| | | | -09 | | | | | | | | | | | | |
| | | | | Облицовка | | | | | | | | | | | |
| | | | | Пластик бумажно-слоистый | | | | | | | | | | | |
| | | | | ГОСТ 9590-76* | | | | | | | | | | | |
| Б4 | | 2 | 1.272.5-8.2.2-06.00.00.02 | 1200 × 100 × 1,0 | 1 | | | | | | | | | | |
| | | | -01 | 1030 × 100 × 1,0 | | 1 | | | | | | | | | |
| | | | -02 | 514 × 100 × 1,0 | | | 1 | | | | | | | | |
| | | | -03 | 1080 × 100 × 1,0 | | | | 1 | | | | | | | |
| | | | -04 | 540 × 100 × 1,0 | | | | | 1 | | | | | | |
| | | | -05 | 1410 × 100 × 10 | | | | | | 1 | | | | | |
| | | | -06 | 1220 × 100 × 10 | | | | | | | 1 | | | | |
| | | | -07 | | | | | | | | | | | | |
| | | | -08 | | | | | | | | | | | | |
| | | | -09 | | | | | | | | | | | | |

2314-02 16

1.272.5-8.2.2-06.00.00.00

Лист 2

Формат А4

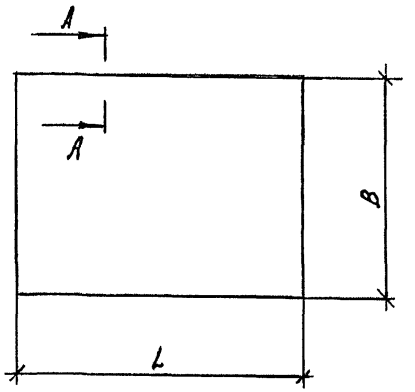


А - А
М1:2

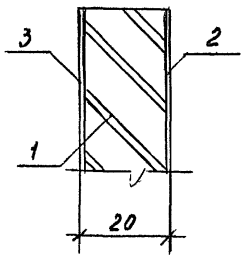


| Обозначение | Марка | Размеры, мм | | Масса, кг |
|---|---|---|---|---|
| | | L | B | |
| 1.272.5-8.2.2-06.00.00.00 | П-1 | 1200 | 100 | 1,5 |
| -01 | П-2 | 1030 | 100 | 1,2 |
| -02 | П-3 | 514 | 100 | 0,6 |
| -03 | П-4 | 1080 | 100 | 1,3 |
| -04 | П-5 | 540 | 100 | 0,6 |
| -05 | П-6 | 1410 | 100 | 1,8 |
| -06 | П-7 | 1220 | 100 | 1,5 |

Инв.№ подл. | Подпись и дата | Взам.инв.№

1.272.5-8.2.2-06.00.00.00 СБ

Плинтус П-1 ... П-7
Сборочный чертеж

| Стадия | Масса | Масштаб |
|---|---|---|
| Р | см. табл. | |
| Лист | Листов 1 | |

| | | |
|---|---|---|
| Н.контр. | Коростелев | |
| ГИП | Коростелев | |
| Рук.гр.АРХ. | Астапова | |

ЦНИИЭП торгово-бытовых зданий и туристских комплексов

23147-02 17 Формат А4

Инв.№ подл. | Подпись и дата | Взам.инв.№

| Формат | Зона | Поз. | Обозначение | Наименование | Кол. на испол. 1.272.5-8.2.2-06.00.00.00- | | | | | | | | | Примечание |
|---|---|---|---|---|---|---|---|---|---|---|---|---|---|---|
| | | | | | – | 01 | 02 | 03 | 04 | 05 | 06 | 07 | 08 | 09 | |
| | | | | Облицовка | | | | | | | | | | | |
| | | | | Шлон лущеный | | | | | | | | | | | |
| | | | | ГОСТ 99-75 | | | | | | | | | | | |
| Б4 | | 3 | 1.272.5-8.2.2-06.00.00.03 | 1200 × 100 × 1,0 | 1 | | | | | | | | | | |
| | | | -01 | 1030 × 100 × 1,0 | | 1 | | | | | | | | | |
| | | | -02 | 514 × 100 × 1,0 | | | 1 | | | | | | | | |
| | | | -03 | 1080 × 100 × 1,0 | | | | 1 | | | | | | | |
| | | | -04 | 540 × 100 × 1,0 | | | | | 1 | | | | | | |
| | | | -05 | 1410 × 100 × 1,0 | | | | | | 1 | | | | | |
| | | | -06 | 1220 × 100 × 1,0 | | | | | | | 1 | | | | |
| | | | -07 | | | | | | | | | | | | |
| | | | -08 | | | | | | | | | | | | |
| | | | -09 | | | | | | | | | | | | |

Лист 3

1.272.5-8.2.2-06.00.00

Формат А4

| Инв. N подл. | Подпись и дата | Взам. инв. N |
|---|---|---|
| | | |

| Формат | Зона | Поз. | Обозначение | Наименование | Кол. на исполн. 1.272.5-8.2.2-07.00.00.00- | | | | | | | | | | Примечание |
|---|---|---|---|---|---|---|---|---|---|---|---|---|---|---|---|
| | | | | | - | 01 | 02 | 03 | 04 | 05 | 06 | 07 | 08 | 09 | |
| | | | | Документация | | | | | | | | | | | |
| А4 | | | 1.272.5-8.2.2-07.00.00.00 СБ | Сборочный чертеж | X | X | X | X | X | X | X | X | X | X | |
| | | | | Детали | | | | | | | | | | | |
| | | | | Щит | | | | | | | | | | | |
| | | | | Плита древесно-стружечная | | | | | | | | | | | |
| | | | | ГОСТ 10632-77* | | | | | | | | | | | |
| Б4 | | 1 | 1.272.5-8.2.2-07.00.00.01 | 675 × 150 × 19 | 1 | | | | | | | | | | |
| | | | -01 | 575 × 540 × 19 | | 1 | | | | | | | | | |
| | | | -02 | 1080 × 420 × 19 | | | 1 | | | | | | | | |
| | | | -03 | 540 × 420 × 19 | | | | 1 | | | | | | | |
| | | | -04 | 1050 × 700 × 19 | | | | | 1 | | | | | | |

| | | |
|---|---|---|
| Н. контр. | Коростелев | |
| ГИП | Коростелев | |
| Рук. гр. арх | Астапова | |

1.272.5-8.2.2-07.00.00.00

Щит
ЩЛ-1 ... ЩЛ-10

| Стадия | Лист | Листов |
|---|---|---|
| Р | 1 | 2 |

ЦНИИЭП торгово-бытовых зданий и туристских комплексов

Формат А4

| Инв. N подл. | Подпись и дата | Взам. инв. N |
|---|---|---|
| | | |

| Формат | Зона | Поз. | Обозначение | Наименование | Кол. на исполн. 1.272.5-8.2.2-07.00.00.00- | | | | | | | | | | Примечание |
|---|---|---|---|---|---|---|---|---|---|---|---|---|---|---|---|
| | | | | | - | 01 | 02 | 03 | 04 | 05 | 06 | 07 | 08 | 09 | |
| | | | -05 | 1200 × 440 × 19 | | | | | | 1 | | | | | |
| | | | -06 | 1200 × 100 × 19 | | | | | | | 1 | | | | |
| | | | -07 | 370 × 100 × 19 | | | | | | | | 1 | | | |
| | | | -08 | 1400 × 2150 × 19 | | | | | | | | | 1 | | |
| | | | -09 | 1240 × 2150 × 19 | | | | | | | | | | 1 | |
| | | | | Облицовка | | | | | | | | | | | |
| | | | | Шпон строганый | | | | | | | | | | | |
| | | | | ГОСТ 2977-82 | | | | | | | | | | | |
| Б4 | | 2 | 1.272.5-8.2.2-07.00.00.02 | 675 × 150 × 1,0 | 2 | | | | | | | | | | |
| | | | -01 | 575 × 540 × 1,0 | | 2 | | | | | | | | | |
| | | | -02 | 1080 × 420 × 1,0 | | | 2 | | | | | | | | |
| | | | -03 | 540 × 420 × 1,0 | | | | 2 | | | | | | | |
| | | | -04 | 1050 × 700 × 1,0 | | | | | 2 | | | | | | |
| | | | -05 | 1200 × 440 × 1,0 | | | | | | 2 | | | | | |
| | | | -06 | 1200 × 100 × 1,0 | | | | | | | 2 | | | | |
| | | | -07 | 370 × 100 × 1,0 | | | | | | | | 2 | | | |
| | | | -08 | 1400 × 2150 × 1,0 | | | | | | | | | 2 | | |
| | | | -09 | 1240 × 2150 × 1,0 | | | | | | | | | | 2 | |

23141-02 18

1.272.5-8.2.2-07.00.00.00

Лист 2

47

Формат А4

| Формат | Зона | Поз. | Обозначение | Наименование | Кол. | Примечание |
|---|---|---|---|---|---|---|
| | | | | | | |
| | | | | Документация | | |
| | | | | | | |
| А3 | | | 1.272.5-8.22-08.00.00.00 СБ | Сборочный чертеж | | |
| | | | | | | |
| | | | | Сборочные единицы | | |
| | | | | | | |
| А4 | | 1 | 1.272.5-8.22-08.00.01.00 | Коров | 1 | |
| А4 | | 2 | 1.272.5-8.22-08.00.00.00-01 | Плинтус | 1 | |
| А4 | | 3 | 1.272.5-8.22-05.00.00.00-05 | Щит | 1 | |
| А4 | | 4 | 1.272.5-8.22-08.00.02.00 | Щит доковой | 2 | |
| А4 | | 5 | 1.272.5-8.22-08.00.03.00 | Щит горизонтальный | 2 | |
| А4 | | 6 | 1.272.5-8.22-08.00.04.00 | Дверка | | |
| | | | | | | |
| | | | | Детали | | |
| | | | | | | |
| Б4 | | 7 | 1.272.5-8.22-08.00.00.01 | Стенка задняя | | |
| | | | | Плита древесно- | | |
| | | | | волокнистая | | |
| | | | | ГОСТ 4598-86 | | |
| | | | | 1030 × 570 × 4 | 1 | |
| | | | | | | |
| | | | | Стандартные изделия | | |
| | | | | | | |
| | | | | Шуруп А | | |
| | | | | ГОСТ 1145-80* | | |

Инв. № подл. | Подпись и дата | Взам. инв. №

1.272.5-8.22-08.00.00.00

Секция С-1

| Стадия | Лист | Листов |
|---|---|---|
| Р | 1 | 2 |

ЦНИИЭП торгово-бытовых зданий и туристских комплексов

| | | |
|---|---|---|
| Н. контр. | Коростелев | |
| ГИП | Коростелев | |
| Рук. гр. АПХ | Астапова | |

Формат А4

| Формат | Зона | Поз. | Обозначение | Наименование | Кол. | Примечание |
|---|---|---|---|---|---|---|
| | | 8 | | 3,5 × 20 | 10 | |
| | | 9 | | 4,5 × 40 | 6 | |
| | | | | | | |
| | | | | Прочие изделия | | |
| | | | | | | |
| | | 10 | | Петля 3.12.А | 4 | |
| | | 11 | | Полкодержатель 5.42 | 4 | |
| | | | | | | |
| | | 12 | | Ручка 1.15.Д | 2 | |
| | | | | | | |
| | | 13 | | Замок 8.8-А | 1 | |
| | | | | | | |
| | | 14 | | Ключевина 8.6-Б | 1 | |

Инв. № подл. | Подпись и дата | Взам. инв. №

1.272.5-8.22-08.00.00.00

Лист 2

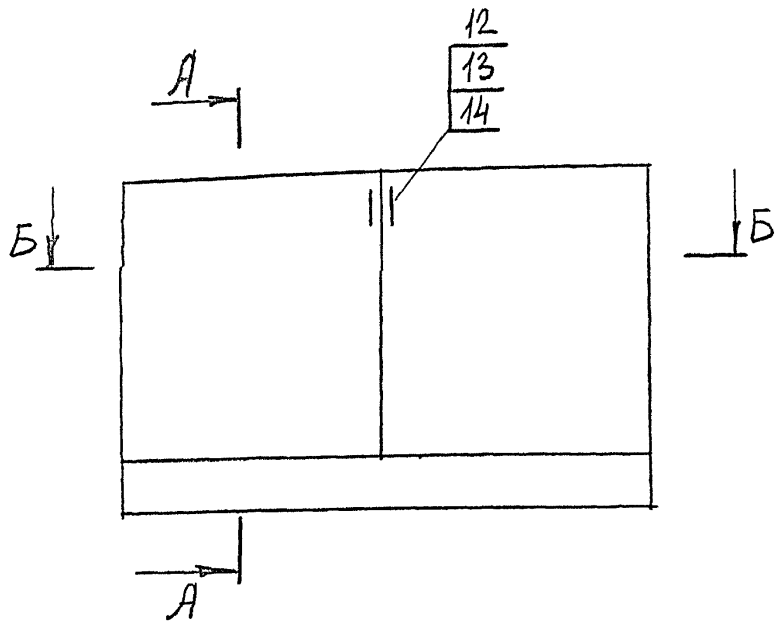


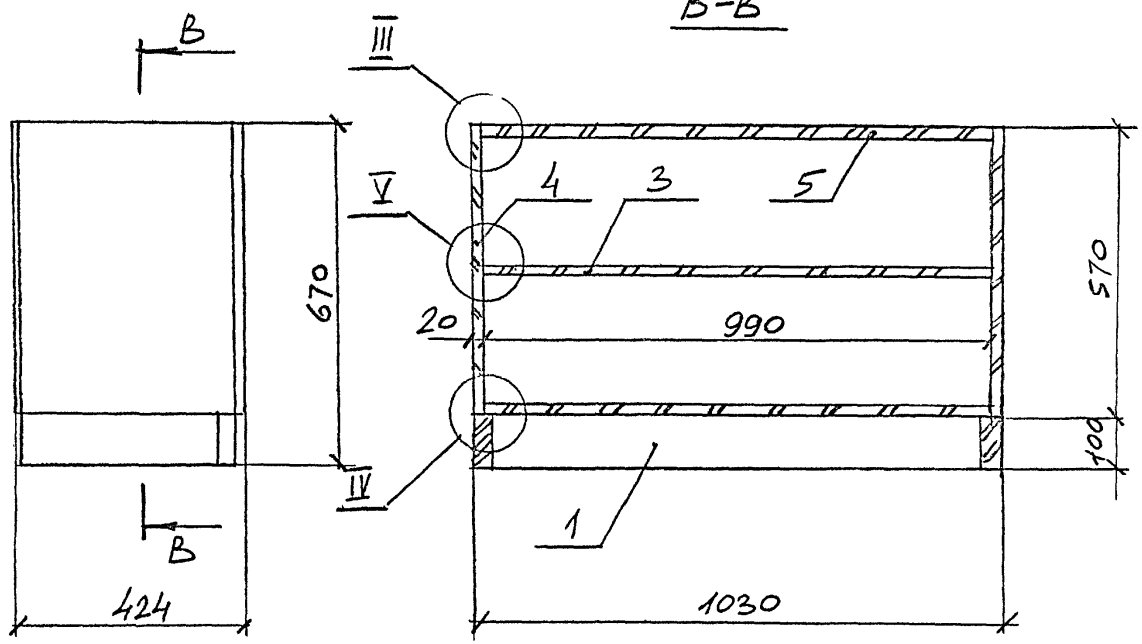


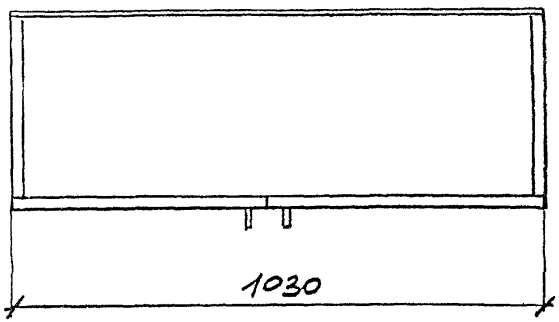


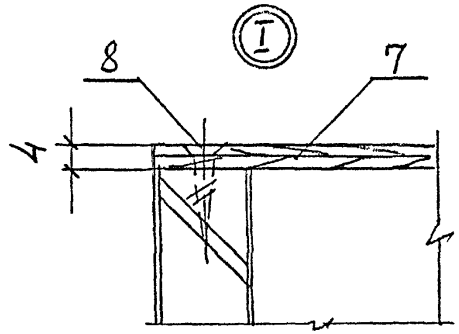


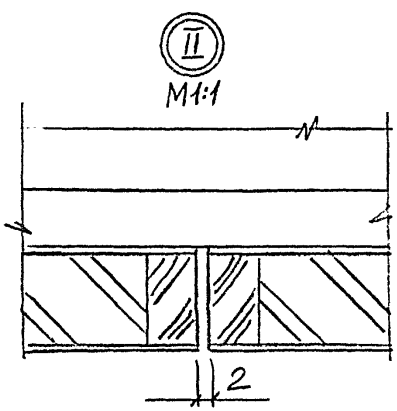


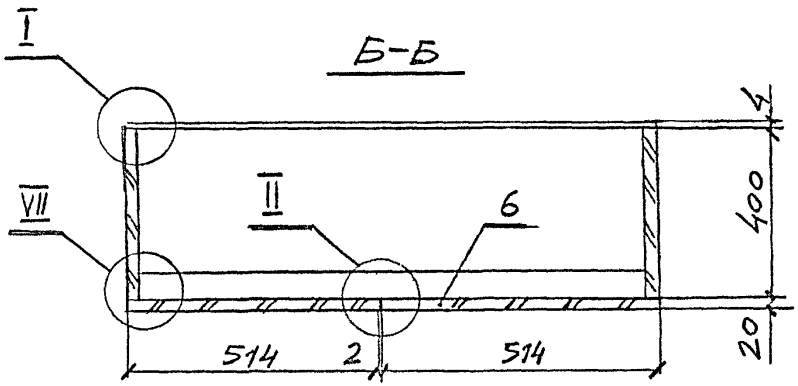


| | | | |
|---|---|---|---|
| Рук. маст. | Губаревич | | |
| Гл. инж. м. | Станулевич | | |
| Н. контр. | Коростелев | | |
| ГИП | Коростелев | | |
| Рук. гр. арх. | Астапова | | |

1.272.5-8.2.2 – 08.00.00.00 СБ

Секция С-1
Сборочный чертеж

| Стадия | Масса | Масштаб |
|---|---|---|
| Р | 34,8 | 1:10 |
| Лист 1 | Листов 2 | |

ЦНИИЭП Торгово-бытовых зданий и туристских комплексов

Инв. N подл. | Подпись и дата | Взам. инв. N

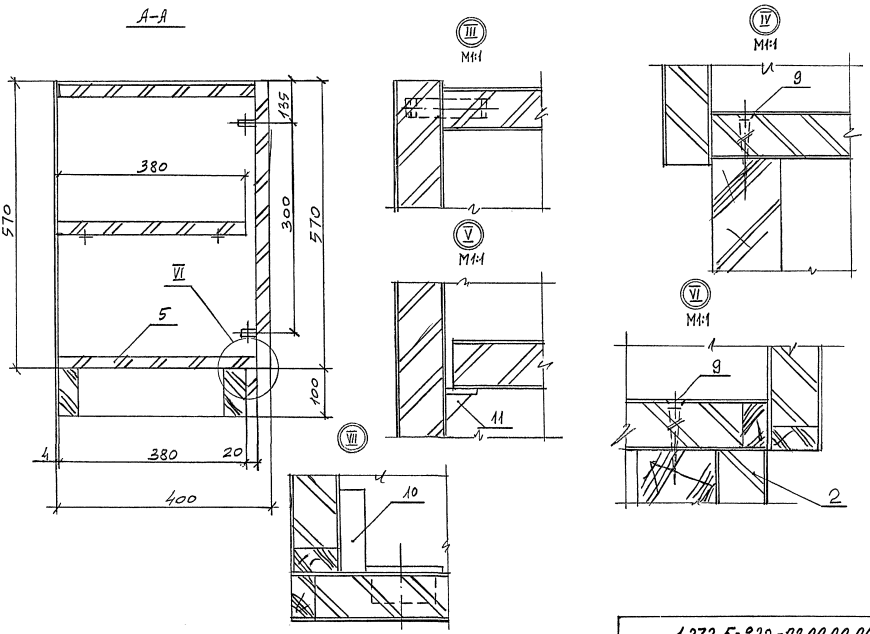


Инв.№ подл. | Подпись и дата | Взам.инв.№

1.272.5-8.2.2-08.00.00.00СБ

Лист 2

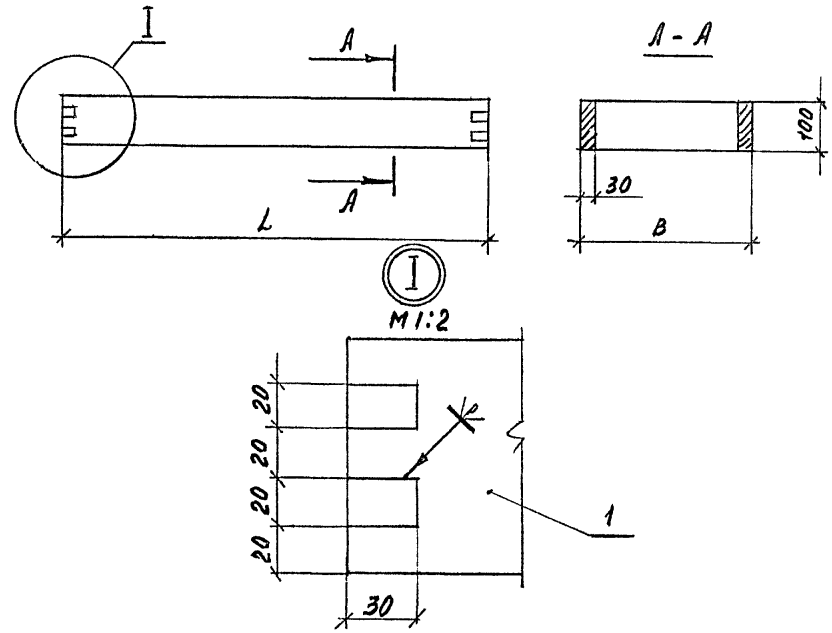


| Обозначение | Размеры, мм | | Масса, кг |
|---|---|---|---|
| | L | B | |
| 1.272.5-82.2-08.00.01.00 | 1030 | 380 | 4,8 |
| -01 | 474 | 380 | 2,6 |
| -02 | 1080 | 460 | 5,4 |
| -03 | 540 | 460 | 2,6 |
| -04 | | | |
| -05 | | | |

| | | | |
|---|---|---|---|
| Н.контр. | Коростелев | | |
| ГИП | Коростелев | | |
| Рук.гр.Арх. | Астапова | | |

1.272.5-82.2-08.00.01.00 СБ

Короб
Сборочный чертеж

| Стадия | Масса | Масштаб |
|---|---|---|
| Р | см. табл. | |
| Лист | Листов 1 | |

ЦНИИЭП торгово-бытовых зданий и туристских комплексов

Инв.№ подл. | Подпись и дата | Взам.инв.№



| Формат | Зона | Поз. | Обозначение | Наименование | Кол. на испол. 1.272.5-82.2.08.00.01.00- | | | | | Примечание |
|---|---|---|---|---|---|---|---|---|---|---|
| | | | | | - | 01 | 02 | 03 | 04 | 05 | |
| А4 | | | 1.272.5-82.2-08.00.01.00 СБ | Сборочный чертеж | X | X | X | X | X | X | |
| | | | | Детали | | | | | | | |
| | | | | Брусок | | | | | | | |
| | | | | Пиломатериал хвой-ных пород ГОСТ 8486-86Е | | | | | | | |
| Б4 | | 1 | 1.272.5-82.2-08.00.01.01 | 1030 x 100 x 30 | 2 | | | | | | |
| | | | -01 | 380 x 100 x 30 | 2 | 2 | | | | | |
| | | | -02 | 474 x 100 x 30 | | 2 | | | | | |
| | | | -03 | 1080 x 100 x 30 | | | 2 | | | | |
| | | | -04 | 460 x 100 x 30 | | | 2 | 2 | | | |
| | | | -05 | 540 x 100 x 30 | | | | 2 | | | |

| | | | |
|---|---|---|---|
| Н.контр. | Коростелев | | |
| ГИП | Коростелев | | |
| Рук.гр.Арх. | Астапова | | |

1.272.5-82.2-08.00.01.00

Короб

| Стадия | Лист | Листов |
|---|---|---|
| Р | | 1 |

ЦНИИЭП торгово-бытовых зданий и туристских комплексов

Формат А4

Инв.№ подл. | Подпись и дата | Взам.инв.№

| Формат | Зона | Поз. | Обозначение | Наименование | кол. | Примечание |
|---|---|---|---|---|---|---|
| | | | | | | |
| | | | | Документация | | |
| | | | | | | |
| А4 | | | 1.272.5-8.2.2-08.00.02.00 СБ | Сборочный чертеж | | |
| | | | | | | |
| | | | | Детали | | |
| | | | | | | |
| Б4 | | 1 | | Щит | | |
| | | | | Плита древесно- | | |
| | | | | стружечная | | |
| | | | | ГОСТ 10632-77* | | |
| | | | | 570 × 390 × 19 | 1 | |
| Б4 | | 2 | 1.272.5-8.2.2-08.00.02.02 | Рейка | | |
| | | | | Пиломатериал | | |
| | | | | хвойных пород | | |
| | | | | ГОСТ 8486-86 Е | | |
| | | | | 570 × 19 × 10 | 1 | |
| Б4 | | 3 | 1.272.5-8.2.2-08.00.02.03 | Облицовка | | |
| | | | | Шпон строганый | | |
| | | | | ГОСТ 2977-82 | | |
| | | | | 570 × 400 × 1,0 | 2 | |

Взам. инв. N | Подпись и дата | Инв. N подл.

1.272.5-8.2.2-08.00.02.00

Щит боковой

| Стадия | Лист | Листов |
|---|---|---|
| Р | | 1 |

| | | |
|---|---|---|
| Н. контр. | Коростелев | |
| ГИП | Коростелев | |
| Рук. гр. арх. | Астапова | |

ЦНИИЭП торгово-бытовых зданий и туристских комплексов

Формат А4



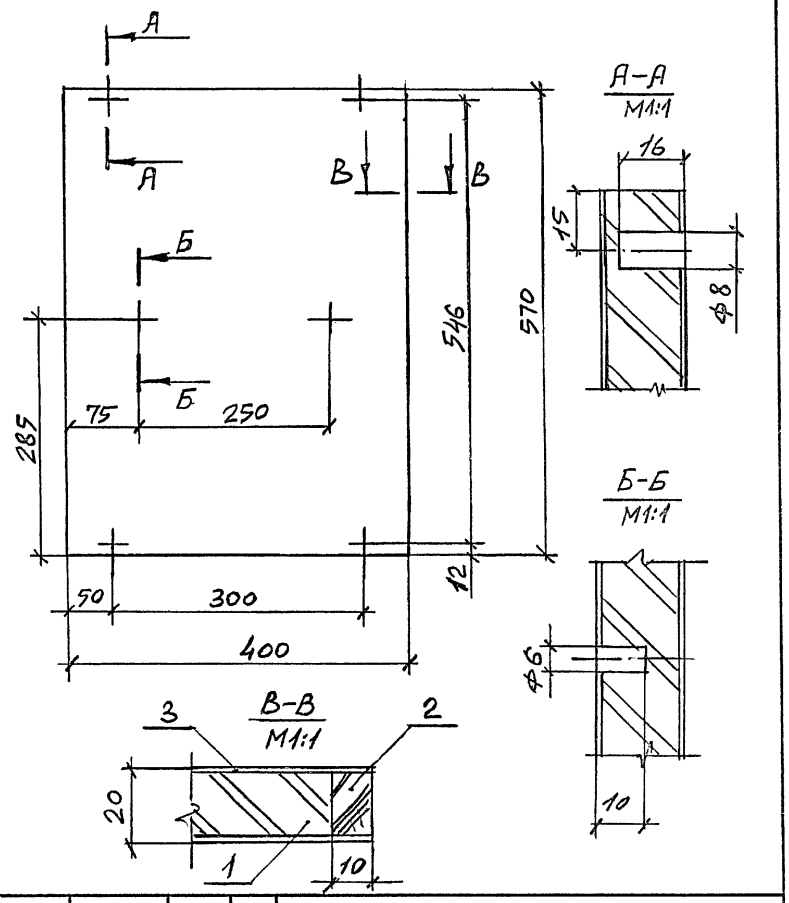


Взам. инв. N | Подпись и дата | Инв. N подл.

1.272.5-8.2.2-08.00.02.00 СБ

Щит боковой
Сборочный чертеж

| Стадия | Масса | Масштаб |
|---|---|---|
| Р | 3,2 | 1:5 |
| Лист | Листов 1 | |

| | | |
|---|---|---|
| Н. контр. | Коростелев | |
| ГИП | Коростелев | |
| Рук. гр. Арх. | Астапова | |

ЦНИИЭП торгово-бытовых зданий и туристских комплексов

| Формат | Зона | Поз. | Обозначение | Наименование | Кол. | Примечание |
|---|---|---|---|---|---|---|
| | | | | Документация | | |
| А4 | | | 1.272.5-8.2.2-08.00.03.00 СБ | Сборочный чертеж | | |
| | | | | Детали | | |
| Б4 | | 1 | 1.272.5-8.2.2-00.00.00.01 | Шкант | | |
| | | | | Пиломатериал лиственных пород ГОСТ 2695-83* | | |
| | | | | 30 × Ф8 | 4 | |
| | | | Переменные данные | для исполнений: | | |
| | | | | 1.272.5-8.2.2-08.00.03.00 | | |
| | | | | Детали | | |
| Б4 | | 2 | 1.272.5-8.2.2-08.00.03.01 | Щит | | |
| | | | | Плита древесно-стружечная | | |
| | | | | ГОСТ 10632-77* | | |
| | | | | 990 × 390 × 19 | 1 | |
| Б4 | | 3 | 1.272.5-8.2.2-08.00.03.02 | Рейка | | |
| | | | | Пиломатериал лиственных пород | | |
| | | | | ГОСТ 2695-83* | | |
| | | | | 990 × 19 × 10 | 1 | |
| Б4 | | 4 | 1.272.5-8.2.2-08.00.03.03 | Облицовка | | |
| | | | | Шпон строганый | | |
| | | | | ГОСТ 2977-82 | | |
| | | | | 990 × 400 × 1,0 | 2 | |

Инв. № подл. | Подпись и дата | Взам. инв. №

1.272.5-8.2.2-08.00.03.00

Щит горизонтальный

| Стадия | Лист | Листов |
|---|---|---|
| Р | 1 | 2 |

ЦНИИЭП торгово-бытовых зданий и туристских комплексов

| | | |
|---|---|---|
| Н. контр. | Коростелев | |
| ГИП | Коростелев | |
| Рук. гр. АРХ | Астапова | |

Формат А4

| Формат | Зона | Поз. | Обозначение | Наименование | Кол. | Примечание |
|---|---|---|---|---|---|---|
| | | | | 1.272.5-8.2.2-08.00.03.00-01 | | |
| | | | | Детали | | |
| Б4 | | 2 | 1.272.5-8.2.2-08.00.03.01-01 | Щит | | |
| | | | | Плита древесно-стружечная | | |
| | | | | ГОСТ 10632-77* | | |
| | | | | 474 × 390 × 19 | 1 | |
| Б4 | | 3 | 1.272.5-8.2.2-08.00.03.02-01 | Рейка | | |
| | | | | Пиломатериал лиственных пород | | |
| | | | | ГОСТ 2695-83* | | |
| | | | | 474 × 19 × 10 | 1 | |
| Б4 | | 4 | 1.272.5-8.2.2-08.00.03.03-01 | Облицовка | | |
| | | | | Шпон строганый | | |
| | | | | ГОСТ 2977-82 | | |
| | | | | 474 × 390 × 1,0 | 2 | |

Инв. № подл. | Подпись и дата | Взам. инв. №

1.272.5-8.2.2-08.00.03.00

Лист 2

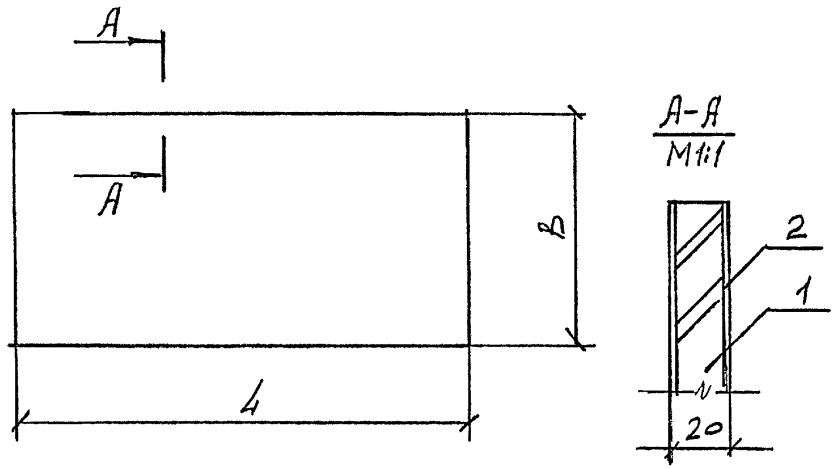


| Обозначение | Марка | Размеры, мм | | Масса, кг |
|---|---|---|---|---|
| | | L | B | |
| 1.272.5-8.2.2-07.00.00.00 | ШЛ-1 | 675 | 150 | 1,5 |
| -01 | ШЛ-2 | 575 | 540 | 4,0 |
| -02 | ШЛ-3 | 1080 | 420 | 5,3 |
| -03 | ШЛ-4 | 540 | 420 | 2,6 |
| -04 | ШЛ-5 | 1050 | 700 | 8,4 |
| -05 | ШЛ-6 | 1200 | 440 | 7,2 |
| -06 | ШЛ-7 | 1200 | 100 | 1,4 |
| -07 | ШЛ-8 | 370 | 100 | 0,5 |
| -08 | ШЛ-9 | 1400 | 2150 | 34,8 |
| -09 | ШЛ-10 | 1240 | 2150 | 30,0 |

Взам. инв. N | Подпись и дата | Инв. N подл.

1.272.5-8.2.2 – 07.00.00.00 СБ

Щит
ШЛ-1 ... ШЛ-10
Сборочный чертеж

| Стадия | Масса | Масштаб |
|---|---|---|
| Р | см. табл. | |

Лист | Листов 1

| | | |
|---|---|---|
| Н.контр. | Коростелев | |
| ГИП | Коростелев | |
| Рук.гр.арх. | Астапова | |

ЦНИИЭП торгово-бытовых зданий и туристских комплексов

Формат А4

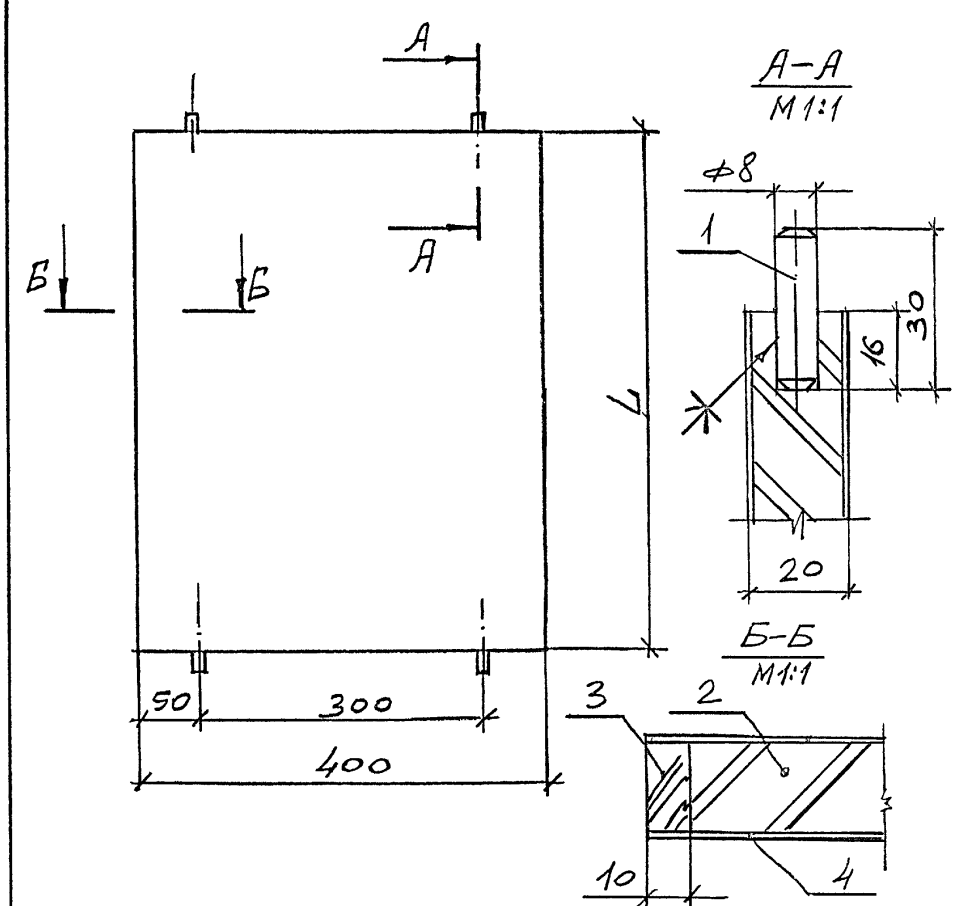


| Обозначение | L, мм | Масса, кг |
|---|---|---|
| 1.272.5-8.2.2-08.00.03.00 | 990 | 4,8 |
| -01 | 474 | 2,6 |

Взам. инв. N | Подпись и дата | Инв. N подл.

1.272.5-8.2.2 – 08.00.03.00 СБ

Щит
Сборочный чертеж

| Стадия | Масса | Масштаб |
|---|---|---|
| Р | см. табл. | |

Лист | Листов 1

| | | |
|---|---|---|
| Н.контр. | Коростелев | |
| ГИП | Коростелев | |
| Рук.гр.арх. | Астапова | |

ЦНИИЭП торгово-бытовых зданий и туристских комплексов



Формат А4

| Формат | Зона | Поз. | Обозначение | Наименование | кол. | Примечание |
|---|---|---|---|---|---|---|
| | | | | | | |
| | | | | Документация | | |
| | | | | | | |
| А4 | | | 1.272.5-8.2.2-08.00.04.00СБ | Сборочный чертеж | | |
| | | | | | | |
| | | | | Детали | | |
| | | | | | | |
| Б4 | | 1 | 1.272.5-8.2.2-08.00.04.01 | Щит | | |
| | | | | Плита древесно- | | |
| | | | | стружечная | | |
| | | | | ГОСТ 10632-77* | | |
| | | | | 550×494×19 | 1 | |
| | | | | | | |
| | | | | Рейка | | |
| | | | | Пиломатериал | | |
| | | | | лиственных пород | | |
| | | | | ГОСТ 2695-83* | | |
| Б4 | | 2 | 1.272.5-8.2.2-08.00.04.02 | 570×19×10 | 2 | |
| Б4 | | 3 | 1.272.5-8.2.2-08.00.04.03 | 514×19×10 | 2 | |
| Б4 | | 4 | 1.272.5-8.2.2-08.00.04.04 | Облицовка | | |
| | | | | Шпон строганый | | |
| | | | | ГОСТ 2977-82 | | |
| | | | | 570×514×1,0 | 2 | |

Инв.№ подл. | Подпись и дата | Взам.инв.№

1.272.5-8.2.2-08.00.04.00

Дверка

| Стадия | Лист | Листов |
|---|---|---|
| Р | | 1 |

| | | |
|---|---|---|
| Н.контр. | Коростелев | |
| ГИП | Коростелев | |
| Рук.гр.арх. | Астапова | |

ЦНИИЭП торгово-бытовых зданий и туристских комплексов

Формат А4

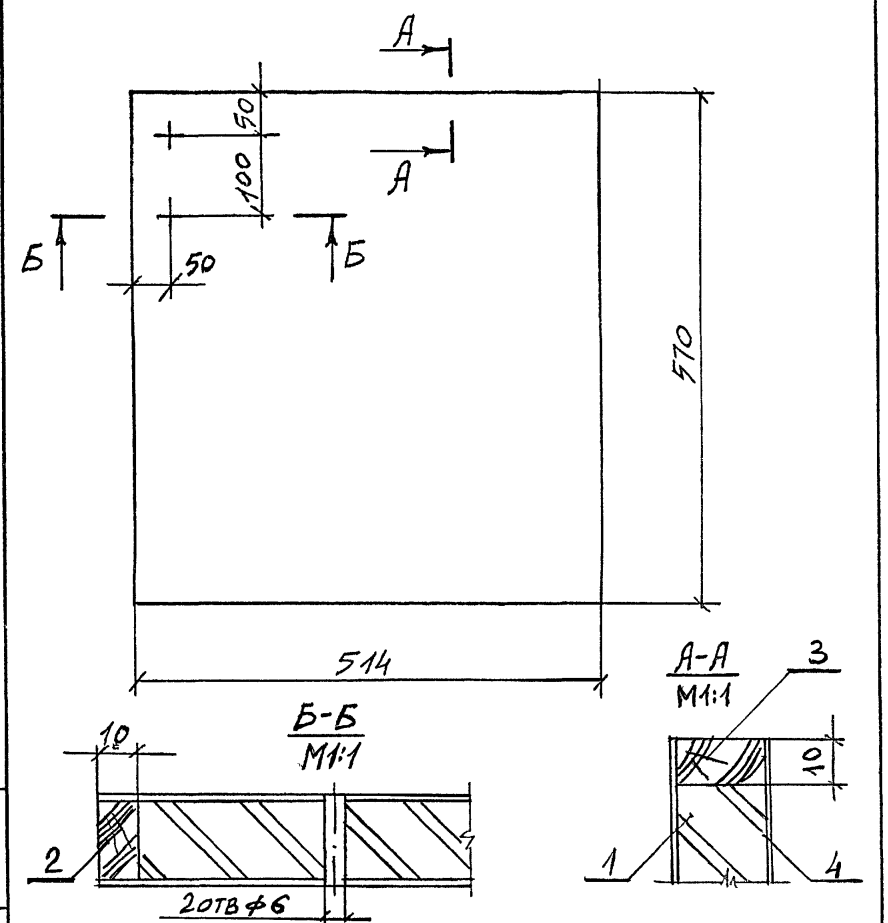


Инв.№ подл. | Подпись и дата | Взам.инв.№

1.272.5-8.2.2-08.00.04.00СБ

Дверка
Сборочный чертеж

| Стадия | Масса | Масштаб |
|---|---|---|
| Р | 4,0 | 1:10 |
| Лист | Листов 1 | |

| | | |
|---|---|---|
| Н.контр. | Коростелев | |
| ГИП | Коростелев | |
| Рук.гр.арх. | Астапова | |

ЦНИИЭП торгово-бытовых зданий и туристских комплексов



Формат А4

| Формат | Зона | Поз. | Обозначение | Наименование | Кол. | Примечание |
|---|---|---|---|---|---|---|
| | | | | Документация | | |
| А4 | | | 1.272.5-8.22-09.00.00.00 СБ | Сборочный чертеж | | |
| | | | | Сборочные единицы | | |
| А4 | | 1 | 1.272.5-8.22-08.00.01.00-01 | Короб | 1 | |
| А4 | | 2 | 1.272.5-8.22-06.00.00.00-02 | Плинтус | 1 | |
| А4 | | 3 | 1.272.5-8.22-05.00.00.00-06 | Щит | 1 | |
| А4 | | 4 | 1.272.5-8.22-08.00.02.00 | Щит боковой | 2 | |
| А4 | | 5 | 1.272.5-8.22-08.00.03.00-01 | Щит горизонтальный | 2 | |
| А4 | | 6 | 1.272.5-8.22-08.00.04.00 | Дверка | 1 | |
| | | | | Детали | | |
| Б4 | | 7 | 1.272.5-8.22-09.00.00.01 | Стенка задняя<br>Плита древесно-<br>волокнистая<br>ГОСТ 4598-86<br>570 × 514 × 4 | 1 | |
| | | | | Стандартные изделия | | |
| | | | | Шуруп А<br>ГОСТ 1145-80* | | |

Инв. № подл. | Подпись и дата | Взам. инв. №

1.272.5-8.22-09.00.00.00

| | | |
|---|---|---|
| Н. контр. | Коростелев | |
| ГИП | Коростелев | |
| Рук. гр. АПХ | Астапова | |

Секция С-2

| Стадия | Лист | Листов |
|---|---|---|
| Р | 1 | 2 |

ЦНИИЭП торгово-бытовых зданий и туристских комплексов

Формат А4

| Формат | Зона | Поз. | Обозначение | Наименование | Кол. | Примечание |
|---|---|---|---|---|---|---|
| | | 8 | | 3,5 × 20 | 10 | |
| | | 9 | | 4,5 × 40 | 6 | |
| | | | | Прочие изделия | | |
| | | 10 | | Петля 3.12.А | 2 | |
| | | 11 | | Полкодержатель 5.4.2 | 4 | |
| | | 12 | | Ручка 1.15.Д | 1 | |
| | | 13 | | Замок 8.8-А | | |
| | | 14 | | Ключевина 8.6-Б | 1 | |

Инв. № подл. | Подпись и дата | Взам. инв. №

1.272.5-8.22-09.00.00.00

Лист 2

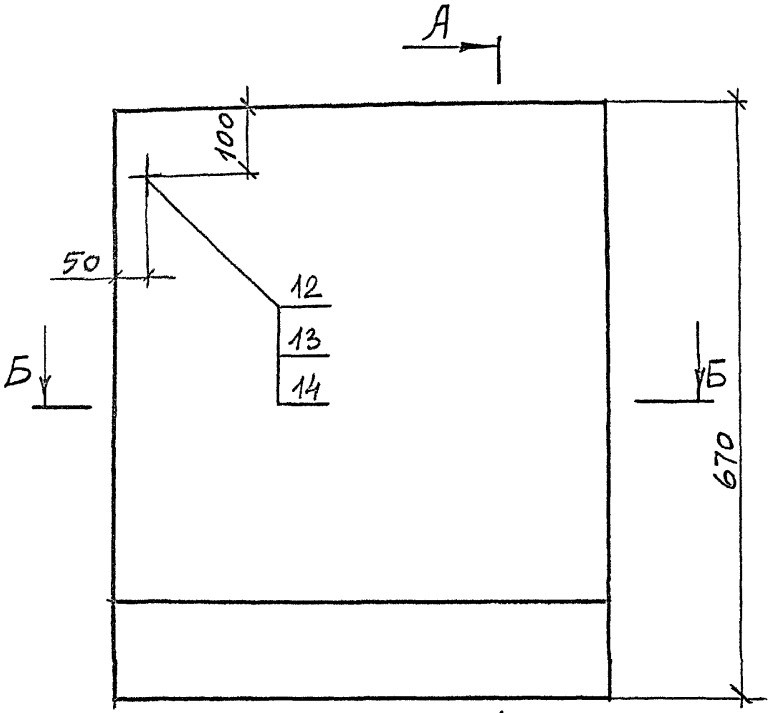


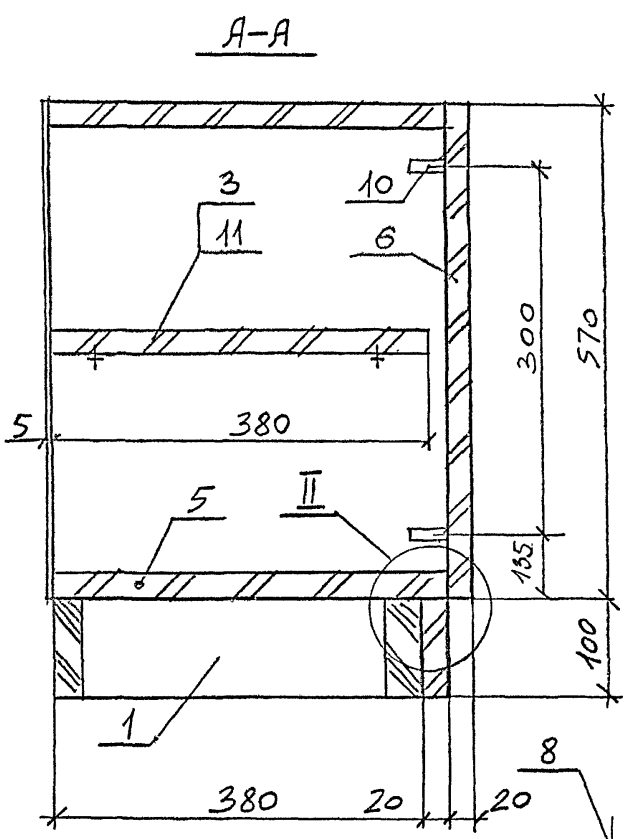


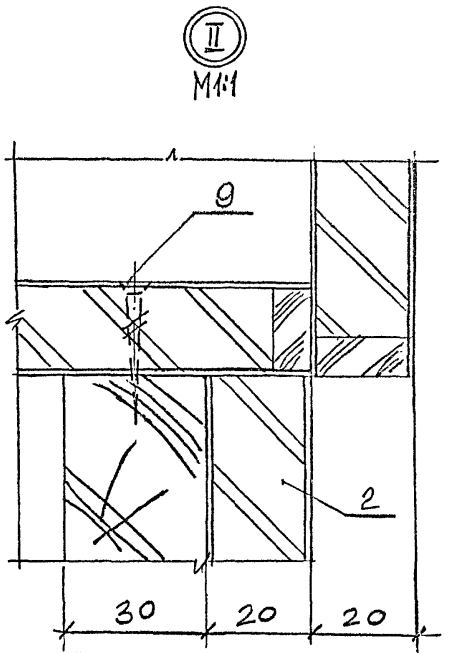


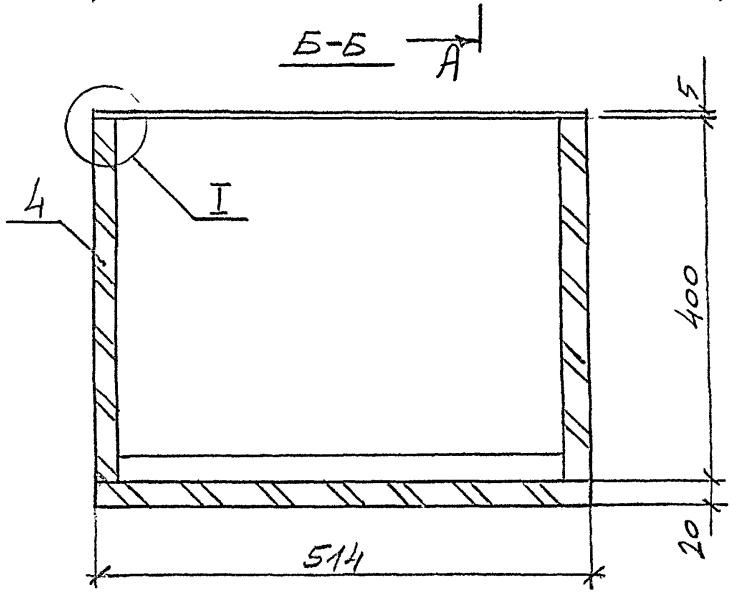


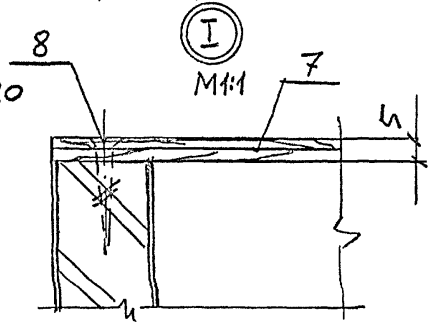


| | | | |
|---|---|---|---|
| Рук. маст. | Губаревич | | |
| Гл. инж. М. | Станулевич | | |
| Н. контр. | Коростелев | | |
| ГИП | Коростелев | | |
| Рук. гр. арх. | Астапова | | |

1.272.5-8.2.2-09.00.00.00 СБ

Секция С-2
Сборочный чертеж

| Стадия | Масса | Масштаб |
|---|---|---|
| Р | 17,9 | 1:10 |
| Лист | Листов 1 | |

ЦНИИЭП торгово-бытовых зданий и туристских комплексов

Инв. N подл. | Подпись и дата | Взам. инв. N

| Формат | Зона | Поз. | Обозначение | Наименование | Кол. | Примечание |
|---|---|---|---|---|---|---|
| | | | | Документация | | |
| А3 | | | 1.272.5-8.2.2-10.00.00.00 СБ | Сборочный чертеж | | |
| | | | | Стандартные изделия | | |
| | | 1 | | Шуруп А3,5×40 ГОСТ 1145-80* | 6 | |
| | | | | Переменные данные для исполнений: | | |
| | | | | 1.272.5-8.2.2-10.00.00.00- | | |
| | | | | Сборочные единицы | | |
| А4 | | 2 | 1.272.5-8.2.2-08.00.01.00-02 | Короб | 1 | |
| А4 | | 3 | 1.272.5-8.2.2-07.00.00.00-02 | Щит | 1 | |
| А4 | | 4 | 1.272.5-8.2.2-06.00.00.00-03 | Плинтус | 1 | |
| | | | | 1.272.5-8.2.2-10.00.00.00 -01 | | |
| | | | | Сборочные единицы | | |
| А4 | | 2 | 1.272.5-8.2.2 – 08.00.01.00-03 | Короб | 1 | |
| | | | 1.272.5-8.2.2 – 07.00.00.00-03 | Щит | 1 | |
| | | | 1.272.5-8.2.2-06.00.00.00-04 | Плинтус | 4 | |

Инв.№ подл. | Подпись и дата | Взам.инв.№

| | | |
|---|---|---|
| Н.контр. | Коростелев | |
| ГИП | Коростелев | |
| Рук.гр.арх. | Астапова | |

1.272.5-8.2.2-10.00.00.00

Щит нижний
ЩН-1 ; ЩН-2

| Стадия | Лист | Листов |
|---|---|---|
| Р | | 1 |

ЦНИИЭП торгово-бытовых зданий и туристских комплексов

Формат А4

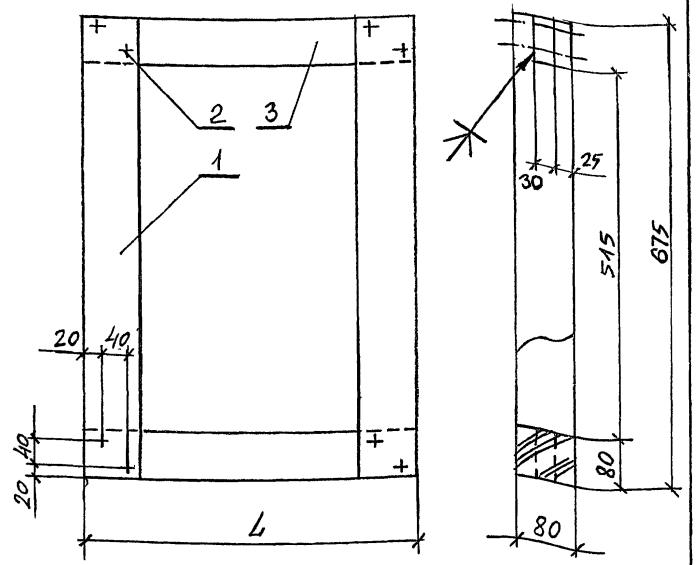


| Обозначение | Марка | L, мм | Масса, кг |
|---|---|---|---|
| 1.272.5-8.2.2-04.00.00.00 | Р-1 | 500 | 7,4 |
| -01 | Р-2 | 250 | 5,8 |

Инв.№ подл. | Подпись и дата | Взам.инв.№

| | | |
|---|---|---|
| Н.контр. | Коростелев | |
| ГИП | Коростелев | |
| Рук.гр.Арх. | Астапова | |

1.272.5-8.2.2-04.00.00.00 СБ

Рама Р-1; Р-2
Сборочный чертеж

| Стадия | Масса | Масштаб |
|---|---|---|
| Р | см. табл. | 1:5 |
| Лист | Листов 1 | |

ЦНИИЭП торгово-бытовых зданий и туристских комплексов



Формат А4

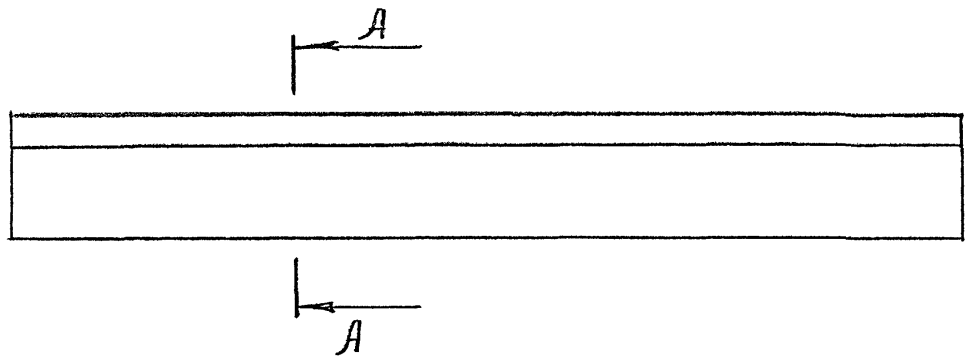


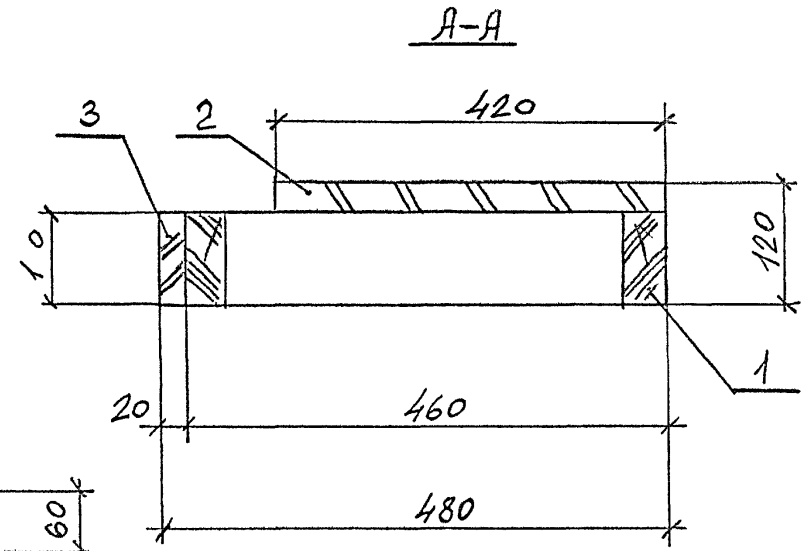


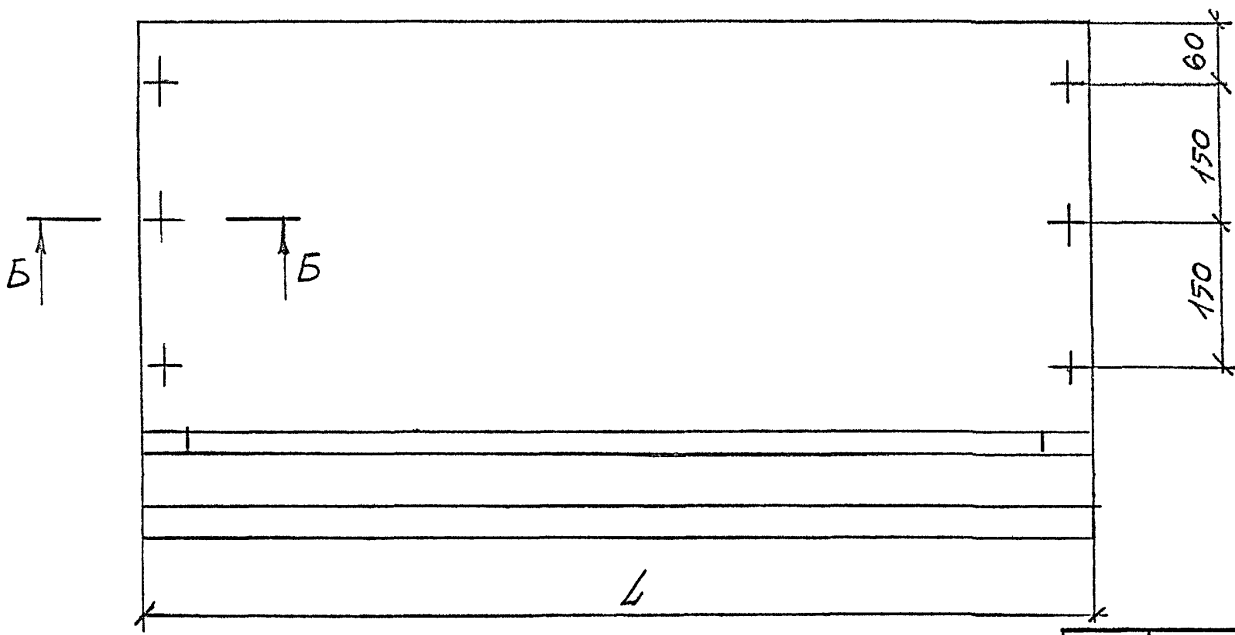


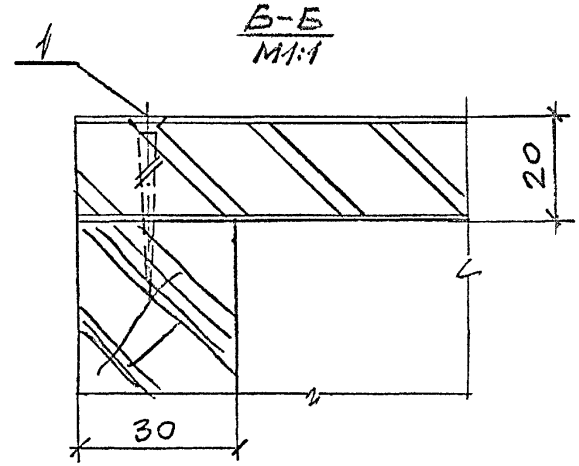


| Обозначение | Марка | L, мм | Масса, кг |
|---|---|---|---|
| 1.272.5-8.2.2-10.00.00.00 | ЩН-1 | 1080 | 12,0 |
| -01 | Щ-2 | 540 | 5,8 |

| | | |
|---|---|---|
| Рук. маст. | Губаревич | |
| Гл. инж. м. | Станулевич | |
| Н. контр. | Коростелев | |
| ГИП | Коростелев | |
| Рук. гр. арх. | Астапова | |

1.272.5-8.2.2-10.00.00.00 СБ

Щит нижний ЩН-1, ЩН-2 Сборочный чертеж

| Стадия | Масса | Масштаб |
|---|---|---|
| Р | См. табл. | 1:5 |
| Лист | Листов 1 | |

ЦНИИЭП торгово-бытовых зданий и туристских комплексов

Инв. N подл. | Подпись и дата | Взам. инв. N

| Формат | Зона | Поз. | Обозначение | Наименование | Кол. | Примечание |
|---|---|---|---|---|---|---|
| | | | | | | |
| | | | | | | |
| | | | | Документация | | |
| | | | | | | |
| А4 | | | 1.272.5-8.2.2-11.00.00.00 СБ | Сборочный чертеж | | |
| | | | | | | |
| | | | | Сборочные единицы | | |
| | | | | | | |
| А4 | | 1 | 1.272.5-8.2.2-11.00.01.00 | Рама | 1 | |
| | | | | | | |
| А4 | | 2 | 1.272.5-8.2.2-11.00.02.00 | Дверка | 2 | |
| | | | | | | |
| | | | | | | |
| | | | | Прочие изделия | | |
| | | | | | | |
| | | 3 | | Петля 3.12.А | 4 | |
| | | | | | | |
| | | 4 | | Ручка 1.15.А | 2 | |
| | | | | | | |
| | | 5 | | Замок 8.8-А | 1 | |
| | | | | | | |
| | | 6 | | Ключевина 8.6-Б | 1 | |

Инв. N подл. | Подпись и дата | Взам. инв. N

| | | |
|---|---|---|
| Н. контр. | Коростелев | |
| ГИП | Коростелев | |
| Рук. гр. арх. | Астапова | |

1.272.5-8.2.2 – 11.00.00.00

Дверной блок ДБ-1

| Стадия | Лист | Листов |
|---|---|---|
| Р | | 1 |

ЦНИИЭП торгово-бытовых зданий и туристских комплексов

Формат А4



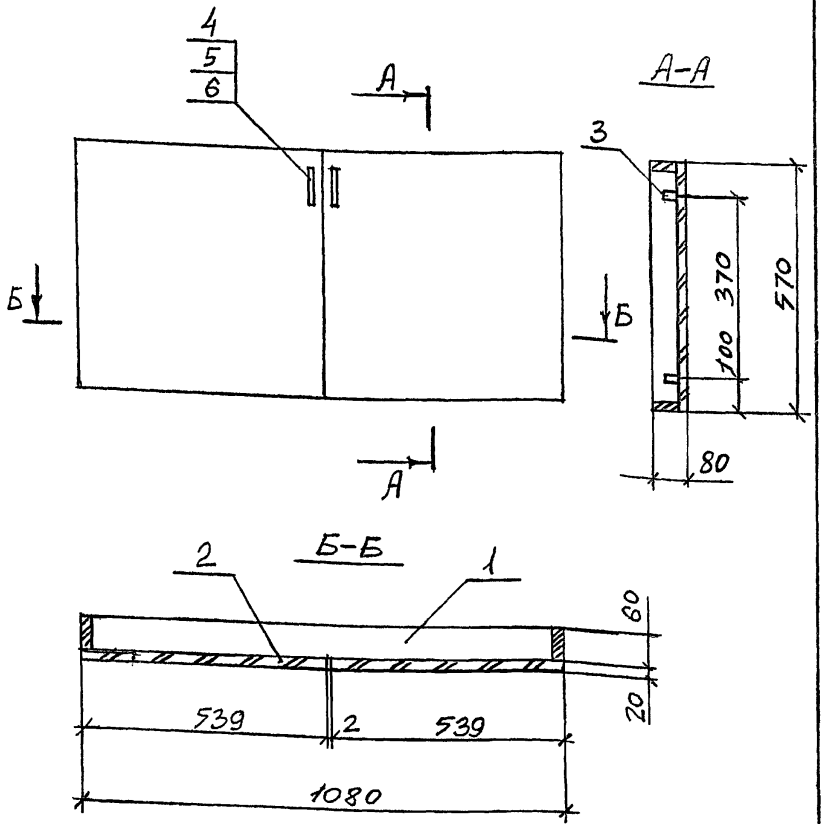


Инв. N подл. | Подпись и дата | Взам. инв. N

| | | |
|---|---|---|
| Н. контр. | Коростелев | |
| ГИП | Коростелев | |
| Рук. гр. Арх. | Астапова | |

1.272.5-8.2.2-11.00.00.00 СБ

Дверной блок ДБ-1 Сборочный чертеж

| Стадия | Масса | Масштаб |
|---|---|---|
| Р | 11,8 | 1:10 |
| Лист | Листов 1 | |

ЦНИИЭП торгово-бытовых зданий и туристских комплексов



Формат А4

| Формат | Зона | Поз. | Обозначение | Наименование | Кол. | Примечание |
|---|---|---|---|---|---|---|
| | | | | | | |
| | | | | | | |
| | | | | Документация | | |
| | | | | | | |
| А4 | | | 1.272.5-8.2.2-11.00.01.00 СБ | Сборочный чертеж | | |
| | | | | | | |
| | | | | Детали | | |
| | | | | | | |
| Б4 | | 1 | 1.272.5-8.2.2-11.00.01.01 | Брусок | | |
| | | | | Пиломатериал | | |
| | | | | хвойных пород | | |
| | | | | ГОСТ 8486-86Е | | |
| | | | | 570 × 60 × 20 | 2 | |
| | | | Переменные данные | для исполнений: | | |
| | | | | 1.272.5-8.2.2-11.00.01.00- | | |
| | | | | Детали | | |
| | | 2 | | Брусок | | |
| | | | | Пиломатериал | | |
| | | | | хвойных пород | | |
| | | | | ГОСТ 8486-86Е | | |
| | | | | 1080 × 60 × 20 | 2 | |
| | | | | 1.272.5-8.2.2-11.00.01.00-01 | | |
| | | | | Детали | | |
| | | 2 | | Брусок | | |
| | | | | Пиломатериал | | |
| | | | | хвойных пород ГОСТ 8486-86Е | | |
| | | | | 539 × 60 × 20 | 2 | |

Инв. № подл. | Подпись и дата | Взам. инв. №

| | | |
|---|---|---|
| Н. контр. | Коростелев | |
| ГИП | Коростелев | |
| Рук. гр. арх. | Астапова | |

1.272.5-8.2.2-11.00.01.00

Рама

| Стадия | Лист | Листов |
|---|---|---|
| Р | | 1 |

ЦНИИЭП торгово-бытовых зданий и туристских комплексов

Формат А4

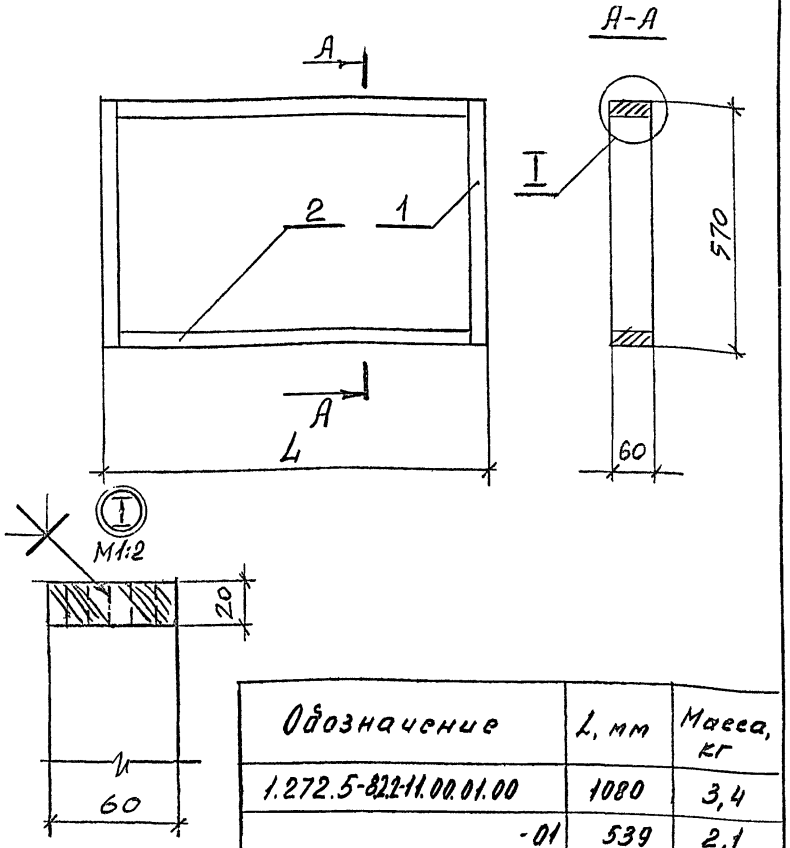


| Обозначение | L, мм | Масса, кг |
|---|---|---|
| 1.272.5-8.2.2-11.00.01.00 | 1080 | 3,4 |
| -01 | 539 | 2,1 |

Инв. № подл. | Подпись и дата | Взам. инв. №

| | | |
|---|---|---|
| Н. контр. | Коростелев | |
| ГИП | Коростелев | |
| Рук. гр. арх. | Астапова | |

1.272.5-8.2.2-11.00.01.00 СБ

Рама
Сборочный чертеж

| Стадия | Масса | Масштаб |
|---|---|---|
| Р | см. тодя. | 1:10 |
| Лист | Листов 1 | |

ЦНИИЭП торгово-бытовых зданий и туристских комплексов



Формат А4

| Формат | Зона | Поз. | Обозначение | Наименование | кол. | Примечание |
|---|---|---|---|---|---|---|
| | | | | | | |
| | | | | Документация | | |
| | | | | | | |
| А4 | | | 1.272.5-8.2.2-11.00.02.00СБ | Сборочный чертеж | | |
| | | | | | | |
| | | | | Детали | | |
| | | | | | | |
| Б4 | | 1 | 1.272.5-8.2.2-11.00.02.01 | Щит | | |
| | | | | Плита древесно- | | |
| | | | | стружечная | | |
| | | | | ГОСТ 10632 -77* | | |
| | | | | 550 х 519 х 19 | 1 | |
| | | | | Рейка | | |
| | | | | Пиломатериал | | |
| | | | | лиственных пород | | |
| | | | | ГОСТ 2695 -83* | | |
| Б4 | | 2 | 1.272.5-8.2.2-11.00.02.02 | 539 х 19 х 10 | 2 | |
| Б4 | | 3 | 1.272.5-8.2.2-11.00.02.03 | 570 х 19 х 10 | 2 | |
| Б4 | | 4 | 1.272.5-8.2.2-11.00.02.04 | Облицовка | | |
| | | | | Шпон строганый | | |
| | | | | ГОСТ 2977-82 | | |
| | | | | 570 х 539 х 1,0 | 2 | |

Инв.№ подл. | Подпись и дата | Взам.инв.№

| | | |
|---|---|---|
| Н.контр. | Коростелев | |
| ГИП | Коростелев | |
| Рук.гр.арх. | Астапова | |

1.272.5-8.2.2-11.00.02.00

Дверка

| Стадия | Лист | Листов |
|---|---|---|
| Р | | 1 |

ЦНИИЭП торгово-бытовых зданий и туристских комплексов

Формат А4



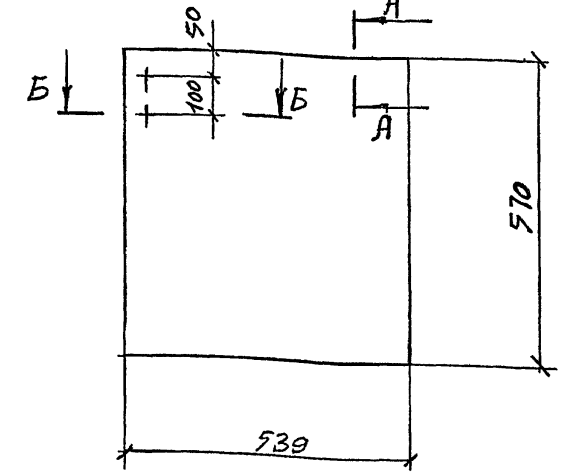


Б-Б
М1:1

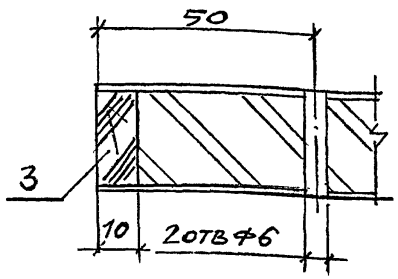


А-А
М1:1

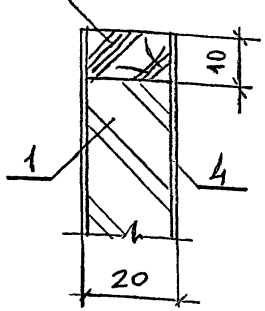


Инв.№ подл. | Подпись и дата | Взам.инв.№

| | | |
|---|---|---|
| Н.контр. | Коростелев | |
| ГИП | Коростелев | |
| Рук.гр.арх. | Астапова | |

1.272.5-8.2.2-11.00.02.00СБ

Дверка
Сборочный чертеж

| Стадия | Масса | Масштаб |
|---|---|---|
| Р | 4,2 | 1:5 |
| Лист | Листов 1 | |

ЦНИИЭП торгово-бытовых зданий и туристских комплексов



Формат А4

| Формат | Зона | Поз. | Обозначение | Наименование | кол. | Примечание |
|---|---|---|---|---|---|---|
| | | | | Документация | | |
| А4 | | | 1.272.5-8.2.2-12.00.00.00СБ | Сборочный чертеж | | |
| | | | | Сборочные единицы | | |
| А4 | | 1 | 1.272.5-8.2.2-11.00.01.00-01 | Рама | 1 | |
| А4 | | 2 | 1.272.5-8.2.2-11.00.02.00 | Дверка | 1 | |
| | | | | Прочие изделия | | |
| | | 3 | | Петля 3.12.А | 2 | |
| | | 4 | | Ручка 1.15.Д | 1 | |
| | | 5 | | Замок 8.8-А | 1 | |
| | | 6 | | Ключевина 8.6-Б | 1 | |

Взам. инв. N | Подпись и дата | Инв. N подл.

| | | | |
|---|---|---|---|
| Н. контр. | Коростелев | | |
| ГИП | Коростелев | | |
| Рук. гр. арх. | Астапова | | |

1.272.5-8.2.2-12.00.00.00

Дверной блок ДБ-2

| Стадия | Лист | Листов |
|---|---|---|
| Р | | 1 |

ЦНИИЭП торгово-бытовых зданий и туристских комплексов

Формат А4

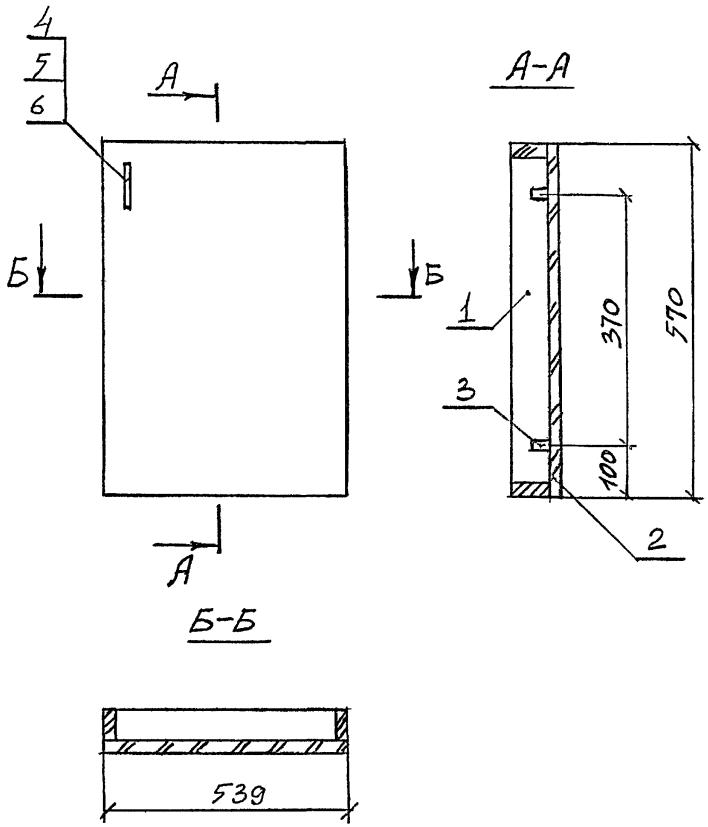


Взам. инв. N | Подпись и дата | Инв. N подл.

| | | | |
|---|---|---|---|
| Н. контр. | Коростелев | | |
| ГИП | Коростелев | | |
| Рук. гр. арх. | Астапова | | |

1.272.5-8.2.2-12.00.00.00СБ

Дверной блок ДБ-2 Сборочный чертеж

| Стадия | Масса | Масштаб |
|---|---|---|
| Р | 6,3 | 1:10 |
| Лист | Листов 1 | |

ЦНИИЭП торгово-бытовых зданий и туристских комплексов



Формат А4

| Формат | Зона | Поз. | Обозначение | Наименование | кол. | Примечание |
|---|---|---|---|---|---|---|
| | | | | | | |
| | | | | | | |
| | | | | Документация | | |
| | | | | | | |
| А4 | | | 1.272.5-8.2.2-13.00.00.00СБ | Сборочный чертеж | | |
| | | | | | | |
| | | | | | | |
| | | | | Детали | | |
| | | | | | | |
| Б4 | | 1 | 1.272.5-8.2.2-13.00.00.01 | Щит | | |
| | | | | Плита древесно- | | |
| | | | | стружечная | | |
| | | | | ГОСТ 10632-77* | | |
| | | | | 554 × 420 × 19 | 1 | |
| Б4 | | 2 | 1.272.5-8.2.2-13.00.00.02 | Облицовка | | |
| | | | | Шпон строганый | | |
| | | | | ГОСТ 2977-82 | | |
| | | | | 554 × 420 × 1,0 | 2 | |

Взам. инв. N | Подпись и дата | Инв. N подл.

| | | | |
|---|---|---|---|
| Н. контр. | Коростелев | | |
| ГИП | Коростелев | | |
| Рук. гр. арх. | Астапова | | |

1.272.5-8.2.2-13.00.00.00

Щит боковой ЩБ-1

| Стадия | Лист | Листов |
|---|---|---|
| Р | | 1 |

ЦНИИЭП торгово-бытовых зданий и туристских комплексов

Формат А4

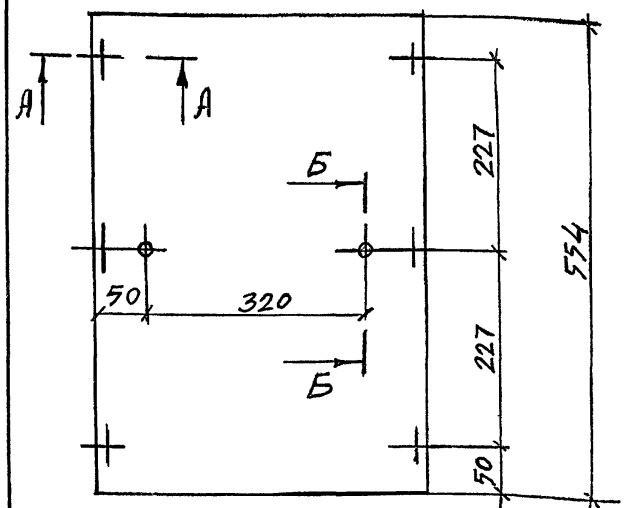


А-А
М1:1

Б-Б
М1:1

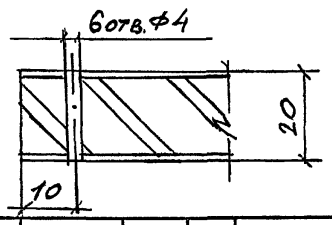


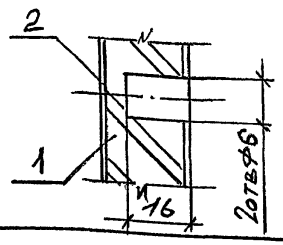


Взам. инв. N | Подпись и дата | Инв. N подл.

| | | | |
|---|---|---|---|
| Н. контр. | Коростелев | | |
| ГИП | Коростелев | | |
| Рук. гр. арх. | Астапова | | |

1.272.5-8.2.2-13.00.00.00СБ

Щит боковой ЩБ-1 Сборочный чертеж

| Стадия | Масса | Масштаб |
|---|---|---|
| Р | 3,1 | 1:5 |
| Лист | Листов 1 | |

ЦНИИЭП торгово-бытовых зданий и туристских комплексов



Формат А4

| Формат | Зона | Поз. | Обозначение | Наименование | Кол. | Примечание |
|---|---|---|---|---|---|---|
| | | | | | | |
| | | | | | | |
| | | | | Документация | | |
| | | | | | | |
| А4 | | | 1.272.5-8.22-14.00.00.00 СБ | Сборочный чертеж | | |
| | | | | | | |
| | | | | Сборочные единицы | | |
| | | | | | | |
| Б4 | | 1 | 1.272.5-8.22-14.00.01.00 | Щит | 2 | |
| Б4 | | 2 | 1.272.5-8.22-14.00.02.00 | Щит | 2 | |
| Б4 | | 3 | 1.272.5-8.22-14.00.03.00 | Щит | 1 | |
| А4 | | 4 | 1.272.5-8.22-14.00.04.00 | Крышка | 1 | |

Инв. № подл. | Подпись и дата | Взам. инв. №

| | | | |
|---|---|---|---|
| Н. контр. | Коростелев | | |
| ГИП | Коростелев | | |
| Рук. гр. АПХ | Астапова | | |

1.272.5-8.22-14.00.00.00

Секция С-3

| Стадия | Лист | Листов |
|---|---|---|
| Р | | 1 |

ЦНИИЭП торгово-бытовых зданий и туристских комплексов

Формат А4



| Формат | Зона | Поз. | Обозначение | Наименование | Кол. | Примечание |
|---|---|---|---|---|---|---|
| | | | | | | |
| | | | | Документация | | |
| | | | | | | |
| А4 | | | 1.272.5-8.22-15.00.00.00 СБ | Сборочный чертеж | | |
| | | | | | | |
| | | | | Сборочные единицы | | |
| | | | | | | |
| Б4 | | 1 | 1.272.5-8.22-15.00.01.00 | Щит | 2 | |
| Б4 | | 2 | 1.272.5-8. 15.00.02.00 | Щит | 1 | |
| | | | | | | |
| | | | | Детали | | |
| Б4 | | 3 | 1.272.5-8.22-15.00.00.01 | Щит | | |
| | | | | Плита древесно-стружечная | | |
| | | | | ГОСТ 10632-77* | | |
| | | | | 550 × 300 × 19 | 1 | |
| | | | | Брусок | | |
| | | | | Пиломатериал хвойных пород ГОСТ 8486-86Е | | |
| Б4 | | 4 | 1.272.5-8.22-15.00.00.02 | 75 × 30 × 550 | 1 | |
| Б4 | | 5 | 1.272.5-8.22-15.00.00.03 | 50 × 30 × 550 | 1 | |
| Б4 | | 6 | 1.272.5-8.22-15.00.00.04 | 25 × 10 × 550 | 1 | |
| Б4 | | 7 | 1.272.5-8.22-15.00.00.05 | Покрытие | | |
| | | | | Линолеум | | |
| | | | | ГОСТ 14632-79 | | |
| | | | | 550 × 300 | 1 | |

Инв. № подл. | Подпись и дата | Взам. инв. №

| | | | |
|---|---|---|---|
| Н. контр. | Коростелев | | |
| ГИП | Коростелев | | |
| Рук. гр. АПХ | Астапова | | |

1.272.5-8.22-15.00.00.00

Секция С-4

| Стадия | Лист | Листов |
|---|---|---|
| Р | | 1 |

ЦНИИЭП торгово-бытовых зданий и туристских комплексов



Формат А4

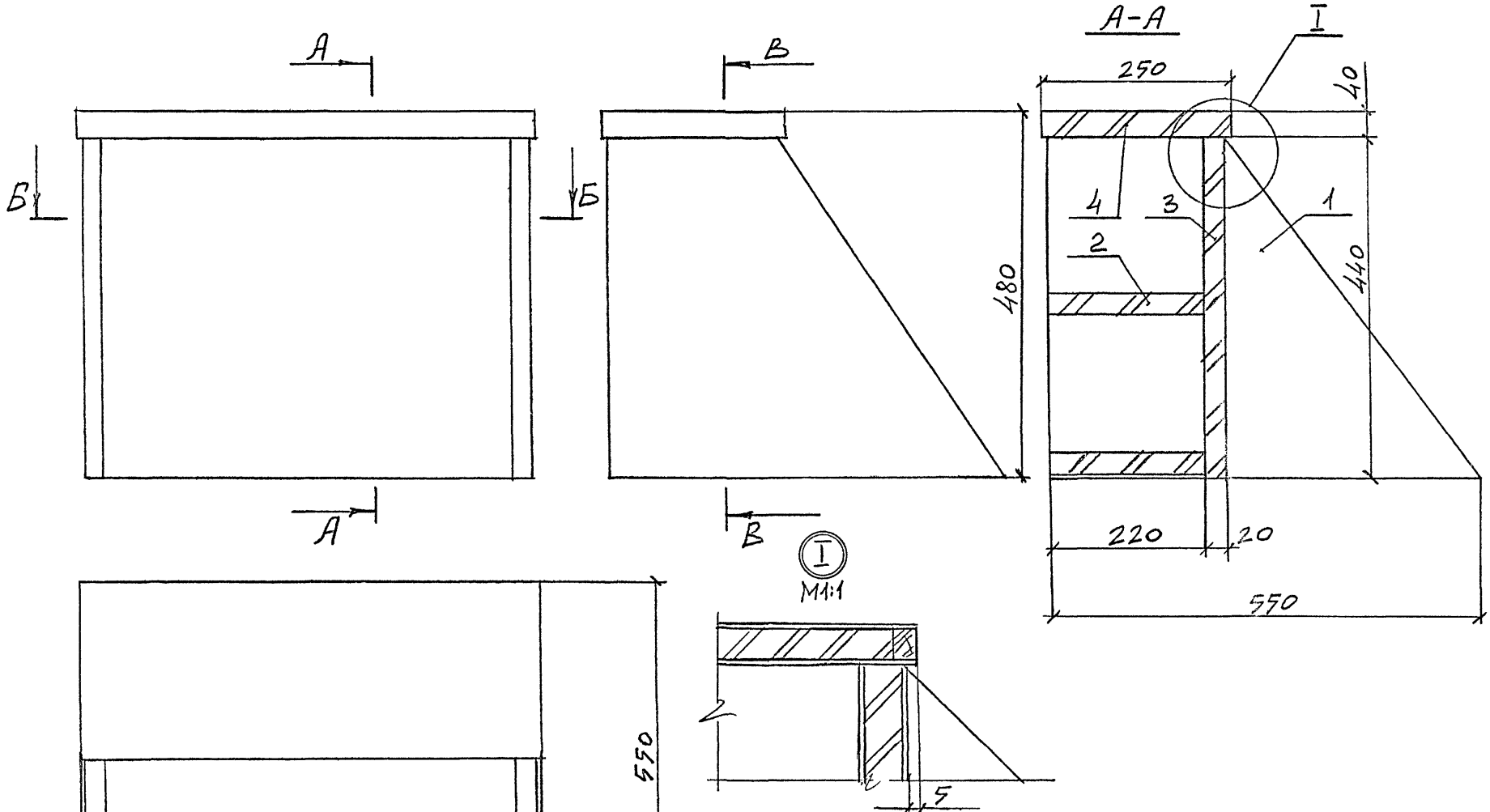


| | | |
|---|---|---|
| Инв. № подл. | Подпись и дата | Взам. инв. № |

| | | |
|---|---|---|
| Рук. маст. | Губаревич | |
| Гл. инж. м. | Станулевич | |
| Н. контр. | Коростелев | |
| ГИП | Коростелев | |
| Рук. гр. арх. | Астапова | |

1.272.5-8.2.2-14.00.00.00 СБ

Секция С-3
Сборочный чертеж

| Стадия | Масса | Масштаб |
|---|---|---|
| Р | 16,8 | 1:5 |
| Лист 1 | Листов 2 | |

ЦНИИЭП торгово-бытовых зданий и туристских комплексов

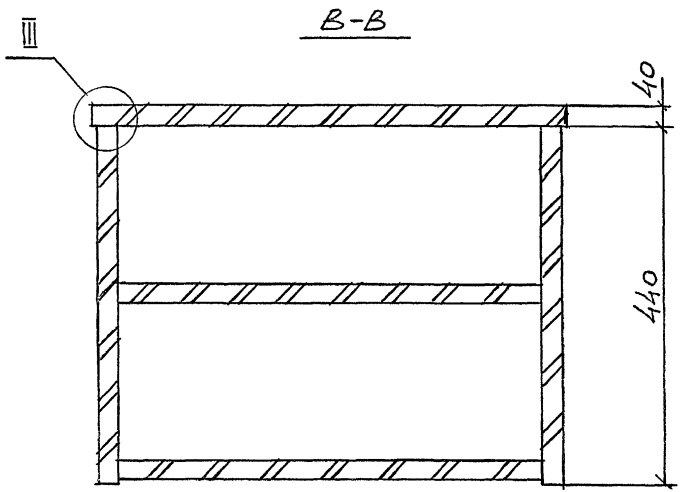


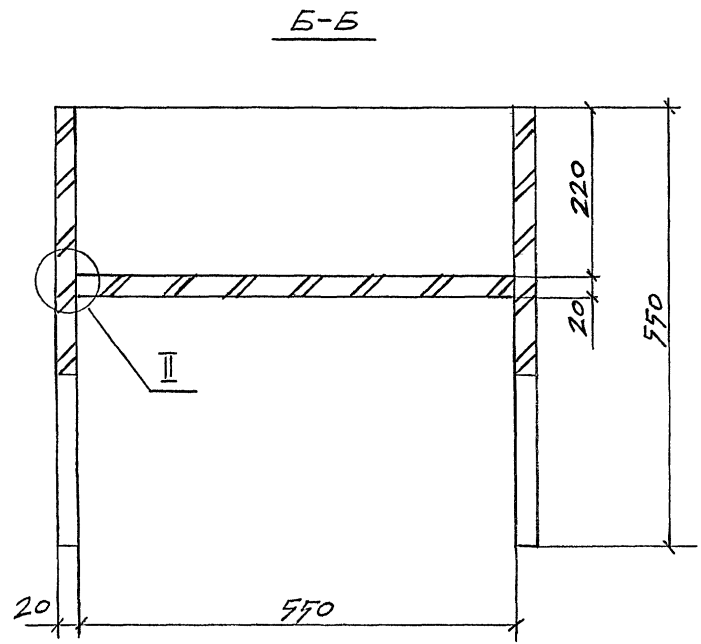


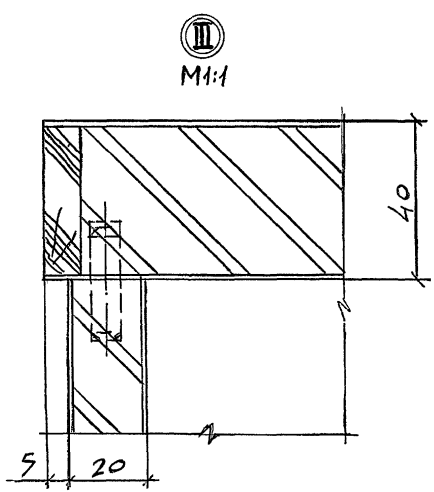


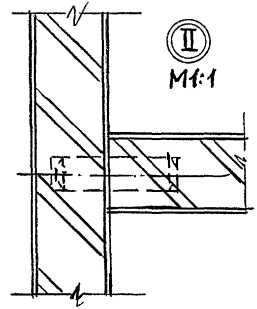


| Инв. N подл. | Подпись и дата | Взам. инв. N |
|---|---|---|
| | | |

| 1.272.5-8.2.2 – 14.00.00.00 СБ | Лист 2 |
|---|---|

| Формат | Зона | Поз. | Обозначение | Наименование | кол. | Примечание |
|---|---|---|---|---|---|---|
| | | | | | | |
| | | | | Документация | | |
| | | | | | | |
| А4 | | | 1.272.5-8.2.2-14.00.00.00 СБ | Сборочный чертеж | | |
| | | | | | | |
| | | | | Детали | | |
| Б4 | | 1 | 1.272.5-8.2.2-14.00.01.01 | Основа | | |
| | | | | Плита древесно- | | |
| | | | | стружечная | | |
| | | | | ГОСТ 10632-77* | | |
| | | | | 540 × 440 × 19 | 1 | |
| | | | | Рейка | | |
| | | | | Пиломатериал лиственных | | |
| | | | | пород | | |
| | | | | ГОСТ 2695-83* | | |
| Б4 | | 2 | 1.272.5-8.2.2-14.00.01.02 | 440 × 19 × 10 | 1 | |
| Б4 | | 3 | 1.272.5-8.2.2-14.00.01.03 | 560 × 19 × 10 | 1 | |
| Б4 | | 4 | 1.272.5-8.2.2-14.00.01.04 | Облицовка | | |
| | | | | Пластик | | |
| | | | | бумажнослоистый | | |
| | | | | ГОСТ 9590-76* | | |
| | | | | 550 × 440 × 1 | 2 | |
| | | 5 | 1.272.5-8.2.2-00.00.00.01 | Шкант | | |
| | | | | Пиломатериал | | |
| | | | | лиственных пород | | |
| | | | | ГОСТ 2695-83* | | |
| | | | | 8 × 30 | 2 | |

Взам. инв. N | Подпись и дата | Инв. N подл.

| | | |
|---|---|---|
| | 1.272.5-8.2.2-14.00.01.00 | |
| Щит | Стадия: Р | Лист | Листов: 1 |
| Н. контр. Коростелев | ЦНИИЭП торгово-бытовых зданий и туристских комплексов | |
| ГИП Коростелев | | |
| Рук. гр. арх. Астапова | | |

Формат А4

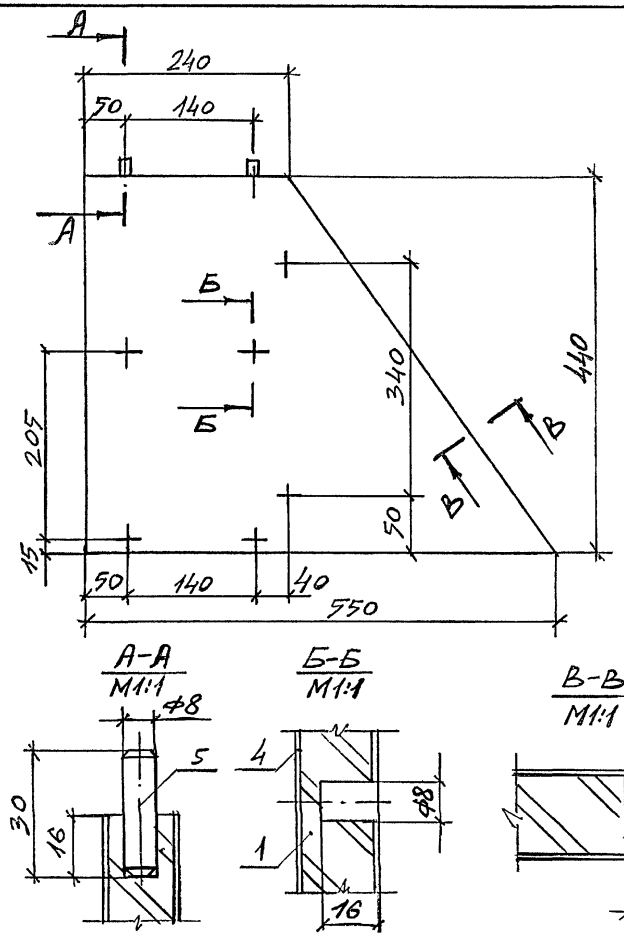


Взам. инв. N | Подпись и дата | Инв. N подл.

| | | |
|---|---|---|
| | 1.272.5-8.2.2-14.00.01.00 СБ | |
| Щит | Стадия: Р | Масса: 2,4 | Масштаб: 1:5 |
| Сборочный чертеж | Лист | Листов: 1 |
| Н. контр. Коростелев | ЦНИИЭП торгово-бытовых зданий и туристских комплексов | |
| ГИП Коростелев | | |
| Рук. гр. арх. Астапова | | |



Формат А4

| Формат | Зона | Поз. | Обозначение | Наименование | кол. | Примечание |
|---|---|---|---|---|---|---|
| | | | | | | |
| | | | | *Документация* | | |
| | | | | | | |
| А4 | | | 1.272.5-8.2.2-14.00.02.00 СБ | Сборочный чертеж | | |
| | | | | | | |
| | | | | *Детали* | | |
| | | | | | | |
| Б4 | | 1 | 1.272.5-8.2.2-14.00.02.01 | Основа | | |
| | | | | Плита древесно- | | |
| | | | | стружечная | | |
| | | | | ГОСТ 10632 -77* | | |
| | | | | 550 × 210 × 19 | 1 | |
| Б4 | | 2 | 1.272.5-8.2.2-14.00.02.02 | Рейка | | |
| | | | | Пиломатериал | | |
| | | | | лиственных пород | | |
| | | | | ГОСТ 2695 -83* | | |
| | | | | 550 × 19 × 10 | 1 | |
| Б4 | | 3 | 1.272.5-8.2.2-14.00.02.03 | Облицовка | | |
| | | | | Пластик | | |
| | | | | бумажнослоистый | | |
| | | | | ГОСТ 9590-76* | | |
| | | | | 550 × 220 × 1 | 2 | |
| Б4 | | 4 | 1.272.5-8.2.2-00.00.00.01 | Шкант | | |
| | | | | Пиломатериал | | |
| | | | | лиственных пород | | |
| | | | | ГОСТ 2695-83* | | |
| | | | | 8 × 30 | | |

Инв. № подл. | Подпись и дата | Взам. инв. №

1.272.5-8.2.2-14.00.02.00

Щит

| Стадия | Лист | Листов |
|---|---|---|
| Р | | 1 |

ЦНИИЭП торгово-бытовых зданий и туристских комплексов

| | | |
|---|---|---|
| Н.контр. | Коростелев | |
| ГИП | Коростелев | |
| Рук.гр.арх. | Астапова | |

Формат А4

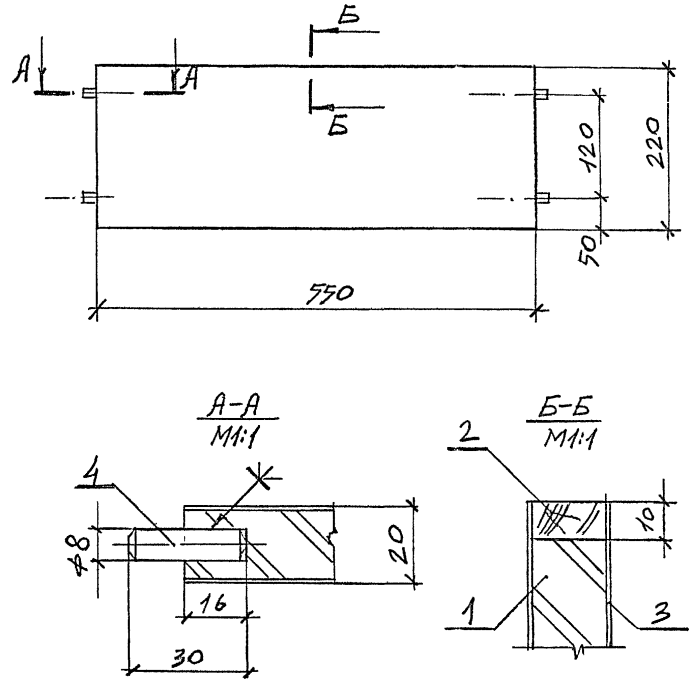


Инв. № подл. | Подпись и дата | Взам. инв. №

1.272.5-8.2.2-14.00.02.00 СБ

Щит
Сборочный чертеж

| Стадия | Масса | Масштаб |
|---|---|---|
| Р | 2,4 | 1:5 |
| Лист | Листов 1 | |

ЦНИИЭП торгово-бытовых зданий и туристских комплексов

| | | |
|---|---|---|
| Н.контр. | Коростелев | |
| ГИП | Коростелев | |
| Рук.гр.арх. | Астапова | |



Формат А4

| Формат | Зона | Поз. | Обозначение | Наименование | Кол. | Примечание |
|---|---|---|---|---|---|---|
| | | | | | | |
| | | | | Документация | | |
| | | | | | | |
| А4 | | | 1.272.5-8.2.2-14.00.03.00СБ | Сборочный чертеж | | |
| | | | | | | |
| | | | | Детали | | |
| | | | | | | |
| Б4 | | 1 | 1.272.5-8.2.2-14.00.03.01 | Основа | | |
| | | | | Плита древесно- | | |
| | | | | стружечная | | |
| | | | | ГОСТ 10632-77* | | |
| | | | | 550×440×19 | 1 | |
| Б4 | | 2 | 1.272.5-8.2.2-14.00.03.02 | Облицовка | | |
| | | | | Пластик бумажно- | | |
| | | | | слоистый | | |
| | | | | ГОСТ 9590-76* | | |
| | | | | 550×440×1 | 2 | |
| Б4 | | 3 | 1.272.5-8.2.2-00.00.00.01 | Шкант | | |
| | | | | Пиломатериал | | |
| | | | | лиственных пород | | |
| | | | | ГОСТ 2695-83* | | |
| | | | | 30×ф8 | 6 | |

Взам. инв. № | Подпись и дата | Инв. № подл.

| | | | |
|---|---|---|---|
| | | 1.272.5-8.2.2-14.00.03.00 | |
| Н. контр. | Коростелев | Щит | Стадия: Р; Лист: 1; Листов: 1 |
| ГИП | Коростелев | | ЦНИИЭП торгово-бытовых зданий и туристских комплексов |
| Рук. гр. АРХ. | Астапова | | |

Формат А4

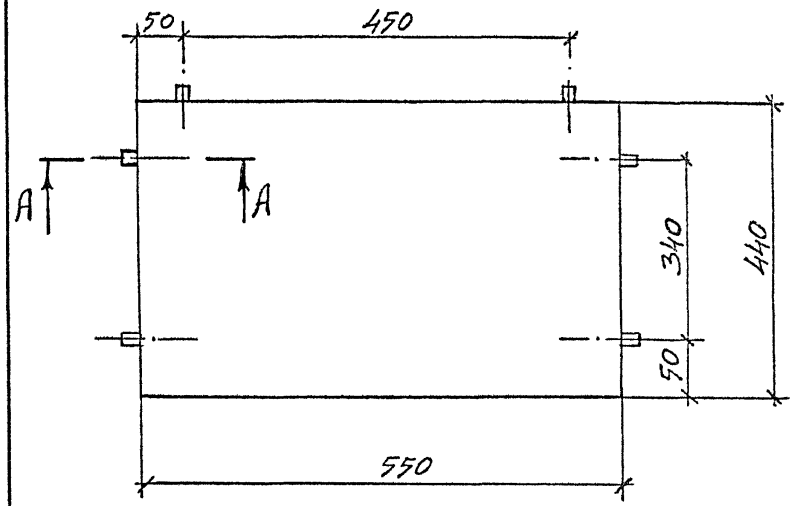


А-А
М1:1

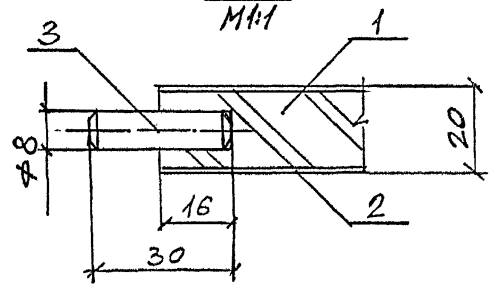


Взам. инв. № | Подпись и дата | Инв. № подл.

| | | | |
|---|---|---|---|
| | | 1.272.5-8.2.2-14.00.03.00СБ | |
| Н. контр. | Коростелев | Щит Сборочный чертеж | Стадия: Р; Масса: 3,1; Масштаб: 1:5 |
| ГИП | Коростелев | | Лист; Листов 1 |
| Рук. гр. АРХ. | Астапова | | ЦНИИЭП торгово-бытовых зданий и туристских комплексов |



Формат А4

| Формат | Зона | Поз. | Обозначение | Наименование | кол. | Примечание |
|---|---|---|---|---|---|---|
| | | | | | | |
| | | | | Документация | | |
| | | | | | | |
| А4 | | | 1.272.5-8.2.2-14.00.04.00 СБ | Сборочный чертеж | | |
| | | | | | | |
| | | | | Детали | | |
| | | | | | | |
| Б4 | | 1 | 1.272.5-8.2.2-14.00.04.01 | Основа | | |
| | | | | Плита древесно- | | |
| | | | | стружечная | | |
| | | | | ГОСТ 10632-77* | | |
| | | | | 580 × 230 × 40 | 1 | |
| | | | | Рейка | | |
| | | | | Пиломатериал | | |
| | | | | лиственных пород | | |
| | | | | ГОСТ 2695-83* | | |
| Б4 | | 2 | 1.272.5-8.2.2-14.00.04.02 | 600 × 40 × 10 | 2 | |
| Б4 | | 3 | 1.272.5-8.2.2-14.00.04.03 | 250 × 40 × 10 | 3 | |
| Б4 | | 4 | 1.272.5-8.2.2-14.00.04.04 | Облицовка | | |
| | | | | Пластик | | |
| | | | | бумажнослоистый | | |
| | | | | ГОСТ 9590-76* | | |
| | | | | 600 × 250 × 1 | 2 | |

Инв. № подл. | Подпись и дата | Взам. инв. №

1.272.5-8.2.2-14.00.04.00

Крышка

| Стадия | Лист | Листов |
|---|---|---|
| Р | | 1 |

| | | |
|---|---|---|
| Н. контр. | Коростелев | |
| ГИП | Коростелев | |
| Рук. гр. арх. | Астапова | |

ЦНИИЭП торгово-бытовых зданий и туристских комплексов

Формат А4

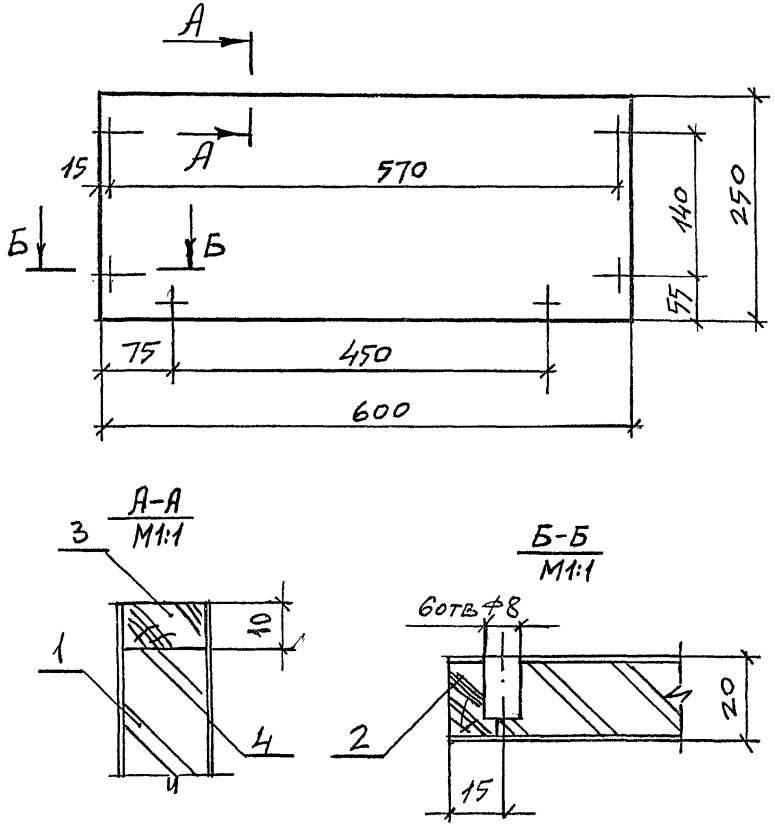


Инв. № подл. | Подпись и дата | Взам. инв. №

1.272.5-8.2.2-14.00.04.00 СБ

Крышка
Сборочный чертеж

| Стадия | Масса | Масштаб |
|---|---|---|
| Р | 4,1 | 1:5 |
| Лист | Листов 1 | |

| | | |
|---|---|---|
| Н. контр. | Коростелев | |
| ГИП | Коростелев | |
| Рук. гр. арх. | Астапова | |

ЦНИИЭП торгово-бытовых зданий и туристских комплексов



Формат А4

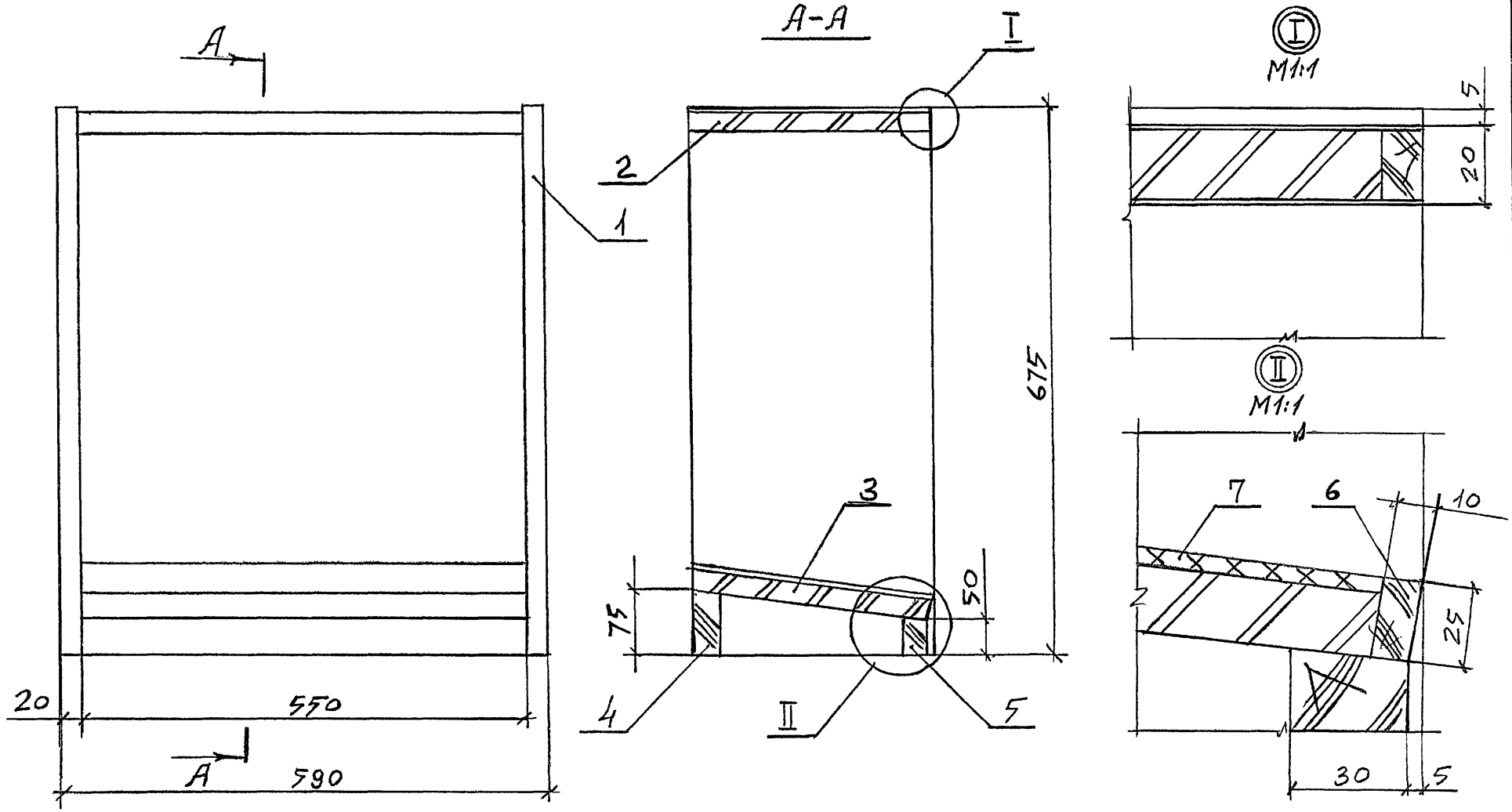


| | | |
|---|---|---|
| Рук. маст. | Губаревич | |
| Гл. инж. м. | Станулевич | |
| Н. контр. | Коростелев | |
| ГИП | Коростелев | |
| Рук. гр. Арх. | Астапова | |

1.272.5-8.2.2-15.00.00.00СБ

Секция С-4
Сборочный чертеж

| Стадия | Масса | Масштаб |
|---|---|---|
| Р | 7,8 | 1:5 |
| Лист | Листов 1 | |

ЦНИИЭП торгово-бытовых зданий и туристских комплексов

Инв. N подл. | Подпись и дата | Взам. инв. N

| Формат | Зона | Поз. | Обозначение | Наименование | Кол. | Примечание |
|---|---|---|---|---|---|---|
| | | | | | | |
| | | | | | | |
| | | | | Документация | | |
| | | | | | | |
| А4 | | | 1.272.5-8.2.2-15.00.01.00 СБ | Сборочный чертеж | | |
| | | | | | | |
| | | | | Детали | | |
| | | | | | | |
| Б4 | | 1 | 1.272.5-8.2.2-15.00.01.01 | Основа | | |
| | | | | Плита древесно- | | |
| | | | | стружечная | | |
| | | | | ГОСТ 10632-77* | | |
| | | | | 675 × 290 × 19 | 1 | |
| Б4 | | 2 | 1.272.5-8.2.2-15.00.01.02 | Рейка | | |
| | | | | Пиломатериал | | |
| | | | | лиственных пород | | |
| | | | | ГОСТ 2695-83* | | |
| | | | | 675 × 19 × 10 | 1 | |
| Б4 | | 3 | 1.272.5-8.2.2-15.00.01.03 | Облицовка | | |
| | | | | Пластик | | |
| | | | | бумажнослоистый | | |
| | | | | ГОСТ 9590-76* | | |
| | | | | 675 × 300 × 1 | 2 | |

Взам. инв. N | Подпись и дата | Инв. N подл.

| | | | |
|---|---|---|---|
| Н. контр. | Коростелев | | |
| ГИП | Коростелев | | |
| Рук. гр. арх. | Астапова | | |

1.272.5-8.2.2-15.00.01.00

Щит

| Стадия | Лист | Листов |
|---|---|---|
| Р | | 1 |

ЦНИИЭП торгово-бытовых зданий и туристских комплексов

Формат А4



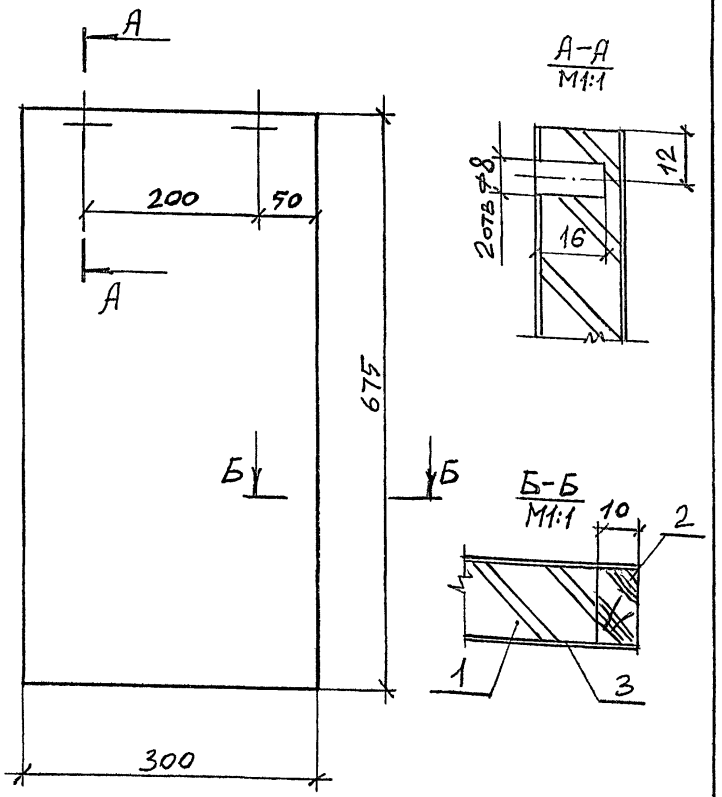


Взам. инв. N | Подпись и дата | Инв. N подл.

| | | | |
|---|---|---|---|
| Н. контр. | Коростелев | | |
| ГИП | Коростелев | | |
| Рук. гр. арх. | Астапова | | |

1.272.5-8.2.2-15.00.01.00 СБ

Щит
Сборочный чертеж

| Стадия | Масса | Масштаб |
|---|---|---|
| Р | 2,4 | 1:5 |
| Лист | Листов 1 | |

ЦНИИЭП торгово-бытовых зданий и туристских комплексов



Формат А4

| Формат | Зона | Поз. | Обозначение | Наименование | кол. | Примечание |
|---|---|---|---|---|---|---|
| | | | | | | |
| | | | | Документация | | |
| | | | | | | |
| А4 | | | 1.272.5-8.2.2-15.00.02.00 СБ | Сборочный чертеж | | |
| | | | | | | |
| | | | | Детали | | |
| | | | | | | |
| Б4 | | 1 | 1.272.5-8.2.2-15.00.02.01 | Основа | | |
| | | | | Плита древесно- | | |
| | | | | стружечная | | |
| | | | | ГОСТ 10632-77* | | |
| | | | | 550 × 290 × 19 | 1 | |
| Б4 | | 2 | 1.272.5-8.2.2-15.00.02.02 | Рейка | | |
| | | | | Пиломатериал | | |
| | | | | лиственных пород | | |
| | | | | ГОСТ 2695-83* | | |
| | | | | 550 × 19 × 10 | 1 | |
| Б4 | | 3 | 1.272.5-8.2.2-00.00.00.01 | Пиломатериал | | |
| | | | | лиственных пород | | |
| | | | | ГОСТ 2695-83* | | |
| | | | | 8 × 30 | 4 | |

| | | | |
|---|---|---|---|
| Н.контр. | Коростелев | | |
| ГИП | Коростелев | | |
| Рук.гр.арх. | Астапова | | |

1.272.5-8.2.2-15.00.02.00

Щит

| Стадия | Лист | Листов |
|---|---|---|
| Р | | 1 |

ЦНИИЭП торгово-бытовых зданий и туристских комплексов

Инв.№ подл. | Подпись и дата | Взам.инв.№

Формат А4

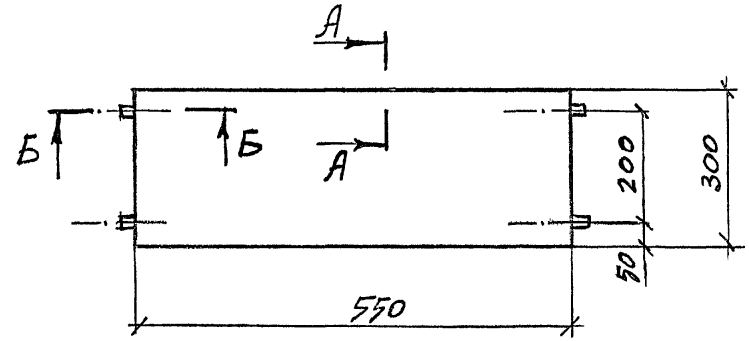


Б-Б
М1:1

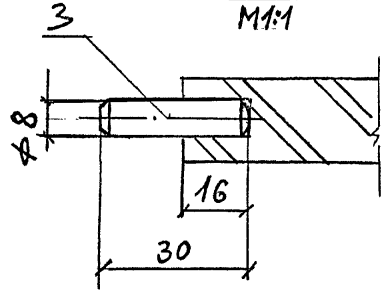


А-А
М1:1

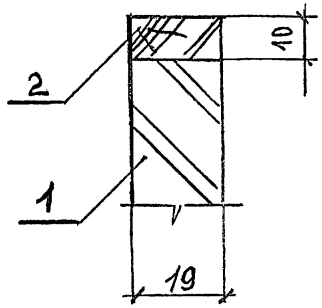


| | | | |
|---|---|---|---|
| Н.контр. | Коростелев | | |
| ГИП | Коростелев | | |
| Рук.гр.арх. | Астапова | | |

1.272.5-8.2.2-15.00.02.00 СБ

Щит
Сборочный чертеж

| Стадия | Масса | Масштаб |
|---|---|---|
| Р | 1,4 | 1:5 |
| Лист | Листов 1 | |

ЦНИИЭП торгово-бытовых зданий и туристских комплексов

Инв.№ подл. | Подпись и дата | Взам.инв.№

| Формат | Зона | Поз. | Обозначение | Наименование | Кол. | Примечание |
|---|---|---|---|---|---|---|
| | | | | Документация | | |
| | | | | | | |
| А4 | | | 1.272.5-8.2.2-16.00.00.00СБ | Сборочный чертеж | | |
| | | | | | | |
| | | | | Детали | | |
| Б4 | | 1 | 1.272.5-8.2.2-16.00.00.01 | Основа | | |
| | | | | Плита древесно- | | |
| | | | | стружечная | | |
| | | | | ГОСТ 10632-77* | | |
| | | | | 1200 × 798 × 19 | 1 | |
| | | | | Брусок | | |
| | | | | Пиломатериал | | |
| | | | | хвойных пород | | |
| | | | | ГОСТ 8486-86Е | | |
| Б4 | | 2 | 1.272.5-8.2.2-16.00.00.02 | 1200 × 60 × 20 | 2 | |
| Б4 | | 3 | 1.272.5-8.2.2-16.00.00.03 | 798 × 60 × 20 | 2 | |
| Б4 | | 4 | 1.272.5-8.2.2-16.00.00.04 | Облицовка | | |
| | | | | Шпон лущеный | | |
| | | | | ГОСТ 99-75* | | |
| | | | | 1200 × 800 × 1 | 1 | |
| | | | | Облицовка | | |
| | | | | Пластик бумажно- | | |
| | | | | слоистый | | |
| | | | | ГОСТ 9590-76* | | |
| Б4 | | 5 | | 1200 × 800 × 1 | 1 | |
| Б4 | | 6 | | 1200 × 40 × 1 | 2 | |

Инв.№ подл. | Подпись и дата | Взам.инв.№

1.272.5-8.2.2-16.00.00.00

Крышка К-3

| | | | Стадия | Лист | Листов |
|---|---|---|---|---|---|
| Н.контр. | Коростелев | | Р | | 1 |
| ГИП | Коростелев | | ЦНИИЭП торгово-бытовых зданий и туристских комплексов | | |
| Рук.гр.арх. | Астапова | | | | |

Формат А4

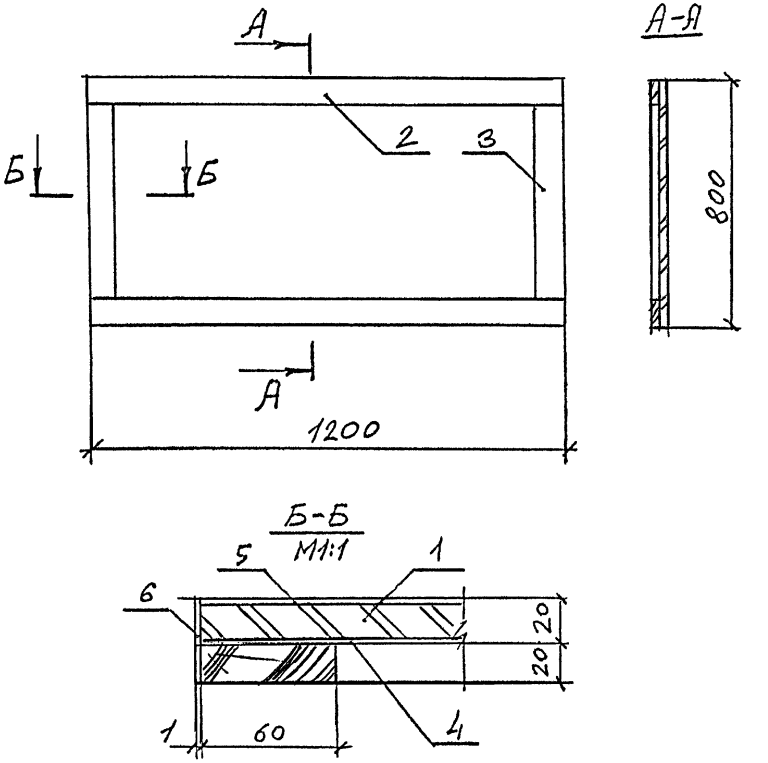


Инв.№ подл. | Подпись и дата | Взам.инв.№

1.272.5-8.2.2-16.00.00.00СБ

Крышка К-3
Сборочный чертеж

| Стадия | Масса | Масштаб |
|---|---|---|
| Р | 17,2 | 1:10 |
| Лист | Листов 1 | |

| | | | |
|---|---|---|---|
| Н.контр. | Коростелев | | ЦНИИЭП торгово-бытовых зданий и туристских комплексов |
| ГИП | Коростелев | | |
| Рук.гр.арх. | Астапова | | |

| Формат | Зона | Поз. | Обозначение | Наименование | Кол. | Примечание |
|---|---|---|---|---|---|---|
| | | | | Документация | | |
| А4 | | | 1.272.5-8.2.2-17.00.00.00 СБ | Сборочный чертеж | | |
| | | | | Детали | | |
| Б4 | | 1 | 1.272.5-8.2.2-17.00.00.01 | Основа | | |
| | | | | Плита древесно- | | |
| | | | | стружечная | | |
| | | | | ГОСТ 10632-77* | | |
| | | | | 649 × 798 × 19 | 1 | |
| | | | | Брусок | | |
| | | | | Пиломатериал | | |
| | | | | хвойных пород | | |
| | | | | ГОСТ 8486-86Е | | |
| Б4 | | 2 | 1.272.5-8.2.2-17.00.00.02 | 649 × 60 × 20 | 2 | |
| Б4 | | 3 | 1.272.5-8.2.2-17.00.00.03 | 798 × 60 × 20 | 2 | |
| Б4 | | 4 | 1.272.5-8.2.2-17.00.00.04 | Облицовка | | |
| | | | | Шпон лущеный | | |
| | | | | ГОСТ 99-75* | | |
| | | | | 650 × 800 × 1 | 1 | |
| | | | | Облицовка | | |
| | | | | Пластик бумажно- | | |
| | | | | слоистый | | |
| | | | | ГОСТ 9590-76* | | |
| Б4 | | 5 | 1.272.5-8.2.2-17.00.00.05 | 650 × 800 × 1 | | |
| Б4 | | 6 | 1.272.5-8.2.2-17.00.00.06 | 800 × 40 × 1 | | |
| Б4 | | 7 | 1.272.5-8.2.2-17.00.00.07 | 650 × 40 × 1 | | |

Инв. № подл. | Подпись и дата | Взам. инв. №

1.272.5-8.2.2-17.00.00.00

Крышка К-4

| | | | |
|---|---|---|---|
| Н. контр. | Коростелев | | |
| ГИП | Коростелев | | |
| Рук. гр. арх. | Астапова | | |

| Стадия | Лист | Листов |
|---|---|---|
| Р | | 1 |

ЦНИИЭП торгово-бытовых зданий и туристских комплексов

Формат А4

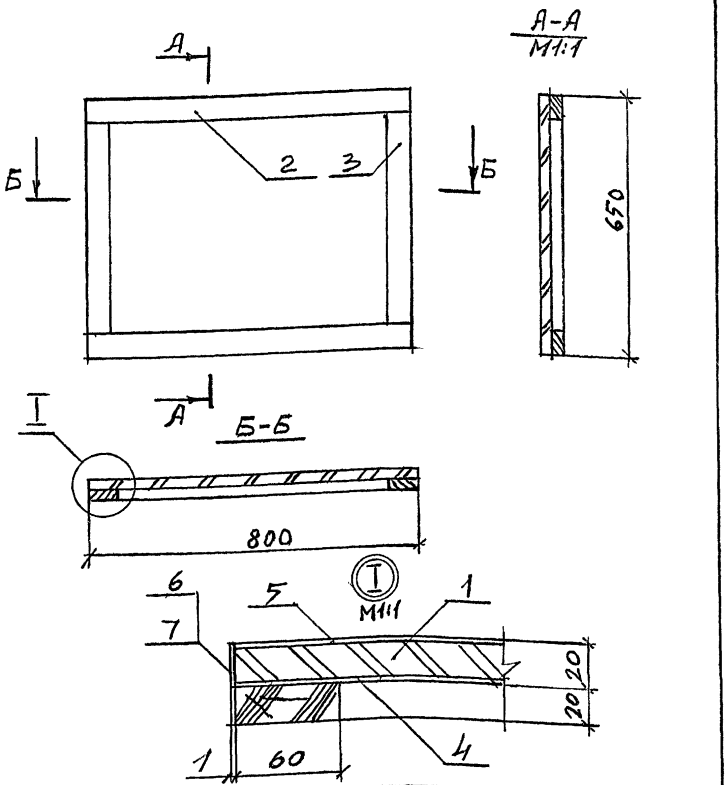


Инв. № подл. | Подпись и дата | Взам. инв. №

1.272.5-8.2.2-17.00.00.00 СБ

Крышка К-4
Сборочный чертеж

| Стадия | Масса | Масштаб |
|---|---|---|
| Р | 9,4 | 1:10 |

| Лист | Листов |
|---|---|
| | 1 |

| | | | |
|---|---|---|---|
| Н. контр. | Коростелев | | |
| ГИП | Коростелев | | |
| Рук. гр. арх. | Астапова | | |

ЦНИИЭП торгово-бытовых зданий и туристских комплексов

| Формат | Зона | Поз. | Обозначение | Наименование | кол. | Примечание |
|---|---|---|---|---|---|---|
| | | | | | | |
| | | | | Документация | | |
| | | | | | | |
| А4 | | | 1.272.5-8.2.2-18.00.00.00 СБ | Сборочный чертеж | | |
| | | | | | | |
| | | | | Детали | | |
| | | | | | | |
| Б4 | | 1 | 1.272.5-8.2.2-18.00.00.01 | Основа | | |
| | | | | Плита древесно- | | |
| | | | | стружечная | | |
| | | | | ГОСТ 10632-77* | | |
| | | | | 1250 × 240 × 19 | 1 | |
| Б4 | | 2 | 1.272.5-8.2.2-18.00.00.02 | Брусок | | |
| | | | | Пиломатериал | | |
| | | | | хвойных пород | | |
| | | | | ГОСТ 8486-86Е | | |
| | | | | 1250 × 25 × 10 | 1 | |
| | | | | | | |
| | | | | | | |
| Б4 | | 3 | | Линолеум | | |
| | | | | ГОСТ 14632-79 | | |
| | | | | 1250 × 240 × 5 | 1 | |

Взам. инв. N | Подпись и дата | Инв. N подл.

1.272.5-8.2.2-18.00.00.00

Полка ПК-1

| Стадия | Лист | Листов |
|---|---|---|
| Р | | 1 |

| | | |
|---|---|---|
| Н. контр. | Коростелев | |
| ГИП | Коростелев | |
| Рук. гр. арх. | Астапова | |

ЦНИИЭП торгово-бытовых зданий и туристских комплексов

Формат А4



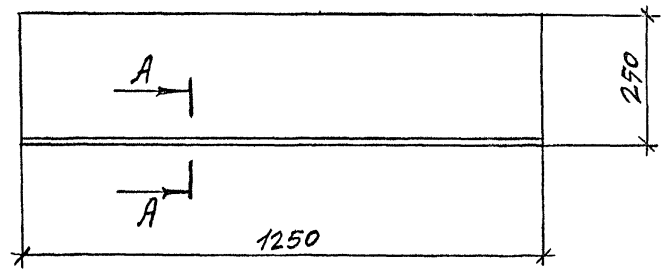


А-А
М1:1

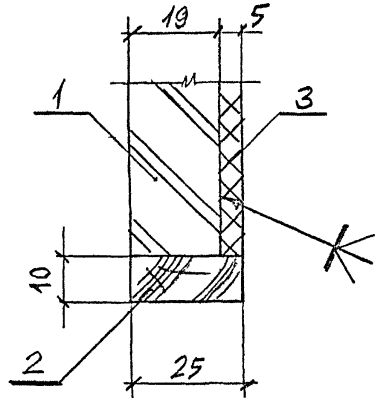


Взам. инв. N | Подпись и дата | Инв. N подл.

1.272.5-8.2.2-18.00.00.00 СБ

Полка ПК-1
Сборочный чертеж

| Стадия | Масса | Масштаб |
|---|---|---|
| Р | 3,1 | 1:10 |
| Лист | Листов 1 | |

| | | |
|---|---|---|
| Н. контр. | Коростелев | |
| ГИП | Коростелев | |
| Рук. гр. Арх. | Астапова | |

ЦНИИЭП торгово-бытовых зданий и туристских комплексов



Формат А4

| Формат | Зона | Поз. | Обозначение | Наименование | кол. | Примечание |
|---|---|---|---|---|---|---|
| | | | | | | |
| | | | | Документация | | |
| | | | | | | |
| А4 | | | 1.272.5-8.2.2-19.00.00.00 СБ | Сборочный чертеж | | |
| | | | | | | |
| | | | | Детали | | |
| | | | | | | |
| Б4 | | 1 | 1.272.5-8.2.2-19.00.00.01 | Основа | | |
| | | | | Плита древесно- | | |
| | | | | стружечная | | |
| | | | | ГОСТ 10632-77* | | |
| | | | | 675 × 250 | 1 | |
| Б4 | | 2 | 1.272.5-8.2.2-19.00.00.02 | Облицовка | | |
| | | | | Пластик бумажно- | | |
| | | | | слоистый | | |
| | | | | ГОСТ 9590-76* | | |
| | | | | 675 × 250 × 1 | 1 | |
| Б4 | | 3 | 1.272.5-8.2.2-19.00.00.03 | Облицовка | | |
| | | | | Шпон лущеный | | |
| | | | | ГОСТ 99-75* | | |
| | | | | 675 × 250 × 1 | 1 | |

Инв. № подл. | Подпись и дата | Взам. инв. №

1.272.5-8.2.2-19.00.00.00

| | | | |
|---|---|---|---|
| Н. контр. | Коростелев | | |
| ГИП | Коростелев | | |
| Рук. гр. арх. | Астапова | | |

Щит ЩП-1

| Стадия | Лист | Листов |
|---|---|---|
| Р | | 1 |

ЦНИИЭП торгово-бытовых зданий и туристских комплексов

Формат А4

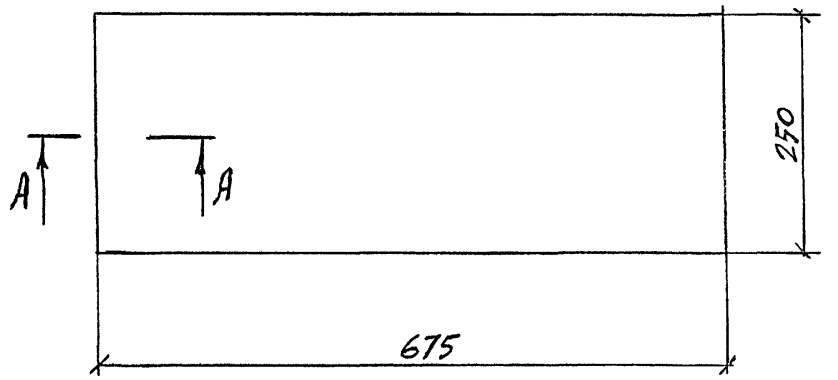


А–А
М1:1

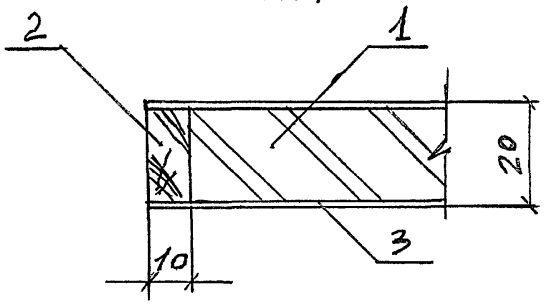


Инв. № подл. | Подпись и дата | Взам. инв. №

1.272.5-8.2.2-19.00.00.00 СБ

Щит ЩП-1
Сборочный чертеж

| Стадия | Масса | Масштаб |
|---|---|---|
| Р | 2,4 | 1:10 |
| Лист | Листов 1 | |

| | | | |
|---|---|---|---|
| Н. контр. | Коростелев | | |
| ГИП | Коростелев | | |
| Рук. гр. арх. | Астапова | | |

ЦНИИЭП торгово-бытовых зданий и туристских комплексов

| Формат | Зона | Поз. | Обозначение | Наименование | Кол. | Примечание |
|---|---|---|---|---|---|---|
| | | | | Документация | | |
| А4 | | | 1.272.5-8.2.2-20.00.00.00 СБ | Сборочный чертеж | | |
| | | | | Детали | | |
| Б4 | | 1 | 1.272.5-8.2.2-20.00.00.01 | Основа | | |
| | | | | Плита древесно-стружечная | | |
| | | | | ГОСТ 10632-77* | | |
| | | | | 675 × 90 × 19 | 1 | |
| | | 2 | 1.272.5-8.2.2-20.00.00.02 | Рейка | | |
| | | | | Пиломатериал лиственных пород | | |
| | | | | ГОСТ 2695-83* | | |
| | | | | 675 × 19 × 10 | 2 | |
| | | 3 | 1.272.5-8.2.2-20.00.00.03 | Облицовка | | |
| | | | | Пластик бумажно-слоистый | | |
| | | | | ГОСТ 9590-76* | | |
| | | | | 675 × 130 × 1 | 1 | |
| Б4 | | 4 | 1.272.5-8.2.2-20.00.00.04 | Облицовка | | |
| | | | | Шпон лущеный | | |
| | | | | ГОСТ 99-75* | | |
| | | | | 675 × 130 × 1 | 1 | |

Взам. инв. N | Подпись и дата | Инв. N подл.

| | | | |
|---|---|---|---|
| Н. контр. | Коростелев | | 1.272.5-8.2.2-20.00.00.00 |
| ГИП | Коростелев | | Щит ЩП-2 |
| Рук. гр. АРХ | Астапова | | Стадия: Р; Лист: 1; Листов: 1 |

ЦНИИЭП торгово-бытовых зданий и туристских комплексов

Формат А4

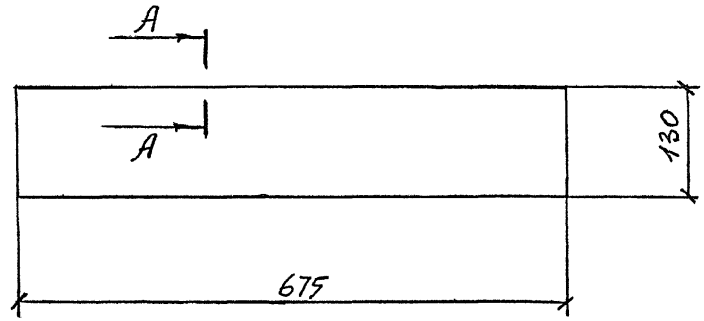


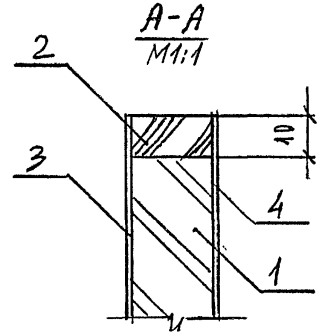


Взам. инв. N | Подпись и дата | Инв. N подл.

| | | | |
|---|---|---|---|
| Н. контр. | Коростелев | | 1.272.5-8.2.2-20.00.00.00 СБ |
| ГИП | Коростелев | | Щит ЩП-2 Сборочный чертеж |
| Рук. гр. АРХ | Астапова | | Стадия: Р; Масса: 1,4; Масштаб: 1:2; Лист; Листов: 1 |

ЦНИИЭП торгово-бытовых зданий и туристских комплексов



Формат А4

| Инв. N подл. | Подпись и дата | Взам. инв. N |
|---|---|---|
| | | |

| Формат | Зона | Поз. | Обозначение | Наименование | Кол. на исполн. 1.272.5-8.2.2-21.00.00.00- | | | | | | | | | | Примечание |
|---|---|---|---|---|---|---|---|---|---|---|---|---|---|---|---|
| | | | | | - | 01 | 02 | 03 | 04 | 05 | 06 | 07 | 08 | 09 | |
| | | | | Документация | | | | | | | | | | | |
| А4 | | | 1.272.5-8.2.2-21.00.00.00 СБ | Сборочный чертеж | X | X | X | X | X | X | X | X | X | X | |
| | | | | Детали | | | | | | | | | | | |
| | | | | Основа | | | | | | | | | | | |
| | | | | Плита древесно- | | | | | | | | | | | |
| | | | | стружечная | | | | | | | | | | | |
| | | | | ГОСТ 10632-77* | | | | | | | | | | | |
| Б4 | | 1 | 1.272.5-8.2.2-21.00.00.01 | 675 × 600 × 19 | 1 | | | | | | | | | | |
| | | | -01 | 1355 × 250 × 19 | | 1 | | | | | | | | | |
| | | | -02 | 680 × 550 × 19 | | | 1 | | | | | | | | |

| | | | |
|---|---|---|---|
| Н. контр. | Коростелев | | |
| ГИП | Коростелев | | |
| Рук. гр. арх. | Астапова | | |

1.272.5-8.2.2-21.00.00.00

Щит 0-1 ... 0-9

| Стадия | Лист | Листов |
|---|---|---|
| Р | 1 | 2 |

ЦНИИЭП торгово-бытовых зданий и туристских комплексов

Формат А4

| Инв. N подл. | Подпись и дата | Взам. инв. N |
|---|---|---|
| | | |

| Формат | Зона | Поз. | Обозначение | Наименование | Кол. на исполн. 1.272.5-8.2.2-21.00.00.00- | | | | | | | | | | Примечание |
|---|---|---|---|---|---|---|---|---|---|---|---|---|---|---|---|
| | | | | | - | 01 | 02 | 03 | 04 | 05 | 06 | 07 | 08 | 09 | |
| | | | -03 | 875 × 680 × 19 | | | | 1 | | | | | | | |
| | | | -04 | 1500 × 100 × 19 | | | | | 1 | | | | | | |
| | | | -05 | 1500 × 580 × 19 | | | | | | 1 | | | | | |
| | | | -06 | 330 × 100 × 19 | | | | | | | 1 | | | | |
| | | | -07 | 1180 × 1200 × 19 | | | | | | | | 1 | | | |
| | | | -08 | 1050 × 600 × 19 | | | | | | | | | 1 | | |
| | | | -09 | | | | | | | | | | | | |
| | | | | Облицовка | | | | | | | | | | | |
| | | | | Пластик | | | | | | | | | | | |
| | | | | бумажнослоистый | | | | | | | | | | | |
| | | | | ГОСТ 9590-76* | | | | | | | | | | | |
| Б4 | | 2 | 1.272.5-8.2.2-21.00.00.02 | 675 × 600 × 1,0 | 1 | | | | | | | | | | |
| | | | -01 | 1355 × 250 × 1,0 | | 1 | | | | | | | | | |
| | | | -02 | 680 × 550 × 1,0 | | | 1 | | | | | | | | |
| | | | -03 | 875 × 680 × 1,0 | | | | 1 | | | | | | | |
| | | | -04 | 1500 × 100 × 1,0 | | | | | 1 | | | | | | |
| | | | -05 | 1500 × 580 × 1,0 | | | | | | 1 | | | | | |

23147-02 51

1.272.5-8.2.2-21.00.00.00

Лист 2

Формат А4

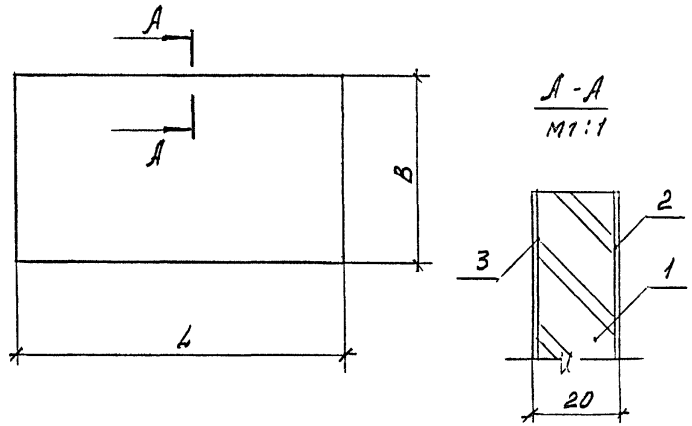


| Обозначение | Марка | Размеры, мм | | Масса, кг |
|---|---|---|---|---|
| | | L | B | |
| 1.272.5-8.2.2-21.00.00.00 | 0-1 | 675 | 600 | 5,2 |
| -01 | 0-2 | 1355 | 250 | 5,2 |
| -02 | 0-3 | 680 | 550 | 4,9 |
| -03 | 0-4 | 875 | 680 | 6,2 |
| -04 | 0-5 | 1500 | 100 | 1,3 |
| -05 | 0-6 | 1500 | 580 | 11,1 |
| -06 | 0-7 | 330 | 100 | 0,4 |
| -07 | 0-8 | 1180 | 1200 | 18,1 |
| -08 | 0-9 | 1050 | 600 | 5,8 |

Инв.№ подл. | Подпись и дата | Взам.инв.№

1.272.5-8.2.2-21.00.00.00СБ

Щит 0-1 ... 0-9
Сварочный чертеж

| | | | Стадия | Масса | Масштаб |
|---|---|---|---|---|---|
| Н.контр. | Коростелев | | Р | см. табл. | |
| ГИП | Коростелев | | Лист | Листов 1 | |
| Рук.гр.Арх. | Астапова | | ЦНИИЭП торгово-бытовых зданий и туристских комплексов | | |



Инв.№ подл. | Подпись и дата | Взам.инв.№

| Формат | Зона | Поз. | Обозначение | Наименование | Кол. на испол. 1.272.5-8.2.2-21.00.00.00- | | | | | | | | | Примечание |
|---|---|---|---|---|---|---|---|---|---|---|---|---|---|---|
| | | | | | - | 01 | 02 | 03 | 04 | 05 | 06 | 07 | 08 | 09 | |
| | | | -06 | 330 x 100 x 1,0 | | | | | | | 1 | | | | |
| | | | -07 | 1180 x 1200 x 1,0 | | | | | | | | 1 | | | |
| | | | -08 | 1050 x 600 x 1,0 | | | | | | | | | 1 | | |
| | | | -09 | Облицовка | | | | | | | | | | | |
| | | | | Шпон лущеный | | | | | | | | | | | |
| | | | | ГОСТ 99-75* | | | | | | | | | | | |
| БЧ | | 3 | 1.272.5-8.2.2-21.00.00.03 | 675 x 600 x 1,0 | 1 | | | | | | | | | | |
| | | | -01 | 1355 x 250 x 1,0 | | 1 | | | | | | | | 1 | |
| | | | -02 | 680 x 550 x 1,0 | | | 1 | | | | | | | | |
| | | | -03 | 875 x 680 x 1,0 | | | | 1 | | | | | | | |
| | | | -04 | 1500 x 100 x 1,0 | | | | | 1 | | | | | | |
| | | | -05 | 1500 x 580 x 1,0 | | | | | | 1 | | | | | |
| | | | -06 | 330 x 100 x 1,0 | | | | | | | 1 | | | | |
| | | | -07 | 1180 x 1200 x 1,0 | | | | | | | | 1 | | | |
| | | | -08 | 1050 x 600 x 1,0 | | | | | | | | | 1 | | |
| | | | -09 | | | | | | | | | | | 1 | |

1.272.5-8.2.2-21.00.00.00

Лист 3

Формат А4

| Формат | Зона | Поз. | Обозначение | Наименование | Кол. | Примечание |
|---|---|---|---|---|---|---|
| | | | | Документация | | |
| А3 | | | 1.272.5-8.22-22.00.00.00 СБ | Сборочный чертеж | | |
| | | | | Сборочные единицы | | |
| А4 | | 1 | 1.272.5-8.22-22.00.01.00 | Крышка | 1 | |
| А4 | | 2 | 1.272.5-8.22-22.00.02.00 | Щит | 1 | |
| А4 | | 3 | 1.272.5-8.22-22.00.03.00 | Щит | 2 | |
| | | | | Прочие изделия | | |
| | | 4 | | Уголок 2.18 | 4 | |

Инв. № подл. | Подпись и дата | Взам. инв. №

| | | |
|---|---|---|
| Н. контр. | Коростелев | |
| ГИП | Коростелев | |
| Рук. гр. АРХ | Астапова | |

1.272.5-8.22-22.00.00.00

Секция С-5

| Стадия | Лист | Листов |
|---|---|---|
| Р | | |

ЦНИИЭП торгово-бытовых зданий и туристских комплексов

Формат А4



| Формат | Зона | Поз. | Обозначение | Наименование | Кол. | Примечание |
|---|---|---|---|---|---|---|
| | | | | Документация | | |
| А3 | | | 1.272.5-8.22-23.00.00.00 СБ | Сборочный чертеж | | |
| | | | | Сборочные единицы | | |
| А3 | | 1 | 1.272.5-8.22-23.01.01.00 | Стенка | 2 | |
| А4 | | 2 | 1.272.5-8.22-23.01.02.00 | Стенка | 2 | |
| А3 | | 3 | 1.272.5-8.22-23.01.03.00 | Перегородка | 1 | |
| А4 | | 4 | 1.272.5-8.22-23.01.04.00 | Перегородка | 4 | |
| | | | | Стандартные изделия | | |
| | | 5 | | Шуруп А3,5×20 ГОСТ 1145-80* | 30 | |

Инв. № подл. | Подпись и дата | Взам. инв. №

| | | |
|---|---|---|
| Н. контр. | Коростелев | |
| ГИП | Коростелев | |
| Рук. гр. АРХ | Астапова | |

1.272.5-8.22-23.00.00.00

Стеллаж СТ-1

| Стадия | Лист | Листов |
|---|---|---|
| Р | 1 | |

ЦНИИЭП торгово-бытовых зданий и туристских комплексов



Формат А4

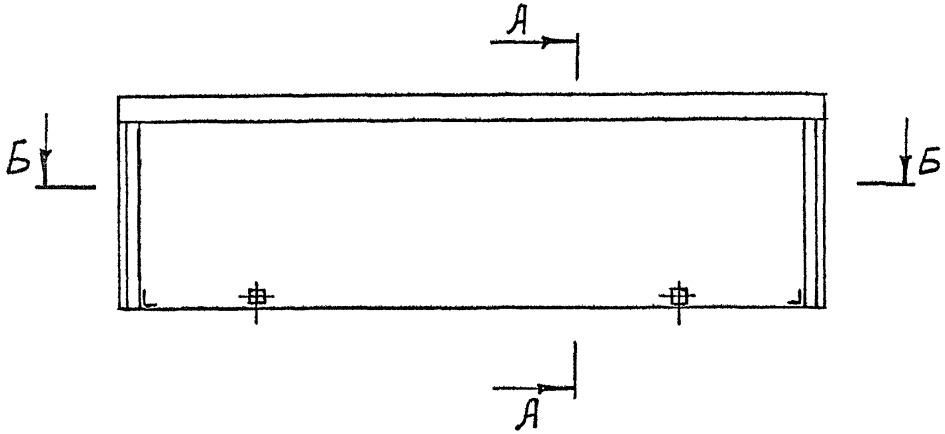


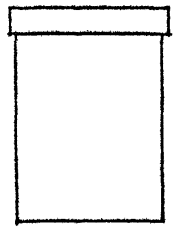

А-А

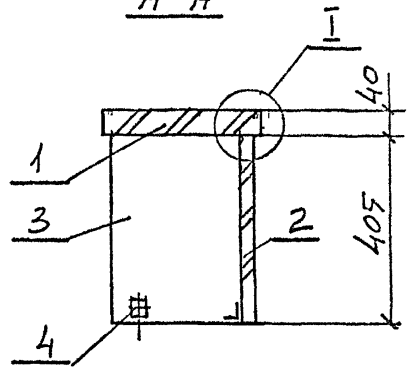


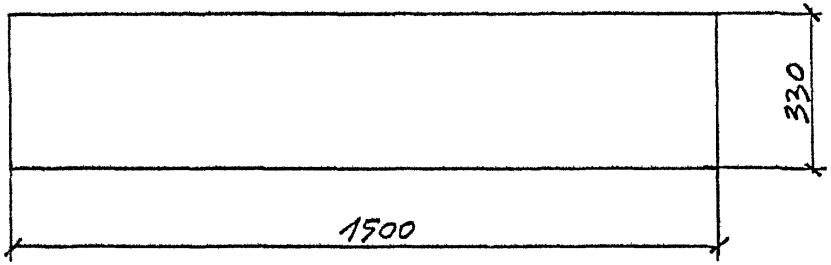


I
М1:1

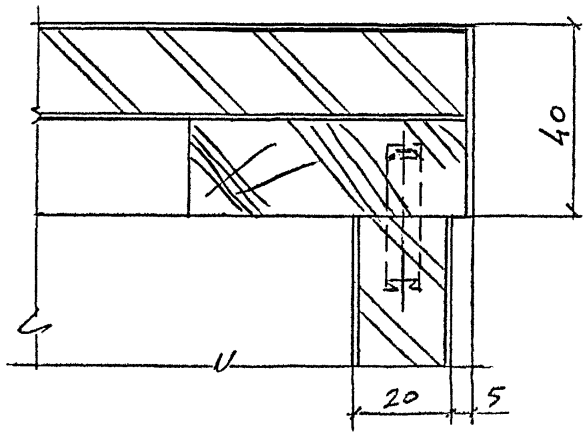


Б-Б

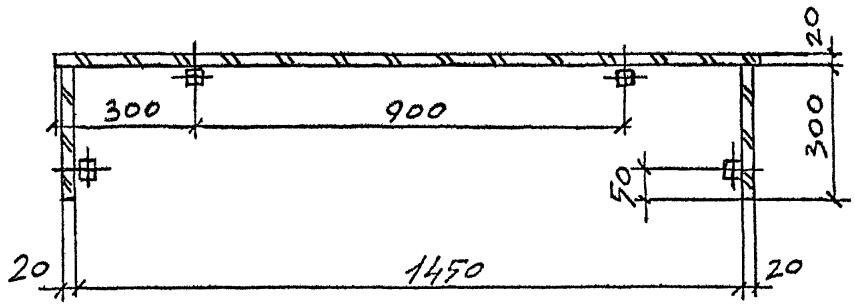


| | | | |
|---|---|---|---|
| Рук. маст. | Губаревич | | |
| Гл. инж. м. | Станулевич | | |
| Н. контр. | Коростелев | | |
| ГИП | Коростелев | | |
| Рук. гр. арх. | Астапова | | |

1.272.5-8.2.2-22.00.00.00 СБ

Секция С-5

Сборочный чертеж

| Стадия | Масса | Масштаб |
|---|---|---|
| Р | 17,2 | 1:10 |
| Лист | Листов 1 | |

ЦНИИЭП торгово-бытовых зданий и туристских комплексов

Инв. № подл. | Подпись и дата | Взам. инв. №

| Формат | Зона | Поз. | Обозначение | Наименование | Кол. | Примечание |
|---|---|---|---|---|---|---|
| | | | | | | |
| | | | | Документация | | |
| | | | | | | |
| А4 | | | 1.272.5-8.2.2- 22.00.01.00СБ | Сборочный чертеж | | |
| | | | | | | |
| | | | | Детали | | |
| Б4 | | 1 | 1.272.5-8.2.2-22.00.01.01 | Основа | | |
| | | | | Плита древесно- | | |
| | | | | стружечная | | |
| | | | | ГОСТ 10632-77* | | |
| | | | | 1500 × 330 × 19 | 1 | |
| | | | | Облицовка | | |
| | | | | Шпон строганый | | |
| | | | | ГОСТ 2977-82 | | |
| Б4 | | 2 | 1.272.5-8.2.2-22.00.01.02 | 1500 × 330 × 1 | 2 | |
| Б4 | | 3 | 1.272.5-8.2.2-22.00.01.03 | 1500 × 40 × 1 | 2 | |
| Б4 | | 4 | 1.272.5-8.3-22.00.01.04 | 330 × 40 × 1 | 2 | |
| | | | | Пиломатериал | | |
| | | | | хвойных пород | | |
| | | | | ГОСТ 8486-86Е | | |
| | | 5 | 1.272.5-8.2.2-22.00.01.05 | 1500 × 50 × 20 | 2 | |
| | | 6 | 1.272.5-8.2.2-22.00.01.06 | 230 × 50 × 20 | 2 | |

Взам. инв. N | Подпись и дата | Инв. N подл.

| | | | |
|---|---|---|---|
| | | 1.272.5-8.2.2-22.00.01.00 | |
| Н. контр. | Коростелев | Крышка | Стадия: Р; Лист; Листов |
| ГИП | Коростелев | | ЦНИИЭП торгово-бытовых зданий и туристских комплексов |
| Рук. гр. арх. | Астапова | | |

Формат А4

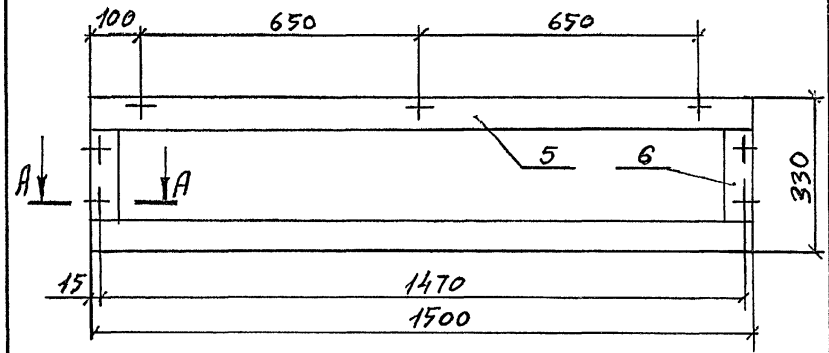


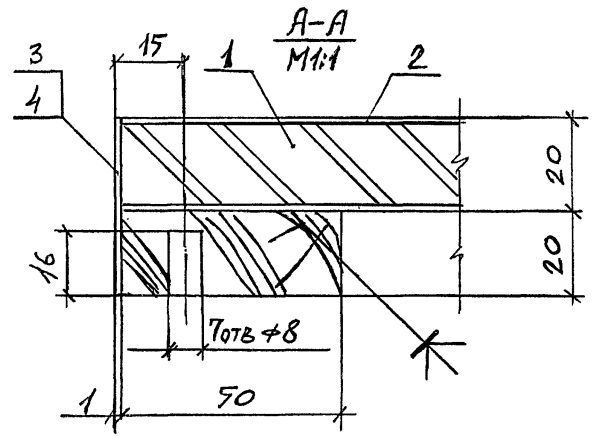


Взам. инв. N | Подпись и дата | Инв. N подл.

| | | | |
|---|---|---|---|
| | | 1.272.5-8.2.2-22.00.01.00СБ | |
| Н. контр. | Коростелев | Крышка | Стадия: Р; Масса: 7,2; Масштаб: 1:10; Лист; Листов 1 |
| ГИП | Коростелев | | ЦНИИЭП торгово-бытовых зданий и туристских комплексов |
| Рук. гр. Арх. | Астапова | | |



Формат А4

| Формат | Зона | Поз. | Обозначение | Наименование | кол. | Примечание |
|---|---|---|---|---|---|---|
| | | | | | | |
| | | | | Документация | | |
| | | | | | | |
| А4 | | | 1.272.5-8.2.2-22.00.02.00 СБ | Сборочный чертеж | | |
| | | | | | | |
| | | | | Детали | | |
| | | | | | | |
| Б4 | | 1 | 1.272.5-8.2.2-22.00.02.01 | Основа | | |
| | | | | Плита древесно- | | |
| | | | | стружечная | | |
| | | | | ГОСТ 10632-77* | | |
| | | | | 1480 × 405 × 19 | 1 | |
| Б4 | | 2 | 1.272.5-8.2.2-22.00.02.02 | Облицовка | | |
| | | | | Шпон строганый | | |
| | | | | ГОСТ 2977-82 | | |
| | | | | 1500 × 405 × 1 | 2 | |
| | | | | Пиломатериал | | |
| | | | | лиственных пород | | |
| | | | | ГОСТ 2695-83* | | |
| | | 3 | 1.272.5-8.2.2-22.00.02.03 | 405 × 19 × 10 | 2 | |
| | | 4 | 1.272.5-8.2.2-00.00.00.01 | 8 × 30 | 3 | |

Взам. инв. N | Подпись и дата | Инв. N подл.

| | | | |
|---|---|---|---|
| | | 1.272.5-8.2.2-22.00.02.00 | |
| Н.контр. | Коростелев | Щит | Стадия: Р; Лист; Листов: 1 |
| ГИП | Коростелев | | ЦНИИЭП торгово-бытовых зданий и туристских комплексов |
| Рук.гр.арх. | Астапова | | |

Формат А4



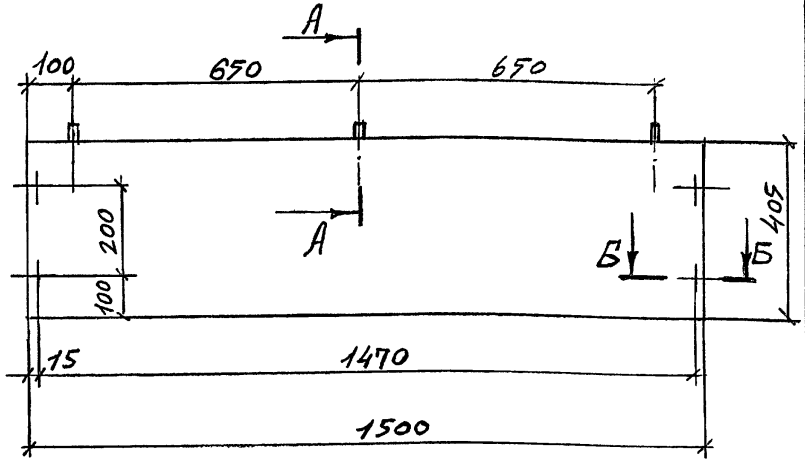


А-А
М1:1

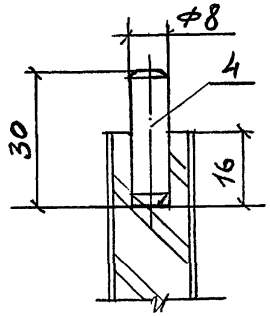


Б-Б
М1:1

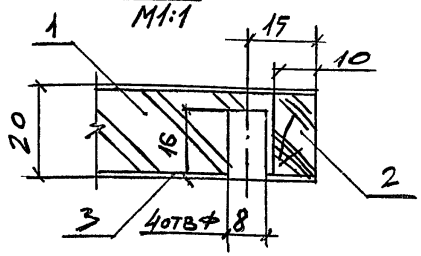


Взам. инв. N | Подпись и дата | Инв. N подл.

| | | | |
|---|---|---|---|
| | | 1.272.5-8.2.2-22.00.02.00 СБ | |
| Н.контр. | Коростелев | Щит | Стадия: Р; Масса: 7,2; Масштаб: 1:10 |
| ГИП | Коростелев | Сборочный чертеж | Лист; Листов: 1 |
| Рук.гр.Арх. | Астапова | | ЦНИИЭП торгово-бытовых зданий и туристских комплексов |



Формат А4

| Формат | Зона | Поз. | Обозначение | Наименование | Кол. | Примечание |
|---|---|---|---|---|---|---|
| | | | | | | |
| | | | | | | |
| | | | | Документация | | |
| | | | | | | |
| А4 | | | 1.272.5-8.2.2-22.00.03.00СБ | Сборочный чертеж | | |
| | | | | | | |
| | | | | Детали | | |
| | | | | | | |
| Б4 | | 1 | 1.272.5-8.2.2-22.00.03.01 | Основа | | |
| | | | | Плита древесно- | | |
| | | | | стружечная | | |
| | | | | ГОСТ 10632-77* | | |
| | | | | 405 × 290 × 19 | 1 | |
| Б4 | | 2 | 1.272.5-8.2.2-22.00.03.02 | Облицовка | | |
| | | | | Шпон строганый | | |
| | | | | ГОСТ 2977-82 | | |
| | | | | 405 × 300 × 1 | 2 | |
| | | | | Пиломатериал | | |
| | | | | лиственных пород | | |
| | | | | ГОСТ 2695-83* | | |
| Б4 | | 3 | 1.272.5-8.2.2-22.00.03.03 | 405 × 19 × 10 | 1 | |
| Б4 | | 4 | 1.272.5-8.2.2-22.00.03.04 | 8 × 30 | 4 | |

Взам. инв. № | Подпись и дата | Инв. № подл.

| | | |
|---|---|---|
| Н. контр. | Коростелев | |
| ГИП | Коростелев | |
| Рук. гр. арх. | Астапова | |

1.272.5-8.2.2-22.00.03.00

Щит

| Стадия | Лист | Листов |
|---|---|---|
| Р | | 1 |

ЦНИИЭП торгово-бытовых зданий и туристских комплексов

Формат А4

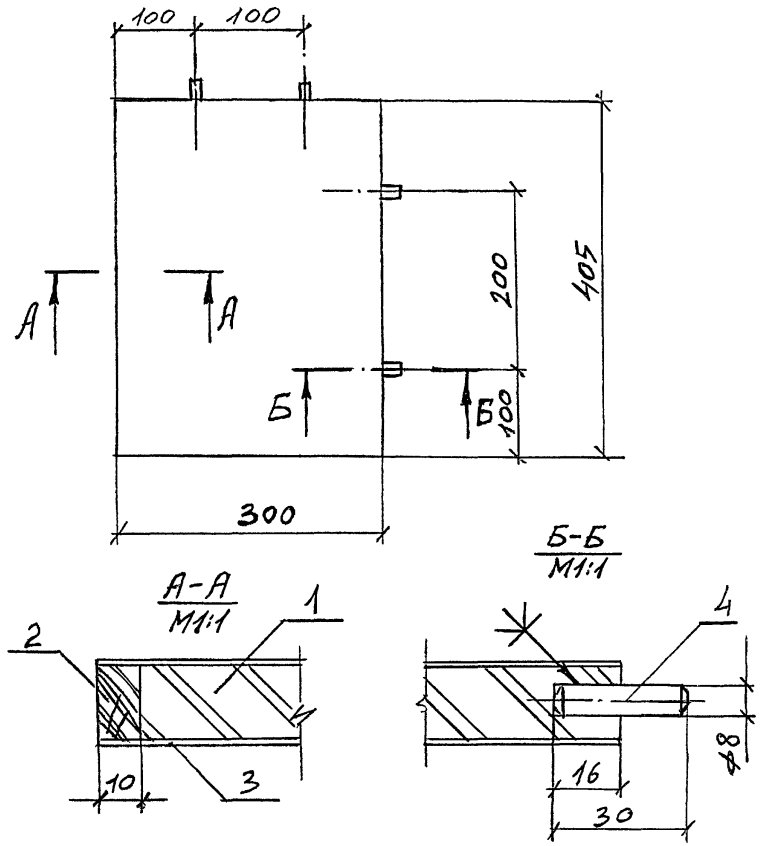


Взам. инв. № | Подпись и дата | Инв. № подл.

| | | |
|---|---|---|
| Н. контр. | Коростелев | |
| ГИП | Коростелев | |
| Рук. гр. арх. | Астапова | |

1.272.5-8.2.2-22.00.03.00СБ

Щит
Сборочный чертеж

| Стадия | Масса | Масштаб |
|---|---|---|
| Р | 1,4 | 1:10 |
| Лист | Листов 1 | |

ЦНИИЭП торгово-бытовых зданий и туристских комплексов



Формат А4

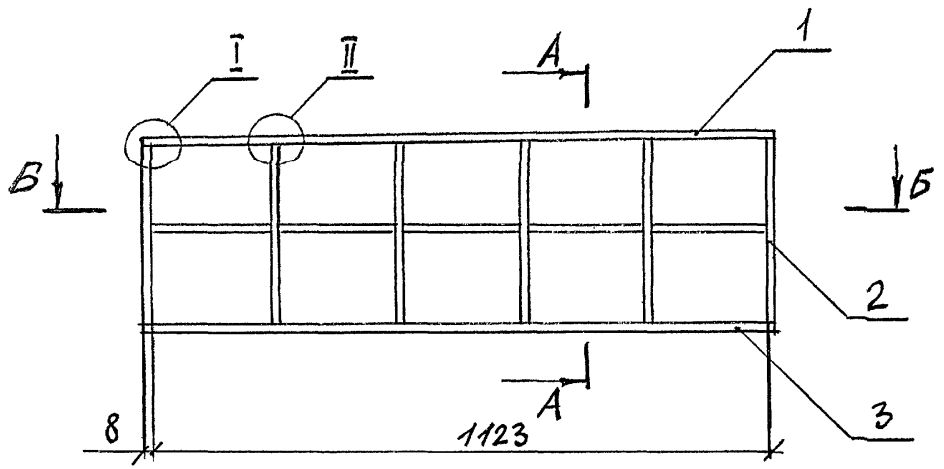


А-А

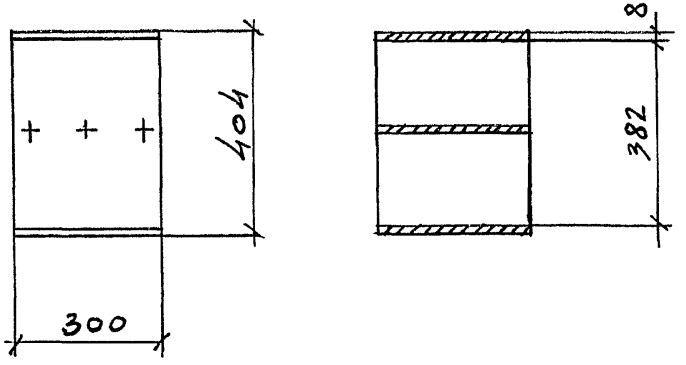


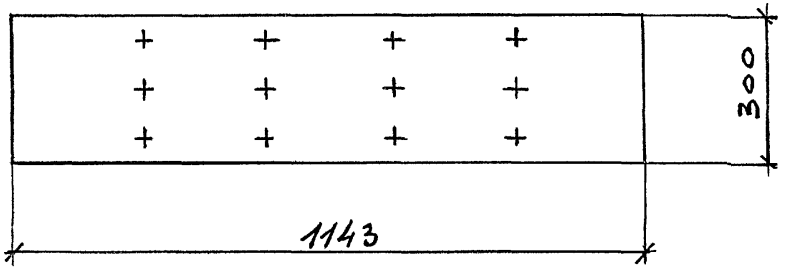


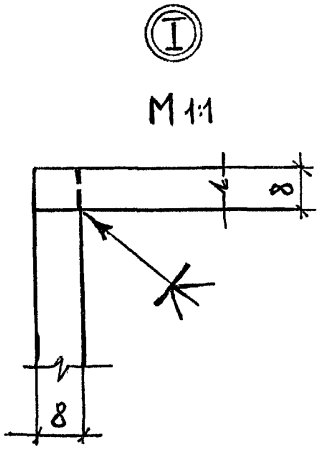


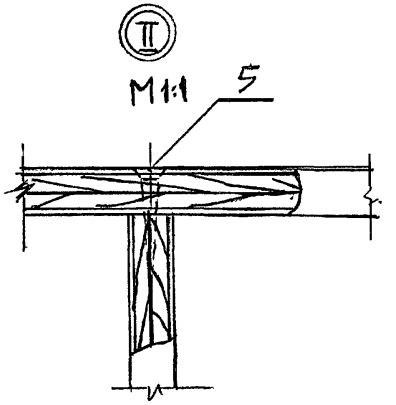


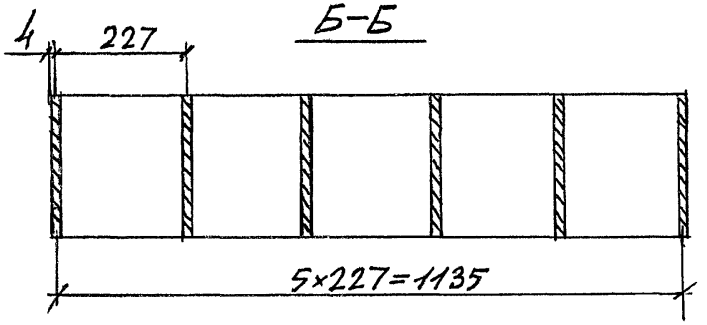


| | | | |
|---|---|---|---|
| Рук. маст. | Губаревич | | |
| Гл. инж. м. | Станулевич | | |
| Н. контр. | Коростелев | | |
| ГИП | Коростелев | | |
| Рук. гр. Арх. | Астапова | | |

1.272.5-8.2.2-23.00.00.00СБ

Стеллаж СТ-1 Сборочный чертеж

| Стадия | Масса | Масштаб |
|---|---|---|
| Р | 10,24 | 1:10 |
| Лист | Листов 1 | |

ЦНИИЭП торгово-бытовых зданий и туристских комплексов

Инв. № подл. | Подпись и дата | Взам. инв. №

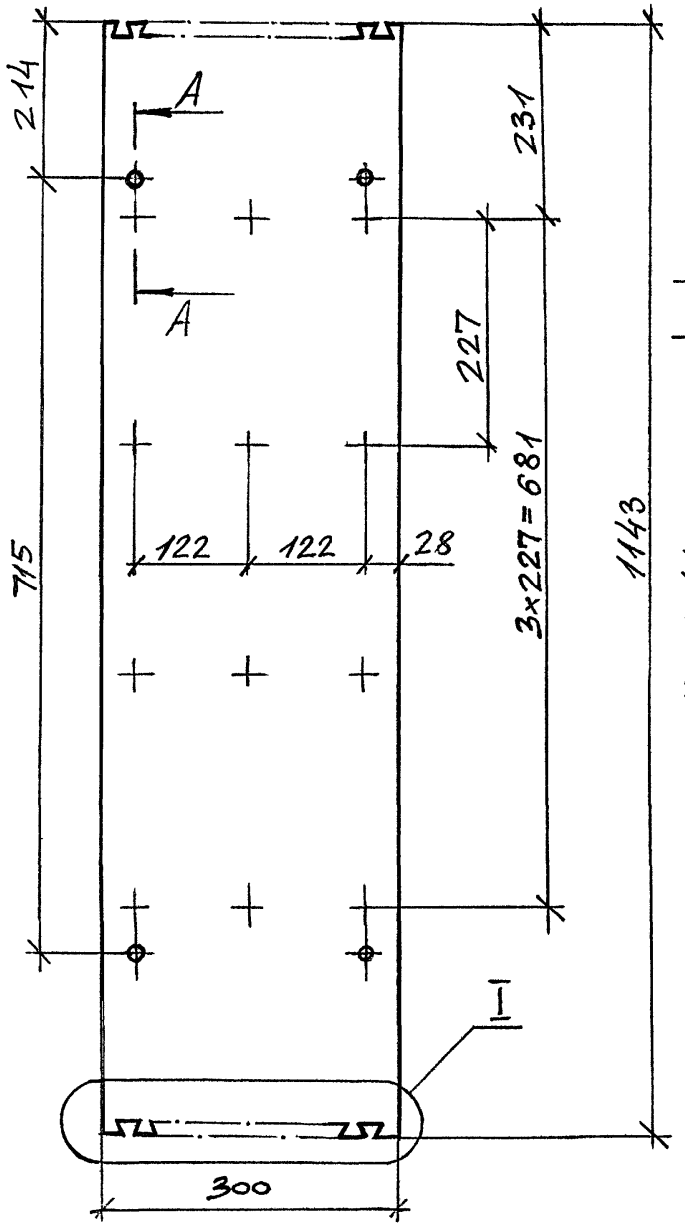


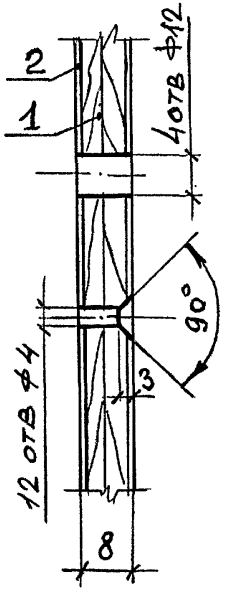


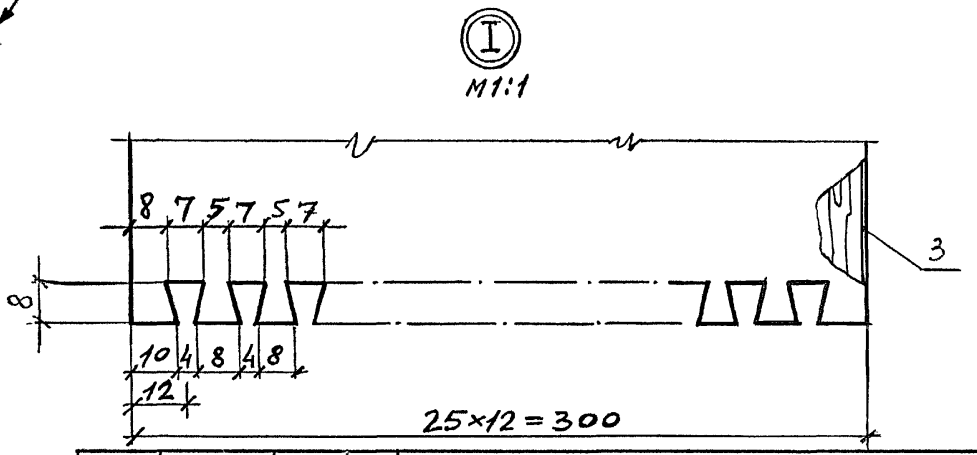


| Формат | Зона | Поз. | Обозначение | Наименование | Кол. | Примечание |
|---|---|---|---|---|---|---|
| | | | | | | |
| | | | | *Детали* | | |
| | | | | | | |
| Б4 | | 1 | 1.272.5-8.2.2-23.01.01.01 | Основа | | |
| | | | | Фанера клееная | | |
| | | | | ГОСТ 3916-69* | | |
| | | | | 1143×300×6 | 1 | |
| | | | | Облицовка | | |
| | | | | Шпон строганый | | |
| | | | | ГОСТ 2977-82 | | |
| Б4 | | 2 | 1.272.5-8.2.2-23.01.01.02 | 1143×298×1 | 2 | |
| Б4 | | 3 | 1.272.5-8.2.2-23.01.01.03 | 1143×8×1 | 2 | |

| | | |
|---|---|---|
| Рук. маст. | Губаревич | |
| Гл. инж. м. | Станулевич | |
| Н. контр. | Коростелев | |
| ГИП | Коростелев | |
| Рук. гр. Арх. | Астапова | |

1.272.5-8.2.2-23.01.01.00

Стенка

| Стадия | Масса | Масштаб |
|---|---|---|
| Р | 2,16 | 1:5 |
| Лист | Листов 1 | |

ЦНИИЭП торгово-бытовых зданий и туристских комплексов

Инв. № подл. | Подпись и дата | Взам. инв. №

| Формат | Зона | Поз. | Обозначение | Наименование | Кол. | Примечание |
|---|---|---|---|---|---|---|
| | | | | | | |
| | | | | | | |
| | | | | Документация | | |
| А4 | | | 1.272.5-8.2.2-23.01.02.00СБ | Сборочный чертеж | | |
| | | | | | | |
| | | | | Детали | | |
| | | | | | | |
| Б4 | | 1 | 1.272.5-8.2.2-23.01.02.01 | Основа | | |
| | | | | Фанера клееная | | |
| | | | | ГОСТ 3916-69* | | |
| | | | | 404×298×6 | 1 | |
| | | | | | | |
| | | | | Облицовка | | |
| | | | | Шпон строганый | | |
| | | | | ГОСТ 2977-82 | | |
| Б4 | | 2 | 1.272.5-8.2.2-23.01.02.02 | 404×300×1 | 2 | |
| Б4 | | 3 | 1.272.5-8.2.2-23.01.02.03 | 404×8×1 | 2 | |

Взам.инв.№ | Подпись и дата | Инв.№ подл.

| | | | |
|---|---|---|---|
| Н.контр. | Коростелев | | 1.272.5-8.2.2-23.01.02.00 |
| ГИП | Коростелев | | Стенка |
| Рук.гр.арх. | Астапова | | Стадия: Р; Лист: —; Листов: 1 |
| | | | ЦНИИЭП торгово-бытовых зданий и туристских комплексов |

Формат А4

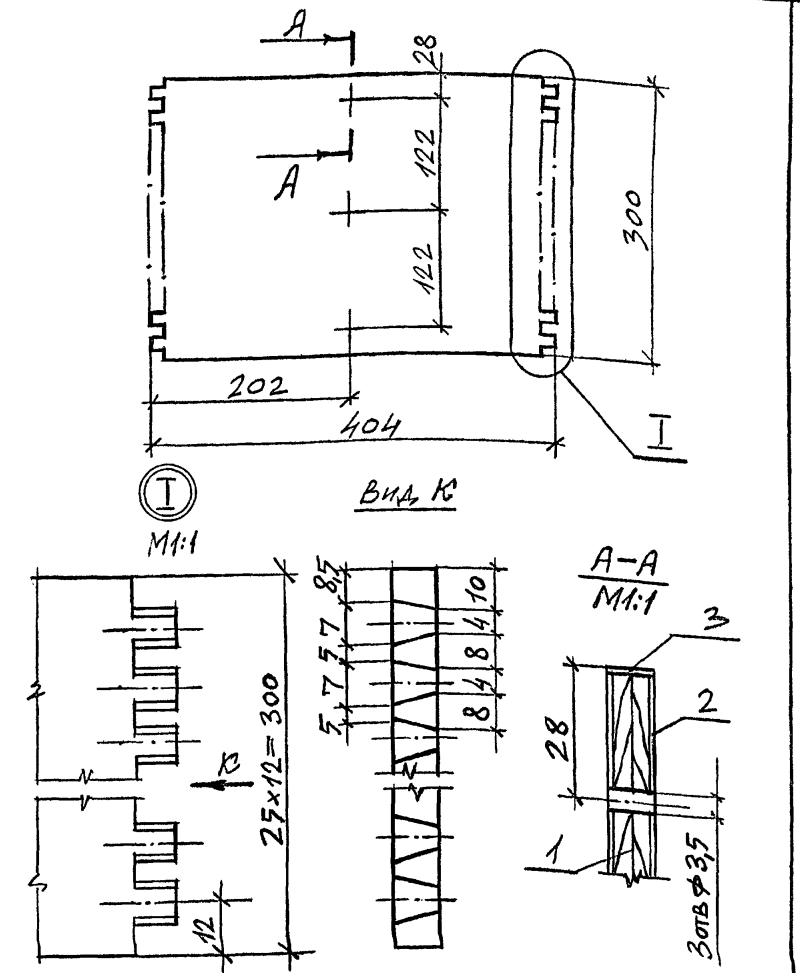


Взам.инв.№ | Подпись и дата | Инв.№ подл.

| | | | |
|---|---|---|---|
| Н.контр. | Коростелев | | 1.272.5-8.2.2-23.01.02.00СБ |
| ГИП | Коростелев | | Стенка<br>Сборочный чертеж |
| Рук.гр.арх. | Астапова | | Стадия: Р; Масса: 0,71; Масштаб: 1:5<br>Лист: —; Листов: 1<br>ЦНИИЭП торгово-бытовых зданий и туристских комплексов |



Формат А4

| Формат | Зона | Поз. | Обозначение | Наименование | Кол. | Примечание |
|---|---|---|---|---|---|---|
| | | | | | | |
| | | | | | | |
| | | | | Документация | | |
| А4 | | | 1.272.5-8.2.2-23.01.03.00СБ | Сборочный чертеж | | |
| | | | | | | |
| | | | | Детали | | |
| | | | | | | |
| Б4 | | 1 | 1.272.5-8.2.2-23.01.03.01 | Основа | | |
| | | | | Фанера клееная | | |
| | | | | ГОСТ 3916-69* | | |
| | | | | 1123 × 298 × 6 | 1 | |
| | | | | | | |
| | | | | | | |
| | | | | Облицовка | | |
| | | | | Шпон строганый | | |
| | | | | ГОСТ 2977-82 | | |
| Б4 | | 2 | 1.272.5-8.2.2-23.01.03.02 | 1123 × 300 × 1 | | |
| Б4 | | 3 | 1.272.5-8.2.2-23.01.03.03 | 1123 × 8 × 1 | | |

Взам. инв. N | Подпись и дата | Инв. N подл.

| | | | |
|---|---|---|---|
| Н. контр. | Коростелев | | |
| ГИП | Коростелев | | |
| Рук. гр. арх. | Астапова | | |

1.272.5-8.2.2-23.01.03.00

Перегородка

| Стадия | Лист | Листов |
|---|---|---|
| Р | | 1 |

ЦНИИЭП торгово-бытовых зданий и туристских комплексов

Формат А4

00

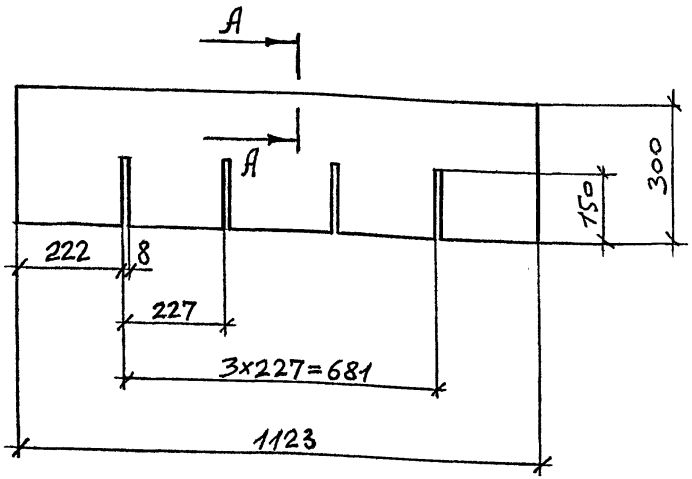


А-А

М1:1

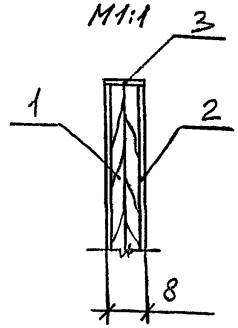


Взам. инв. N | Подпись и дата | Инв. N подл.

| | | | |
|---|---|---|---|
| Н. контр. | Коростелев | | |
| ГИП | Коростелев | | |
| Рук. гр. арх. | Астапова | | |

1.272.5-8.2.2-23.01.03.00СБ

Перегородка

Сборочный чертеж

| Стадия | Масса | Масштаб |
|---|---|---|
| Р | 2.1 | 1:10 |
| Лист | Листов 1 | |

ЦНИИЭП торгово-бытовых зданий и туристских комплексов



Формат А4

| Формат | Зона | Поз. | Обозначение | Наименование | кол. | Примечание |
|---|---|---|---|---|---|---|
| | | | | | | |
| | | | | | | |
| | | | | Документация | | |
| | | | | | | |
| А4 | | | 1.272.5-8.2.2-23.01.04.00СБ | Сборочный чертеж | | |
| | | | | | | |
| | | | | Детали | | |
| | | | | | | |
| | | | | Основа | | |
| Б4 | | 1 | 1.272.5-8.2.2-23.01.04.01 | Фанера клееная | | |
| | | | | ГОСТ 3619-69* | | |
| | | | | 388 × 298 × 6 | 1 | |
| | | | | | | |
| | | | | | | |
| | | | | Облицовка | | |
| | | | | Шпон строганый | | |
| | | | | ГОСТ 2977-82 | | |
| Б4 | | 2 | 1.272.5-8.2.2-23.01.04.02 | 388 × 298 × 1 | 2 | |
| Б4 | | 3 | 1.272.5-8.2.2-23.01.04.03 | 388 × 8 × 1 | 2 | |

Взам. инв. N | Подпись и дата | Инв. N подл.

1.272.5-8.2.2-23.01.04.00

| | | | |
|---|---|---|---|
| Н. контр. | Коростелев | Перегородка | Стадия: Р; Лист: ; Листов: 1 |
| ГИП | Коростелев | | ЦНИИЭП торгово-бытовых зданий и туристских комплексов |
| Рук. гр. арх. | Астапова | | |

Формат А4

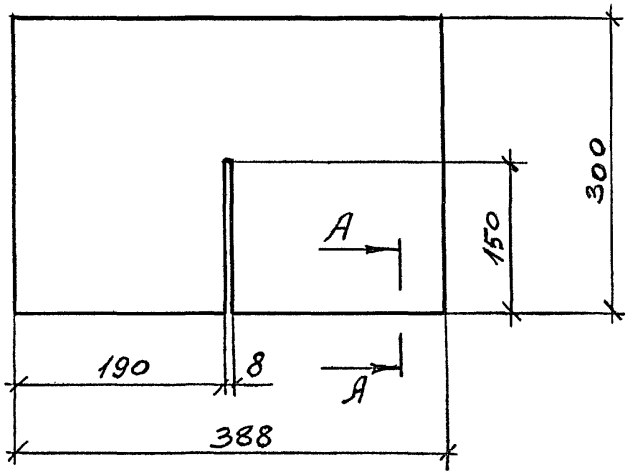


А–А
М1:1

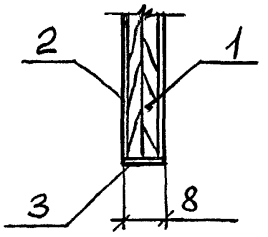


Взам. инв. N | Подпись и дата | Инв. N подл.

1.272.5-8.2.2-23.01.04.00СБ

| | | | |
|---|---|---|---|
| Н. контр. | Коростелев | Перегородка Сборочный чертеж | Стадия: Р; Масса: 0,6; Масштаб: 1:5; Лист: ; Листов: 1 |
| ГИП | Коростелев | | ЦНИИЭП торгово-бытовых зданий и туристских комплексов |
| Рук. гр. АРХ. | Астапова | | |



Формат А4

| Формат | Зона | Поз. | Обозначение | Наименование | Кол. | Примечание |
|---|---|---|---|---|---|---|
| | | | | Документация | | |
| А4 | | | 1.272.5-8.2.2-24.00.00.00СБ | Сборочный чертеж | | |
| | | | | Детали | | |
| Б4 | | 1 | 1.272.5-8.2.2-24.00.00.01 | Основа | | |
| | | | | Плита древесно-стружечная | | |
| | | | | ГОСТ 10632-77* | | |
| | | | | 1500 × 600 × 19 | 1 | |
| | | | | Облицовка | | |
| | | | | Шпон строганый | | |
| | | | | ГОСТ 2977-82 | | |
| Б4 | | 2 | 1.272.5-8.2.2-24.00.00.02 | 1500 × 600 × 1 | 2 | |
| Б4 | | 3 | 1.272.5-8.2.2-24.00.00.03 | 1500 × 40 × 1 | 2 | |
| Б4 | | 4 | 1.272.5-8.2.2-24.00.00.04 | 600 × 40 × 1 | 2 | |
| | | | | Брусок | | |
| | | | | Пиломатериал хвойных пород | | |
| | | | | ГОСТ 8486-86Е | | |
| Б4 | | 5 | 1.272.5-8.2.2-24.00.00.05 | 1500 × 50 × 2 | 2 | |
| Б4 | | 6 | 1.272.5-8.2.2-24.00.00.06 | 500 × 50 × 2 | 2 | |

Инв. № подл. | Подпись и дата | Взам. инв. №

1.272.5-8.2.2-24.00.00.00

Крышка к-5

| Стадия | Лист | Листов |
|---|---|---|
| Р | | 1 |

ЦНИИЭП торгово-бытовых зданий и туристских комплексов

Н. контр. Коростелев
ГИП Коростелев
Рук. гр. арх. Астапова

Формат А4

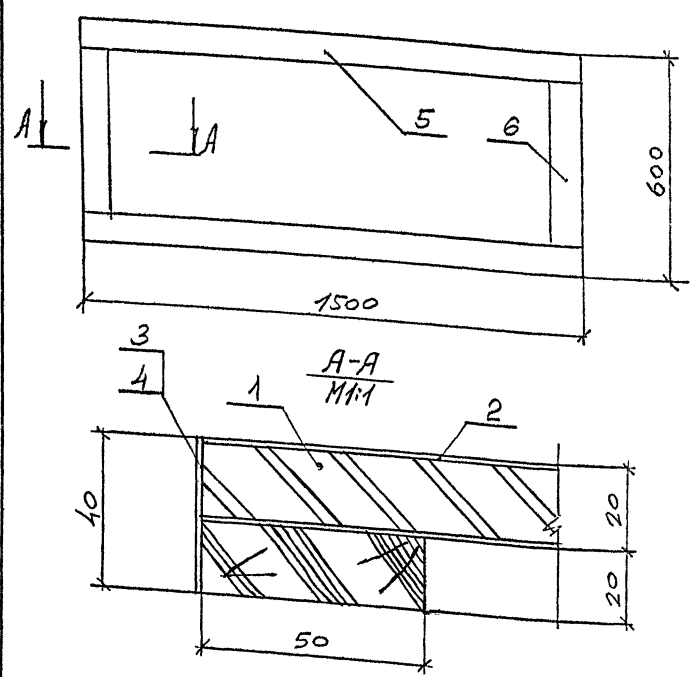


Инв. № подл. | Подпись и дата | Взам. инв. №

1.272.5-8.2.2-24.00.00.00СБ

Крышка к-5
Сборочный чертеж

| Стадия | Масса | Масштаб |
|---|---|---|
| Р | 15,6 | 1:10 |
| Лист | Листов 1 | |

ЦНИИЭП торгово-бытовых зданий и туристских комплексов

Н. контр. Коростелев
ГИП Коростелев
Рук. гр. арх. Астапова



Формат А4

| Формат | Зона | Поз. | Обозначение | Наименование | Кол. | Примечание |
|---|---|---|---|---|---|---|
| | | | | **Документация** | | |
| А4 | | | 1.272.5-8.2.2-00.00.00.04 РМ | Ведомость расхода материалов | | |
| А3 | | | 1.272.5-8.2.2-25.00.00.00СБ | Сборочный чертеж | | |
| | | | | **Сборочные единицы** | | |
| А4 | | 1 | 1.272.5-8.2.2-25.01.00.00 | Ящик | 2 | |
| А4 | | 2 | 1.272.5-8.2.2-25.00.01.00 | Боковина | 2 | |
| А4 | | 3 | 1.272.5-8.2.2-25.00.02.00 | Щит горизонтальный | 2 | |
| А4 | | 4 | 1.272.5-8.2.2-25.00.03.00 | Плинтус | 2 | |
| | | | | **Прочие изделия** | | |
| | | 5 | | Направляющая для ящиков 11.2-А-03 | 2 | |

Инв. № подл. | Подпись и дата | Взам. инв. №

| | | |
|---|---|---|
| Н. контр. | Коростелев | |
| ГИП | Коростелев | |
| Рук. гр. АРХ | Астапова | |

1.272.5-8.2.2-25.00.00.00

Тумба Т-1

| Стадия | Лист | Листов |
|---|---|---|
| Р | | 1 |

ЦНИИЭП торгово-бытовых зданий и туристских комплексов

Формат А4



| Формат | Зона | Поз. | Обозначение | Наименование | Кол. | Примечание |
|---|---|---|---|---|---|---|
| | | | | **Документация** | | |
| А3 | | | 1.272.5-8.2.2-25.01.00.00СБ | Сборочный чертеж | | |
| | | | | **Сборочные единицы** | | |
| А4 | | 1 | 1.272.5-8.2.2-25.01.01.00 | Стенка передняя | 1 | |
| А4 | | 2 | 1.272.5-8.2.2-25.01.00.01 | Стенка боковая | 2 | |
| А4 | | 3 | 1.272.5-8.2.2-25.01.00.02 | Стенка задняя | 2 | |
| | | | | **Детали** | | |
| А4 | | 4 | 1.272.5-8.2.2-25.01.00.03 | Перегородка | 1 | |
| А4 | | 5 | 1.272.5-8.2.2-25.01.00.04 | Перегородка | 2 | |
| Б4 | | 6 | 1.272.5-8.2.2-25.01.00.05 | Дно<br>Фанера клееная<br>ГОСТ 3916-69*<br>362×536×5 | 1 | |
| | | | | **Стандартные изделия** | | |
| | | 7 | | Шуруп А3,5×20<br>ГОСТ 1145-80* | 6 | |
| | | | | **Прочие изделия** | | |
| | | 8 | | Ручка 1.1-Е | 1 | |

Инв. № подл. | Подпись и дата | Взам. инв. №

| | | |
|---|---|---|
| Н. контр. | Коростелев | |
| ГИП | Коростелев | |
| Рук. гр. АРХ | Астапова | |

1.272.5-8.2.2-25.01.00.00

Ящик

| Стадия | Лист | Листов |
|---|---|---|
| Р | | 1 |

ЦНИИЭП торгово-бытовых зданий и туристских комплексов г. Москва



Формат А4

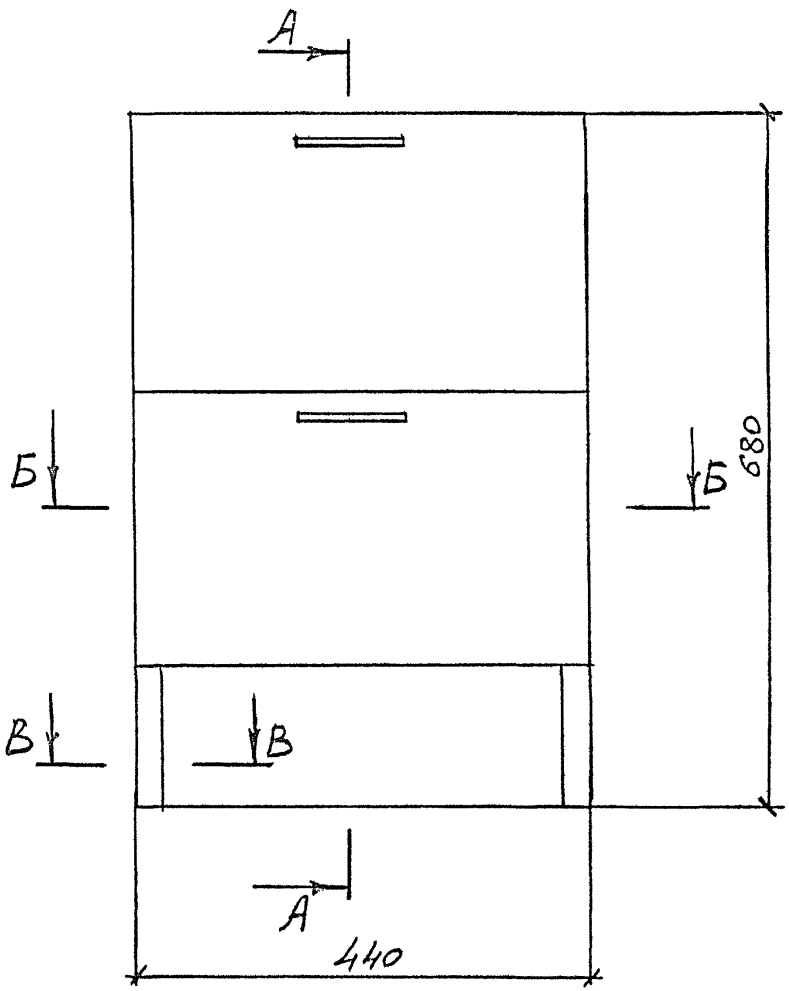


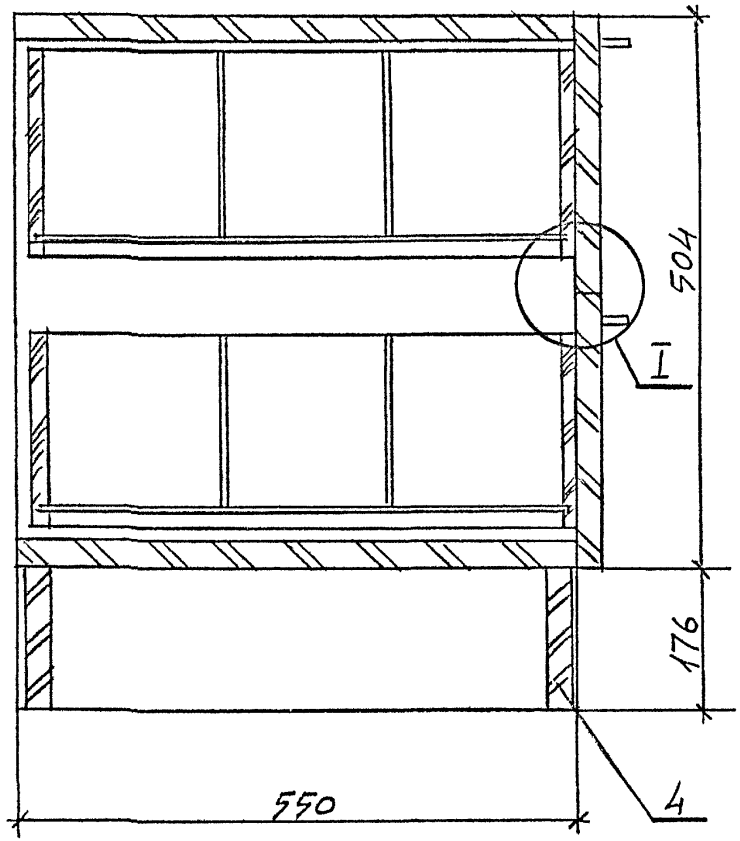


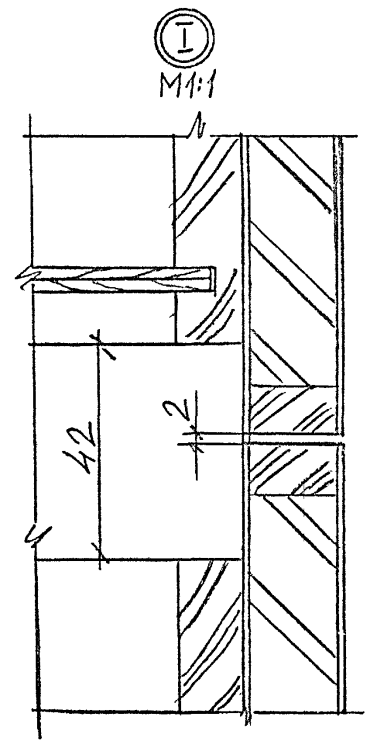


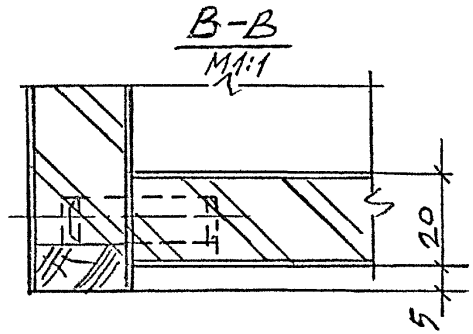


| | | | |
|---|---|---|---|
| Рук. маст. | Губаревич | | |
| Гл. инж. м. | Станулевич | | |
| Н. контр. | Коростелев | | |
| ГИП | Коростелев | | |
| Рук. гр. арх. | Астапова | | |

1.272.5-8.2.2-25.00.00.00СБ

Тумба Т-1
Сборочный чертеж

| Стадия | Масса | Масштаб |
|---|---|---|
| Р | 11,5 | 1:5 |
| Лист 1 | Листов 2 | |

ЦНИИЭП торгово-бытовых зданий и туристских комплексов

Инв. N подл. | Подпись и дата | Взам инв. N

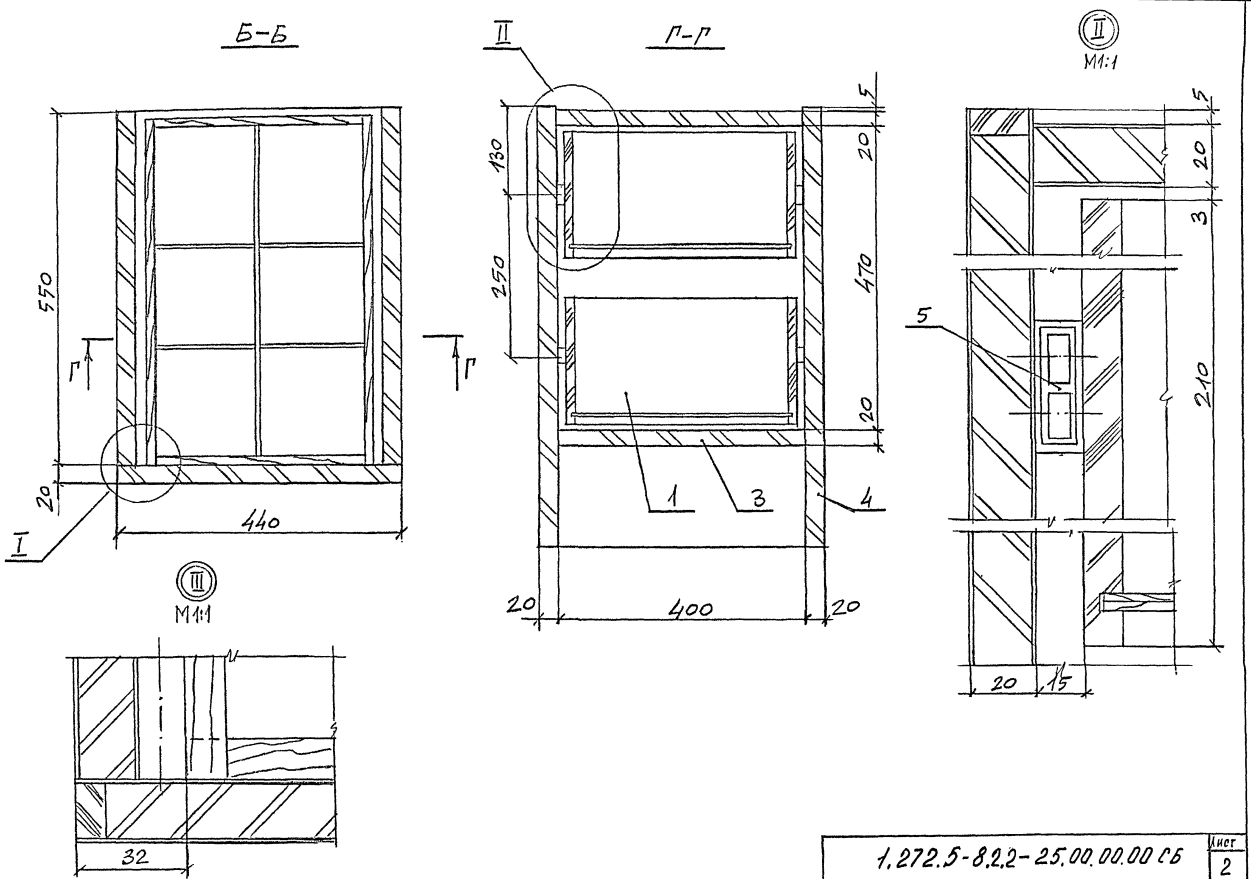


Инв. N подл. | Подпись и дата | Взам. инв. N

1.272.5-8.2.2-25.00.00.00 СБ

Лист 2

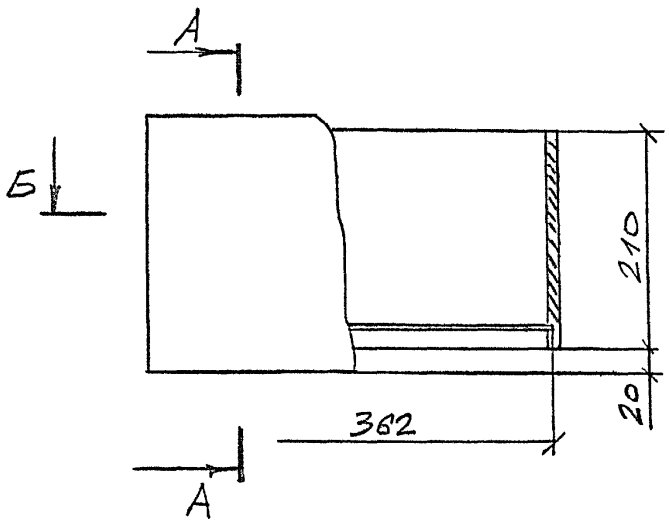


А-А

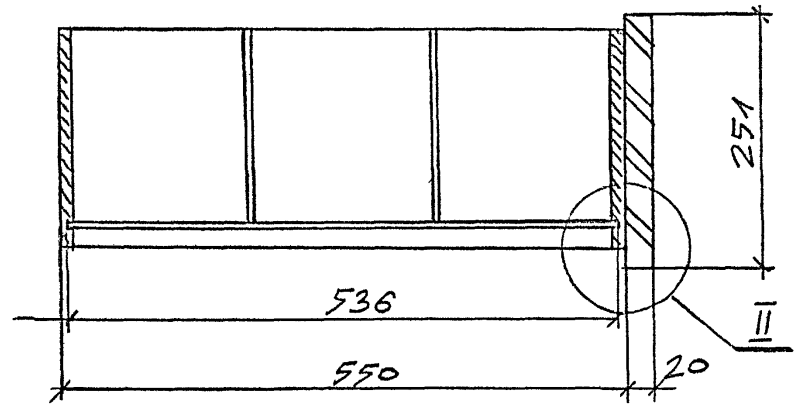





Б-Б

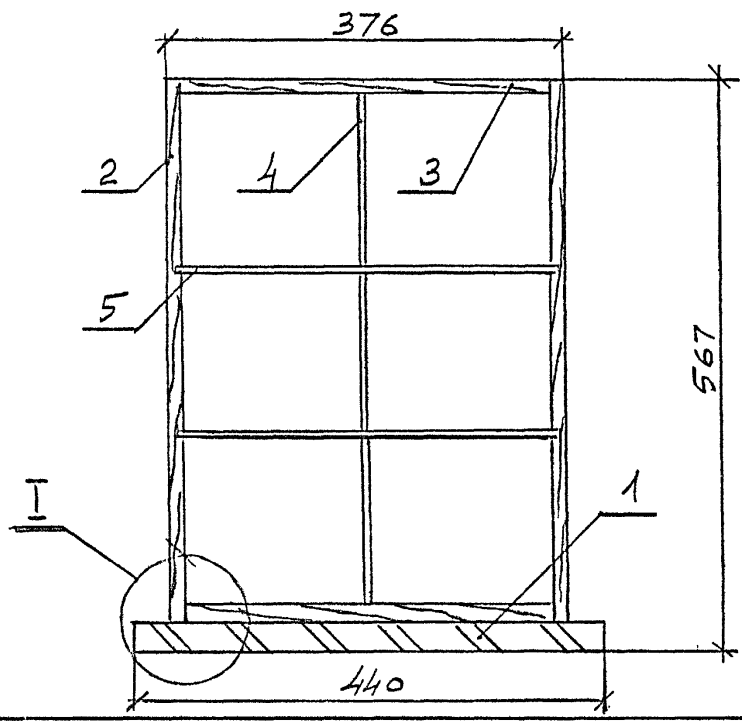





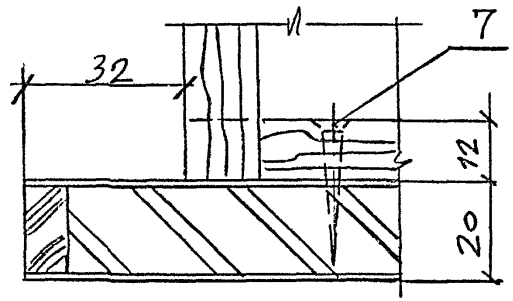


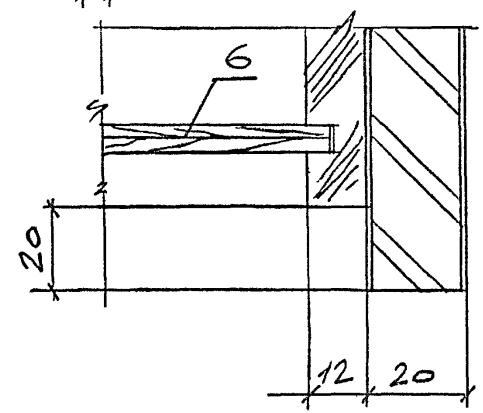


| | | | |
|---|---|---|---|
| Рук. маст. | Губаревич | | |
| Гл. инж. м. | Станулевич | | |
| Н. контр. | Коростелев | | |
| ГИП | Коростелев | | |
| Рук. гр. Арх. | Актапова | | |

1.272.5-82.2-25.01.00.00 СБ

Ящик
Сборочный чертеж

| Стадия | Масса | Масштаб |
|---|---|---|
| Р | 2,56 | 1:5 |
| Лист | Листов 1 | |

ЦНИИЭП торгово-бытовых зданий и туристских комплексов

Инв. N подл. | Подпись и дата | Взам. инв. N

| Формат | Зона | Поз. | Обозначение | Наименование | кол. | Примечание |
|---|---|---|---|---|---|---|
| | | | | | | |
| | | | | Документация | | |
| | | | | | | |
| А4 | | | 1.272.5-8.2.2-25.01.01.00 СБ | Сборочный чертеж | | |
| | | | | | | |
| | | | | Детали | | |
| | | | | | | |
| Б4 | | 1 | 1.272.5-8.2.2-25.01.01.01 | Основа | | |
| | | | | Плита древесно- | | |
| | | | | стружечная | | |
| | | | | ГОСТ 10632-77* | | |
| | | | | 420 × 241 × 16 | 1 | |
| | | | | | | |
| | | | | Рейка | | |
| | | | | Пиломатериал | | |
| | | | | лиственных пород | | |
| | | | | ГОСТ 2695-83* | | |
| Б4 | | 2 | 1.272.5-8.2.2-25.01.01.02 | 440 × 16 × 10 | 1 | |
| Б4 | | 3 | 1.272.5-8.2.2-25.01.01.03 | 251 × 16 × 10 | 2 | |
| Б4 | | 4 | 1.272.5-8.2.2-25.01.01.04 | Облицовка | | |
| | | | | Шпон строганый | | |
| | | | | ГОСТ 2977-82 | | |
| | | | | 440 × 251 × 1 | 2 | |

Инв. № подл. | Подпись и дата | Взам. инв. №

1.272.5-8.2.2-25.01.01.00

Стенка передняя

| Стадия | Лист | Листов |
|---|---|---|
| Р | | 1 |

| | | |
|---|---|---|
| Н. контр. | Коростелев | |
| ГИП | Коростелев | |
| Рук. гр. арх. | Астапова | |

ЦНИИЭП торгово-бытовых зданий и туристских комплексов

Формат А4

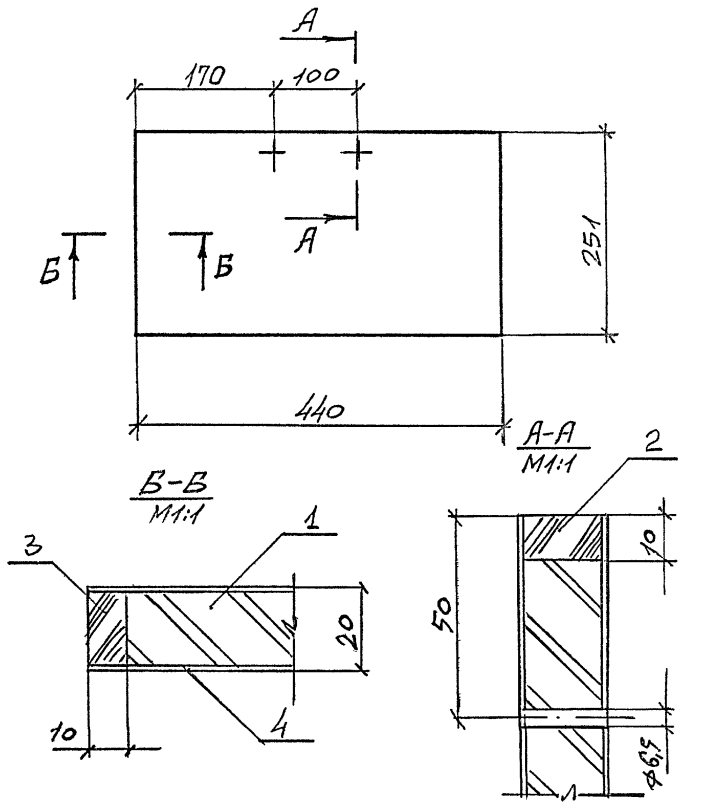


Инв. № подл. | Подпись и дата | Взам. инв. №

1.272.5-8.2.2-25.01.01.00 СБ

Стенка передняя
Сборочный чертеж

| Стадия | Масса | Масштаб |
|---|---|---|
| Р | 1,44 | 1:5 |
| Лист | Листов 1 | |

| | | |
|---|---|---|
| Н. контр. | Коростелев | |
| ГИП | Коростелев | |
| Рук. гр. арх. | Астапова | |

ЦНИИЭП торгово-бытовых зданий и туристских комплексов



Формат А4

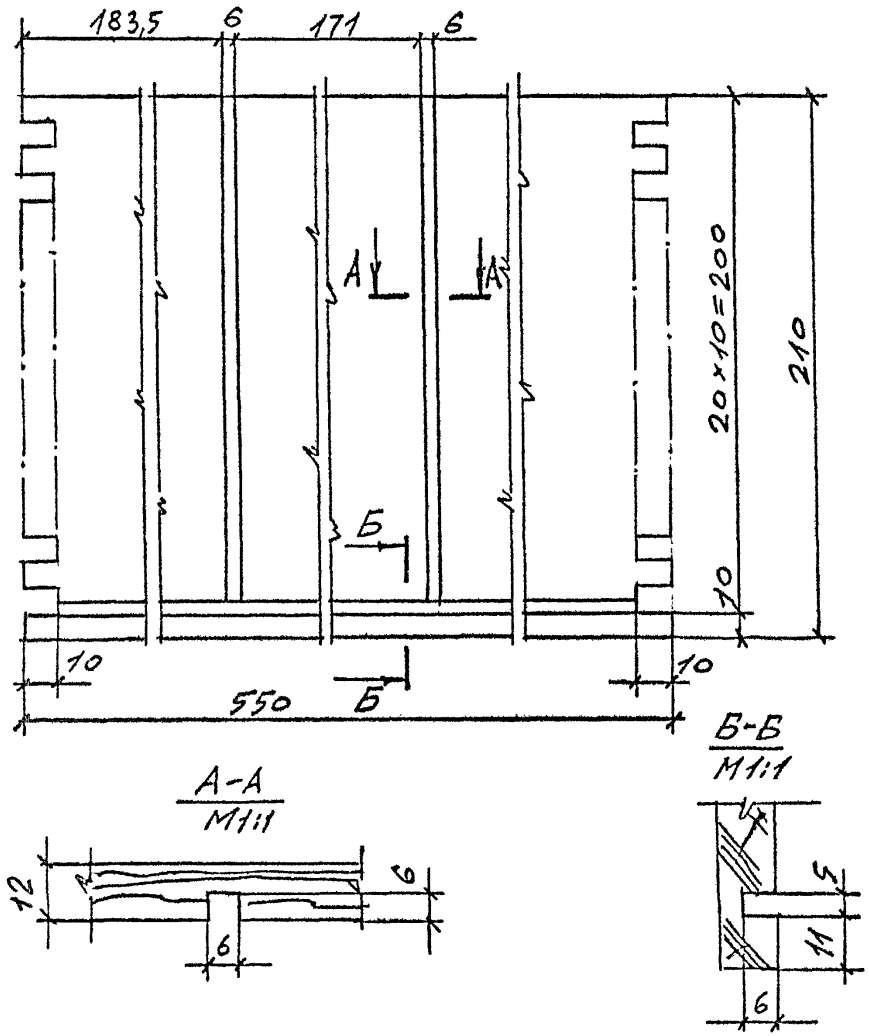


| | | | | | | | |
|---|---|---|---|---|---|---|---|
| Инв. N подл. | Подпись и дата | Взам. инв. N | | 1.272.5-8.2.2-25.01.00.01 | | | |
| | | | | Стенка боковая | Стадия | Масса | Масштаб |
| | | | | | Р | 0,1 | 1:2 |
| | | | | | Лист | Листов 1 | |
| | Н. контр. | Коростелев | | Пиломатериал хвойных пород ГОСТ 8486-86Е | ЦНИИЭП торгово-бытовых зданий и туристских комплексов | | |
| | ГИП | Коростелев | | | | | |
| | Рук. гр. арх. | Астапова | | | | | |

Формат А4

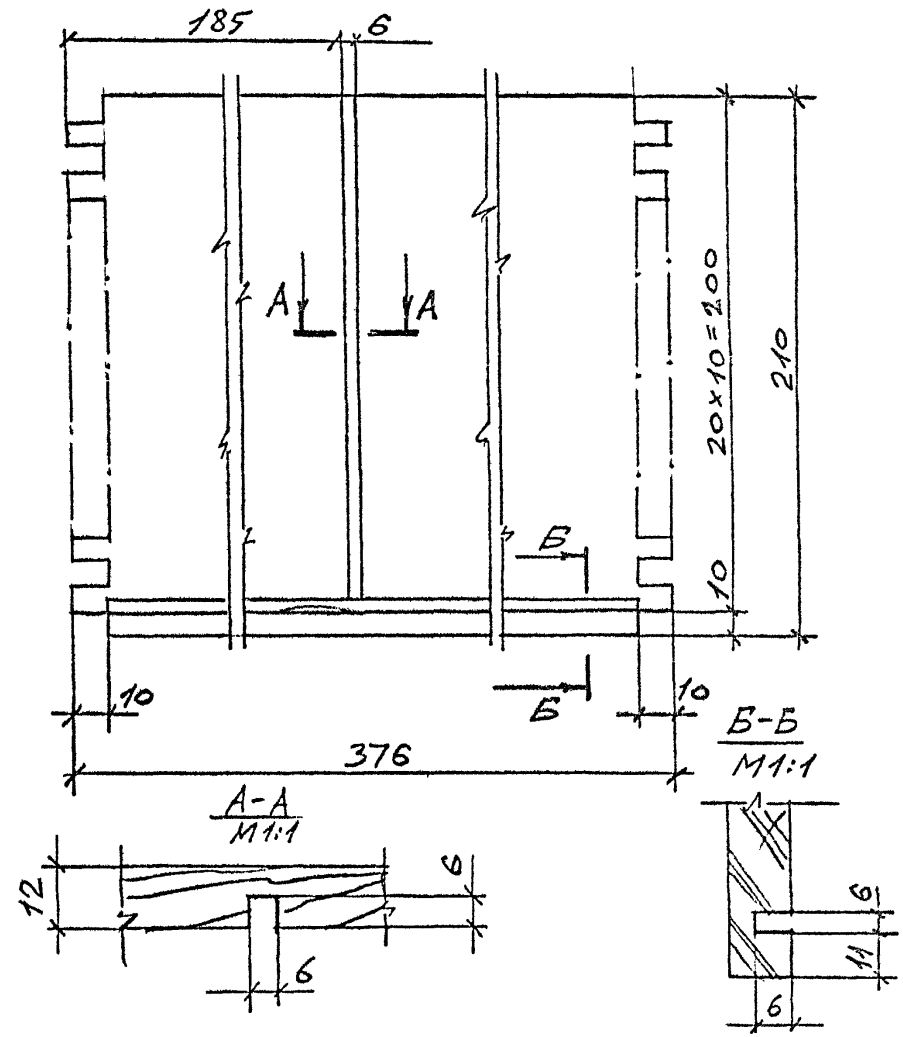


| | | | | | | | |
|---|---|---|---|---|---|---|---|
| Инв. N подл. | Подпись и дата | Взам. инв. N | | 1.272.5-8.2.2-25.01.00.02 | | | |
| | | | | Стенка задняя | Стадия | Масса | Масштаб |
| | | | | | Р | 0,07 | 1:2 |
| | | | | | Лист | Листов 1 | |
| | Н. контр. | Коростелев | | Пиломатериал хвойных пород ГОСТ 8486-86Е | ЦНИИЭП торгово-бытовых зданий и туристских комплексов | | |
| | ГИП | Коростелев | | | | | |
| | Рук. гр. арх. | Астапова | | | | | |



Формат А4

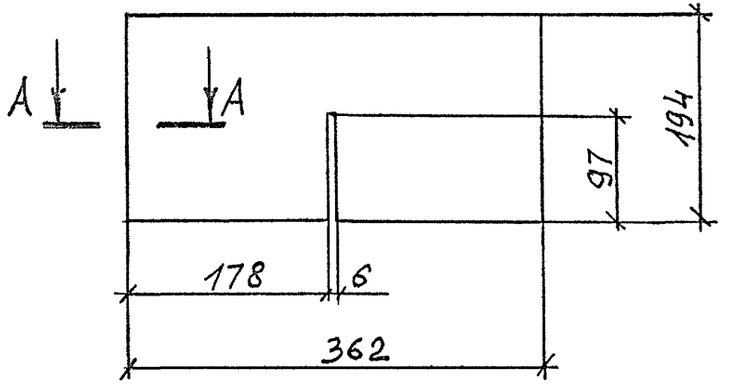


А–А
М1:1




| | | | |
|---|---|---|---|
| Инв. N подл. | Подпись и дата | Взам. инв. N | |

| | | |
|---|---|---|
| Н.контр. | Коростелев | |
| ГИП | Коростелев | |
| Рук. гр арх. | Астапова | |

1.272.5-8.2.2-25.01.00.04

Перегородка

| Стадия | Масса | Масштаб |
|---|---|---|
| Р | 0,22 | 1:5 |
| Лист | Листов 1 | |

Фанера клееная ГОСТ 3916-69*

ЦНИИЭП торгово-бытовых зданий и туристских комплексов

Формат А4

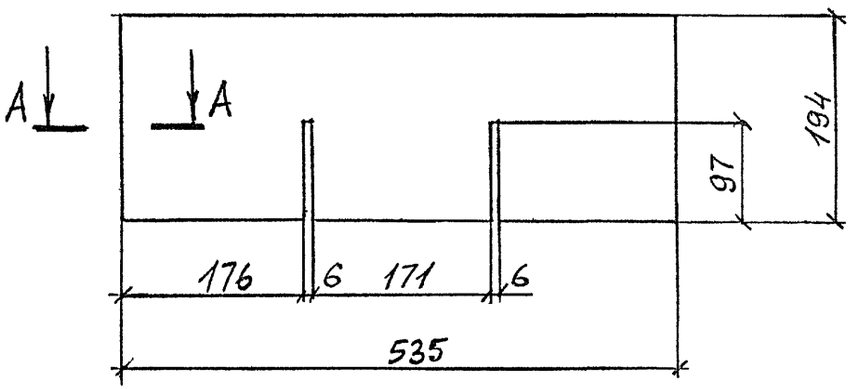


А–А
М1:1

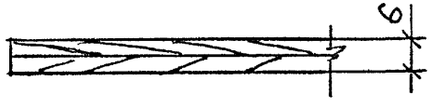


| | | | |
|---|---|---|---|
| Инв. N подл. | Подпись и дата | Взам. инв. N | |

| | | |
|---|---|---|
| Н.контр. | Коростелев | |
| ГИП | Коростелев | |
| Рук. гр. арх. | Астапова | |

1.272.5-8.2.2-25.01.00.03

Перегородка

| Стадия | Масса | Масштаб |
|---|---|---|
| Р | 0,34 | 1:5 |
| Лист | Листов 1 | |

Фанера клееная ГОСТ 3916-69*

ЦНИИЭП торгово-бытовых зданий и туристских комплексов

| Формат | Зона | Поз. | Обозначение | Наименование | Кол. | Примечание |
|---|---|---|---|---|---|---|
| | | | | | | |
| | | | | | | |
| | | | | Документация | | |
| | | | | | | |
| А4 | | | 1.272.5-8.2.2-25.00.01.00 СБ | Сборочный чертеж | | |
| | | | | | | |
| | | | | Детали | | |
| | | | | | | |
| Б4 | | 1 | 1.272.5-8.2.2-25.00.01.01 | Основа | | |
| | | | | Плита древесно- | | |
| | | | | стружечная | | |
| | | | | ГОСТ 10632-77* | | |
| | | | | 680 × 540 × 19 | 1 | |
| Б4 | | 2 | 1.272.5-8.2.2-25.00.01.02 | Рейка | | |
| | | | | Пиломатериал | | |
| | | | | лиственных пород | | |
| | | | | ГОСТ 2695-83* | | |
| | | | | 680 × 19 × 10 | 1 | |
| Б4 | | 3 | 1.272.5-8.2.2-25.00.01.03 | Облицовка | | |
| | | | | Шпон строганый | | |
| | | | | ГОСТ 2977-82 | | |
| | | | | 680 × 550 × 1 | 2 | |

Инв. № подл. | Подпись и дата | Взам. инв. №

1.272.5-8.2.2-25.00.01.00

| | | | |
|---|---|---|---|
| Н. контр. | Коростелев | | |
| ГИП | Коростелев | | |
| Рук. гр. арх. | Астапова | | |

Боковина

| Стадия | Лист | Листов |
|---|---|---|
| Р | | 1 |

ЦНИИЭП торгово-бытовых зданий и туристских комплексов

Формат А4

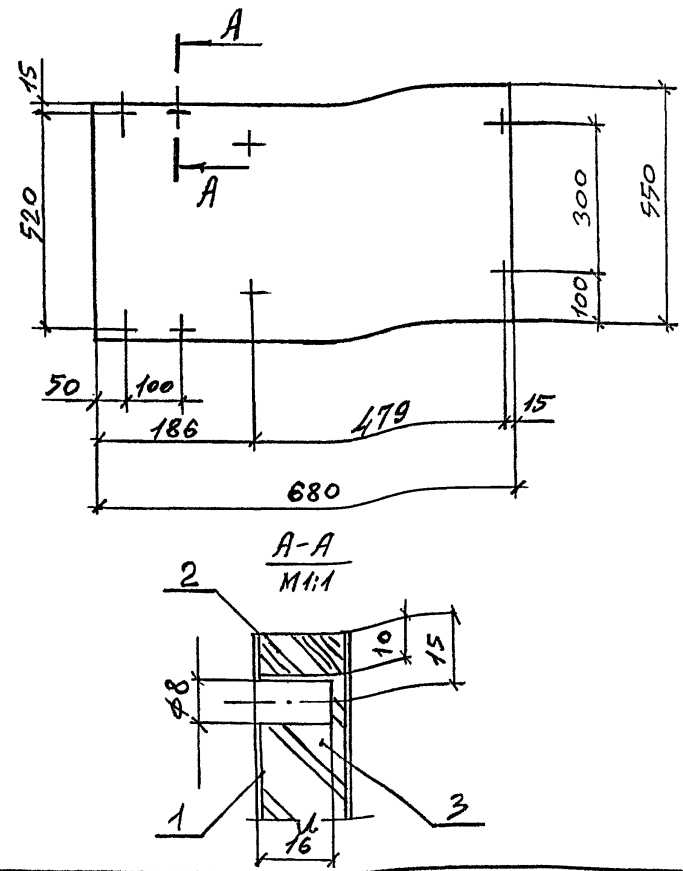


Инв. № подл. | Подпись и дата | Взам. инв. №

1.272.5-8.2.2-25.00.01.00 СБ

| | | | |
|---|---|---|---|
| Н. контр. | Коростелев | | |
| ГИП | Коростелев | | |
| Рук. гр. Арх. | Астапова | | |

Боковина
Сборочный чертеж

| Стадия | Масса | Масштаб |
|---|---|---|
| Р | 5,1 | 1:5 |
| Лист | Листов 1 | |

ЦНИИЭП торгово-бытовых зданий и туристских комплексов

| Формат | Зона | Поз. | Обозначение | Наименование | Кол. | Примечание |
|---|---|---|---|---|---|---|
| | | | | | | |
| | | | | | | |
| | | | | Документация | | |
| | | | | | | |
| А4 | | | 1.272.5-8.22-25.00.02.00СБ | Сборочный чертеж | | |
| | | | | | | |
| | | | | Детали | | |
| | | | | | | |
| Б4 | | 1 | 1.272.5-8.22-25.00.02.01 | Основа | | |
| | | | | Плита древесно- | | |
| | | | | стружечная | | |
| | | | | ГОСТ 10632-77* | | |
| | | | | 400×440×19 | 1 | |
| Б4 | | 2 | 1.272.5-8.22-25.00.02.02 | Облицовка | | |
| | | | | Шпон строганый | | |
| | | | | ГОСТ 2977-82 | 2 | |
| | | | | | | |
| | | | | Пиломатериал | | |
| | | | | лиственных пород | | |
| | | | | ГОСТ 2695-83* | | |
| Б4 | | 3 | 1.272.5-8.22-25.00.02.03 | 400×19×10 | 1 | |
| Б4 | | 4 | | 8×30 | 4 | |

Инв. № подл. | Подпись и дата | Взам. инв. №

| | | |
|---|---|---|
| Н. контр. | Коростелев | |
| ГИП | Коростелев | |
| Рук. гр. АРХ. | Астапова | |

1.272.5-8.22-25.00.02.00

Щит

| Стадия | Лист | Листов |
|---|---|---|
| Р | | 1 |

ЦНИИЭП торгово-бытовых зданий и туристских комплексов

Формат А4

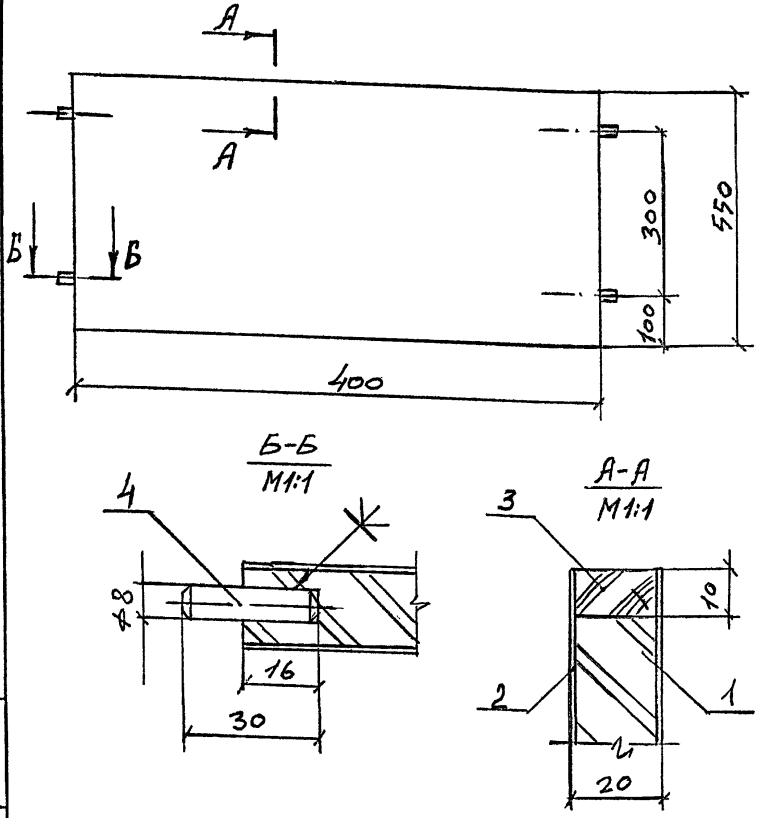


Инв. № подл. | Подпись и дата | Взам. инв. №

| | | |
|---|---|---|
| Н. контр. | Коростелев | |
| ГИП | Коростелев | |
| Рук. гр. АРХ. | Астапова | |

1.272.5-8.22-25.00.02.00СБ

Щит
Сборочный чертеж

| Стадия | Масса | Масштаб |
|---|---|---|
| Р | 2,6 | 1:5 |
| Лист | Листов 1 | |

ЦНИИЭП торгово-бытовых зданий и туристских комплексов



Формат А4

| Формат | Зона | Поз. | Обозначение | Наименование | кол. | Примечание |
|---|---|---|---|---|---|---|
| | | | | | | |
| | | | | | | |
| | | | | Документация | | |
| | | | | | | |
| А4 | | | 1.272.5-8.2.2-25.00.03.00СБ | Сборочный чертеж | | |
| | | | | | | |
| | | | | Детали | | |
| Б4 | | 1 | 1.272.5-8.2.2-25.00.03.01 | Основа | | |
| | | | | Плита древесно- | | |
| | | | | стружечная | | |
| | | | | ГОСТ 10632-77* | | |
| | | | | 400×176×19 | 1 | |
| Б4 | | 2 | 1.272.5-8.2.2-25.00.03.02 | Облицовка | | |
| | | | | Пластик бумажно- | | |
| | | | | слоистый | | |
| | | | | ГОСТ 9590-76 | | |
| | | | | 400×176×1 | 1 | |
| Б4 | | 3 | 1.272.5-8.2.2-25.00.03.03 | Облицовка | | |
| | | | | Шпон лущеный | | |
| | | | | ГОСТ 99-75* | | |
| | | | | 400×176×1 | 1 | |
| Б4 | | 4 | 1.272.5-8.2.2-00.00.00.01 | Шкант | | |
| | | | | Пиломатериал | | |
| | | | | лиственных пород | | |
| | | | | ГОСТ 2695-83* | | |
| | | | | 8×30 | 4 | |

Взам. инв. № | Подпись и дата | Инв. № подл.

| | | | |
|---|---|---|---|
| Н. контр. | Коростелев | | |
| ГИП | Коростелев | | |
| Рук. гр. АРХ. | Детапова | | |

1.272.5-8.2.2-25.00.03.00

Плинтус

| Стадия | Лист | Листов |
|---|---|---|
| Р | | 1 |

ЦНИИЭП торгово-бытовых зданий и туристских комплексов

Формат А4

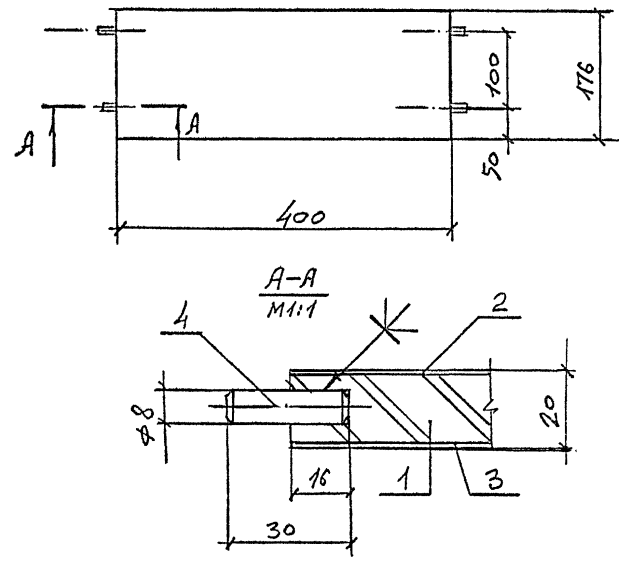


Взам. инв. № | Подпись и дата | Инв. № подл.

| | | | |
|---|---|---|---|
| Н. контр. | Коростелев | | |
| ГИП | Коростелев | | |
| Рук. гр. АРХ. | Детапова | | |

1.272.5-8.2.2-25.00.03.00СБ

Плинтус
Сборочный чертеж

| Стадия | Масса | Масштаб |
|---|---|---|
| Р | 1,2 | 1:5 |
| Лист | Листов 1 | |

ЦНИИЭП торгово-бытовых зданий и туристских комплексов



Формат А4

| Формат | Зона | Поз. | Обозначение | Наименование | Кол. | Примечание |
|---|---|---|---|---|---|---|
| | | | | | | |
| | | | | | | |
| | | | | Документация | | |
| А4 | | | 1.272.5-8.2.2-26.00.00.00 СБ | Сборочный чертеж | | |
| | | | | | | |
| | | | | | | |
| | | | | Сборочные единицы | | |
| | | | | | | |
| А4 | | 1 | 1.272.5-8.2.2-26.00.01.00 | Щит | 1 | |
| | | | | | | |
| А4 | | 2 | 1.272.5-8.2.2-26.00.02.00 | Щит | 2 | |
| | | | | | | |
| А4 | | 3 | 1.272.5-8.2.2-26.00.03.00 | Щит | 2 | |

Взам. инв. N | Подпись и дата | Инв. N подл.

1.272.5-8.2.2-26.00.00.00

Крышка К-6

| | | | Стадия | Лист | Листов |
|---|---|---|---|---|---|
| Н. контр. | Коростелев | | Р | | 1 |
| ГИП | Коростелев | | | | |
| Рук. гр. арх. | Астапова | | | | |

ЦНИИЭП торгово-бытовых зданий и туристских комплексов

Формат А4



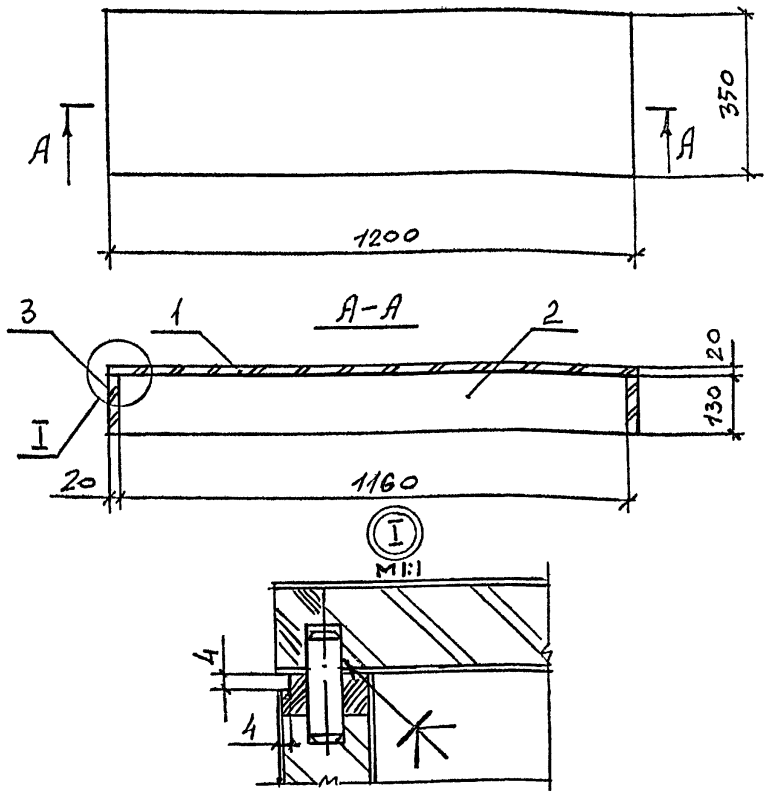


Взам. инв. N | Подпись и дата | Инв. N подл.

1.272.5-8.2.2-26.00.00.00 СБ

Крышка К-6
Сборочный чертеж

| | | | Стадия | Масса | Масштаб |
|---|---|---|---|---|---|
| Н. контр. | Коростелев | | Р | 13,4 | 1:10 |
| ГИП | Коростелев | | Лист | Листов 1 | |
| Рук. гр. арх. | Астапова | | | | |

ЦНИИЭП торгово-бытовых зданий и туристских комплексов



Формат А4

| Формат | Зона | Поз. | Обозначение | Наименование | кол. | Примечание |
|---|---|---|---|---|---|---|
| | | | | | | |
| | | | | Документация | | |
| | | | | | | |
| А4 | | | 1.272.5-8.2.2-26.00.01.00 СБ | Сборочный чертеж | | |
| | | | | | | |
| | | | | Детали | | |
| | | | | | | |
| Б4 | | 1 | 1.272.5-8.2.2-26.00.01.01 | Основа | | |
| | | | | Плита древесно- | | |
| | | | | стружечная | | |
| | | | | ГОСТ 10632-77* | | |
| | | | | 1180 × 330 × 19 | 1 | |
| | | | | Рейка | | |
| | | | | Пиломатериал | | |
| | | | | лиственных пород | | |
| | | | | ГОСТ 2695-83* | | |
| Б4 | | 2 | 1.272.5-8.2.2-26.00.01.02 | 1200 × 19 × 10 | 2 | |
| Б4 | | 3 | 1.272.5-8.2.2-26.00.01.03 | 350 × 19 × 10 | 2 | |
| Б4 | | 4 | 1.272.5-8.2.2-26.00.01.04 | Облицовка | | |
| | | | | Шпон строганый | | |
| | | | | ГОСТ 2977-82 | | |
| | | | | 1200 × 350 × 1 | 2 | |

Взам. инв. № | Подпись и дата | Инв. № подл.

1.272.5-8.2.2-26.00.01.00

| | | |
|---|---|---|
| Н. контр. | Коростелев | |
| ГИП | Коростелев | |
| Рук. гр. Арх. | Астапова | |

Щит

| Стадия | Лист | Листов |
|---|---|---|
| Р | | 1 |

ЦНИИЭП торгово-бытовых зданий и туристских комплексов

Формат А4

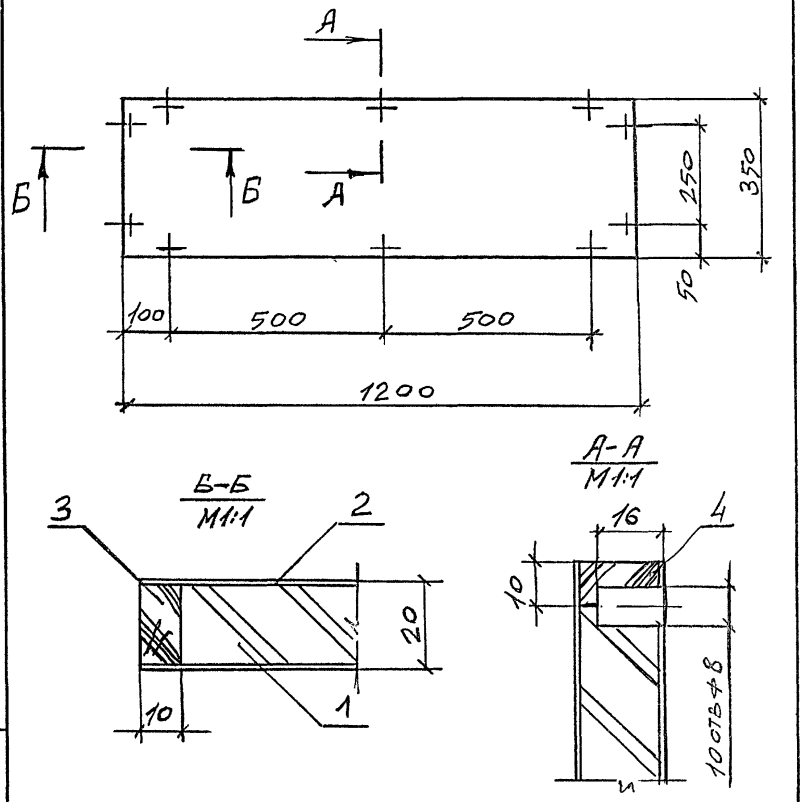


Взам. инв. № | Подпись и дата | Инв. № подл.

1.272.5-8.2.2-26.00.01.00 СБ

Щит
Сборочный чертеж

| Стадия | Масса | Масштаб |
|---|---|---|
| Р | 5,8 | 1:10 |
| Лист | Листов 1 | |

| | | |
|---|---|---|
| Н. контр. | Коростелев | |
| ГИП | Коростелев | |
| Рук. гр. Арх. | Астапова | |

ЦНИИЭП торгово-бытовых зданий и туристских комплексов



Формат А4

| Формат | Зона | Поз. | Обозначение | Наименование | кол. | Примечание |
|---|---|---|---|---|---|---|
| | | | | | | |
| | | | | Документация | | |
| | | | | | | |
| А4 | | | 1.272.5-8.2.2-26.00.02.00СБ | Сборочный чертеж | | |
| | | | | | | |
| | | | | Детали | | |
| Б4 | | 1 | 1.272.5-8.2.2-26.00.02.01 | Основа | | |
| | | | | Плита древесно- | | |
| | | | | стружечная | | |
| | | | | ГОСТ 10632-77* | | |
| | | | | 1180 × 130 × 19 | 1 | |
| Б4 | | 2 | 1.272.5-8.2.2-26.00.02.02 | Рейка | | |
| | | | | Пиломатериал | | |
| | | | | лиственных пород | | |
| | | | | ГОСТ 2695-83* | | |
| | | | | 130 × 19 × 10 | 2 | |
| Б4 | | 3 | 1.272.5-8.2.2-26.00.02.03 | Облицовка | | |
| | | | | Шпон строганый | | |
| | | | | ГОСТ 2977-82 | | |
| | | | | 1200 × 130 × 1 | 2 | |
| | | | | | | |
| Б4 | | 4 | 1.272.5-8.2.2-00.00.00.01 | Шкант | | |
| | | | | Пиломатериал | | |
| | | | | лиственных пород | | |
| | | | | ГОСТ 2695-83* | | |
| | | | | 30 × ф8 | | |

Взам.инв.№ | Подпись и дата | Инв.№ подл.

| | | | |
|---|---|---|---|
| | | | 1.272.5-8.2.2-26.00.02.00 |
| Н.контр. | Коростелев | | Щит |
| ГИП | Коростелев | | |
| Рук.гр.арх. | Астапова | | |

Стадия: Р | Лист | Листов: 1

ЦНИИЭП торгово-бытовых зданий и туристских комплексов

Формат А4

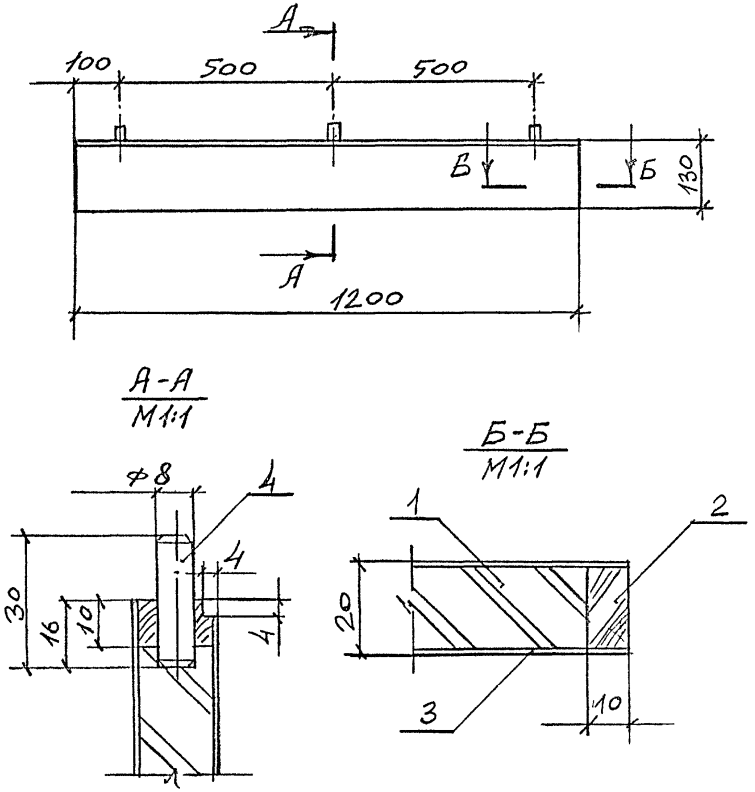


Взам.инв.№ | Подпись и дата | Инв.№ подл.

| | | | |
|---|---|---|---|
| | | | 1.272.5-8.2.2-26.00.02.00СБ |
| Н.контр. | Коростелев | | Щит сборочный чертеж |
| ГИП | Коростелев | | |
| Рук.гр.арх. | Астапова | | |

Стадия: Р | Масса: 3,0 | Масштаб: 1:10

Лист | Листов: 1

ЦНИИЭП торгово-бытовых зданий и туристских комплексов



Формат А4

| Формат | Зона | Поз. | Обозначение | Наименование | Кол. | Примечание |
|---|---|---|---|---|---|---|
| | | | | | | |
| | | | | | | |
| | | | | Документация | | |
| | | | | | | |
| А4 | | | 1.272.5-8.2.2-26.00.03.00 СБ | Сборочный чертеж | | |
| | | | | | | |
| | | | | Детали | | |
| | | | | | | |
| Б4 | | 1 | 1.272.5-8.2.2-26.00.03.01 | Основа | | |
| | | | | Плита древесно- | | |
| | | | | стружечная | | |
| | | | | ГОСТ 10632-77* | | |
| | | | | 310 × 130 × 19 | 1 | |
| Б4 | | 2 | 1.272.5-8.2.2-26.00.03.02 | Облицовка | | |
| | | | | Шпон строганый | | |
| | | | | ГОСТ 2977-82 | | |
| | | | | 310 × 130 × 1 | 2 | |
| Б4 | | 3 | 1.272.5-8.2.2-00.00.00.01 | Шкант | | |
| | | | | Пиломатериал | | |
| | | | | лиственных пород | | |
| | | | | ГОСТ 2695-83* | | |
| | | | | 30 × ⌀8 | 2 | |

Взам. инв. N | Подпись и дата | Инв. N подл.

1.272.5-8.2.2-26.00.03.00

| | | | |
|---|---|---|---|
| Н. контр. | Коростелев | | |
| ГИП | Коростелев | | |
| Рук. гр. арх. | Астапова | | |

Щит

| Стадия | Лист | Листов |
|---|---|---|
| Р | | 1 |

ЦНИИЭП торгово-бытовых зданий и туристских комплексов

Формат А4

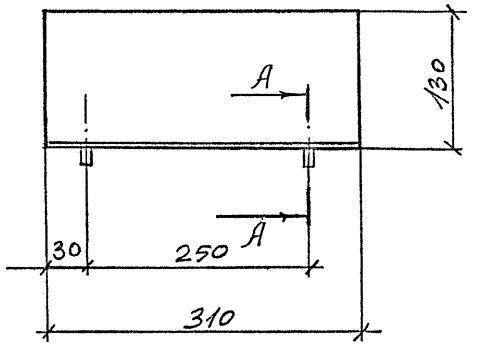


А–А
М1:1

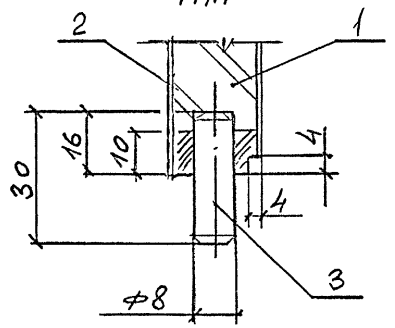


Взам. инв. N | Подпись и дата | Инв. N подл.

1.272.5-8.2.2-26.00.03.00 СБ

Щит
Сборочный чертеж

| Стадия | Масса | Масштаб |
|---|---|---|
| Р | 0,8 | 1:5 |

| Лист | Листов 1 |
|---|---|

| | | | |
|---|---|---|---|
| Н. контр. | Коростелев | | |
| ГИП | Коростелев | | |
| Рук. гр. арх. | Астапова | | |

ЦНИИЭП торгово-бытовых зданий и туристских комплексов



Формат А4

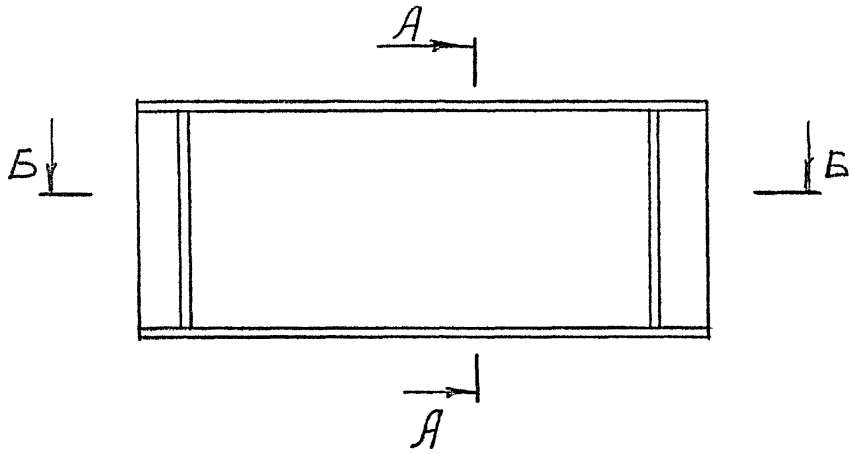


А-А

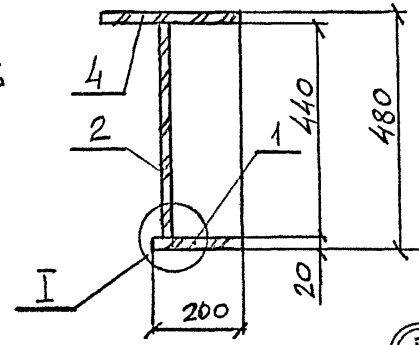


I
М1:1

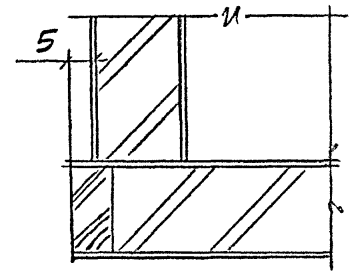


II
М1:1

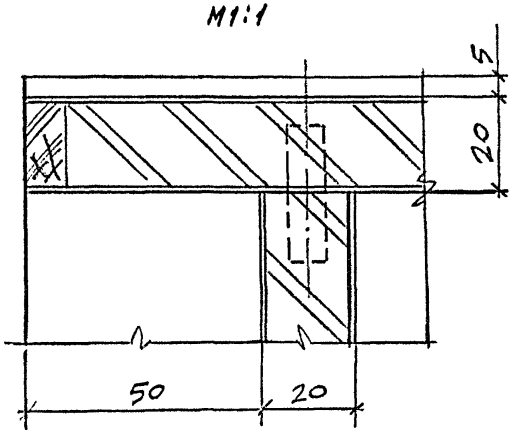


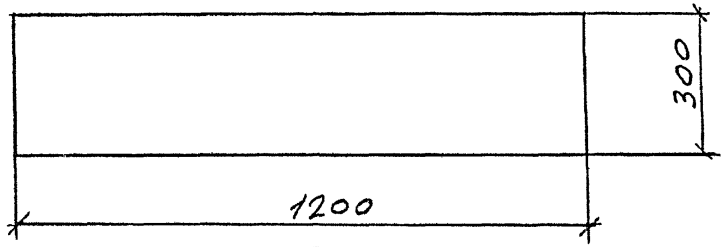


Б-Б

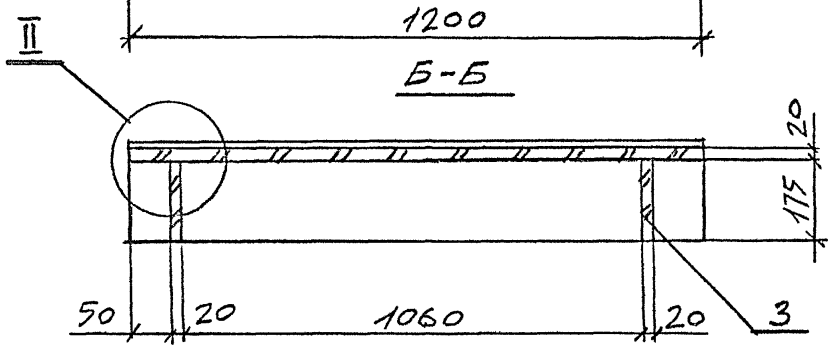


| | | | |
|---|---|---|---|
| Рук. маст. | Губаревич | | |
| Гл. инж. м. | Станулевич | | |
| Н. контр. | Коростелев | | |
| ГИП | Коростелев | | |
| Рук. гр. арх. | Астапова | | |

1.272.5-8.2.2-27.00.00.00СБ

Секция С-6
Сборочный чертеж

| Стадия | Масса | Масштаб |
|---|---|---|
| Р | 16,2 | 1:1 |
| Лист | Листов 1 | |

ЦНИИЭП торгово-бытовых зданий и туристских комплексов

Инв. № подл. | Подпись и дата | Взам. инв. №

| Формат | Зона | Поз. | Обозначение | Наименование | Кол. | Примечание |
|---|---|---|---|---|---|---|
| | | | | | | |
| | | | | | | |
| | | | | | | |
| | | | | Документация | | |
| А4 | | | 1.272.5-8.2.2-00.00.00.05РМ | Ведомость расхода матер. | | |
| А4 | | | 1.272.5-8.2.2-27.00.00.00СБ | Сборочный чертеж | | |
| | | | | | | |
| | | | | Сборочные единицы | | |
| | | | | | | |
| Б4 | | 1 | 1.272.5-8.2.2-27.00.01.00 | Щит | 1 | |
| | | | | | | |
| Б4 | | 2 | 1.272.5-8.2.2-27.00.02.00 | Щит | 1 | |
| | | | | | | |
| Б4 | | 3 | 1.272.5-8.2.2-27.00.03.01 | Щит | 2 | |
| | | | | | | |
| | | | | | | |
| | | | | Детали | | |
| | | | | | | |
| Б4 | | 4 | 1.272.5-8.2.2-27.00.00.01 | Щит | 1 | |

Взам. инв. N | Подпись и дата | Инв. N подл.

| | | |
|---|---|---|
| Н. контр. | Коростелев | |
| ГИП | Коростелев | |
| Рук. гр. арх. | Астапова | |

1.272.5-8.2.2-27.00.00.00

Секция С-6

| Стадия | Лист | Листов |
|---|---|---|
| Р | | 1 |

ЦНИИЭП торгово-бытовых зданий и туристских комплексов

Формат А4

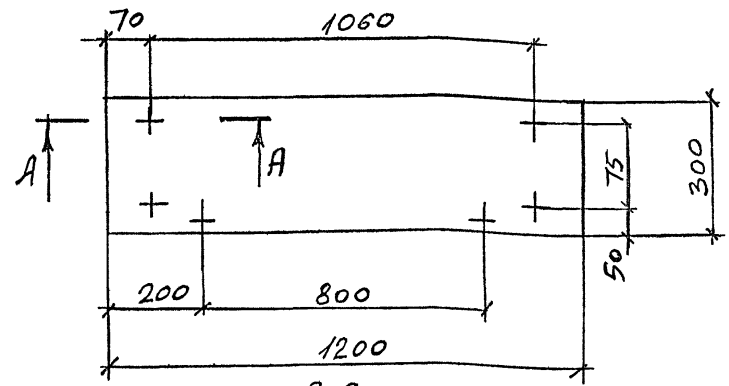


А-А

М1:1

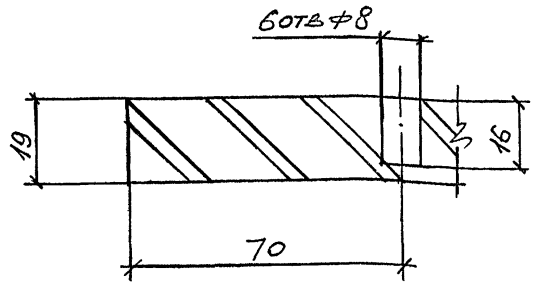


Взам. инв. N | Подпись и дата | Инв. N подл.

| | | |
|---|---|---|
| Н. контр. | Коростелев | |
| ГИП | Коростелев | |
| Рук. гр. арх. | Астапова | |

1.272.5-8.2.2-27.00.00.01

Щит

Плита древесностружечная ГОСТ 10632-77*

| Стадия | Масса | Масштаб |
|---|---|---|
| Р | 3,6 | 1:10 |
| Лист | Листов 1 | |

ЦНИИЭП торгово-бытовых зданий и туристских комплексов



Формат А4

| Формат | Зона | Поз. | Обозначение | Наименование | Кол. | Примечание |
|---|---|---|---|---|---|---|
| | | | | Документация | | |
| А4 | | | 1.272.5-8.2.2-27.00.01.00 СБ | Сборочный чертеж | | |
| | | | | Детали | | |
| Б4 | | 1 | 1.272.5-8.2.2-27.00.01.01 | Основа | | |
| | | | | Плита древесно-стружечная | | |
| | | | | ГОСТ 10632-77* | | |
| | | | | 1200 × 190 × 19 | 1 | |
| Б4 | | 2 | 1.272.5-8.2.2-27.00.01.02 | Рейка | | |
| | | | | Пиломатериал лиственных пород | | |
| | | | | ГОСТ 2695-83* | | |
| | | | | 1200 × 19 × 10 | 1 | |
| Б4 | | 3 | 1.272.5-8.2.2-27.00.01.03 | Облицовка | | |
| | | | | Шпон строганый | | |
| | | | | ГОСТ 2977-83 | | |
| | | | | 1200 × 200 × 1 | 2 | |

Взам. инв. N | Подпись и дата | Инв. N подл.

| | | | |
|---|---|---|---|
| | | 1.272.5-8.2.2-27.00.01.00 | |
| Н. контр. | Коростелев | Щит | Стадия: Р; Лист; Листов: 1 |
| ГИП | Коростелев | | ЦНИИЭП торгово-бытовых зданий и туристских комплексов |
| Рук. гр. арх. | Астапова | | |

Формат А4

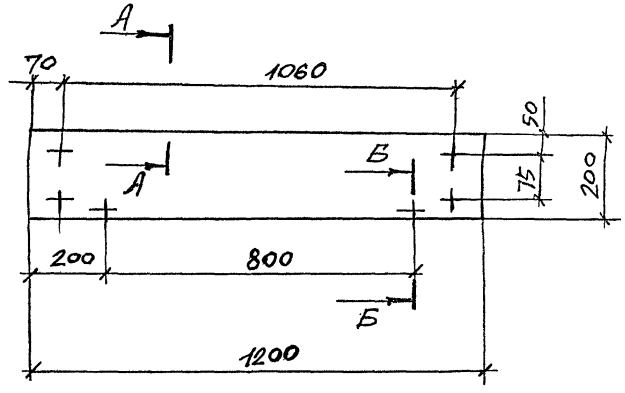


А–А
М1:1

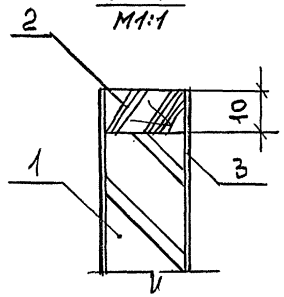


Б–Б
М1:1

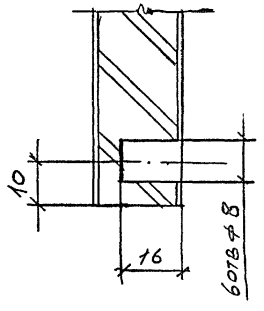


Взам. инв. N | Подпись и дата | Инв. N подл.

| | | | |
|---|---|---|---|
| | | 1.272.5-8.2.2-27.00.01.00 СБ | |
| Н. контр. | Коростелев | Щит Сборочный чертеж | Стадия: Р; Масса: 3,2; Масштаб: 1:10; Лист; Листов: 1 |
| ГИП | Коростелев | | ЦНИИЭП торгово-бытовых зданий и туристских комплексов |
| Рук. гр. арх. | Астапова | | |



Формат А4

| Формат | Зона | Поз. | Обозначение | Наименование | кол. | Примечание |
|---|---|---|---|---|---|---|
| | | | | Документация | | |
| А4 | | | 1.272.5-8.2.2-27.00.02.00 СБ | Сборочный чертеж | | |
| | | | | Детали | | |
| Б4 | | 1 | 1.272.5-8.2.2-27.00.02.01 | Основа | | |
| | | | | Плита древесно- | | |
| | | | | стружечная | | |
| | | | | ГОСТ 10632-77* | | |
| | | | | 1200 × 440 × 19 | 1 | |
| Б4 | | 2 | 1.272.5-8.2.2-27.00.02.02 | Облицовка | | |
| | | | | Шпон строганый | | |
| | | | | ГОСТ 2977-82 | | |
| | | | | 1200 × 440 × 1 | 2 | |
| Б4 | | 3 | 1.272.5-8.2.2-00.00.00.01 | Шкант | | |
| | | | | Пиломатериал | | |
| | | | | лиственных | | |
| | | | | пород | | |
| | | | | ГОСТ 2695-83* | | |
| | | | | 30 × ф8 | 4 | |

Взам. инв. N | Подпись и дата | Инв. N подл.

1.272.5-8.2.2-27.00.02.00

| | | | |
|---|---|---|---|
| Н. контр. | Коростелев | | |
| ГИП | Коростелев | | |
| Рук. гр. арх. | Астапова | | |

Щит

| Стадия | Лист | Листов |
|---|---|---|
| Р | | 1 |

ЦНИИЭП торгово-бытовых зданий и туристских комплексов

Формат А4

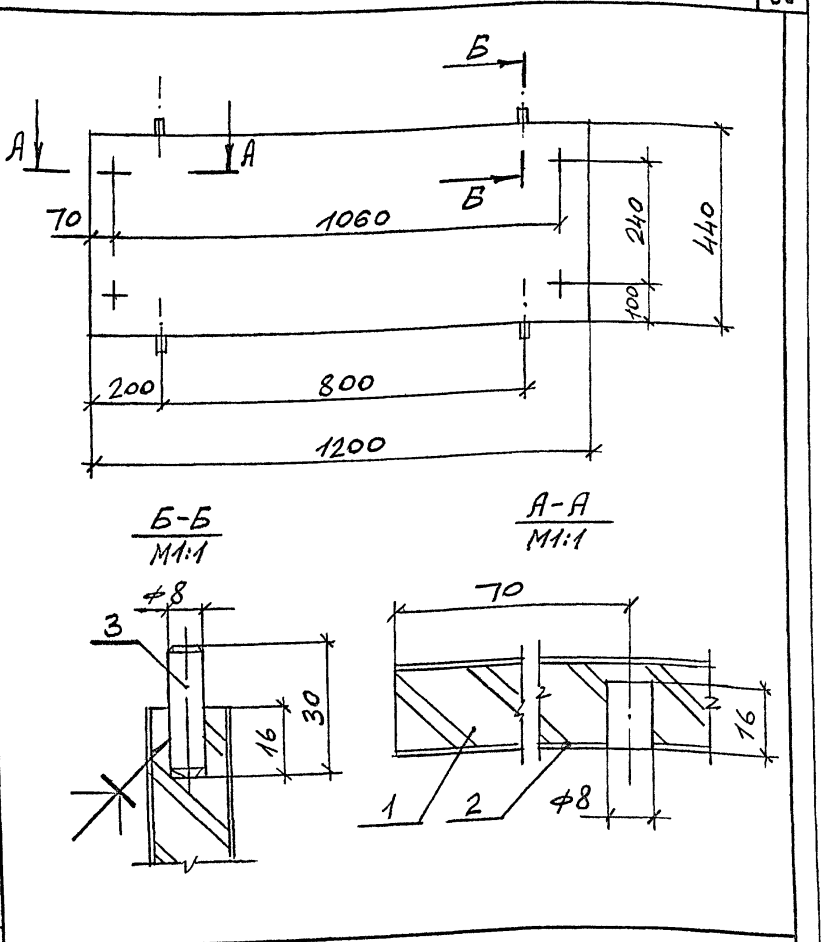


Взам. инв. N | Подпись и дата | Инв. N подл.

1.272.5-8.2.2-27.00.02.00 СБ

| | | | |
|---|---|---|---|
| Н. контр. | Коростелев | | |
| ГИП | Коростелев | | |
| Рук. гр. арх. | Астапова | | |

Щит
Сборочный чертеж

| Стадия | Масса | Масштаб |
|---|---|---|
| Р | 7,2 | 1:10 |
| Лист | Листов 1 | |

ЦНИИЭП торгово-бытовых зданий и туристских комплексов



Формат А4

| Формат | Зона | Поз. | Обозначение | Наименование | Кол. | Примечание |
|---|---|---|---|---|---|---|
| | | | | | | |
| | | | | Документация | | |
| | | | | | | |
| А4 | | | 1.272.5-8.2.2-27.00.03.00СБ | Сборочный чертеж | | |
| | | | | | | |
| | | | | Детали | | |
| | | | | | | |
| Б4 | | 1 | 1.272.5-8.2.2-27.00.03.01 | Основа | | |
| | | | | Плита древесно- | | |
| | | | | стружечная | | |
| | | | | ГОСТ 10632-77* | | |
| | | | | 440 × 165 × 19 | 1 | |
| Б4 | | 2 | 1.272.5-8.2.2-27.00.03.02 | Рейка | | |
| | | | | Пиломатериал | | |
| | | | | лиственных пород | | |
| | | | | ГОСТ 2695-83* | | |
| | | | | 440 × 19 × 10 | 1 | |
| Б4 | | 3 | 1.272.5-8.2.2-27.00.03.03 | Облицовка | | |
| | | | | Шпон строганый | | |
| | | | | ГОСТ 2977-82 | | |
| | | | | 440 × 175 × 1 | 2 | |
| Б4 | | 4 | 1.272.5-8.2.2-00.00.00.01 | Шкант | | |
| | | | | Пиломатериал | | |
| | | | | лиственных пород | | |
| | | | | ГОСТ 2695-83* | | |
| | | | | 30 × ф8 | 6 | |

Инв. № подл. | Подпись и дата | Взам. инв. №

| | | | |
|---|---|---|---|
| | | 1.272.5-8.2.2-27.00.03.00 | |
| Щит | | Стадия: Р | Лист: — | Листов: 1 |
| Н. контр. | Коростелев | ЦНИИЭП торгово-бытовых зданий и туристских комплексов | |
| ГИП | Коростелев | | |
| Рук. гр. арх. | Астапова | | |

Формат А4

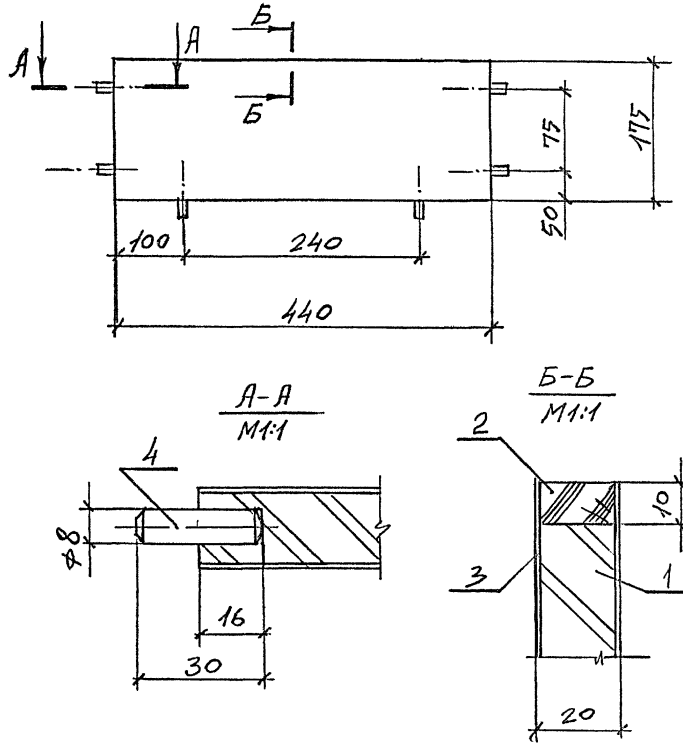


Инв. № подл. | Подпись и дата | Взам. инв. №

| | | | |
|---|---|---|---|
| | | 1.272.5-8.2.2-27.00.03.00СБ | |
| Щит | | Стадия: Р | Масса: 1,1 | Масштаб: 1:5 |
| Сборочный чертеж | | Лист | Листов 1 |
| Н. контр. | Коростелев | ЦНИИЭП торгово-бытовых зданий и туристских комплексов | |
| ГИП | Коростелев | | |
| Рук. гр. арх. | Астапова | | |



Формат А4

| Формат | Зона | Поз. | Обозначение | Наименование | Кол. | Примечание |
|---|---|---|---|---|---|---|
| | | | | | | |
| | | | | | | |
| | | | | Документация | | |
| А4 | | | 1.272.5-8.2.2-00.00.00.06 РМ | Ведомость расхода материалов | | |
| А4 | | | 1.272.5-8.2.2-28.00.00.00 СБ | Сборочный чертеж | | |
| | | | | | | |
| | | | | Детали | | |
| | | | | | | |
| | | | | Щиток | | |
| | | | | Фанера клееная | | |
| | | | | ГОСТ 3916-69* | | |
| | | | | | | |
| Б4 | | 1 | 1.272.5-8.2.2-28.00.00.01 | 1060 × 170 × 10 | 1 | |
| | | | | | | |
| Б4 | | 2 | 1.272.5-8.2.2-28.00.00.02 | 1060 × 160 × 10 | 1 | |
| | | | | | | |
| Б4 | | 3 | 1.272.5-8.2.2-28.00.00.03 | 160 × 160 × 10 | 11 | |
| | | | | | | |
| | | | | | | |
| | | | | Стандартные изделия | | |
| | | | | | | |
| | | 4 | | Шуруп А 3,5 × 20 | | |
| | | | | ГОСТ 1145-80* | 44 | |
| | | | | | | |
| | | | | | | |
| | | | | | | |
| | | | | | | |

Инв. № подл. | Подпись и дата | Взам. инв. №

| | | |
|---|---|---|
| Н. контр. | Коростелев | |
| ГИП | Коростелев | |
| Рук. гр. Арх. | Астапова | |

1.272.5-8.2.2-28.00.00.00

Секция С-7

| Стадия | Лист | Листов |
|---|---|---|
| Р | | 1 |

ЦНИИЭП торгово-бытовых зданий и туристских комплексов

Формат А4

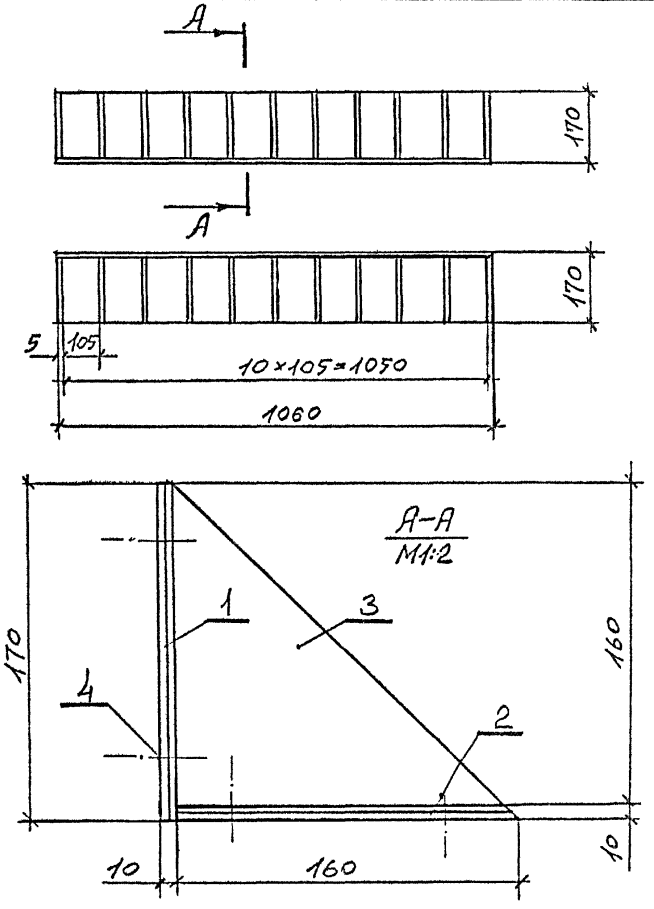


Инв. № подл. | Подпись и дата | Взам. инв. №

| | | |
|---|---|---|
| Н. контр. | Коростелев | |
| ГИП | Коростелев | |
| Рук. гр. Арх. | Астапова | |

1.272.5-8.2.2-28.00.00.00 СБ

Секция С-7
Сборочный чертеж

| Стадия | Масса | Масштаб |
|---|---|---|
| Р | 4,2 | 1:10 |
| Лист | Листов 1 | |

ЦНИИЭП торгово-бытовых зданий и туристских комплексов



Формат А4

| Формат | Зона | Поз. | Обозначение | Наименование | Кол. | Примечание |
|---|---|---|---|---|---|---|
| | | | | *Сборочные единицы* | | |
| А4 | | 1 | 1.272.5-8.2.2-29.00.01.00 | Щит | 1 | |
| А4 | | 2 | 1.272.5-8.2.2-26.00.02.00 | Щит | 1 | |

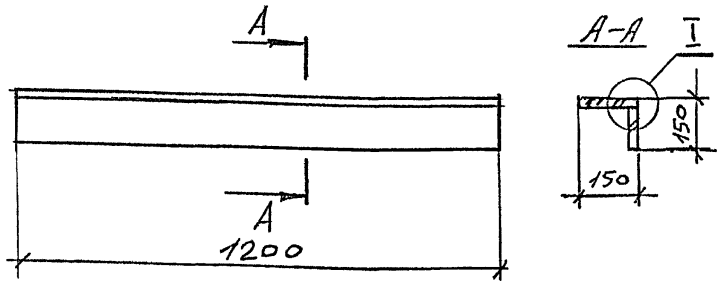


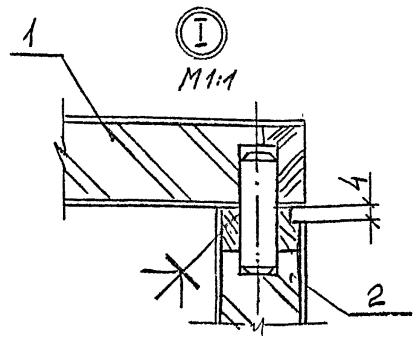


| Инв. N подл. | Подпись и дата | Взам. инв. N |
|---|---|---|

| | | |
|---|---|---|
| Н.контр. | Коростелев | |
| ГИП | Коростелев | |
| Рук.гр.арх. | Астапова | |

1.272.5-8.2.2-29.00.00.00

Крышка К-7

| Стадия | Масса | Масштаб |
|---|---|---|
| Р | 5,8 | 1:10 |
| Лист | Листов 1 | |

ЦНИИЭП торгово-бытовых зданий и туристских комплексов

Формат А4



| Формат | Зона | Поз. | Обозначение | Наименование | Кол. | Примечание |
|---|---|---|---|---|---|---|
| | | | | *Детали* | | |
| А4 | | 1 | 1.272.5-8.2.2-30.00.00.01 | Пластина | 2 | |
| Б4 | | 2 | 1.272.5-8.2.2-30.00.00.02 | Связь | | |
| | | | | Уголок 30х30х3 ГОСТ 8509-72* Ст 3 ГОСТ 535-79 | | |
| | | | | $\ell$ = 400 | 1 | 0,9кг |

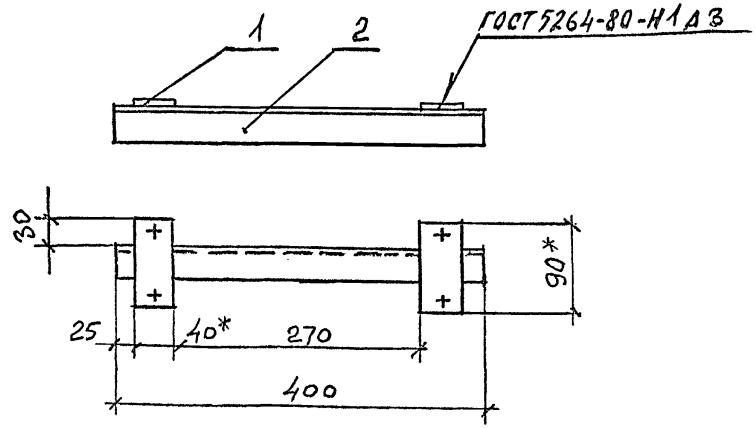


1. * Размеры для справок

2. Предельные отклонения размеров: отверстий Н14, остальных $\pm \frac{IT14}{2}$

| Инв. N подл. | Подпись и дата | Взам. инв. N |
|---|---|---|

| | | |
|---|---|---|
| Н.контр. | Коростелев | |
| ГИП | Коростелев | |
| Рук.гр.арх. | Астапова | |

1.272.5-8.2.2-30.00.00.00

Кронштейн М-1

| Стадия | Масса | Масштаб |
|---|---|---|
| Р | 1,06 | 1:10 |
| Лист | Листов 1 | |

ЦНИИЭП торгово-бытовых зданий и туристских комплексов



Формат А4

| Формат | Зона | Поз. | Обозначение | Наименование | кол. | Примечание |
|---|---|---|---|---|---|---|
| | | | | | | |
| | | | | | | |
| | | | | Документация | | |
| | | | | | | |
| А4 | | | 1.272.5-8.2.2-29.00.01.00 СБ | Сборочный чертеж | | |
| | | | | | | |
| | | | | Детали | | |
| | | | | | | |
| Б4 | | 1 | 1.272.5-8.2.2-29.00.01.01 | Основа | | |
| | | | | Плита древесно- | | |
| | | | | стружечная | | |
| | | | | ГОСТ 10632-77* | | |
| | | | | 1180 × 120 × 19 | 1 | |
| | | | | Рейка | | |
| | | | | Пиломатериал | | |
| | | | | лиственных пород | | |
| | | | | ГОСТ 2695-83* | | |
| Б4 | | 2 | 1.272.5-8.2.2-29.00.01.02 | 1200 × 19 × 10 | 1 | |
| Б4 | | 3 | 1.272.5-8.2.2-29.00.01.03 | 130 × 19 × 10 | 2 | |
| Б4 | | 4 | 1.272.5-8.2.2-29.00.01.04 | Облицовка | | |
| | | | | Шпон строганый | | |
| | | | | ГОСТ 2977-82 | | |
| | | | | 1200 × 130 × 1 | 2 | |

Инв. № подл. | Подпись и дата | Взам. инв. №

| | | | |
|---|---|---|---|
| | | 1.272.5-8.2.2-29.00.01.00 СБ | |
| Н. контр. | Коростелев | Щит | Стадия: Р; Лист; Листов: 1 |
| ГИП | Коростелев | | ЦНИИЭП торгово-бытовых зданий и туристских комплексов |
| Рук. гр. арх. | Астапова | | |

Формат А4

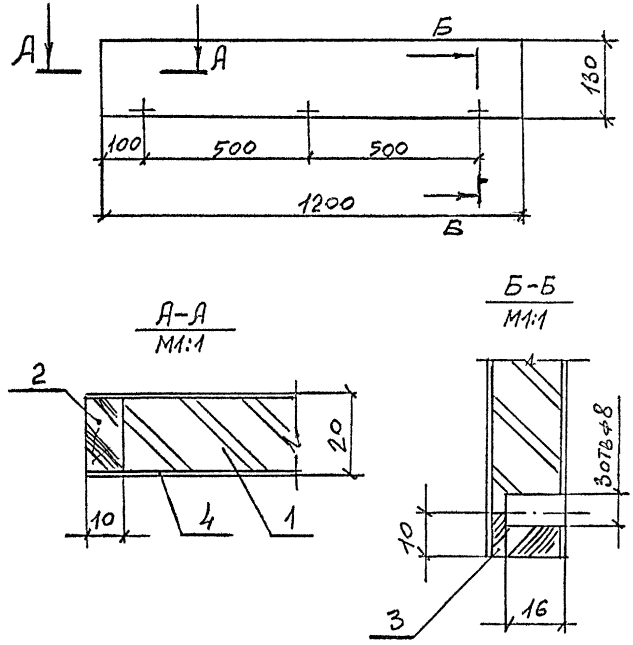


Инв. № подл. | Подпись и дата | Взам. инв. №

| | | | |
|---|---|---|---|
| | | 1.272.5-8.2.2-29.00.01.00 СБ | |
| Н. контр. | Коростелев | Щит | Стадия: Р; Масса: 2,9; Масштаб: 1:10; Лист; Листов: 1 |
| ГИП | Коростелев | Сборочный чертеж | ЦНИИЭП торгово-бытовых зданий и туристских комплексов |
| Рук. гр. арх. | Астапова | | |



Формат А4

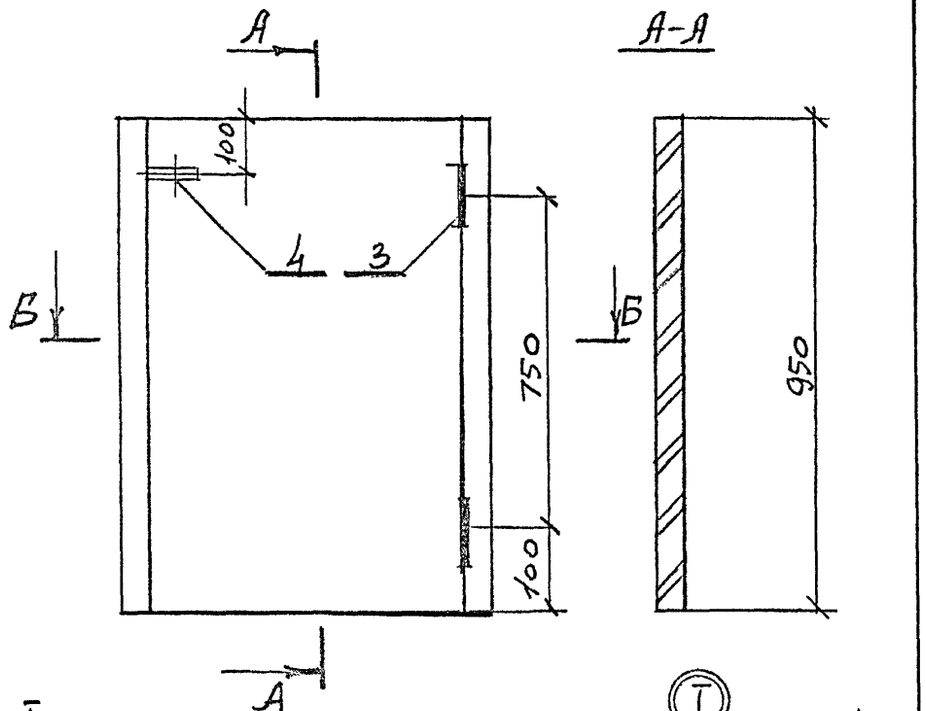


| | | | |
|---|---|---|---|
| | | 1.272.5-8.2.2-31.00.00.00 СБ | |
| Дверка Д-2 Сварочный чертеж | | Стадия: Р | Масса: 16,8 | Масштаб: 1:1 |
| | | Лист | Листов 1 |
| Н.контр. Коростелев | ЦНИИЭП торгово-бытовых зданий и туристских комплексов | | |
| ГИП Коростелев | | | |
| Рук.гр.арх. Астапова | | | |

Инв. N подл. | Подпись и дата | Взам. инв. N

Формат А4

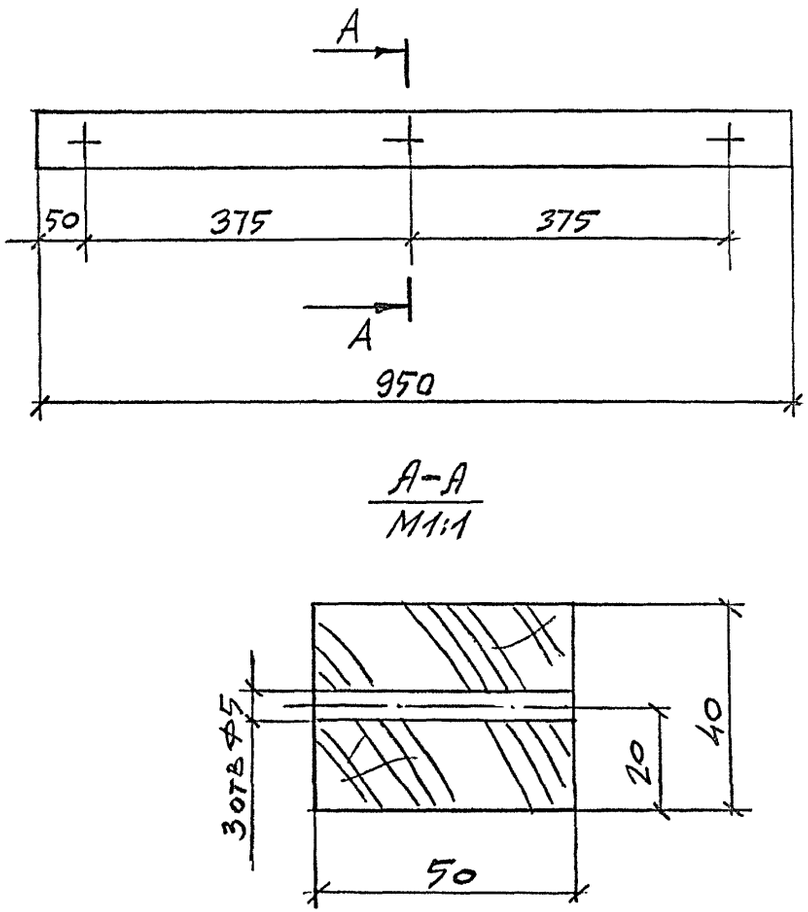


| | | | |
|---|---|---|---|
| | | 1.272.5-8.2.2-31.00.00.01 | |
| Брусок | | Стадия: Р | Масса: 1,2 | Масштаб: 1:5 |
| Пиломатериал хвойных пород ГОСТ 8486-86Е | | Лист | Листов 1 |
| Н.контр. Коростелев | ЦНИИЭП торгово-бытовых зданий и туристских комплексов | | |
| ГИП Коростелев | | | |
| Рук.гр.арх. Астапова | | | |

Инв. N подл. | Подпись и дата | Взам. инв. N

| Формат | Зона | Поз. | Обозначение | Наименование | Кол. | Примечание |
|---|---|---|---|---|---|---|
| | | | | Документация | | |
| А4 | | | 1.272.5-8.2.2-31.00.00.00СБ | Сборочный чертеж | | |
| | | | | Сборочные единицы | | |
| А4 | | 1 | 1.272.5-8.2.2-31.00.01.00 | Дверное полотно | 1 | |
| | | | | Детали | | |
| Б4 | | 2 | 1.272.5-8.2.2-31.00.00.01 | Брусок | 2 | |
| | | | | Стандартные изделия | | |
| | | 3 | | Петля ПНЭ-110 ГОСТ 5088-78 | 2 | |
| | | 4 | | Задвижка ЗТ ГОСТ 5090-86 | 1 | |

Взам. инв. № | Подпись и дата | Инв. № подл.

1.272.5-8.2.2-31.00.00.00

Дверка Д-2

| Стадия | Лист | Листов |
|---|---|---|
| Р | | 1 |

Н.контр. Коростелев
ГИП Коростелев
Рук.гр.арх. Астапова

ЦНИИЭП торгово-бытовых зданий и туристских комплексов

Формат А4

Rz 4 √(√)

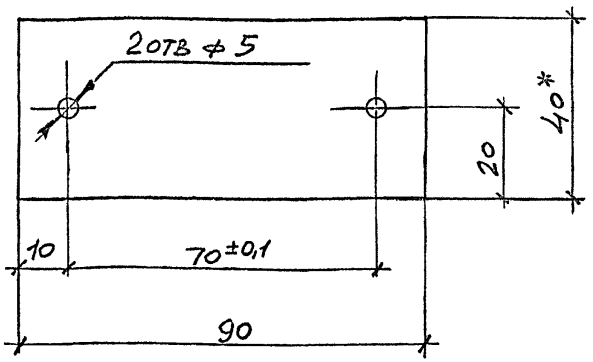


1. * Размеры для справок
2. Предельные отклонения размеров: отверстий H14, остальных ± IT14/2

Взам. инв. № | Подпись и дата | Инв. № подл.

1.272.5-8.2.2-30.00.00.01

Пластина

| Стадия | Масса | Масштаб |
|---|---|---|
| Р | 0,08 | 1:1 |
| Лист | | Листов 1 |

Полоса 4х40 ГОСТ 103-76 / Ст3 кп 2 ГОСТ 535-79

Н.контр. Коростелев
ГИП Коростелев
Рук.гр.Арх. Астапова

ЦНИИЭП торгово-бытовых зданий и туристских комплексов



Формат А4

| Формат | Зона | Поз. | Обозначение | Наименование | кол. | Примечание |
|---|---|---|---|---|---|---|
| | | | | | | |
| | | | | | | |
| | | | | Документация | | |
| | | | | | | |
| А4 | | | 1.272.5-8.2.2-31.00.01.00 СБ | Сборочный чертеж | | |
| | | | | | | |
| | | | | Детали | | |
| | | | | | | |
| Б4 | | 1 | 1.272.5-8.2.2-31.00.01.01 | Основа | | |
| | | | | Плита древесно- | | |
| | | | | стружечная | | |
| | | | | ГОСТ 10632-77* | | |
| | | | | 935 × 585 × 40 | 1 | |
| | | | | Рейка | | |
| | | | | Пиломатериал | | |
| | | | | лиственных пород | | |
| | | | | ГОСТ 2695-83* | | |
| Б4 | | 2 | 1.272.5-8.2.2-31.00.01.02 | 950 × 40 × 15 | 1 | |
| Б4 | | 3 | 1.272.5-8.2.2-31.00.01.03 | 600 × 40 × 15 | 1 | |
| Б4 | | 4 | 1.272.5-8.2.2-31.00.01.04 | Облицовка | | |
| | | | | Шпон строганый | | |
| | | | | ГОСТ 2977-82 | | |
| | | | | 950 × 600 × 1 | 2 | |

Взам. инв. № | Подпись и дата | Инв. № подл.

| | | | |
|---|---|---|---|
| Н. контр. | Коростелев | | |
| ГИП | Коростелев | | |
| Рук. гр. арх. | Астапова | | |

1.272.5-8.2.2-31.00.01.00

Дверное полотно

| Стадия | Лист | Листов |
|---|---|---|
| Р | | 1 |

ЦНИИЭП торгово-бытовых зданий и туристских комплексов

Формат А4

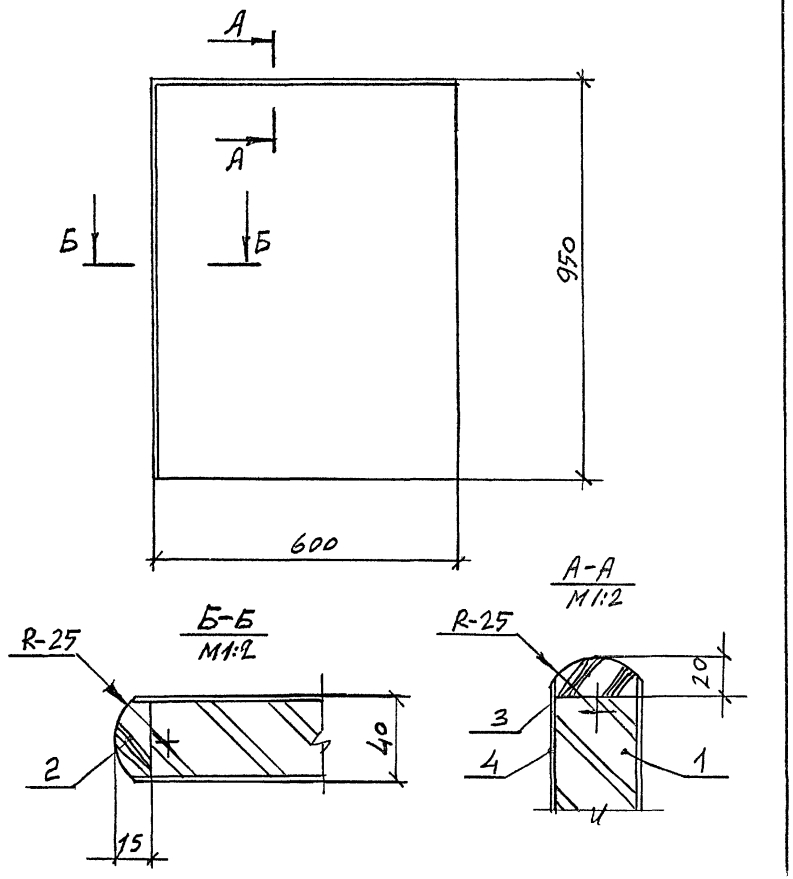


Взам. инв. № | Подпись и дата | Инв. № подл.

| | | | |
|---|---|---|---|
| Н. контр. | Коростелев | | |
| ГИП | Коростелев | | |
| Рук. гр. арх. | Астапова | | |

1.272.5-8.2.2-31.00.01.00 СБ

Дверное полотно
Сборочный чертеж

| Стадия | Масса | Масштаб |
|---|---|---|
| Р | 14,4 | 1:10 |
| Лист | Листов 1 | |

ЦНИИЭП торгово-бытовых зданий и туристских комплексов



Формат А4

| Формат | Зона | Поз. | Обозначение | Наименование | Кол. | Примечание |
|---|---|---|---|---|---|---|
| | | | | Документация | | |
| А4 | | | 1.272.5-8.2.2-32.00.00.00СБ | Сборочный чертеж | | |
| | | | | Сборочные единицы | | |
| А4 | | 1 | 1.272.5-8.2.2-32.00.01.00 | Щит | 1 | |
| А4 | | 2 | 1.272.5-8.2.2-32.00.01.00-01 | Щит | 1 | |
| А4 | | 3 | 1.272.5-8.2.2-32.00.02.00 | Щит | 1 | |
| А4 | | 4 | 1.272.5-8.2.2-32.00.03.00 | Щит | 2 | |

| | | |
|---|---|---|
| Н.контр. | Коростелев | |
| ГИП | Коростелев | |
| Рук.гр.арх. | Астапова | |

1.272.5-8.2.2-32.00.00.00

Крышка К-8

| Стадия | Лист | Листов |
|---|---|---|
| Р | | 1 |

ЦНИИЭП торгово-бытовых зданий и туристских комплексов

Формат А4

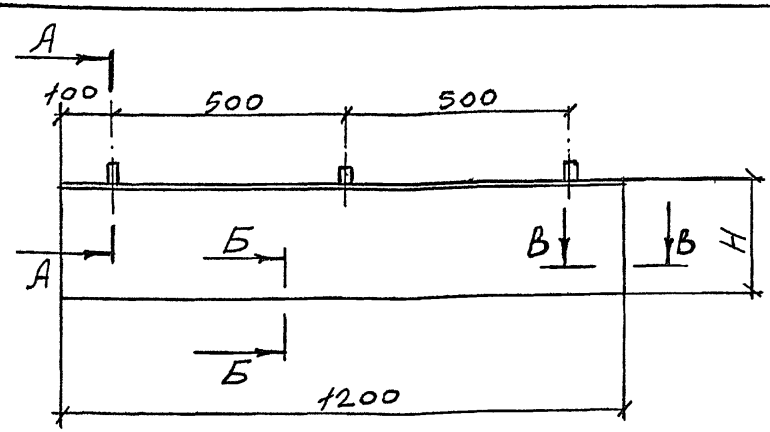


В-В
М1:1

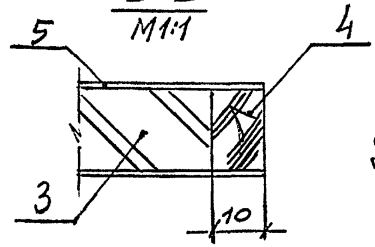


А-А
М1:1

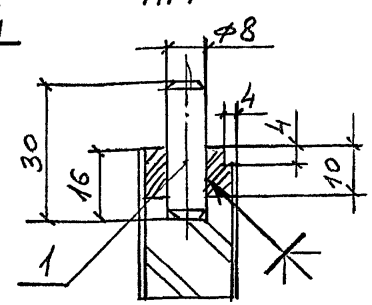


Б-Б
М1:1

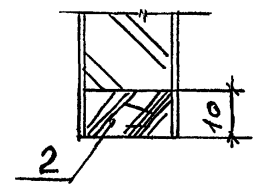


| Обозначение | Н, мм | Масса, кг |
|---|---|---|
| 1.272.5-8.2.2-32.00.01.00 | 330 | 5,0 |
| -01 | 130 | 1,7 |

1.272.5-8.2.2-32.00.01.00 СБ

Щит
Сборочный чертеж

| Стадия | Масса | Масштаб |
|---|---|---|
| Р | см. табл. | |
| Лист | Листов 1 | |

| | | |
|---|---|---|
| Н.контр. | Коростелев | |
| ГИП | Коростелев | |
| Рук.гр.Арх. | Астапова | |

ЦНИИЭП торгово-бытовых зданий и туристских комплексов



Формат А4

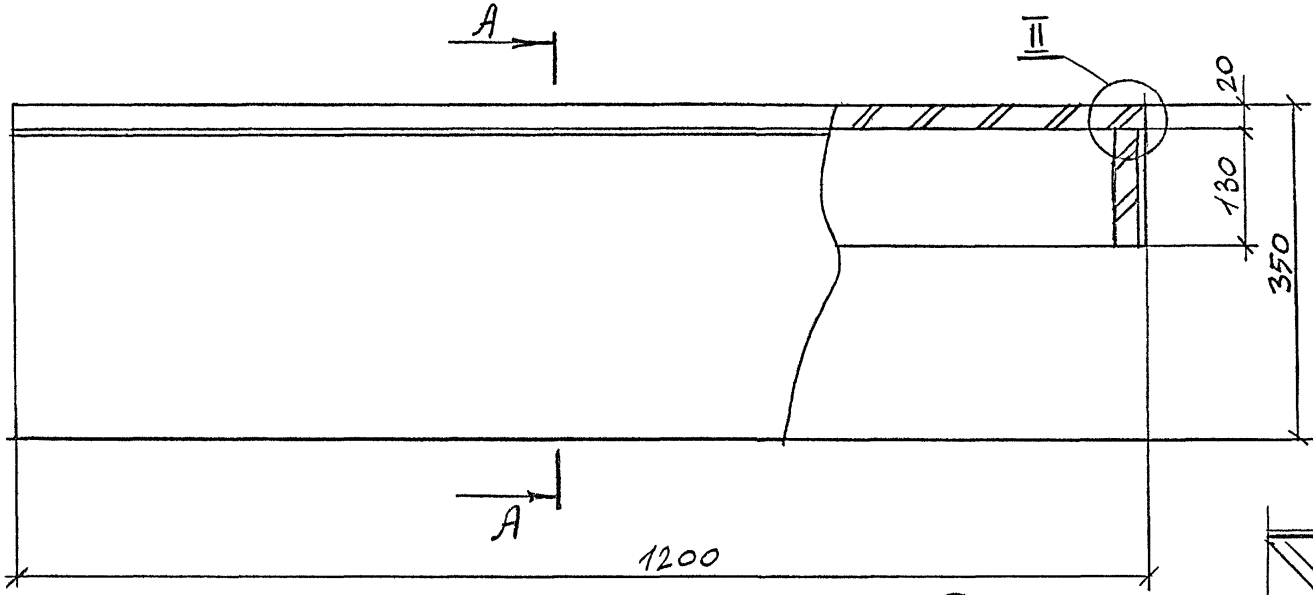


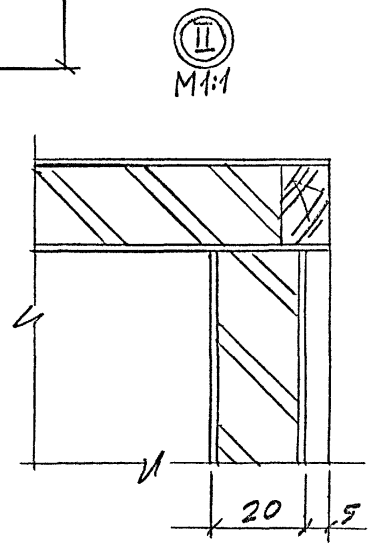


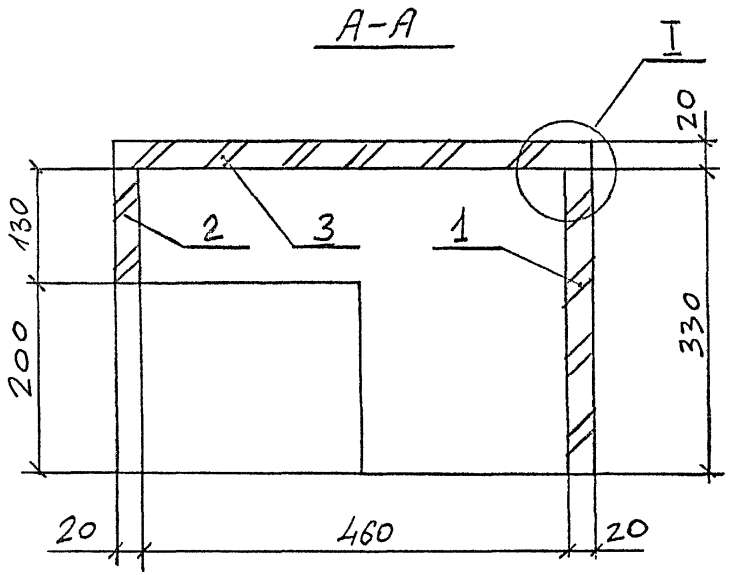


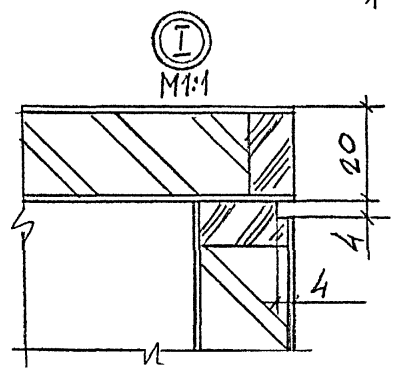


| | | | |
|---|---|---|---|
| Рук. маст. | Губаревич | | |
| Гл. инж. м. | Станулевич | | |
| Н. контр. | Коростелев | | |
| ГИП | Коростелев | | |
| Рук. гр. арх. | Астапова | | |

1.272.5-8.22-32.00.00.00 СБ

Крышка К-8
Сборочный чертеж

| Стадия | Масса | Масштаб |
|---|---|---|
| Р | 14,4 | 1:5 |
| Лист | Листов 1 | |

ЦНИИЭП торгово-бытовых зданий и туристских комплексов

Инв. № подл. | Подпись и дата | Взам. инв. №

| Формат | Зона | Поз. | Обозначение | Наименование | Кол. | Примечание |
|---|---|---|---|---|---|---|
| | | | | Документация | | |
| А4 | | | 1.272.5-8.2.2-32.00.01.00 СБ | Сборочный чертеж | | |
| | | | | Детали | | |
| | | | | Пиломатериал лиственных пород | | |
| Б4 | | 1 | | ГОСТ 2695-83* | | |
| Б4 | | 2 | | ⌀8 × 30 | 3 | |
| | | | | 330 × 19 × 10 | 2 | |
| | | | Переменные данные | для исполнений | | |
| | | | | 1.272.5-8.2.2-32.00.01.00 | | |
| | | | | Детали | | |
| Б4 | | 3 | 1.272.5-8.2.2-32.00.01.01 | Основа | | |
| | | | | Плита древесно-стружечная | | |
| | | | | ГОСТ 10632-77* | | |
| | | | | 1180 × 320 × 19 | 1 | |

Инв. № подл. | Подпись и дата | Взам. инв. №

| | | | |
|---|---|---|---|
| Н. контр. | Коростелев | | |
| ГИП | Коростелев | | |
| Рук. гр. АРХ | Астапова | | |

1.272.5-8.2.2 – 32.00.01.00

Щит

| Стадия | Лист | Листов |
|---|---|---|
| Р | 1 | 2 |

ЦНИИЭП торгово-бытовых зданий и туристских комплексов

Формат А4

| Формат | Зона | Поз. | Обозначение | Наименование | Кол. | Примечание |
|---|---|---|---|---|---|---|
| Б4 | | 4 | 1.272.5-8.2.2-32.00.01.02 | Рейка | | |
| | | | | Пиломатериал лиственных пород | | |
| | | | | ГОСТ 2695-83* | | |
| | | | | 330 × 19 × 10 | 2 | |
| Б4 | | 5 | 1.272.5-8.2.2-32.00.01.03 | Облицовка | | |
| | | | | Шпон строганый | | |
| | | | | ГОСТ 2977-82 | | |
| | | | | 1200 × 330 × 1 | 2 | |
| | | | | 1.272.5-8.2.2-32.00.01.00-01 | | |
| | | | | Детали | | |
| Б4 | | 3 | 1.272.5-8.2.2-32.00.01.01-01 | Основа | | |
| | | | | Плита древесно-стружечная | | |
| | | | | ГОСТ 10632-77* | | |
| | | | | 1180 × 120 × 19 | | |
| Б4 | | 4 | 1.272.5-8.2.2-32.00.01.02-01 | Рейка | | |
| | | | | Пиломатериал лиственных пород | | |
| | | | | ГОСТ 2695-83* | | |
| | | | | 130 × 19 × 10 | 2 | |
| Б4 | | 5 | 1.272.5-8.2.2-32.00.01.03-01 | Облицовка | | |
| | | | | Шпон строганый | | |
| | | | | ГОСТ 2977-82 | | |
| | | | | 1200 × 130 × 1 | 2 | |

Инв. № подл. | Подпись и дата | Взам. инв. №

1.272.5-8.2.2-32.00.01.00 Лист 2

| Формат | Зона | Поз. | Обозначение | Наименование | Кол. | Примечание |
|---|---|---|---|---|---|---|
| | | | | Документация | | |
| А4 | | | 1.272.5-8.2.2-32.00.02.00СБ | Сборочный чертеж | | |
| | | | | Детали | | |
| Б4 | | 1 | 1.272.5-8.2.2-32.00.02.01 | Основа | | |
| | | | | Плита древесно-стружечная | | |
| | | | | ГОСТ 10632-77* | | |
| | | | | 1180 × 480 × 19 | 1 | |
| | | | | Рейка | | |
| | | | | Пиломатериал лиственных пород | | |
| | | | | ГОСТ 2695-83* | | |
| Б4 | | 2 | 1.272.5-8.2.2-32.00.02.02 | 1200 × 19 × 10 | 2 | |
| Б4 | | 3 | 1.272.5-8.2.2-32.00.02.03 | 500 × 19 × 10 | 2 | |
| Б4 | | 4 | 1.272.5-8.2.2-32.00.02.04 | Облицовка | | |
| | | | | Шпон строганый | | |
| | | | | ГОСТ 2977-82 | | |
| | | | | 1200 × 500 × 1 | 2 | |

Инв. № подл. | Подпись и дата | Взам. инв. №

1.272.5-8.2.2-32.00.02.00

| | | |
|---|---|---|
| Н. контр. | Коростелев | |
| ГИП | Коростелев | |
| Рук. гр. Арх. | Астапова | |

Щит

| Стадия | Лист | Листов |
|---|---|---|
| Р | | 1 |

ЦНИИЭП торгово-бытовых зданий и туристских комплексов

Формат А4

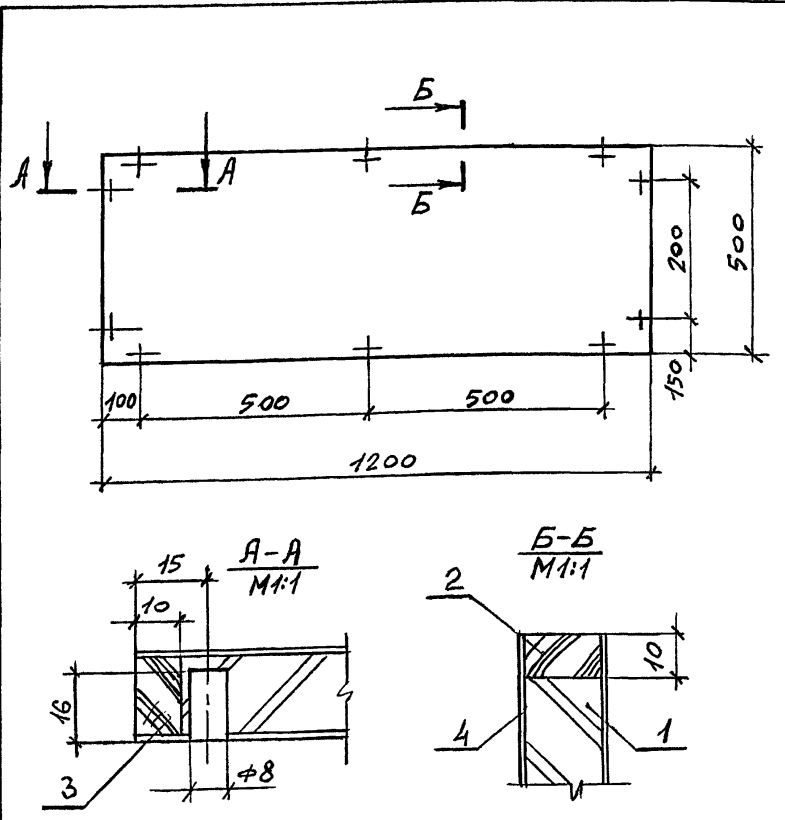


Инв. № подл. | Подпись и дата | Взам. инв. №

1.272.5-8.2.2-32.00.02.00СБ

| | | |
|---|---|---|
| Н. контр. | Коростелев | |
| ГИП | Коростелев | |
| Рук. гр. Арх. | Астапова | |

Щит
Сборочный чертеж

| Стадия | Масса | Масштаб |
|---|---|---|
| Р | 7,2 | 1:10 |

| Лист | Листов 1 |
|---|---|

ЦНИИЭП торгово-бытовых зданий и туристских комплексов



Формат А4

| Формат | Зона | Поз. | Обозначение | Наименование | Кол. | Примечание |
|---|---|---|---|---|---|---|
| | | | | Документация | | |
| А4 | | | 1.272.5-8.2.2-32.00.03.00СБ | Сборочный чертеж | | |
| | | | | Детали | | |
| Б4 | | 1 | 1.272.5-8.2.2-32.00.03.01 | Основа | | |
| | | | | Плита древесно- | | |
| | | | | стружечная | | |
| | | | | ГОСТ 10632-77* | | |
| | | | | 460 × 330 × 19 | 1 | |
| Б4 | | 1 | 1.272.5-8.2.2-32.00.03.01 | Облицовка | | |
| | | | | Шпон строганый | | |
| | | | | ГОСТ 2977-82 | | |
| | | | | 460 × 330 × 1 | 2 | |
| Б4 | | 3 | 1.272.5-8.2.2-00.00.00.01 | Шкант | | |
| | | | | Пиломатериал | | |
| | | | | лиственных пород | | |
| | | | | ГОСТ 2695-83* | | |
| | | | | 30 × ⌀8 | 3 | |

Инв. № подл. | Подпись и дата | Взам. инв. №

| | | | | | |
|---|---|---|---|---|---|
| | | | 1.272.5-8.2.2-32.00.03.00 | | |
| Н. контр. | Коростелев | | Щит | Стадия: Р | Лист: 1 | Листов: 1 |
| ГИП | Коростелев | | | ЦНИИЭП торгово-бытовых зданий и туристских комплексов | |
| Рук. гр. АРХ. | Астапова | | | | |

Формат А4

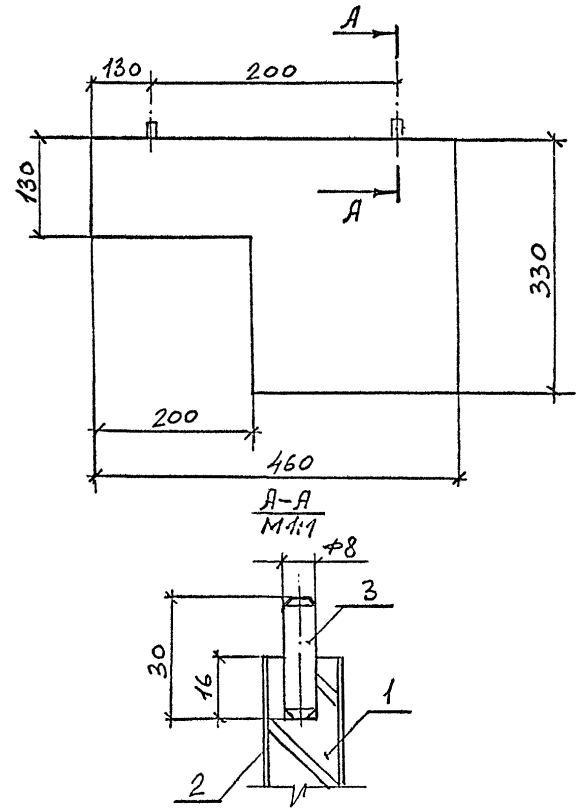


Инв. № подл. | Подпись и дата | Взам. инв. №

| | | | | | |
|---|---|---|---|---|---|
| | | | 1.272.5-8.2.2-32.00.03.00СБ | | |
| Н. контр. | Коростелев | | Щит Сборочный чертеж | Стадия: Р | Масса: 1,4 | Масштаб: 1:5 |
| ГИП | Коростелев | | | Лист | Листов 1 |
| Рук. гр. АРХ. | Астапова | | | ЦНИИЭП торгово-бытовых зданий и туристских комплексов | |



Формат А4

| Формат | Зона | Поз. | Обозначение | Наименование | Кол. | Примечание |
|---|---|---|---|---|---|---|
| | | | | | | |
| | | | | | | |
| | | | | Документация | | |
| А4 | | | 1.272.5-8.2.2-00.00.00.06 РМ | Ведомость расхода материалов | | |
| А3 | | | 1.272.5-8.2.2-33.00.00.00 СБ | Сборочный чертеж | | |
| | | | | | | |
| | | | | Сборочные единицы | | |
| А4 | | 1 | 1.272.5-8.2.2-33.00.01.00 | Щит | 1 | |
| А4 | | 2 | 1.272.5-8.2.2-33.00.02.00 | Щит | 2 | |
| А4 | | 3 | 1.272.5-8.2.2-33.00.03.00 | Щит | 1 | |
| | | | | Детали | | |
| | | | | Брусок | | |
| | | | | Пиломатериал | | |
| | | | | хвойных пород | | |
| | | | | ГОСТ 8486-86 Е | | |
| Б4 | | 4 | 1.272.5-8.2.2-33.00.00.01 | 500 × 30 × 40 | 2 | |
| Б4 | | 5 | 1.272.5-8.2.2-33.00.00.02 | 980 × 30 × 40 | 1 | |
| | | | | Стандартные изделия | | |
| | | | | Шуруп А4.5 × 50 | | |
| | | | | ГОСТ 1145-80* | 10 | |

Инв. № подл. | Подпись и дата | Взам. инв. №

| | | |
|---|---|---|
| Н. контр. | Коростелев | |
| ГИП | Коростелев | |
| Рук. гр. арх. | Астапова | |

1.272.5-8.2.2-33.00.00.00

Секция С-7

| Стадия | Лист | Листов |
|---|---|---|
| Р | | |

ЦНИИЭП торгово-бытовых зданий и туристских комплексов

Формат А4

| Формат | Зона | Поз. | Обозначение | Наименование | Кол. | Примечание |
|---|---|---|---|---|---|---|
| | | | | Детали | | |
| | | | | Брусок | | |
| | | | | Пиломатериал | | |
| | | | | хвойных пород | | |
| | | | | ГОСТ 8486-86 Е | | |
| Б4 | | 1 | 1.272.5-8.2.2-34.00.00.01 | 1050 × 80 × 80 | 2 | |
| Б4 | | 2 | 1.272.5-8.2.2-34.00.00.02 | 500 × 80 × 80 | 2 | |
| Б4 | | 3 | 1.272.5-8.2.2-34.00.00.03 | Нагель | | |
| | | | | Пиломатериал | | |
| | | | | лиственных пород | | |
| | | | | ГОСТ 2695-83* | | |
| | | | | 80 × ⌀12 | 8 | |

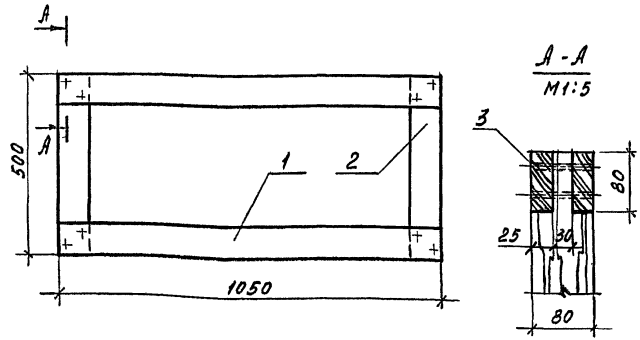


Инв. № подл. | Подпись и дата | Взам. инв. №

| | | |
|---|---|---|
| Н. контр. | Коростелев | |
| ГИП | Коростелев | |
| Рук. гр. арх. | Астапова | |

1.272.5-8.2.2-34.00.00.00

Рама Р-3

| Стадия | Масса | Масштаб |
|---|---|---|
| Р | 8,1 | 1:10 |
| Лист | Листов 1 | |

ЦНИИЭП торгово-бытовых зданий и туристских комплексов



Формат А4

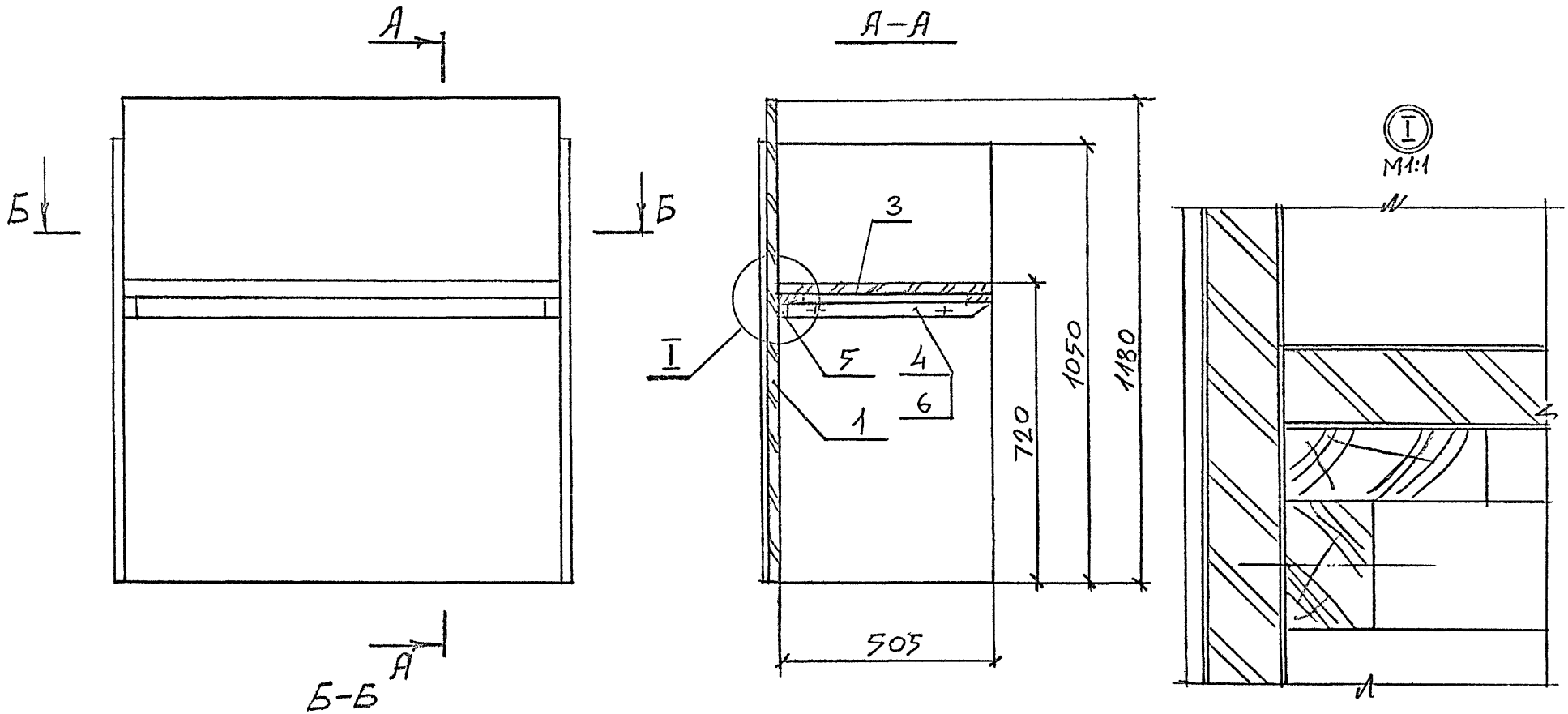


| | | | |
|---|---|---|---|
| Рук. маст. | Губаревич | | |
| Гл. инж. м. | Станулевич | | |
| Н. контр. | Коростелев | | |
| ГИП | Коростелев | | |
| Рук. гр. арх. | Астапова | | |

1.272.5-8.2.2-33.00.00.00 СБ

Секция С-7
Сборочный чертеж

| Стадия | Масса | Масштаб |
|---|---|---|
| Р | 32,4 | 1:10 |
| Лист | Листов 1 | |

ЦНИИЭП торгово-бытовых зданий и туристских комплексов

Инв. № подл. | Подпись и дата | Взам. инв. №

| Формат | Зона | Поз. | Обозначение | Наименование | Кол. | Примечание |
|---|---|---|---|---|---|---|
| | | | | | | |
| | | | | | | |
| | | | | Документация | | |
| | | | | | | |
| А4 | | | 1.272.5-8.2.2-33.00.01.00СБ | Сборочный чертеж | | |
| | | | | | | |
| | | | | Детали | | |
| | | | | | | |
| Б4 | | 1 | 1.272.5-8.2.2-33.00.01.01 | Основа | | |
| | | | | Плита древесно- | | |
| | | | | стружечная | | |
| | | | | ГОСТ 10632-77* | | |
| | | | | 1180 × 1040 × 19 | 1 | |
| Б4 | | 2 | 1.272.5-8.2.2-33.00.01.02 | Облицовка | | |
| | | | | Шпон строганый | | |
| | | | | ГОСТ 2977-82 | | |
| | | | | 1180 × 1040 × 1 | 2 | |
| Б4 | | 3 | 1.272.5-8.2.2-00.00.00.01 | Шкант | | |
| | | | | Пиломатериал | | |
| | | | | лиственных пород | | |
| | | | | ГОСТ 2695-83* | | |
| | | | | 30 × ф8 | 6 | |

Инв. № подл. | Подпись и дата | Взам. инв. №

1.272.5-8.2.2-33.00.01.00

| | | | |
|---|---|---|---|
| Н. контр. | Коростелев | Щит | Стадия: Р; Лист: —; Листов: 1 |
| ГИП | Коростелев | | ЦНИИЭП торгово-бытовых зданий и туристских комплексов |
| Рук. гр. арх. | Астапова | | |

Формат А4

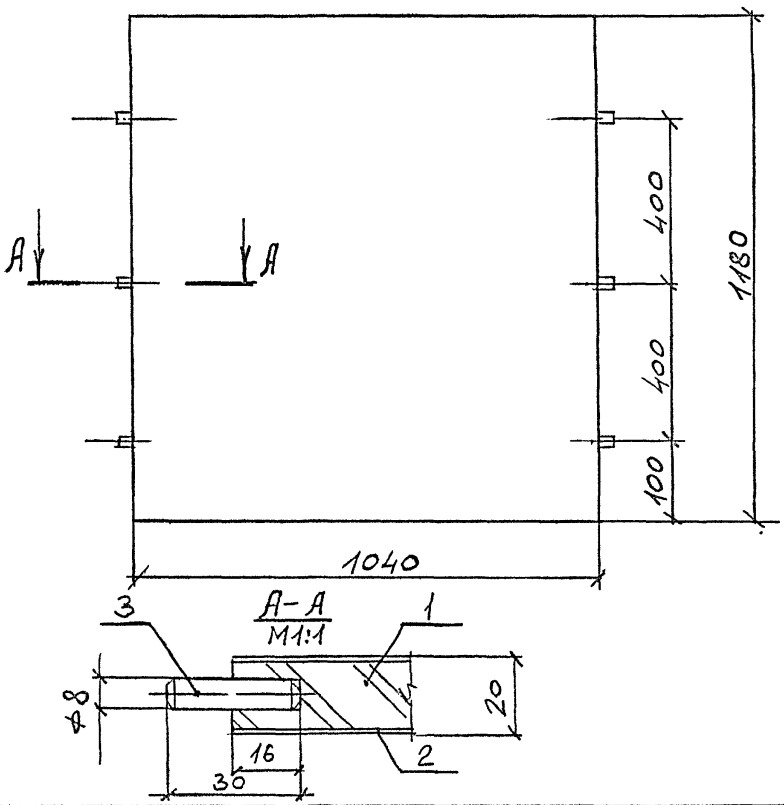


Инв. № подл. | Подпись и дата | Взам. инв. №

1.272.5-8.2.2-33.00.01.00СБ

| | | | |
|---|---|---|---|
| Н. контр. | Коростелев | Щит Сборочный чертеж | Стадия: Р; Масса: 14,4; Масштаб: 1:10; Лист: —; Листов: 1 |
| ГИП | Коростелев | | ЦНИИЭП торгово-бытовых зданий и туристских комплексов |
| Рук. гр. арх. | Астапова | | |



Формат А4

| Формат | Зона | Поз. | Обозначение | Наименование | кол. | Примечание |
|---|---|---|---|---|---|---|
| | | | | | | |
| | | | | | | |
| | | | | Документация | | |
| | | | | | | |
| А4 | | | 1.272.5-8.2.2-33.00.02.00 СБ | Сборочный чертеж | | |
| | | | | | | |
| | | | | Детали | | |
| | | | | | | |
| Б4 | | 1 | 1.272.5-8.2.2-33.00.02.01 | Основа | | |
| | | | | Плита древесно- | | |
| | | | | стружечная | | |
| | | | | ГОСТ 10632-77* | | |
| | | | | 1050 × 610 × 19 | 1 | |
| Б4 | | 2 | 1.272.5-8.2.2-33.00.02.02 | Рейка | | |
| | | | | Пиломатериал | | |
| | | | | лиственных пород | | |
| | | | | ГОСТ 2695-83* | | |
| | | | | 1050 × 19 × 10 | 1 | |
| Б4 | | 3 | 1.272.5-8.2.2-33.00.02.03 | Облицовка | | |
| | | | | Шпон строганый | | |
| | | | | ГОСТ 2977-82 | | |
| | | | | 1050 × 620 × 1 | 2 | |

Инв.№ подл. | Подпись и дата | Взам.инв.№

| | | |
|---|---|---|
| | 1.272.5-8.2.2-33.00.02.00 | |
| Щит | Стадия: Р | Лист: | Листов: 1 |
| Н.контр. Коростелев | ЦНИИЭП торгово-бытовых зданий и туристских комплексов | |
| ГИП Коростелев | | |
| Рук.гр.арх. Астапова | | |

Формат А4

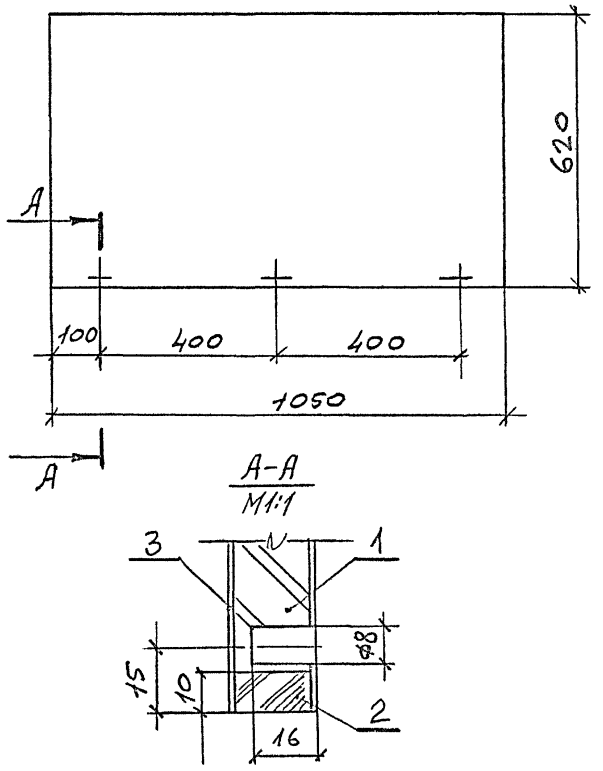


| | | |
|---|---|---|
| | 1.272.5-8.2.2-33.00.02.00 СБ | |
| Щит Сборочный чертеж | Стадия: Р | Масса: 7,2 | Масштаб: 1:10 |
| | Лист: | Листов: 1 |
| Н.контр. Коростелев | ЦНИИЭП торгово-бытовых зданий и туристских комплексов | |
| ГИП Коростелев | | |
| Рук.гр.арх. Астапова | | |



Формат А4

| Формат | Зона | Поз. | Обозначение | Наименование | Кол. | Примечание |
|---|---|---|---|---|---|---|
| | | | | | | |
| | | | | Документация | | |
| | | | | | | |
| А4 | | | 1.272.5-8.2.2-33.00.03.00СБ | Сборочный чертеж | | |
| | | | | | | |
| | | | | Детали | | |
| | | | | | | |
| Б4 | | 1 | 1.272.5-8.2.2-33.00.03.01 | Основа | | |
| | | | | Плита древесно- | | |
| | | | | стружечная | | |
| | | | | ГОСТ 10632-77* | | |
| | | | | 1040×500×19 | 1 | |
| | | | | Рейка | | |
| | | | | Пиломатериал | | |
| | | | | хвойных пород | | |
| | | | | ГОСТ 8486-86Е | | |
| Б4 | | 2 | 1.272.5-8.2.2-33.00.03.02 | 1040×60×20 | 2 | |
| Б4 | | 3 | 1.272.5-8.2.2-33.00.03.03 | 500×60×20 | 2 | |
| | | | | Облицовка | | |
| | | | | Шпон строганый | | |
| | | | | ГОСТ 2977-82 | | |
| Б4 | | 4 | 1.272.5-8.2.2-33.00.03.04 | 1040×500×1 | 2 | |
| Б4 | | 5 | 1.272.5-8.2.2-33.00.03.05 | 1040×40×1 | 1 | |

Взам. инв. № | Подпись и дата | Инв. № подл.

1.272.5-8.2.2-33.00.03.00

Щит

| Стадия | Лист | Листов |
|---|---|---|
| Р | | 1 |

| | | |
|---|---|---|
| Н. контр. | Коростелев | |
| ГИП | Коростелев | |
| Рук. гр. арх. | Астапова | |

ЦНИИЭП торгово-бытовых зданий и туристских комплексов

Формат А4

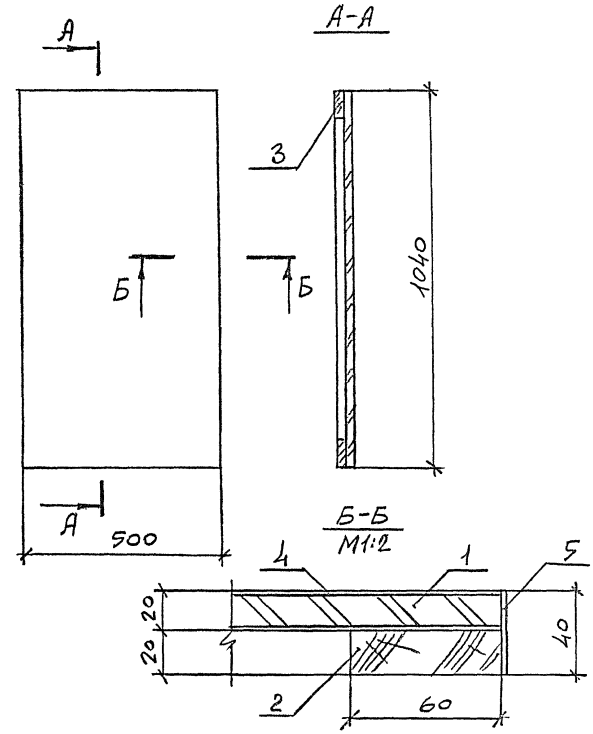


Взам. инв. № | Подпись и дата | Инв. № подл.

1.272.5-8.2.2-33.00.03.00СБ

Щит
Сборочный чертеж

| Стадия | Масса | Масштаб |
|---|---|---|
| Р | 6,3 | 1:10 |
| Лист | Листов 1 | |

| | | |
|---|---|---|
| Н. контр. | Коростелев | |
| ГИП | Коростелев | |
| Рук. гр. арх. | Астапова | |

ЦНИИЭП торгово-бытовых зданий и туристских комплексов



Формат А4

| Формат | Зона | Поз. | Обозначение | Наименование | кол. | Примечание |
|---|---|---|---|---|---|---|
| | | | | | | |
| | | | | | | |
| | | | | Документация | | |
| А4 | | | 1.272.5-8.2.2-00.00.00.06 РМ | Ведомость расхода материалов | | |
| А4 | | | 1.272.5-8.2.2-35.00.00.00 СБ | Сборочный чертеж | | |
| | | | | | | |
| | | | | Детали | | |
| А4 | | 1 | 1.272.5-8.2.2-00.00.00.02 | Уголок | 2 | |
| А4 | | 2 | 1.272.5-8.2.2-35.00.00.01 | Уголок | 1 | |
| А4 | | 3 | 1.272.5-8.2.2-35.00.00.02 | Подпятник | 1 | |
| Б4 | | 4 | 1.272.5-8.2.2-35.00.00.03 | Стойка | | |
| | | | | Труба 60×40×3 ГОСТ 8645-68 В10 ГОСТ 1050-74* | | |
| | | | | $l = 795$ | 1 | 3,52 кг |

Инв. № подл. | Подпись и дата | Взам. инв. №

| | | | | |
|---|---|---|---|---|
| | | | 1.272.5-8.2.2-35.00.00.00 | |
| Н. контр. | Коростелев | | Стойка СМ-1 | Стадия: Р; Лист; Листов: 1 |
| ГИП | Коростелев | | | ЦНИИЭП торгово-бытовых зданий и туристских комплексов |
| Рук. гр. арх. | Астапова | | | |

Формат А4

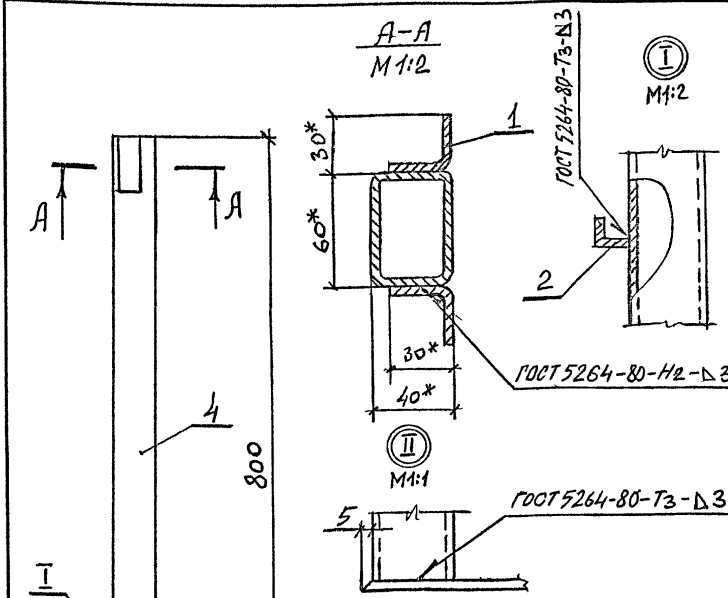


1. * Размеры для справок
2. Предельные отклонения размеров: отверстий H14, остальных $\pm \frac{IT14}{2}$
3. Окрасить эмалью НЦ-184 ГОСТ 18374-79.

Инв. № подл. | Подпись и дата | Взам. инв. №

| | | | | |
|---|---|---|---|---|
| | | | 1.272.5-8.2.2-35.00.00.00 СБ | |
| Н. контр. | Коростелев | | Стойка СМ-1 Сборочный чертеж | Стадия: Р; Масса: 4,42; Масштаб: 1:10; Лист; Листов: 1 |
| ГИП | Коростелев | | | ЦНИИЭП торгово-бытовых зданий и туристских комплексов |
| Рук. гр. арх. | Астапова | | | |



Формат А4

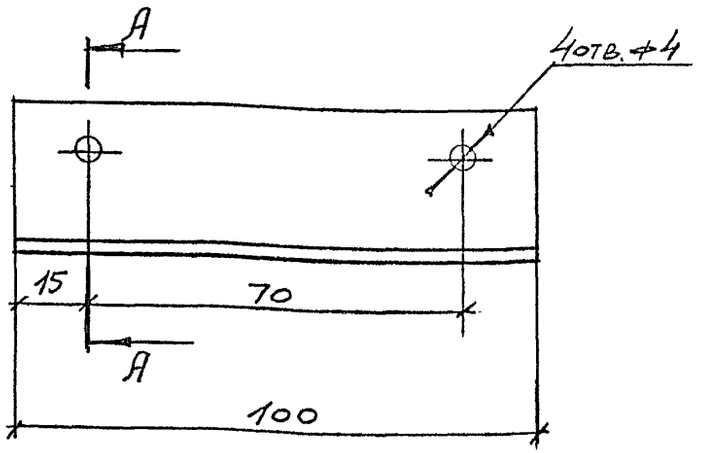


А–А
М1:1

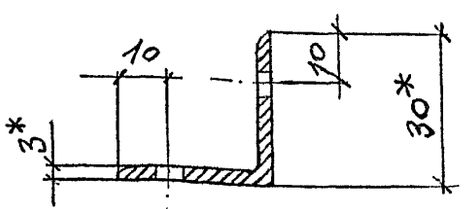


1. * Размеры для справок
2. Предельные отклонения размеров: отверстий H14, остальных $\pm \frac{IT14}{2}$.

| | | | |
|---|---|---|---|
| | | 1.272.5-8.2.2-00.00.00.02 | |
| | | Уголок | Стадия: Р; Масса: 0,12; Масштаб: 1:1 |
| | | | Лист; Листов 1 |
| Н.контр. | Коростелев | Уголок 30×30×3 ГОСТ 8509-86 / Ст3 ГОСТ 535-79* | ЦНИИЭП торгово-бытовых зданий и туристских комплексов |
| ГИП | Коростелев | | |
| Рук.гр.арх. | Астапова | | |

Инв.N подл. | Подпись и дата | Взам.инв.N

Формат А4

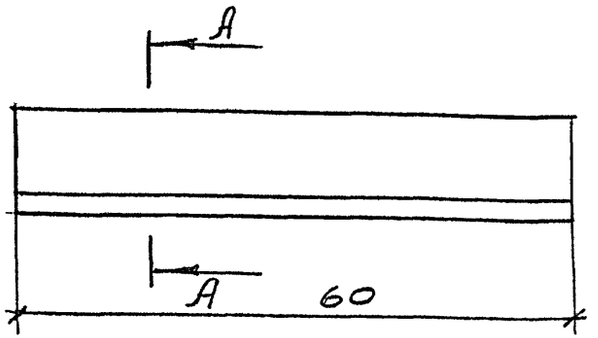


А–А
М2:1

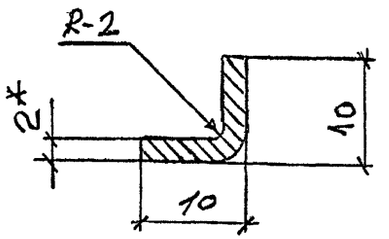


1. * Размеры для справок
2. Предельные отклонения размеров: отверстий H14, остальных $\pm \frac{IT14}{2}$

| | | | |
|---|---|---|---|
| | | 1.272.5-8.2.2-35.00.00.01 | |
| | | Уголок | Стадия: Р; Масса: 0,04; Масштаб: 1:1 |
| | | | Лист; Листов 1 |
| Н.контр. | Коростелев | Лента 2×20 ГОСТ 6009-74* / Ст3 ГОСТ 535-79* | ЦНИИЭП торгово-бытовых зданий и туристских комплексов |
| ГИП | Коростелев | | |
| Рук.гр.арх. | Астапова | | |

Инв.N подл. | Подпись и дата | Взам.инв.N



Формат А4

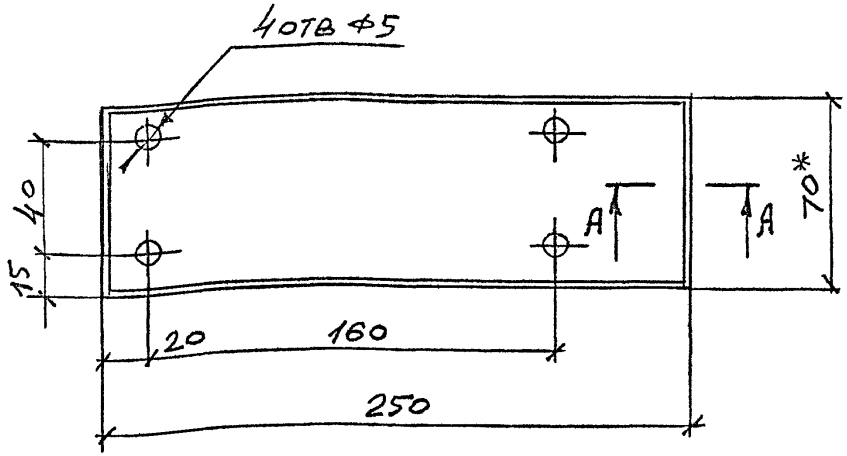


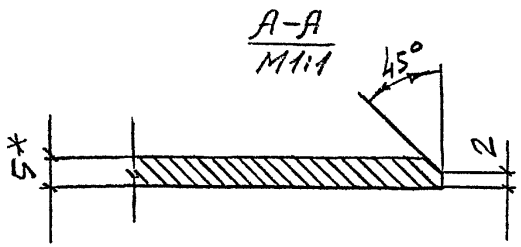


1. * Размеры для справок
2. Предельные отклонения размеров: отверстий H14, остальных $\pm \frac{IT14}{2}$

| | | | | | |
|---|---|---|---|---|---|
| Н.контр. | Коростелев | | | | |
| ГИП | Коростелев | | | | |
| Рук.гр.арх. | Астапова | | | | |

1.272.5-8.2.2-35.00.00.02

Подпятник

| Стадия | Масса | Масштаб |
|---|---|---|
| Р | 0,62 | 1:2 |

Лист | Листов 1

Полоса $\frac{5\times70\ ГОСТ\ 103\text{-}76*}{Ст3\ ГОСТ\ 535\text{-}79*}$

ЦНИИЭП торгово-бытовых зданий и туристских комплексов

Инв. N подл. | Подпись и дата | Взам. инв. N

Формат А4

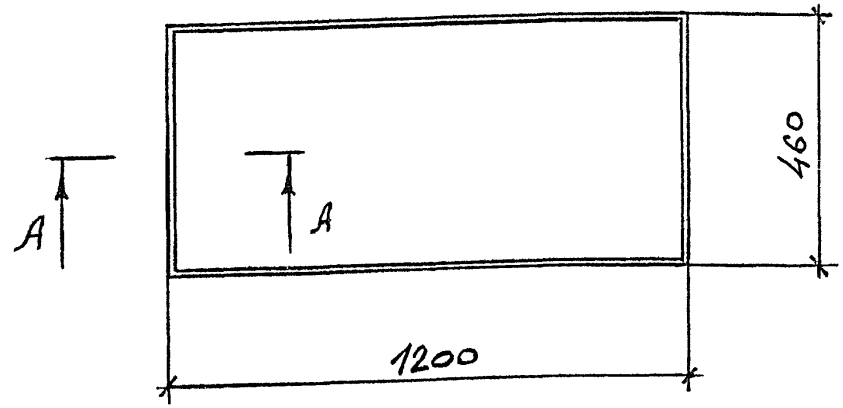


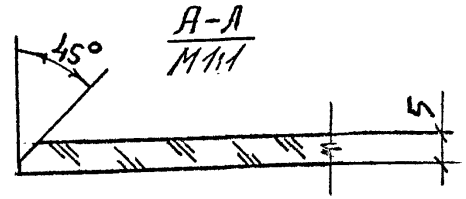


| | | | | | |
|---|---|---|---|---|---|
| Н.контр. | Коростелев | | | | |
| ГИП | Коростелев | | | | |
| Рук.гр.арх. | Астапова | | | | |

1.272.5-82.2-00.00.00.03

Стекло

| Стадия | Масса | Масштаб |
|---|---|---|
| Р | 5,2 | 1:10 |

Лист | Листов 1

ГОСТ 7132-78*

ЦНИИЭП торгово-бытовых зданий и туристских комплексов

Инв. N подл. | Подпись и дата | Взам. инв. N



Формат А4

| Формат | Зона | Поз. | Обозначение | Наименование | Кол. | Примечание |
|---|---|---|---|---|---|---|
| | | | | | | |
| | | | | Документация | | |
| | | | | | | |
| А4 | | | 1.272.5-8.2.2-36.00.00.00СБ | Сборочный чертеж | | |
| | | | | | | |
| | | | | Детали | | |
| | | | | | | |
| Б4 | | 1 | 1.272.5-8.2.2-36.00.00.01 | Основа | | |
| | | | | Плита древесно-стружечная | | |
| | | | | ГОСТ 10632-77* | | |
| | | | | 1180 × 135 × 19 | 1 | |
| | | | | | | |
| | | | | Рейка | | |
| | | | | Пиломатериал лиственных пород | | |
| | | | | ГОСТ 2695-83* | | |
| Б4 | | 2 | 1.272.5-8.2.2-36.00.00.02 | 1200 × 20 × 15 | 1 | |
| Б4 | | 3 | 1.272.5-8.2.2-36.00.00.03 | 150 × 20 × 10 | 2 | |
| Б4 | | 4 | 1.272.5-8.2.2-36.00.00.04 | Облицовка | | |
| | | | | Шпон строганый | | |
| | | | | ГОСТ 2977-82 | | |
| | | | | 1200 × 150 × 1 | 2 | |

Взам. инв. № | Подпись и дата | Инв. № подл.

| | | |
|---|---|---|
| | 1.272.5-8.2.2-36.00.00.00 | |
| Щит Щ-10 | Стадия: Р | Лист: — Листов: 1 |
| Н. контр. Коростелев | ЦНИИЭП торгово-бытовых зданий и туристских комплексов | |
| ГИП Коростелев | | |
| Рук. гр. арх. Астапова | | |

Формат А4

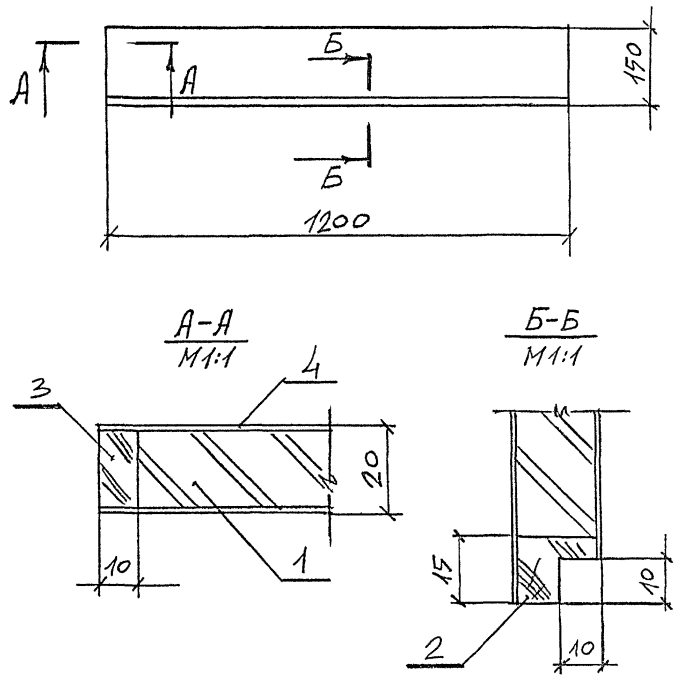


Взам. инв. № | Подпись и дата | Инв. № подл.

| | | |
|---|---|---|
| | 1.272.5-8.2.2-36.00.00.00СБ | |
| Щит Щ-10 Сборочный чертеж | Стадия: Р; Масса: 2,8; Масштаб: 1:10 | Лист — Листов 1 |
| Н. контр. Коростелев | ЦНИИЭП торгово-бытовых зданий и туристских комплексов | |
| ГИП Коростелев | | |
| Рук. гр. Арх. Астапова | | |



Формат А4

| Формат | Зона | Поз. | Обозначение | Наименование | Кол. | Примечание |
|---|---|---|---|---|---|---|
| | | | | Документация | | |
| А4 | | | 1.272.5-8.2.2-00.00.00.07РМ | Ведомость расхода материалов | | |
| А4 | | | 1.272.5-8.2.2-37.00.00.00СБ | Сборочный чертеж | | |
| | | | | Сборочные единицы | | |
| А4 | | 1 | 1.272.5-8.2.2-37.00.01.00 | Щит | 2 | |
| А4 | | 2 | 1.272.5-8.2.2-37.00.02.00 | Щит | 2 | |
| А4 | | 3 | 1.272.5-8.2.2-37.00.03.00 | Щит | 1 | |
| А4 | | 4 | 1.272.5-8.2.2-37.00.04.00 | Дверка | 1 | |
| | | | | Прочие изделия | | |
| | | 5 | | Петля 3.12-1 | 2 | |
| | | 6 | | Замок 1.1-6 | 1 | |

Взам. инв. N | Подпись и дата | Инв. N подл.

| | | |
|---|---|---|
| Н. контр. | Коростелев | |
| ГИП | Коростелев | |
| Рук. гр. АРХ. | Астапова | |

1.272.5-8.2.2-37.00.00.00

Секция С-8

| Стадия | Лист | Листов |
|---|---|---|
| Р | | 1 |

ЦНИИЭП торгово-бытовых зданий и туристских комплексов

Формат А4



| Формат | Зона | Поз. | Обозначение | Наименование | Кол. | Примечание |
|---|---|---|---|---|---|---|
| | | | | Детали | | |
| Б4 | | 1 | 1.272.5-8.2.2-37.00.01.01 | Основа | | |
| | | | | Плита древесно- | | |
| | | | | стружечная | | |
| | | | | ГОСТ 10632-77* | | |
| | | | | 950 × 130 × 19 | 1 | |
| Б4 | | 2 | 1.272.5-8.2.2-37.00.01.02 | Облицовка | | |
| | | | | Шпон строганый | | |
| | | | | ГОСТ 2977-82 | | |
| | | | | 950 × 130 × 1,0 | 2 | |

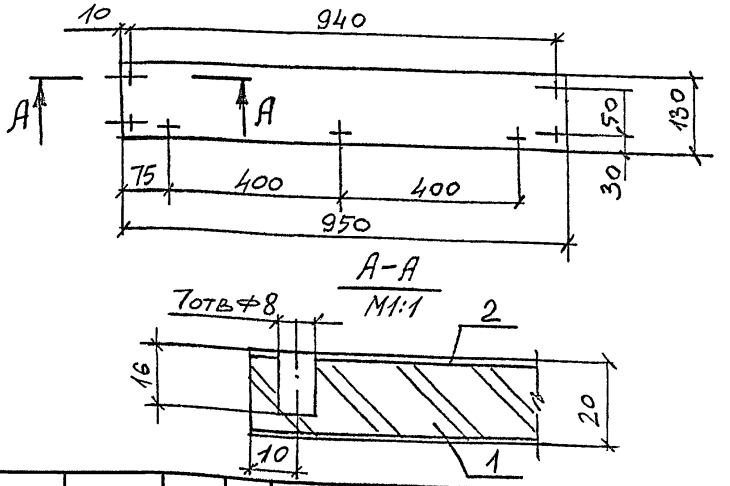


Инв. N подл. | Подпись и дата | Взам. инв. N

| | | |
|---|---|---|
| Н. контр. | Коростелев | |
| ГИП | Коростелев | |
| Рук. гр. АРХ. | Астапова | |

1.272.5-8.2.2-37.00.01.00

Щит

| Стадия | Масса | Масштаб |
|---|---|---|
| Р | 2,1 | 1:10 |
| Лист | Листов 1 | |

ЦНИИЭП торгово-бытовых зданий и туристских комплексов



Формат А4

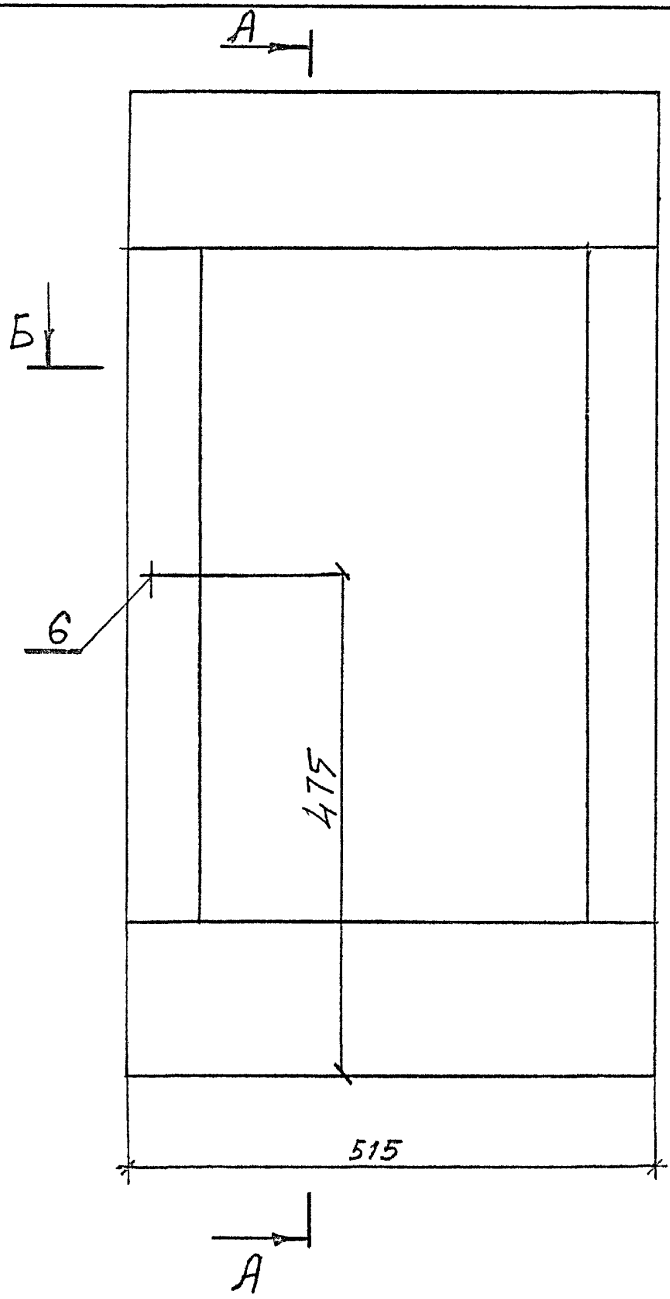


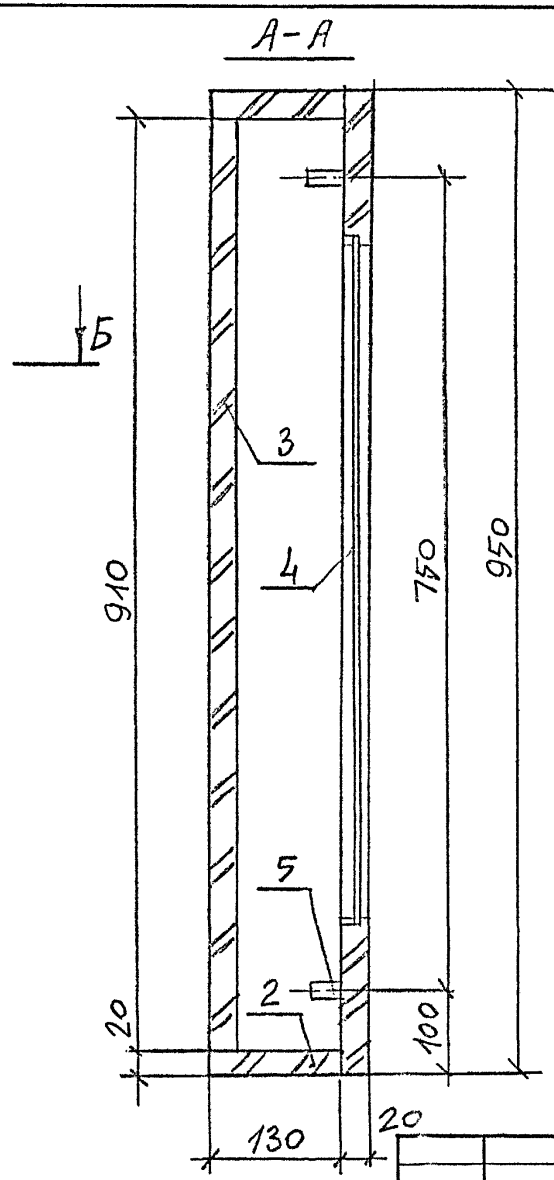


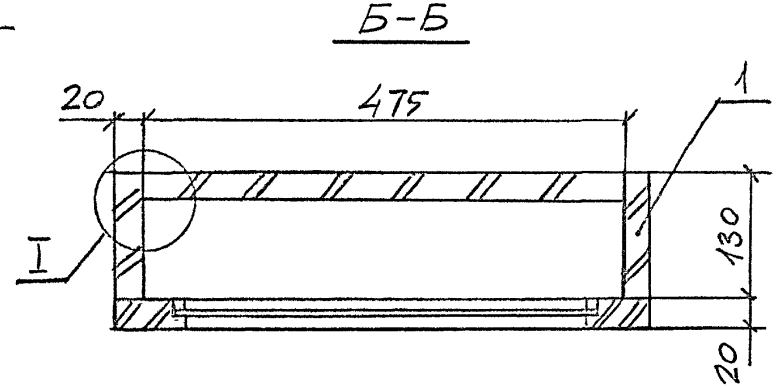


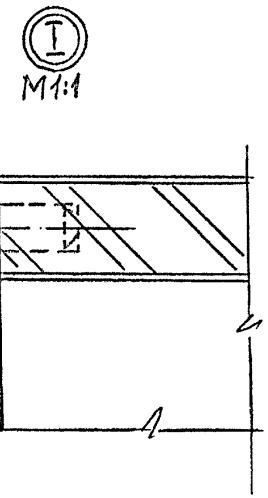


| | | | |
|---|---|---|---|
| Рук. маст. | Губаревич | | |
| Гл. инж. м. | Станулевич | | |
| Н. контр. | Коростелев | | |
| ГИП | Коростелев | | |
| Рук. гр. Арх. | Астапова | | |

1.272.5-8.2.2-37.00.00.00 СБ

Секция С-8

Сборочный чертеж

| Стадия | Масса | Масштаб |
|---|---|---|
| Р | 18,7 | 1:5 |
| Лист | Листов 1 | |

ЦНИИЭП торгово-бытовых зданий и туристских комплексов

Инв. N подл. | Подпись и дата | Взам. инв. N

| Формат | Зона | Поз. | Обозначение | Наименование | Кол. | Примечание |
|---|---|---|---|---|---|---|
| | | | | | | |
| | | | | | | |
| | | | | Документация | | |
| | | | | | | |
| А4 | | | 1.272.5-8.2.2-37.00.02.00СБ | Сборочный чертеж | | |
| | | | | | | |
| | | | | Детали | | |
| | | | | | | |
| Б4 | | 1 | 1.272.5-8.2.2-37.00.02.01 | Основа | | |
| | | | | Плита древесно- | | |
| | | | | стружечная | | |
| | | | | ГОСТ 10632-77* | | |
| | | | | 475 × 130 × 19 | 1 | |
| Б4 | | 2 | 1.272.5-8.2.2-37.00.02.02 | Облицовка | | |
| | | | | Шпон строганый | | |
| | | | | ГОСТ 2977-82 | | |
| | | | | 475 × 130 × 1,0 | 2 | |
| Б4 | | 3 | 1.272.5-8.2.2-00.00.00.01 | Шкант | | |
| | | | | Пиломатериал | | |
| | | | | лиственных пород | | |
| | | | | ГОСТ 2695-83* | | |
| | | | | 30 × ф8 | 4 | |

Взам. инв. № | Подпись и дата | Инв. № подл.

| | | | |
|---|---|---|---|
| | | 1.272.5-8.2.2-37.00.02.00 | |
| Н. контр. | Коростелев | Щит | Стадия: Р; Лист; Листов: 1 |
| ГИП | Коростелев | | ЦНИИЭП торгово-бытовых зданий и туристских комплексов |
| Рук. гр. арх. | Астапова | | |

Формат А4

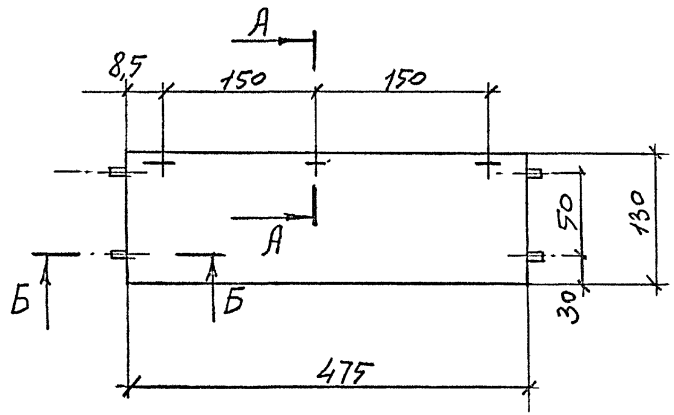


А-А
М1:1

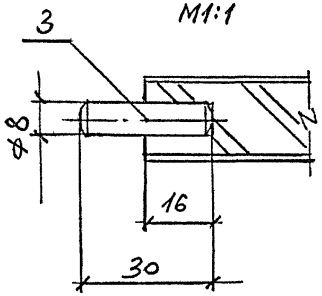


Б-Б
М1:1

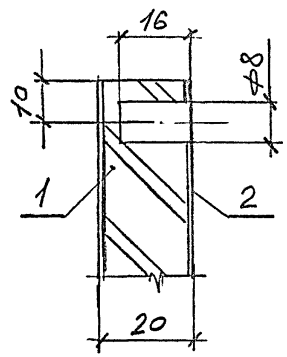


Взам. инв. № | Подпись и дата | Инв. № подл.

| | | | |
|---|---|---|---|
| | | 1.272.5-8.2.2-37.00.02.00СБ | |
| Н. контр. | Коростелев | Щит Сборочный чертеж | Стадия: Р; Масса: 1,3; Масштаб: 1:5; Лист; Листов: 1 |
| ГИП | Коростелев | | ЦНИИЭП торгово-бытовых зданий и туристских комплексов |
| Рук. гр. Арх. | Астапова | | |



Формат А4

| Формат | Зона | Поз. | Обозначение | Наименование | Кол. | Примечание |
|---|---|---|---|---|---|---|
| | | | | | | |
| | | | | Документация | | |
| | | | | | | |
| А4 | | | 1.272.5-8.2.2-37.00.03.00СБ | Сборочный чертеж | | |
| | | | | | | |
| | | | | Детали | | |
| | | | | | | |
| Б4 | | 1 | 1.272.5-8.2.2-37.00.03.01 | Основа | | |
| | | | | Плита древесно-стружечная | | |
| | | | | ГОСТ 10632-77* | | |
| | | | | 910 × 475 × 19 | 1 | |
| Б4 | | 2 | 1.272.5-8.2.2-37.00.03.02 | Облицовка | | |
| | | | | Шпон строганый | | |
| | | | | ГОСТ 2977-82 | | |
| | | | | 910 × 475 × 1,0 | 2 | |
| Б4 | | 3 | 1.272.5-8.2.2-00.00.00.01 | Шкант | | |
| | | | | Пиломатериал лиственных пород | | |
| | | | | ГОСТ 2695-83* | | |
| | | | | 30 × ф 8 | 12 | |

Инв. № подл. | Подпись и дата | Взам. инв. №

1.272.5-8.2.2-37.00.03.00

Щит

| | | | |
|---|---|---|---|
| Стадия | Лист | Листов |
| Р | | 1 |

| | | |
|---|---|---|
| Н. контр. | Коростелев | |
| ГИП | Коростелев | |
| Рук. гр. арх. | Астапова | |

ЦНИИЭП торгово-бытовых зданий и туристских комплексов

Формат А4

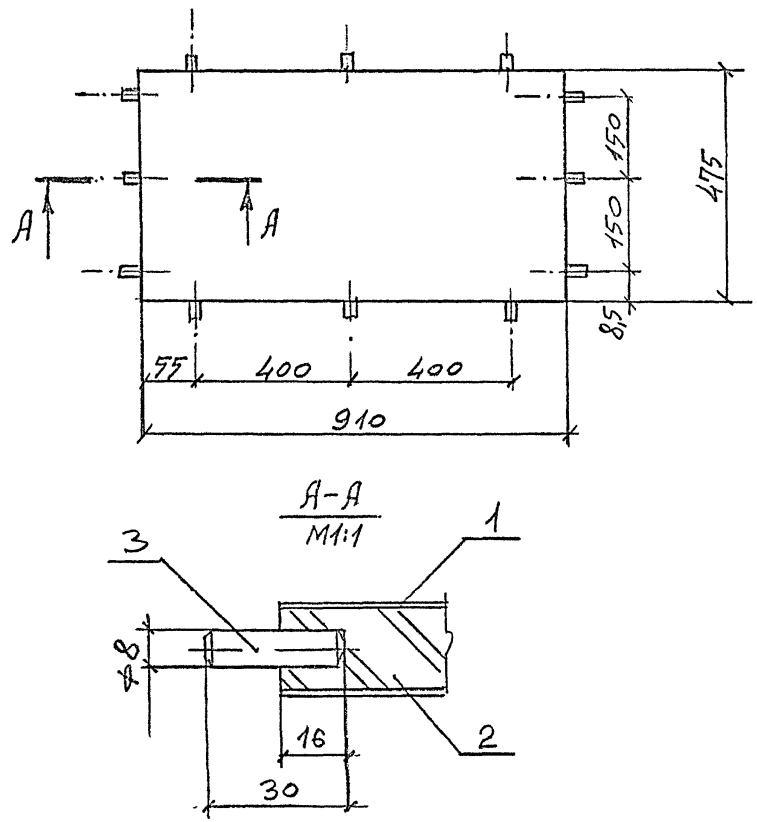


А-А
М1:1




Инв. № подл. | Подпись и дата | Взам. инв. №

1.272.5-8.2.2-37.00.03.00СБ

Щит
Сборочный чертеж

| Стадия | Масса | Масштаб |
|---|---|---|
| Р | 6,1 | 1:10 |
| Лист | Листов 1 | |

| | | |
|---|---|---|
| Н. контр. | Коростелев | |
| ГИП | Коростелев | |
| Рук. гр. арх. | Астапова | |

ЦНИИЭП торгово-бытовых зданий и туристских комплексов



Формат А4

| Формат | Зона | Поз. | Обозначение | Наименование | Кол. | Примечание |
|---|---|---|---|---|---|---|
| | | | | | | |
| | | | | | | |
| | | | | Документация | | |
| | | | | | | |
| А4 | | | 1.272.5-8.2.2-37.00.04.00 СБ | Сборочный чертеж | | |
| | | | | | | |
| | | | | Детали | | |
| | | | | | | |
| А4 | | 1 | 1.272.5-8.2.2-37.00.04.01 | Брусок | 2 | |
| А4 | | 2 | 1.272.5-8.2.2-37.00.04.02 | Рейка | | |
| | | | | Пиломатериал | | |
| | | | | лиственных пород | | |
| | | | | ГОСТ 2695-83* | | |
| Б4 | | 3 | 1.272.5-8.2.2-37.00.04.03 | 670×10×8 | 2 | |
| Б4 | | 4 | 1.272.5-8.2.2-37.00.04.04 | 395×10×8 | 2 | |
| | | | | | | |
| Б4 | | 5 | 1.272.5-8.2.2-37.00.04.05 | Стекло | | |
| | | | | ГОСТ 7132-78* | | |
| | | | | 665×385×5 | 1 | |

Взам. инв. № | Подпись и дата | Инв. № подл.

1.272.5-8.2.2-37.00.04.00

Н. контр. Коростелев
ГИП Коростелев
Рук. гр. АРХ Астапова

Дверка

Стадия Р | Лист | Листов 1

ЦНИИЭП торгово-бытовых зданий и туристских комплексов

Формат А4

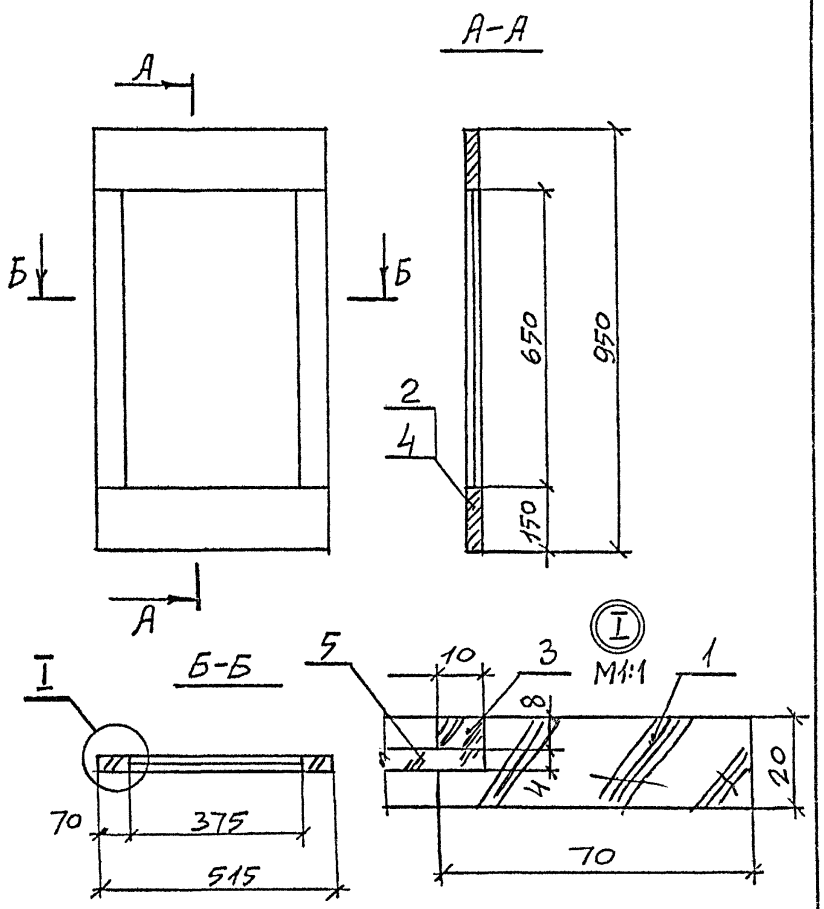


Взам. инв. № | Подпись и дата | Инв. № подл.

1.272.5-8.2.2-37.00.04.00 СБ

Дверка
Сборочный чертеж

Стадия Р | Масса 5,8 | Масштаб 1:10
Лист | Листов 1

Н. контр. Коростелев
ГИП Коростелев
Рук. гр. АРХ Астапова

ЦНИИЭП торгово-бытовых зданий и туристских комплексов



Формат А4

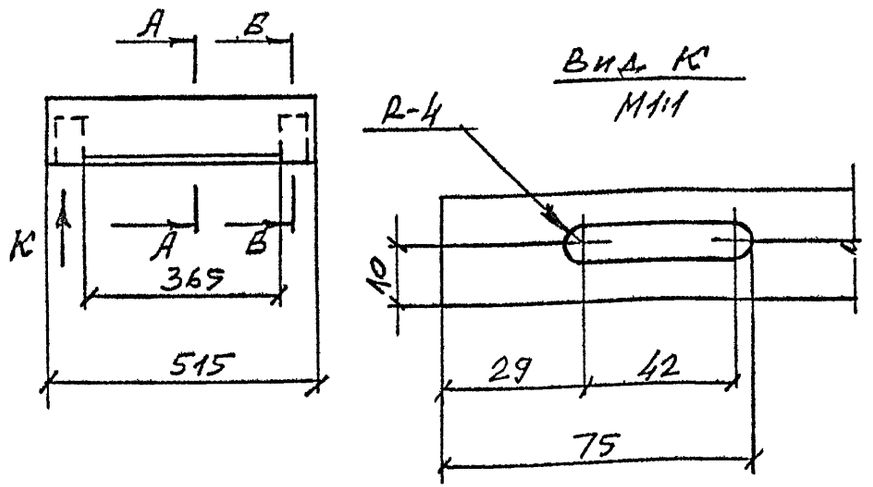


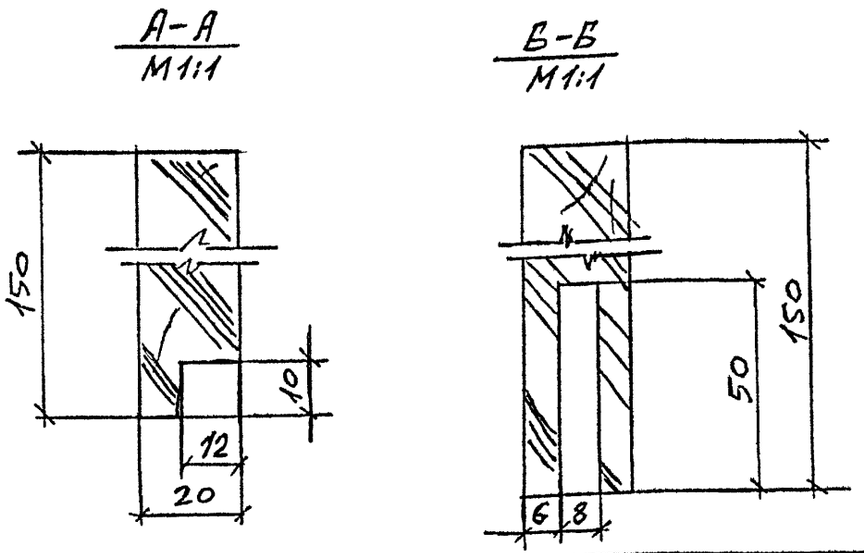


| | | | | | | | |
|---|---|---|---|---|---|---|---|
| Н.контр. | Коростелев | | | 1.272.5-8.2.2-37.00.04.02 | | | |
| ГИП | Коростелев | | | Брусок | Стадия | Масса | Масштаб |
| Рук.гр.арх. | Астапова | | | | Р | 1,8 | 1:10 |
| | | | | | Лист | Листов 1 | |
| | | | | Пиломатериал лиственных пород ГОСТ 2695-83* | ЦНИИЭП торгово-бытовых зданий и туристских комплексов | | |

Инв. N подл. | Подпись и дата | Взам. инв. N

Формат А4

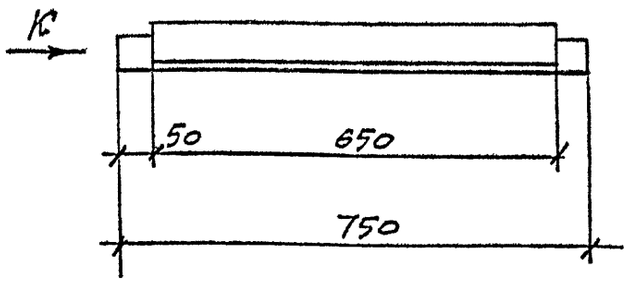


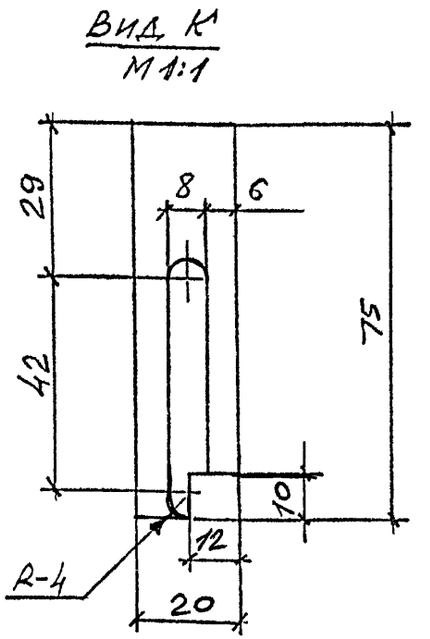


| | | | | | | | |
|---|---|---|---|---|---|---|---|
| Н.контр. | Коростелев | | | 1.272.5-8.2.2-37.00.04.01 | | | |
| ГИП | Коростелев | | | Брусок | Стадия | Масса | Масштаб |
| Рук.гр.арх. | Астапова | | | | Р | 0,7 | 1:10 |
| | | | | | Лист | Листов 1 | |
| | | | | Пиломатериал лиственных пород ГОСТ 2695-83* | ЦНИИЭП торгово-бытовых зданий и туристских комплексов | | |

Инв. N подл. | Подпись и дата | Взам. инв. N

| Формат | Зона | Поз. | Обозначение | Наименование | Кол. | Примечание |
|---|---|---|---|---|---|---|
| | | | | | | |
| | | | | | | |
| | | | | Документация | | |
| А4 | | | 1.272.5-8.2.2-00.00.00.07 РМ | Ведомость расхода материалов | | |
| А4 | | | 1.272.5-8.2.2-38.00.00.00 СБ | Сборочный чертеж | | |
| | | | | | | |
| | | | | | | |
| | | | | Сборочные единицы | | |
| | | | | | | |
| А4 | | 1 | 1.272.5-8.2.2-38.00.01.00 | Щит | 1 | |
| А4 | | 2 | 1.272.5-8.2.2-38.00.02.00 | Щит | 1 | |
| А4 | | 3 | 1.272.5-8.2.2-38.00.03.00 | Щит | 1 | |
| А4 | | 4 | 1.272.5-8.2.2-38.00.04.00 | Щит | 3 | |

Взам. инв. N | Подпись и дата | Инв. N подл.

| | | |
|---|---|---|
| Н. контр. | Коростелев | |
| ГИП | Коростелев | |
| Рук. гр. Арх. | Астапова | |

1.272.5-8.2.2-38.00.00.00

Секция С-9

| Стадия | Лист | Листов |
|---|---|---|
| Р | | 1 |

ЦНИИЭП торгово-бытовых зданий и туристских комплексов

Формат А4

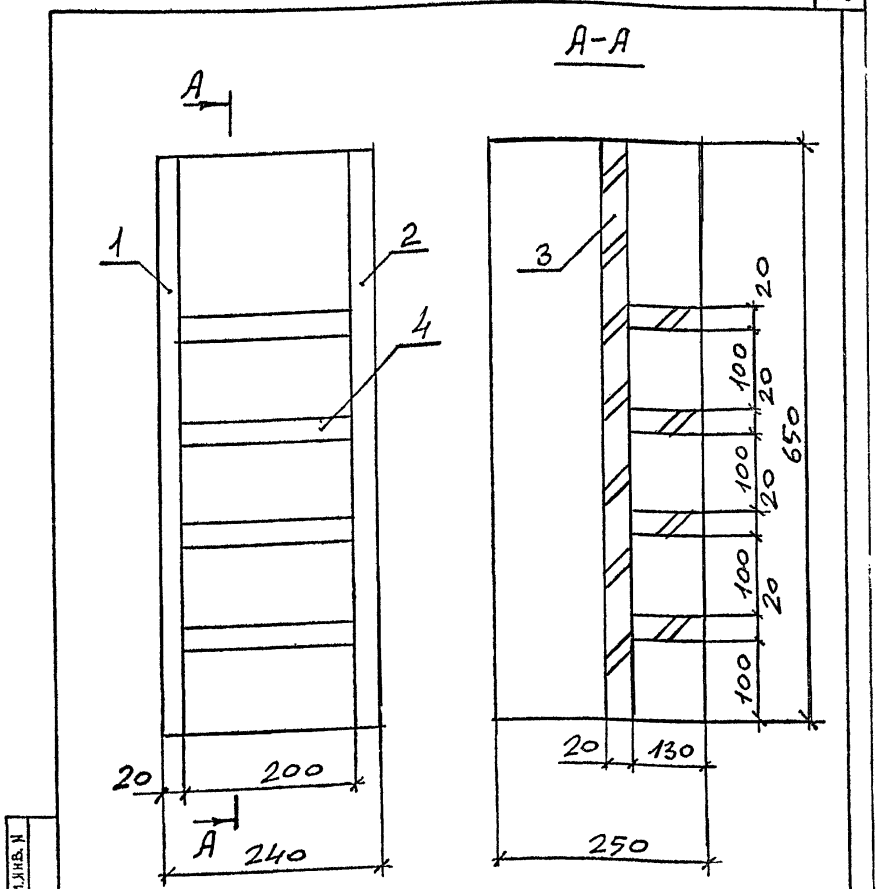


Взам. инв. N | Подпись и дата | Инв. N подл.

| | | |
|---|---|---|
| Н. контр. | Коростелев | |
| ГИП | Коростелев | |
| Рук. гр. Арх. | Астапова | |

1.272.5-8.2.2-38.00.00.00 СБ

Секция С-9

Сборочный чертеж

| Стадия | Масса | Масштаб |
|---|---|---|
| Р | 6,7 | 1:5 |
| Лист | Листов 1 | |

ЦНИИЭП торгово-бытовых зданий и туристских комплексов



Формат А4

| Формат | Зона | Поз. | Обозначение | Наименование | кол. | Примечание |
|---|---|---|---|---|---|---|
| | | | | | | |
| | | | | | | |
| | | | | Документация | | |
| А4 | | | 1.272.5-8.2.2-38.00.01.00СБ | Сборочный чертеж | | |
| | | | | | | |
| | | | | | | |
| | | | | Детали | | |
| | | | | | | |
| Б4 | | 1 | 1.272.5-8.2.2-38.00.01.01 | Основа | | |
| | | | | Плита древесно- | | |
| | | | | стружечная | | |
| | | | | ГОСТ 10632-77* | | |
| | | | | 650×230×19 | 1 | |
| Б4 | | 2 | 1.272.5-8.2.2-38.00.01.02 | Рейка | | |
| | | | | Пиломатериал | | |
| | | | | лиственных пород | | |
| | | | | ГОСТ 2695-83* | | |
| | | | | 650×19×10 | 2 | |
| Б4 | | 3 | 1.272.5-8.2.2-38.00.01.03 | Облицовка | | |
| | | | | Шпон строганый | | |
| | | | | ГОСТ 2977-82 | | |
| | | | | 650×250×1,0 | 2 | |

Взам. инв. N | Подпись и дата | Инв. N подл.

| | | | |
|---|---|---|---|
| Н.контр. | Коростелев | | |
| ГИП | Коростелев | | |
| Рук.гр.арх. | Астапова | | |

1.272.5-8.2.2-38.00.01.00

Щит

| Стадия | Лист | Листов |
|---|---|---|
| Р | | |

ЦНИИЭП торгово-бытовых зданий и туристских комплексов

Формат А4



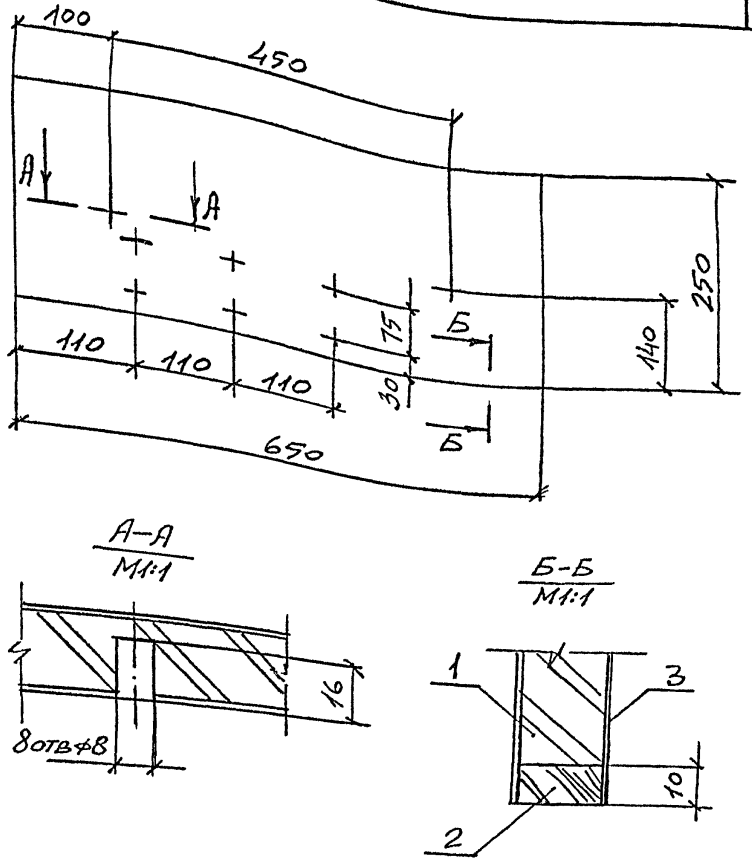


Взам. инв. N | Подпись и дата | Инв. N подл.

1.272.5-8.2.2-38.00.01.00СБ

Щит
Сборочный чертеж

| | | | |
|---|---|---|---|
| Н.контр. | Коростелев | | |
| ГИП | Коростелев | | |
| Рук.гр.АРХ | Астапова | | |

| Стадия | Масса | Масштаб |
|---|---|---|
| Р | 2,4 | 1:5 |
| Лист | Листов 1 | |

ЦНИИЭП торгово-бытовых зданий и туристских комплексов



Формат А4

| Формат | Зона | Поз. | Обозначение | Наименование | Кол. | Примечание |
|---|---|---|---|---|---|---|
| | | | | | | |
| | | | | | | |
| | | | | Документация | | |
| | | | | | | |
| А4 | | | 1.272.5-8.2.2-38.00.02.00 СБ | Сборочный чертеж | | |
| | | | | | | |
| | | | | Детали | | |
| | | | | | | |
| Б4 | | 1 | 1.272.5-8.2.2-38.00.02.01 | Основа | | |
| | | | | Плита древесно- | | |
| | | | | стружечная | | |
| | | | | ГОСТ 10632-77* | | |
| | | | | 650 × 130 × 19 | 1 | |
| Б4 | | 2 | 1.272.5-8.2.2-38.00.02.02 | Рейка | | |
| | | | | Пиломатериал | | |
| | | | | лиственных пород | | |
| | | | | ГОСТ 2695-83* | | |
| | | | | 650 × 19 × 10 | 2 | |
| Б4 | | 3 | 1.272.5-8.2.2-38.00.02.03 | Облицовка | | |
| | | | | Шпон строганый | | |
| | | | | ГОСТ 2977-82 | | |
| | | | | 650 × 150 × 1,0 | 2 | |

Взам. инв. № | Подпись и дата | Инв. № подл.

1.272.5-8.2.2-38.00.02.00

| | | | |
|---|---|---|---|
| Н. контр. | Коростелев | | |
| ГИП | Коростелев | | |
| Рук. гр. Арх. | Астапова | | |

Щит

| Стадия | Лист | Листов |
|---|---|---|
| Р | | 1 |

ЦНИИЭП торгово-бытовых зданий и туристских комплексов

Формат А4

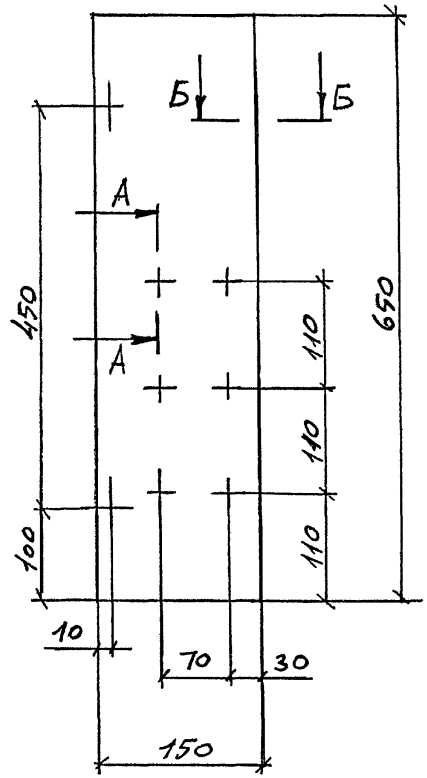


А-А
М1:1

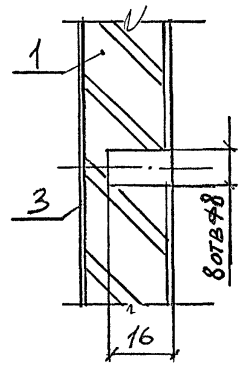


Б-Б
М1:1

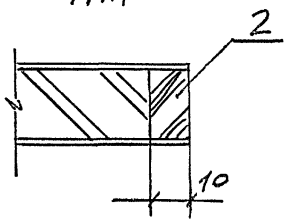


Взам. инв. № | Подпись и дата | Инв. № подл.

1.272.5-8.2.2-38.00.02.00 СБ

Щит
Сборочный чертеж

| Стадия | Масса | Масштаб |
|---|---|---|
| Р | 1,3 | 1:5 |

Лист | Листов 1

| | | | |
|---|---|---|---|
| Н. контр. | Коростелев | | |
| ГИП | Коростелев | | |
| Рук. гр. Арх. | Астапова | | |

ЦНИИЭП торгово-бытовых зданий и туристских комплексов



Формат А4

| Формат | Зона | Поз. | Обозначение | Наименование | Кол. | Примечание |
|---|---|---|---|---|---|---|
| | | | | | | |
| | | | | | | |
| | | | | Документация | | |
| | | | | | | |
| А4 | | | 1.272.5-8.2.2-38.00.03.00 СБ | Сборочный чертеж | | |
| | | | | | | |
| | | | | Детали | | |
| | | | | | | |
| Б4 | | 1 | 1.272.5-8.2.2-38.00.03.01 | Основа | | |
| | | | | Плита древесно- | | |
| | | | | стружечная | | |
| | | | | ГОСТ 10632-77* | | |
| | | | | 650 × 200 × 19 | 1 | |
| Б4 | | 2 | 1.272.5-8.2.2-38.00.03.02 | Облицовка | | |
| | | | | Шпон строганый | | |
| | | | | ГОСТ 2977-82 | | |
| | | | | 650 × 200 × 1,0 | 2 | |
| Б4 | | 3 | 1.272.5-8.2.2-00.00.00.01 | Шкант | | |
| | | | | Пиломатериал | | |
| | | | | лиственных пород | | |
| | | | | ГОСТ 2695-83* | 4 | |

Инв. № подл. | Подпись и дата | Взам. инв. №

1.272.5-8.2.2-38.00.03.00

| | | | |
|---|---|---|---|
| Н. контр. | Коростелев | | |
| ГИП | Коростелев | | |
| Рук. гр. Арх. | Астапова | | |

Щит

| Стадия | Лист | Листов |
|---|---|---|
| Р | | 1 |

ЦНИИЭП торгово-бытовых зданий и туристских комплексов

Формат А4

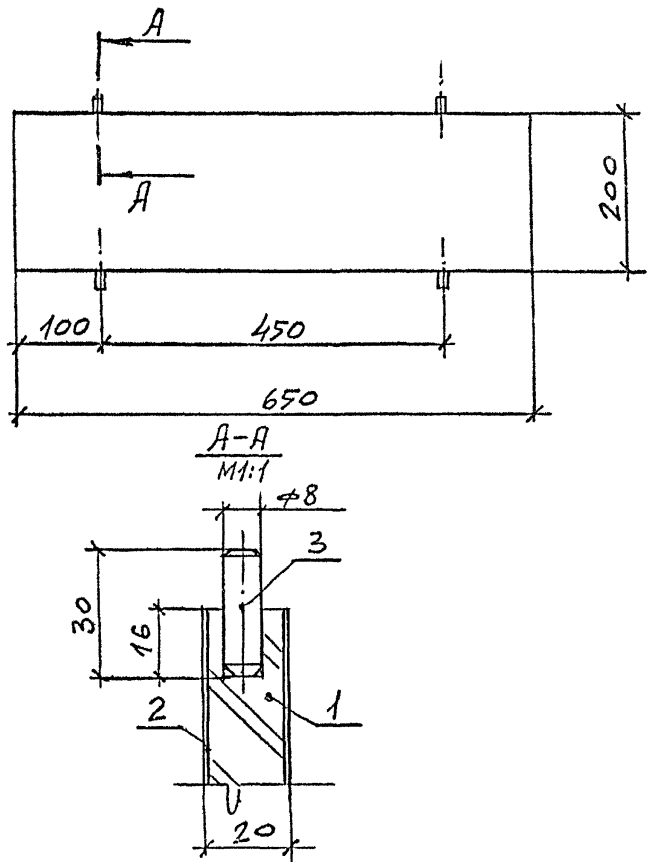


Инв. № подл. | Подпись и дата | Взам. инв. №

1.272.5-8.2.2-38.00.03.00 СБ

| | | | |
|---|---|---|---|
| Н. контр. | Коростелев | | |
| ГИП | Коростелев | | |
| Рук. гр. Арх. | Астапова | | |

Щит
Сборочный чертеж

| Стадия | Масса | Масштаб |
|---|---|---|
| Р | 1,5 | 1:5 |
| Лист | Листов 1 | |

ЦНИИЭП торгово-бытовых зданий и туристских комплексов

| Формат | Зона | Поз. | Обозначение | Наименование | кол. | Примечание |
|---|---|---|---|---|---|---|
| | | | | | | |
| | | | | | | |
| | | | | Документация | | |
| | | | | | | |
| А4 | | | 1.272.5-8.22-38.00.04.00 СБ | Сборочный чертеж | | |
| | | | | | | |
| | | | | Детали | | |
| | | | | | | |
| Б4 | | 1 | 1.272.5-8.22-38.00.04.01 | Основа | | |
| | | | | Плита древесно- | | |
| | | | | стружечная | | |
| | | | | ГОСТ 10632-77* | | |
| | | | | 200 × 120 × 19 | 1 | |
| | | | | Пиломатериал | | |
| | | | | лиственных пород | | |
| | | | | ГОСТ 2695-83* | | |
| Б4 | | 2 | 1.272.5-8.22-38.00.04.02 | 200 × 19 × 10 | 1 | |
| Б4 | | 3 | 1.272.5-8.22-00.00.00.01 | 30 × ф8 | 4 | |
| Б4 | | 4 | 1.272.5-8.22-38.00.04.03 | Облицовка | | |
| | | | | Шпон строганый | | |
| | | | | ГОСТ 2977-82 | | |
| | | | | 200 × 130 × 1,0 | 2 | |

Инв. № подл. | Подпись и дата | Взам. инв. №

| | | | |
|---|---|---|---|
| Н. контр. | Коростелев | | |
| ГИП | Коростелев | | |
| Рук. гр. арх. | Астапова | | |

1.272.5-8.22-38.00.04.00

Щит

| Стадия | Лист | Листов |
|---|---|---|
| Р | | 1 |

ЦНИИЭП торгово-бытовых зданий и туристских комплексов

Формат А4

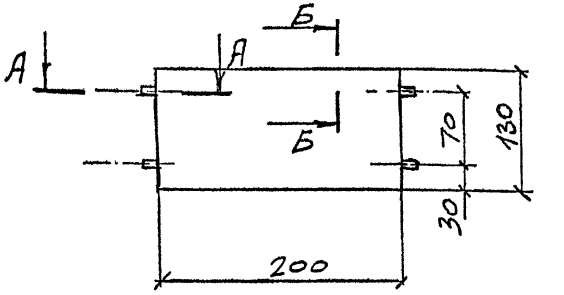


Б-Б
М1:1

А-А
М1:1

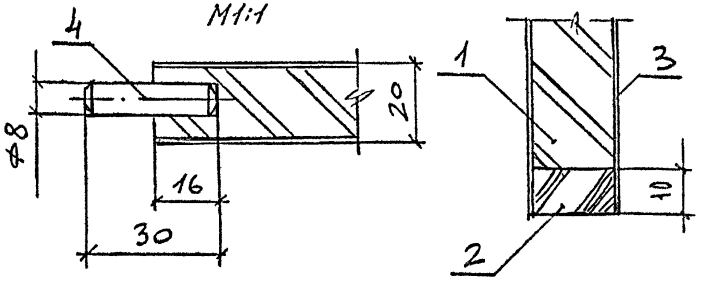


Инв. № подл. | Подпись и дата | Взам. инв. №

| | | | |
|---|---|---|---|
| Н. контр. | Коростелев | | |
| ГИП | Коростелев | | |
| Рук. гр. арх. | Астапова | | |

1.272.5-8.22-38.00.04.00 СБ

Щит
Сборочный чертеж

| Стадия | Масса | Масштаб |
|---|---|---|
| Р | 0,5 | 1:5 |

| Лист | Листов |
|---|---|
| | 1 |

ЦНИИЭП торгово-бытовых зданий и туристских комплексов



Формат А4

| Формат | Зона | Поз. | Обозначение | Наименование | Кол. | Примечание |
|---|---|---|---|---|---|---|
| | | | | Сборочные единицы | | |
| А4 | | 1 | 1.272.5-8.2.2-39.00.01.00 | Щит | 1 | |
| А4 | | 2 | 1.272.5-8.2.2-39.00.02.00 | Щит | 1 | |
| А4 | | 3 | 1.272.5-8.2.2-39.00.03.00 | Щит | 1 | |

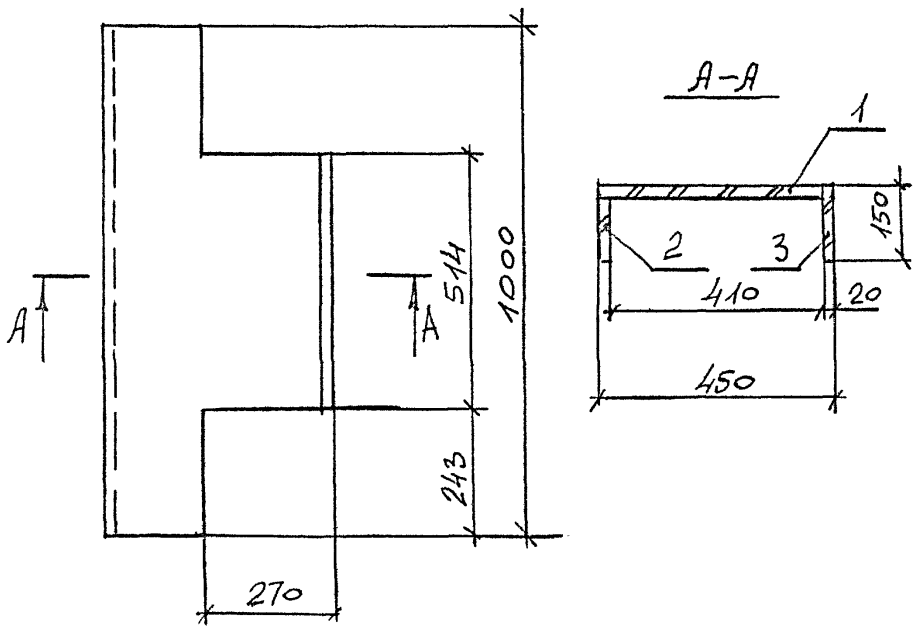


| | | | |
|---|---|---|---|
| Н.контр. | Коростелев | | |
| ГИП | Коростелев | | |
| Рук.гр.арх. | Астапова | | |

1.272.5-8.2.2-39.00.00.00 СБ

Крышка К-9

| Стадия | Масса | Масштаб |
|---|---|---|
| Р | 5,7 | 1:10 |
| Лист | Листов | |

ЦНИИЭП торгово-бытовых зданий и туристских комплексов

Инв. N подл. | Подпись и дата | Взам. инв. N

Формат А4

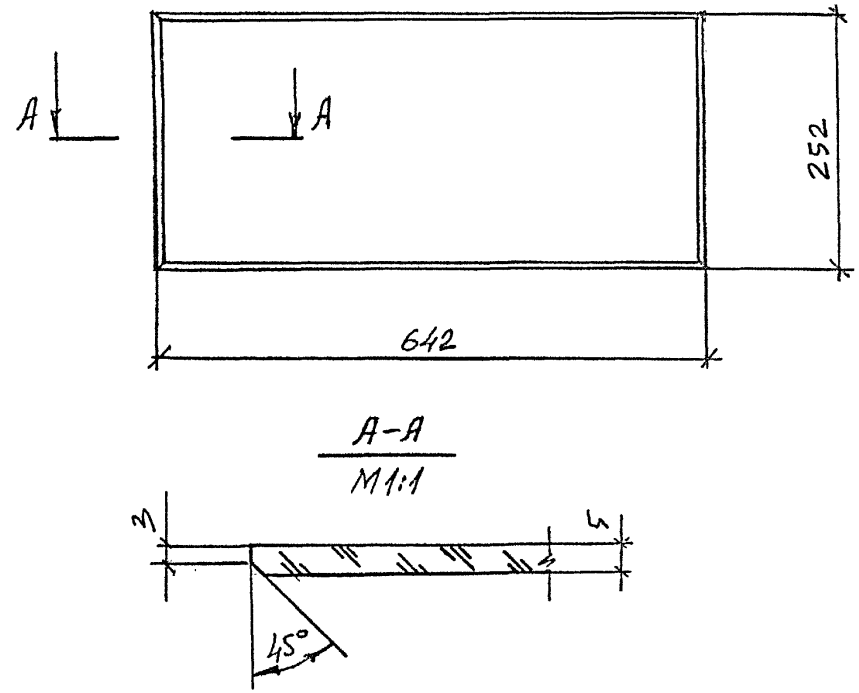


| | | | |
|---|---|---|---|
| Н.контр. | Коростелев | | |
| ГИП | Коростелев | | |
| Рук.гр.арх. | Астапова | | |

1.272.5-8.2.2-00.00.00.04

Дверка

| Стадия | Масса | Масштаб |
|---|---|---|
| Р | 4,0 | 1:5 |
| Лист | Листов 1 | |

Стекло ГОСТ 7132-78*

ЦНИИЭП торгово-бытовых зданий и туристских комплексов

Инв. N подл. | Подпись и дата | Взам. инв. N

| Формат | Зона | Поз. | Обозначение | Наименование | Кол. | Примечание |
|---|---|---|---|---|---|---|
| | | | | Документация | | |
| А4 | | | 1.272.5-8.22-39.00.01.00СБ | Сборочный чертеж | | |
| | | | | Детали | | |
| Б4 | | 1 | 1.272.5-8.22-39.00.01.01 | Основа | | |
| | | | | Плита древесно-стружечная | | |
| | | | | ГОСТ 10632-77* | | |
| | | | | 1000 × 420 × 19 | 1 | |
| | | | | Пиломатериал лиственных пород | | |
| | | | | ГОСТ 2695-83* | | |
| Б4 | | 2 | 1.272.5-8.22-39.00.01.02 | 1000 × 19 × 10 | 1 | |
| Б4 | | 3 | 1.272.5-8.22-39.00.01.03 | 514 × 19 × 10 | 1 | |
| Б4 | | 4 | 1.272.5-8.22-00.00.00.01 | 30 × ф8 | 2 | |
| Б4 | | 5 | 1.272.5-8.22-39.00.01.04 | Облицовка | | |
| | | | | Шпон строганый | | |
| | | | | ГОСТ 2977-82 | | |
| | | | | 1000 × 430 × 1,0 | 2 | |

Инв. № подл. | Подпись и дата | Взам. инв. №

1.272.5-8.2.2-39.00.01.00

Щит

| Стадия | Лист | Листов |
|---|---|---|
| Р | | 1 |

ЦНИИЭП торгово-бытовых зданий и туристских комплексов

| | | |
|---|---|---|
| Н.контр. | Коростелев | |
| ГИП | Коростелев | |
| Рук.гр.арх. | Астапова | |

Формат А4

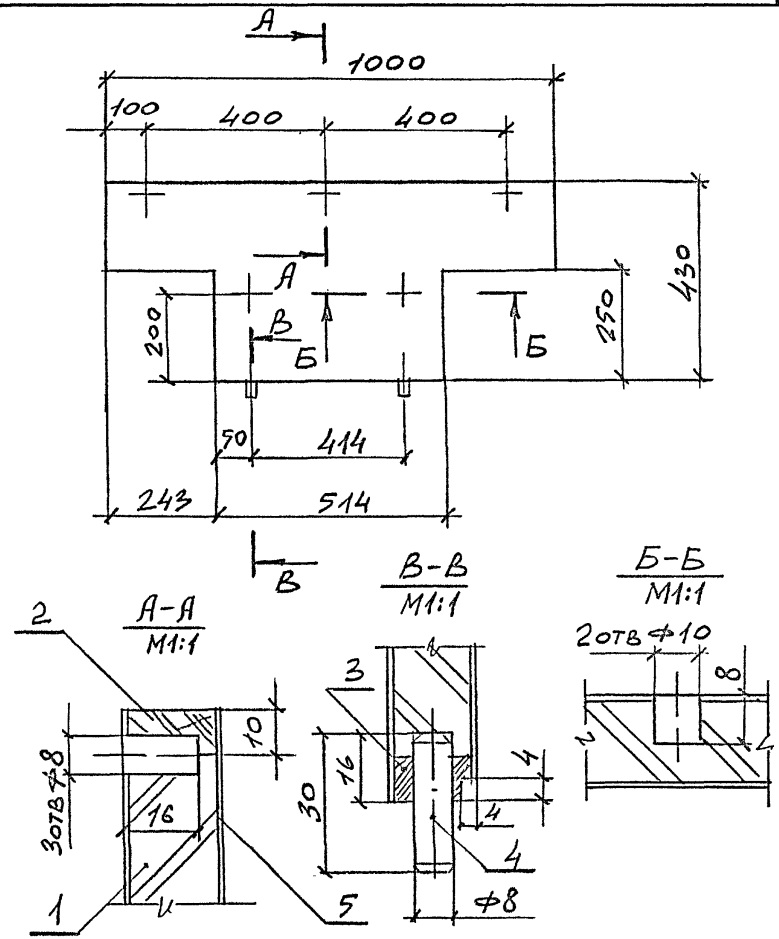


Инв. № подл. | Подпись и дата | Взам. инв. №

1.272.5-8.2.2-39.00.01.00СБ

Щит
Сборочный чертеж

| Стадия | Масса | Масштаб |
|---|---|---|
| Р | 3,6 | 1:10 |
| Лист | Листов 1 | |

ЦНИИЭП торгово-бытовых зданий и туристских комплексов

| | | |
|---|---|---|
| Н.контр. | Коростелев | |
| ГИП | Коростелев | |
| Рук.гр.арх. | Астапова | |

| Формат | Зона | Поз. | Обозначение | Наименование | Кол. | Примечание |
|---|---|---|---|---|---|---|
| | | | | | | |
| | | | | Документация | | |
| | | | | | | |
| А4 | | | 1.272.5-8.22-39.00.02.00 СБ | Сборочный чертеж | | |
| | | | | | | |
| | | | | Детали | | |
| | | | | | | |
| Б4 | | 1 | 1.272.5-8.22-39.00.02.01 | Основа | | |
| | | | | Плита древесно- | | |
| | | | | стружечная | | |
| | | | | ГОСТ 10632-77* | | |
| | | | | 1000 х 120 х 19 | 1 | |
| Б4 | | 2 | 1.272.5-8.22-39.00.02.02 | Рейка | | |
| | | | | Пиломатериал | | |
| | | | | лиственных пород | | |
| | | | | ГОСТ 2695-83* | | |
| | | | | 1000 х 19 х 10 | 1 | |
| Б4 | | 3 | 1.272.5-8.22-39.00.02.03 | Облицовка | | |
| | | | | Шпон строганый | | |
| | | | | ГОСТ 2977-82 | | |
| | | | | 1000 х 130 х 1,0 | 2 | |
| | | | | | | |
| Б4 | | 4 | 1.272.5-8.2.2-00.00.00.01 | Шкант | | |
| | | | | Пиломатериал | | |
| | | | | лиственных пород | | |
| | | | | ГОСТ 2695-83* | | |
| | | | | 8 х 30 | | |

Взам. инв. № | Подпись и дата | Инв. № подл.

1.272.5-8.22-39.00.02.00

Щит

| | | | Стадия | Лист | Листов |
|---|---|---|---|---|---|
| Н. контр. | Коростелев | | Р | | 1 |
| ГИП | Коростелев | | ЦНИИЭП торгово-бытовых зданий и туристских комплексов | | |
| Рук. гр. арх. | Астапова | | | | |

Формат А4

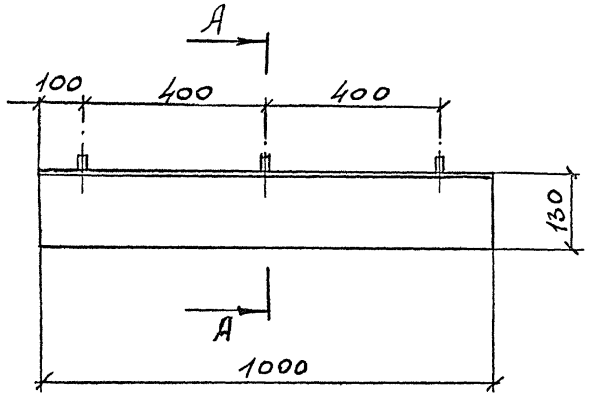


А-А
М1:1

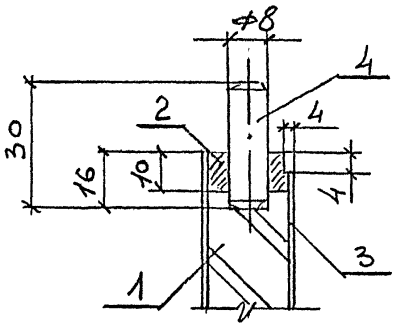


Взам. инв. № | Подпись и дата | Инв. № подл.

1.272.5-8.2.2-39.00.02.00 СБ

Щит
Сборочный чертеж

| | | | Стадия | Масса | Масштаб |
|---|---|---|---|---|---|
| Н. контр. | Коростелев | | Р | 1,44 | 1:10 |
| ГИП | Коростелев | | Лист | Листов 1 | |
| Рук. гр. арх. | Астапова | | ЦНИИЭП торгово-бытовых зданий и туристских комплексов | | |



Формат А4

| Формат | Зона | Поз. | Обозначение | Наименование | кол. | Примечание |
|---|---|---|---|---|---|---|
| | | | | | | |
| | | | | | | |
| | | | | Документация | | |
| | | | | | | |
| А4 | | | 1.272.5-8.2.2-39.00.03.00 СБ | Сборочный чертеж | | |
| | | | | | | |
| | | | | Детали | | |
| | | | | | | |
| Б4 | | 1 | 1.272.5-8.2.2-39.00.03.01 | Основа | | |
| | | | | Плита древесно- | | |
| | | | | стружечная | | |
| | | | | ГОСТ 10632-77* | | |
| | | | | 514 х 120 х 19 | 1 | |
| | | | | Пиломатериал | | |
| | | | | лиственных пород | | |
| | | | | ГОСТ 2695-83* | | |
| Б4 | | 2 | 1.272.5-8.2.2-39.00.03.02 | 514 х 19 х 10 | 1 | |
| Б4 | | 3 | 1.272.5-8.2.2-00.00.00.01 | 30 х ф8 | 2 | |
| Б4 | | 4 | 1.272.5-8.2.2-39.00.03.03 | Облицовка | | |
| | | | | Шпон строганый | | |
| | | | | ГОСТ 2977-82 | | |
| | | | | 514 х 130 х 1,0 | 2 | |

Инв. № подл. | Подпись и дата | Взам. инв. №

1.272.5-8.2.2-39.00.03.00

| | | | |
|---|---|---|---|
| Н.контр. | Коростелев | | |
| ГИП | Коростелев | | |
| Рук.гр.арх. | Астапова | | |

Щит

| Стадия | Лист | Листов |
|---|---|---|
| Р | | 1 |

ЦНИИЭП торгово-бытовых зданий и туристских комплексов

Формат А4

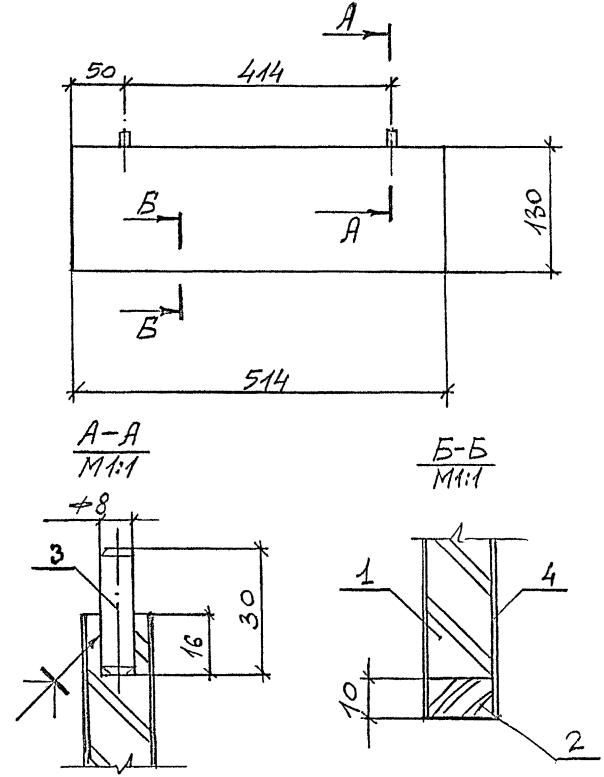


Инв. № подл. | Подпись и дата | Взам. инв. №

1.272.5-8.2.2-39.00.03.00 СБ

| | | | |
|---|---|---|---|
| Н.контр. | Коростелев | | |
| ГИП | Коростелев | | |
| Рук.гр.арх. | Астапова | | |

Щит
Сборочный чертеж

| Стадия | Масса | Масштаб |
|---|---|---|
| Р | 0,7 | 1:5 |
| Лист | Листов 1 | |

ЦНИИЭП торгово-бытовых зданий и туристских комплексов

| Формат | Зона | Поз. | Обозначение | Наименование | Кол. | Примечание |
|---|---|---|---|---|---|---|
| | | | | | | |
| | | | | Документация | | |
| А4 | | | 1.272.5-8.2.2-40.00.00.00 СБ | Сборочный чертеж | | |
| | | | | | | |
| | | | | Детали | | |
| | | | | | | |
| Б4 | | 1 | 1.272.5-8.2.2-40.00.00.01 | Основа | | |
| | | | | Плита древесно- | | |
| | | | | стружечная | | |
| | | | | ГОСТ 10632-77* | | |
| | | | | 1000 × 600 × 19 | 1 | |
| Б4 | | 2 | 1.272.5-8.2.2-40.00.00.02 | Рейка | | |
| | | | | Пиломатериал | | |
| | | | | лиственных пород | | |
| | | | | ГОСТ 2695-83* | | |
| | | | | 1000 × 19 × 10 | 1 | |
| Б4 | | 3 | 1.272.5-8.2.2-40.00.00.03 | Облицовка | | |
| | | | | Шпон строганый | | |
| | | | | ГОСТ 2977-82 | | |
| | | | | 1000 × 600 × 1,0 | 2 | |
| | | | | Рейка | | |
| | | | | Пиломатериал | | |
| | | | | хвойных пород | | |
| | | | | ГОСТ 8486-86Е | | |
| Б4 | | 4 | 1.272.5-8.2.2-40.00.00.04 | 550 × 30 × 30 | 2 | |
| Б4 | | 5 | 1.272.5-8.2.2-40.00.00.05 | 700 × 30 × 30 | 1 | |

Инв. № подл. | Подпись и дата | Взам. инв. №

| | | |
|---|---|---|
| Н. контр. | Коростелев | |
| ГИП | Коростелев | |
| Рук. гр. арх. | Астапова | |

1.272.5-8.2.2-40.00.00.00

Крышка К-10

| Стадия | Лист | Листов |
|---|---|---|
| Р | | 1 |

ЦНИИЭП торгово-бытовых зданий и туристских комплексов

Формат А4

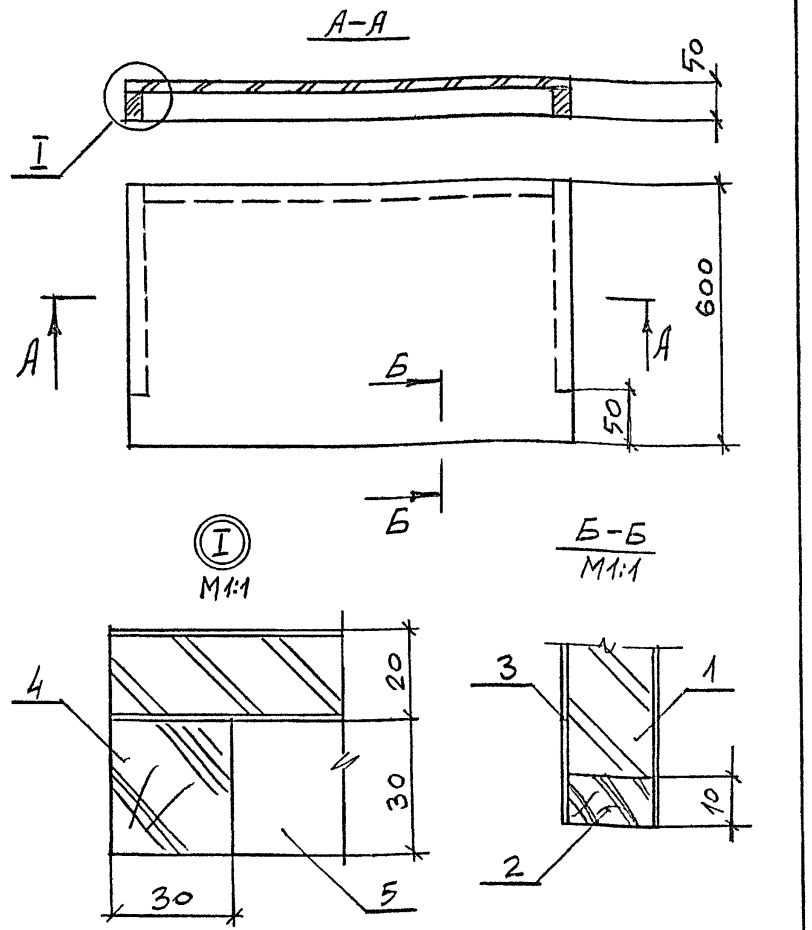


Инв. № подл. | Подпись и дата | Взам. инв. №

| | | |
|---|---|---|
| Н. контр. | Коростелев | |
| ГИП | Коростелев | |
| Рук. гр. Арх. | Астапова | |

1.272.5-8.2.2-40.00.00.00 СБ

Крышка К-10
Сборочный чертеж

| Стадия | Масса | Масштаб |
|---|---|---|
| Р | 7,5 | 1:10 |
| Лист | Листов 1 | |

ЦНИИЭП торгово-бытовых зданий и туристских комплексов



Формат А4

| Формат | Зона | Поз. | Обозначение | Наименование | Кол. | Примечание |
|---|---|---|---|---|---|---|
| | | | | Документация | | |
| А4 | | | 1.272.5-8.2.2-00.00.00.08 РМ | Ведомость расхода материалов | | |
| А3 | | | 1.272.5-8.2.2-41.00.00.00 СБ | Сборочный чертеж | | |
| | | | | Сборочные единицы | | |
| А4 | | 1 | 1.272.5-8.2.2-41.00.01.00 | Щит | 1 | |
| | | 2 | -01 | Щит | 1 | |
| А4 | | 3 | 1.272.5-8.2.2-41.00.02.00 | Щит | 2 | |
| | | 4 | 1.272.5-8.2.2-41.00.02.00-01 | Щит | 2 | |
| | | | | Детали | | |
| | | | | Брусок<br>Пиломатериал<br>хвойных пород<br>ГОСТ 8486-86Е | | |
| Б4 | | 5 | 1.272.5-8.2.2-41.00.00.01 | 1630 х 60 х 40 | 2 | |
| Б4 | | 6 | 1.272.5-8.2.2-41.00.00.02 | 880 х 150 х 40 | 3 | |

Инв. № подл. | Подпись и дата | Взам. инв. №

| | | |
|---|---|---|
| Н. контр. | Коростелев | |
| ГИП | Коростелев | |
| Рук. гр. АРХ | Астапова | |

1.272.5-8.2.2-41.00.00.00

Секция С-10

| Стадия | Лист | Листов |
|---|---|---|
| Р | | 1 |

ЦНИИЭП торгово-бытовых зданий и туристских комплексов

Формат А4



| Формат | Зона | Поз. | Обозначение | Наименование | Кол. | Примечание |
|---|---|---|---|---|---|---|
| | | | | Документация | | |
| А3 | | | 1.272.5-8.2.2-42.00.00.00 СБ | Сборочный чертеж | | |
| | | | | Сборочные единицы | | |
| А4 | | 1 | 1.272.5-8.2.2-41.00.01.00-01 | Щит | 2 | |
| | | 2 | -02 | Щит | 1 | |
| | | 3 | -03 | Щит | 1 | |
| А4 | | 4 | 1.272.5-8.2.2-41.00.02.00-02 | Щит | 2 | |
| | | 5 | -03 | Щит | 1 | |
| | | 6 | -04 | Щит | 2 | |
| | | 7 | -05 | Щит | 2 | |
| | | 8 | -06 | Щит | 2 | |
| | | 9 | -07 | Щит | 2 | |
| | | | | Детали | | |
| | | | | Брусок<br>Пиломатериал<br>хвойных пород<br>ГОСТ 8486-86Е | | |
| Б4 | | 10 | 1.272.5-8.2.2-42.00.00.01 | 880 х 150 х 40 | 4 | |
| Б4 | | 11 | 1.272.5-8.2.2-42.00.00.02 | 480 х 60 х 40 | 4 | |
| | | | | Стандартные изделия | | |
| | | 12 | | Петля ПН9-110<br>ГОСТ 5088-78 | 2 | |
| | | 13 | | Петля<br>Гост | 1 | |
| | | 14 | | Задвижка 3Т ГОСТ 5090-86 | 1 | |

Инв. № подл. | Подпись и дата | Взам. инв. №

| | | |
|---|---|---|
| Н. контр. | Коростелев | |
| ГИП | Коростелев | |
| Рук. гр. АРХ | Астапова | |

1.272.5-8.2.2-42.00.01.00

Щит

| Стадия | Лист | Листов |
|---|---|---|
| Р | 1 | 2 |

ЦНИИЭП торгово-бытовых зданий и туристских комплексов

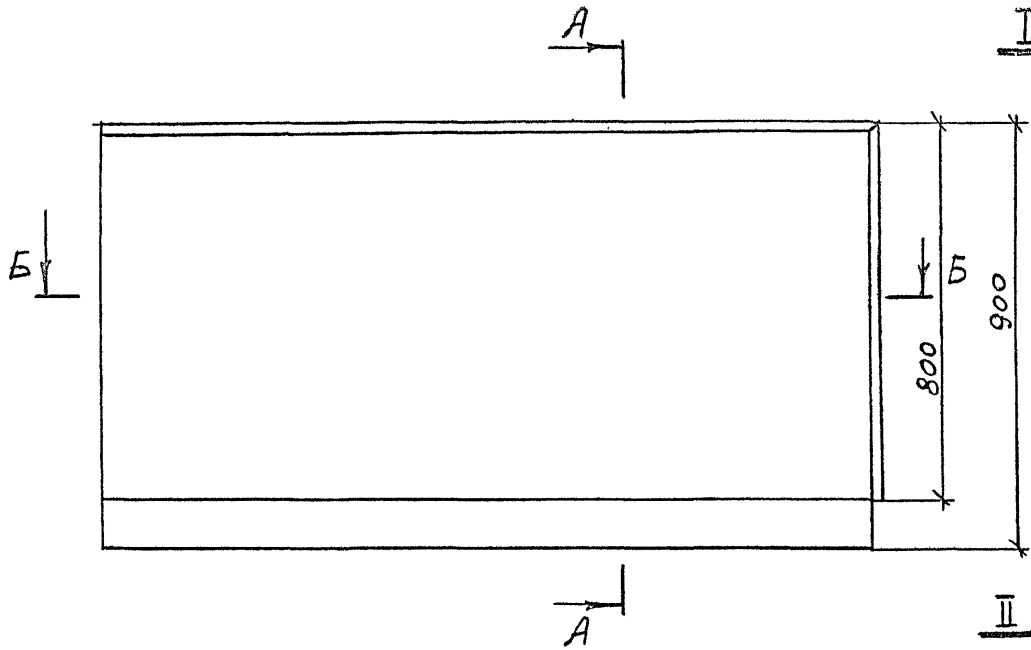


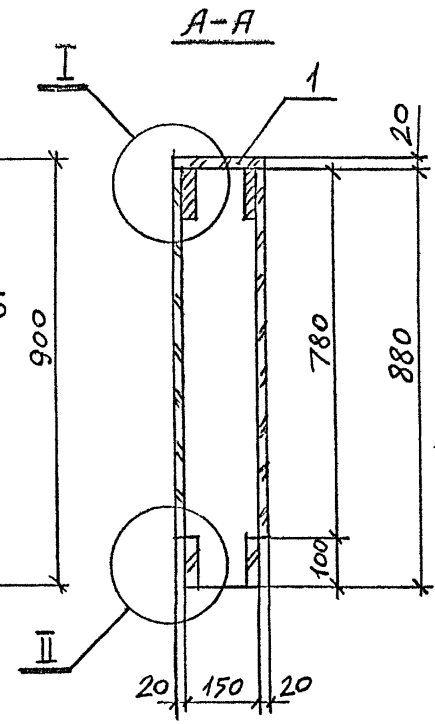


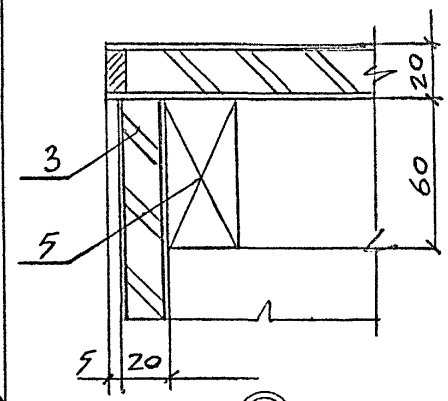


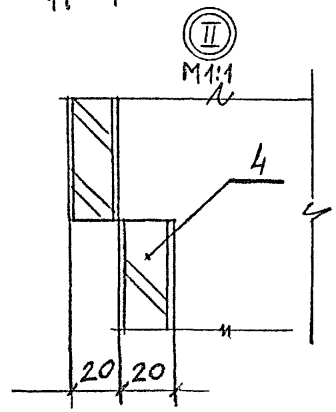


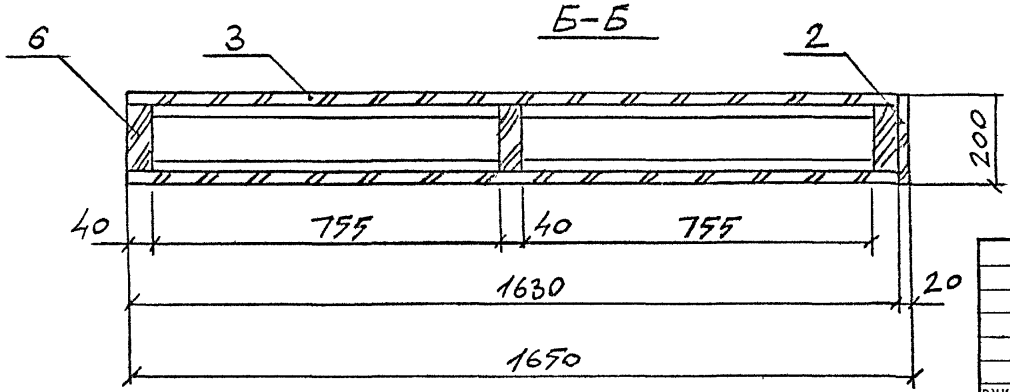


| | | |
|---|---|---|
| Рук. маст. | Губаревич | |
| Гл. инж. м. | Станулевич | |
| Н. контр. | Коростелев | |
| ГИП | Коростелев | |
| Рук. гр. арх. | Астапова | |

1.272.5-8.2.2-41.00.00.00 СБ

Секция С-10
Сборочный чертеж

| Стадия | Масса | Масштаб |
|---|---|---|
| Р | 41,3 | 1:10 |
| Лист | Листов 1 | |

ЦНИИЭП торгово-бытовых зданий и туристских комплексов

Инв. N подл. | Подпись и дата | Взам. инв. N

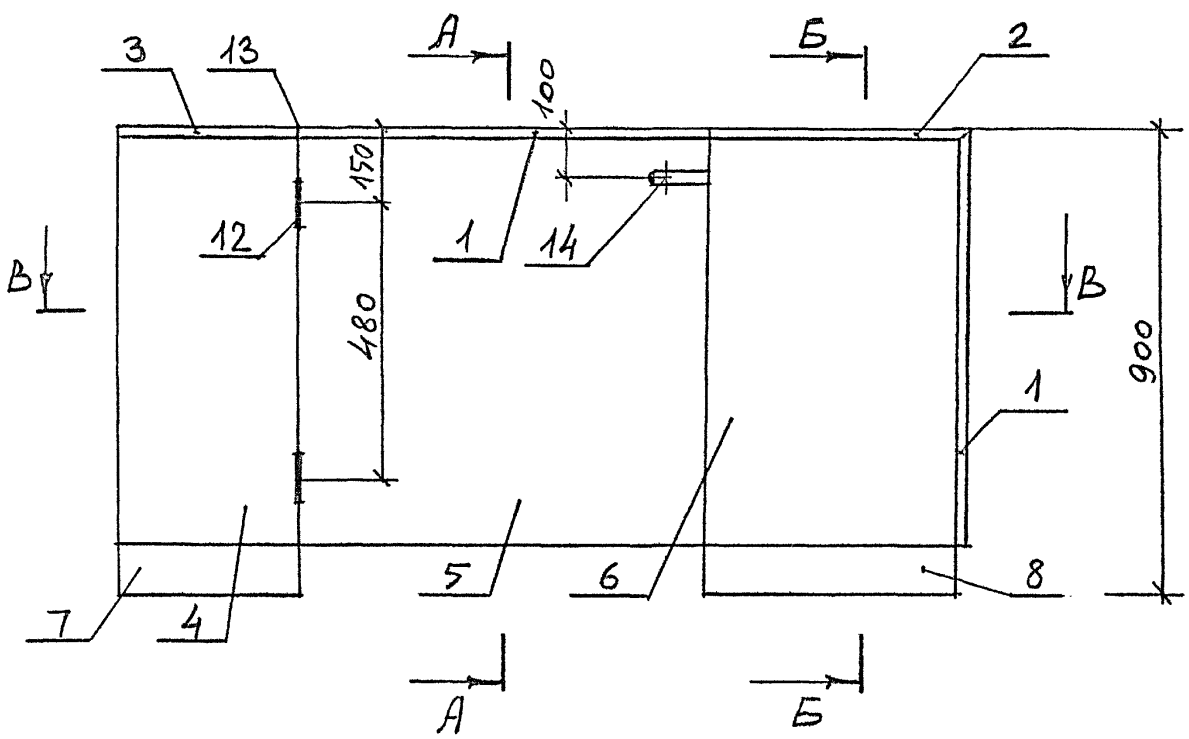


Б-Б

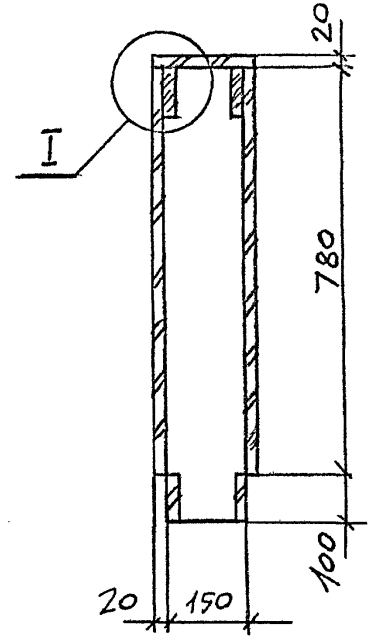


А-А

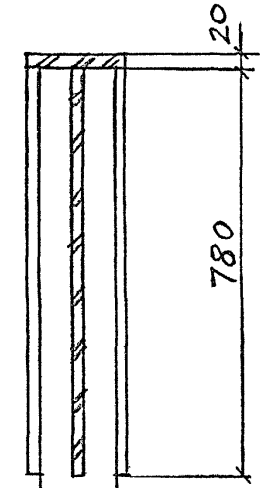





В-В

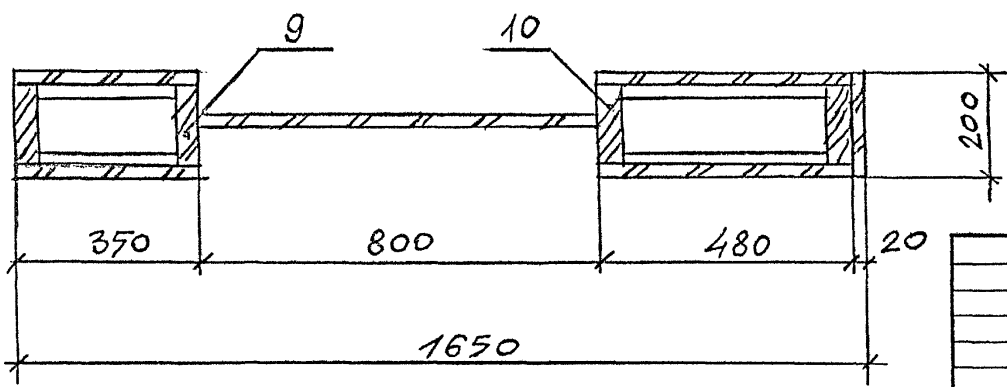


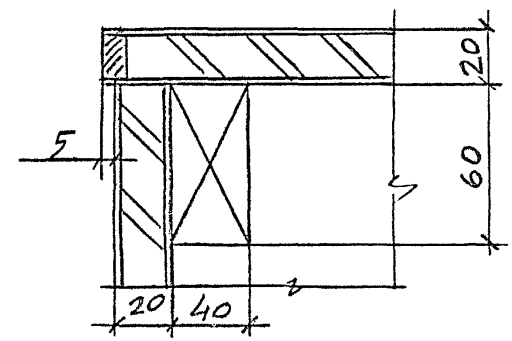


| | | | |
|---|---|---|---|
| Рук. маст. | Губаревич | | |
| Гл. инж. М. | Станулевич | | |
| Н. контр. | Коростелев | | |
| ГИП | Коростелев | | |
| Рук. гр. Арх. | Астапова | | |

1.272.5-8.2.2-42.00.00.000Б

Секция С-11

Сборочный чертеж

| Стадия | Масса | Масштаб |
|---|---|---|
| Р | 38,8 | 1:10 |
| Лист | Листов 1 | |

ЦНИИЭП торгово-бытовых зданий и туристских комплексов

Инв. N подл. | Подпись и дата | Взам. инв. N

Инв. N подл. | Подпись и дата | Взам. инв. N

| Формат | Зона | Поз. | Обозначение | Наименование | Кол. на исполн. 1.272.5-8.2.2-41.00.01.00- | | | | Примечание |
|---|---|---|---|---|---|---|---|---|---|
| | | | | | – | 01 | 02 | 03 | |
| | | | | Документация | | | | | |
| А4 | | | 1.272.5-8.2.2-41.00.01.00СБ | Сборочный чертеж | X | X | X | X | |
| | | | | Детали | | | | | |
| | | | | Основа | | | | | |
| | | | | Плита древесно-стружечная | | | | | |
| | | | | ГОСТ 10632-77* | | | | | |
| Б4 | | 1 | 1.272.5-8.2.2-41.00.01.01 | 1650 × 200 × 19 | 1 | | | | |
| | | | -01 | 800 × 200 × 19 | | 1 | | | |
| | | | -02 | 500 × 200 × 19 | | | 1 | | |
| | | | -03 | 350 × 200 × 19 | | | | 1 | |

| | | | |
|---|---|---|---|
| | | | 1.272.5-8.2.2-41.00.01.00 |
| Н. контр. | Коростелев | | Щит |
| ГИП | Коростелев | | |
| Рук. гр. Арх | Астапова | | |

Стадия: Р | Лист: 1 | Листов: 2

ЦНИИЭП торгово-бытовых зданий и туристских комплексов

Формат А4

Инв. N подл. | Подпись и дата | Взам. инв. N

| Формат | Зона | Поз. | Обозначение | Наименование | Кол. на исполн. 1.272.5-8.2.2-41.00.01.00- | | | | Примечание |
|---|---|---|---|---|---|---|---|---|---|
| | | | | | – | 01 | 02 | 03 | |
| | | | | Облицовка | | | | | |
| | | | | Шпон строганый | | | | | |
| | | | | ГОСТ 2977-82 | | | | | |
| Б4 | | 2 | 1.272.5-8.2.2-41.00.01.02 | 1650 × 200 × 1,0 | 2 | | | | |
| | | | -01 | 800 × 200 × 1,0 | | 2 | | | |
| | | | -02 | 500 × 200 × 1,0 | | | 2 | | |
| | | | -03 | 350 × 200 × 1,0 | | | | 2 | |
| | | | | Пиломатериал лиственных пород | | | | | |
| | | | | ГОСТ 2695-83* | | | | | |
| Б4 | | 3 | 1.272.5-8.2.2-41.00.01.03 | 1650 × 19 × 10 | 2 | | | | |
| | | | -01 | 800 × 19 × 10 | | 2 | | | |
| | | | -02 | 500 × 19 × 10 | | | 2 | | |
| | | | -03 | 350 × 19 × 10 | | | | 2 | |
| | | | -04 | 200 × 19 × 10 | 2 | 2 | 2 | 2 | |

| | |
|---|---|
| 1.272.5-8.2.2-41.00.01.00 | Лист 2 |

Формат А4

23449-02 122

| Инв. N подл. | Подпись и дата | Взам. инв. N |
|---|---|---|
| | | |

| Формат | Зона | Поз. | Обозначение | Наименование | Кол. на исполн. 1.272.5-8.2.2-41.00.02.00- | | | | | | | | | | Примечание |
|---|---|---|---|---|---|---|---|---|---|---|---|---|---|---|---|
| | | | | | – | 01 | 02 | 03 | 04 | 05 | 06 | 07 | | | |
| | | | | Документация | | | | | | | | | | | |
| А4 | | | 1.272.5-8.2.2-41.00.02.00 СБ | Сборочный чертеж | X | X | X | X | X | X | X | X | | | |
| | | | | Детали | | | | | | | | | | | |
| | | | | Плита древесно-стружечная | | | | | | | | | | | |
| | | | | ГОСТ 10632-77* | | | | | | | | | | | |
| Б4 | | 1 | 1.272.5-8.2.2-41.00.02.01 | 1630 × 780 × 19 | 1 | | | | | | | | | | |
| | | | -01 | 1630 × 100 × 19 | | 1 | | | | | | | | | |
| | | | -02 | 780 × 350 × 19 | | | 1 | | | | | | | | |
| | | | -03 | 780 × 800 × 19 | | | | 1 | | | | | | | |
| | | | -04 | 780 × 480 × 19 | | | | | 1 | | | | | | |

| | | | |
|---|---|---|---|
| Н.контр. | Коростелев | | |
| ГИП | Коростелев | | |
| Рук.гр.арх | Астапова | | |

1.272.5-8.2.2-41.00.02.00

Щит

| Стадия | Лист | Листов |
|---|---|---|
| Р | 1 | 2 |

ЦНИИЭП торгово-бытовых зданий и туристских комплексов

Формат А4

| Инв. N подл. | Подпись и дата | Взам. инв. N |
|---|---|---|
| | | |

| Формат | Зона | Поз. | Обозначение | Наименование | Кол. на исполн. 1.272.5-8.2.2-41.00.02.00- | | | | | | | | | | Примечание |
|---|---|---|---|---|---|---|---|---|---|---|---|---|---|---|---|
| | | | | | – | 01 | 02 | 03 | 04 | 05 | 06 | 07 | | | |
| | | | -05 | 330 × 100 × 19 | | | | | | 1 | | | | | |
| | | | -06 | 480 × 100 × 19 | | | | | | | 1 | | | | |
| | | | -07 | 480 × 150 × 19 | | | | | | | | 1 | | | |
| | | | | Облицовка | | | | | | | | | | | |
| | | | | Шпон строганый | | | | | | | | | | | |
| | | | | ГОСТ 2977-82 | | | | | | | | | | | |
| Б4 | | 2 | 1.272.5-8.2.2-41.00.02.02 | 1630 × 780 × 1,0 | 2 | | | | | | | | | | |
| | | | -01 | 1630 × 100 × 1,0 | | 2 | | | | | | | | | |
| | | | -02 | 780 × 350 × 1,0 | | | 2 | | | | | | | | |
| | | | -03 | 780 × 800 × 1,0 | | | | 2 | | | | | | | |
| | | | -04 | 780 × 480 × 1,0 | | | | | 2 | | | | | | |
| | | | -05 | 330 × 100 × 1,0 | | | | | | 2 | | | | | |
| | | | -06 | 480 × 100 × 1,0 | | | | | | | 2 | | | | |
| | | | -07 | 480 × 150 × 1,0 | | | | | | | | 2 | | | |

23147-09 123

1.272.5-8.2.2-41.00.02.00

Лист 2

Формат А4

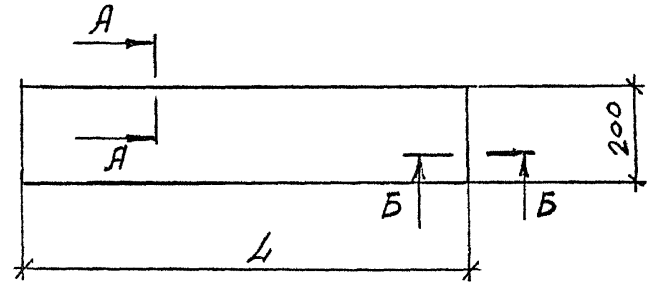


А-А
М1:1

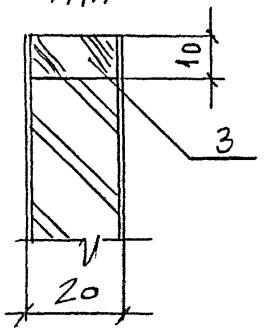


Б-Б
М1:1

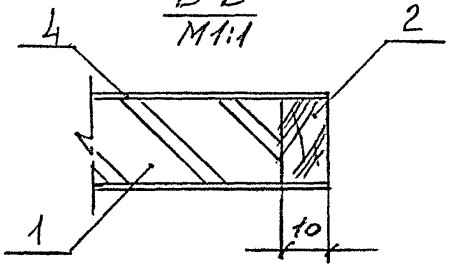


| Обозначение | L, мм | Масса, кг |
|---|---|---|
| 1.272.5-8.2.2-41.00.01.00 | 1650 | 4,08 |
| -01 | 800 | 2,03 |
| -02 | 500 | 1,26 |
| -03 | 350 | 0,74 |

Взам. инв. N | Подпись и дата | Инв. N подл.

1.272.5-8.2.2-41.00.01.00 СБ

Щит
Сборочный чертеж

| Стадия | Масса | Масштаб |
|---|---|---|
| Р | см. табл. | |
| Лист | Листов 1 | |

| | | |
|---|---|---|
| Н.контр. | Коростелев | |
| ГИП | Коростелев | |
| Рук.гр.арх. | Астапова | |

ЦНИИЭП торгово-бытовых зданий и туристских комплексов

Формат А4

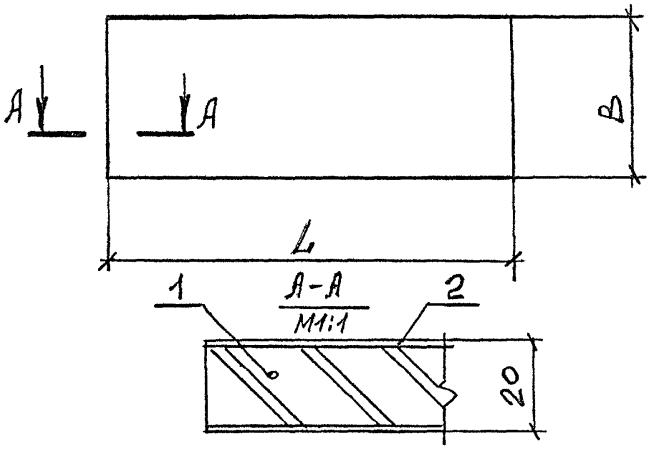


| Обозначение | Размеры, мм | | Масса, кг |
|---|---|---|---|
| | L | B | |
| 1.272.5-8.2.2-41.00.02.00 | 1630 | 780 | 15,6 |
| -01 | 1630 | 100 | 2,0 |
| -02 | 780 | 350 | 2,88 |
| -03 | 780 | 800 | 7,43 |
| -04 | 780 | 480 | 3,36 |
| -05 | 330 | 100 | 0,42 |
| -06 | 480 | 100 | 0,64 |
| -07 | 480 | 150 | 1,20 |

Взам. инв. N | Подпись и дата | Инв. N подл.

1.272.5-8.2.2-41.00.02.00 СБ

Щит
Сборочный чертеж

| Стадия | Масса | Масштаб |
|---|---|---|
| Р | см. табл. | |
| Лист | Листов 1 | |

| | | |
|---|---|---|
| Н.контр. | Коростелев | |
| ГИП | Коростелев | |
| Рук.гр.арх. | Астапова | |

ЦНИИЭП торгово-бытовых зданий и туристских комплексов

| Формат | Зона | Поз. | Обозначение | Наименование | Кол. | Примечание |
|---|---|---|---|---|---|---|
| | | | | Документация | | |
| А4 | | | 1.272.5-8.2.2-00.00.00.08 РМ | Ведомость расхода материалов | | |
| А3 | | | 1.272.5-8.2.2-43.00.00.00 СБ | Сборочный чертеж | | |
| | | | | Сборочные единицы | | |
| А4 | | 1 | 1.272.5-8.2.2-43.00.01.00 | Щит | 1 | |
| А4 | | 2 | 1.272.5-8.2.2-43.00.02.00 | Крышка | 1 | |
| А4 | | 3 | 1.272.5-8.2.2-43.00.03.00 | Щит | 1 | |
| А4 | | 4 | 1.272.5-8.2.2-43.00.04.00 | Щит | 2 | |
| А4 | | 5 | 1.272.5-8.2.2-43.00.05.00 | Полка | 1 | |
| А4 | | 6 | 1.272.5-8.2.2-43.00.06.00 | Дверка | 2 | |
| А4 | | 7 | 1.272.5-8.2.2-43.00.07.00 | Плинтус | 2 | |
| | | | | Прочие изделия | | |
| | | 8 | | Ручка 1.1-Е | 2 | |
| | | 9 | | Петля 3.12.А | 4 | |

Инв. № подл. | Подпись и дата | Взам. инв. №

| | | | |
|---|---|---|---|
| Н. контр. | Коростелев | | |
| ГИП | Коростелев | | |
| Рук. гр. арх. | Астапова | | |

1.272.5-8.2.2-43.00.00.00

Секция С-12

| Стадия | Лист | Листов |
|---|---|---|
| Р | | 1 |

ЦНИИЭП торгово-бытовых зданий и туристских комплексов

Формат А4

| Формат | Зона | Поз. | Обозначение | Наименование | Кол. | Примечание |
|---|---|---|---|---|---|---|
| | | | | Детали | | |
| Б4 | | 1 | 1.272.5-8.2.2-43.00.07.01 | Основа | | |
| | | | | Плита древесно-стружечная | | |
| | | | | ГОСТ 10632-77* | | |
| | | | | 1060 × 100 × 19 | 1 | |
| Б4 | | 2 | 1.272.5-8.2.2-43.00.07.02 | Облицовка | | |
| | | | | Пластик бумажно-слоистый | | |
| | | | | ГОСТ 9590-76* | | |
| | | | | 1060 × 100 × 1,0 | 2 | |

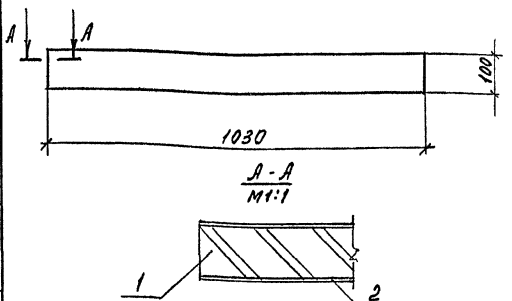


А-А
М1:1

Инв. № подл. | Подпись и дата | Взам. инв. №

| | | | |
|---|---|---|---|
| Н. контр. | Коростелев | | |
| ГИП | Коростелев | | |
| Рук. гр. арх. | Астапова | | |

1.272.5-8.2.2-43.00.07.00

Плинтус

| Стадия | Масса | Масштаб |
|---|---|---|
| Р | 1,2 | 1:1 |
| Лист | Листов | 1 |

ЦНИИЭП торгово-бытовых зданий и туристских комплексов



Формат А4

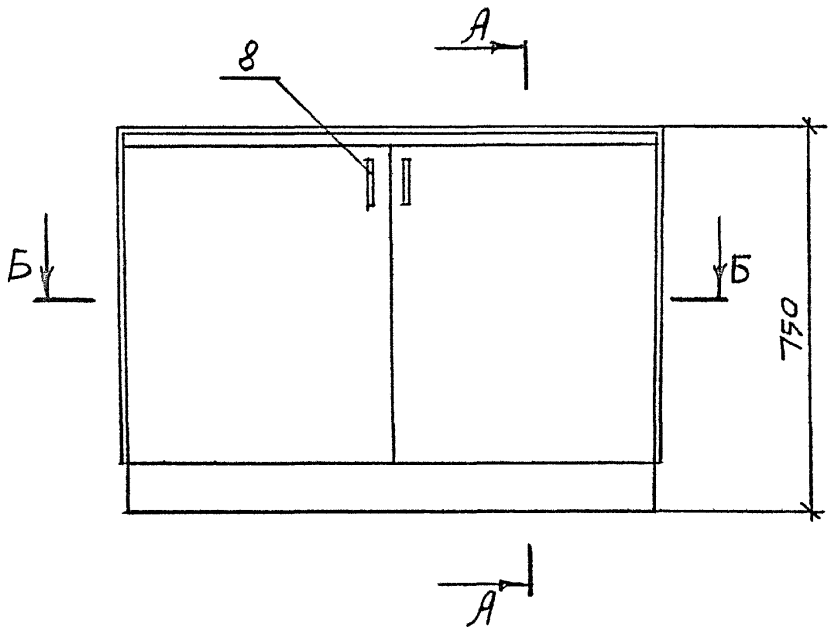


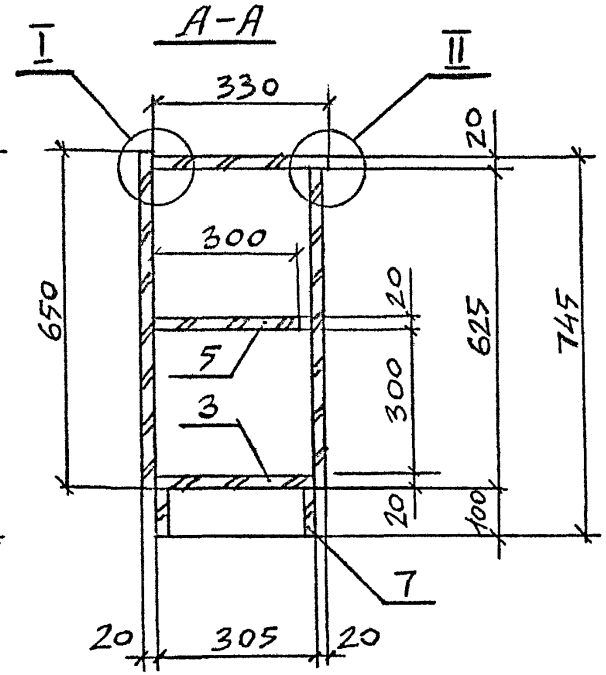


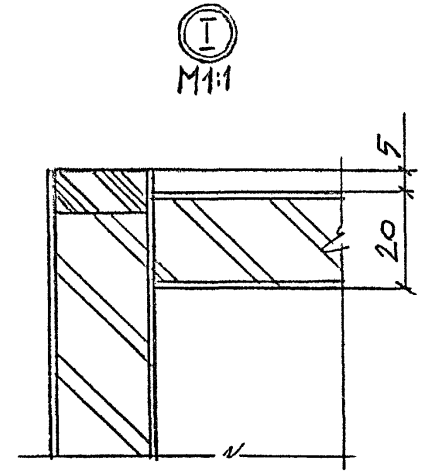


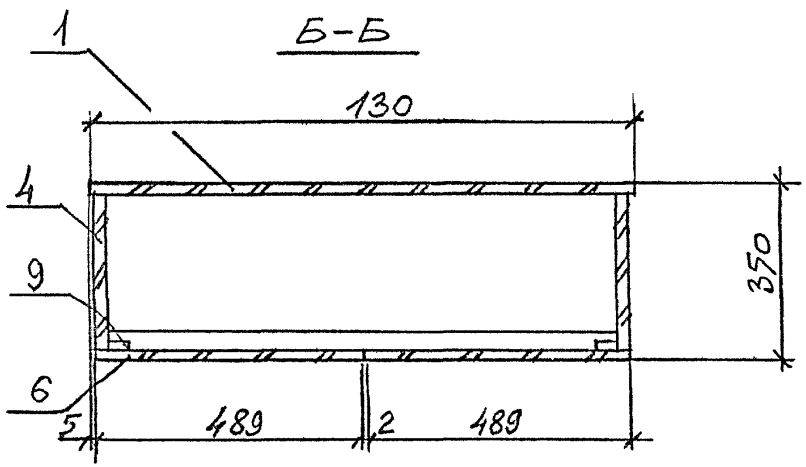


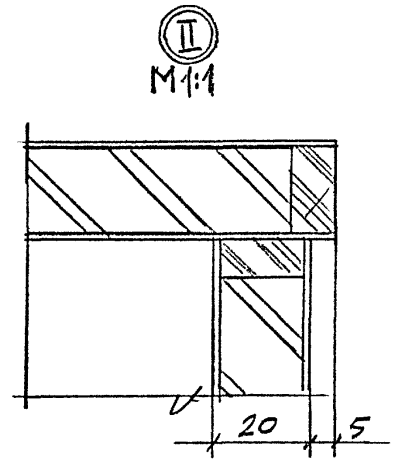


| | | | |
|---|---|---|---|
| Рук. маст. | Тубаревич | | |
| Гл. инж. м. | Станулевич | | |
| Н. контр. | Коростелев | | |
| ГИП | Коростелев | | |
| Рук. гр. арх. | Астапова | | |

1.272.5-8.2.2-43.00.00.00 СБ

Секция С-12

Сборочный чертеж

| Стадия | Масса | Масштаб |
|---|---|---|
| Р | 34,0 | 1:10 |
| Лист | Листов 1 | |

ЦНИИЭП торгово-бытовых зданий и туристских комплексов

Инв. № подл. | Подпись и дата | Взам. инв. №

| Формат | Зона | Поз. | Обозначение | Наименование | Кол. | Примечание |
|---|---|---|---|---|---|---|
| | | | | | | |
| | | | | Документация | | |
| | | | | | | |
| А4 | | | 1.272.5-8.2.2-43.00.01.00СБ | Сборочный чертеж | | |
| | | | | | | |
| | | | | Детали | | |
| | | | | | | |
| Б4 | | 1 | 1.272.5-8.2.2-43.00.01.01 | Основа | | |
| | | | | Плита древесно- | | |
| | | | | стружечная | | |
| | | | | ГОСТ 10632-77* | | |
| | | | | 1010 × 640 × 19 | 1 | |
| | | | | Рейка | | |
| | | | | Пиломатериал | | |
| | | | | лиственных пород | | |
| | | | | ГОСТ 2695-83* | | |
| Б4 | | 2 | 1.272.5-8.2.2-43.00.01.02 | 1030 × 19 × 10 | 1 | |
| Б4 | | 3 | 1.272.5-8.2.2-43.00.01.03 | 650 × 19 × 10 | 2 | |
| Б4 | | 4 | 1.272.5-8.2.2-43.00.01.04 | Облицовка | | |
| | | | | Шпон строганый | | |
| | | | | ГОСТ 2977-82 | | |
| | | | | 1030 × 650 × 1,0 | 2 | |

Взам. инв. N | Подпись и дата | Инв. N подл.

| | | | |
|---|---|---|---|
| Н. контр. | Коростелев | | |
| ГИП | Коростелев | | |
| Рук. гр. арх. | Астапова | | |

1.272.5-8.2.2-43.00.01.00

Щит

| Стадия | Лист | Листов |
|---|---|---|
| Р | | 1 |

ЦНИИЭП торгово-бытовых зданий и туристских комплексов

Формат А4

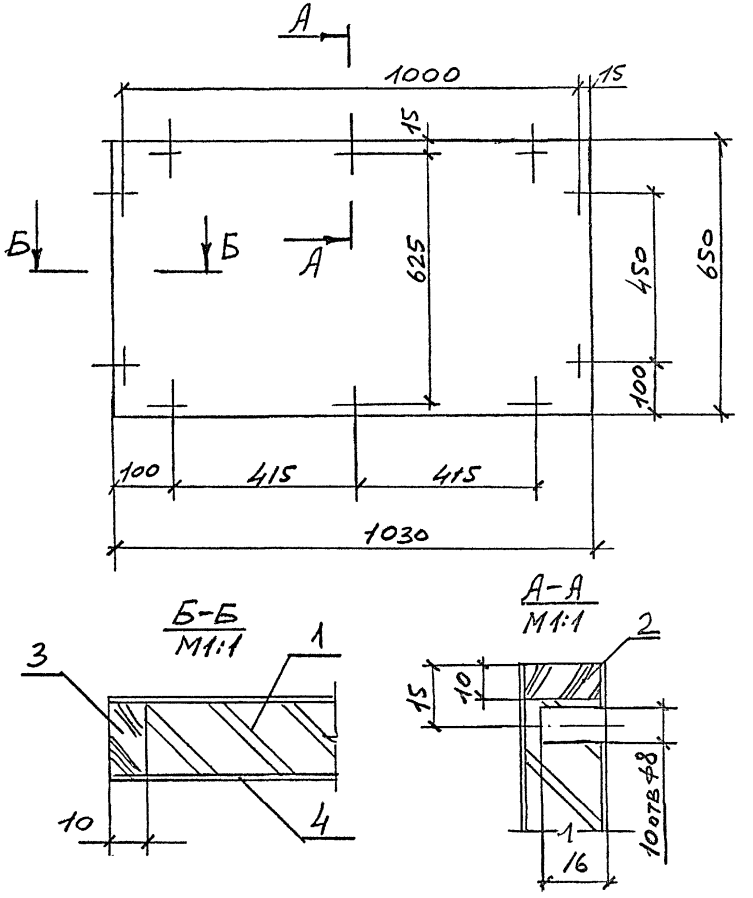


Взам. инв. N | Подпись и дата | Инв. N подл.

| | | | |
|---|---|---|---|
| Н. контр. | Коростелев | | |
| ГИП | Коростелев | | |
| Рук. гр. арх. | Астапова | | |

1.272.5-8.2.2-43.00.01.00СБ

Щит
Сборочный чертеж

| Стадия | Масса | Масштаб |
|---|---|---|
| Р | 7,2 | 1:1 |
| Лист | Листов 1 | |

ЦНИИЭП торгово-бытовых зданий и туристских комплексов



Формат А4

| Формат | Зона | Поз. | Обозначение | Наименование | Кол. | Примечание |
|---|---|---|---|---|---|---|
| | | | | | | |
| | | | | Документация | | |
| | | | | | | |
| А4 | | | 1.272.5-8.2.2-43.00.02.00СБ | Сборочный чертеж | | |
| | | | | | | |
| | | | | Детали | | |
| | | | | | | |
| Б4 | | 1 | 1.272.5-8.2.2-43.00.02.01 | Основа | | |
| | | | | Плита древесно-стружечная | | |
| | | | | ГОСТ 10632-77* | | |
| | | | | 1030 × 320 × 19 | | |
| | | | | Пиломатериал лиственных пород | | |
| | | | | ГОСТ 2695-83* | | |
| Б4 | | 2 | 1.272.5-8.2.2-43.00.02.02 | 1030 × 19 × 10 | 1 | |
| Б4 | | 3 | 1.272.5-8.2.2-00.00.00.01 | 30 × ф8 | 3 | |
| Б4 | | 4 | 1.272.5-8.2.2-43.00.02.03 | Облицовка | | |
| | | | | Шпон строганый | | |
| | | | | ГОСТ 2977-82 | | |
| | | | | 1030 × 330 × 1,0 | 2 | |

Взам. инв. N | Подпись и дата | Инв. N подл.

| | | |
|---|---|---|
| | 1.272.5-8.2.2-43.00.02.00 | |
| Н. контр. | Коростелев | |
| ГИП | Коростелев | |
| Рук. гр. арх. | Астапова | |
| Крышка | Стадия: Р; Лист; Листов | ЦНИИЭП торгово-бытовых зданий и туристских комплексов |

Формат А4

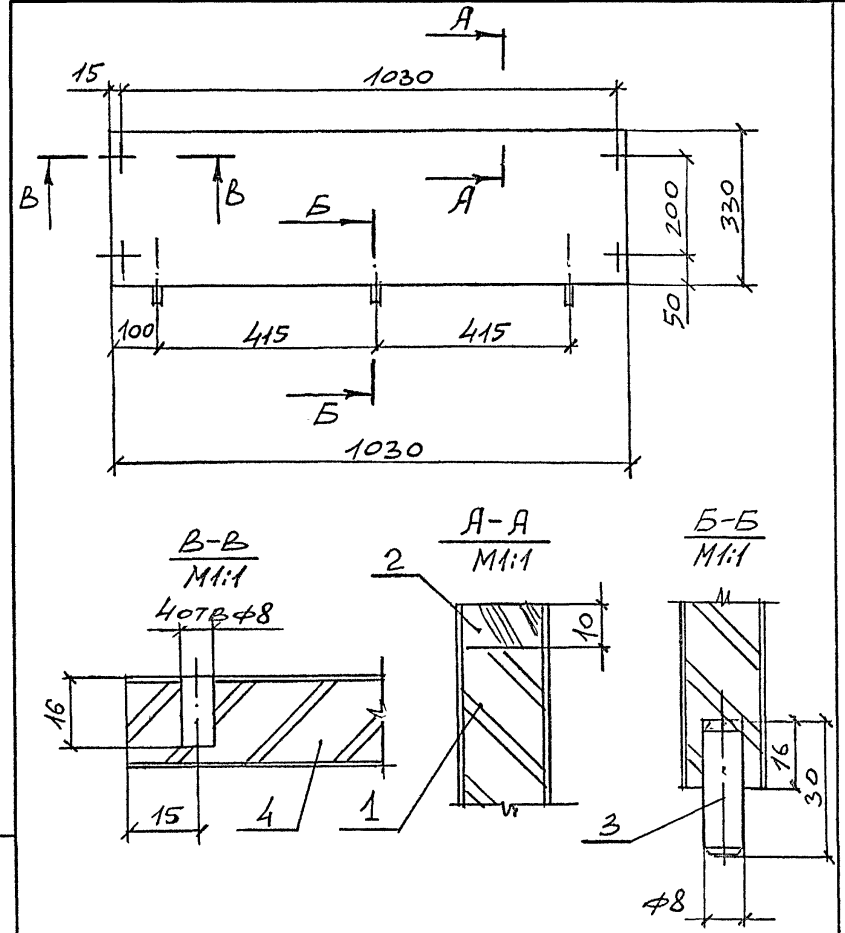


| | | |
|---|---|---|
| | 1.272.5-8.2.2-43.00.02.00СБ | |
| Н. контр. | Коростелев | |
| ГИП | Коростелев | |
| Рук. гр. арх. | Астапова | |
| Крышка. Сборочный чертеж | Стадия: Р; Масса: 4,8; Масштаб: 1:10; Лист; Листов 1 | ЦНИИЭП торгово-бытовых зданий и туристских комплексов |



Формат А4

| Формат | Зона | Поз. | Обозначение | Наименование | кол. | Примечание |
|---|---|---|---|---|---|---|
| | | | | | | |
| | | | | Документация | | |
| | | | | | | |
| А4 | | | 1.272.5-8.22-43.00.03.00 СБ | Сборочный чертеж | | |
| | | | | | | |
| | | | | Детали | | |
| | | | | | | |
| Б4 | | 1 | 1.272.5-8.22-43.00.03.01 | Основа | | |
| | | | | Плита древесно-стружечная | | |
| | | | | ГОСТ 10632-77* | | |
| | | | | 980 × 295 × 19 | 1 | |
| | | | | Пиломатериал | | |
| | | | | лиственных пород | | |
| | | | | ГОСТ 2695-83* | | |
| Б4 | | 2 | 1.272.5-8.22-43.00.03.02 | 980 × 19 × 10 | 1 | |
| Б4 | | 3 | 1.272.5-8.22-00.00.00.11 | 30 × ф8 | 4 | |
| Б4 | | 4 | 1.272.5-8.22-43.00.03.03 | Облицовка | | |
| | | | | Шпон строганый | | |
| | | | | ГОСТ 2977-82 | | |
| | | | | 980 × 305 × 1,0 | 2 | |

Взам. инв. № | Подпись и дата | Инв. № подл.

| | | | |
|---|---|---|---|
| Н. контр. | Коростелев | | |
| ГИП | Коростелев | | |
| Рук. гр. арх. | Детапова | | |

1.272.5-8.22-43.00.03.00

Щит

| Стадия | Лист | Листов |
|---|---|---|
| Р | | 1 |

ЦНИИЭП торгово-бытовых зданий и туристских комплексов

Формат А4

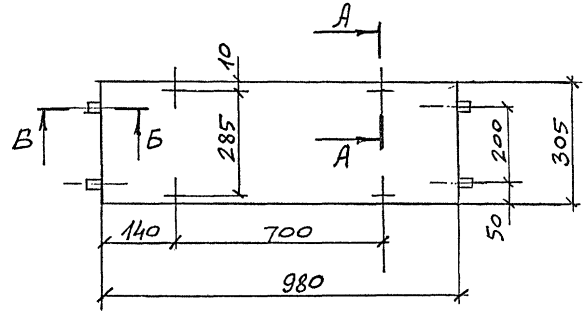


Б-Б
М1:1

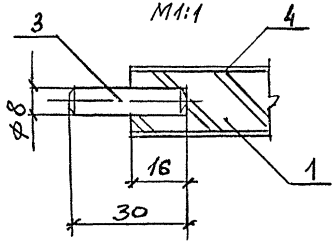


А-А
М1:1

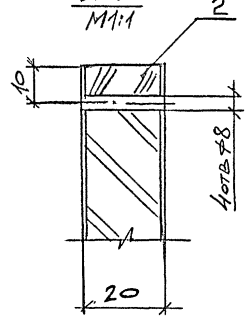


Взам. инв. № | Подпись и дата | Инв. № подл.

| | | | |
|---|---|---|---|
| Н. контр. | Коростелев | | |
| ГИП | Коростелев | | |
| Рук. гр. арх. | Детапова | | |

1.272.5-8.22-43.00.03.00 СБ

Щит
Сборочный чертеж

| Стадия | Масса | Масштаб |
|---|---|---|
| Р | 3,6 | 1:10 |
| Лист | Листов 1 | |

ЦНИИЭП торгово-бытовых зданий и туристских комплексов

| Формат | Зона | Поз. | Обозначение | Наименование | кол. | Примечание |
|---|---|---|---|---|---|---|
| | | | | | | |
| | | | | Документация | | |
| | | | | | | |
| А4 | | | 1.272.5-8.2.2-43.00.04.00 СБ | Сборочный чертеж | | |
| | | | | | | |
| | | | | Детали | | |
| | | | | | | |
| Б4 | | 1 | 1.272.5-8.2.2-43.00.04.01 | Основа | | |
| | | | | Плита древесно-стружечная | | |
| | | | | ГОСТ 10632-77* | | |
| | | | | 625 × 295 × 19 | 1 | |
| | | | | Пиломатериал лиственных пород | | |
| | | | | ГОСТ 2695-83* | | |
| Б4 | | 2 | 1.272.5-8.2.2-43.00.04.02 | 625 × 19 × 10 | 1 | |
| Б4 | | 3 | 1.272.5-8.2.2-00.00.00.01 | 30 × ф8 | 2 | |
| Б4 | | 4 | 1.272.5-8.2.2-43.00.04.03 | Облицовка | | |
| | | | | Шпон строганый | | |
| | | | | ГОСТ 2977-82 | | |
| | | | | 625 × 305 × 1,0 | 2 | |

Взам. инв. N | Подпись и дата | Инв. N подл.

1.272.5-8.2.2-43.00.04.00

Щит

| Стадия | Лист | Листов |
|---|---|---|
| Р | | 1 |

ЦНИИЭП торгово-бытовых зданий и туристских комплексов

| | | |
|---|---|---|
| Н.контр. | Коростелев | |
| ГИП | Коростелев | |
| Рук.гр.арх. | Астапова | |

Формат А4

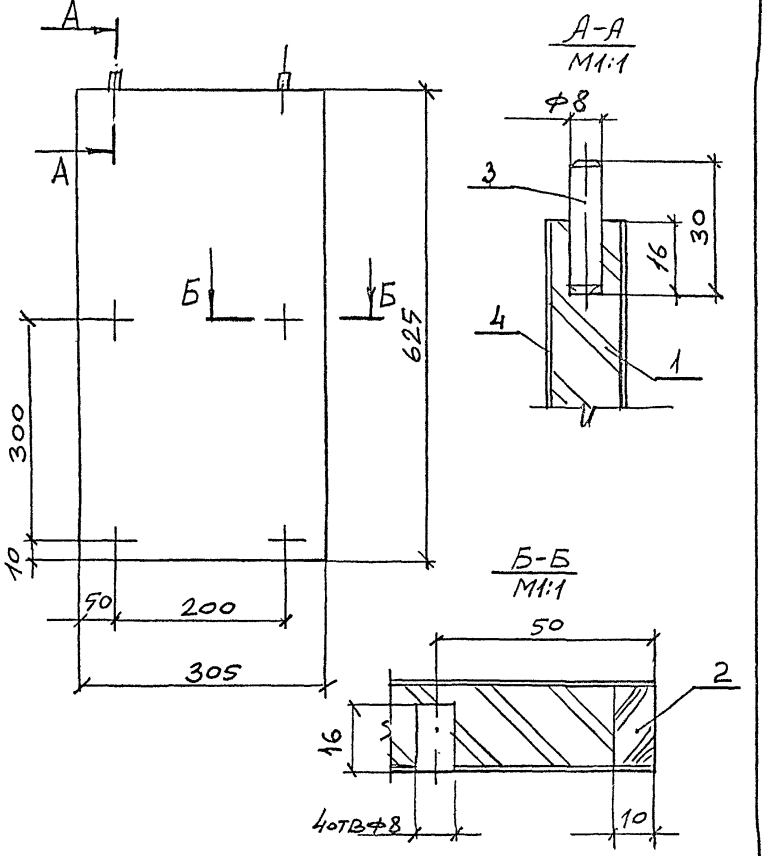


Взам. инв. N | Подпись и дата | Инв. N подл.

1.272.5-8.2.2-43.00.04.00 СБ

Щит
Сборочный чертеж

| Стадия | Масса | Масштаб |
|---|---|---|
| Р | 2,4 | 1:5 |
| Лист | Листов 1 | |

ЦНИИЭП торгово-бытовых зданий и туристских комплексов

| | | |
|---|---|---|
| Н.контр. | Коростелев | |
| ГИП | Коростелев | |
| Рук.гр.арх. | Астапова | |

| Формат | Зона | Поз. | Обозначение | Наименование | Кол. | Примечание |
|---|---|---|---|---|---|---|
| | | | | | | |
| | | | | | | |
| | | | | Документация | | |
| | | | | | | |
| А4 | | | 1.272.5-8.2.2-43.00.05.00 СБ | Сборочный чертеж | | |
| | | | | | | |
| | | | | Детали | | |
| | | | | | | |
| Б4 | | 1 | 1.272.5-8.2.2-43.00.05.01 | Основа | | |
| | | | | Плита древесно- | | |
| | | | | стружечная | | |
| | | | | ГОСТ 10632-77* | | |
| | | | | 980 × 290 × 19 | 1 | |
| Б4 | | 2 | 1.272.5-8.2.2-43.00.05.02 | Рейка | | |
| | | | | Пиломатериал | | |
| | | | | лиственных пород | | |
| | | | | ГОСТ 2695-83* | | |
| | | | | 980 × 19 × 10 | 1 | |
| Б4 | | 3 | 1.272.5-8.2.2-43.00.05.03 | Облицовка | | |
| | | | | Шпон строганый | | |
| | | | | ГОСТ 2977-82 | | |
| | | | | 980 × 300 × 1,0 | | |

Взам. инв. № | Подпись и дата | Инв. № подл.

| | | |
|---|---|---|
| | 1.272.5-8.2.2-43.00.05.00 | |
| Н. контр. | Коростелев | |
| ГИП | Коростелев | |
| Рук. гр. Арх. | Астапова | Полка |

| Стадия | Лист | Листов |
|---|---|---|
| Р | | 1 |

ЦНИИЭП торгово-бытовых зданий и туристских комплексов

Формат А4

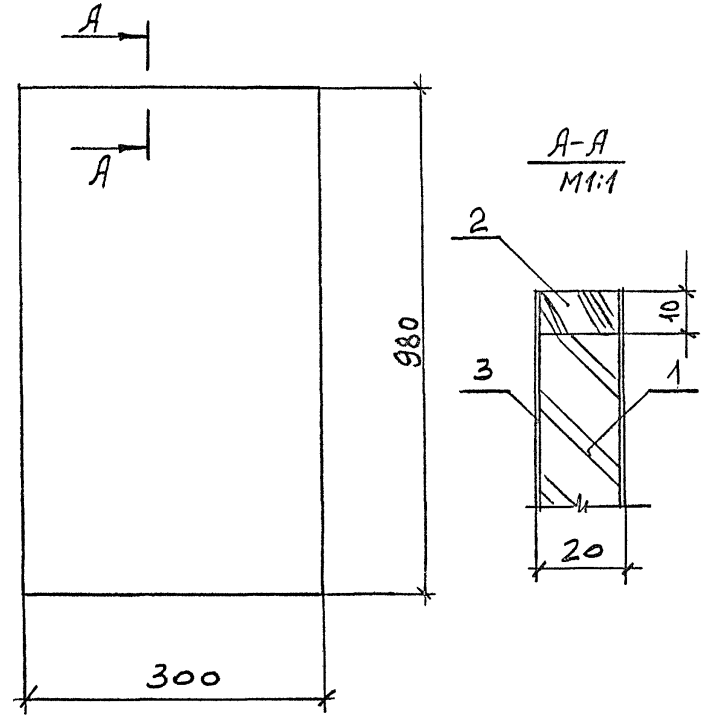


Взам. инв. № | Подпись и дата | Инв. № подл.

| | | |
|---|---|---|
| | 1.272.5-8.2.2-43.00.05.00 СБ | |
| Н. контр. | Коростелев | |
| ГИП | Коростелев | |
| Рук. гр. Арх. | Астапова | Полка Сборочный чертеж |

| Стадия | Масса | Масштаб |
|---|---|---|
| Р | 3,6 | 1:5 |
| Лист | Листов 1 | |

ЦНИИЭП торгово-бытовых зданий и туристских комплексов

| Формат | Зона | Поз. | Обозначение | Наименование | Кол. | Примечание |
|---|---|---|---|---|---|---|
| | | | | | | |
| | | | | Документация | | |
| | | | | | | |
| А4 | | | 1.272.5-8.2.2-43.00.06.00 СБ | Сборочный чертеж | | |
| | | | | | | |
| | | | | Детали | | |
| | | | | | | |
| Б4 | | 1 | 1.272.5-8.2.2-43.00.06.01 | Основа | | |
| | | | | Плита древесно- | | |
| | | | | стружечная | | |
| | | | | ГОСТ 10632-77* | | |
| | | | | 605 × 469 × 19 | 1 | |
| | | | | Рейка | | |
| | | | | Пиломатериал | | |
| | | | | лиственных пород | | |
| | | | | ГОСТ 2695-83* | | |
| Б4 | | 2 | 1.272.5-8.2.2-43.00.06.02 | 625 × 19 × 10 | 2 | |
| Б4 | | 3 | 1.272.5-8.2.2-43.00.06.03 | 469 × 19 × 10 | 2 | |
| Б4 | | 4 | 1.272.5-8.2.2-43.00.06.04 | Облицовка | | |
| | | | | Шпон строганый | | |
| | | | | ГОСТ 2977-82 | | |
| | | | | 625 × 489 × 1,0 | 2 | |

Инв. № подл. | Подпись и дата | Взам. инв. №

| | | | |
|---|---|---|---|
| Н. контр. | Коростелев | | |
| ГИП | Коростелев | | |
| Рук. гр. арх. | Астапова | | |

1.272.5-8.2.2-43.00.06.00

Дверка

| Стадия | Лист | Листов |
|---|---|---|
| Р | | 1 |

ЦНИИЭП торгово-бытовых зданий и туристских комплексов

Формат А4

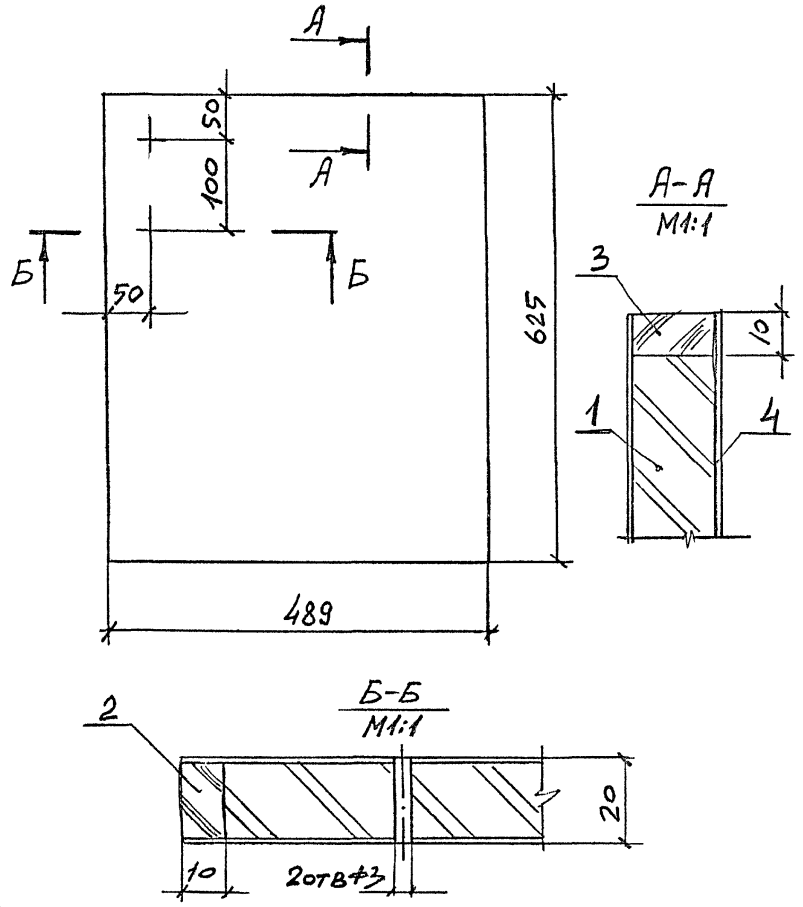


Инв. № подл. | Подпись и дата | Взам. инв. №

| | | | |
|---|---|---|---|
| Н. контр. | Коростелев | | |
| ГИП | Коростелев | | |
| Рук. гр. арх. | Астапова | | |

1.272.5-8.2.2-43.00.06.00 СБ

Дверка
Сборочный чертеж

| Стадия | Масса | Масштаб |
|---|---|---|
| Р | 3,8 | 1:5 |
| Лист | Листов 1 | |

ЦНИИЭП торгово-бытовых зданий и туристских комплексов

| Формат | Зона | Поз. | Обозначение | Наименование | кол. | Примечание |
|---|---|---|---|---|---|---|
| | | | | Документация | | |
| А4 | | | 1.272.5-8.2.2-00.00.00.08 РМ | Ведомость расхода материалов | | |
| А3 | | | 1.272.5-8.2.2-44.00.00.00 СБ | Сборочный чертеж | | |
| | | | | Сборочные единицы | | |
| А3 | | 1 | 1.272.5-8.2.2-44.01.00.00 | Ящик | 1 | |
| А4 | | 2 | 1.272.5-8.2.2-44.00.01.00 | Крышка | 1 | |
| А4 | | 3 | 1.272.5-8.2.2-44.00.02.00 | Щит | 2 | |
| А4 | | 4 | 1.272.5-8.2.2-44.00.03.00 | Щит | 1 | |
| А4 | | 5 | 1.272.5-8.2.2-44.00.04.00. | Щит | 1 | |
| | | | | Прочие изделия | | |
| | | 6 | | Направляющая 11.2-А-02 | 2 | |

Инв. № подл. | Подпись и дата | Взам. инв. №

1.272.5-8.2.2-44.00.00.00

Н.контр. Коростелев
ГИП Коростелев
Рук.гр.арх. Астапова

Секция С-13

| Стадия | Лист | Листов |
|---|---|---|
| Р | | 1 |

ЦНИИЭП торгово-бытовых зданий и туристских комплексов

Формат А4

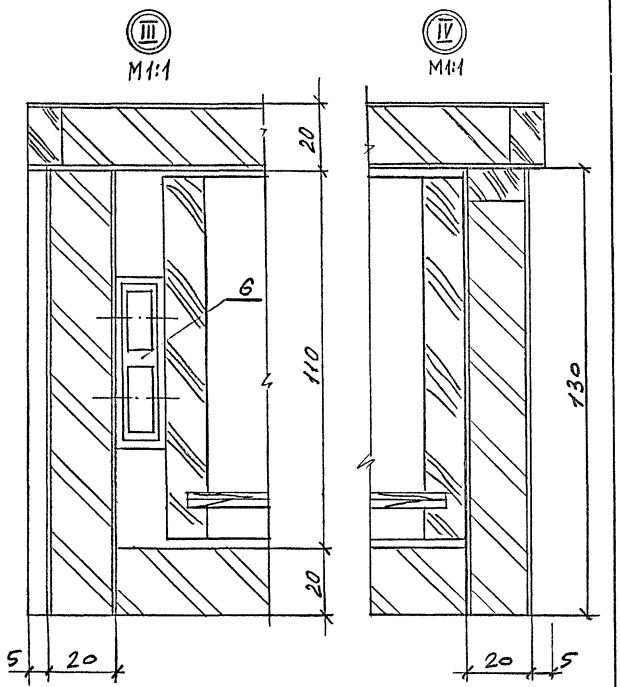


Инв. № подл. | Подпись и дата | Взам. инв. №

1.272.5-8.2.2-44.00.00.00 СБ

Лист 2

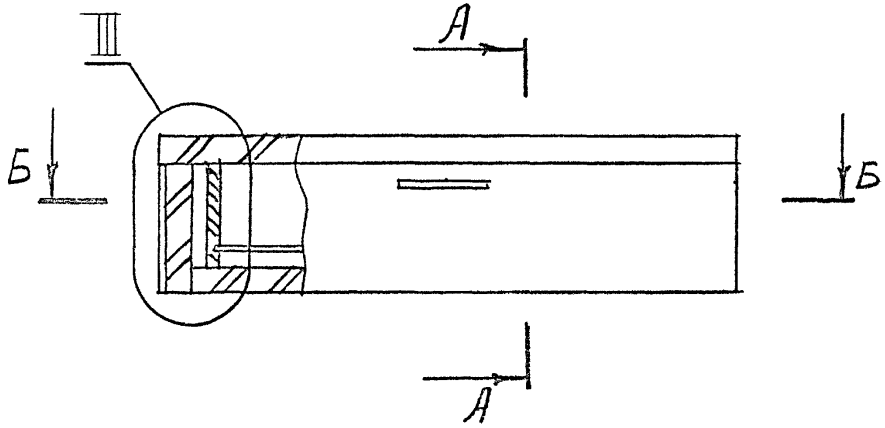


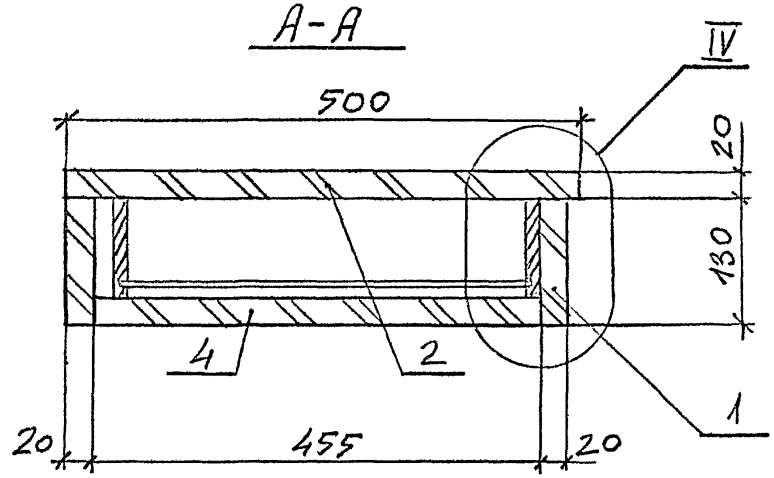


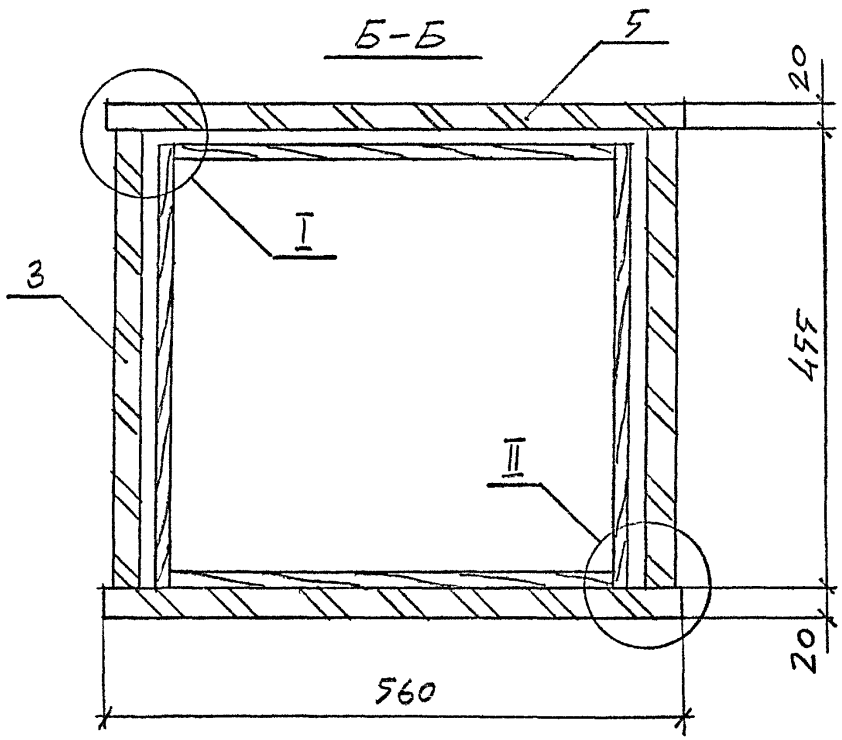


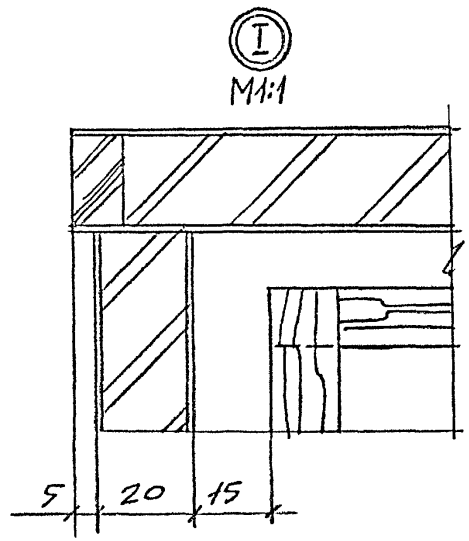


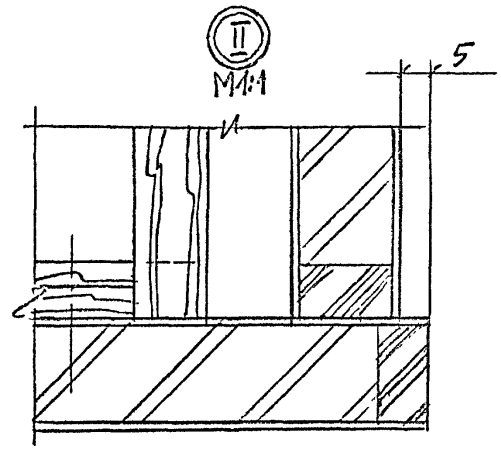


| | | | |
|---|---|---|---|
| Рук. маст. | Губаревич | | |
| Гл. инж. м. | Станулевич | | |
| Н. контр. | Коростелев | | |
| ГИП | Коростелев | | |
| Рук. гр. арх. | Астапова | | |

1.272.5-8.2.2-44.00.00.00СБ

Секция С-13
Сборочный чертеж

| Стадия | Масса | Масштаб |
|---|---|---|
| Р | 12,5 | 1:5 |
| Лист 1 | Листов 2 | |

ЦНИИЭП торгово-бытовых зданий и туристских комплексов

Инв. № подл. | Подпись и дата | Взам. инв. №

| Формат | Зона | Поз. | Обозначение | Наименование | Кол. | Примечание |
|---|---|---|---|---|---|---|
| | | | | | | |
| | | | | Документация | | |
| А3 | | | 1.272.5-8.2.2-44.01.00.00СБ | Сборочный чертеж | | |
| | | | | | | |
| | | | | Сборочные единицы | | |
| | | | | | | |
| А4 | | 1 | 1.272.5-8.2-2-44.01.01.00 | Щит | 1 | |
| | | | | | | |
| | | | | Детали | | |
| | | | | | | |
| А4 | | 2 | 1.272.5-8.2.2-44.01.00.01 | Стенка | 2 | |
| | | | | | | |
| А4 | | 3 | 1.272.5-8.2.2-44.01.00.02 | Стенка | 2 | |
| | | | | | | |
| Б4 | | 4 | 1.272.5-8.2.2-44.01.00.03 | Дно | | |
| | | | | Фанера клееная | | |
| | | | | ГОСТ 3916-69* | | |
| | | | | 470 × 440 × 4 | 1 | |
| | | | | | | |
| | | | | Стандартные изделия | | |
| | | 5 | | Шуруп А4 × 25 | | |
| | | | | ГОСТ 1144-80* | 6 | |
| | | | | | | |
| | | | | Прочие изделия | | |
| | | | | | | |
| | | 6 | | Ручка 1.3-А | 1 | |

Инв. № подл. | Подпись и дата | Взам. инв. №

| | | | |
|---|---|---|---|
| Н. контр. | Коростелев | | |
| ГИП | Коростелев | | |
| Рук. гр. арх. | Астапова | | |

1.272.5-8.2.2-44.01.00.00

Ящик

| Стадия | Лист | Листов |
|---|---|---|
| Р | | 1 |

ЦНИИЭП торгово-бытовых зданий и туристских комплексов

Формат А4



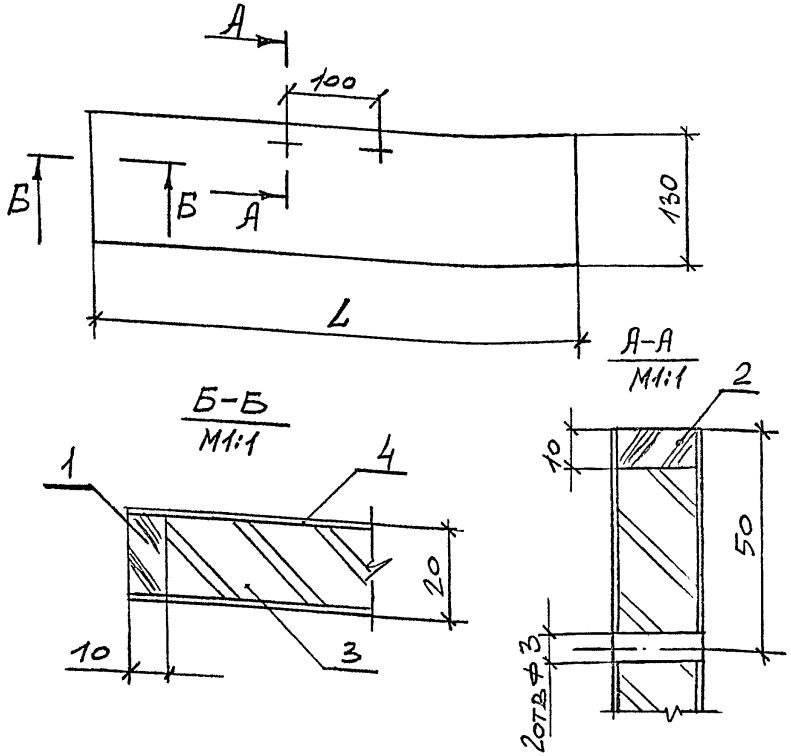


| Обозначение | L, мм | Масса, кг |
|---|---|---|
| 1.272.5-8.2.2-44.01.01.00 | 560 | 1,4 |
| -01 | 750 | 1,9 |

Инв. № подл. | Подпись и дата | Взам. инв. №

| | | | |
|---|---|---|---|
| Н. контр. | Коростелев | | |
| ГИП | Коростелев | | |
| Рук. гр. Арх. | Астапова | | |

1.272.5-8.2.2-44.01.01.00СБ

Щит
Сборочный чертеж

| Стадия | Масса | Масштаб |
|---|---|---|
| Р | см. табл. | |
| Лист | Листов 1 | |

ЦНИИЭП торгово-бытовых зданий и туристских комплексов



Формат А4

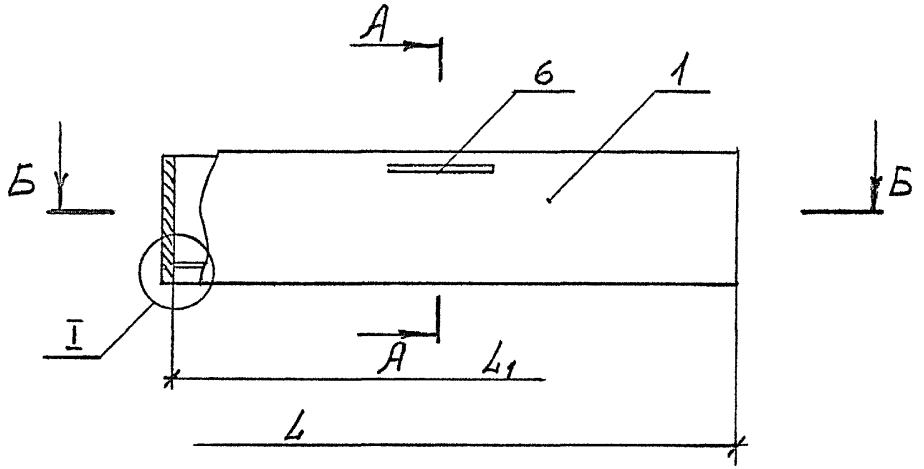


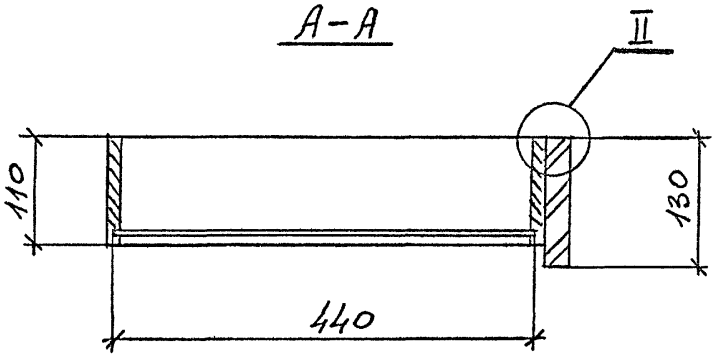


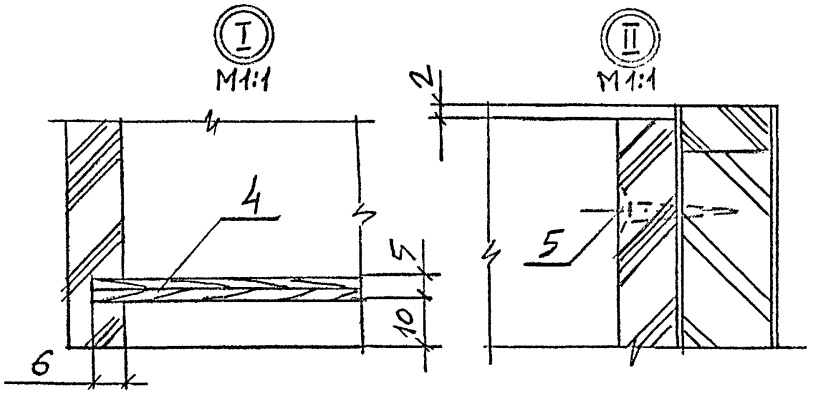


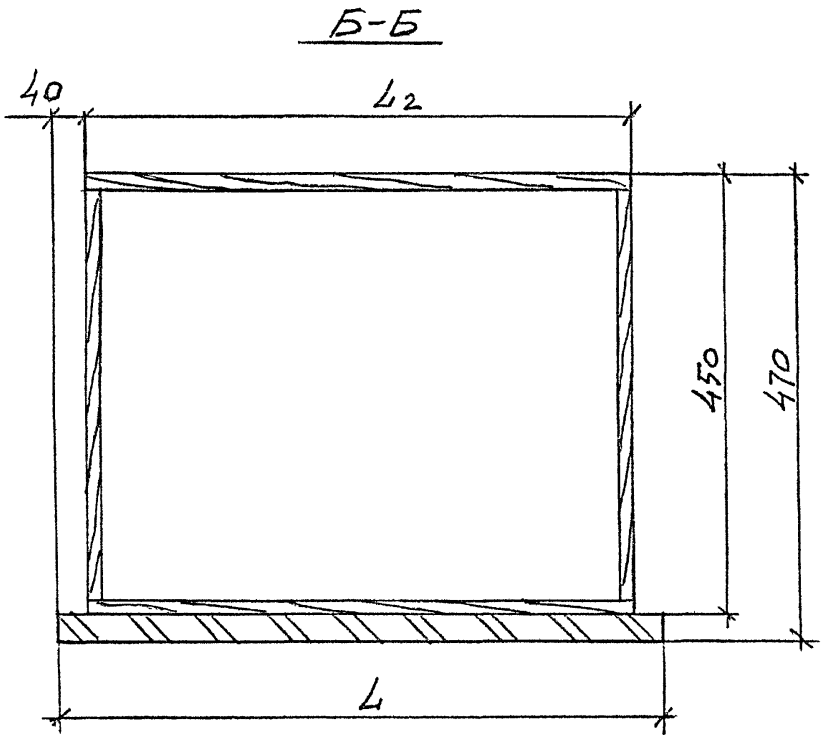


| Обозначение | Размеры, мм | | | Масса, кг |
|---|---|---|---|---|
| | L | $L_1$ | $L_2$ | |
| 1.272.5-8.2.2-44.01.00.00 | 560 | 470 | 480 | 2,4 |
| -01 | 750 | 660 | 670 | 2,8 |

| | | |
|---|---|---|
| Рук. маст. | Губаревич | |
| Гл. инж. м. | Станулевич | |
| Н. контр. | Коростелев | |
| ГИП | Коростелев | |
| Рук. гр. арх. | Астапова | |

1.272.5-8.2.2-44.01.00.00 СБ

Ящик
Сборочный чертеж

| Стадия | Масса | Масштаб |
|---|---|---|
| Р | см. табл. | |
| Лист | Листов 1 | |

ЦНИИЭП торгово-бытовых зданий и туристских комплексов

Инв. N подл. | Подпись и дата | Взам. инв. N

| Формат | Зона | Поз. | Обозначение | Наименование | Кол. | Примечание |
|---|---|---|---|---|---|---|
| | | | | Документация | | |
| А4 | | | 1.272.5-8.2.2-44.01.01.00 СБ | Сборочный чертеж | | |
| | | | | Детали | | |
| Б4 | | 1 | 1.272.5-8.2.2-44.01.01.01 | Рейка | | |
| | | | | Пиломатериал | | |
| | | | | лиственных пород | | |
| | | | | ГОСТ 2695-83* | | |
| | | | | 130 × 19 × 10 | 2 | |
| | | | | Переменные данные для исполнений: | | |
| | | | | 1.272.5-8.2.2-44.01.01.00 | | |
| | | | | Детали | | |
| Б4 | | 2 | 1.272.5-8.2.2-44.01.01.02 | Рейка | | |
| | | | | Пиломатериал | | |
| | | | | лиственных пород | | |
| | | | | ГОСТ 2695-83* | | |
| | | | | 560 × 19 × 10 | 2 | |
| Б4 | | 3 | 1.272.5-8.2.2-44.01.01.03 | Основа | | |
| | | | | Плита древесно- | | |
| | | | | стружечная | | |

Инв. № подл. | Подпись и дата | Взам. инв. №

1.272.5-8.2.2-44.01.01.00

Щит

Стадия: Р | Лист: 1 | Листов: 2

Н. контр. Коростелев
ГИП Коростелев
Рук. гр. АПХ Астапова

ЦНИИЭП торгово-бытовых зданий и туристских комплексов

Формат А4

| Формат | Зона | Поз. | Обозначение | Наименование | Кол. | Примечание |
|---|---|---|---|---|---|---|
| | | | | ГОСТ 10632-77* | | |
| | | | | 540 × 110 × 19 | 1 | |
| Б4 | | 4 | 1.272.5-8.2.2-44.01.01.04 | Облицовка | | |
| | | | | Шпон строганый | | |
| | | | | ГОСТ 2977-82 | | |
| | | | | 560 × 130 × 0,1 | 2 | |
| | | | | 1.272.5-8.2.2-44.01.01.00-01 | | |
| | | | | Детали | | |
| Б4 | | 2 | 1.272.5-8.2.2-44.01.01.02-01 | Рейка | | |
| | | | | Пиломатериал | | |
| | | | | лиственных пород | | |
| | | | | ГОСТ 2695-83* | | |
| | | | | 750 × 19 × 10 | 2 | |
| Б4 | | 3 | 1.272.5-8.2.2-44.01.01.03-01 | Основа | | |
| | | | | Плита древесно- | | |
| | | | | стружечная | | |
| | | | | ГОСТ 10632-77* | | |
| | | | | 740 × 110 × 19 | 1 | |
| Б4 | | 4 | 1.272.5-8.2.2-44.01.01.04-01 | Облицовка | | |
| | | | | Шпон строганый | | |
| | | | | ГОСТ 2977-82 | | |
| | | | | 750 × 130 × 1,0 | 2 | |

Инв. № подл. | Подпись и дата | Взам. инв. №

1.272.5-8.2.2-44.01.01.00 Лист 2

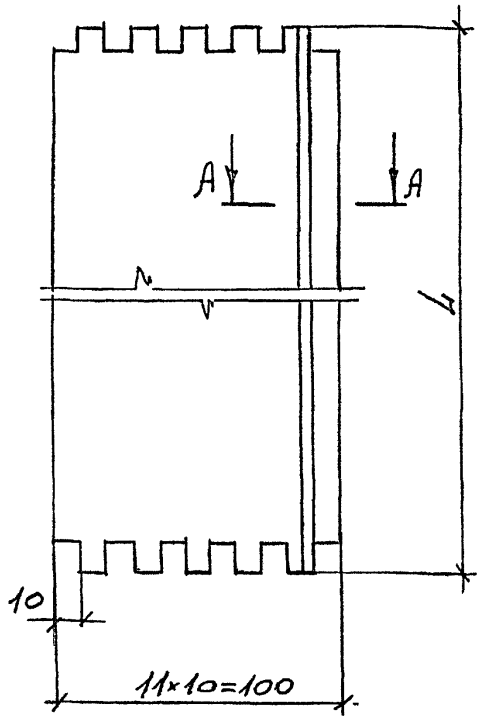


А–А
М1:1

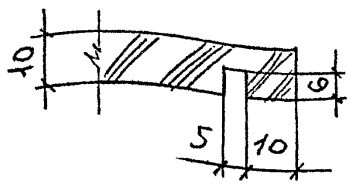


| Обозначение | L, мм | Масса, кг |
|---|---|---|
| 1.272.5-8.2.2-44.01.00.01 | 480 | 0,12 |
| -01 | 670 | 0,19 |

Инв. N подл. | Подпись и дата | Взам. инв. N

| | | |
|---|---|---|
| Н.контр. | Коростелев | |
| ГИП | Коростелев | |
| Рук.гр.арх. | Астапова | |

1.272.5-8.2.2-44.01.00.01

Стенка

| Стадия | Масса | Масштаб |
|---|---|---|
| Р | см. табл. | |
| Лист | Листов 1 | |

Пиломатериал хвойных пород ГОСТ 8486-86Е

ЦНИИЭП торгово-бытовых зданий и туристских комплексов

Формат А4

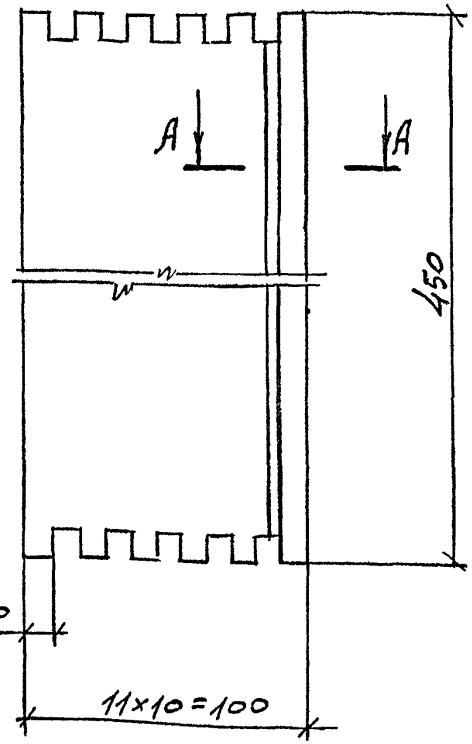


А–А
М1:1

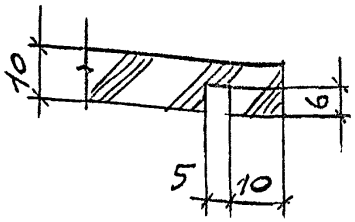


Инв. N подл. | Подпись и дата | Взам. инв. N

| | | |
|---|---|---|
| Н.контр. | Коростелев | |
| ГИП | Коростелев | |
| Рук.гр.арх. | Астапова | |

1.272.5-8.2.2-44.01.00.02

Стенка

| Стадия | Масса | Масштаб |
|---|---|---|
| Р | 0,11 | 1:2 |
| Лист | Листов 1 | |

Пиломатериал хвойных пород ГОСТ 8486-86Е

ЦНИИЭП торгово-бытовых зданий и туристских комплексов

| Формат | Зона | Поз. | Обозначение | Наименование | Кол. | Примечание |
|---|---|---|---|---|---|---|
| | | | | | | |
| | | | | Документация | | |
| | | | | | | |
| А4 | | | 1.272.5-8.2.2-44.00.01.00 СБ | Сборочный чертеж | | |
| | | | | | | |
| | | | | Детали | | |
| | | | | | | |
| Б4 | | 1 | 1.272.5-8.2.2-44.00.01.00 | Основа | | |
| | | | | Плита древесно-стружечная | | |
| | | | | ГОСТ 10632-77* | | |
| | | | | 560 × 480 × 19 | 1 | |
| Б4 | | 2 | 1.272.5-8.2.2-44.00.01.02 | Рейка | | |
| | | | | Пиломатериал | | |
| | | | | лиственных пород | | |
| | | | | ГОСТ 2695-83* | | |
| | | | | 560 × 19 × 10 | 2 | |
| Б4 | | 3 | 1.272.5-8.2.2-44.00.01.03 | Облицовка | | |
| | | | | Шпон строганый | | |
| | | | | ГОСТ 2977-82 | | |
| | | | | 560 × 500 × 1,0 | 2 | |

Инв. № подл. | Подпись и дата | Взам. инв. №

| | | | |
|---|---|---|---|
| Н. контр. | Коростелев | | |
| ГИП | Коростелев | | |
| Рук. гр. Арх. | Астапова | | |

1.272.5-8.2.2-44.00.01.00

Крышка

| Стадия | Лист | Листов |
|---|---|---|
| Р | | 1 |

ЦНИИЭП торгово-бытовых зданий и туристских комплексов

Формат А4

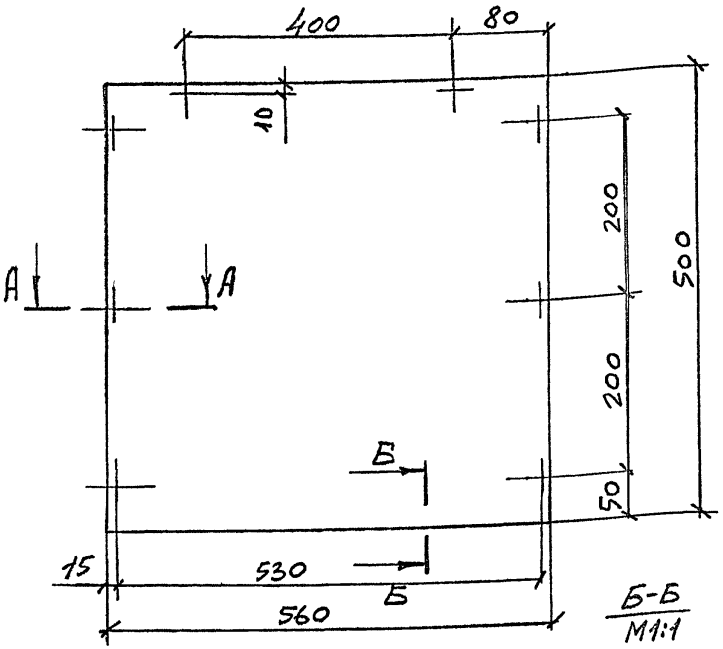


Б-Б
М1:1

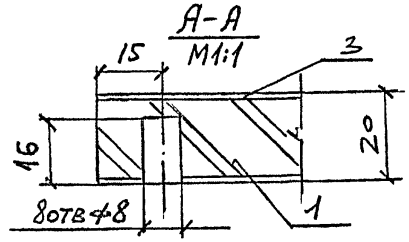


А-А
М1:1

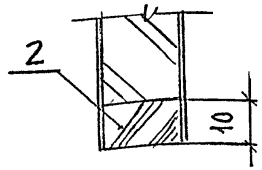


Инв. № подл. | Подпись и дата | Взам. инв. №

| | | | |
|---|---|---|---|
| Н. контр. | Коростелев | | |
| ГИП | Коростелев | | |
| Рук. гр. Арх. | Астапова | | |

1.272.5-8.2.2-44.00.01.00 СБ

Крышка
Сборочный чертеж

| Стадия | Масса | Масштаб |
|---|---|---|
| Р | 3,6 | 1:5 |
| Лист | Листов 1 | |

ЦНИИЭП торгово-бытовых зданий и туристских комплексов



Формат А4

| Формат | Зона | Поз. | Обозначение | Наименование | Кол. | Примечание |
|---|---|---|---|---|---|---|
| | | | | | | |
| | | | | Документация | | |
| | | | | | | |
| А4 | | | 1.272.5-8.22-44.00.02.00 СБ | Сборочный чертеж | | |
| | | | | | | |
| | | | | Детали | | |
| | | | | | | |
| Б4 | | 1 | 1.272.5-8.22-44.00.02.01 | Основа | | |
| | | | | Плита древесно- | | |
| | | | | стружечная | | |
| | | | | ГОСТ 10632-77* | | |
| | | | | 445×130×19 | 1 | |
| | | | | | | |
| | | | | Пиломатериал | | |
| | | | | лиственных пород | | |
| | | | | ГОСТ 2695-83* | | |
| Б4 | | 2 | 1.272.5-8.22-44.00.02.02 | 130×19×10 | 1 | |
| Б4 | | 3 | 1.272.5-8.22-00.00.00.01 | 30×ф8 | 5 | |
| Б4 | | 4 | 1.272.5-8.22-44.00.02.03 | Облицовка | | |
| | | | | Шпон строганый | | |
| | | | | ГОСТ 2977-82 | | |
| | | | | 455×130×1,0 | 2 | |

Взам. инв. № | Подпись и дата | Инв. № подл.

| | | |
|---|---|---|
| Н. контр. | Коростелев | |
| ГИП | Коростелев | |
| Рук. гр. арх. | Астапова | |

1.272.5-8.22-44.00.02.00

Щит

| Стадия | Лист | Листов |
|---|---|---|
| Р | | 1 |

ЦНИИЭП торгово-бытовых зданий и туристских комплексов

Формат А4

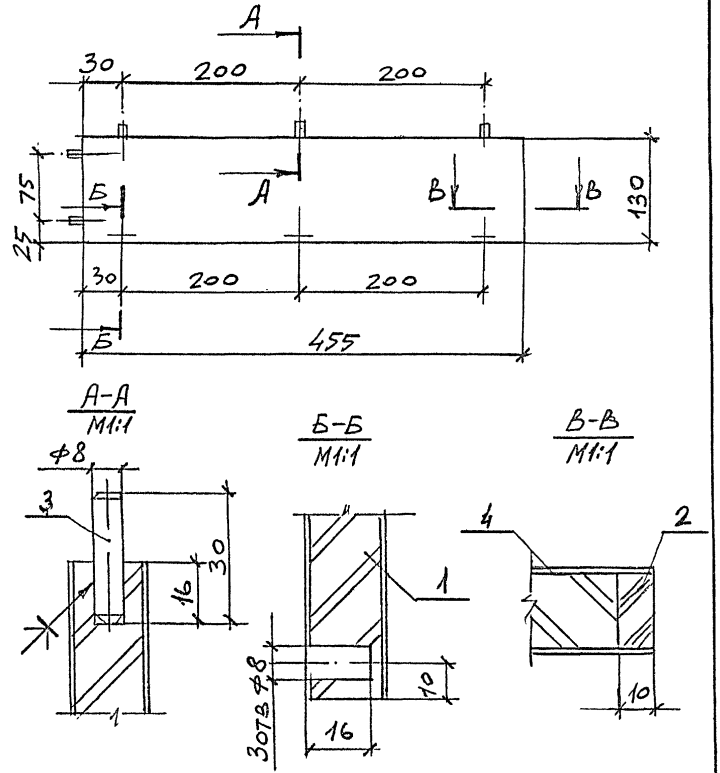


Взам. инв. № | Подпись и дата | Инв. № подл.

| | | |
|---|---|---|
| Н. контр. | Коростелев | |
| ГИП | Коростелев | |
| Рук. гр. арх. | Астапова | |

1.272.5-8.22-44.00.02.00 СБ

Щит
Сборочный чертеж

| Стадия | Масса | Масштаб |
|---|---|---|
| Р | 1,2 | 1:5 |
| Лист | Листов 1 | |

ЦНИИЭП торгово-бытовых зданий и туристских комплексов

| Формат | Зона | Поз. | Обозначение | Наименование | Кол. | Примечание |
|---|---|---|---|---|---|---|
| | | | | | | |
| | | | | | | |
| | | | | Документация | | |
| | | | | | | |
| А4 | | | 1.272.5-8.2.2-44.00.03.00СБ | Сборочный чертеж | | |
| | | | | | | |
| | | | | Детали | | |
| | | | | | | |
| Б4 | | 1 | 1.272.5-8.2.2-00.00.00.01 | Шкант | | |
| | | | | Пиломатериал | | |
| | | | | лиственных пород | | |
| | | | | ГОСТ 2695-83* | | |
| | | | | 30 × ф8 | 8 | |
| | | | Переменные данные | для исполнений | | |
| | | | | | | |
| | | | | 1.272.5-8.2.2-44.00.03.00 | | |
| | | | | | | |
| | | | | Детали | | |
| Б4 | | 2 | 1.272.5-8.2.2-44.00.03.01 | Основа | | |
| | | | | Плита древесно- | | |
| | | | | стружечная | | |
| | | | | ГОСТ 10632-77* | | |
| | | | | 510 × 455 × 19 | 1 | |
| | | | | 1.272.5-8 44.00.03.00-01 | | |
| | | | | Детали | | |
| Б4 | | 2 | 1.272.5-8.2.2-44.00.03.01-01 | 700 × 455 × 19 | 1 | |

Инв. № подл. | Подпись и дата | Взам. инв. №

1.272.5-8.2.2-44.00.03.00

| | | | |
|---|---|---|---|
| Н. контр. | Коростелев | Щит | Стадия: Р; Лист; Листов: 1 |
| ГИП | Коростелев | | ЦНИИЭП торгово-бытовых зданий и туристских комплексов |
| Рук. гр. арх. | Астапова | | |

Формат А4

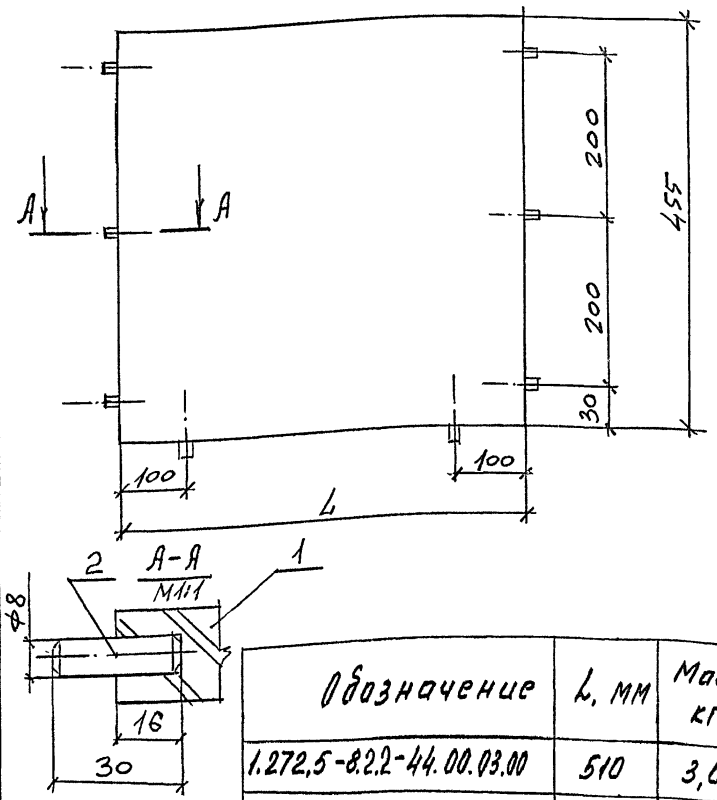


| Обозначение | L, мм | Масса, кг |
|---|---|---|
| 1.272.5-8.2.2-44.00.03.00 | 510 | 3,0 |
| -01 | 700 | 4,2 |

Инв. № подл. | Подпись и дата | Взам. инв. №

1.272.5-8.2.2-44.00.03.00СБ

| | | | |
|---|---|---|---|
| Н. контр. | Коростелев | Щит. Сборочный чертеж | Стадия: Р; Масса: см. табл.; Масштаб |
| ГИП | Коростелев | | Лист; Листов: 1 |
| Рук. гр. арх. | Астапова | | ЦНИИЭП торгово-бытовых зданий и туристских комплексов |



Формат А4

| Формат | Зона | Поз. | Обозначение | Наименование | Кол. | Примечание |
|---|---|---|---|---|---|---|
| | | | | | | |
| | | | | Документация | | |
| | | | | | | |
| А4 | | | 1.272.5-8.2.2-44.00.04.00 СБ | Сборочный чертеж | | |
| | | | | | | |
| | | | | Детали | | |
| | | | | | | |
| | | | | Пиломатериал | | |
| | | | | лиственных пород | | |
| | | | | ГОСТ 2695-83* | | |
| Б4 | | 1 | 1.272.5-8.2.2-44.00.04.01 | 130 × 19 × 10 | 2 | |
| Б4 | | 2 | 1.272.5-8.2.2-00.00.00.11 | 30 × ф8 | 3 | |
| | | | | | | |
| | | | Переменные данные | для исполнений: | | |
| | | | | | | |
| | | | | 1.272.5-8.2.2-44.00.04.00 | | |
| | | | | | | |
| | | | | Детали | | |
| | | | | | | |
| Б4 | | 3 | 1.272.5-8.2.2-44.00.04.02 | Основа | | |
| | | | | Плита древесно- | | |
| | | | | стружечная | | |
| | | | | ГОСТ 10632-77* | | |
| | | | | 540 × 130 × 19 | 1 | |
| | | 4 | 1.272.5-8.2.2-44.00.04.03 | Облицовка | | |
| | | | | Шпон строганый | | |
| | | | | ГОСТ 2977-82 | | |

Инв. № подл. | Подпись и дата | Взам. инв. №

| | | | |
|---|---|---|---|
| Н. контр. | Коростелев | 1.272.5-8.2.2-44.00.04.00 | |
| ГИП | Коростелев | Щит | Стадия: Р; Лист: 1; Листов: 2 |
| Рук. гр АРХ | Астапова | | ЦНИИЭП торгово-бытовых зданий и туристских комплексов |

Формат А4

| Формат | Зона | Поз. | Обозначение | Наименование | Кол. | Примечание |
|---|---|---|---|---|---|---|
| | | | | 560 × 130 × 1,0 | 2 | |
| | | | | | | |
| | | | | 1.272.5-8.2.2-44.00.04.00-01 | | |
| | | | | | | |
| | | | | Детали | | |
| | | | | | | |
| Б4 | | 3 | 1.272.5-8.2.2-44.00.04.02-01 | Основа | | |
| | | | | Плита древесно- | | |
| | | | | стружечная | | |
| | | | | ГОСТ 10632-77* | | |
| | | | | 730 × 130 × 19 | 1 | |
| | | | | | | |
| Б4 | | 4 | 1.272.5-8.2.2-44.00.04.03-01 | Облицовка | | |
| | | | | Шпон строганый | | |
| | | | | ГОСТ 2977-82 | | |
| | | | | 750 × 130 × 1,0 | 2 | |

Инв. № подл. | Подпись и дата | Взам. инв. №

| | |
|---|---|
| 1.272.5-8.2.2-44.00.04.00 | Лист 2 |

| Формат | Зона | Поз. | Обозначение | Наименование | Кол. | Примечание |
|---|---|---|---|---|---|---|
| | | | | Документация | | |
| А4 | | | 1.272.5-8.2.2-00.00.00.08 РМ | Ведомость расхода материалов | | |
| А3 | | | 1.272.5-8.2.2-45.00.00.00 СБ | Сборочный чертеж | | |
| | | | | Сборочные единицы | | |
| А3 | | 1 | 1.272.5-8.2.2-44.01.00.00-01 | Ящик | 1 | |
| А4 | | 2 | 1.272.5-8.2.2-44.00.02.00-01 | Щит | 2 | |
| А4 | | 3 | 1.272.5-8.2.2-44.00.04.00-01 | Щит | 1 | |
| А4 | | 4 | 1.272.5-8.2.2-44.00.04.00-01 | Щит | 1 | |
| А3 | | 5 | 1.272.5-8.2.2-45.00.01.00 | Крышка | 1 | |
| | | | | Прочие изделия | | |
| | | 6 | | Направляющая 1.2-А-02 | 2 | |

Инв. № подл. | Подпись и дата | Взам. инв. №

| | | |
|---|---|---|
| Н. контр. | Коростелев | |
| ГИП | Коростелев | |
| Рук. гр. арх. | Астапова | |

1.272.5-8.2.2-45.00.00.00

Секция С-14

| Стадия | Лист | Листов |
|---|---|---|
| Р | | 1 |

ЦНИИЭП торгово-бытовых зданий и туристских комплексов

Формат А4

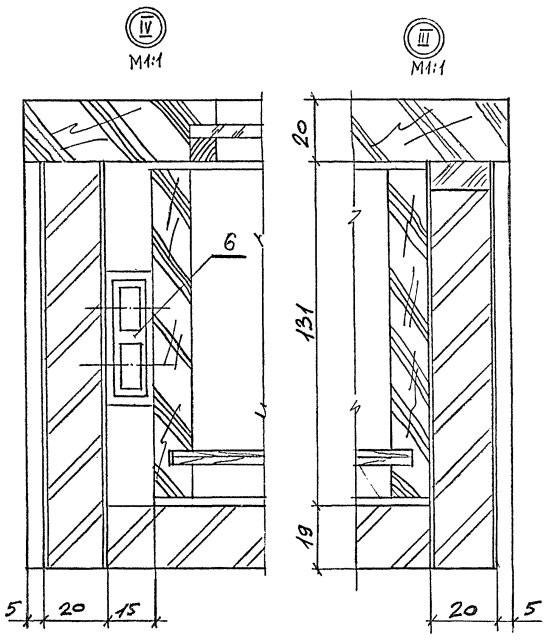


Инв. № подл. | Подпись и дата | Взам. инв. №

1.272.5-8.2.2-45.00.00.00 СБ

Лист 2

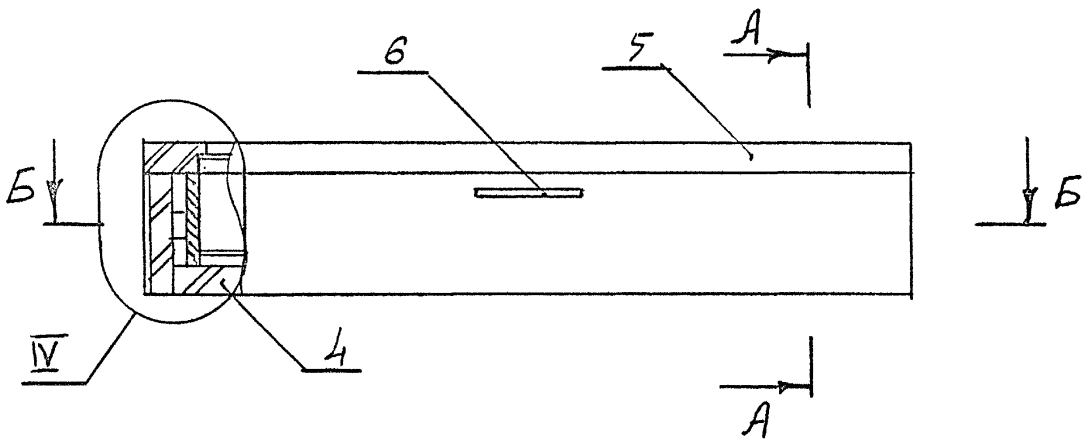


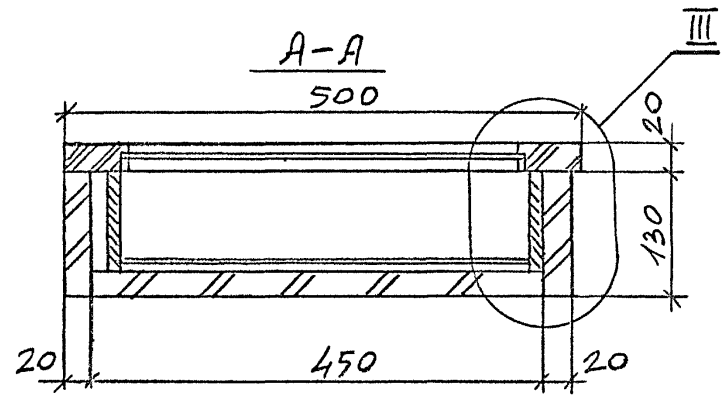


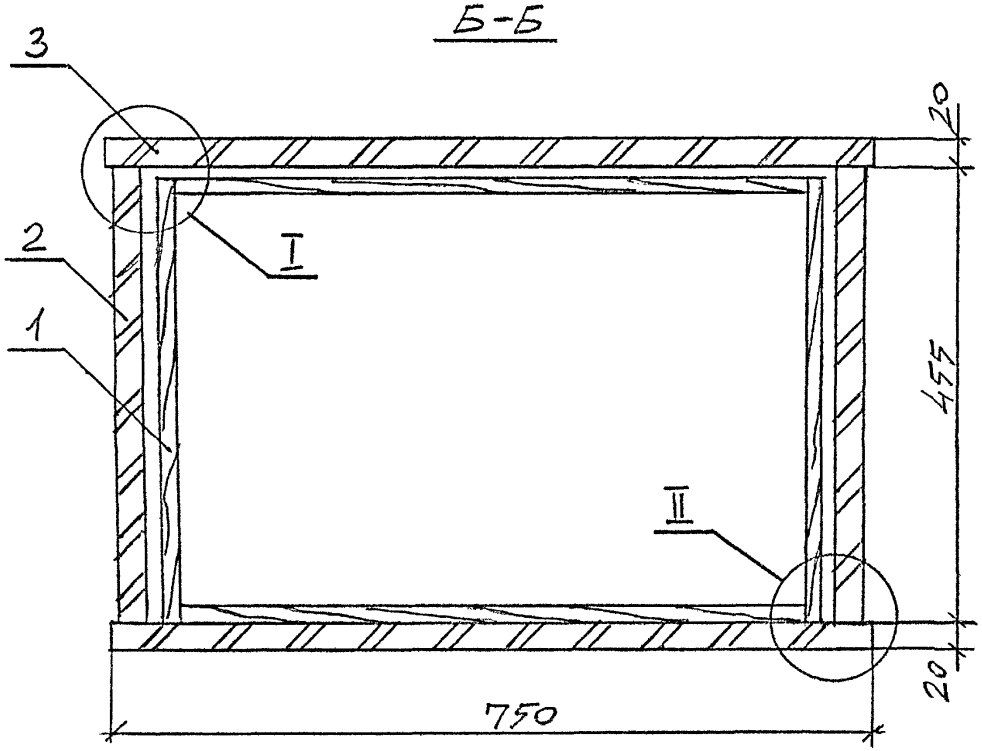


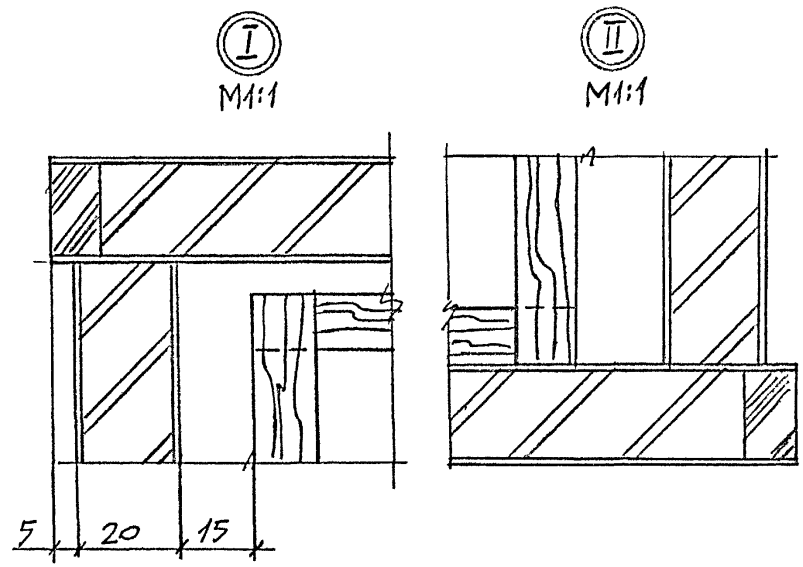


| | | | | | | |
|---|---|---|---|---|---|---|
| | | | | 1.272.5-8.2.2-45.00.00.00 СБ | | |
| | | | | Секция С-14<br>Сборочный чертеж | СТАДИЯ | МАССА | МАСШТАБ |
| | | | | | Р | 13,3 | 1:5 |
| РУК. МАСТ. | ТУБАРЕВИЧ | | | | ЛИСТ 1 | ЛИСТОВ 2 | |
| ГЛ. ИНЖ. М. | СТАНУЛЕВИЧ | | | | ЦНИИЭП | ТОРГОВО-БЫТОВЫХ ЗДАНИЙ И ТУРИСТСКИХ КОМПЛЕКСОВ | |
| Н. КОНТР. | КОРОСТЕЛЕВ | | | | | | |
| ГИП | КОРОСТЕЛЕВ | | | | | | |
| РУК. ГР. АРХ. | АСТАПОВА | | | | | | |

ИНВ. N ПОДЛ. | ПОДПИСЬ И ДАТА | ВЗАМ ИНВ. N

| Формат | Зона | Поз. | Обозначение | Наименование | Кол. | Примечание |
|---|---|---|---|---|---|---|
| | | | | | | |
| | | | | Документация | | |
| | | | | | | |
| А3 | | | 1.272.5-8.2.2-45.00.01.00 СБ | Сборочный чертеж | | |
| | | | | | | |
| | | | | Детали | | |
| | | | | | | |
| А4 | | 1 | 1.272.5-8.2.2-45.00.01.01 | Брусок | 2 | |
| А4 | | 2 | 1.272.5-8.2.2-45.00.01.02 | Брусок | 3 | |
| | | | | | | |
| | | | | Рейка | | |
| | | | | Пиломатериал | | |
| | | | | лиственных пород | | |
| | | | | ГОСТ 2695-83* | | |
| Б4 | | 3 | 1.272.5-8.2.2-45.00.01.03 | 650 × 12 × 12 | 2 | |
| Б4 | | 4 | 1.272.5-8.2.2-45.00.01.04 | 400 × 12 × 12 | 2 | |
| | | | | | | |
| Б4 | | 5 | 1.272.5-8.2.2-45.00.01.05 | Стекло | | |
| | | | | ГОСТ 7132-78* | | |
| | | | | 650 × 400 × 4 | 1 | |

Инв. № подл. | Подпись и дата | Взам. инв. №

1.272.5-8.2.2-45.00.01.00

| | | | |
|---|---|---|---|
| Н. контр. | Коростелев | | |
| ГИП | Коростелев | | |
| Рук. гр. АРХ | Астапова | | |

Крышка

| Стадия | Лист | Листов |
|---|---|---|
| Р | | 1 |

ЦНИИЭП торгово-бытовых зданий и туристских комплексов

Формат А4



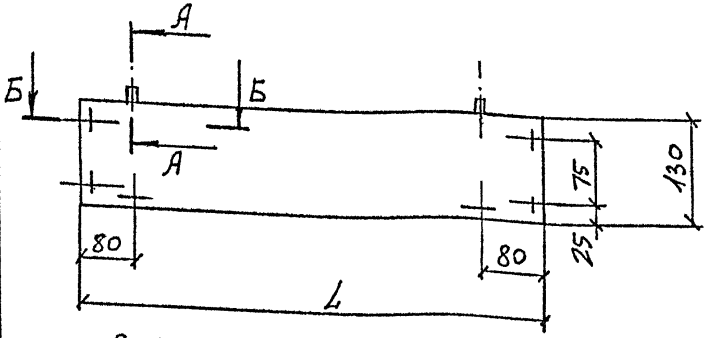


А-А
М1:1

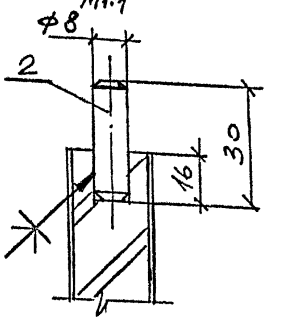


Б-Б
М1:1

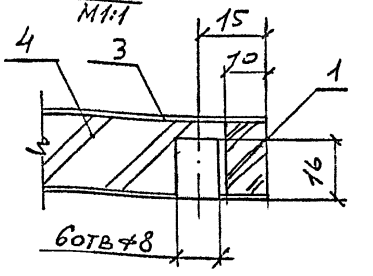


| Обозначение | L, мм | Масса, кг |
|---|---|---|
| 1.272.5-8.2.2-44.00.04.00 | 560 | 1,1 |
| -01 | 750 | 1,4 |

Инв. № подл. | Подпись и дата | Взам. инв. №

1.272.5-8.2.2-44.00.04.00 СБ

| | | | |
|---|---|---|---|
| Н. контр. | Коростелев | | |
| ГИП | Коростелев | | |
| Рук. гр. АРХ | Астапова | | |

Щит
Сборочный чертеж

| Стадия | Масса | Масштаб |
|---|---|---|
| Р | см. тайл. | |
| Лист | Листов 1 | |

ЦНИИЭП торгово-бытовых зданий и туристских комплексов

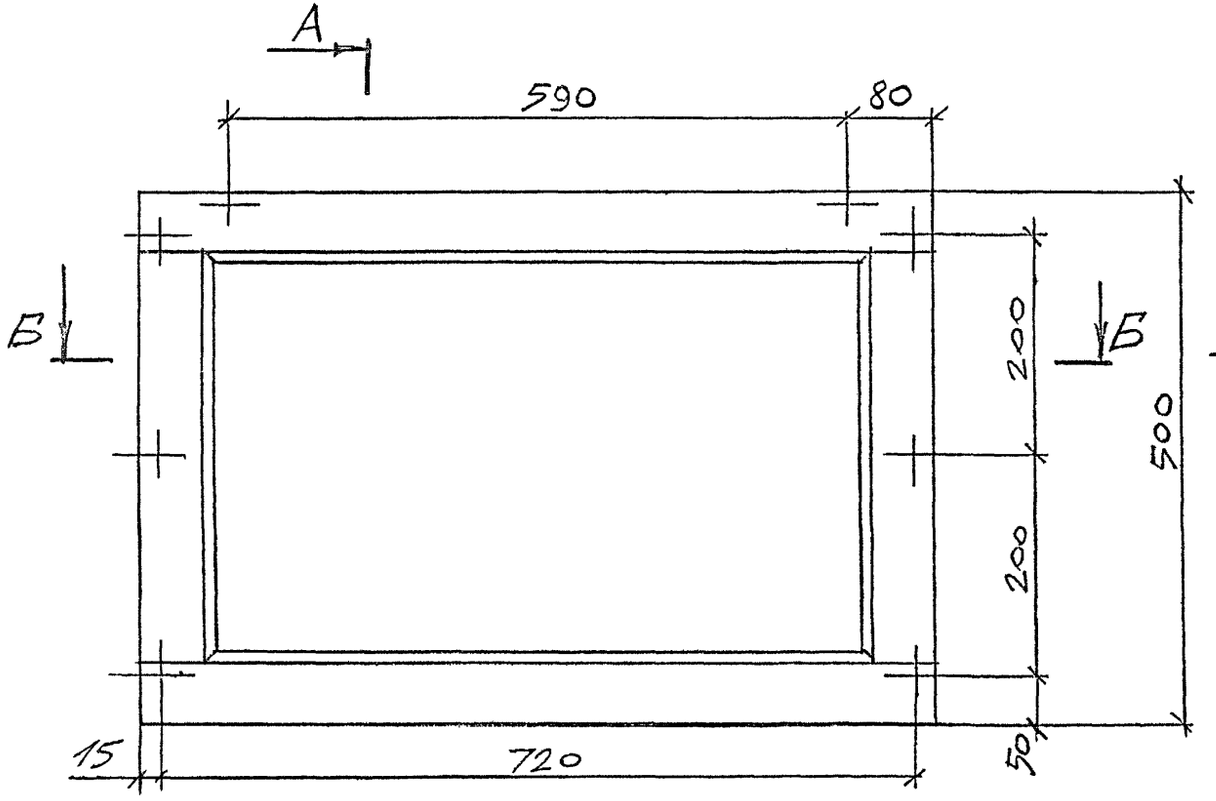


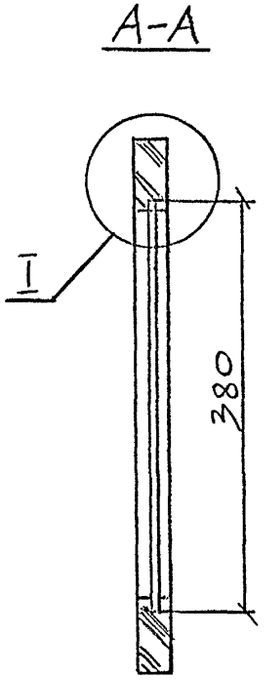


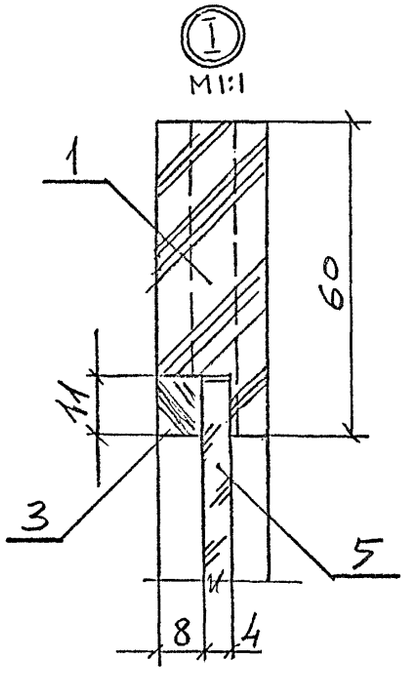


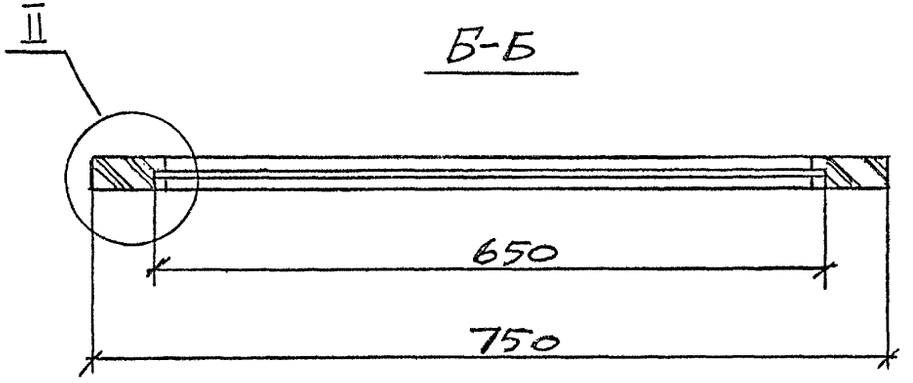


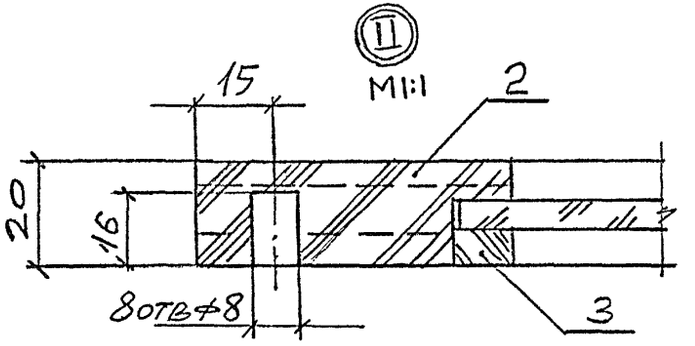


| | | | |
|---|---|---|---|
| Рук. маст. | Губаревич | | |
| Гл. инж. М. | Станулевич | | |
| Н. контр. | Коростелев | | |
| ГИП | Коростелев | | |
| Рук. гр. Арх. | Астапова | | |

1.272.5-8.2.2-45.00.01.00 СБ

Крышка
Сборочный чертеж

| Стадия | Масса | Масштаб |
|---|---|---|
| Р | 2,5 | 1:5 |
| Лист | Листов 1 | |

ЦНИИЭП торгово-бытовых зданий и туристских комплексов

Инв. N подл. | Подпись и дата | Взам. инв. N

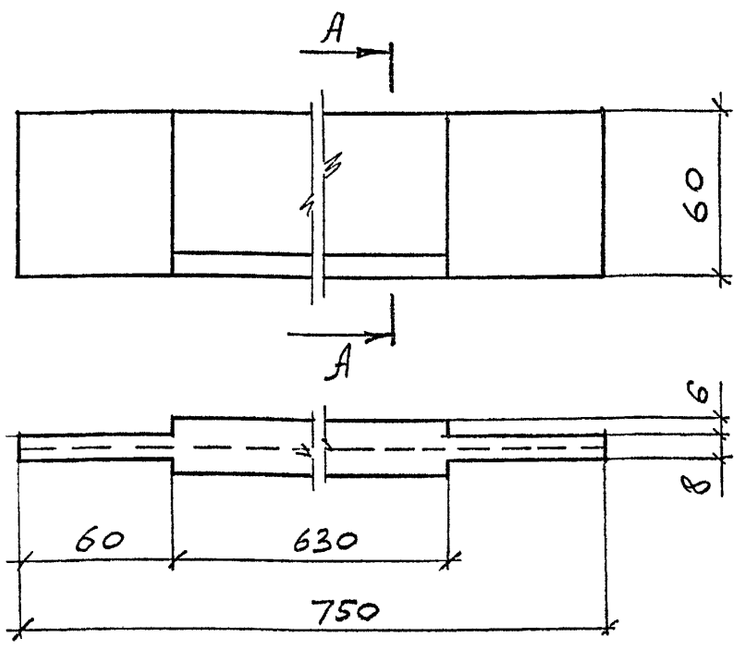


А–А
М1:1

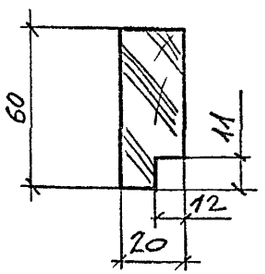


| | | | | | |
|---|---|---|---|---|---|
| Инв. N подл. | Подпись и дата | Взам. инв. N | | | |
| Н.контр. | Коростелев | | 1.272.5-8.2.2-45.00.01.01 | | |
| ГИП | Коростелев | | Брусок | Стадия: Р; Масса: 0,7; Масштаб: 1:2 | |
| Рук.гр.арх. | Астапова | | | Лист; Листов 1 | |
| | | | Пиломатериал лиственных пород ГОСТ 2695-83* | ЦНИИЭП торгово-бытовых зданий и туристских комплексов | |

Формат А4

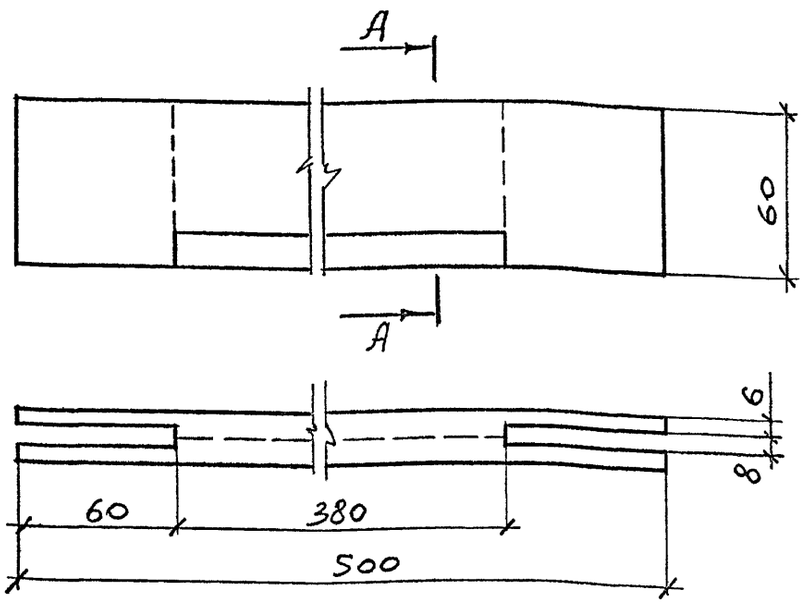


А–А
М1:1

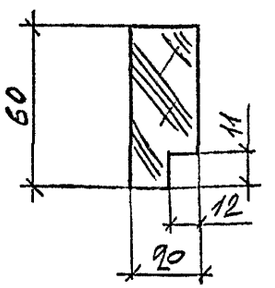


| | | | | | |
|---|---|---|---|---|---|
| Инв. N подл. | Подпись и дата | Взам. инв. N | | | |
| Н.контр. | Коростелев | | 1.272.5-8.2.2-45.00.01.02 | | |
| ГИП | Коростелев | | Брусок | Стадия: Р; Масса: 0,5; Масштаб: 1:2 | |
| Рук.гр.арх | Астапова | | | Лист; Листов 1 | |
| | | | Пиломатериал лиственных пород ГОСТ 2695-83* | ЦНИИЭП торгово-бытовых зданий и туристских комплексов | |



Формат А4

| Инв. N подл. | Подпись и дата | Взам. инв. N |
|---|---|---|
| | | |

| N строки | Наименование материала и единицы измерения | Код материала | Код ед. изм. | Кол. на марку К-1 | К-2 | Д-1 | Р-1 | Р-2 |
|---|---|---|---|---|---|---|---|---|
| 1 | Пиломатериал хвойных пород | | | | | | | |
| 2 | ГОСТ 8486-66Е м³ | 533100 | 113 | 0,0020 | 0,0010 | | 0,0384 | 0,0321 |
| 3 | Плита древесностружечная | | | | | | | |
| 4 | ГОСТ 10632-77 м³ | 553400 | 113 | 0,0168 | 0,0084 | 0,0173 | | |
| 5 | Пластик бумажно-слоистый | | | | | | | |
| 6 | ГОСТ 9590-76 м² | 225621 | 055 | | | 0,8 | | |

| | | |
|---|---|---|
| Н. контр. | Коростелев | |
| ГИП | Коростелев | |
| Рук. гр. арх. | Астапова | |

1.272.5-8.2.2-00.00.00.01 РМ

Барьер-стойка для приема и выдачи заказов универсальный. Ведомость расхода материалов

| Стадия | Лист | Листов |
|---|---|---|
| Р | 1 | 5 |

ЦНИИЭП торгово-бытовых зданий и туристских комплексов

Формат А4

| Инв. N подл. | Подпись и дата | Взам. инв. N |
|---|---|---|
| | | |

| N строки | Наименование материала и единицы измерения | Код материала | Код ед. изм. | Кол. на марку Щ-1 | Щ-2 | Щ-3 | Щ-4 |
|---|---|---|---|---|---|---|---|
| 1 | Плита древесностружечная | | | | | | |
| 2 | ГОСТ 10632-77 м³ | 553400 | 113 | 0,0072 | 0,0070 | 0,0014 | 0,0144 |
| 3 | Шпон строганый | | | | | | |
| 4 | ГОСТ 2977-82 м² | 552200 | 055 | 0,72 | 0,70 | 0,14 | 1,44 |

23147-02 118

1.272.5-8.2.2-00.00.00.01 РМ Лист 2

Формат А4

| Инв. N подл. | Подпись и дата | Взам. инв. N |
|---|---|---|
| | | |

| N строки | Наименование материала и единицы измерения | Код материала | Код ед. изм. | Кол. на марку Щ-5 | Щ-6 | Щ-7 | Щ-8 |
|---|---|---|---|---|---|---|---|
| 1 | Плита древесностружечная | | | | | | |
| 2 | ГОСТ 10632-77 м³ | 553400 | 113 | 0,0009 | 0,0008 | 0,0040 | 0,0080 |
| 3 | Шпон строганый | | | | | | |
| 4 | ГОСТ 2977-82 м² | 552200 | 055 | 0,09 | 0,08 | 0,40 | 0,80 |



| Инв. N подл. | Подпись и дата | Взам. инв. N |
|---|---|---|
| | | |

| N строки | Наименование материала и единицы измерения | Код материала | Код ед. изм. | Кол. на марку Щ-9 | Щ-10 | П-1 | П-2 |
|---|---|---|---|---|---|---|---|
| 1 | Плита древесностружечная | | | | | | |
| 2 | ГОСТ 10632-77 м³ | 553400 | 113 | 0,0040 | 0,0072 | 0,0024 | 0,0020 |
| 3 | Шпон строганый | | | | | | |
| 4 | ГОСТ 2977-82 м² | 552200 | 055 | 0,40 | 0,72 | | |
| 5 | Пластик бумажно-слоистый | | | | | | |
| 6 | ГОСТ 9590-76 м² | 225621 | 055 | | | 0,12 | 0,10 |
| 7 | Шпон лущеный | | | | | | |
| 8 | ГОСТ 99-75 м² | 552100 | 055 | | | 0,12 | 0,10 |

| Инв. N подл. | Подпись и дата | Взам. инв. N |
|---|---|---|
| | | |

| N строки | Наименование материала и единицы измерения | Код материала | Код ед. изм. | Кол. на марку П-3 | П-4 | П-5 | П-6 | П-7 |
|---|---|---|---|---|---|---|---|---|
| 1 | Плита древесностружечная | | | | | | | |
| 2 | ГОСТ 10632-77 м³ | 553400 | 113 | 0,0010 | 0,0020 | 0,0022 | 0,0028 | 0,0026 |
| 3 | Пластик бумажно-слоистый | | | | | | | |
| 4 | ГОСТ 9590-76 м² | 225621 | 055 | 0,05 | 0,10 | 0,11 | 0,14 | 0,13 |
| 5 | Шпон лущеный | | | | | | | |
| 6 | ГОСТ 99-75 м² | 552100 | 055 | 0,05 | 0,10 | 0,11 | 0,14 | 0,13 |

1.272.5-8.2.2-00.00.00.01 РМ Лист 5

Формат А4

| Инв. N подл. | Подпись и дата | Взам. инв. N |
|---|---|---|
| | | |

| N строки | Наименование материала и единицы измерения | Код материала | Код ед. изм. | Кол. на марку ЩЛ-1 | ЩЛ-2 | ЩЛ-3 | ЩЛ-4 | ЩЛ-5 | ЩЛ-6 |
|---|---|---|---|---|---|---|---|---|---|
| 1 | Плита древесностружечная | | | | | | | | |
| 2 | ГОСТ 10632-77 м³ | 553400 | 113 | 0,0028 | 0,0073 | 0,0088 | 0,0042 | 0,0140 | 0,0096 |
| 3 | Шпон строганый | | | | | | | | |
| 4 | ГОСТ 2977-82 м² | 552200 | 055 | 0,28 | 0,73 | 0,88 | 0,42 | 1,40 | 0,96 |
| 5 | | | | | | | | | |

| | | |
|---|---|---|
| Н. контр. | Коростелев | |
| ГИП | Коростелев | |
| Рук. гр. арх. | Астапова | |

1.272.5-8.2.2-00.00.00.02 РМ

Барьер-стойка для приема и выдачи белья
Ведомость расхода материалов

| Стадия | Лист | Листов |
|---|---|---|
| Р | 1 | 3 |

ЦНИИЭП торгово-бытовых зданий и туристских комплексов

Формат А4

23114-02 150

| Инв. N подл. | Подпись и дата | Взам. инв. N |
|---|---|---|
| | | |

| N строки | Наименование материала и единицы измерения | Код материала | Код ед. изм. | Кол. на марку ЩЛ-7 | ЩЛ-8 | ЩЛ-9 | ЩЛ-10 | С-1 | С-2 |
|---|---|---|---|---|---|---|---|---|---|
| 1 | Плита древесностружечная | | | | | | | | |
| 2 | ГОСТ 10632-77 м³ | 553400 | 113 | 0,0024 | 0,0008 | 0,0616 | 0,0528 | 0,0582 | 0,0291 |
| 3 | Шпон строганый | | | | | | | | |
| 4 | ГОСТ 2977-82 м² | 552200 | 055 | 0,24 | 0,08 | 6,16 | 5,28 | 5,82 | 2,91 |

1.272.5-8.2.2-00.00.00.02 РМ Лист 2

Формат А4

| Инв. N подл. | Подпись и дата | Взам. инв. N |
|---|---|---|
| | | |

| N строки | Наименование материала и единицы измерения | Код материала | Код ед. изм. | Кол. на марку ЩН-1 | ЩН-2 | ДБ-1 | ДБ-2 | ЩБ-1 |
|---|---|---|---|---|---|---|---|---|
| 1 | Пиломатериал хвойных пород | | | | | | | |
| 2 | ГОСТ 8486-66Е м³ | 533100 | 113 | 0,022 | 0,011 | 0,024 | 0,012 | |
| 3 | Плита древесностружечная | | | | | | | |
| 4 | ГОСТ 10632-77 м³ | 553400 | 113 | 0,0100 | 0,0050 | 0,0120 | 0,0060 | 0,0048 |
| 5 | Шпон строганый | | | | | | | |
| 6 | ГОСТ 2977-82 м² | 552200 | 055 | 1,00 | 0,50 | 1,2 | 0,6 | 0,48 |

1.272.5-8.2.2-00.00.00.02 РМ Лист 3

Формат А4

23149-02 151

151

| Инв. N подл. | Подпись и дата | Взам. инв. N |
|---|---|---|
| | | |

| N строки | Наименование материала и единицы измерения | Код материала | Код ед. изм. | Кол. на марку С-3 | С-4 | К-3 | К-4 | ПК-1 |
|---|---|---|---|---|---|---|---|---|
| 1 | Плита древесностружечная | | | | | | | |
| 2 | ГОСТ 10632-77 м³ | 553400 | 113 | 0,0282 | 0,0126 | 0,0192 | 0,0096 | 0,0084 |
| 3 | Шпон строганый | | | | | | | |
| 4 | ГОСТ 2977-82 м² | 552200 | 055 | 2,82 | 1,26 | | | 0,42 |
| 5 | Пиломатериал хвойных пород | | | | | | | |
| 6 | ГОСТ 8486-66Е м³ | 533100 | 113 | | | 0,013 | 0,006 | |
| 7 | Пластик бумажно-слоистый | | | | | | | |
| 8 | ГОСТ 9590-76 м² | 225621 | 055 | | | 0,96 | 0,48 | 0,42 |
| 9 | Шпон лущеный | | | | | | | |
| 10 | ГОСТ 99-75 м² | 552100 | 055 | | | 0,96 | 0,48 | |

| | | |
|---|---|---|
| Н. контр. | Коростелев | |
| ГИП | Коростелев | |
| Рук. гр. арх. | Астапова | |

1.272.5-8.22-00.00.00. ОЗ РМ

Барьер-стойка для срочного ремонта обуви
Ведомость расхода материалов

| Стадия | Лист | Листов |
|---|---|---|
| Р | 1 | 3 |

ЦНИИЭП торгово-бытовых зданий и туристских комплексов

Формат А4

| Инв. N подл. | Подпись и дата | Взам. инв. N |
|---|---|---|
| | | |

| N строки | Наименование материала и единицы измерения | Код материала | Код ед. изм. | Кол. на марку ЩП-1 | ЩП-2 | О-1 | О-2 | О-3 |
|---|---|---|---|---|---|---|---|---|
| 1 | Плита древесностружечная | | | | | | | |
| 2 | ГОСТ 10632-77 м³ | 553400 | 113 | 0,0042 | 0,0021 | 0,0084 | 0,0082 | 0,0074 |
| 3 | Шпон строганый | | | | | | | |
| 4 | ГОСТ 2977-82 м² | 552200 | 055 | 0,42 | 0,21 | | | |
| 5 | Пластик бумажнослоистый | | | | | | | |
| 6 | ГОСТ 9590-76 м² | 225621 | 055 | | | 0,42 | 0,41 | 0,37 |
| 7 | Шпон лущеный | | | | | | | |
| 8 | ГОСТ 99-75 м² | 552100 | 055 | | | 0,42 | 0,41 | 0,37 |

23147-02

152

1.272.5-8.22-00.00.00. ОЗ РМ

Лист 2

Формат А4

151

| Инв. N подл. | Подпись и дата | Взам. инв. N |
|---|---|---|
| | | |

| N строки | Наименование материала и единицы измерения | Код материала | Код ед. изм. | Кол. на марку О-4 | О-5 | О-6 | О-7 | О-8 | О-9 |
|---|---|---|---|---|---|---|---|---|---|
| 1 | Плита древесностружечная | | | | | | | | |
| 2 | ГОСТ 10632-77 м³ | 553400 | 113 | 0,0066 | 0,0030 | 0,0090 | 0,0006 | 0,0288 | 0,0180 |
| 3 | Пластик бумажно-слоистый | | | | | | | | |
| 4 | ГОСТ 9590-76 м² | 225621 | 055 | 0,33 | 0,15 | 0,45 | 0,03 | 1,44 | 0,90 |
| 5 | Шпон лущеный | | | | | | | | |
| 6 | ГОСТ 99-75 м² | 552100 | 055 | 0,33 | 0,15 | 0,45 | 0,03 | 1,44 | 0,90 |

1.272.5-82.2-00.00.00.03 РМ Лист 3

Формат А4

| Инв. N подл. | Подпись и дата | Взам. инв. N |
|---|---|---|
| | | |

| N строки | Наименование материала и единицы измерения | Код материала | Код ед. изм. | Кол. на марку С-5 | СТ-1 | К-5 | Т-1 |
|---|---|---|---|---|---|---|---|
| 1 | Плита древесностружечная | | | | | | |
| 2 | ГОСТ 10632-77 м³ | 553400 | 113 | 0,0320 | | 0,0180 | 0,0214 |
| 3 | Шпон строганый | | | | | | |
| 4 | ГОСТ 2977-82 м² | 552200 | 055 | 3,20 | 1,72 | | 2,14 |
| 5 | Фанера клееная | | | | | | |
| 6 | ГОСТ 3916-69* м³ | 551000 | 113 | | 0,0172 | | |
| 7 | Пиломатериал хвойных пород | | | | | | |
| 8 | ГОСТ 8486-66Е м³ | 533100 | 113 | | | 0,034 | |
| 9 | Шпон лущеный | | | | | | |
| 10 | ГОСТ 99-75 м² | 552100 | 055 | | | 0,90 | |
| 11 | Пластик бумажно-слоистый | | | | | | |
| 12 | ГОСТ 9590-76 м² | 225621 | 055 | | | 0,90 | |

| | | |
|---|---|---|
| Н. контр. | Коростелев | |
| ГИП | Коростелев | |
| Рук. гр. АПХ | Астапова | |

1.272.5-82.2-00.00.00.04 РМ

Барьер-стойка для хранения, приема и выдачи фотопродукции. Ведомость расхода материалов

| Стадия | Лист | Листов |
|---|---|---|
| Р | 1 | |

ЦНИИЭП торгово-бытовых зданий и туристских комплексов

Формат А4

2347-02 153

| Инв. N подл. | Подпись и дата | Взам. инв. N |
|---|---|---|
| | | |

| N строки | Наименование материала и единицы измерения | Код материала | Код ед. изм. | К-6 | С-6 | С-7 | К-7 | М-1 | Д-2 |
|---|---|---|---|---|---|---|---|---|---|
| | | | | Кол. на марку | | | | | |
| 1 | Плита древесностружечная | | | | | | | | |
| 2 | ГОСТ 10632-77 м³ | 553400 | 113 | 0,0218 | 0,0268 | | 0,0072 | | 0,0282 |
| 3 | Шпон строганый | | | | | | | | |
| 4 | ГОСТ 2977-82 м² | 552200 | 055 | 2,18 | 2,68 | 0,87 | 0,72 | | 1,41 |
| 5 | Фанера клееная | | | | | | | | |
| 6 | ГОСТ 3916-69* м³ | 551000 | 113 | | | 0,0087 | | | |
| 7 | Уголок 30х30х3 ГОСТ 8509-72* / Ст.3 ГОСТ 535-79 кг | 577540 | 116 | | | | | 1,06 | |
| 8 | | | | | | | | | |
| 9 | | | | | | | | | |

| | | |
|---|---|---|
| Н. контр. | Коростелев | |
| ГИП | Коростелев | |
| Рук. гр. арх. | Астапова | |

1.272.5-8.2.2-00.00.00.05 РМ

Барьер-стойка для приема и ремонта часов, ювелирных изделий
Ведомость расхода материалов

| Стадия | Лист | Листов |
|---|---|---|
| Р | | 1 |

ЦНИИЭП торгово-бытовых зданий и туристских комплексов

Формат А4

| Инв. N подл. | Подпись и дата | Взам. инв. N |
|---|---|---|
| | | |

| N строки | Наименование материала и единицы измерения | Код материала | Код ед. изм. | К-8 | С-7 | Р-3 | СМ-1 | Щ-10 |
|---|---|---|---|---|---|---|---|---|
| | | | | Кол. на марку | | | | |
| 1 | Плита древесностружечная | | | | | | | |
| 2 | ГОСТ 10632-77 м³ | 553400 | 113 | 0,0216 | 0,0568 | | | 0,0036 |
| 3 | Шпон строганый | | | | | | | |
| 4 | ГОСТ 2977-82 м² | 552200 | 055 | 2,16 | 5,68 | | | 0,36 |
| 5 | Пиломатериал хвойных пород | | | | | | | |
| 6 | ГОСТ 8486-66 Е м³ | 533100 | 113 | | | 0,034 | | |
| 7 | Труба 60х40х3 ГОСТ 8645-68 / В 10 ГОСТ 1050-74* кг | 134400 | 116 | | | | 3,52 | |

| | | |
|---|---|---|
| Н. контр. | Коростелев | |
| ГИП | Коростелев | |
| Рук. гр. арх. | Астапова | |

1.272.5-8.2.2-00.00.00.06 РМ

Барьеры-стойка почты и сберкассы
Ведомость расхода материалов

| Стадия | Лист | Листов |
|---|---|---|
| Р | | 1 |

ЦНИИЭП торгово-бытовых зданий и туристских комплексов

Формат А4

23147-02 154

| Инв. N подл. | Подпись и дата | Взам инв. N |
|---|---|---|
| | | |

| N строки | Наименование материала и единицы измерения | Код материала | Ед. изм. | Кол. на марку С-8 | С-9 | К-9 | К-10 |
|---|---|---|---|---|---|---|---|
| 1 | Плита древесностружечная | | | | | | |
| 2 | ГОСТ 10632-77 м³ | 553400 | 113 | 0,0136 | 0,0049 | 0,0112 | 0,0124 |
| 3 | Шпон строганый | | | | | | |
| 4 | ГОСТ 2977-82 м² | 552200 | 055 | 1,36 | 0,49 | 1,12 | 1,24 |
| 5 | Стекло S-4 | | | | | | |
| | ГОСТ 7132-78 м² | 591120 | 055 | 0,5 | | | |

| | | |
|---|---|---|
| Н. контр. | Коростелев | |
| ГИП | Коростелев | |
| Рук. гр. арх. | Астапова | |

1.272.5-8.2.2-00.00.00.07 РМ

Стойка-кабина для гравера
Ведомость расхода материалов

| Стадия | Лист | Листов |
|---|---|---|
| Р | | 1 |

ЦНИИЭП торгово-бытовых зданий и туристских комплексов

Формат А4

| Инв. N подл. | Подпись и дата | Взам. инв. N |
|---|---|---|
| | | |

| N строки | Наименование материала и единицы измерения | Код материала | Ед. изм. | Кол. на марку С-10 | С-11 | С-12 | С-13 | С-14 |
|---|---|---|---|---|---|---|---|---|
| 1 | Плита древесностружечная | | | | | | | |
| 2 | ГОСТ 10632-77 м³ | 553400 | 113 | 0,0688 | 0,0642 | 0,0567 | 0,0132 | 0,0132 |
| 3 | Шпон строганый | | | | | | | |
| 4 | ГОСТ 2977-82 м² | 552200 | 055 | 6,88 | 6,42 | 5,67 | 1,32 | 1,32 |

| | | |
|---|---|---|
| Н. контр. | Коростелев | |
| ГИП | Коростелев | |
| Рук. гр. арх. | Астапова | |

1.272.5-8.2.2-00.00.00.08 РМ

Барьер-киоск для продажи сопутствующих товаров пристенный, островной
Ведомость расхода материалов

| Стадия | Лист | Листов |
|---|---|---|
| Р | | 1 |

ЦНИИЭП торгово-бытовых зданий и туристских комплексов

Формат А4

23147-02

155

Альбом 5.09.88г. [illegible]

gost.e-ecolog.ru