ТИПОВЫЕ КОНСТРУКЦИИ ИЗДЕЛИЯ И УЗЛЫ ЗДАНИЙ И СООРУЖЕНИЙ

СЕРИЯ 1.272.5-8

ВСТРОЕННОЕ ОБОРУДОВАНИЕ ДЛЯ ПРЕДПРИЯТИЙ БЫТОВОГО ОБСЛУЖИВАНИЯ

ВЫПУСК 2

БАРЬЕРЫ-СТОЙКИ ВСТРОЕННЫЕ

ЧАСТЬ 1

МАТЕРИАЛЫ ДЛЯ ПРОЕКТИРОВАНИЯ

gost.e-ecolog.ru

ТИПОВЫЕ КОНСТРУКЦИИ, ИЗДЕЛИЯ И УЗЛЫ ЗДАНИЙ И СООРУЖЕНИЙ

СЕРИЯ 1.272.5-8

ВСТРОЕННОЕ ОБОРУДОВАНИЕ ДЛЯ ПРЕДПРИЯТИЙ БЫТОВОГО ОБСЛУЖИВАНИЯ

ВЫПУСК 2

БАРЬЕРЫ-СТОЙКИ ВСТРОЕННЫЕ

ЧАСТЬ 1.

МАТЕРИАЛЫ ДЛЯ ПРОЕКТИРОВАНИЯ

РАЗРАБОТАНЫ
ЦНИИЭП ТОРГОВО-БЫТОВЫХ ЗДАНИЙ
И ТУРИСТСКИХ КОМПЛЕКСОВ

ГЛАВНЫЙ ИНЖЕНЕР ИНСТИТУТА В.И.НОСКОВ

ГЛАВНЫЙ ИНЖЕНЕР ПРОЕКТА Е.А.КОРОСТЕЛЕВ.

УТВЕРЖДЕНЫ И ВВЕДЕНЫ В
ДЕЙСТВИЕ С 24.05.88 г. ГОСКОМАРХИТЕКТУРЫ, ПРИКАЗ
ОТ 12.05.1988 г. № 130.

Обозначение	Наименование	Стр.
1.272.5-8.2.1-00ПЗ	Пояснительная записка	3
1.272.5-8.2.1-00НИ	Номенклатура	4
1.272.5-8.2.1-01	Барьер-стойка для приема и выдачи заказов универсальный на 3 рабочих места. Схема расположения	15
1.272.5-8.2.1-02	Барьер-стойка для приема и выдачи заказов универсальный на 3 рабочих места. Схема расположения.	17
1.272.5-8.2.1-03	Барьер-стойка для приема и выдачи белья на 3 рабочих места. Схема расположения	19
1.272.5-8.2.1-04	Барьер-стойка для приема и выдачи белья. на 3 рабочих места. Схема расположения.	21
1.272.5-8.2.1-05	Барьер-стойка для срочного ремонта обуви на 3 рабочих места. Схема расположения.	24
1.272.5-8.2.1-06	Барьер-стойка для срочного ремонта обуви. на 3 рабочих места. Схема расположения.	27
1.272.5-8.2.1-07	Барьер-стойка для хранения приема и выдачи фотопродукции на 2 рабочих места. Схема расположения	30
1.272.5-8.2.1-08	Барьер-стойка для хранения приема и выдачи фотопродукции на 2 рабочих места Схема расположения	32
1.272.5-8.2.1-09	Барьер-стойка для приема и ремонта часов, ювелирных изделий на 3 рабочих места. Схема расположения	35
1.272.5-8.2.1-10	Барьер-стойка для приема и ремонта часов, ювелирных изделий на 3 рабочих места. Схема расположения	37
1.272.5-8.2.1-11	Барьер-стойка для почты, сберкассы на 3 рабочих места. Схема расположения.	39
1.272.5-8.2.1-12	Барьер-стойка для почты, сберкассы на 3 рабочих места. Схема расположения	42
1.272.5-8.2.1-13	Стойка-кабина для гравера. Схема расположения	45
1.272.5-8.2.1-14	Барьер-киоск для продажи сопутствующих товаров пристенный. Схема расположения.	49
1.272.5-8.2.1-15	Барьер-киоск для продажи сопутствующих товаров островной. Схема расположения	53

Н. контр.	Коростелев	Подпись	
ГИП	Коростелев	"	
Рук. гр. арх.	Астапова	"	

1. 272. 5-8.2.1-00

Содержание

Стадия	Лист	Листов
Р		1

ЦНИИЭП торгово-бытовых зданий и туристских комплексов

23147-01 3

Взам. инв. № | Подпись и дата | Инв. № подл.

пров: [illegible] 5.10.89 [illegible]

Настоящий выпуск состоит из 2х частей;

Часть 1- „Материалы для проектирования" предназначена для выполнения монтажных, технологических чертежей оборудования по примерам схем расположения изделий.

Часть 2 - „Рабочие чертежи предназначены для изготовления деталей и изделий на производственных базах в строительных и монтажных организациях, а также на строительных площадках.

Номенклатура оборудования состоит из изделий и деталей, обеспечивающих монтаж барьеров - стоек встроенных для предприятий бытового обслуживания:

Стойки для хранения, приема и выдачи фотопродукции в домах быта, фотоателье;

Стойки для приема и ремонта часов, ювелирных изделий в домах быта, комплексных приемных пунктах;

Стойки для приема и выдачи белья в прачечных, химчистках;

Стойки для приема и выдачи заказов в домах быта, пунктах проката;

Стойки для срочного ремонта обуви в домах быта, ателье;

Стойки для почты, сберкассы;

Кабины гравера в домах быта, комплексных приемных пунктах.

Киоски для продажи сопутствующих товаров в домах быта, комплексных приемных пунктах.

Кирпичные основания барьеров - стоек облицовываются естественным камнем, керамическими плитками, деревянные основания — древесностружечными плитами, облицованными пластиком или шпоном ценных пород дерева.

При необходимости стойки комплектуются полками, стеллажами, выдвижными ящиками и т.п.

Монтажные рамы и бруски подвергаются глубокой пропитке антипиренами.

На изделия и детали приведены ведомости расхода материалов, основными из которых служат: плита древесно-стружечная ГОСТ 10632-77*, пластик бумажно-слоистый ГОСТ 9590-76*, шпон строганый ГОСТ 2977-82, пиломатериал хвойных пород ГОСТ 8486-86 Е.

Н.контр.	Коростелев	Подпись		1.272.5-8.2.1-00ПЗ
ГИП	Коростелев	"		Пояснительная записка
Рук.гр.арх	Астапова	"		

Стадия	Лист	Листов
Р		1

ЦНИИЭП торгово-бытовых зданий и туристских комплексов

Инв. № подл. | Подпись и дата | Взам.инв.№

пров: [illegible] 5.10.83г контр. [illegible]

23147-01 4

Обозначение	Марка	Эскиз	Размеры, мм. L	H	B	Расход материала: дерево м³	Древесно стружечная плита м³	Бумажно слоистый пластик м²	Масса, кг.
Барьер-стойка для приема и выдачи заказов универсальный (2 схемы)									
Крышка									
1.272.5-8.2.2-01.00.00.00	К-1	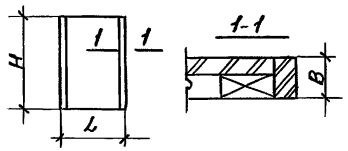	700	1200	45	0,0020	0,0168		14,4
1.272.5-8.2.2-02.00.00.00	К-2	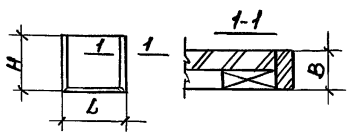	700	650	45	0,0010	0,0084		7,20
Дверка									
1.272.5-8.2.2-03.00.00.00	Д-1	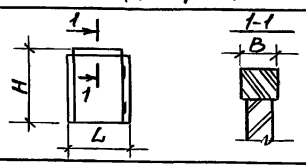	700	620	45		0,0173	0,8	4,8
Рама									
1.272.5-8.2.2-04.00.00.00	Р-1	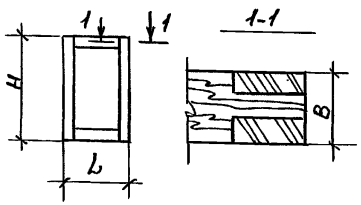	500	675	80	0,0384			7,4
-01	Р-2		250	675	80	0,0321			5,8

Н. контр.	Коростелев	Подпись	
ТИП	Коростелев	"	
Рук. гр.	Астапова	"	

1.272.5-8.2.1-00 НИ

Номенклатура.

Стадия	Лист	Листов
Р	1	11

ЦНИИЭП торгово-бытовых зданий и туристских комплексов

Инв. № подл. | Подпись и дата | Взам. инв. №

пров: [illegible] 5.10.89 г. Конеч. [illegible]

23147-01 5

Обозначение	Марка	Эскиз	Размеры, мм. L	H	B	Расход материала: Древесно-стружечная плита, м³	Облицовка, м²	Масса, кг.
		Щит.						
1.272.5-8.2.2-05.00.00.00	Щ-1	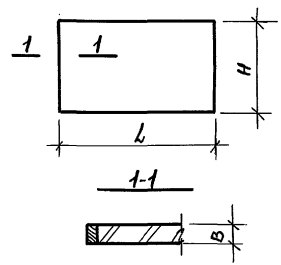	590	575	20	0,0072	0,72	4,8
-01	Щ-2		500	675	20	0,0070	0,70	3,0
-02	Щ-3		100	675	20	0,0014	0,14	0,6
-03	Щ-4		1180	575	20	0,0144	1,44	9,6
-04	Щ-5		80	575	20	0,0009	0,09	0,5
-05	Щ-6		380	990	20	0,0008	0,08	4,8
-06	Щ-7		380	470	20	0,0040	0,40	2,4
-07	Щ-8		420	1030	20	0,0080	0,80	8,4
-08	Щ-9		420	490	20	0,0040	0,40	4,2
-09	Щ-10		590	620	20	0,0072	0,72	3,6
		Плинтус						
1.272.5-8.2.2-06.00.00.00	П-1	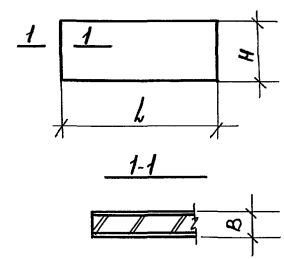	1200	100	20	0,0024	0,24	1,5
-01	П-2		1030	100	20	0,0020	0,20	1,2
-02	П-3		514	100	20	0,0010	0,10	0,6
-03	П-4		1080	100	20	0,0020	0,20	1,3
-04	П-5		540	100	20	0,0022	0,22	0,6
-05	П-6		1410	100	20	0,0028	0,28	1,8
-06	П-7		1220	100	20	0,0025	0,26	1,5

Инв.№подл. | Подпись и дата | Взам.инв.№

Пров: Тайц 5.10.89 г. Конкер. Щф

Обозначение	Марка	Эскиз	Размеры, мм. L	H	B	Расход материала: Древесно-стружечная плита м³	Облицовка м²	Масса, кг.
Барьер-стойка для приема и выдачи белья (2 схемы)								
Щит								
1.272.5-8.2.2-07.00.00.00	Щл-1	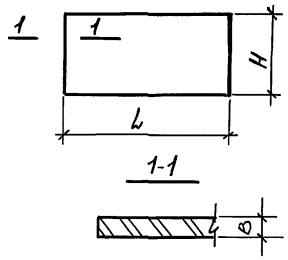	675	150	20	0,0028	0,28	1,5
-01	Щл-2		575	540	20	0,0073	0,73	4,0
-02	Щл-3		1080	420	20	0,0088	0,88	5,3
-03	Щл-4		570	420	20	0,0042	0,42	2,6
-04	Щл-5		1050	700	20	0,0140	1,40	8,4
-05	Щл-6		1200	440	20	0,0096	0,96	7,2
-06	Щл-7		1200	100	20	0,0024	0,24	1,4
-07	Щл-8		370	100	20	0,0008	0,08	0,5
-08	Щл-9		1400	2150	20	0,0616	6,16	34,8
-0,9	Щл-10		1240	2150	20	0,0528	5,28	30,0
Секция								
1.272.5-8.2.2-08.00.00.00	С-1	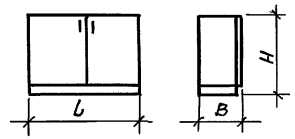	1030	670	424	0,0582	5,82	34,8
1.272.5-8.2.2-09.00.00.00	С-2	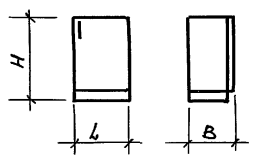	514	670	424	0,0291	2,91	17,9

пров: конф. [signature]

1.272.5-8.2.1-00НИ

Лист 3

23147-01 7

пров: [signature] 5.10.89 конф. [signature]

Инв.№ подл. | Подпись и дата | Взам.инв.№

Обозначение	Марка	Эскиз	Размеры, мм. L	H	B	Расход материала: Древесно-стружечная плита м²	Облицовка м²	Масса кг.
Щит нижний.								
1.272.5-8.2.2-10.00.00.00	ЩН-1	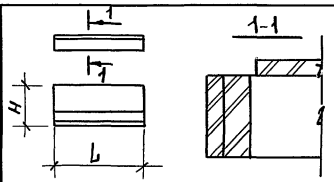	1080	480	120	0,0100	1,00	12,0
-01	ЩН-2		540	480	120	0,0050	0,50	5,8
Дверной блок								
1.272.5-8.2.2-11.00.00.00	ДБ-1	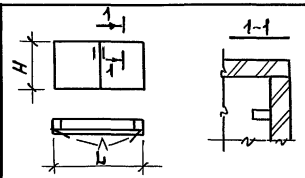	1080	570	80	0,0120	1,20	11,8
1.272.5-8.2.2-12.00.00.00	ДБ-2	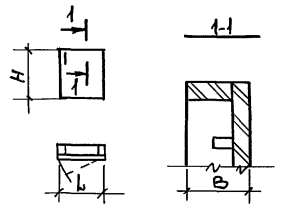	539	570	80	0,0060	0,60	6,3
Щит боковой								
1.272.5-8.2.2-13.00.00.00	ЩБ-1	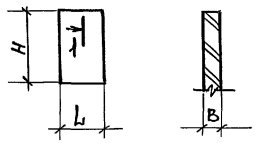	420	554	20	0,0048	0,48	3,1

Инв.№ подл. | Подпись и дата | Взам.инв.№

1.272.5-8.2.1-00НИ

Лист 2

пров: Мал 5.10.89г контр. [illegible]

23147-01 8

Обозначение	Марка	Эскиз	Размеры, мм. L	H	B	Расход материала: Дерево м³	Древесностружечная плита м³	Облицовка м²	Масса, кг.
Барьер-стойка для срочного ремонта обуви (2 схемы)									
Секция									
1.272.5-8.22-14.00.00.00	С-3	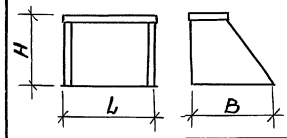	600	480	550		0,282	2,82	16,8
1.272.5-8.22-15.00.00.00	С-4	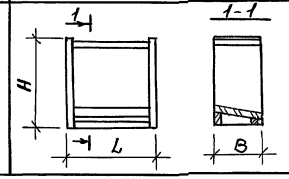	590	675	300		0,0126	1,26	7,8
Крышка									
1.272.5-8.22-16.00.00.00	К-3	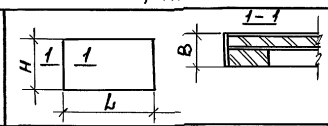	1200	800	40	0,013	0,0192	1,92	17,2
1.272.5-8.22-17.00.00.00	К-4	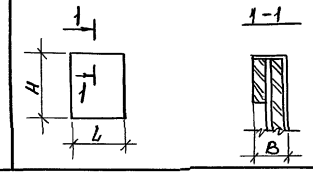	650	800	40	0,006	0,0096	0,96	9,4
Полка									
1.272.5 8.2.2-18.00.00.00	ПК-1	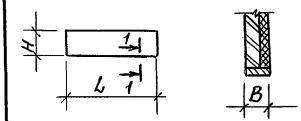	1250	250	25		0,0084	0,84	3,1

Инв. № подл. | Подпись и дата | Взам. инв. №

1.272.5-8.2.1-00НИ

Лист 5

Пров: [illegible] 5.10.89г Конгер. [illegible]

23147-01 9

Обозначение	Марка	Эскиз	Размеры, мм. L	H	B	Расход материала: Древесно-стружечная плита $м^3$	Облицовка $м^2$	Масса, кг.
Щит								
1.272.5-8.2.2-19.00.00.00	ЩП-1	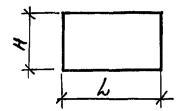	250	675	20	0,0042	0,42	2,4
1.272.5-8.22-20.00.00.00	ЩП-2		675	130	20	0,0021	0,21	1,4
1.272.5-8.2.2-21.00.00.00	О-1	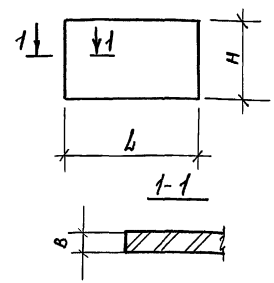	675	600	20	0,0084	0,84	5,2
-01	О-2		1355	250	20	0,0082	0,82	5,2
-02	О-3		680	550	20	0,0074	0,74	4,9
-03	О-4		875	680	20	0,0066	0,66	6,2
-04	О-5		1500	100	20	0,0030	0,30	1,3
-05	О-6		1500	580	20	0,0090	0,90	11,1
-06	О-7		330	100	20	0,0006	0,06	0,4
-07	О-8		1180	1200	20	0,0288	2,88	18,1
-08	О-9		1050	600	20	0,0180	1,80	5,8
Барьер-стойка для хранения, приема и выдачи фотопродукции (2 схемы)								
Секция								
1.272.5-82.2-22.00.00.00	С-5	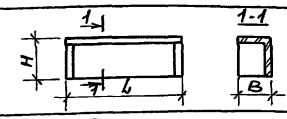	1500	445	330	0,0320	3,20	17,2
Стеллаж								
1.272.5-8.2.2-23.00.00.00	СТ-1	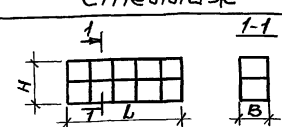	1143	404	300	0,0180	1,80	10,24

Инв.№ подл. | Подпись и дата | Взам.инв.№

пров: [illegible] 5.10.89г. контр. [illegible]

Обозначение	Марка	Эскиз	Размеры, мм. L	H	B	Расход материала: Древесно-стружечная плита, м³	Облицовка, м²	Масса, кг.
Крышка								
1.272.5-8.2.2-24.00.00.00	К-5	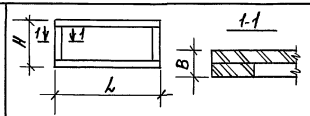	1500	600	40	0,0180	1,80	15,6
Тумба								
1.272.5-8.2.2-25.00.00.00	Т-1	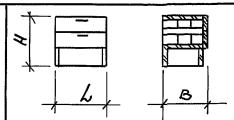	440	680	570	0,0214	2,14	11,5
Барьер - стойка для приема и ремонта часов, ювелирных изделий (2 схемы)								
Крышка								
1.272.5-82.2-26.00.00.00	К-6	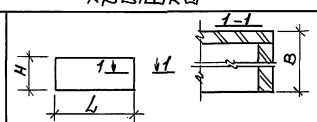	1200	350	150	0,0218	2,18	13,4
Секция								
1.272.5-8.2.2-27.00.00.00	С-6	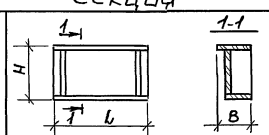	1200	480	300	0,0268	2,68	16,2
1.272.5-8.2.2-28.00.00.00	С-7	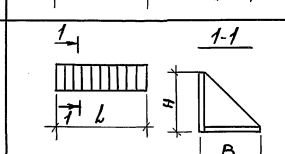	1060	170	170	0,0087	0,87	4,2

Инв. № подл. | Подпись и дата | Взам. инв. №

1.27.2.5-8.2.1-00НИ

Лист 7

23147-01 11

пров: [illegible] 5.10.89 Контр. [illegible]

Обозначение	Марка	Эскиз	Размеры, мм. L	H	B	Расход материала: Древесно-стружечная плита $м^3$	Облицовка $м^2$	Масса кг.
Крышка								
1.272.5-8.2.2-29.00.00.00	К-7	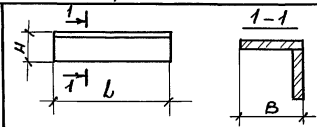	1200	150	150	0,0072	0,72	5,8
Кронштейн								
1.272.5-8.22-30.00.00.00	М-1	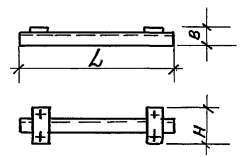	400	90	34	–	–	1,06
Дверка								
1.272,5-8.2.2-31.00.00.00	Д-2	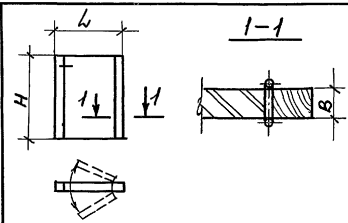	700	950	40	0,0282	1,41	16,8
Барьер - стойки почты и сберкассы (2 схемы)								
Крышка								
1.272.5-8.2.2-32.00.00.00	К-8	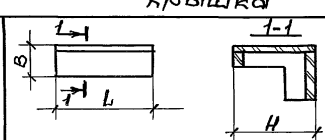	1200	500	350	0,0216	2,16	14,4

Инв. № подл. | Подпись и дата | Взам. инв. №

1.272.5-8.2.1-00НИ

Лист 8

пров: [illegible] 5.10.89 [illegible]

23147-01 12

Обозначение	Марка	Эскиз	Размеры, мм. L	H	B	Расход материала: Древесно-стружечная плита $м^3$	Облицовка $м^2$	Масса, кг.
Секция								
1.272.5-8.2.2-33.00.00.00	С-7	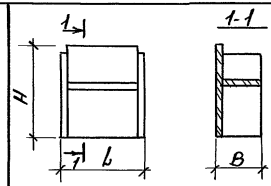	1080	1180	530	0,0568	5,68	32,4
Рама								
1.272.5-8.2.2-34.00.00.00	Р-3	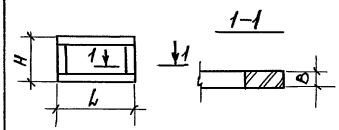	1050	500	80	0,034	-	8,1
Стойка								
1.272.5-8.2.2-35.00.00.00	СМ-1	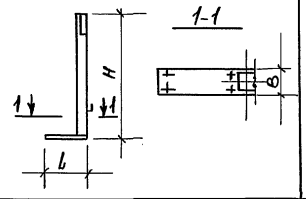	250	300	70	-	-	4,42
Щит								
1.272.5-8.22-36.00.00.00	Щ-10	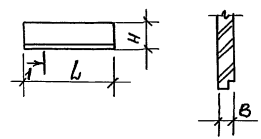	1200	150	20	0,0036	0,36	2,8

Инв. № подл. | Подпись и дата | Взам. инв. №

1.272.5-8.2.1-00НИ

Лист 9

пров: [signature] 5.10.89г. контр. [signature]

23147-01 13

Обозначение	Марка	Эскиз	Размеры, мм. L	H	B	Расход материала: Древесно-стружечная плита м³	Облицовка, м²	Масса, кг.
Стойка - кабина для гравера (2 схемы)								
Секция								
1.272.5-8.2.2-37.00.00.00	С-8	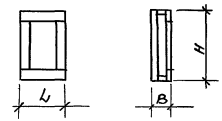	515	950	150	0,0136	1,36	18,7
1.272.5-8.2.2-38.00.00.00	С-9	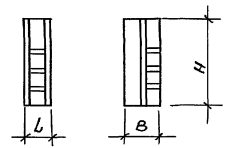	240	650	250	0,0049	0,49	6,7
Крышка								
1.272.5-8,22-39,00,00.00	К-9	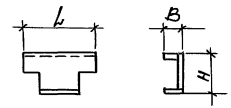	1000	450	150	0,0112	1,12	5,7
1.272.5-8.2.2-40.00.00.00	К-10	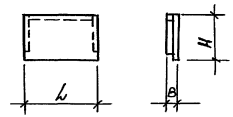	1000	600	50	0,0124	1,24	7,5

Инв.№ подл. | Подпись и дата | Взам.инв.№

1.272.5-8.2.1-00НИ

Лист 10

пров: [signature] 5.10.89 [signature]

23147-01 14

Обозначение	Марка	Эскиз	Размеры мм. L	H	B	Расход материала: Древесно-стружечная плита $м^3$	Облицовка $м^2$	Масса, кг.
Барьер-киоск для продажи сопутствующих товаров пристенный, островной (2 схемы)								
Секция								
1.272.5-8.2.2-41.00.00.00	С-10	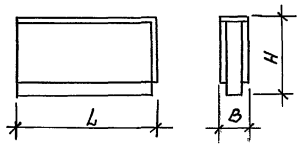	1650	900	190	0,0688	6,88	41,3
1.272.5-8.2.2-42.00.00.00	С-11	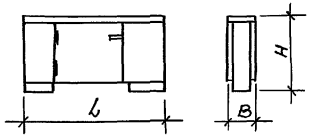	1650	900	200	0,0642	6,42	38,8
1.272.5-8.2.2-43.00.00.00	С-12	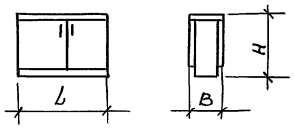	1030	745	350	0,0567	5,67	34,0
1.272.5-8.2.2-44.00.00.00	С-13	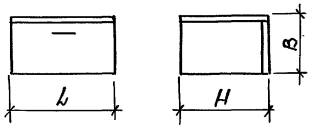	560	500	150	0,0132	1,32	12,5
1.272.5-8.2.2-45.00.00.00	С-14		750	500	150	0,0189	1,89	13,3

Инв. № подл. | Подпись и дата | Взам. инв. №

1.272.5-8.2.1-ООНИ

Лист 11

пров: [illegible] 5.10.89, консул. [illegible]

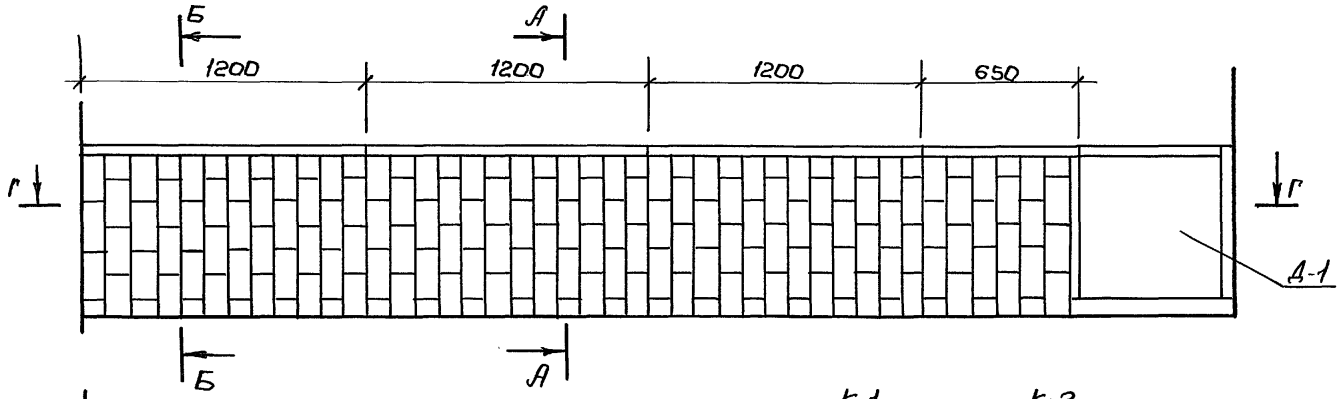

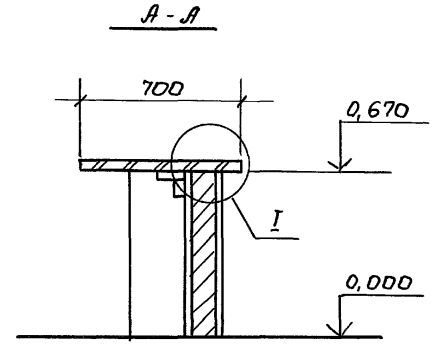

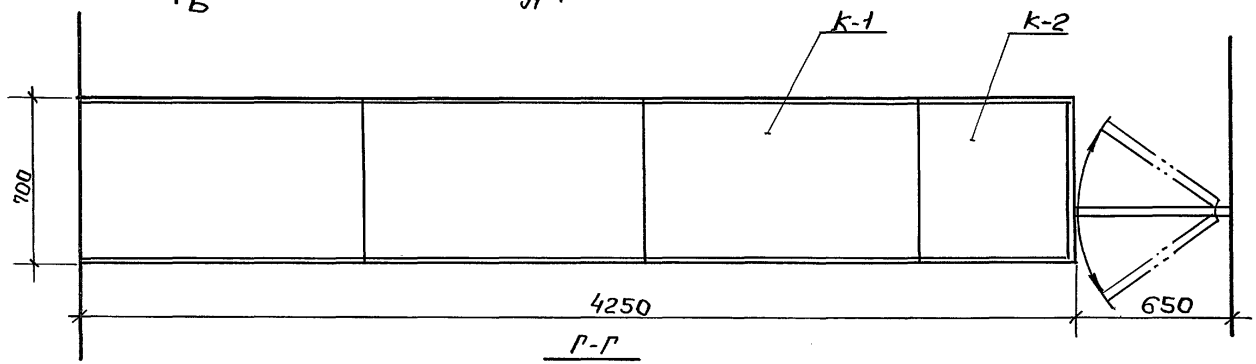

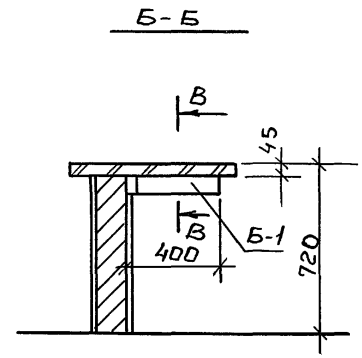

Г-Г

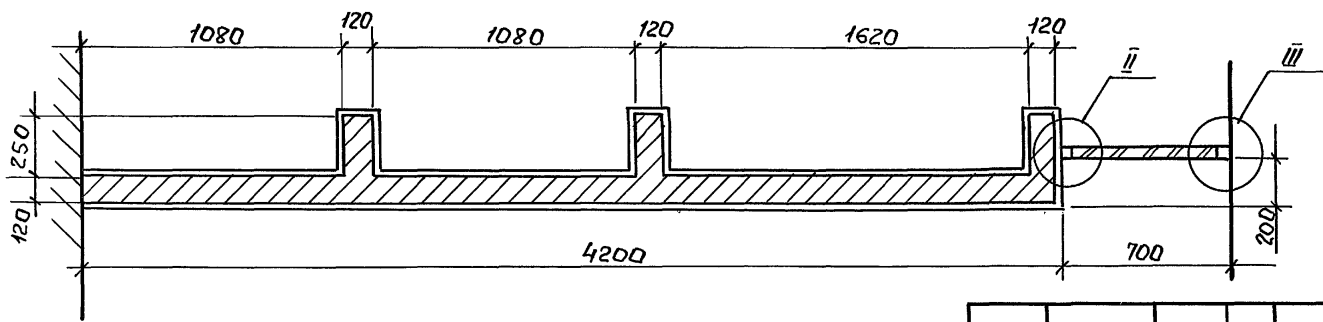

Сечение В-В см. лист 2.

				1.272.5-8.2.1-01			
				Барьер-стойка для приема и выдачи заказов универсальный на 3 рабочих места. Схема расположения	Стадия	Лист	Листов
					Р	1	2
Н.контр.	Коростелев	Подпись			ЦНИИЭП торгово-бытовых зданий и туристских комплексов		
ГИП	Коростелев	"					
Рук.гр.арх.	Астапова	"					

Инв.№ подл. | Подпись и дата | Взам.инв.№

пров: [illegible] 5.10.89г контр. [illegible]

23147-01 16

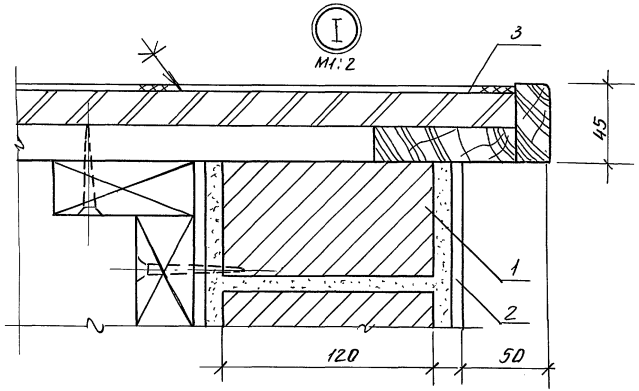

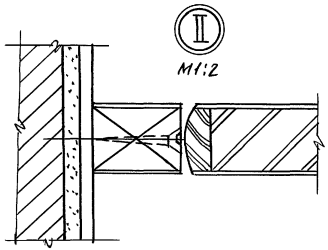

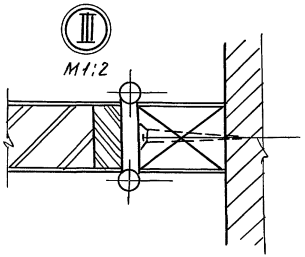

В - В

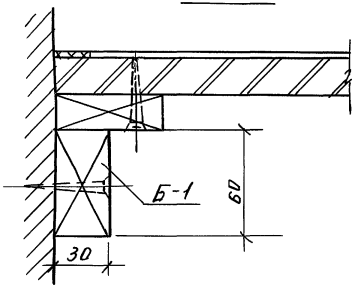

Марка поз.	Обозначение	Наименование	Кол.	Масса ед кг.	Примечан
		Сборочные единицы			
К-1	1.272.5-8.2.2-01.00.00.00	Крышка	3	14.4	
К-2	1.272.5-8.2.2-02.00.00.00	Крышка	1	7.2	
Д-1	1.272.5-8.2.2-03.00.00.00	Дверка	1	4.8	
		Детали			
Б-1	1.272.5-8.2.2-00.00.00.01	Брусок	14	0.4	
		Материалы			
1		Кирпич			
		ГОСТ 379-79	0.5		$м^3$
2		Плитка керамическая			
		ГОСТ 13996-84	9.0		$м^2$
3		Линолеум			
		ГОСТ 14632-79	3,1		$м^2$

Инв. № подл. | Подп. и дата | Взам. инв. №

Пров. [illegible] 5.10.89г Коп. [illegible]

1.272.5-8.2.1-01

Лист 2

23147-01 17

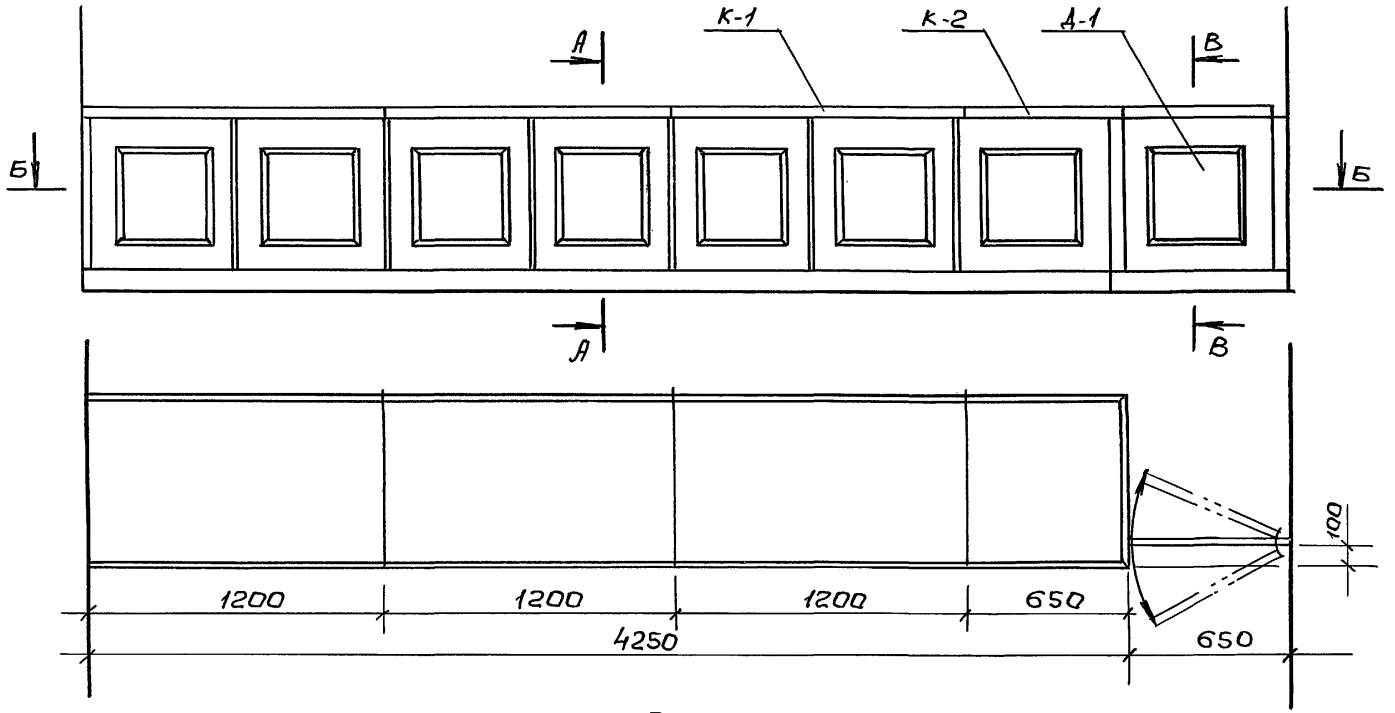

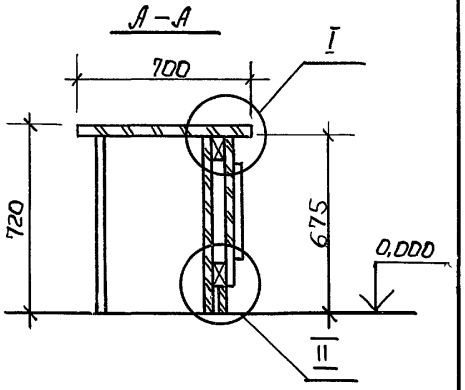

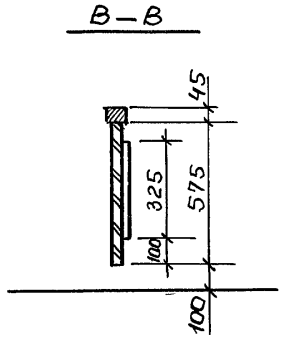

Б–Б

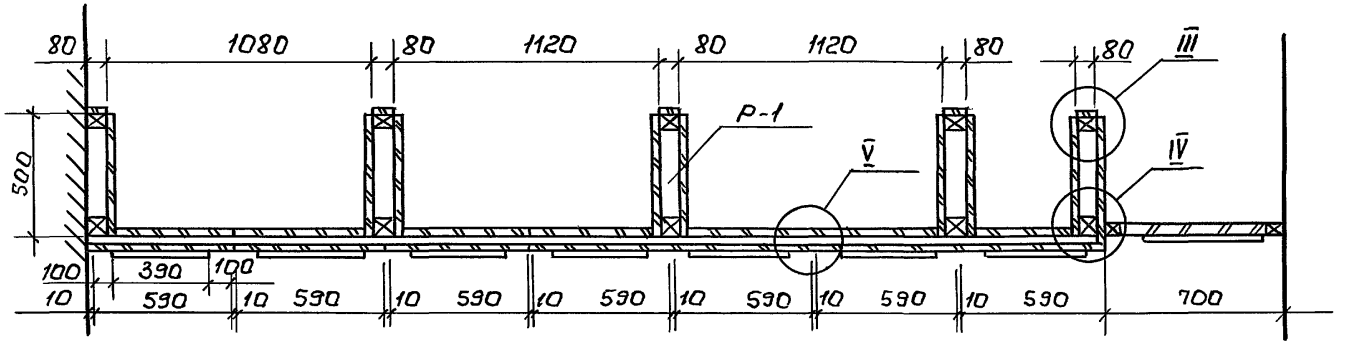

Рук.маст.	Губаревич	Подпись	
Гл.инж.м.	Станулевич	"	
Н.контр	Коростелев	"	
ГИП	Коростелев	"	
Рук.граф	Асталова	"	

1.272.5-8.2.1-02

Барьер-стойка для приема и выдачи заказов универсальный на 3 рабочих места. Схема расположения.

Стадия	Лист	Листов
Р	1	2

ЦНИИЭП торгово-бытовых зданий и туристских комплексов

Инв.№подл. | Подпись и дата | Взам.инв.№

пров: [illegible] 5.10.89 контр. [illegible]

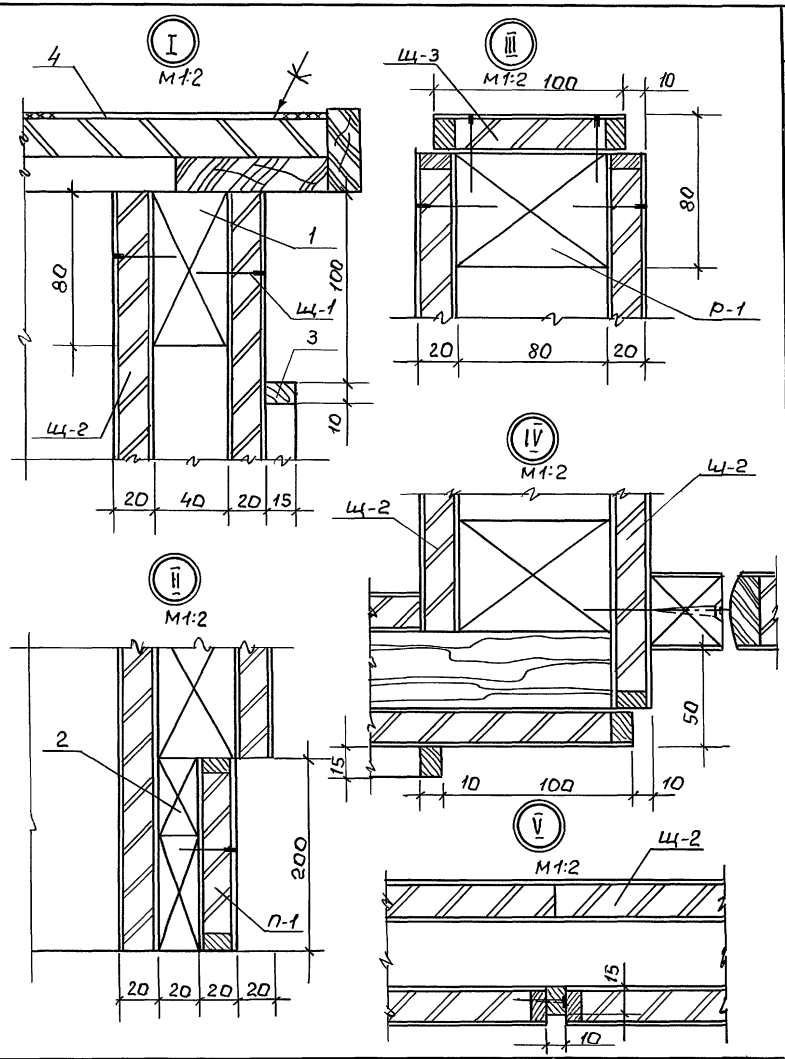

Марка поз.	Обозначение	Наименование	кол.	Масса ед. кг.	Примеч.
		Сборочные единицы			
К-1	1.272.5-8.2.2-01.00.00.00	Крышка	3	14,4	
К-2	1.272.5-8.2.2-02.00.00.00	Крышка	1	7,2	
Д-1	1.272.5-8.2.2-03.00.00.00	Дверка	1	4,8	
Р-1	1.272.5-8.2.2-04.00.00.00	Рама	5	7,4	
Ш-1	1.272.5-8.2.2-05.00.00.00	Щит	7	4,8	
Щ-2	1.272.5-8.2.2-05.00.00.00-01	Щит	16	3,0	
Щ-3	1.272.5-8.2.2.-05.00.00.00-02	Щит	5	0,6	
П-1	1.272.5-8.2.2.-06.00.00.00.	Плинтус	4	1,5	
		Материалы			
		Брусок			
		Пиломатериалы			
		хвойных пород			
		ГОСТ 8486-66 Е			
1		80×40	0.001		$м^3$
2		80×20	0,001		$м^3$
3		Брусок			
		Пиломатериалы			
		лиственных пород			
		ГОСТ 2695-83*			
		15×10	0,001		$м^3$
4		Линолеум			
		ГОСТ 14632-79	3,1		$м^2$

Инв.№ подл. | Подпись и дата | Взам.инв.№

пров: Эмарч 5.10.89г Конвер. [signature]

1.272.5-8.2.1-02

Лист 2

23147-01 19

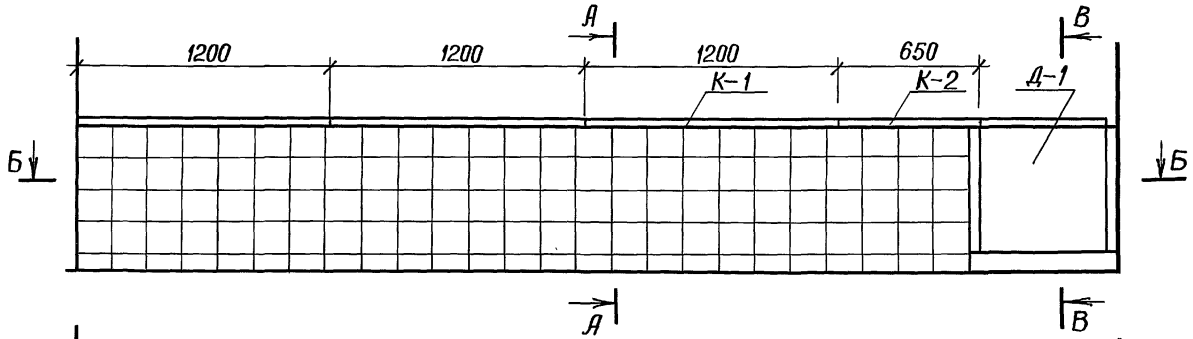

А – А

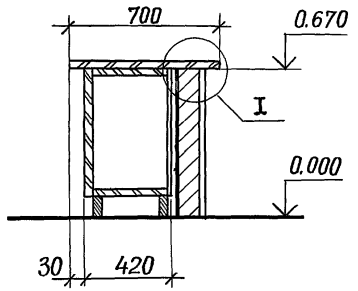

В – В

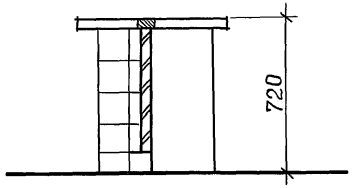

Б – Б

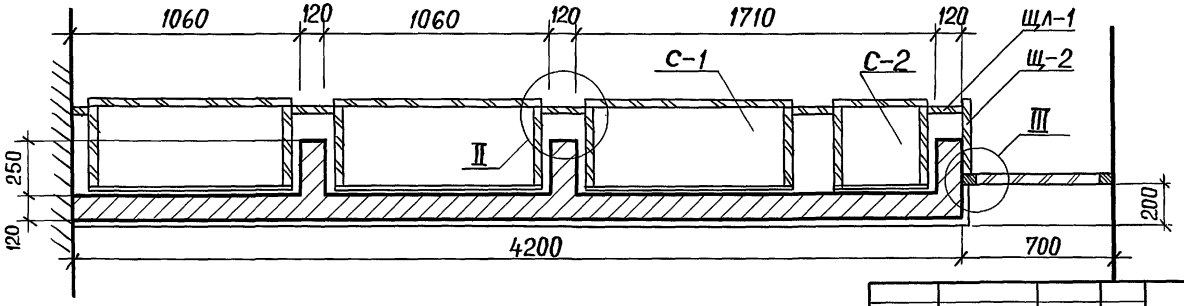

Рук.мас.	Губаревич	Подпись	
Гл.инж.пр.	Станулевич	"	
Н.контр.	Коростелев	"	
ГИП	Коростелев	"	
Рук.гр.арх	Астапова	"	

1.272.5-8.2.1-03

Барьер – стойка для приема и выдача белья на 3 рабочих места. Схема расположения.

Стадия	Лист	Листов
Р	1	2

ЦНИИЭП торгово-бытовых зданий и туристских комплексов

Пров. Коп.

23147-01 20

Инв.№подл. | Подпись и дата | Взам.инв.№

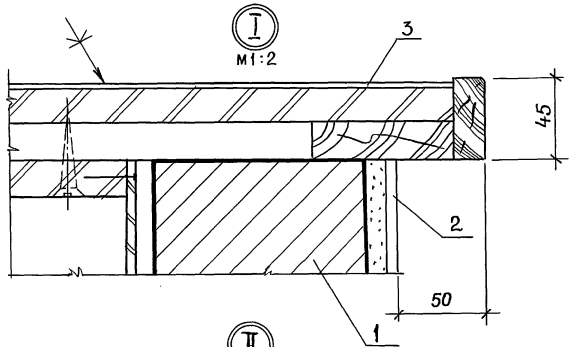

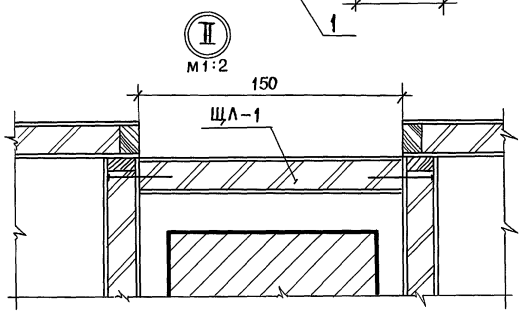

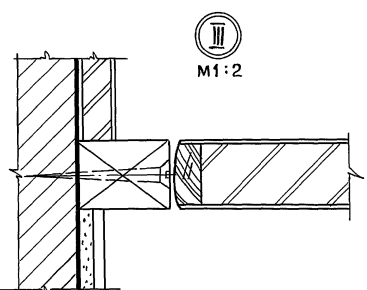

Марка поз.	Обозначение	Наименование	Кол.	Масса ед. кг.	Примеч.
		Сборочные единицы			
К-1	1.272.5-8.2.2-01.00.00.00	Крышка	3	14,4	
К-2	1.272.5-8.2.2-02.00.00.00	Крышка	1	7,2	
Д-1	1.272.5-8.22-03.00.00.00	Дверка	1	4,8	
Щ-2	1.272.5-8.22-05.00.00.00-01	Щит	1	3,0	
ЩЛ-1	1.272.5-8.22-07.00.00.00	Щит	5	1,5	
С-1	1.272.5-8.2.2-08.00.00.00	Секция	3	34,8	
С-2	1.272.5-8.22-09.00.00.00	Секция	1	17,9	
		Материалы			
1		Кирпич			
		ГОСТ 379-79	0,5		$м^3$
2		Плитка керамическая			
		ГОСТ 13996-84	9,0		$м^2$
3		Линолеум			
		ГОСТ 14632-79	3,1		$м^2$

Взам. инв. №

Подпись и дата

Инв. № подл.

1. 272. 5-8.2.1-03

Лист 2

Пров. Жаль 4.10.89г Коп. Вприведе

23147-01 21

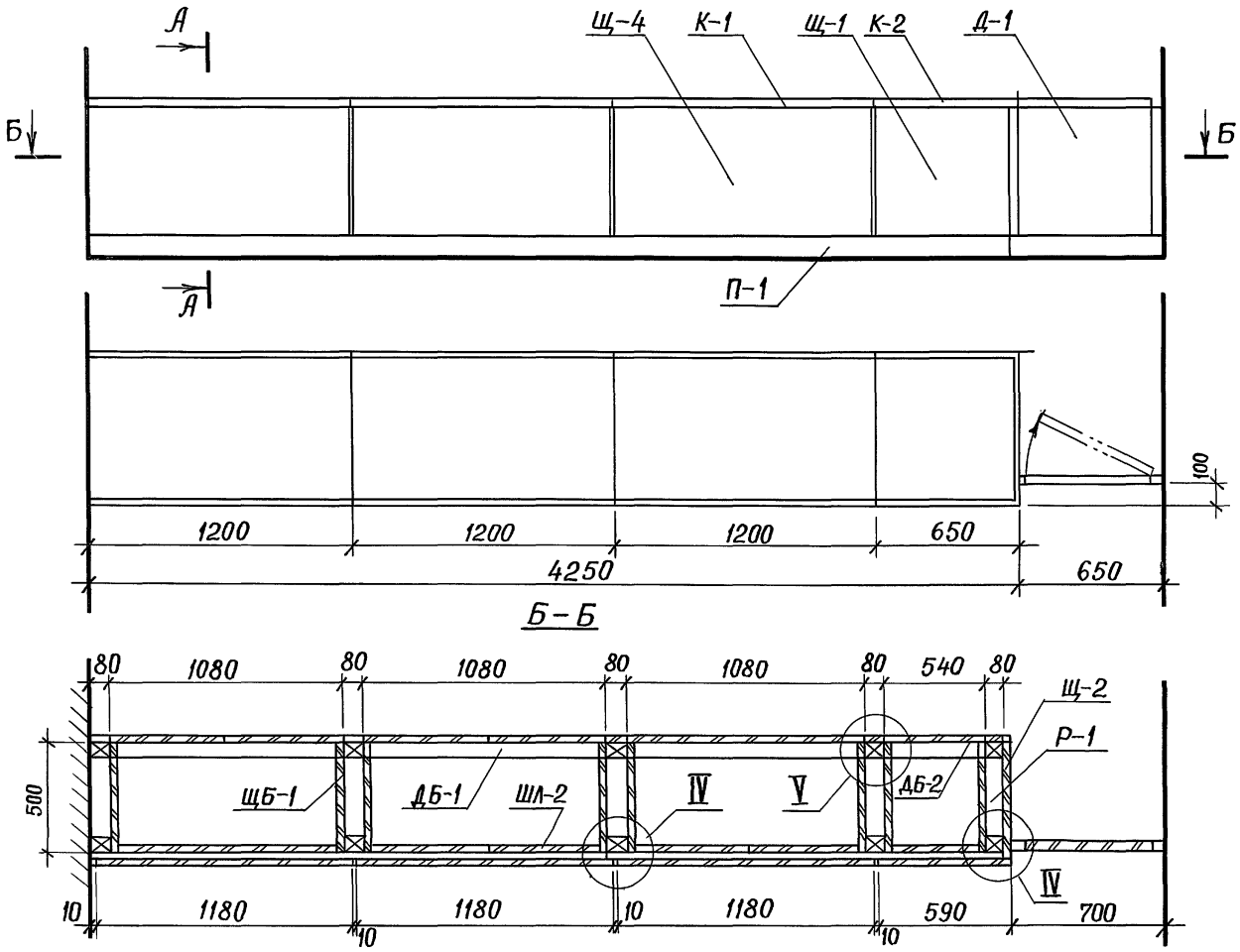

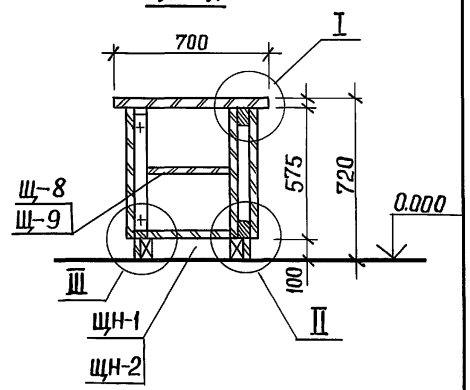

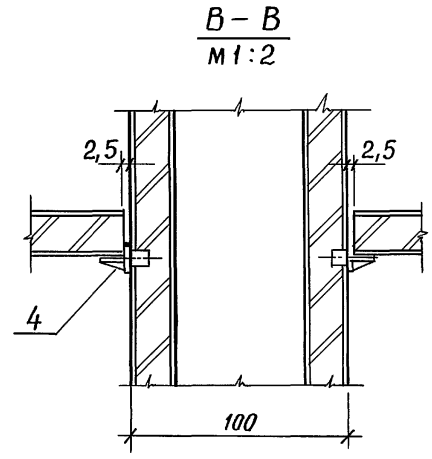

Рук.маст.	Губаревич	Подпись	
Гл.инж.м.	Станулевич		
Н.контр.	Коростелев	"	
ГИП	Коростелев	"	
Рук.гр.арх	Астапова	"	

1. 272. 5-8.2.1-04

Барьер-стойка для приема и выдачи белья на 3 рабочих места
Схема расположения

Стадия	Лист	Листов
Р	1	4

ЦНИИЭП торгово-бытовых зданий и туристских комплексов

Инв. № подл. | Подпись и дата | Взам. инв. №

Пров. [signature] 5.10.83г Коп. [signature]

23147-01 22

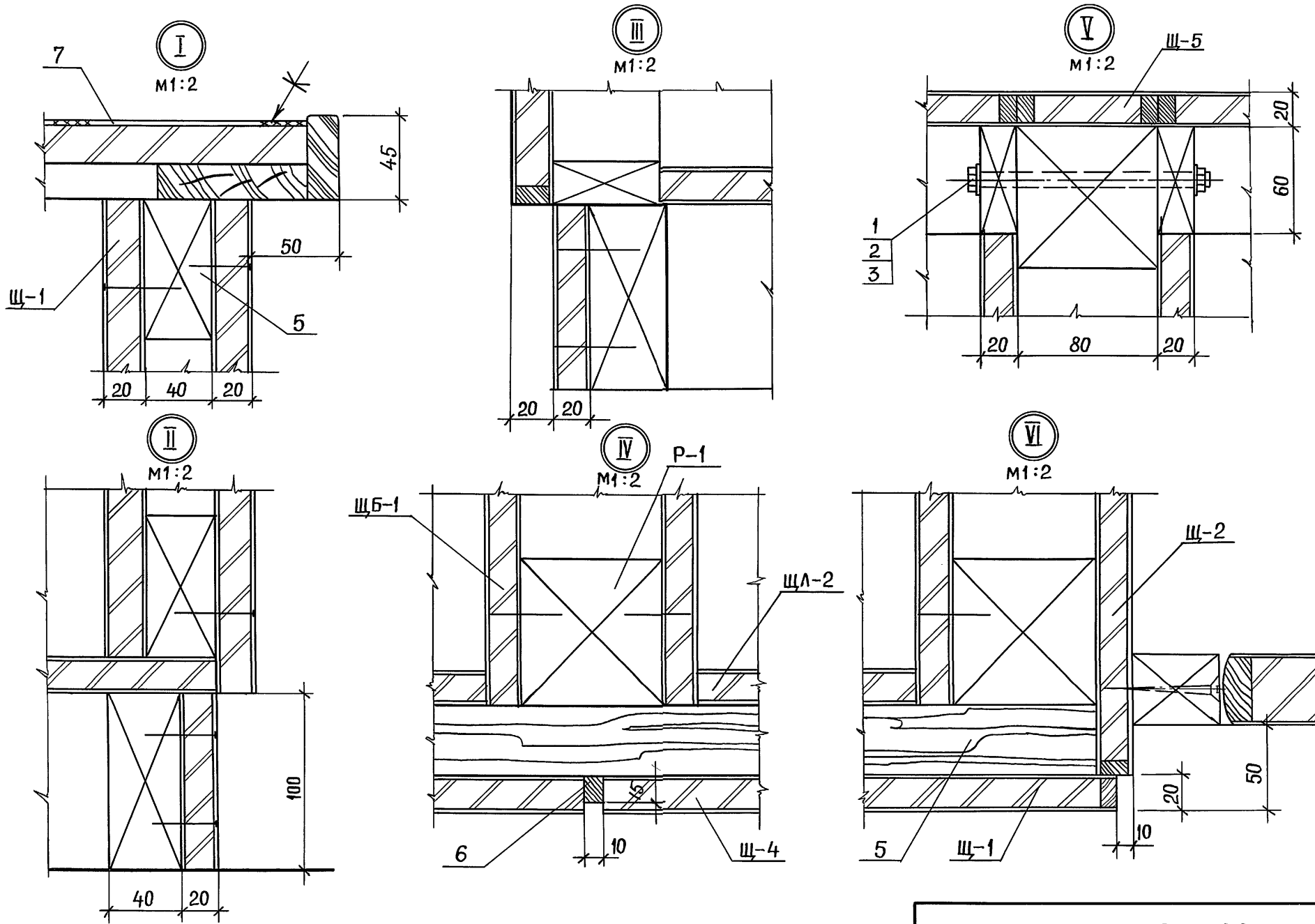

Инв. № подл.	Подпись и дата	Взам. инв. №

1. 272. 5-8.2.1-04

Лист 2

Пров. [illegible] 5.10.89г Коп. [illegible]

23147-01 23

Марка поз.	Обозначение	Наименование	Кол	Масса, ед. кг	Примечан.
		Документация			
	1.272.5-8.2.2-00ПЗ	Пояснительная записка			
	1.272.5-8.2.2 -04	Схема расположения			
		Сборочные единицы			
К-1	1.272.5-8.2.2-01.00.00.00	Крышка	3	14,4	
К-2	1.272.5-8.2.2-02.00.00.00	Крышка	1	7,2	
Д-1	1.272.5-8.2.2-03.00.00.00	Дверка	1	4,8	
Р-1	1.272.5-8.2.2-04.00.00.00	Рама	5	7,4	
П-1	1.272.5-8.2.2-06.00.00.00	Плинтус	4	1,5	
Щ-1	1.272.5-8.2.2-05.00.00.00	Щит	1	4,8	
Щ-2	1.272.5-8.2.2-05.00.00.00-01	Щит	1	3,0	
Щ-4	1.272.5-8.2.2-05.00.00.00-03	Щит	3	9,6	
Щ-5	1.272.5-8.2.2-05.00.00.00-04	Щит	5	0,5	
Щ-8	1.272.5-8.2.2-05.00.00.00-07	Щит	3	8,4	
Щ-9	1.272.5-8.2.2-05.00.00.00-08	Щит	1	4,2	
Щ.Л-2	1.272.5-8.2.2-07.00.00.00-01	Щит	7	4,0	
Щ.Н-1	1.272.5-8.2.2-10.00.00.00	Щит нижний	3	12,0	
Щ.Н-2	-01	Щит нижний	1	5,8	
ДБ-1	1.272.5-8.2.2-11.00.00.00	Дверной блок	3	11,8	
ДБ-2	1.272.5-8.2.2-12.00.00.00	Дверной блок	1	6,3	
ЩБ-1	1.272.5-8.2.2-13.00.00.00	Щит боковой	8	3,1	

Инв.№ подл. | Подпись и дата | Взам. инв.№

Пров. Коп.

Марка поз.	Обозначение	Наименование	Кол.	Масса ед. кг.	Примечан.
		Стандартные изделия			
1		Болт М6х130.58			
		ГОСТ 7798-70*	10		
2		Гайка М6.5			
		ГОСТ 5915-70*	10		
3		Шайба 6,65 Г			
		ГОСТ 6402-70*	10		
		Прочие изделия			
4		Полкодержатель 5.4.2	16		
		Материалы			
5		Брусок			
		Пиломатериал			
		хвойных пород			
		ГОСТ 8486 – 86Е			
		80×40	0,001		$м^3$
6		Брусок			
		Пиломатериал			
		лиственных пород			
		ГОСТ 2695-83*			
		15×10	0,001		$м^3$
7		Линолеум			
		ГОСТ 14632-79	3,1		$м^2$

Инв.№ подл. | Подпись и дата | Взам. инв.№

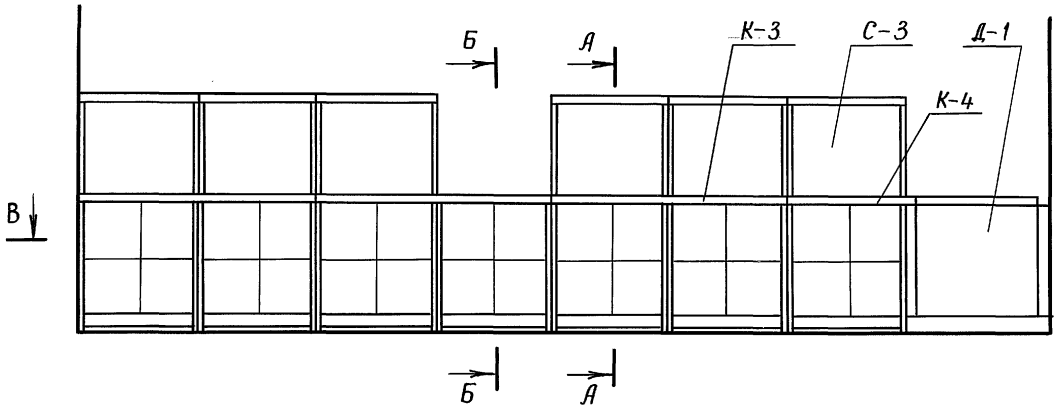

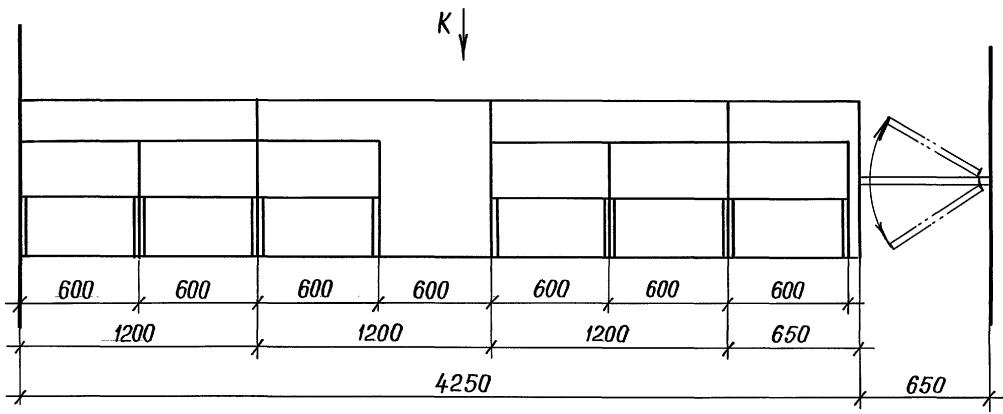

А – А

М1:10

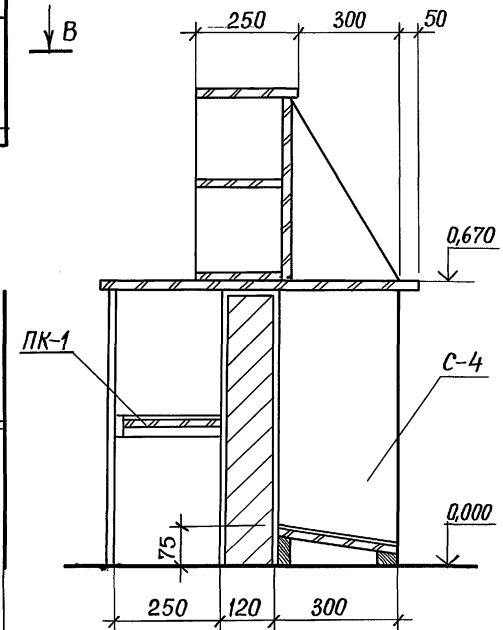

Рук.мас.	Губаревич	Подпись	
Гл.инж.м.	Станулевич	"	
Н.контр.	Коростелев	"	
ГИП	Коростелев	"	
Рук.гр.АРх	Астапова	"	

1. 272. 5-8.2.1-05

Барьер-стойка для срочного ремонта обуви на 3 рабочих места. Схема расположения

Стадия	Лист	Листов
Р	1	3

ЦНИИЭП торгово-бытовых зданий и туристских комплексов

Инв. № подл. | Подпись и дата | Взам. инв. №

Пров. 5.10.89 Коп.

23147-01 25

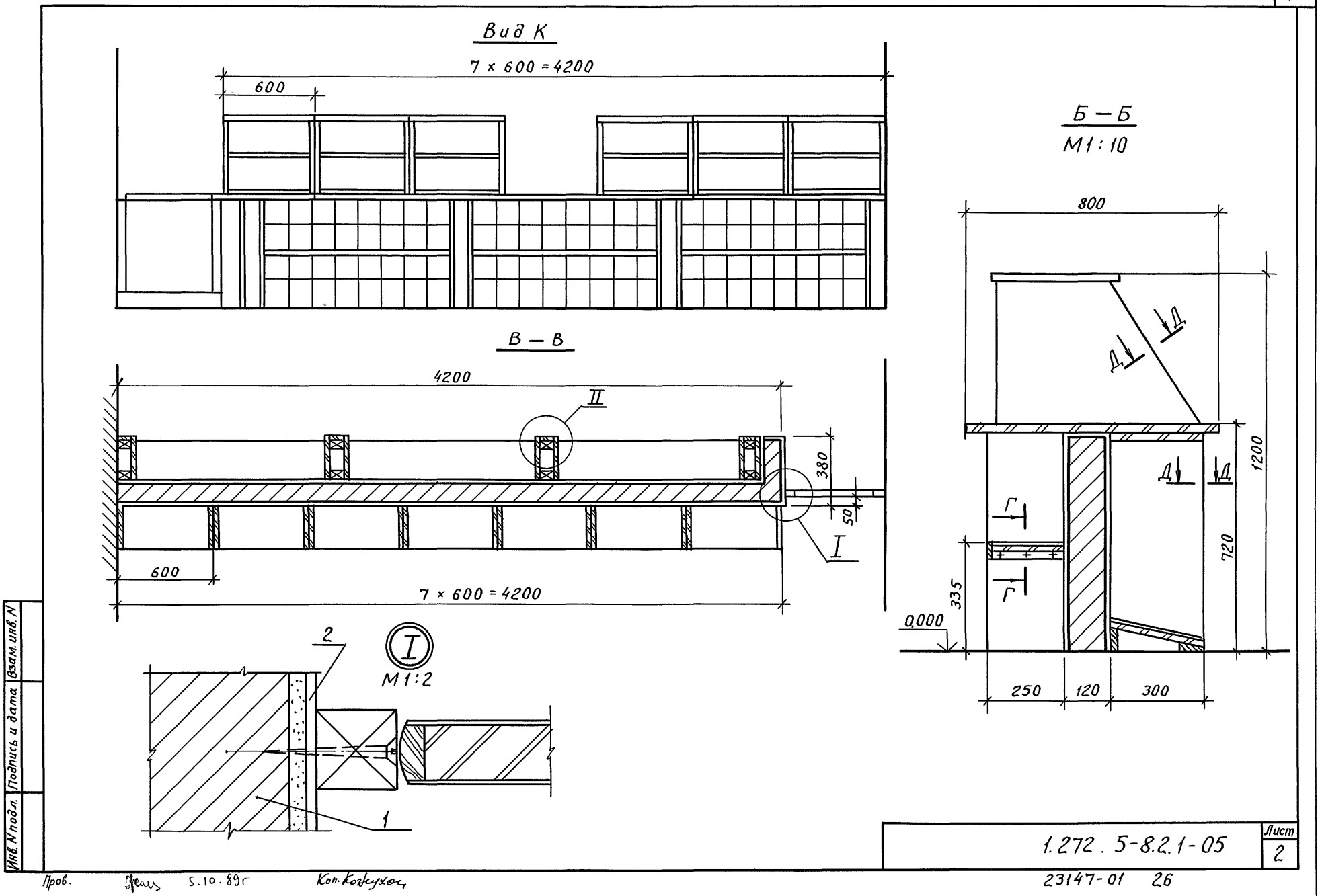
Вид К
7 × 600 = 4200
600
В — В
4200
II
380
50
I
600
7 × 600 = 4200
2
I
М1:2
1
Б — Б
М1:10
800
Д
Д
Д
Д
1200
720
Г
Г
335
0,000
250
120
300
Инв. N подл.
Подпись и дата
Взам. инв. N
1.272.5-8.2.1-05
Лист
2
Пров.
5.10.89г
Кон. Кожухов
23147-01 26

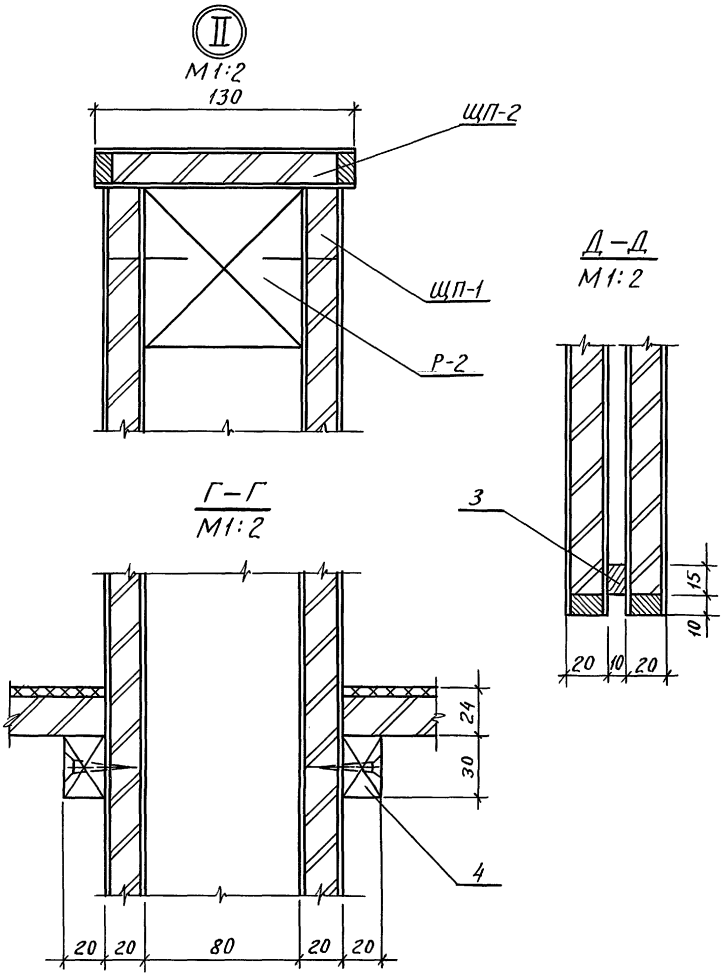

Марка поз.	Обозначение	Наименование	Кол.	Масса, ед. кг	Примечание
		Сборочные единицы			
Д-1	1.272.5-8.2.2-03.00.00.00	Дверка	1	4,8	
Р-2	1.272.5-8.2.2-04.00.00.00-01	Рама	4	5,8	
С-3	1.272.5-8.2.2-14.00.00.00	Секция	6	16.8	
С-4	1.272.5-8.2.2-15.00.00.00	Секция	7	7,8	
К-3	1.272.5-8.22-16.00.00.00	Крышка	3	17,2	
К-4	1.272.5-8.2.2-17.00.00.00	Крышка	1	9,4	
ПК-1	1.272.5-8.2.2-18.00.00.00	Полка	3	3.1	
ЩП-1	1.272.5-8.2.2-19.00.00.00	Щит	7	2,4	
ЩП-2	1.272.5-8.2.2-20.00.00.00	Щит	4	1.4	
		Материалы			
1		Кирпич			
		ГОСТ 379-79	0.5		$м^3$
2		Плитка			
		керамическая			
		ГОСТ 13996-84	9,0		$м^2$
		Брусок			
		Пиломатериал			
		лиственных пород			
		ГОСТ 2695-83*			
3		15×10	0.001		$м^3$
4		30×20	0,001		$м^3$

Инв. N подл. | Подпись и дата | Взам. инв. N

1.272.5.8.2.1-05

Лист 3

Пров. [illegible] 5.10.89г Кон. [illegible]

23147-01 27

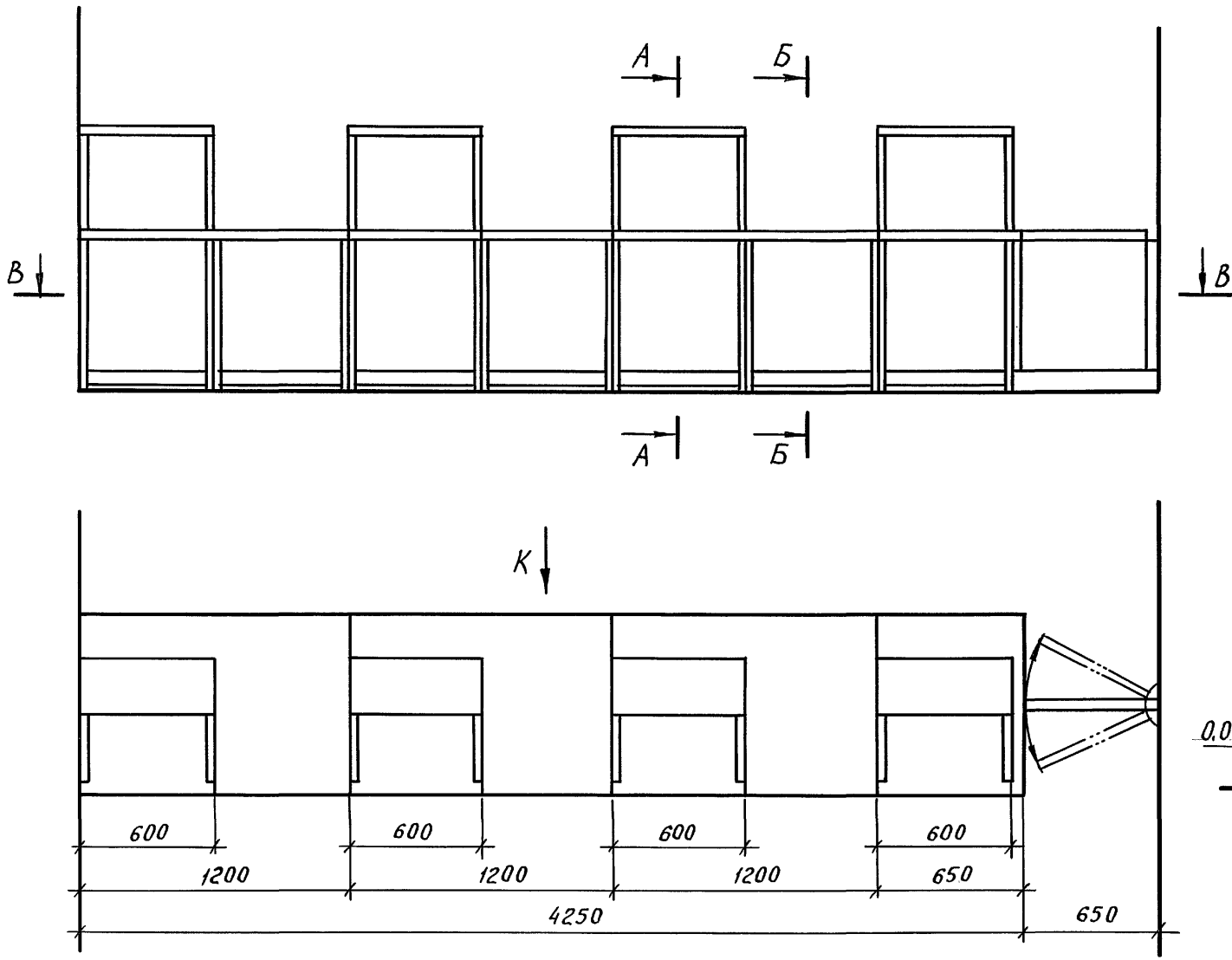

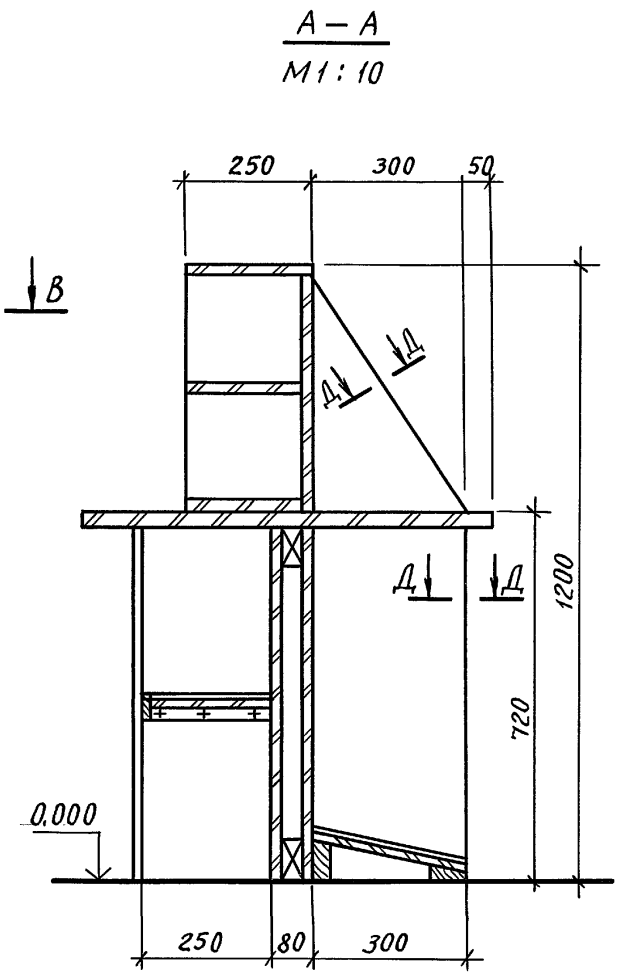

Рук.маст.	Губаревич	Подпись	
Гл.инж.м.	Станулевич	"	
Н.контр.	Коростелев	"	
ГИП	Коростелев	"	
Рук.гр.арх.	Астапова	"	

1.272.5-8.2.1-06

Барьер-стойка для срочного ремонта обуви на 3 рабочих места
Схема расположения

Стадия	Лист	Листов
Р	1	3

ЦНИИЭП торгово-бытовых зданий и туристских комплексов

Инв. N подл. | Подпись и дата | Взам. инв. N

Пров. 5.10.89г Коп. Кодеуков

23147-01 28

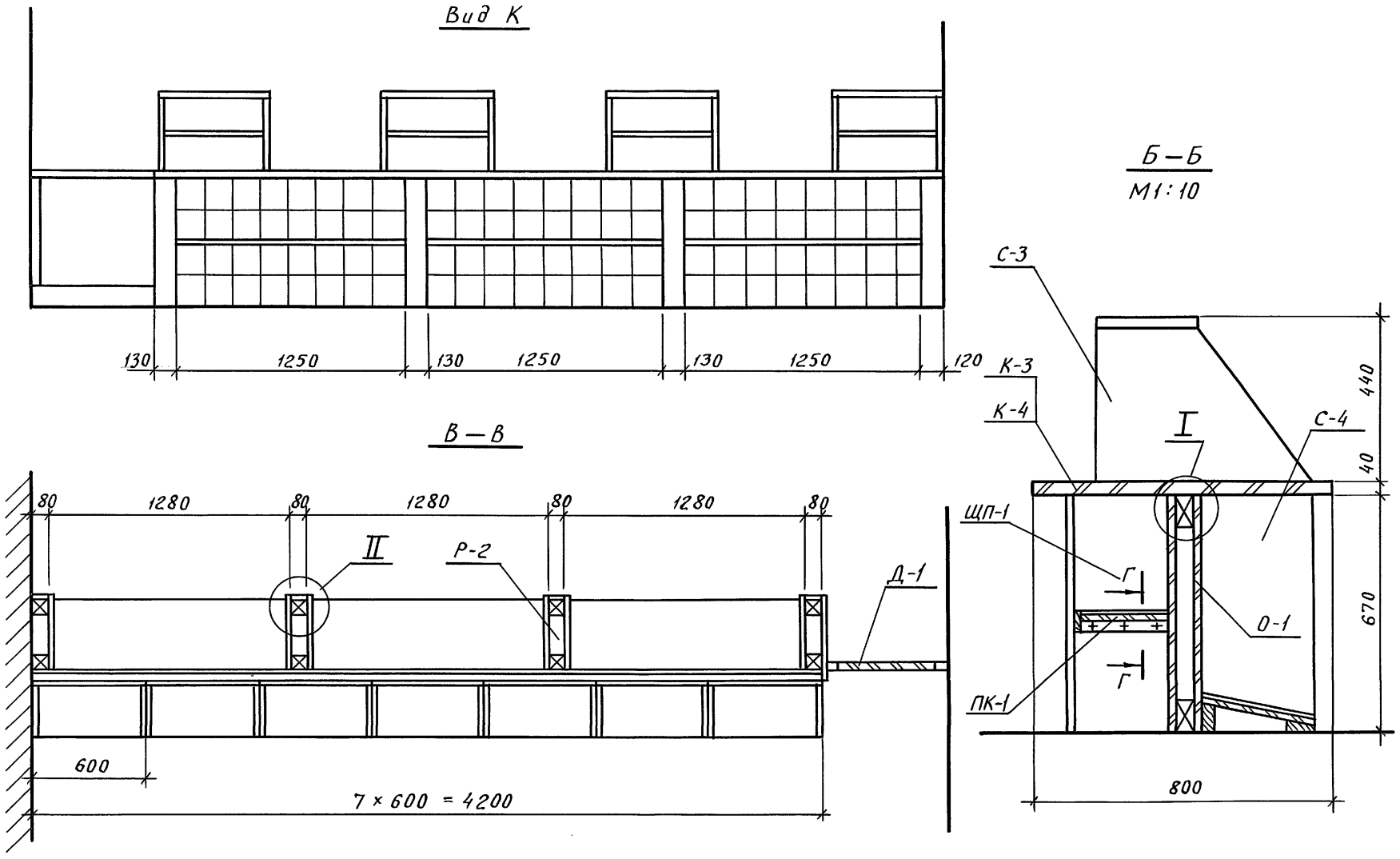

Инв. N подл.	Подпись и дата	Взам. инв. N

1. 272. 5-8.2.1-06

Лист 2

Пров. [signature] 5. 10. 89 г Коп. Консукова

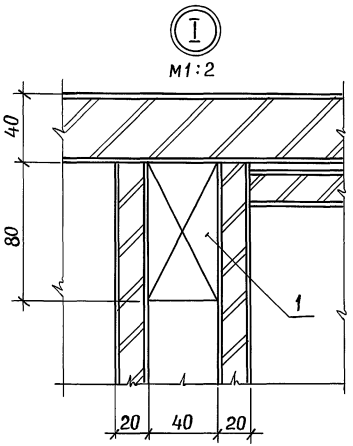

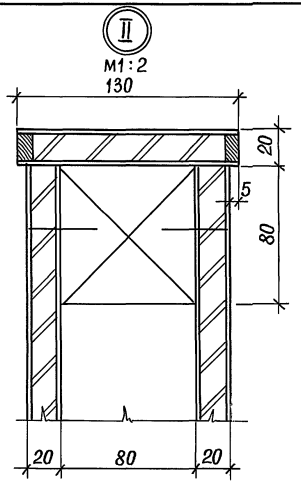

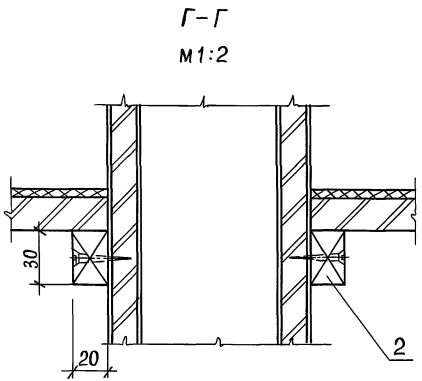

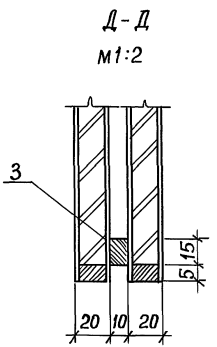

Марка поз.	Обозначение	Наименование	Кол.	Масса ед. кг	Примечание
		Сборочные единицы			
Д-1	1.272.5-8.2.2-03.00.00.00	Дверка	1	4,8	
Р-2	1.272.5-8.2.2-04.00.00.00	Рама	4	5,8	
С-3	1.272.5-8.2.2-14.00.00.00	Секция	4	16,8	
С-4	1.272.5-8.2.2-15.00.00.00	Секция	7	7,8	
К-3	1.272.5-8.2.2-16.00.00.00	Крышка	3	17,2	
К-4	1.272.5-8.2.2-17.00.00.00	Крышка	1	9,4	
ПК-1	1.272.5-8.2.2-18.00.00.00	Полка	3	3,1	
ЩП-1	1.272.5-8.2.2-19.00.00.00	Щит	7	2,4	
ЩП-2	1.272.5-8.2.2-20.00.00.00	Щит	4	1,4	
О-1	1.272.5-8.2.2-21.00.00.00	Щит	15	5,2	
		Материалы			
		Пиломатериал			
		хвойных пород			
		ГОСТ 8486-86Е			
1		80 x 40	0,001		$м^3$
2		30 x 20	0,001		$м^3$
3		Пиломатериал			
		лиственных пород			
		ГОСТ 2695-83*			
		15 x 10	0,001		$м^3$

Инв. № подл. | Подпись и дата | Взам. инв. №

1. 272. 5-8.2.1-06 | Лист 3

Пров. [signature] 5.10.89г | Коп. [signature]

23147-01 30

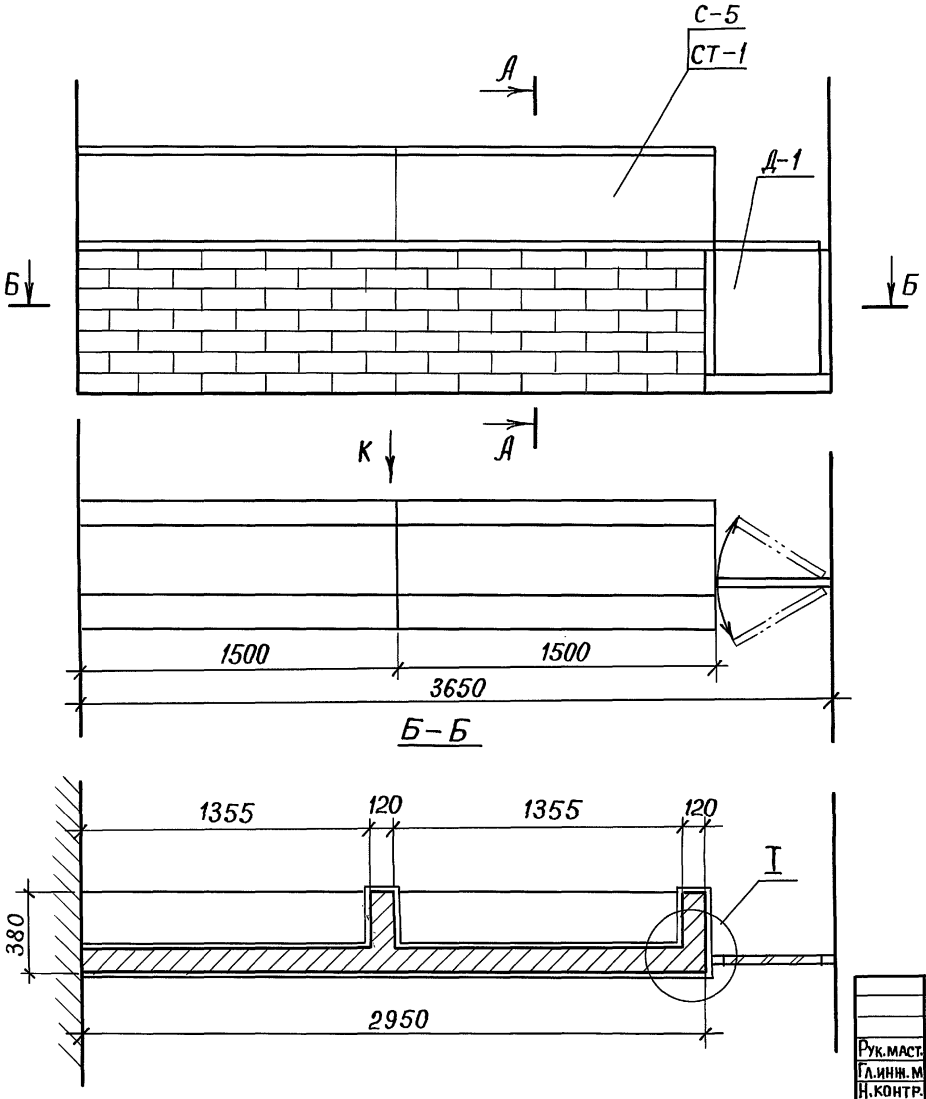

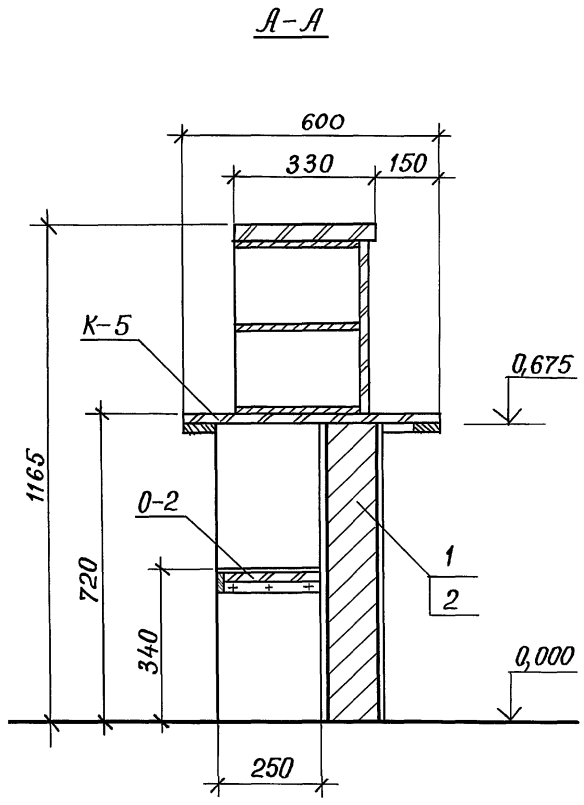

Рук.маст.	Губаревич	Подпись		1. 272. 5-8.2.1-07
Гл.инж.м	Станулевич	"		
Н.контр.	Коростелев	"		
ГИП	Коростелев	"		
Рук.гр.арх	Астапова	"		

БАРЬЕР-СТОЙКА ДЛЯ ХРАНЕНИЯ, ПРИЕМА И ВЫДАЧИ ФОТОПРОДУКЦИИ НА 2 РАБОЧИХ МЕСТА. СХЕМА РАСПОЛОЖЕНИЯ.

Стадия	Лист	Листов
Р	1	2

ЦНИИЭП ТОРГОВО-БЫТОВЫХ ЗДАНИЙ И ТУРИСТСКИХ КОМПЛЕКСОВ

Инв. № подл. | Подпись и дата | Взам. инв. №

Пров. [signature] 5.10.89г. Коп. [signature]

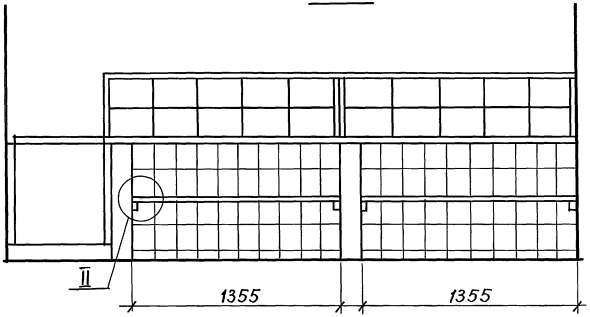

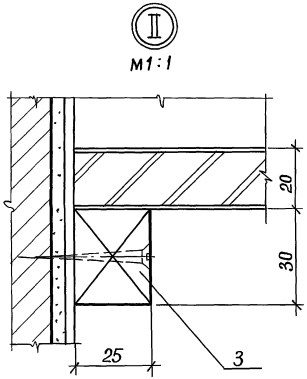

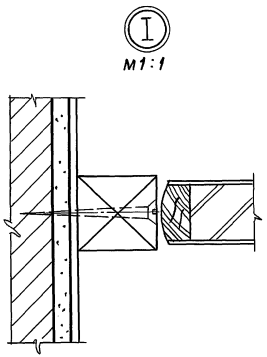

Марка поз.	Обозначение	Наименование	Кол.	Масса ед. кг	Примеч.
		Сборочные единицы			
Д-1	1.272.5-8.2.2-03.00.00.00	Дверка	1	4,8	
О-2	1.272.5-8.2.2-21.00.00.00-01	Щит	2	5,2	
С-5	1.272.5-8.2.2-2.2.00.00.00	Секция	2	17,2	
Ст-1	1.272.5-8.2.2-23.00.00.00	Стеллаж	2	10,2	
К-5	1.272.5-8.2.2-24.00.00.00	Крышка	2	15,6	
		Материалы			
1		Кирпич			
		ГОСТ 379-79	0,5		$м^3$
2		Плитка керамическая			
		ГОСТ 13996-84	0,8		$м^2$
3		Пиломатериал хвойных пород			
		ГОСТ 8486-86Е			
		25×30			$м^3$

Инв. № подл. | Подпись и дата | Взам. инв. №

1. 272. 5-8.2.1-07 | Лист 2

Пров. [signature] 5.10.83г Коп. [signature]

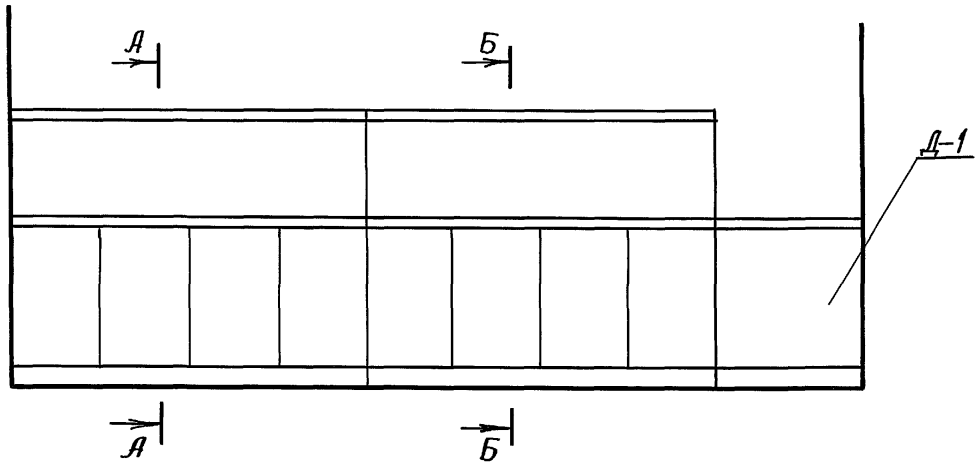

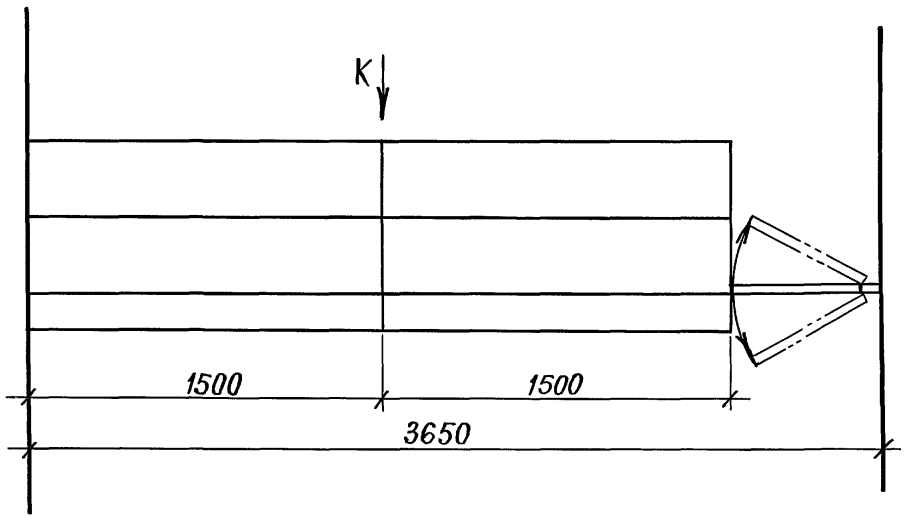

А – А

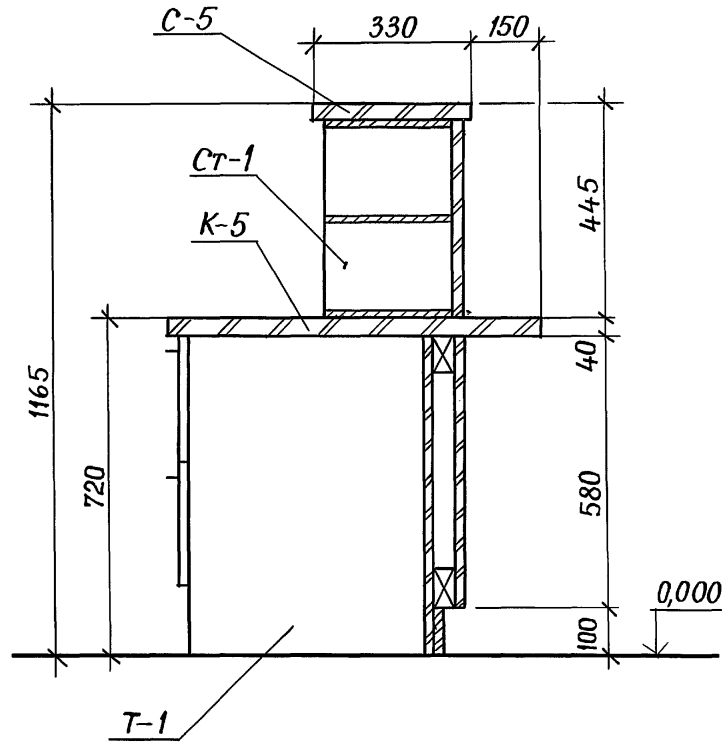

Рук.маст	Гуваревич	Подпись	
Гл.инж.м	Станулевич	"	
Н.контр.	Коростелев	"	
ГИП	Коростелев	"	
Рук.гр.арх	Астапова	"	

1. 272. 5 – 8.2.1-08

БАРЬЕР-СТОЙКА ДЛЯ ХРАНЕНИЯ, ПРИЕМА И ВЫДАЧА ФОТОПРОДУКЦИИ НА 2 РАБОЧИХ МЕСТА. СХЕМА РАСПОЛОЖЕНИЯ.

Стадия	Лист	Листов
Р	1	3

ЦНИИЭП торгово-бытовых зданий и туристских комплексов

Пров. 5.10.89г Коп.

23147-01 33

Инв. №подл. | Подпись и дата | Взам. инв. №

Вид К

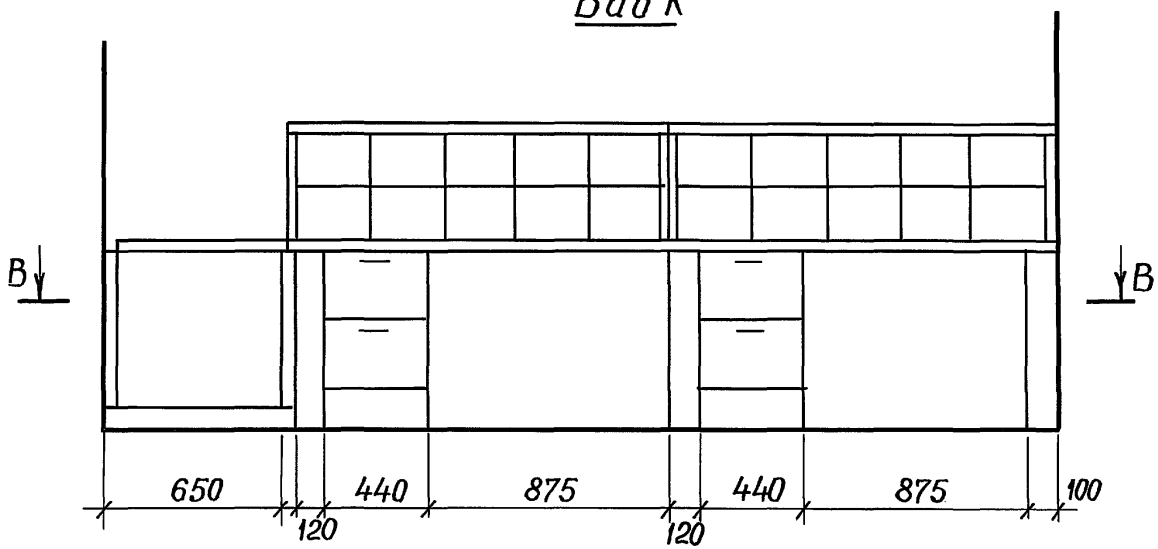

Б–Б

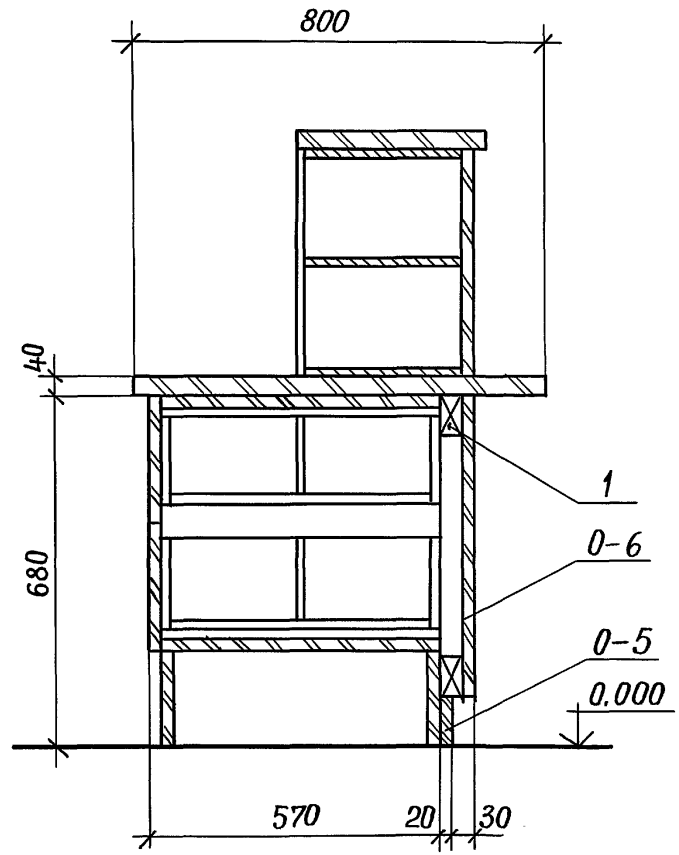

В–В

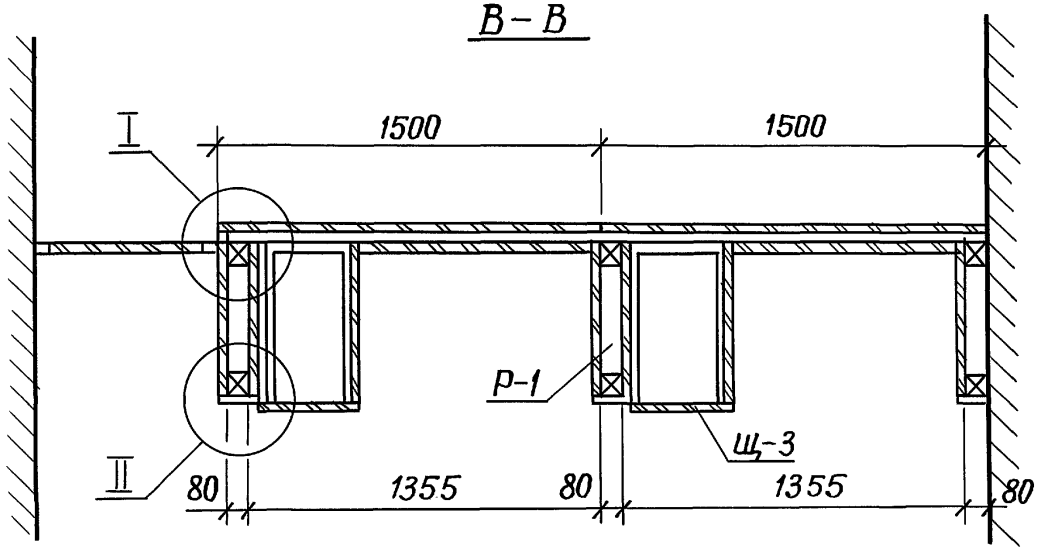

Инв. № подл. | Подпись и дата | Взам. инв. №

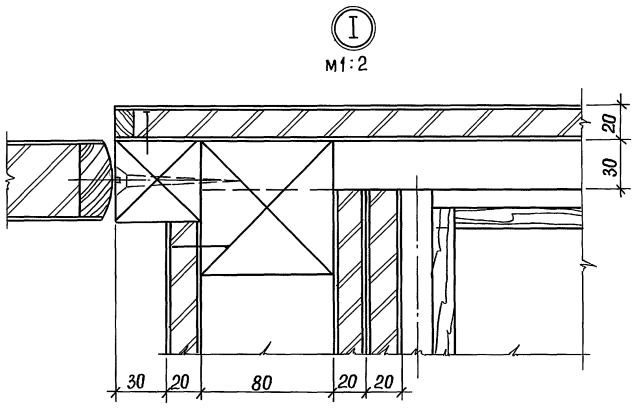

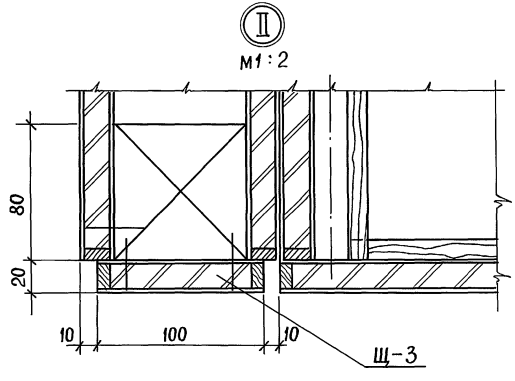

Марка поз.	Обозначение	Наименование	Кол.	Масса, ед. кг.	Примечан.
		Сборочные единицы			
Д-1	1.272.5-8.2.2-03.00.00.00	Дверка	1	4,8	
Р-1	1.272.5-8.2.2-04.00.00.00	Рама	3	7,4	
Щ-3	1.272.5-8.2.2-05.00.00.00-02	Щит	3	0,6	
О-3	1.272.5-8.2.2-21.00.00.00-02	Щит	6	4,9	
О-4	-03	Щит	2	6,2	
О-5	-04	Щит	2	11,3	
О-6	-05	Щит	2	11,1	
С-5	1.272.5-8.2.2-22.00.00.00	Секция	2	17.2	
Ст.-1	1.272.5-8.2.2-23.00.00.00	Стеллаж	2	10.2	
К-5	1.272.5-8.2.2-24.00.00.00	Крышка	2	15,6	
Т-1	1.272.5-8.2.2-25.00.00.00	Тумба	2	11.5	
		Материалы			
1		Брусок			
		Пиломатериал			
		хвойных пород			
		ГОСТ 8486-86 Е			
		80×30	0.001		$м^3$

Инв. № подл. | Подпись и дата | Взам. инв. №

1. 272. 5-8.2.1-08

Лист 3

Пров. Жаль 5.10.89г Коп. [signature]

23147-01 35

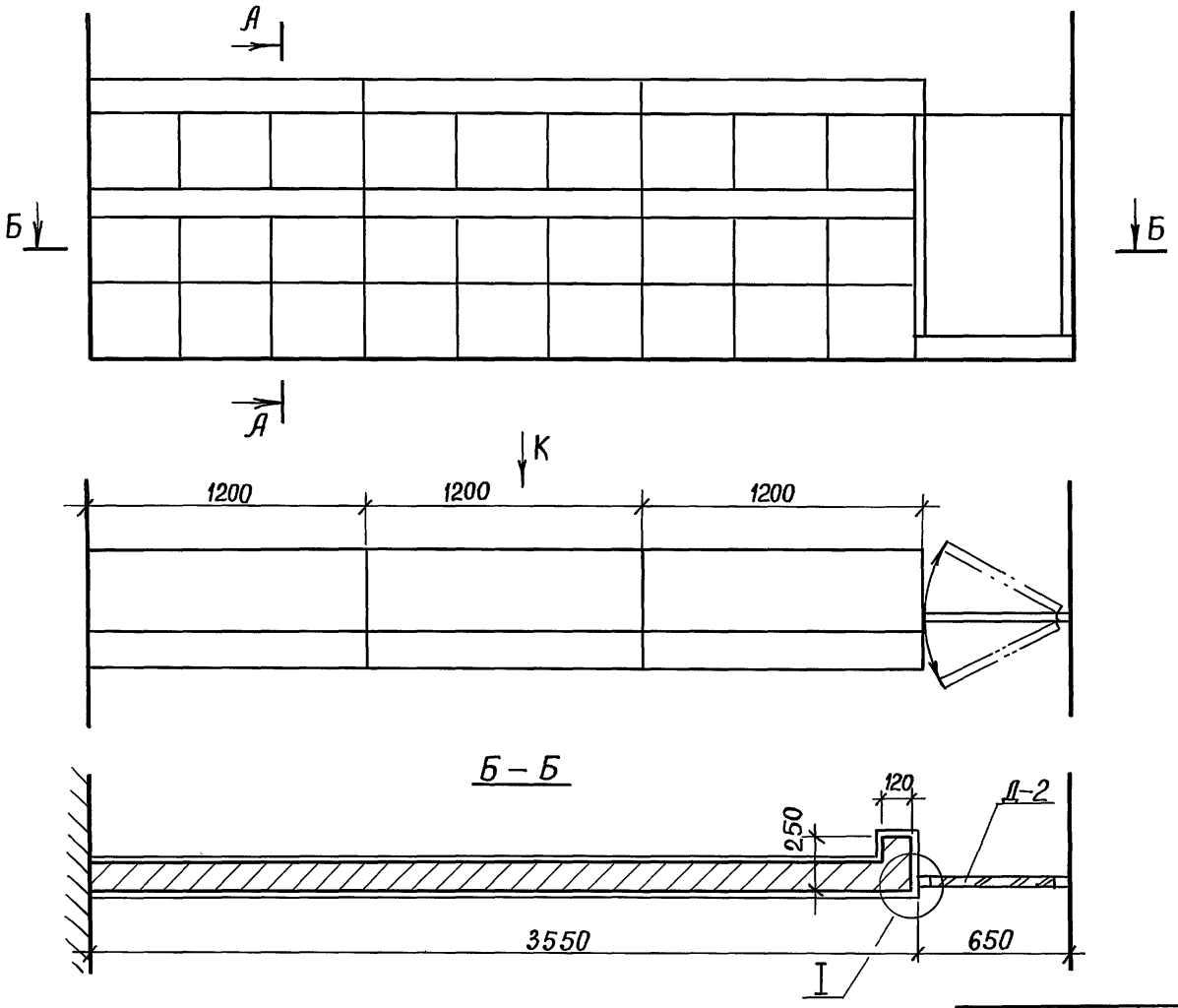

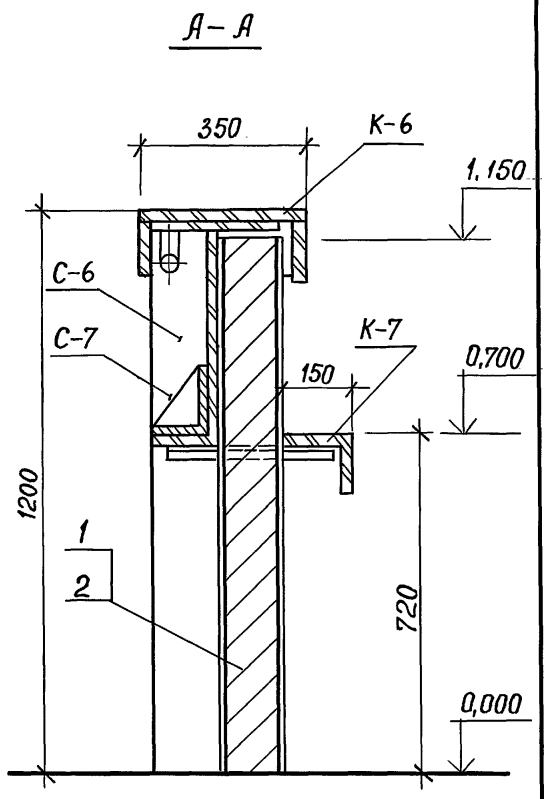

				1.272. 5-8.2.1-09			
Рук.маст.	Губаревич	Подпись		Барьер-стойка для приема и ремонта часов, ювелирных изделий на 3 рабочих места. Схема расположения	Стадия	Лист	Листов
Гл.инж.м.	Станулевич	"			Р	1	2
Н.контр.	Коростелев	"			ЦНИИЭП торгово-бытовых зданий и туристских комплексов		
ГИП	Коростелев	"					
Рук.гр.арх	Астапова	"					

Инв.№ подл. | Подпись и дата | Взам.инв.№

Пров. Жарц 5.10.89 г Коп. Привед

23147-01 36

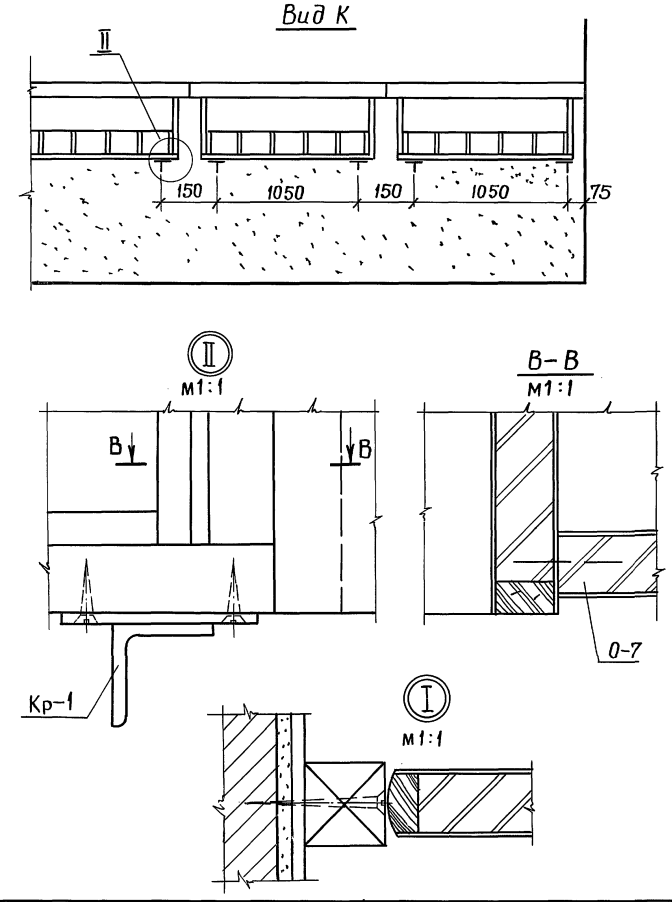

Марка поз.	Обозначение	Наименование	Кол.	Масса ед. кг	Примечание
		Сборочные единицы			
0-7	1.272.5-8.2.2-21.00.00.00-06	Щит	4	0,4	
К-6	1.272.5-8.2.2-26.00.00.00	Крышка	3	13,4	
С-6	1.272.5-8.2.2-27.00.00.00	Секция	3	16,2	
С-7	1.272.5-8.2.2-28.00.00.00	Секция	3	4,2	
К-7	1.272.5-8.2.2-29.00.00.00	Крышка	3	5,8	
Кр-1	1.272.5-8.2.2-30.00.00.00	Кронштейн	6	1,1	
Д-2	1.272,5-8.2.2-31.00.00.00	Дверка	1	16,8	
		Материалы			
1		Кирпич			
		ГОСТ 379-79	0,5		$м^3$
2		Плитка			
		КЕРАМИЧЕСКАЯ			
		ГОСТ 13996-84	8,6		$м^2$

Инв. № подл. | Подпись и дата | Взам. инв. №

1. 272. 5-8.2.1-09

Лист 2

Пров. [signature] 5.10.89г. Коп. [signature]

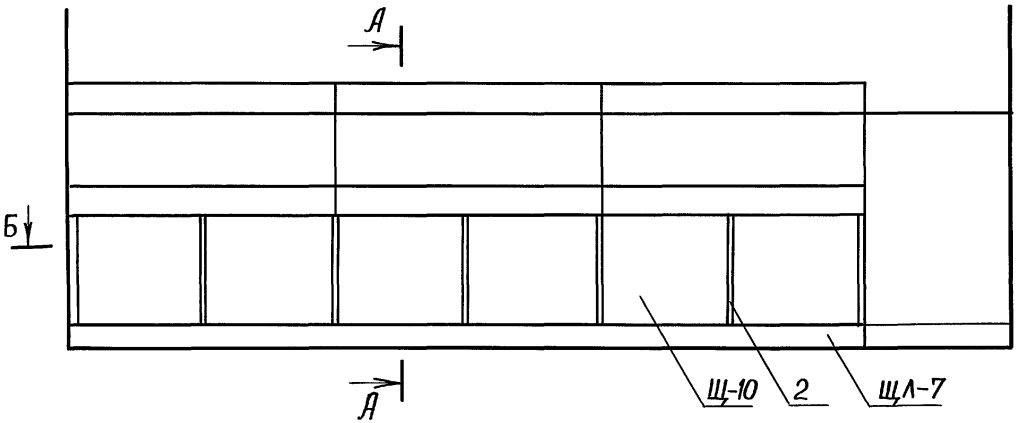

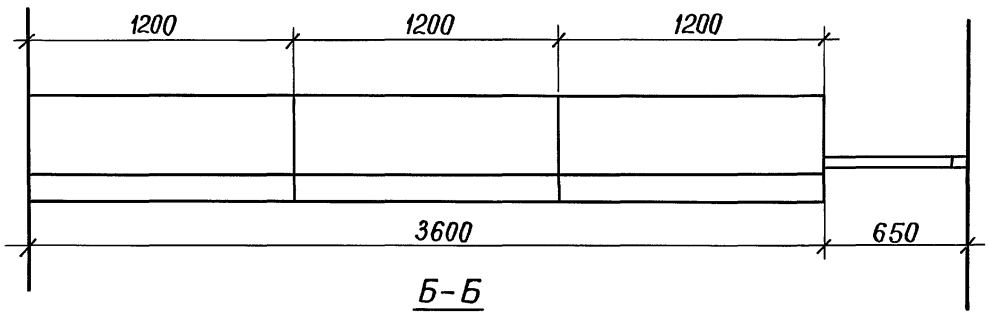

Б-Б

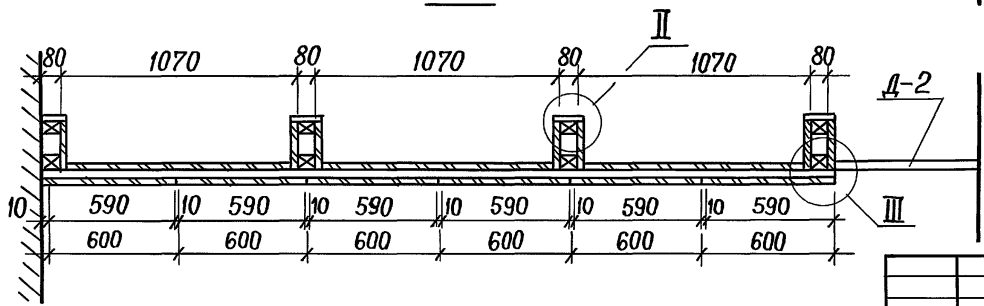

А-А

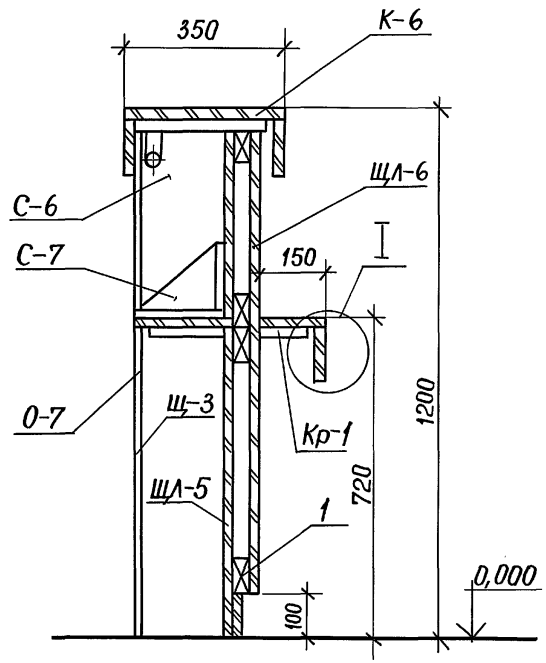

Рук.маст	Губаревич	Подпись	
Гл.инж.м.	Станулевич	"	
Н.контр.	Коростелев	"	
ГИП	Коростелев	"	
Рук.гр.арх.	Астапова	"	

1.272.5-8.2.1-10

Барьер-стойка для приема и ремонта часов, ювелирных изделий на 3 рабочих места. Схема расположения

Стадия	Лист	Листов
Р	1	2

ЦНИИЭП торгово-бытовых зданий и туристских комплексов

Пров. 5.10.89

Коп.

23147-01 38

Инв. № подл. | Подпись и дата | Взам. инв. №

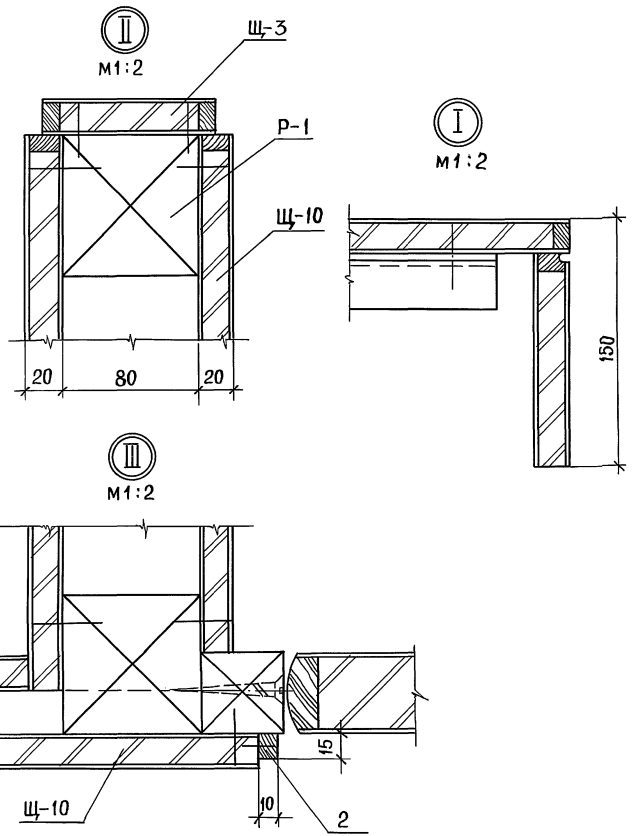

Марка поз.	Обозначение	Наименование	Код	Масса, ед.кг.	Примечан.
		Сборочные единицы			
Р-1	1.272.5-8.2.2-04.00.00.00-01	Рама	4	5,8	
Щ-3	1.272.5-8.2.2-05.00.00.00-02	Щит	4	0,6	
Щ-10	1.272.5-8.2.2-05.00.00.000-09	Щит	7	3,6	
Щл-5	1.272.5-8.2.2-07.00.00.00-04	Щит	5	8,4	
Щл-6	1.272.5-8.2.2-07.00.00.00-05	Щит	3	7,2	
Щл-7	1.272.5-8.2.2-07.00.00.00-06	Щит	4	1,4	
О-7	1.272.5-8.2.2-24.00.00.00-06	Щит	4	0,4	
К-6	1.272.5-8.2.2-26.00.00.00	Крышка	3	13,4	
С-6	1.272.5-8.2.2-27.00.00.00	Секция	3	16,2	
С-7	1.272.5-8.2.2-28.0000.00	Секция	3	4,2	
К-7	1.272.5-8.2.2-29.00.00.00	Крышка	3	5,8	
Кр-1	1.272.5-8.2.2-30.00.00.00	Кронштейн	6	1,0	
Д-2	1.272.5-8.2.2-31.00.00.00	Дверка	1	16,8	
		Материалы			
1		Пиломатериал			
		хвойных пород			
		ГОСТ 8486-86Е			
		80×30	0,001		м³
2		Пиломатериал			
		лиственных пород			
		ГОСТ 2695-83*			
		15×10	0,001		м³

Инв.№ подл. | Подпись и дата | Взам.инв.№

Пров. Жадя 5.10.89г Коп. Вдовиев

1.272.5-8.2.1-10

Лист 2

23147-01 39

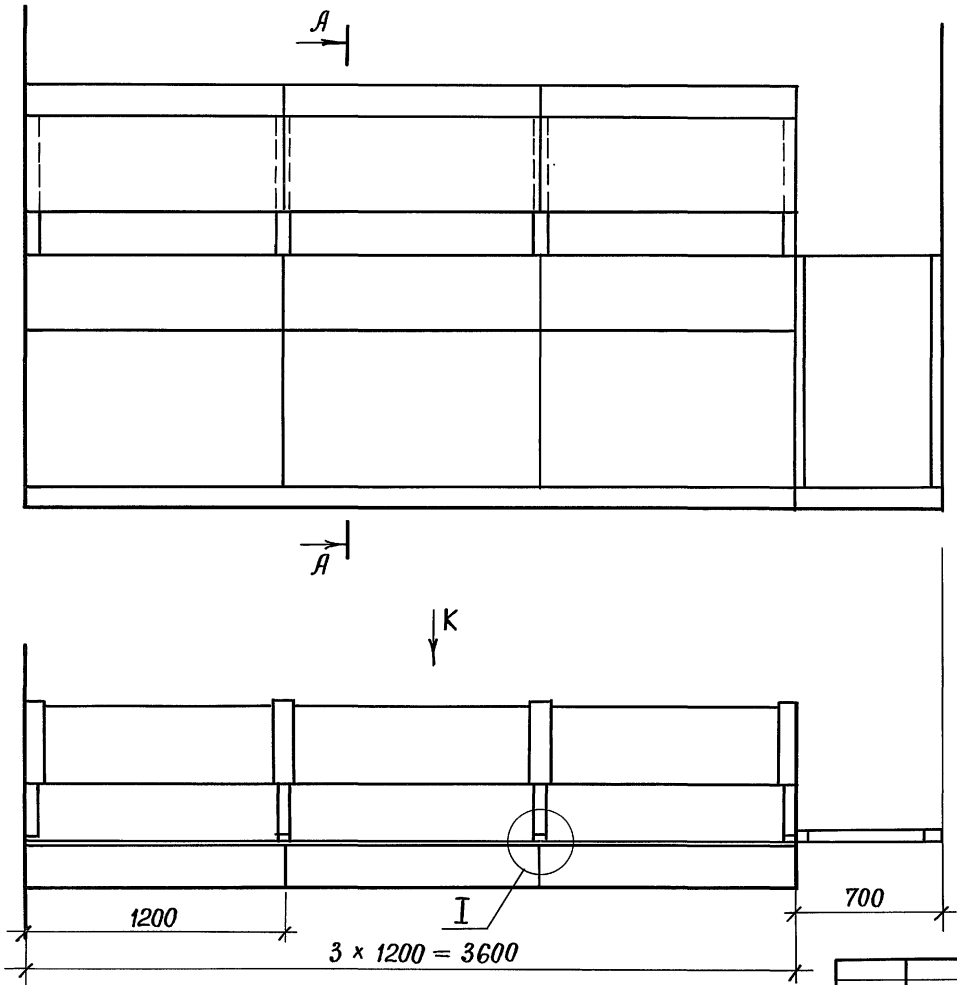

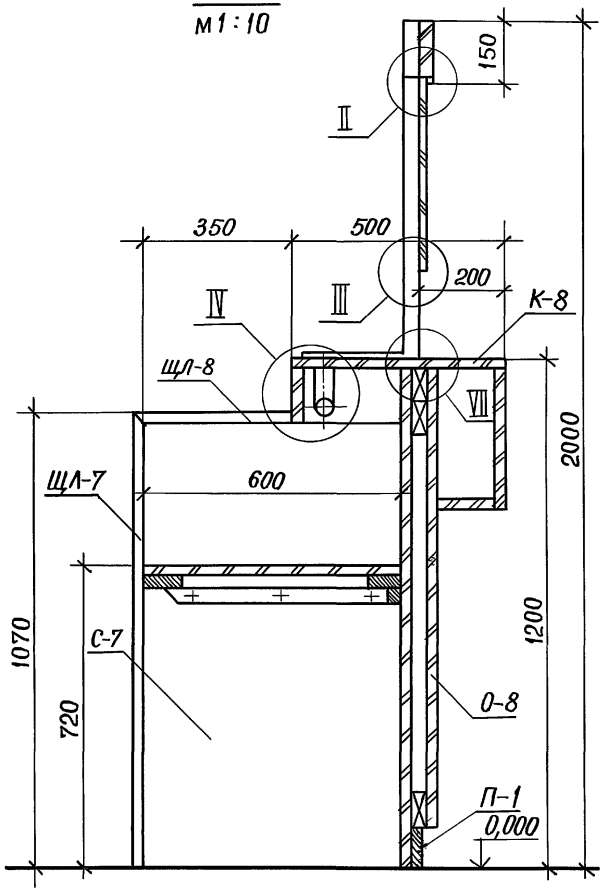

Рук.маст.	Губаревич	Подпись	
Гл.инж.м.	Станулевич	"	
Н.контр.	Коростелев	"	
ГИП	Коростелев	"	
Рук.гр.арх.	Астапова	"	

1. 272. 5–8.2.1–11

БАРЬЕР–СТОЙКА ДЛЯ ПОЧТЫ, СБЕРКАССЫ НА ЗРАБОЧИХ МЕСТА. СХЕМА РАСПОЛОЖЕНИЯ

Стадия	Лист	Листов
Р	1	3

ЦНИИЭП ТОРГОВО-БЫТОВЫХ ЗДАНИЙ И ТУРИСТСКИХ КОМПЛЕКСОВ

Инв. № подл. | Подпись и дата | Взам. инв. №

Пров. Шарц 5.10.89 Коп. Вприведе

23147-01 40

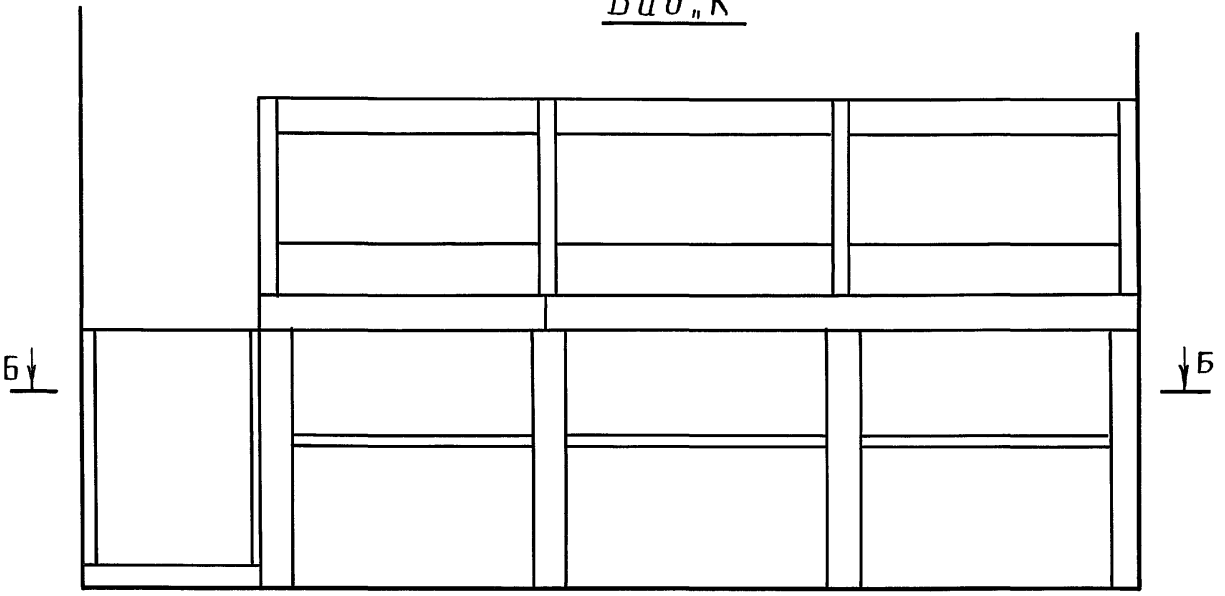

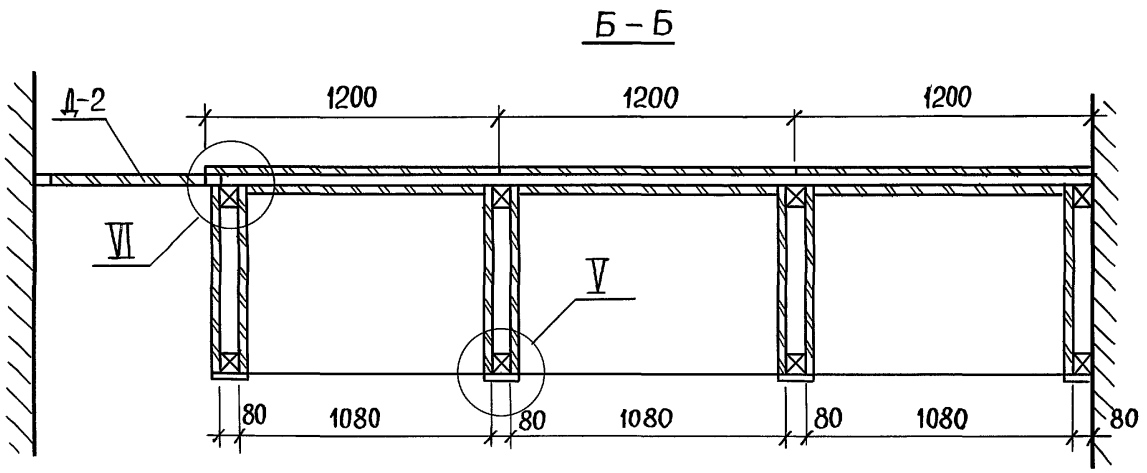

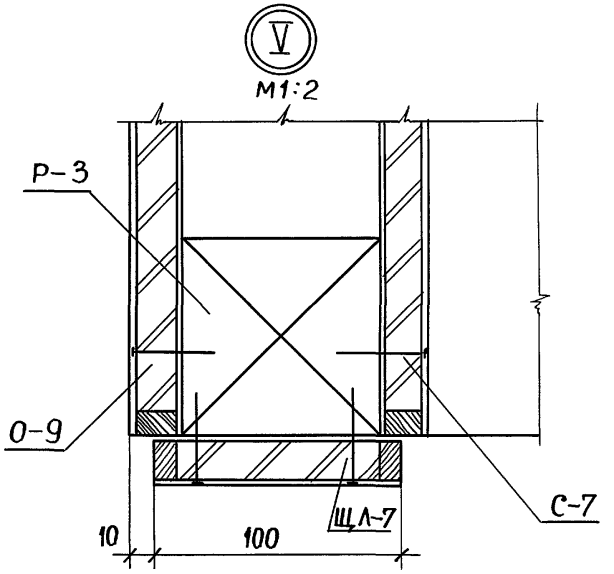

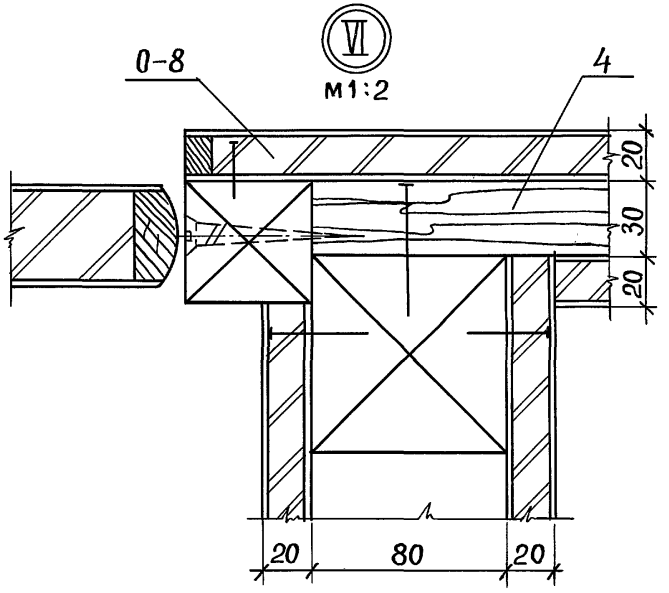

Инв. № подл.	Подпись и дата	Взам. инв. №

1. 272. 5 – 8.2.1-11

Лист 2

Пров. [signature] 5.10.89г

Коп. [signature]

23147-01 41

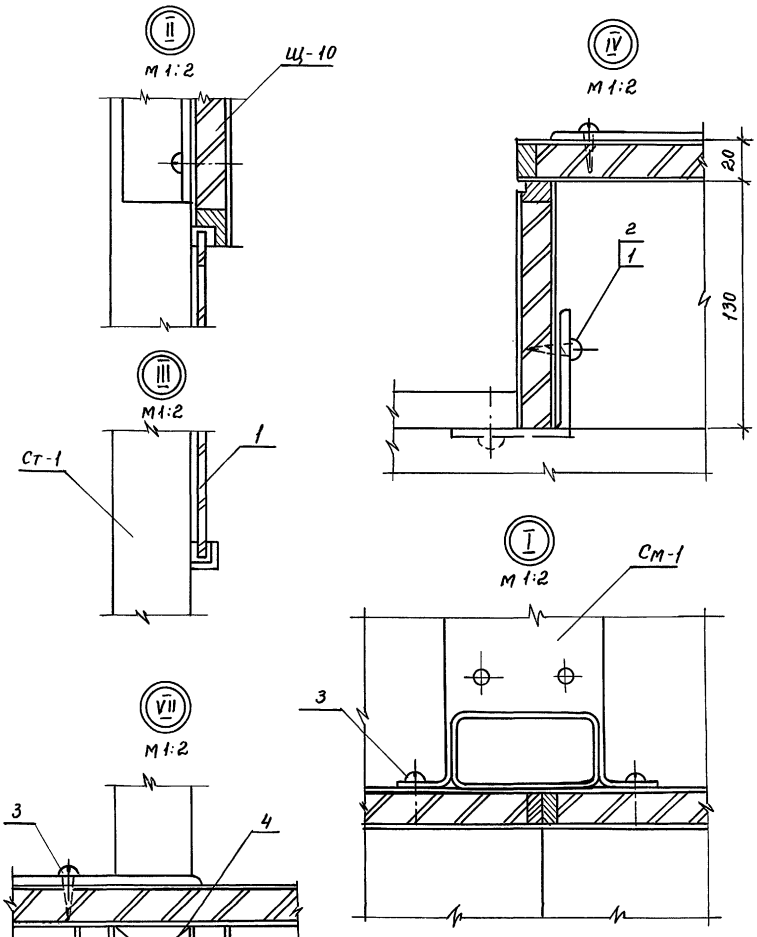

Марка поз.	Обозначение	Наименование	Кол.	Масса, ед. кг	Примечание
		Сборочные единицы			
П-1	1.272.5-8.2.2-06.00.00.00	Плинтус	3	1,5	
ЩЛ-7	1.272.5-8.2.2-07.00.00.00-06	Щит	4	1,4	
ЩЛ-8	1.272.5-8.2.2-07.00.00.00-07	Щит	4	0,5	
О-8	1.272.5-8.2.2-21.00.00.00-07	Щит	3	18,1	
О-9	1.272.5-8.2.2-21.00.00.00-08	Щит	1	5,8	
Д-2	1.272.5-8.2.2-31.00.00.00	Дверка	1	16,8	
К-8	1.272.5-8.2.2-32.00.00.00	Крышка	3	14,4	
С-7	1.272.5-8.2.2-33.00.00.00	Секция	3	32,4	
Р-3	1.272.5-8.2.2-34.00.00.00	Рама	4	8,1	
Ст-1	1.272.5-8.2.2-35.00.00.00	Стойка	4	4,42	
Щ-10	1.272.5-8.2.2-36.00.00.00	Щит	3	2,8	
		Детали			
1	1.272.5-8.2.2-90.00.00.02	Стекло	3		
2	1.272.5-8.2.1-00.00.00.03	Уголок	9		
		Стандартные изделия			
3		Шуруп А4 х20			
		ГОСТ 1145-80*	37		
		Материалы			
4		Пиломатериалы			
		хвойных пород			
		ГОСТ 8486-86 Е			
		80 х 30	0.003		м³

Взам. инв. N | Подп. и дата | Инв. N подл.

Пров. Ващ 4.10.89 Гкон. Ф13

1.272.5-8.2.1-11

Лист 3

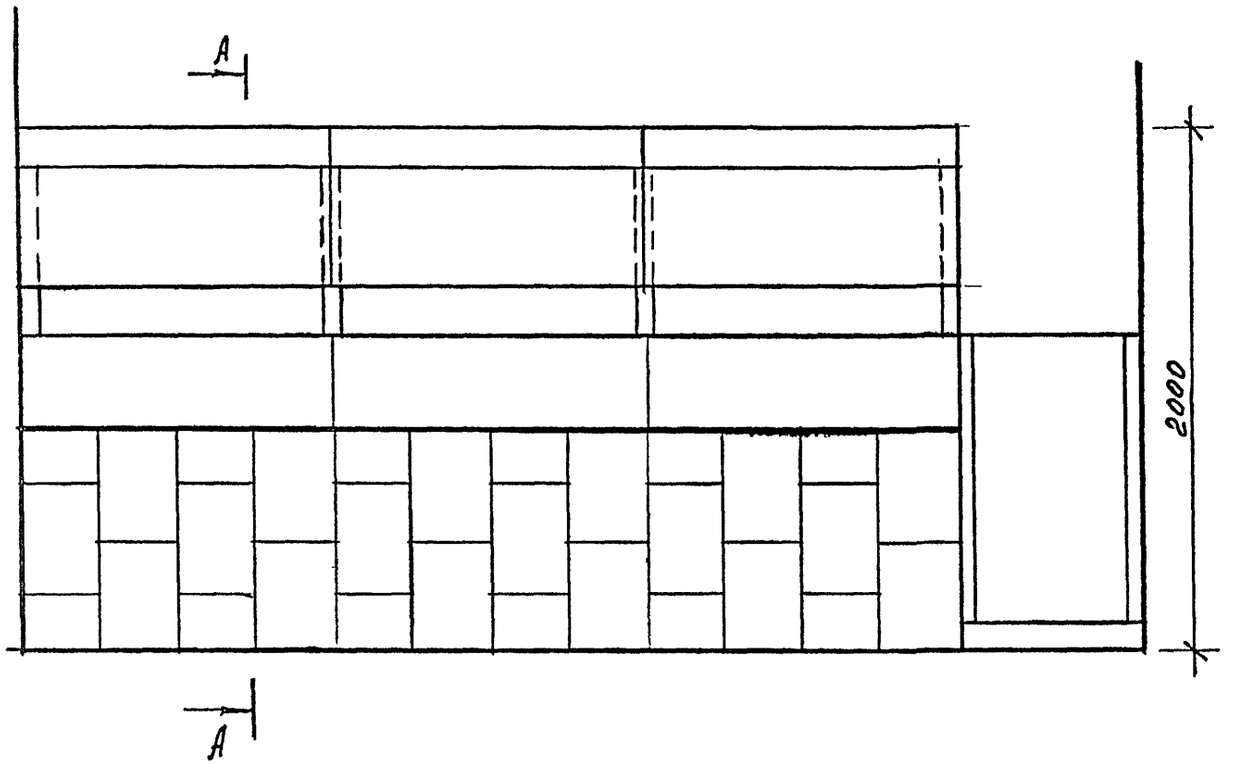

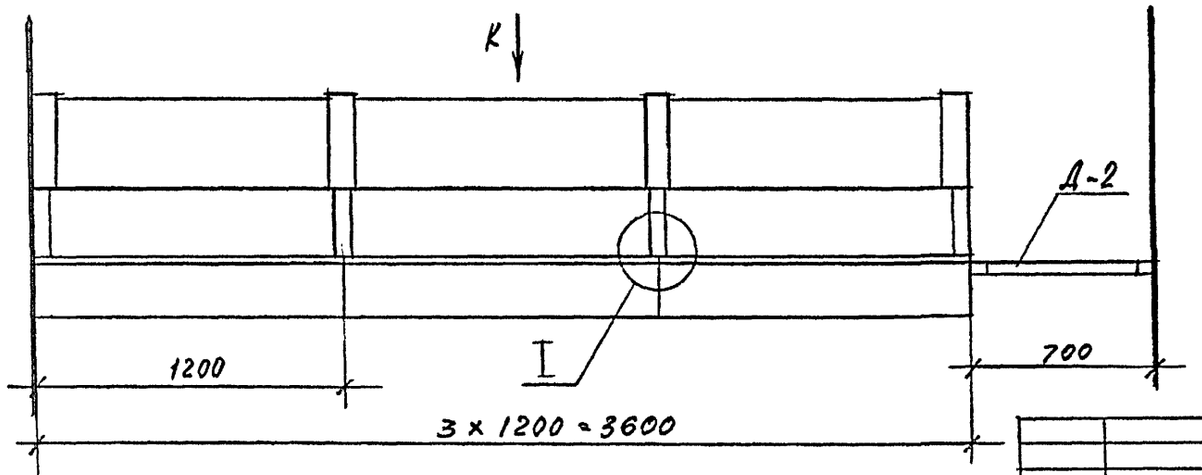

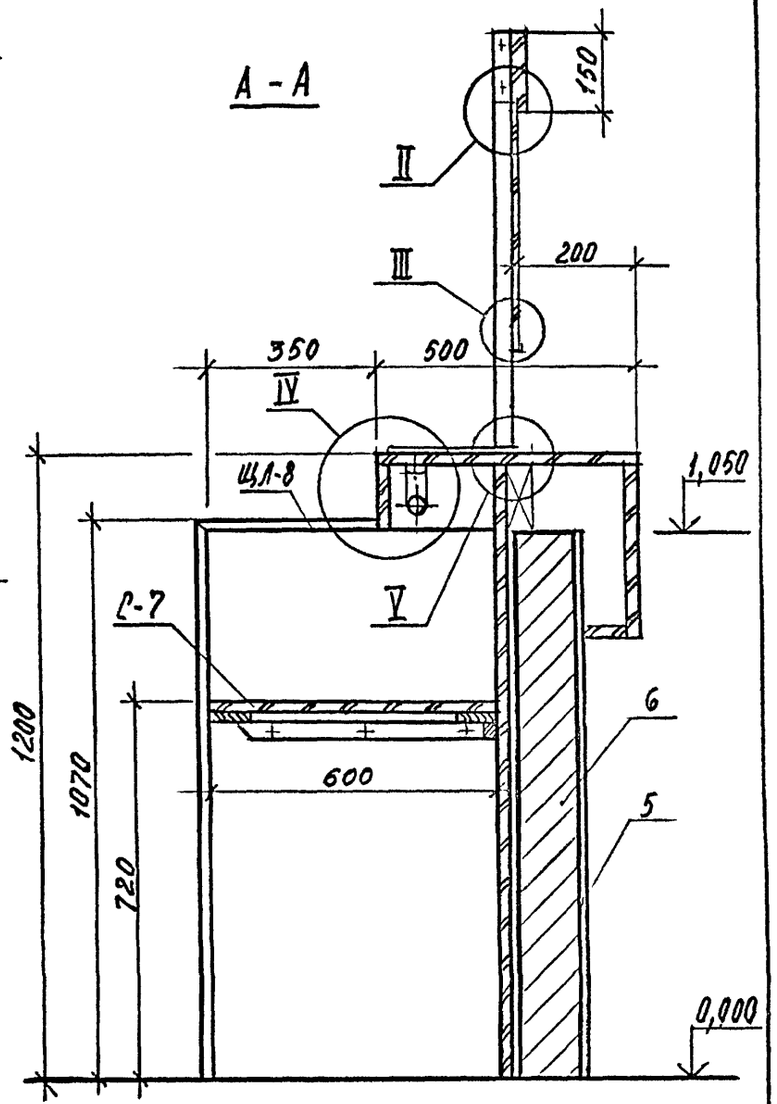

Рук. маст.	Губаревич	
Гл. инж. м	Станулевич	
Н. контр.	Коростелев	
ГИП	Коростелев	
Рук. гр. Арх	Астапова	

1.272.5-8.2.1-12

Барьер-стойка для почты, сберкассы на 3 рабочих места. Схема расположения.

Стадия	Лист	Листов
Р	1	3

ЦНИИЭП торгово-бытовых зданий и туристских комплексов

23147-01 43

Инв. № подл. | Подпись и дата | Взам. инв. №

Вид К

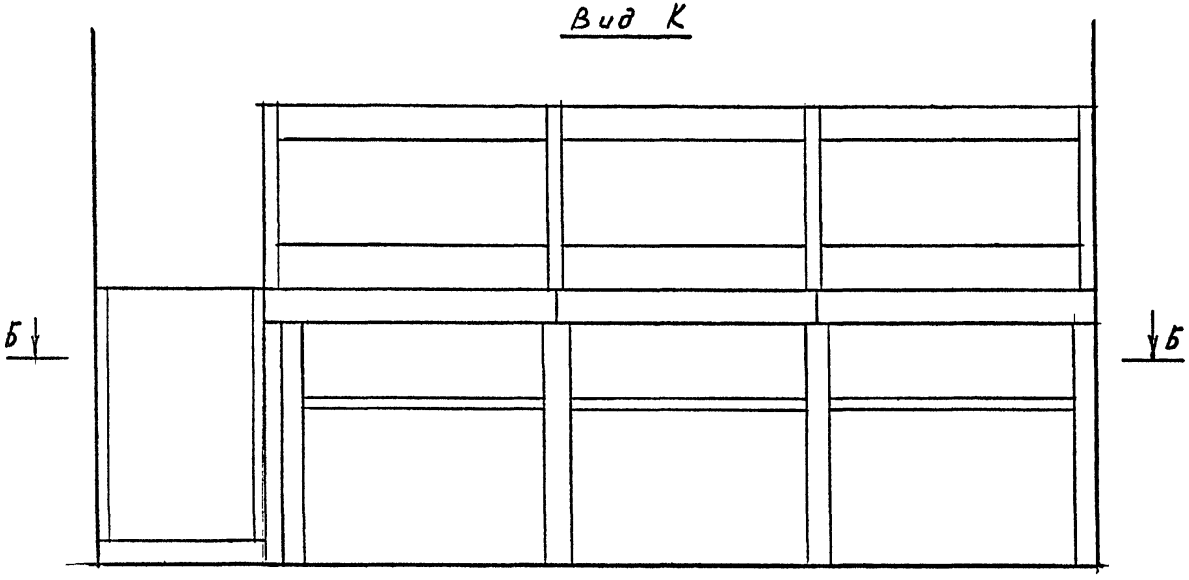

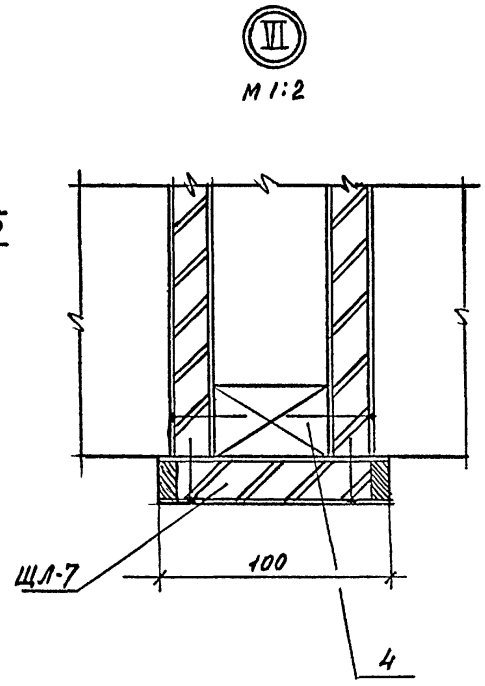

Б - Б

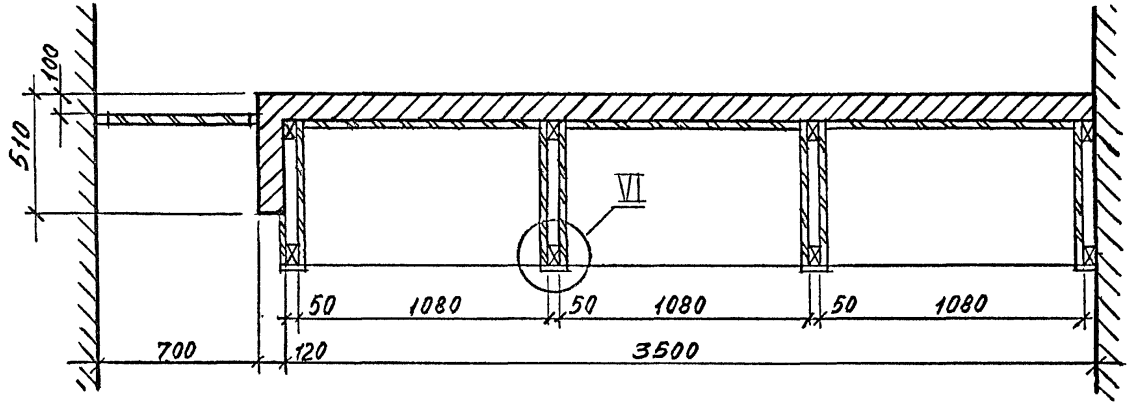

Инв.№ подл | Подпись и дата | Взам. инв.№

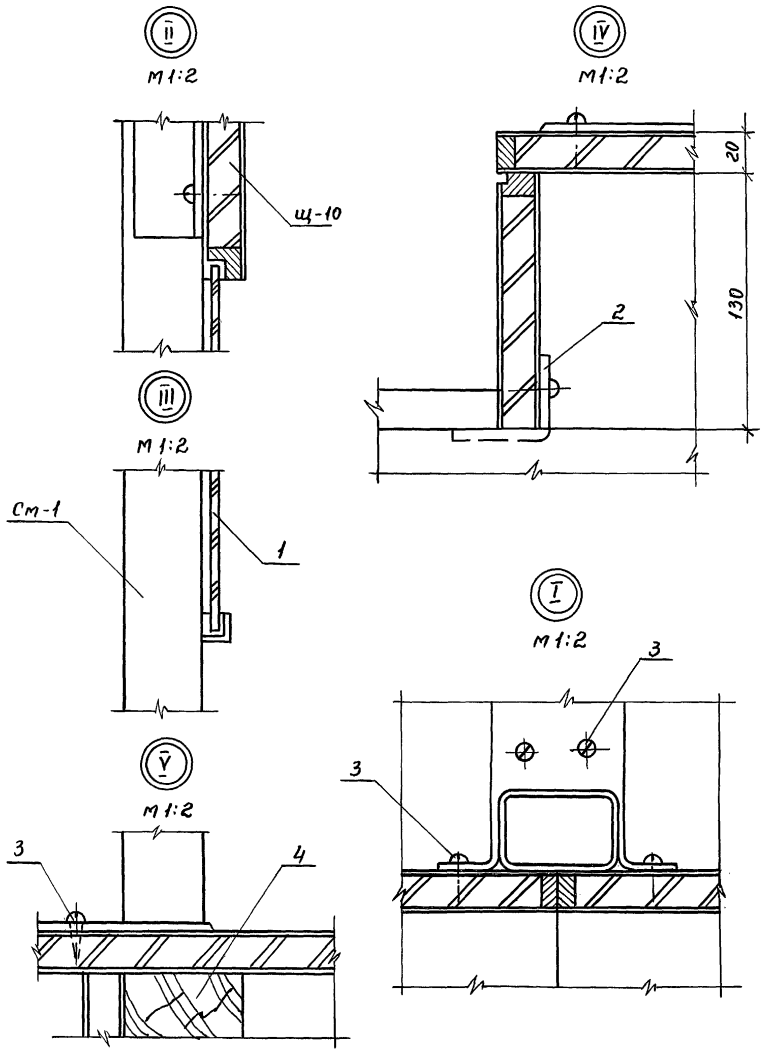

Марка поз.	Обозначение	Наименование	Кол.	Масса ед. кг	Примечание
		Сборочные единицы			
ЩЛ-7	1.272.5-8.2.2-07.00.00.00-06	Щит	4	1,4	
ЩЛ-8	1.272.5-8.2.2-07.00.00.00-07	Щит	4	0,5	
Д-2	1.272.5-8.2.2-31.00.00.00	Дверка	1	11,8	
К-8	1.272.5-8.2.2-32.00.00.00	Крышка	3	14,4	
С-7	1.272.5-8.2.2-33.00.00.00	Секция	3	32,4	
Ст-1	1.272.5-8.2.2-35.00.00.00	Стойка	4	4,42	
Щ-10	1.272.5-8.2.2-36.00.00.00	Щит	3	2,8	
		Детали			
1	1.272.5-8.2.2-00.00.00.02	Стекло	3		
2	1.272.5-8.2.2-00.00.00.03	Уголок	9		
		Стандартные изделия			
3		Шуруп А4 х 20			
		ГОСТ 1145-80 *	37		
		Материалы			
4		Пиломатериалы			
		хвойных пород			
		ГОСТ 8486-86 Е			
		80 х 30	0,001		$м^3$
5		Кирпич			
		ГОСТ 379-79	0,5		$м^3$
		Плитка керамическая			
		ГОСТ 13996-84	6,0		$м^2$

Взам. инв. | Подп. и дата | Инв. № подл.

1.272.5-8.2.1-12 | Лист 3

Пров. [illegible] 4.10.89г Кон. [illegible]

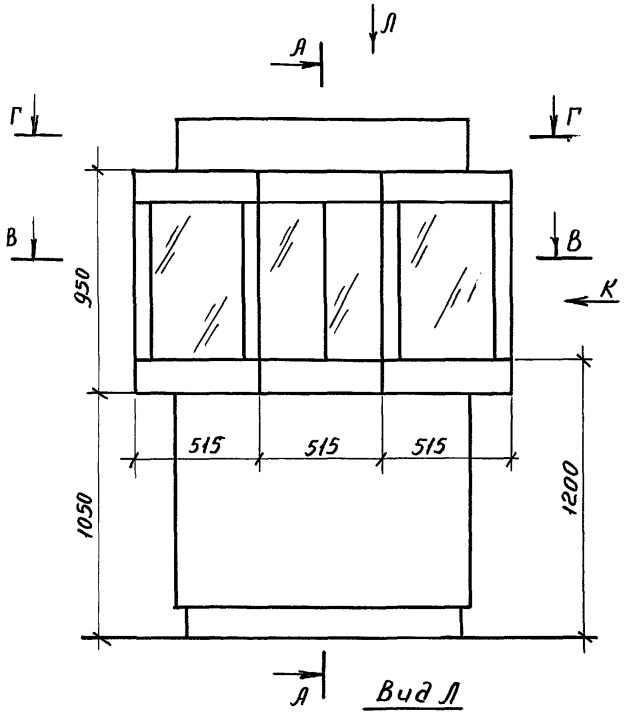

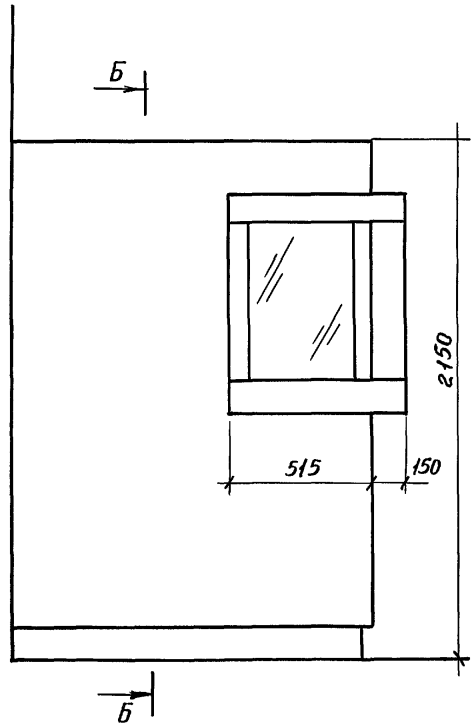

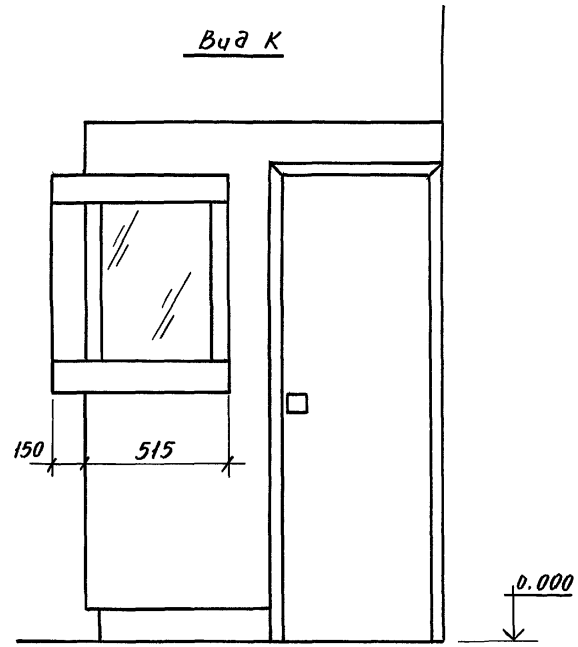

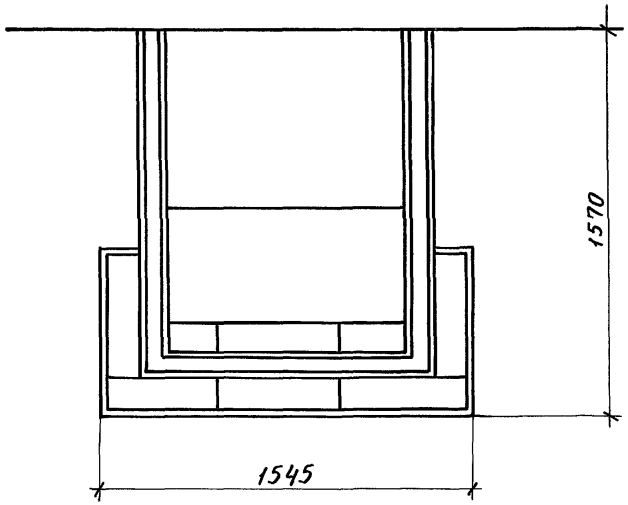

Бруски (поз. 9) стойки - кабины обработать антисептиком и подвергнуть глубокой пропитке антипиренами.

Рук.маст.	Губаревич		
Гл.инж.м	Станулевич		
Н.контр.	Коростелев		
ГИП	Коростелев		
Рук.гр.арх.	Астапова		

1.272.5-8.2.1-13

Стойка-кабина для гравера
Схема расположения

Стадия	Лист	Листов
Р	1	4

ЦНИИЭП торгово-бытовых зданий и туристских комплексов

Инв.№ подл. | Подпись и дата | Взам.инв.№

Пров. 4.10.83, Коп. ФА

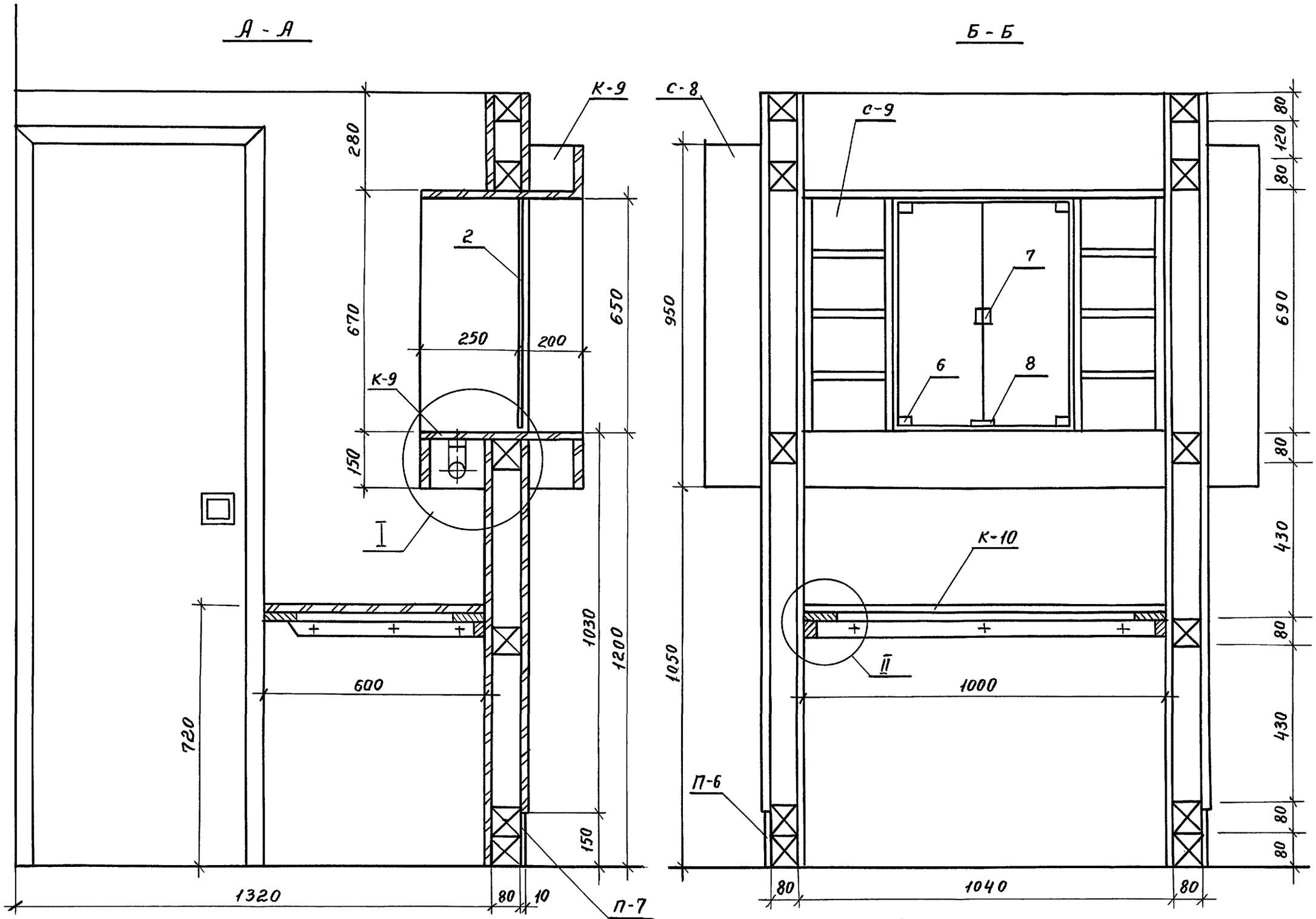

Инв.N подл.	Подп. и дата	Взам.инв.N

1.272. 5-8.2.1-13

Лист 2

Пров. [illegible] 4.10.89г Коп. [illegible]

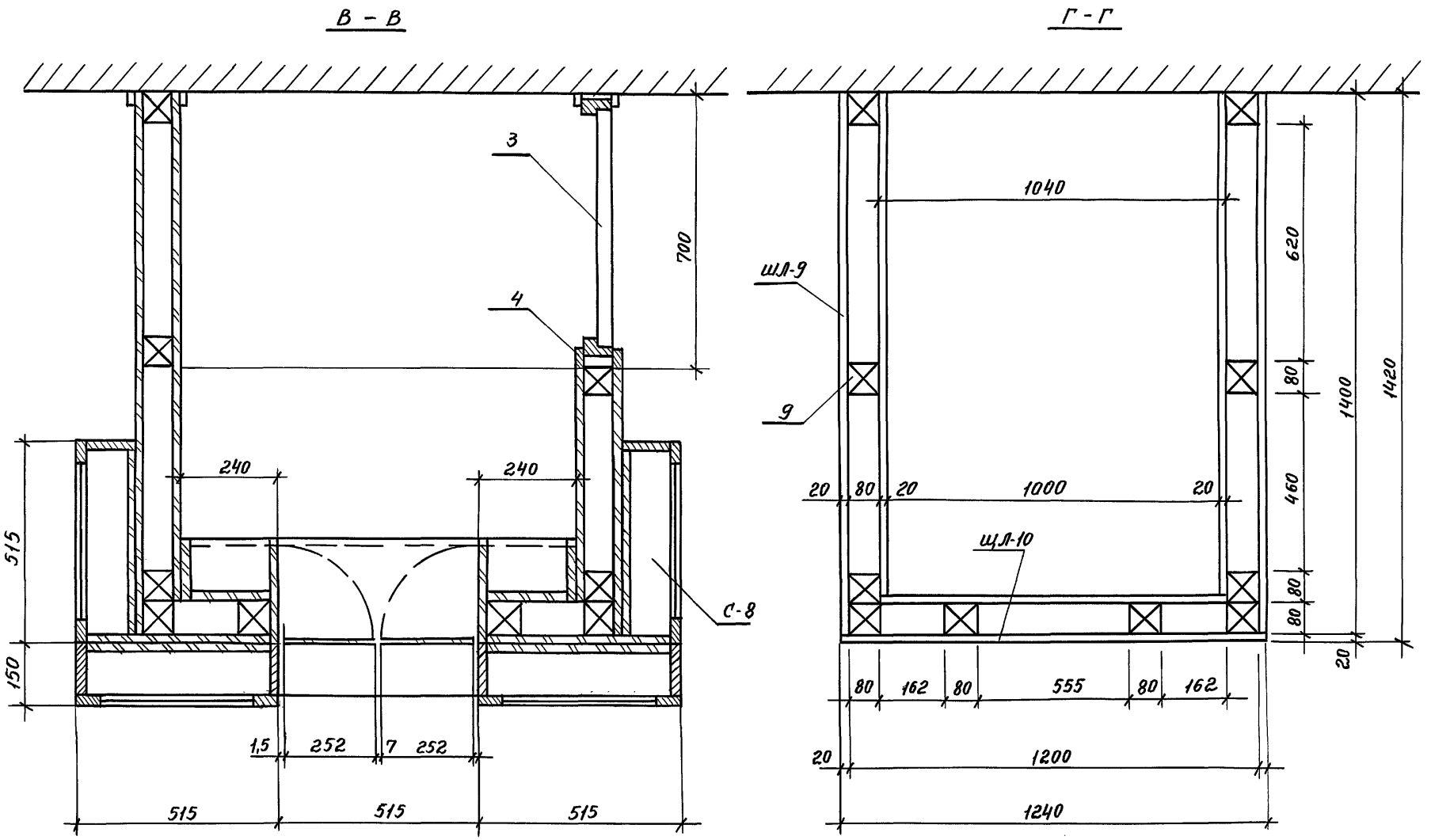

Инв. N подл.	Подпись и дата	Взам. инв. N

1. 272. 5-8.2.1-13

Лист 3

Пров. [illegible] 4.10.89г. Кон. [illegible]

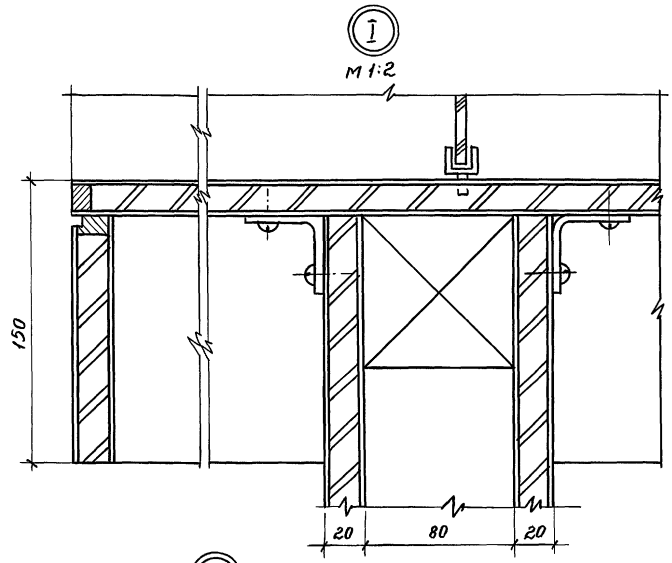

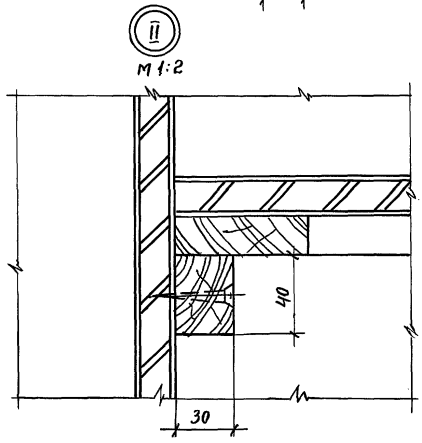

Марка поз.	Обозначение	Наименование	Кол.	Масса ед. кг	Примечан.
		Сборочные единицы			
П-6	1.272.5-8.2.2-06.00.00.00-05	Плинтус	2	1,8	
П-7	1.272.5-8.2.2-06.00.00.00-06	Плинтус	1	1.5	
ШЛ-9	1.272.5-8.2.2-07.00.00.00-08	Щит	4	34.8	
ШЛ-10	1.272.5-8.2.2-07.00.00.00-09	Щит	2	30.0	
С-8	1.272.5-8.2.2-37.00.00.00	Секция	4	18.7	
С-9	1.272.5-8.2.2-38.00.00.00	Секция	2	6,7	
К-9	1.272.5-8.2.2-39.00.00.00	Крышка	2	5,7	
К-10	1.272.5-8.2.2-40.00.00.00	Крышка	1	7,5	
		Детали			
1	1.272.5-8.2.2-00.00.00.03	Уголок	12	0,1	
2	1.272.5-8.2.2-00.00.00.04	Дверка	2	4,0	
		Стандартные изделия			
3		Дверь ДГ21-7			
		ГОСТ 6629-74	1		
4		Наличник Т-2			
		ГОСТ 8242-75	6,0		м
5		Шуруп А4×20			
		ГОСТ 1145-80*	20		
		Прочие изделия			
6		Петля 3,6-Д	4		
7		Ручка 1.25-А	2		
8		Замок 4.13-Д	1		
		Материалы			
9		Пиломатериал			
		хвойных пород			
		ГОСТ 8486-86Е			
		80×80		0.07	$м^3$

1.272.5-8.2.1-13

Лист 4

Инв.№ подл. | Подп. и дата | Взам.инв.№

Пров. [illegible] 4.10.89г Коп[illegible]

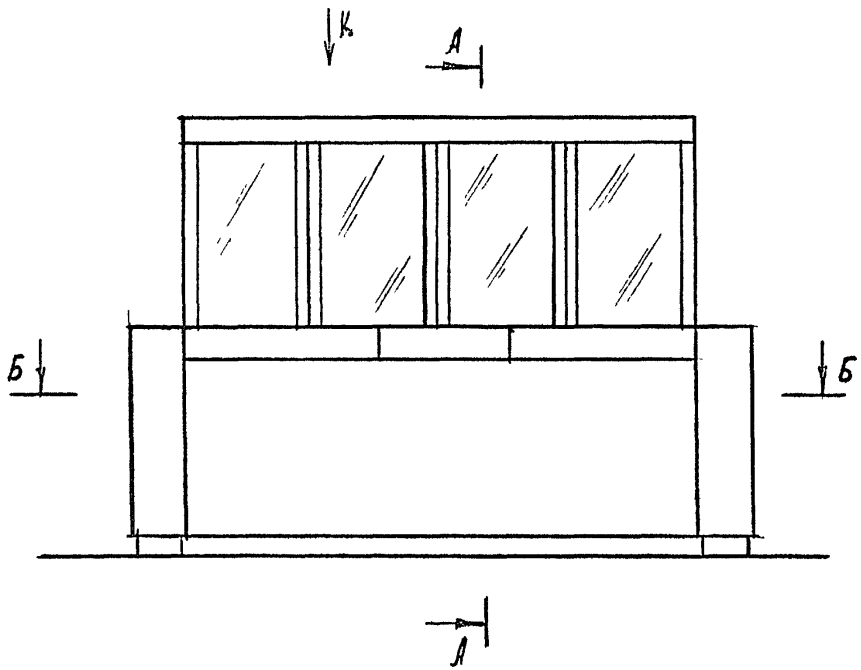

Вид К

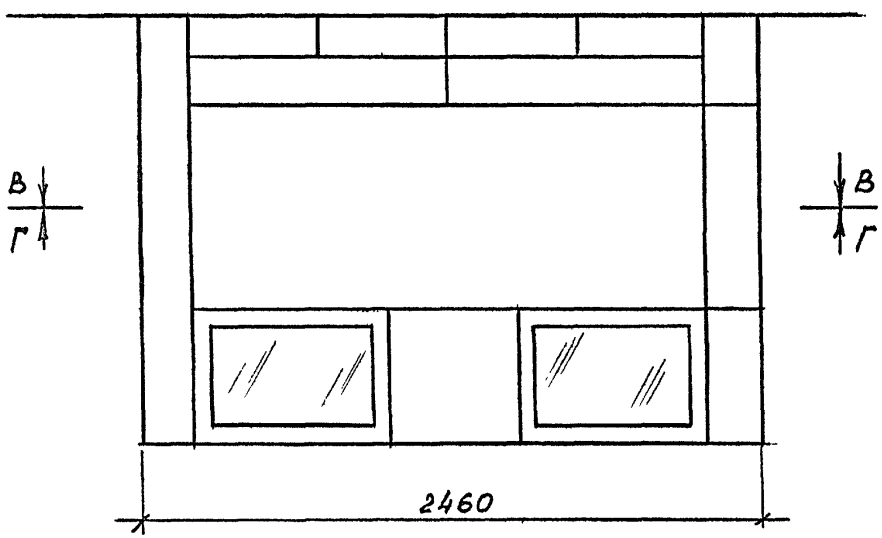

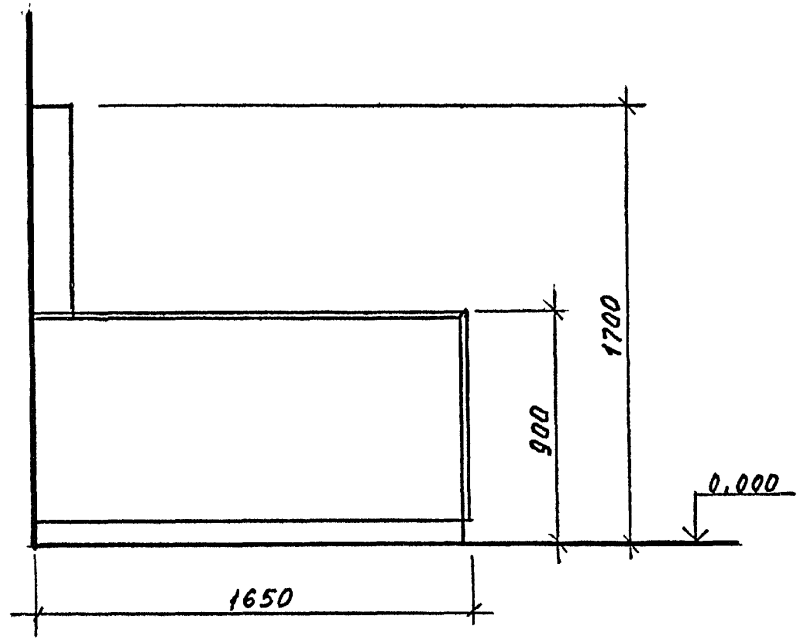

В - В

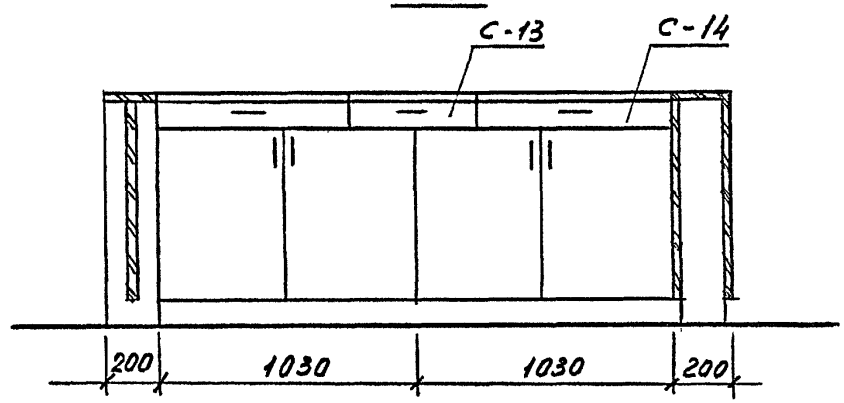

Рук.маст.	Губаревич		
Гл.инж.м.	Станчулевич		
Н.контр	Коростелев		
ГИП	Коростелев		
Рук.гр.арх	Астапова		

1.272.5-8.2.1-14

Барьер-киоск для продажи сопутствующих товаров пристенный
Схема расположения

Стадия	Лист	Листов
Р	1	4

ЦНИИЭП торгово-бытовых зданий и туристских комплексов

23147-01 50

Инв.№ подл. | Подпись и дата | Взам.инв.№

Б - Б

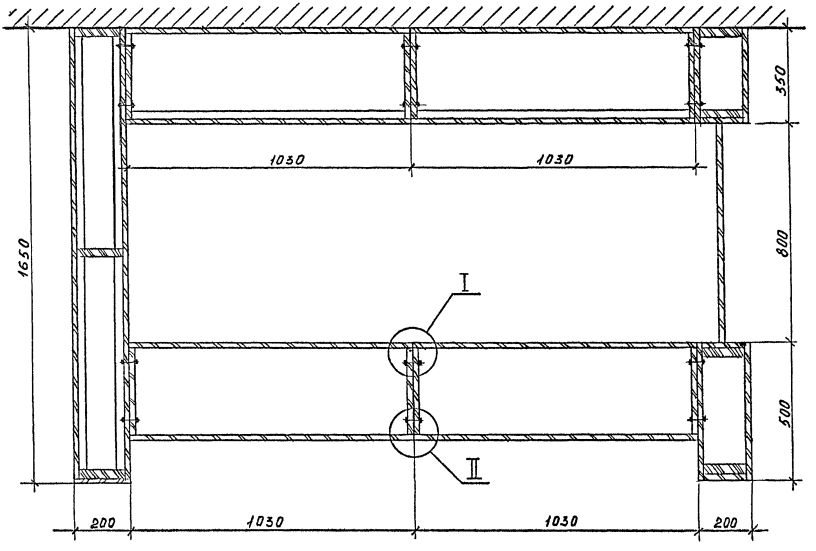

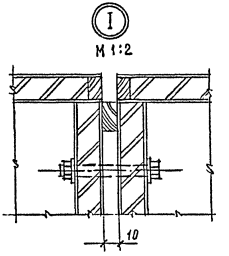

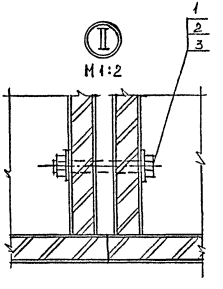

Инв. № подл. | Подпись и дата | Взам. инв. №

1.272.5-8.2.1-14

Лист 2

Г - Г

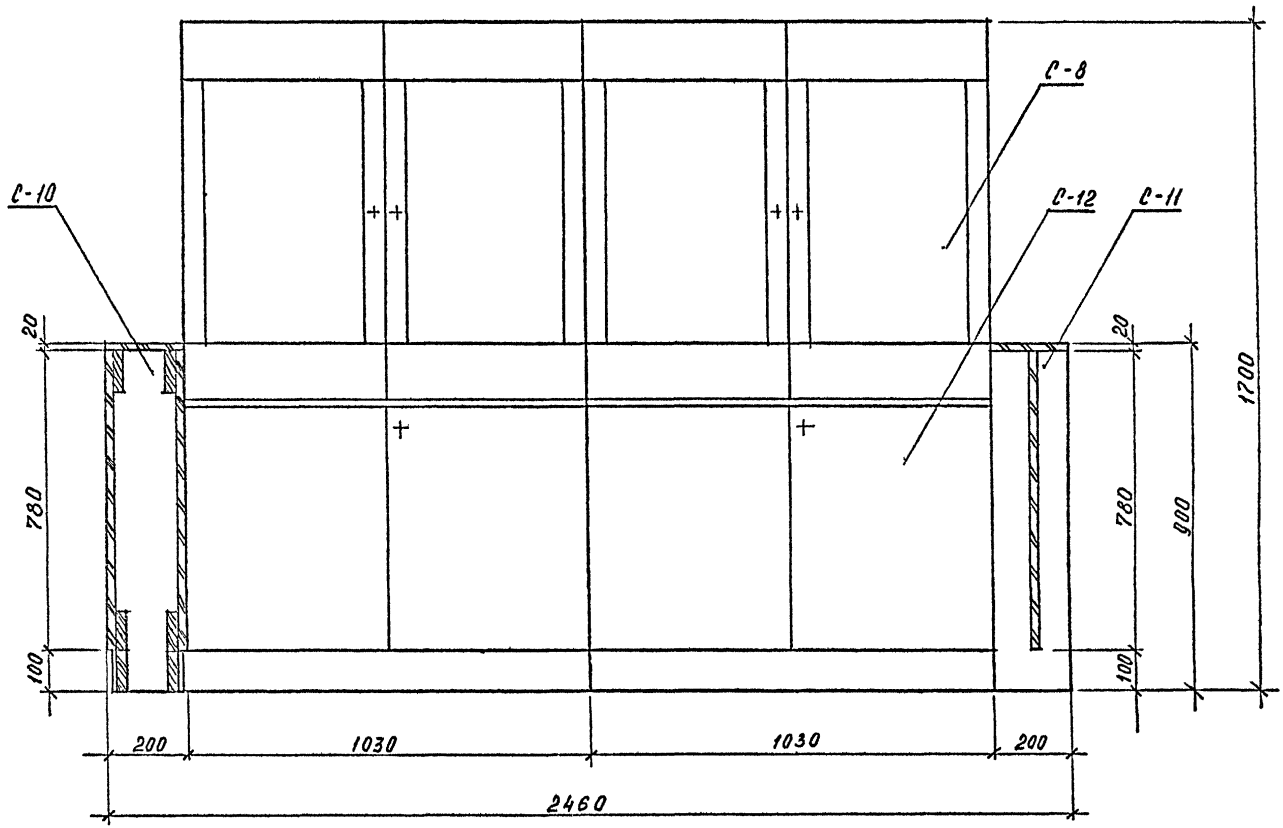

Инв. № подл. | Подпись и дата | Взам. инв. №

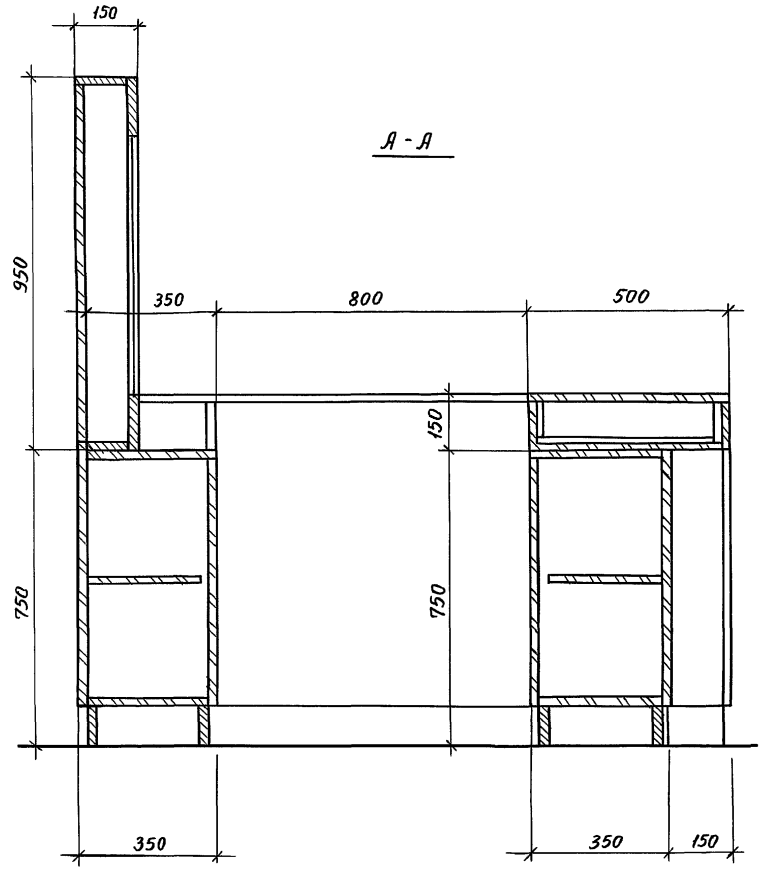

Марка поз.	Обозначение	Наименование	Кол.	Масса ед.кг.	Примечан.
		Сборочные единицы			
С-8	1.272.5-8.2.2-37.00.00.00	Секция	4	18.7	
С-10	1.272.5-8.2.2-41.00.00.00	Секция	1	41.3	
С-11	1.272.5-8.2.2-42.00.00.00	Секция	1	38.8	
С-12	1.272.5-8.2.2-43.00.00.00	Секция	4	34,0	
С-13	1.272.5-8.2.2-44.00.00.00	Секция	1	12,5	
С-14	1.272.5-8.2.2-45.00.00.00	Секция	2	13,3	
		Стандартные изделия			
1		Болт М6 х 60.58			
		ГОСТ 7798-70*	24		
2		Шайба 6,5			
		ГОСТ 6402-70*	48		
3		Гайка М6.65Г			
		ГОСТ 5915-70*	24		

Взам. инв.N | Подпись и дата | Инв.N подл.

1.272.5-8.2.1-14

Лист 4

Пров. [signature] 4.10.89 Кон.Ф.В.

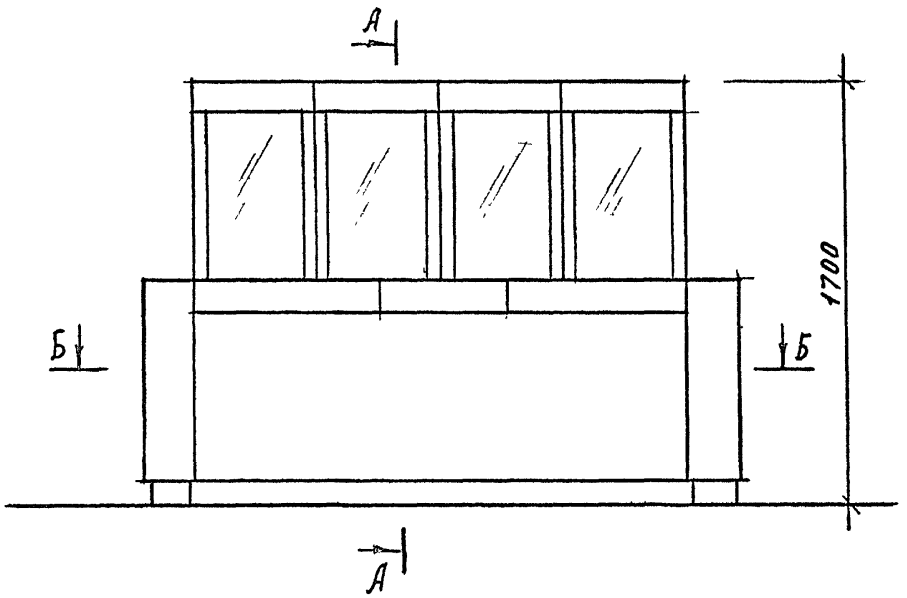

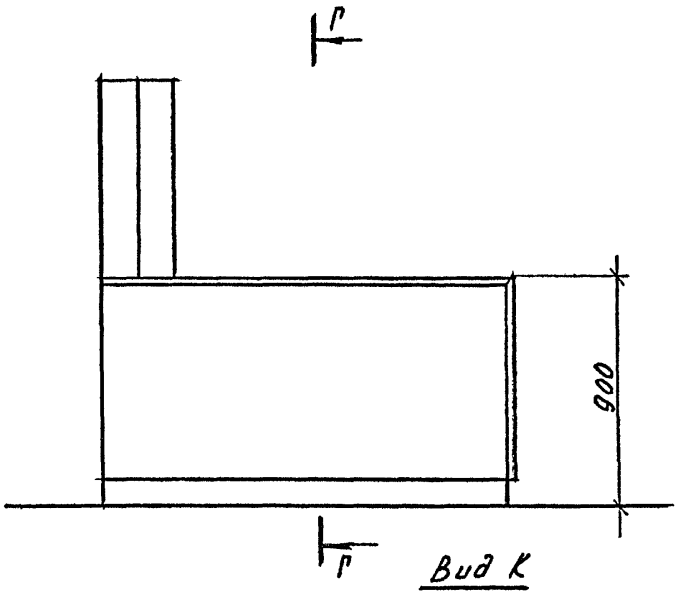

Вид К

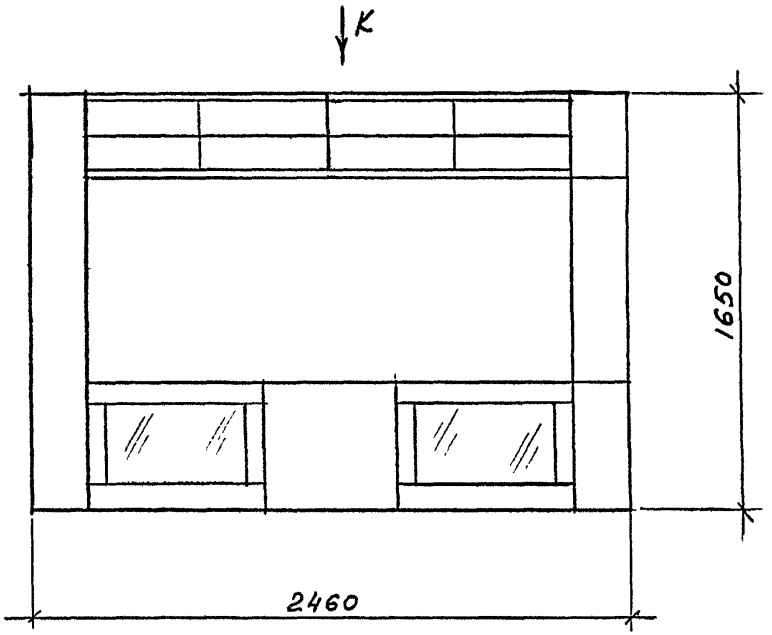

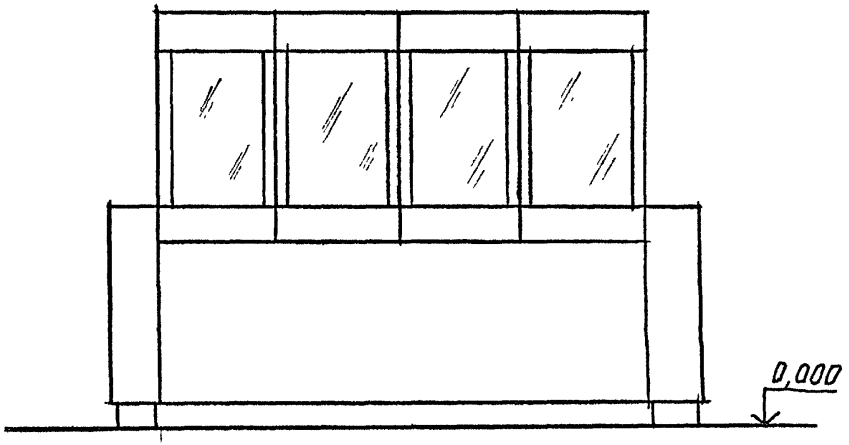

Рук. маст.	Губаревич	
Гл. инж. м.	Станулевич	
Н. контр	Коростелев	
ГИП	Коростелев	
Рук. гр. арх	Астапова	

1.272.5-8.2.1-15

Барьер-киоск для продажи сопутствующих товаров островной. Схема расположения

Стадия	Лист	Листов
Р	1	4

ЦНИИЭП торгово-бытовых зданий и туристских комплексов

Инв. № подл. | Подпись и дата | Взам. инв. №

Б - Б

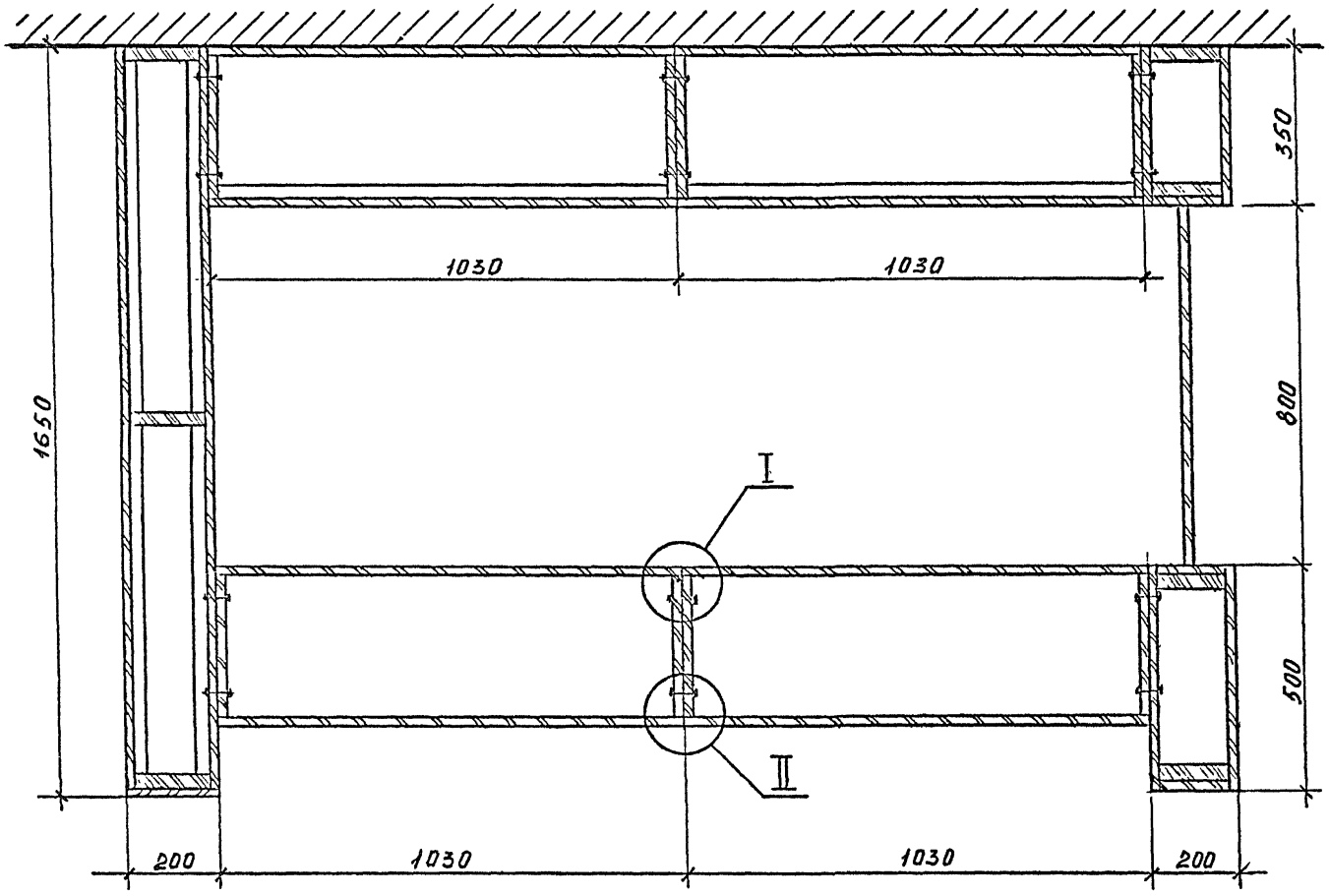

I
М 1:2

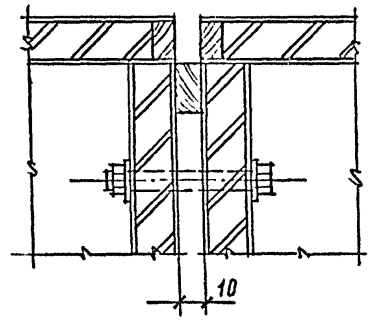

II
М 1:2

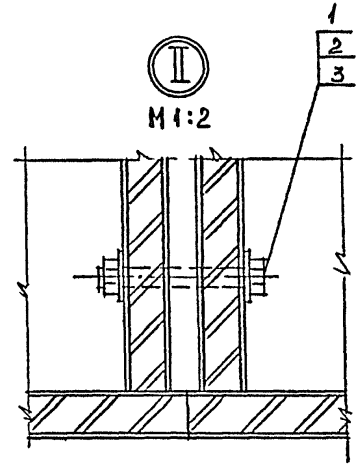

Инв. № подл.	Подпись и дата	Взам. инв. №

Г - Г

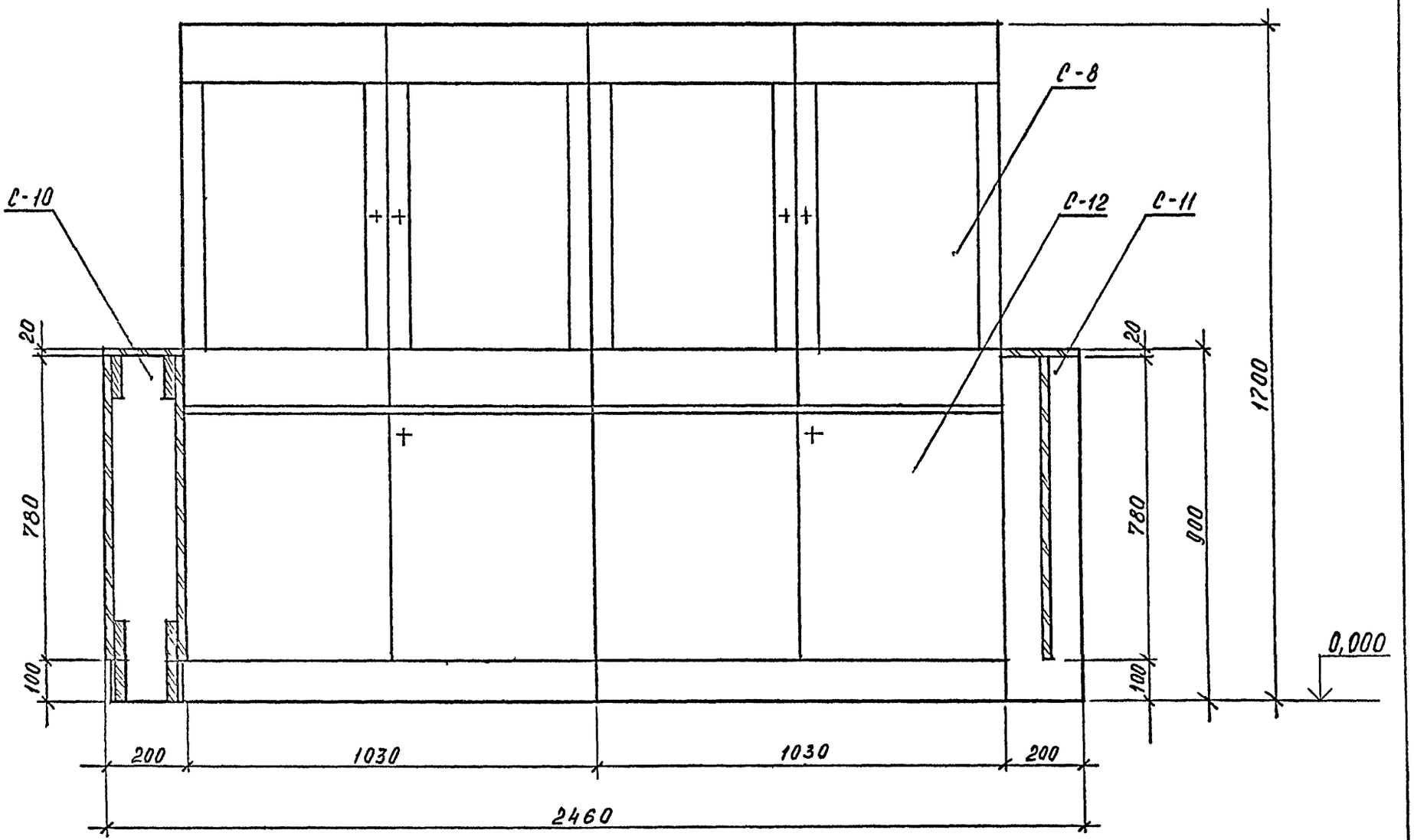

Инв. № подл. | Подпись и дата | Взам. инв. №

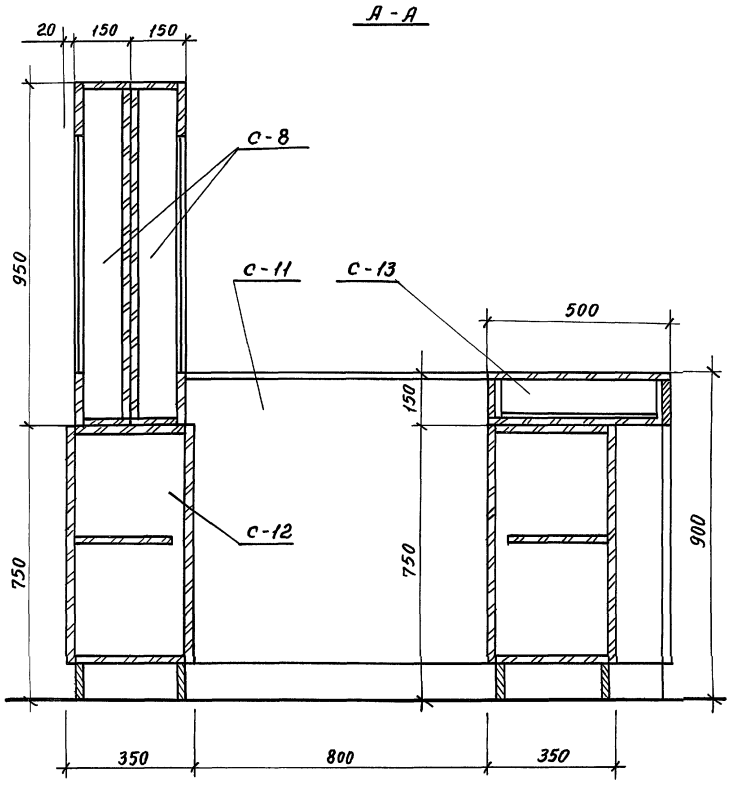

Марка поз.	Обозначение	Наименование	Кол.	Масса, ед. кг	Примечание
		Сборочные единицы			
С-8	1.272.5-8.2.2-37.00.00.00	Секция	8	18,7	
С-10	1.272.5-8.2.2-41.00.00.00	Секция	1	41,3	
С-11	1.272.5-8.2.2-42.00.00.00	Секция	1	38,8	
С-12	1.272.5-8.2.2-43.00.00.00	Секция	4	34,0	
С-13	1.272.5-8.2.2-44.00.00.00	Секция	1	12,5	
С-14	1.272.5-8.2.2-45.00.00.00	Секция	2	13,3	
		Стандартные изделия			
1		Болт М6×60.58			
		ГОСТ 7798-70*	24		
2		Шайба 6.5			
		ГОСТ 5915-70*	48		
3		Гайка М6			
		ГОСТ 6402-70*	24		

Взам. инв N | Подп. и дата | Инв. N под

1.272.5-8.2.1-15 | Лист 4

Пров. [signature] 4.10.89г. Коп Фв

gost.e-ecolog.ru