ТИПОВЫЕ КОНСТРУКЦИИ, ИЗДЕЛИЯ И УЗЛЫ ЗДАНИЙ И СООРУЖЕНИЙ

СЕРИЯ 1.272.5-8

ВСТРОЕННОЕ ОБОРУДОВАНИЕ ДЛЯ ПРЕДПРИЯТИЙ БЫТОВОГО ОБСЛУЖИВАНИЯ

ВЫПУСК 1

ВСТРОЕННЫЕ ШКАФЫ И ШКАФЫ-ПЕРЕГОРОДКИ

ЧАСТЬ 2

РАБОЧИЕ ЧЕРТЕЖИ

gost.e-ecolog.ru

ТИПОВЫЕ КОНСТРУКЦИИ, ИЗДЕЛИЯ И УЗЛЫ ЗДАНИЙ И СООРУЖЕНИЙ

СЕРИЯ 1.272.5-8

ВСТРОЕННОЕ ОБОРУДОВАНИЕ ДЛЯ ПРЕДПРИЯТИЙ БЫТОВОГО ОБСЛУЖИВАНИЯ

ВЫПУСК 1

ВСТРОЕННЫЕ ШКАФЫ И ШКАФЫ-ПЕРЕГОРОДКИ

ЧАСТЬ 2

РАБОЧИЕ ЧЕРТЕЖИ

РАЗРАБОТАНЫ
ЦНИИЭП ТОРГОВО-БЫТОВЫХ ЗДАНИЙ
И ТУРИСТСКИХ КОМПЛЕКСОВ

ГЛАВНЫЙ ИНЖЕНЕР ИНСТИТУТА В.И.НОСКОВ

ГЛАВНЫЙ ИНЖЕНЕР ПРОЕКТА Е.А.КОРОСТЕЛЕВ

УТВЕРЖДЕНЫ И ВВЕДЕНЫ В
ДЕЙСТВИЕ С 24.05.88 г. ГОСКОМАРХИТЕКТУРЫ, ПРИКАЗ
ОТ 12.05.1988 Г. N 130

Обозначение	Наименование	Стр.
1.272.5-8.1.2-00.00.00.00 ТО	Техническое описание	6
1.272.5-8.1.2-01.00.00.00	Шкаф-перегородка для передачи продукции ШС-1 ··· ШС-12	7
1.272.5-8.1.2-01.00.00.00 СБ	Шкаф-перегородка для передачи продукции ШС-1 ··· ШС-12 Сборочный чертеж	10
1.272.5-8.1.2-01.00.01.00	Каркас	12
1.272.5-8.1.2-01.00.00.01	Стенка задняя	13
1.272.5-8.1.2-01.00.01.00 СБ	Каркас Сборочный чертеж	14
1.272.5-8.1.2-01.00.01.01	Брусок вертикальный	15
1.272.5-8.1.2-01.00.01.02	Брусок горизонтальный	16
1.272.5-8.1.2-01.00.02.00	Полка	17
1.272.5-8.2-01.00.02.00 СБ	Полка Сборочный чертеж	18
1.272.5-8.1.2-01.00.03.00	Плинтус	19
1.272.5-8.1.2-01.00.03.00 СБ	Плинтус Сборочный чертеж	20
1.272.5-8.1.2-01.00.04.00	Плинтус	21
1.272.5-8.1.2-01.00.04.00 СБ	Плинтус Сборочный чертеж	22
1.272.5-8.1.2-01.00.05.00	Щит боковой	24
1.272.5-8.1.2-01.00.05.00 СБ	Щит боковой Сборочный чертеж	

Обозначение	Наименование	Стр.
1.272.5-8.1.2-02.00.00.00	Секция антресольная АС-1 ··· АС-12	25
1.272.5-8.1.2-02.00.00.00 СБ	Секция антресольная АС-1 ··· АС-12 Сборочный чертеж	28
1.272.5-8.1.2-02.00.01.00	Каркас	30
1.272.5-8.1.2-02.00.00.01	Брусок	31
1.272.5-8.1.2-02.00.01.00 СБ	Каркас Сборочный чертеж	32
1.272.5-8.1.2-02.00.02.00	Щит боковой	33
1.272.5-8.1.2-02.00.02.00 СБ	Щит боковой Сборочный чертеж	34
1.272.5-8.1.2-02.00.03.00	Щит	35
1.272.5-8.1.2-02.00.03.00 СБ	Щит Сборочный чертеж	37
1.272.5-8.1.2-03.00.00.00	Шкаф-перегородка для передачи продукции ШС-13 ··· ШС-24	
1.272.5-8.1.2-03.00.00.00 СБ	Шкаф-перегородка для передачи продукции ШС-13 ··· ШС-24 Сборочный чертеж	

Инв. № подл. | Подпись и дата | Взам. инв. №

Н. контр.	Коростелев		
ГИП	Коростелев		
Рук. гр. арх.	Астапова		

1.272.5-8.1.2-00.00.00.00

Содержание

Стадия	Лист	Листов
Р	1	5

ЦНИИЭП торгово-бытовых зданий и туристских комплексов

Обозначение	Наименование	Стр.
1.272.5-8.12-04.00.00.00	Шкаф - перегородка для	
	передачи продукции	
	ШД-1 ... ШД-6	39
1.272.5-8.12-04.00.00.00СБ	Шкаф-перегородка для	
	передачи продукции	
	ШД-1 ... ШД-6	
	Сборочный чертеж	40
1.272.5-8.12-04.00.01.00	Дверка	43
1.272.5-8.12-04.00.01.00СБ	Дверка	
	Сборочный чертеж	44
1.272.5-8.12-05.00.00.00	Шкаф-перегородка для	
	передачи продукции	
	ШД-7 ... ШД-12	45
1.272.5-8.12-05.00.00.00СБ	Шкаф-перегородка для	
	передачи продукции	
	ШД-7 ... ШД-12	
	Сборочный чертеж	46
1.272.5-8.12-06.00.00.00	Секция антресольная	
	АД-1 ... АД-6	48
1.272.5-8.12-06.00.00.00СБ	Секция антресольная	
	АД-1 ... АД-6	
	Сборочный чертеж	49
1.272.5-8.12-06.00.01.00	Дверка	
1.272.5-8.12-06.00.01.00 СБ	Дверка	
	Сборочный чертеж	51
1.272.5-8.12-07.00.00.00	Секция антресольная	
	АД-7 ... АД-12	52
1.272.5-8.12-07.00.00.00СБ	Секция антресольная	
	АД-7 ... АД-12	
	Сборочный чертеж	53

Обозначение	Наименование	Стр.
1.272.5-8.12-08.00.00.00	Шкаф - перегородка для	
	передачи продукции	
	ШД-13 ... ШД-18	54
1.272.5-8.12-08.00.00.00СБ	Шкаф-перегородка для	
	передачи продукции	
	ШД-13 ... ШД-18	
	Сборочный чертеж	55
1.272.5-8.12-09.00.00.00	Шкаф-перегородка для	
	передачи продукции	
	ШД-19 ... ШД-24	56
1.272.5-8.12-09.00.00.00СБ	Шкаф-перегородка для	
	передачи продукции	
	ШД-19 ... ШД-24	
	Сборочный чертеж	57
1.272.5-8.12-10.00.00.00	Секция антресольная	
	А-1 ... А-6	58
1.272.5-8.12-10.00.00.00СБ	Секция антресольная	
	над дверным проемом	
	А-1 ... А-6	
	Сборочный чертеж	59
1.272.5-8.12-11.00.00.00	Шкаф для хранения	
	головных уборов ШГ-1	61
1.272.5-8.12-11.00.00.00СБ	Шкаф для хранения	
	головных уборов ШГ-1	
	Сборочный чертеж	62
1.272.5-8.12-11.00.00.00СБ	Каркас	
	Сборочный чертеж	65

Инв. № подл. | Подпись и дата | Взам. инв. №

Обозначение	Наименование	Стр.
1.272.5-8.1.2-11.00.01.01	Брусок вертикальный	66
1.272.5-8.1.2-11.00.00.01	Полка	
1.272.5-8.1.2-11.00.00.02	Зеркало	67
1.272.5-8.1.2-11.00.00.03	Стенка задняя	68
1.272.5-8.1.2-11.00.01.00	Каркас	
1.272.5-8.1.2-11.00.02.00	Щит	69
1.272.5-8.1.2-12.00.00.00	Шкаф для хранения	
	головных уборов.	70
1.272.5-8.1.2-12.00.00.00 СБ	Шкаф для хранения головных	
	уборов.	
	Сборочный чертеж	71
1.272.5-8.1.2-13.00.00.00	Шкаф для хранения головных	
	уборов, париков ШГ-3	
1.272.5-8.1.2-13.00.00.00 СБ	Шкаф для хранения головных	
	уборов, париков ШГ-3	
	Сборочный чертеж	74
1.272.5-8.1.2-14.00.00.00	Шкаф для хранения головных	
	уборов, париков ШГ-4	
1.272.5-8.1.2-14.00.00.00 СБ	Шкаф для хранения головных	
	уборов, париков ШГ-4	
	Сборочный чертеж	75
1.272.5-8.1.2-15.00.00.00	Шкаф для хранения и выдачи	
	фотопродукции ШФ-1	76
1.272.5-8.1.2-15.00.00.00 СБ	Шкаф для хранения и выдачи	
	фотопродукции ШФ-1	
	Сборочный чертеж	77
1.272.5-8.1.2-15.01.00.00	Ящик	80
1.272.5-8.1.2-15.01.00.00 СБ	Ящик	
	Сборочный чертеж	81
1.272.5-8.1.2-11.00.02.00	Щит. Сборочный чертеж	73

Обозначение	Наименование	Стр.
1.272.5-8.1.2-15.01.01.00	Стенка задняя	82
1.272.5-8.1.2-15.01.01.00 СБ	Стенка задняя	
	Сборочный чертеж	
1.272.5-8.1.2-15.01.00.01	Стенка боковая	
1.272.5-8.1.2-15.01.00.02	Стенка задняя	83
1.272.5-8.1.2-15.01.00.03	Перегородка	
1.272.5-8.1.2-15.01.00.04	Перегородка	84
1.272.5-8.1.2-15.00.06.00	Щит боковой	
1.272.5-8.1.2-15.02.00.00	Стеллаж	85
1.272.5-8.1.2-15.02.00.00 СБ	Стеллаж	
	Сборочный чертеж	86
1.272.5-8.1.2-15.02.01.00	Стенка	87
1.272.5-8.1.2-15.02.02.00	Стенка	88
1.272.5-8.1.2-15.02.04.00	Перегородка	
1.272.5-8.1.2-15.02.04.00 СБ	Перегородка	
	Сборочный чертеж	89
1.272.5-8.1.2-15.02.03.00	Перегородка	
1.272.5-8.1.2-15.02.03.00 СБ	Перегородка	
	Сборочный чертеж	90
1.272.5-8.1.2-15.00.01.00 СБ	Каркас	
	Сборочный чертеж	91
1.272.5-8.1.2-15.00.01.00	Каркас	92
1.272.5-8.1.2-15.00.01.01	Брусок вертикальный	
1.272.5-8.1.2-15.00.02.00	Каркас	
1.272.5-8.1.2-15.00.02.00 СБ	Каркас	
	Сборочный чертеж	93
1.272.5-8.1.2-15.00.02.01	Брусок вертикальный	
1.272.5-8.1.2-15.00.02.02	Брусок горизонтальный	94

Инв. № подл. | Подпись и дата | Взам. инв. №

Обозначение	Наименование	Стр.
1.272.5-8.12-15.00.03.00	Щит	95
1.272.5-8.12-15.00.03.00 СБ	Щит	
	Сборочный чертеж	
1.272.5-8.12-15.00.04.00	Щит	96
1.272.5-8.12-15.00.04.00 СБ	Щит	
	Сборочный чертеж	
1.272.5-8.12-15.00.05.00	Щит	97
1.272.5-8.12-15.00.05.00 СБ	Щит	
	Сборочный чертеж	
1.272.5-8.12-15.00.06.00 СБ	Щит боковой	
	Сборочный чертеж	98
1.272.5-8.12-16.00.00.00	Шкаф для хранения и	
	выдачи фотопродукции ШФ-2	99
1.272.5-8.12-16.00.00.00 СБ	Шкаф для хранения и	
	выдачи фотопродукции ШФ-2	
	Сборочный чертеж	102
1.272.5-8.12-16.01.00.00 СБ	Стеллаж	
	Сборочный чертеж	103
1.272.5-8.12-16.01.01.00	Стенка	104
1.272.5-8.12-16.01.01.00 СБ	Стенка	
	Сборочный чертеж	
1.272.5-8.12-16.01.02.00	Перегородка	105
1.272.5-8.12-16.01.02.00 СБ	Перегородка	
	Сборочный чертеж	
1.272.5-8.12-16.00.01.00	Щит	106
1.272.5-8.12-16.00.01.00 СБ	Щит	
	Сборочный чертеж	
1.272.5-8.12-16.00.02.00	Щит	107
1.272.5-8.12-16.00.02.00 СБ	Щит	
	Сборочный чертеж	

Обозначение	Наименование	Стр.
1.272.5-8.12-17.00.00.00	Шкаф для хранения и выдачи	
	фотопродукции ШФ-3	
1.272.5-8.12-17.00.00.00 СБ	Шкаф для хранения и выдачи	
	фотопродукции ШФ-3	
	Сборочный чертеж	108
1.272.5-8.12-18.00.00.00	Шкаф для хранения и выдачи	
	фотопродукции ШФ-4	
1.272.5-8.12-18.00.00.00 СБ	Шкаф для хранения и выдачи	
	фотопродукции ШФ-4.	
	Сборочный чертеж	109
1.272.5-8.12-19.00.00.00	Секция антресольная	
	АД-13, АД-14	110
1.272.5-8.12-19.00.00.00 СБ	Секция антресольная	
	АД-13, АД-14	
	Сборочный чертеж	111
1.272.5-8.12-20.00.00.00	Секция антресольная	
	АД-15, АД-16	112
1.272.5-8.12-20.00.00.00 СБ	Секция антресольная	
	АД-15, АД-16	
	Сборочный чертеж	113
1.272.5-8.12-21.00.00.00	Шкаф-перегородка с вытяжкой ШВ-1	114
1.272.5-8.12-21.00.00.00 СБ	Шкаф-перегородка с вытяжкой ШВ-1	
	Сборочный чертеж	115
1.272.5-8.12-21.00.01.01	Брусок	117
1.272.5-8.12-21.00.01.00	Каркас	118
1.272.5-8.12-21.00.01.01	Брусок	119
1.272.5-8.12-21.00.02.00	Дверка	120
1.272.5-8.12-21.00.02.00 СБ	Дверка. Сборочный чертеж	121

Инв. № подл. | Подпись и дата | Взам. инв. №

Обозначение	Наименование	Стр.
1.272.5-8.12-21.00.02.01	Брусок	
1.272.5-8.12-21.00.02.02	Брусок	122
1.272.5-8.12-21.00.02.06	Брусок	
1.272.5-8.12-21.00.04.00	Щит боковой	123
1.272.5-8.12-21.00.03.00	Полка	124
1.272.5-8.12-21.00.03.00СБ	Полка. Сборочный чертеж	
1.272.5-8.12-21.00.05.00	Щит	125
1.272.5-8.12-22.0000.00	Шкаф-перегородка передаточный ШВ-2	126
1.272.5-8.12-22.00.00.00СБ	Шкаф-перегородка передаточный ШВ-2	
	Сборочный чертеж	127
1.272.5-8.12-21.00.05.00СБ	Щит. Сборочный чертеж	129
1.272.5-8.12-22.00.01.00	Дверка	130
1.272.5-8.12-22.00.01.00СБ	Дверка. Сборочный чертеж	131
1.272.5-8.12-00.00.00.01РМ	Шкафы - перегородки	
	для передачи продукции	
	Ведомость расхода материалов	132
1.272.5-8.12-00.00.00.02РМ	Секции антресольные	
	Ведомость расхода материалов	136
1.272.5-8.12-00.00.00.03РМ	Шкафы для хранения головных	
	уборов, париков	
	Ведомость расхода материалов	139
1.272.5-8.12-00.00.00.04РМ	Шкафы для хранения и выдачи	
	фотопродукции.	
	Ведомость расхода материалов	
1.272.5-8.12-00.00.00.05РМ	Шкафы - перегородки с вытяжкой	
	Ведомость расхода материалов	
1.272.5-8.12-00.00.00.06РМ	Шкаф-перегородка передаточный	
	Ведомость расхода материалов	140

Инв. № подл. | Подпись и дата | Взам. инв. №

1.272.5-8.12-00.00.00.00 | Лист 5

Формат А4

Выпуск 1 предназначен для изготовления деталей и изделий на производственных базах строительных и монтажных организаций, а также на строительных площадках.

Изделия и детали должны быть выполнены в соответствии с требованиями рабочих чертежей и соответствовать стандартам, выполненным предприятием-изготовителем.

Изделия поставляются потребителю замаркированными, в разобранном виде, должны быть изготовлены с точностью, обеспечивающей сборку и разборку изделий без дополнительной подгонки. Углы и ребра должны быть притуплены, покрытия должны способствовать гигиеническому содержанию изделий.

Лицевые деревянные поверхности отделываются мебельными лаками по 2 классу, нелицевые по 3 классу в соответствии с ГОСТ 9.306-85.

Лицевая крепежная фурнитура, принята по каталогу ВПКТИМ „Мебельная фурнитура"/в спецификации учтена в разделе „Прочие изделия"/.

Инв. № подл. | Подпись и дата | Взам. инв. №

1.272.5-8.1.2-00.00.00.00 ТО

Н. контр.	Коростелев	
ГИП	Коростелев	
Рук. гр. арх	Астапова	

Техническое описание

Стадия	Лист	Листов
Р	1	

ЦНИИЭП торгово-бытовых зданий и туристских комплексов

23146-02 7

Формат А4

Формат	Зона	Поз.	Обозначение	Наименование	Кол. на исполн. 1.272.5-8.1.2-01.00.00.00-												Примечание
					—	01	02	03	04	05	06	07	08	09	10	11	
				Документация													
А4			1.272.5-8.1.2-00.00.00.00 ТО	Техническое описание	×	×	×	×	×	×	×	×	×	×	×	×	
А3			1.272.5-8.1.2-00.00.00.01 РМ	Ведомость расхода матер.	×	×	×	×	×	×	×	×	×	×	×	×	
А3			1.272.5-8.1.2-01.00.00.00 СБ	Сборочный чертеж	×	×	×	×	×	×	×	×	×	×	×	×	
				Сборочные единицы													
А3		1	1.272.5-8.1.2-01.00.01.00	Каркас							2	2	2				
			-01											2	2	2	
			-02		2	2	2										
			-03					2	2	2							
А3		2	1.272.5-8.1.2-01.00.02.00	Полка	4												
			-01			4											
			-02				4										
			-03					4									
			-04						4								
			-05							4							
			-06								4						
			-07									4					
			-08										4				
			-09											4			
			-10												4		
			-11													4	

Инв. № подл. | Подпись и дата | Взам. инв. №

Н. контр.	Коростелев		
ГИП	Коростелев		
Рук. гр. АРХ	Астапова		

1.272.5-8.1.2-01.00.00.00

Шкаф-перегородка для передачи продукции ШС-1 ШС-12

Стадия	Лист	Листов
Р	1	3

ЦНИИЭП торгово-бытовых зданий и туристских комплексов

Формат	Зона	Поз.	Обозначение	Наименование	Кол. на исполн. 1.272.5-8.1.2-01.00.00.00-											Примечание
					–	01	02	03	04	05	06	07	08	09	10	11	
А4		3	1.272.5-8.1.2-01.00.03.00	Плинтус		1											
			-01						1								
			-02					1									
			-05		1												
			-06				1										
			-07							1							
А4		4	1.272.5-8.1.2-01.00.04.00	Плинтус								1					
			-01												1		
			-02											1			
			-03								1						
			-04										1				
			-05													1	
А4		5	1.272.5-8.1.2-01.00.05.00	Щит боковой		2			2			2			2		
			-01		2			2			2			2			
			-02				2			2			2			2	
А3		6	1.272.5-8.1.2-01.00.06.00	Щит	2												
			-01			2											
			-02				2										
			-03					2									
			-04						2								
			-05							2							

Инв. № подл. | Подпись и дата | Взам. инв. №

Формат	Зона	Поз.	Обозначение	Наименование	Кол. на испол. 1.272.5-8.1.2-01.00.00.00- —	01	02	03	04	05	06	07	08	09	10	11	Примечание
			-06								2						
			-07									2					
			-08										2				
			-09											2			
			-10												2		
			-11													2	
				Детали													
А4		7	1.272.5-8.1.2-01.00.00.01	Гайка	20	20	20	20	20	20	20	20	20	20	20	20	
А4		8	1.272.5-8.1.2-01.00.00.02	Винт	20	20	20	20	20	20	20	20	20	20	20	20	
				Стандартные изделия													
		9		Шуруп А3,5×30 ГОСТ 1145-80*	6	6	6	6	6	6	6	6	6	6	6	6	
				Прочие изделия													
		10		Полкодержатель 5.4.2	16	16	16	16	16	16	16	16	16	16	16	16	
		11		Втулка 5.4.1	56	56	56	56	56	56	56	56	56	56	56	56	
		12		Шайба 4.8	6	6	6	6	6	6	6	6	6	6	6	6	

Инв. № подл. | Подпись и дата | Взам. инв. №

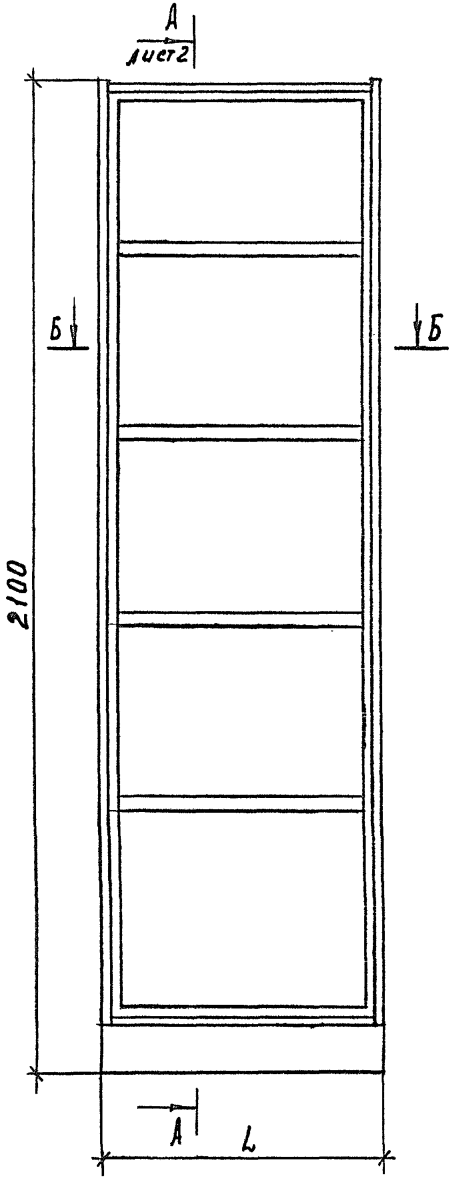

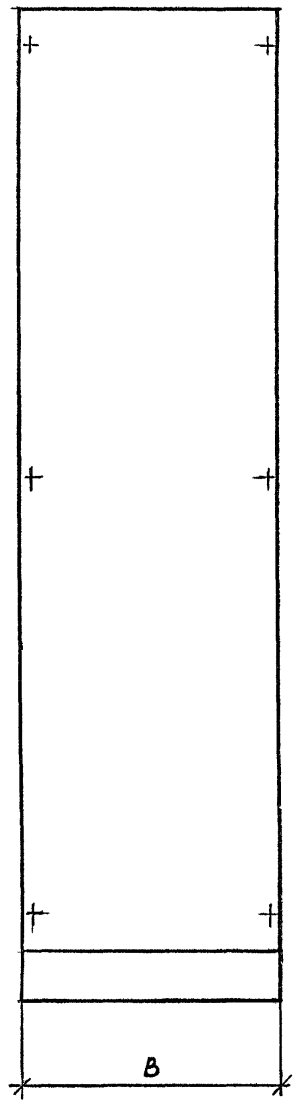

Б - Б

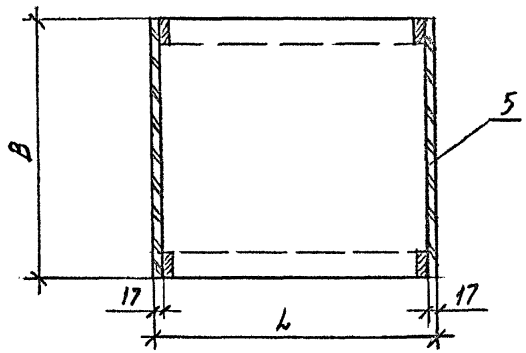

Г - Г
М1:1

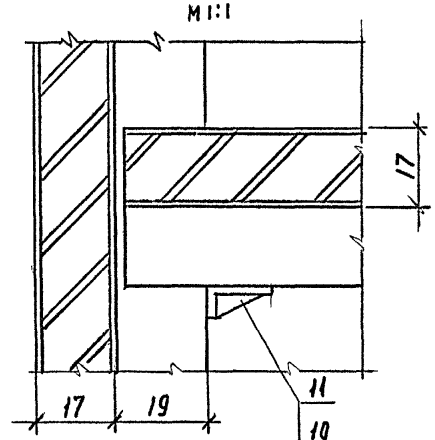

II
М1:1

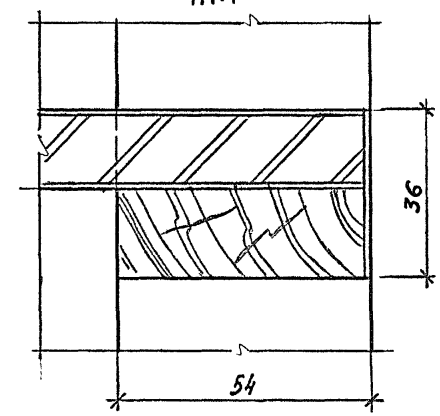

Таблицу исполнений см. л.2

Рук. маст.	Губаревич		
Гл. инж. М.	Станулевич		
Н. контр.	Коростелев		
ГИП	Коростелев		
Рук. гр. Арх.	Астапова		

1.272.5-8.1.2-01.00.00.00 СБ

Шкаф - перегородка для передачи продукции ШС-1 ... ШС-12
Сборочный чертеж

Стадия	Масса	Масштаб
Р	см. табл.	1:10
Лист 1	Листов 2	

ЦНИИЭП торгово-бытовых зданий и туристских комплексов

Инв. № подл. | Подпись и дата | Взам. инв. №

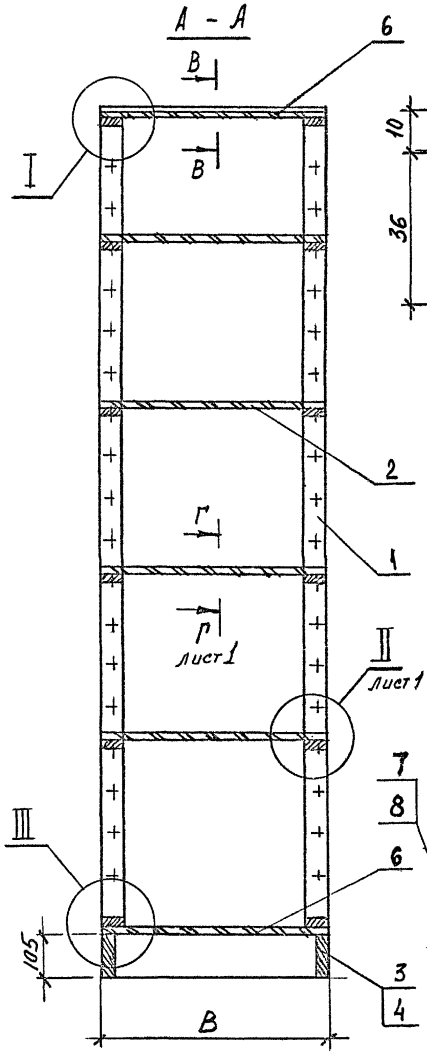

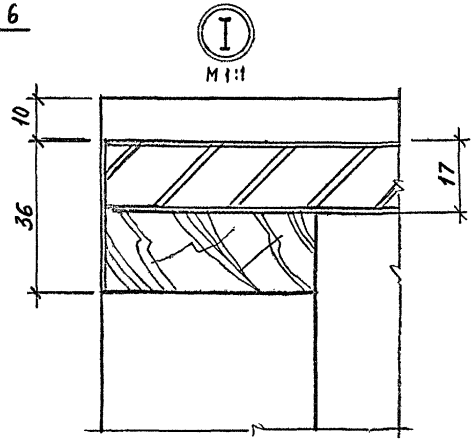

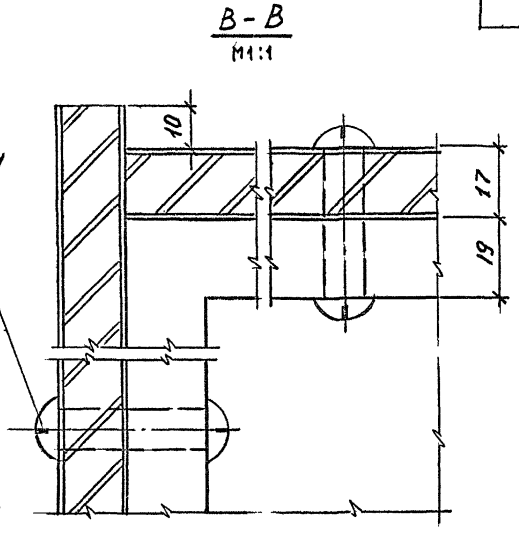

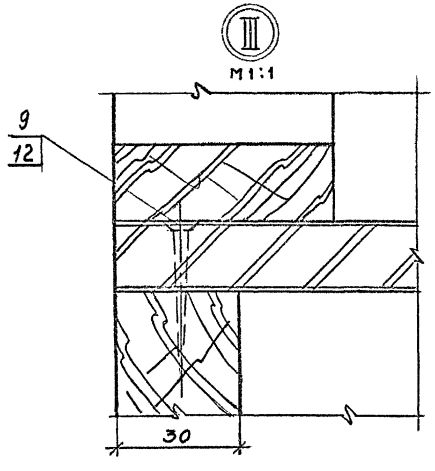

Обозначение	Марка	Размеры, мм		Масса, кг
		L	B	
1.272.5-8.1.2-01.00.00.00	ШС-1	478	300	24,9
-01	ШС-2	478	560	41,6
-02	ШС-3	478	860	66,6
-03	ШС-4	600	300	36,8
-04	ШС-5	600	560	45,2
-05	ШС-6	600	860	54,9
-06	ШС-7	920	300	45,2
-07	ШС-8	920	560	58,7
-08	ШС-9	920	860	99,4
-09	ШС-10	1164	300	82,1
-10	ШС-11	1164	560	99,9
-11	ШС-12	1164	860	104,7

Инв. № подл. | Подпись и дата | Взам. инв. №

Формат	Зона	Поз.	Обозначение	Наименование	Кол.	Примечание
				Документация		
А3			1.272.5-8.1.2-01.00.01.00СБ	Сборочный чертеж		
				Детали		
А4		1	1.272.5-8.1.2-01.00.01.01	Брусок вертикальный	2	
				Переменные данные		
			Переменные данные	Для исполнений:		
				1.272.5-8.1.2-01.00.01.00		
				Детали		
А4		2	1.272.5-8.1.2-01.00.01.02	Брусок горизонтальный	2	
				1.272.5-8.1.2-01.00.01.00-01		
				Детали		
А4		2	1.272.5-8.1.2-01.00.01.02-01	Брусок горизонт.	2	
				1.272.5-8.1.2-01.00.01.00-02		
				Детали		
А4		2	1.272.5-8.1.2-01.00.01.02-02	Брусок горизонт.	2	
				1.272.5-8.1.2-01.00.01.00-03		
				Детали		
А4		2	1.272.5-8.1.2-01.00.01.02-03	Брусок	2	

Инв. № подл. | Подпись и дата | Взам. инв. №

Н. контр.	Коростелев		
ГИП	Коростелев		
Рук. гр. арх.	Астапова		

1.272.5-8.1.2-01.00.01.00

Каркас

Стадия	Лист	Листов
Р		1

ЦНИИЭП торгово-бытовых зданий и туристских комплексов

Формат А4

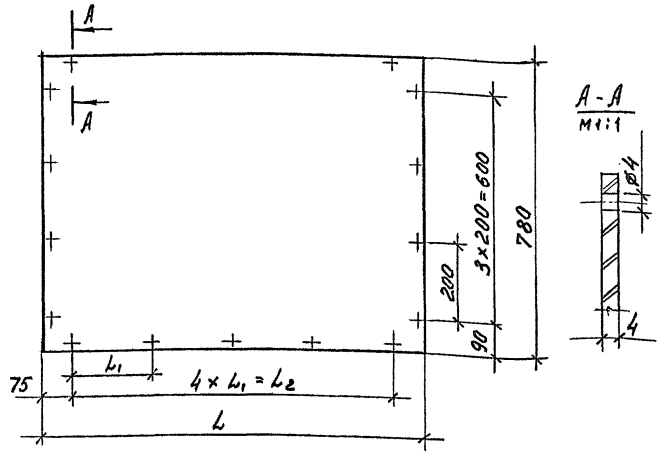

Обозначение	Размеры, мм			Масса, кг
	L	L1	L2	
1.272.5-8.1.2-01.00.00.01	1050	225	900	1,6
-01	1250	275	1100	2,0
-02	1550	350	1400	2,4
-03	920	192	770	0,9
-04	470	80	320	0,5

Инв. № подл. | Подпись и дата | Взам. инв. №

Н. контр.	Коростелев		
ГИП	Коростелев		
Рук. гр. арх.	Астапова		

1.272.5-8.1.2-01.00.00.01

Стенка задняя

Стадия	Масса	Масштаб
Р	См. табл.	
Лист	Листов 1	

Плита древесно-волокнистая ГОСТ 4598-86

ЦНИИЭП торгово-бытовых зданий и туристских комплексов

Формат А4

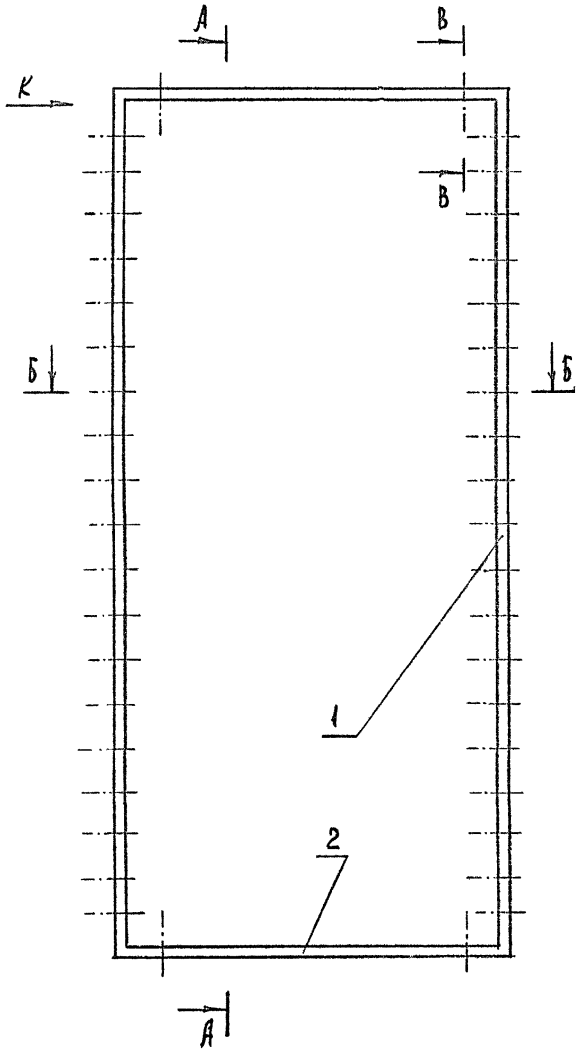

А – А

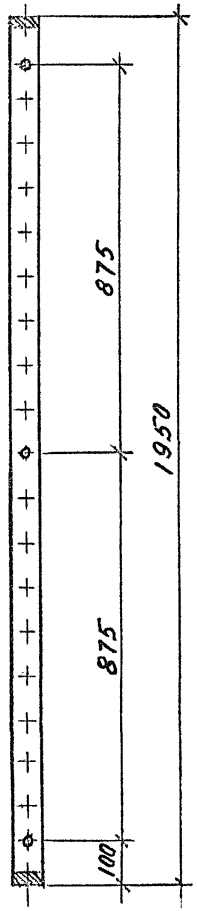

Б – Б

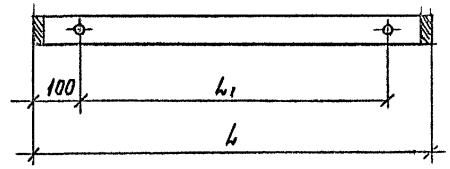

Вид К
М1:1

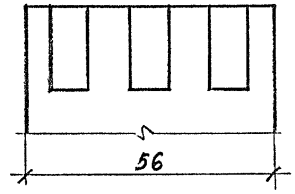

Обозначение	Размеры, мм		Масса, кг
	L	L1	
1.272.5-8.1.2-01.00.01.00	886	686	3,36
-01	1130	930	3,72
-02	444	240	2,78
-03	566	366	3,12

Рук. маст.	Губаревич	
Гл. инж. м.	Станулевич	
Н. контр.	Коростелев	
ГИП	Коростелев	
Рук. гр. арх.	Астапова	

1.272.5-8.1.2-01.00.01.00 СБ

Каркас
Сборочный чертеж

Стадия	Масса	Масштаб
Р	см. табл.	1:10
Лист	Листов 1	

ЦНИИЭП торгово-бытовых зданий и туристских комплексов

Инв. № подл. | Подпись и дата | Взам. инв. №

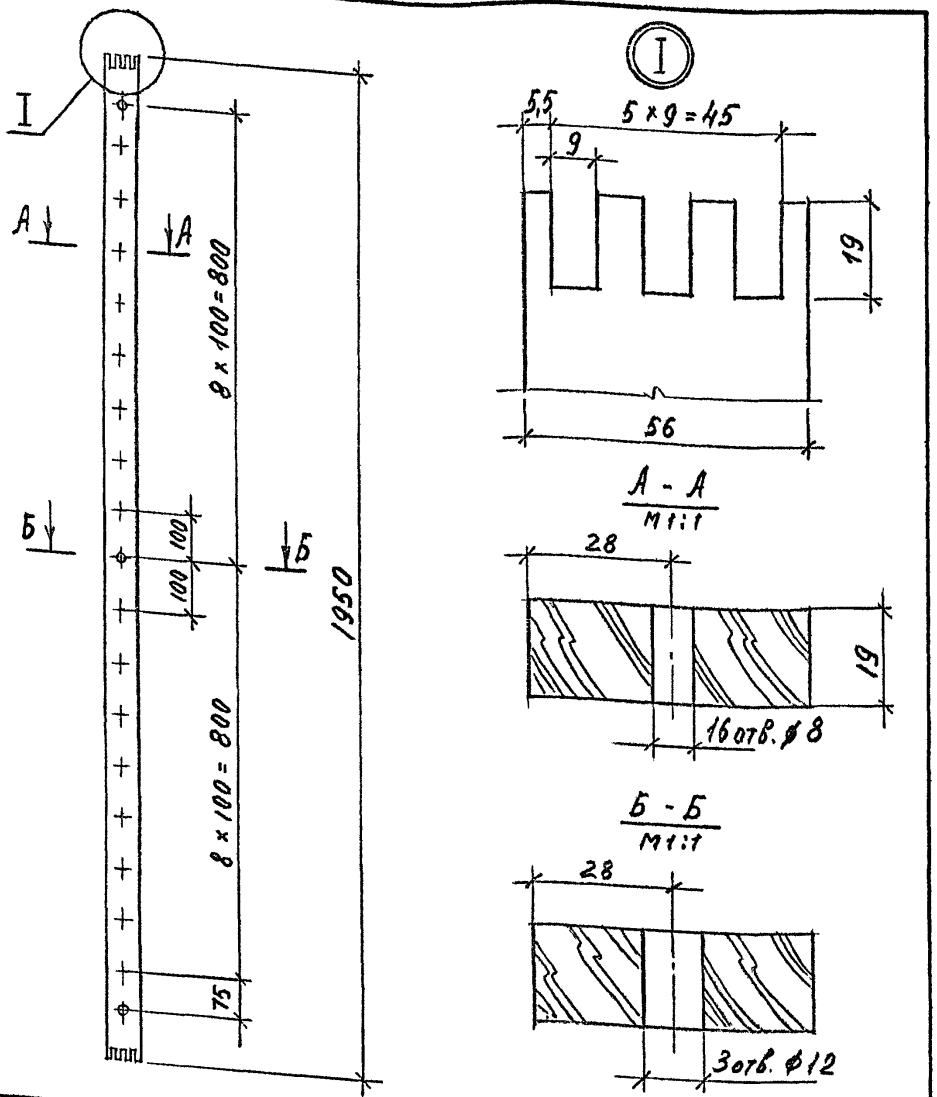

Инв. № подл.	Подпись и дата	Взам. инв. №			

			1.272.5-8.1.2-01.00.01.01		
			Брусок вертикальный	Стадия: Р; Масса: 2,4; Масштаб: 1:10	
				Лист; Листов 1	
Н. контр.	Коростелев		Пиломатериал хвойных пород ГОСТ 8486-86Е	ЦНИИЭП торгово-бытовых зданий и туристских комплексов	
ГИП	Коростелев				
Рук. гр. арх.	Астапова				

Формат А4

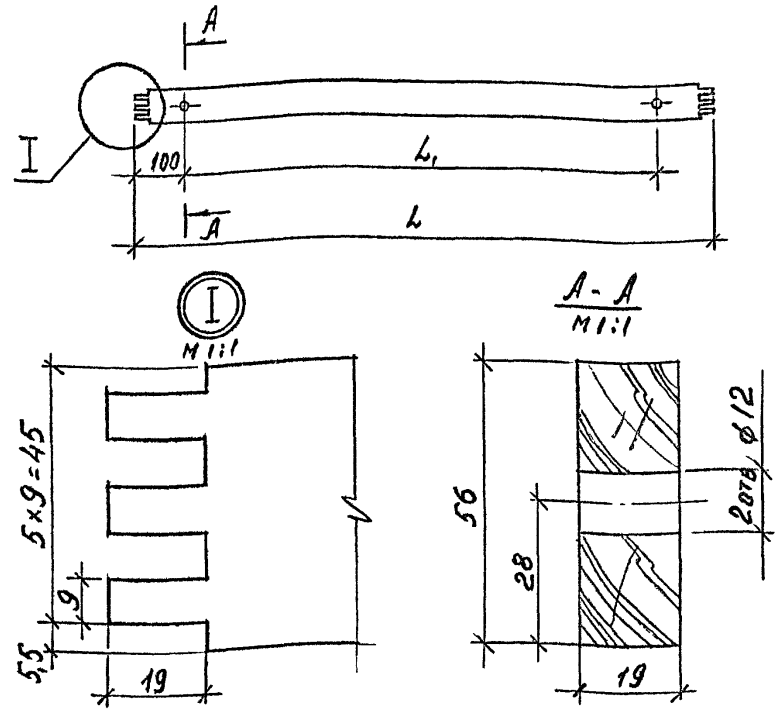

Обозначение	Размеры, мм		Масса кг
	L	L1	
1.272.5-8.1.2-01.00.01.02	886	686	0,5
-01	1130	930	0,7
-02	440	240	0,3
-03	566	366	0,4

Инв. № подл.	Подпись и дата	Взам. инв. №			

			1.272.5-8.1.2-01.00.01.02		
			Брусок горизонтальный	Стадия: Р; Масса: см. табл.; Масштаб: 1:10	
				Лист; Листов 1	
Н. контр.	Коростелев		Пиломатериал хвойных пород ГОСТ 8486-86Е	ЦНИИЭП торгово-бытовых зданий и туристских комплексов	
ГИП	Коростелев				
Рук. гр. арх.	Астапова				

Формат А4

1.272.5-8.1.2-01.00.02.00 –

Формат	Зона	Поз.	Обозначение	Наименование	Кол. на испол. –	01	02	03	04	05	06	07	08	09	10	11	Примечание
				Документация													
А4			1.272.5-8.1.2-01.00.02.00 СБ	Сборочный чертеж	×	×	×	×	×	×	×	×	×	×	×	×	
				Детали													
				Плита древесностружеч-													
				ная ГОСТ 10632-77*													
Б4		1	1.272.5-8.1.2-01.00.02.01	Щит 444×300×17	1												
			-01	444×560×17		1											
			-02	444×860×17			1										
			-03	566×300×17				1									
			-04	566×560×17					1								
			-05	566×860×17						1							
			-06	866×300×17							1						
			-07	866×560×17								1					
			-08	866×860×17									1				
			-09	1130×300×17										1			
			-10	1130×560×17											1		
			-11	1130×860×17												1	
				Пиломатериал													
				хвойных пород													
				ГОСТ 8486-86Е													
Б4		2	1.272.5-8.1.2-01.00.02.02	Брусок 404×56×19	2	2	2										
			-01	526×56×19				2	2	2							
			-02	826×56×19							2	2	2				
			-03	1090×56×19										2	2	2	
				Материалы													
		3		Пластик бумажнослоис-													
				тый ГОСТ 9590-76*	0,3	0,5	0,7	0,4	0,6	0,9	0,5	0,9	1,3	0,7	1,3	1,7	м²

Инв. № подл. | Подпись и дата | Взам. инв. №

Н. контр.	Коростелев	
ГИП	Коростелев	
Рук. гр. арх	Астапова	

1.272.5-8.1.2-01.00.02.00

Полка

Стадия	Лист	Листов
Р		1

ЦНИИЭП торгово-бытовых зданий и туристских комплексов

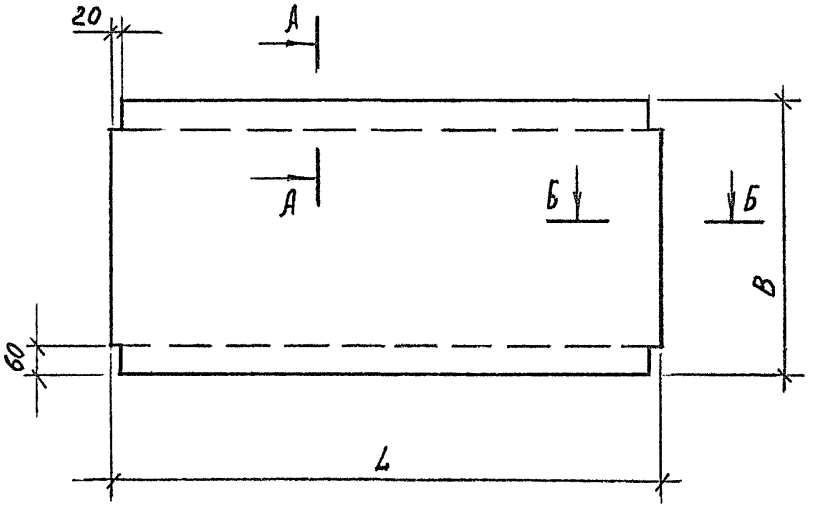

А - А
М1:1

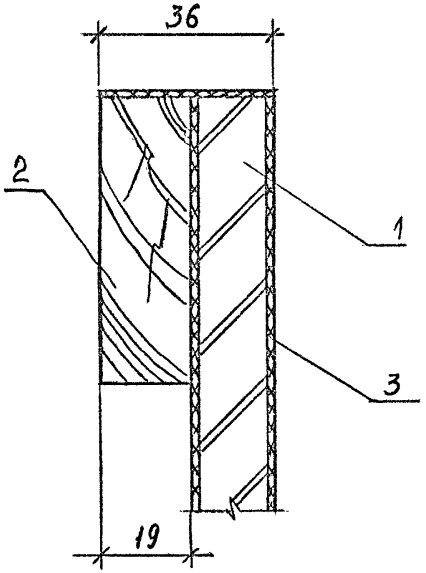

Б - Б
М1:1

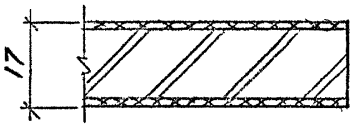

Обозначение	Размеры, мм		Масса, кг
	L	B	
1.272.5-8.1.2-01.00.02.00	444	300	0,24
-01	444	560	0,48
-02	444	860	0,72
-03	566	300	0,36
-04	566	560	0,72
-05	566	860	1,08
-06	866	300	3,24
-07	866	560	6,48
-08	866	860	9,72
-09	1130	300	3,96
-10	1130	560	7,92
-11	1130	860	11,88

Инв. N подл. | Подпись и дата | Взам. инв. N

Рук. маст.	Губаревич	
Гл. инж. м.	Станулевич	
Н. контр.	Коростелев	
ГИП	Коростелев	
Рук. гр. арх.	Астапова	

1.272.5-8.1.2-01.00.02.00 СБ

Полка
Сборочный чертеж

Стадия	Масса	Масштаб
Р	см. табл.	1:10
Лист	Листов 1	

ЦНИИЭП торгово-бытовых зданий и туристских комплексов

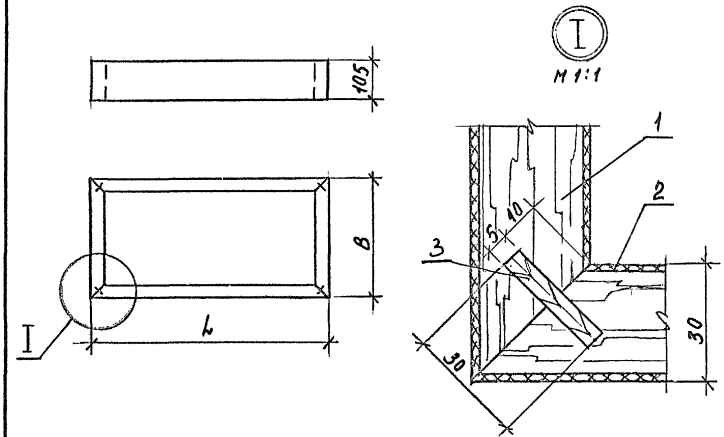

Обозначение	Размеры, мм L	Размеры, мм B	Масса, кг
1.272.5-8.1.2-01.00.03.00	478	560	2,5
-01	600	560	3,0
-02	600	300	1,3
-03	300	560	1,5
-04	300	300	0,6
-05	478	300	1,0
-06	478	860	3,1
-07	600	860	3,7

Инв.№ подл.	Подпись и дата	Взам.инв.№	
Н.контр.	Коростелев		
ГИП	Коростелев		
Рук.гр.арх.	Астапова		

1.272.5-8.1.2-01.00.03.00 СБ

Плинтус
Сборочный чертеж

Стадия	Масса	Масштаб
Р	см. табл.	1:10
Лист	Листов 1	

ЦНИИЭП торгово-бытовых зданий и туристских комплексов

Формат А4

Поз.	Обозначение	Наименование	Кол. на испол. 1.272.5-8.1.2-01.00.03.00 – 01	02	03	04	05	06	07	Примечание
	1.272.5-8.1.2-01.00.03.00 СБ	Сборочный чертеж	X	X	X	X	X	X	X	
		Детали								
		Пиломатериалы хвойных пород ГОСТ 8486-86Е								
1	1.272.5-8.1.2-01.00.03.01	Брусок 478×105×30	2				2	2		
	-01	600×105×30		2	2				2	
	-02	300×105×30		2	2	4	2			
	-03	560×105×30	2	2	2					
	-04	860×105×30						2	2	
		Материалы								
2		Пластик бумажно-слоистый ГОСТ 9590-76*	0,5	0,5	0,5	0,5	0,5	0,5	0,5	м²
3		Фанера клеёная ГОСТ 3916-69*	0,01	0,01	0,01	0,01	0,01	0,01	0,01	м²

Инв.№ подл.	Подпись и дата	Взам.инв.№	
Н.контр.	Коростелев		
ГИП	Коростелев		
Рук.гр.арх.	Астапова		

1.272.5-8.1.2-01.00.03.00

Плинтус

Стадия	Лист	Листов
Р		1

ЦНИИЭП торгово-бытовых зданий и туристских комплексов

Формат А4

Инв. N подл.	Подпись и дата	Взам. инв. N

Формат	Зона	Поз.	Обозначение	Наименование	Кол. на испол. 1.272.5-8.1.2-01.00.04.00-										Примечание
					–	01	02	03	04	05					
				Документация											
А4			1.272.5-8.1.2-01.00.04.00СБ	Сборочный чертеж	X	X	X	X	X	X					
				Детали											
				Брусок											
				Пиломатериалы хвойных											
				пород ГОСТ 8486-86Е											
Б4		1	1.272.5-8.1.2-01.00.04.01	920×105×30	2			2	2						
			-01	560×105×30	2	2									
			-02	1164×105×30		2	2			2					
			-03	300×105×30			2	2							

			1.272.5-8.1.2-01.00.04.00
Н.контр.	Коростелев		Плинтус
ГИП	Коростелев		
Рук.гр.арх	Астапова		

Стадия	Лист	Листов
Р	1	2

ЦНИИЭП торгово-бытовых зданий и туристских комплексов

Формат А4

Инв. N подл.	Подпись и дата	Взам. инв. N

Формат	Зона	Поз.	Обозначение	Наименование	Кол. на испол. 1.272.5-8.1.2-01.00.04.00-										Примечание
					–	01	02	03	04	05					
			-04	860×105×30					2	2					
			-05	500×105×30	1	1									
			-06	240×105×30			1	1							
			-07	800×105×30					1	1					
				Материал											
		2		Пластик бумажно-слоистый ГОСТ 9590-76*	0,3	0,4	0,30	0,4	0,5	0,5					м²
		3		Фанера клееная ГОСТ 3916-69*	0,1	0,1	0,1	0,1	0,1	0,1					м²

	1.272.5-8.1.2-01.00.04.00	Лист 2

Формат А4

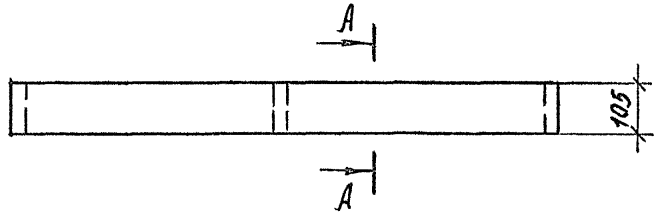

А - А

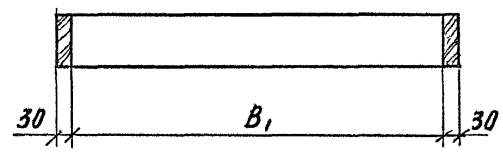

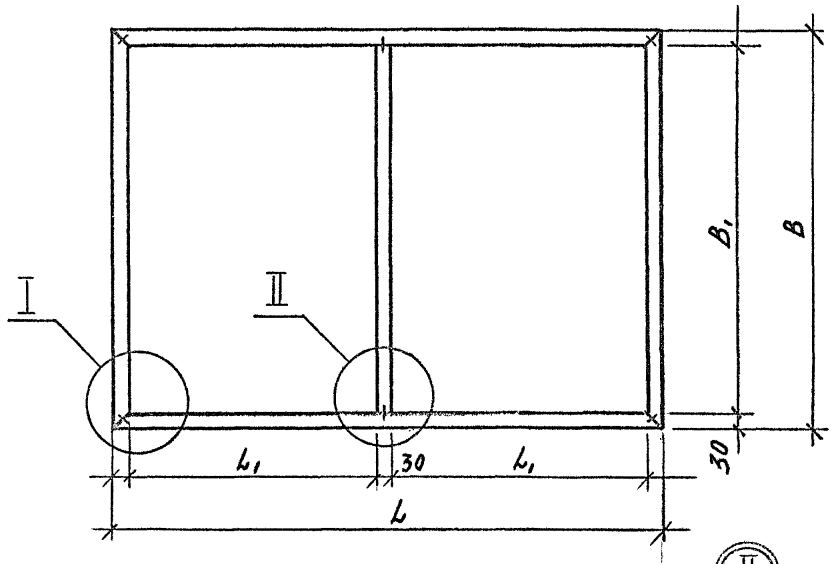

Обозначение	Размеры, мм				Масса, кг
	L	B	L1	B1	
1.272.5-81.2-01.00.04.00	920	560	398	500	5,4
-01	1164	560	537	500	6,0
-02	1164	300	537	240	4,6
-03	920	300	398	240	4,0
-04	920	860	398	800	6,7
-05	1164	860	537	800	7,5

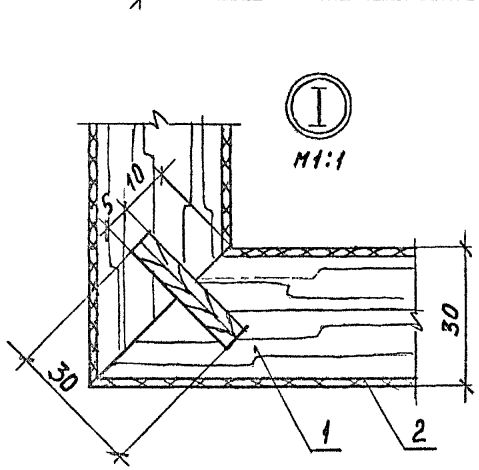

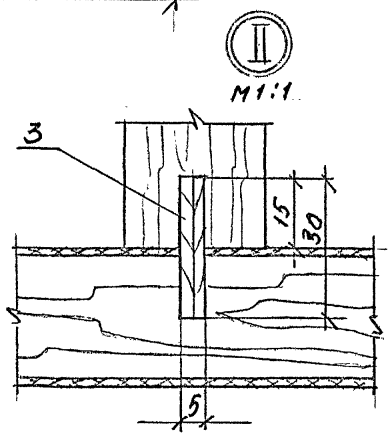

Рук. маст.	Губаревич	
Гл. инж. м.	Станулевич	
Н. контр.	Коростелев	
ГИП	Коростелев	
Рук. гр. арх.	Астапова	

1.272.5-81.2-01.00.04.00 СБ

Плинтус
Сборочный чертеж

Стадия	Масса	Масштаб
Р	см. табл.	1:10
Лист	Листов 1	

ЦНИИЭП торгово-бытовых зданий и туристских комплексов

Инв. № подл. | Подпись и дата | Взам. инв. №

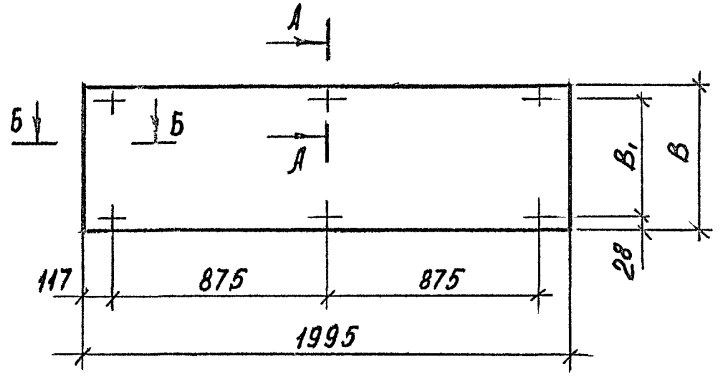

А - А
М1:1

Б - Б
М1:1

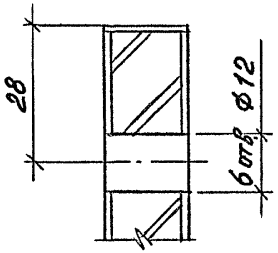

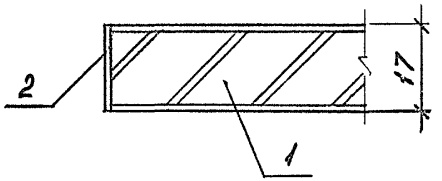

Обозначение	Размеры, мм		Масса, кг
	В	В1	
1.272.5-8.1.2-01.00.05.00	560	504	3,0
-01	300	244	1,5
-02	860	804	7,7

Инв. N подл. | Подпись и дата | Взам. инв. N

Н.контр.	Коростелев	
ГИП	Коростелев	
Рук.гр.арх.	Астапова	

1.272.5-8.1.2-01.00.05.00 СБ

Щит боковой
Сборочный чертеж

Стадия	Масса	Масштаб
Р	см. табл.	1:20
Лист	Листов 1	

ЦНИИЭП торгово-бытовых зданий и туристских комплексов

Инв. N подл. | Подпись и дата | Взам. инв. N

Формат	Зона	Поз.	Обозначение	Наименование	Кол. на испол. 1.272.5-8.1.2-01.00.05.00-		Примечание
					-	01	02	
				Документация				
А4			1.272.5-8.1.2-01.00.05.00СБ	Сборочный чертеж		X	X	
				Детали				
				Щит				
				Плита древесно-стружечная				
				ГОСТ 10632-77*				
А4		1	1.272.5-8.1.2-01.00.05.01	1995×560×17	1			
			-01	1995×300×17		1		
			-02	1995×860×17			1	
				Материал				
				Шпон строганый				
		2		ГОСТ 2977-82	2,0	1,2	1,6	
								м²

Н.контр.	Коростелев	
ГИП	Коростелев	
Рук.гр.арх.	Астапова	

1.272.5-8.1.2-01.00.05.00

Щит боковой

Стадия	Лист	Листов
Р		1

ЦНИИЭП торгово-бытовых зданий и туристских комплексов

Формат А4

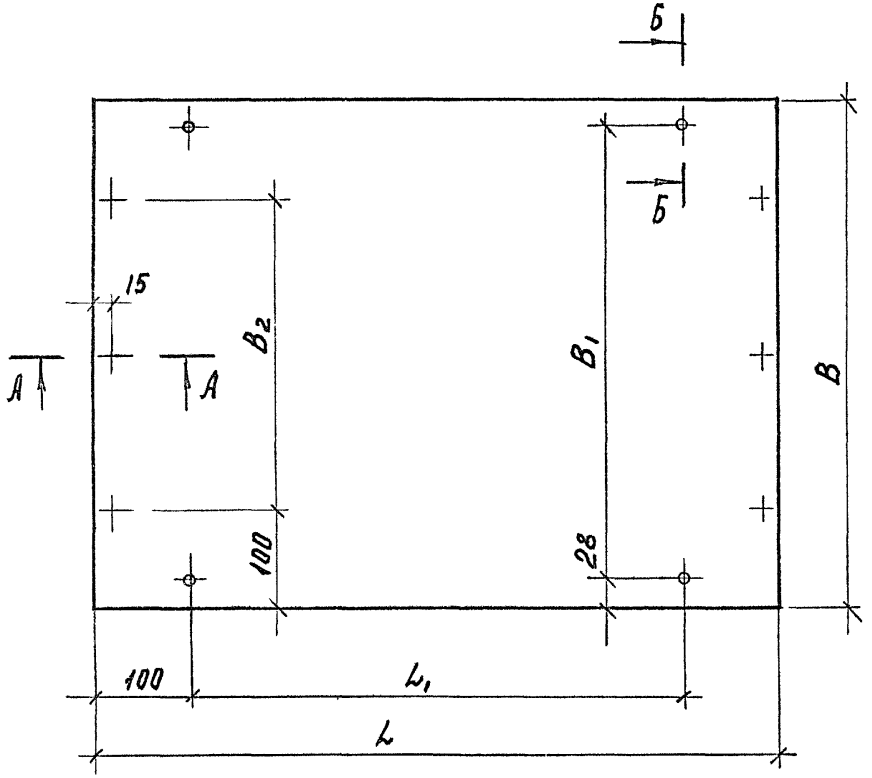

Обозначение	Размеры, мм					Масса, кг
	L	B	L_1	B_1	B_2	
1.272.5-8.1.2-01.00.06.00	444	300	244	244	100	1,5
-01	444	560	244	504	360	3,0
-02	444	860	244	804	660	4,4
-03	566	300	366	244	100	2,1
-04	566	560	366	504	360	3,6
-05	566	860	366	804	660	5,7
-06	886	300	686	244	100	3,2
-07	886	560	686	504	360	5,7
-08	886	860	686	804	660	9,7
-09	1130	300	930	244	100	4,2
-10	1130	560	930	504	360	7,9
-11	1130	860	930	804	660	11,8
-12	1050	300	850	244	100	3,6
-13	1050	560	850	504	360	7,2
-14	1250	300	1050	244	100	4,8
-15	1250	560	1050	504	360	9,6
-16	1550	300	1350	244	100	6,0
-17	1550	560	1350	504	360	12,0

А - А
М 1:1

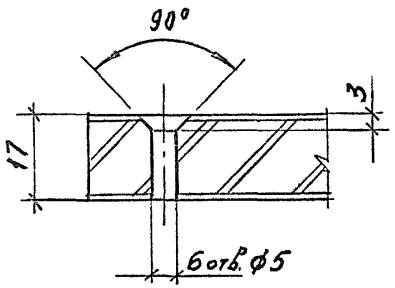

Б - Б
М 1:1

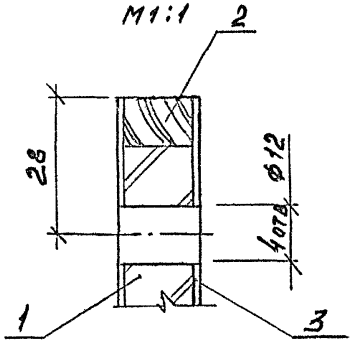

Рук. маст.	Губаревич		
Гл. инж. м.	Станулевич		
Н. контр.	Коростелев		
ГИП	Коростелев		
Рук. гр. арх.	Астапова		

1.272.5-8.1.2-01.00.06.00 СБ

Щит
Сборочный чертеж

Стадия	Масса	Масштаб
Р	см. табл.	1:5
Лист	Листов 1	

ЦНИИЭП торгово-бытовых зданий и туристских комплексов

Инв. № подл. | Подпись и дата | Взам. инв. №

Формат	Зона	Поз.	Обозначение	Наименование	Кол. на испол. 1.272.5-8.1.2-01.00.05.00-																Примечание
					–	01	02	03	04	05	06	07	08	09	10	11	12	13	14	15	16	17	
				Документация																			
А4			1.272.5-8.1.2-01.00.06.00СБ	Сборочный чертеж	×	×	×	×	×	×	×	×	×	×	×	×	×	×	×	×	×	×	
				Детали																			
				Плита древесно-стружечная ГОСТ 10632-77*																				
В4		1	1.272.5-8.1.2-01.00.06.01	Щит 444×280×17	1																		
			-01	444×540×17		1																	
			-02	444×840×17			1																
			-03	566×280×17				1															
			-04	566×540×17					1														
			-05	566×840×17						1													
			-06	866×280×17							1												
			-07	866×540×17								1											
			-08	866×840×17									1										
			-09	1130×280×17										1									
			-10	1130×540×17											1								
			-11	1130×840×17												1							
			-12	1050×280×17													1						
			-13	1050×540×17														1					
			-14	1250×280×17															1				
			-15	1250×540×17																1			
			-16	1550×280×17																	1		
			-17	1550×540×17																		1	

Взам. инв. №

Подпись и дата

Инв. № подл.

Н. контр.	Коростелев		
ГИП	Коростелев		
Рук. гр. арх	Астапова		

1.272.5-8.1.2-01.00.06.00

Щит

Стадия	Лист	Листов
Р	1	2

ЦНИИЭП торгово-бытовых зданий и туристских комплексов

Формат А3

Формат	Зона	Поз.	Обозначение	Наименование	Кол. на испол. 1.272.5-8.1.2-01.00.06.00-																	Примечание
					-	01	02	03	04	05	06	07	08	09	10	11	12	13	14	15	16	17	
				Пиломатериал																		
				хвойных пород																		
				ГОСТ 8486-86Е																		
				Брусок																		
БЧ		2	1.272.5-8.1.2-01.00.06.02	444 × 17 × 10	2	2	2															
			-01	566 × 17 × 10				2	2	2												
			-02	866 × 17 × 10							2	2	2									
			-03	1130 × 17 × 10										2	2	2						
			-04	1050 × 17 × 10													2	2				
			-05	1250 × 17 × 10															2	2		
			-06	1550 × 17 × 10																	2	2
				Материал																		
БЧ		3		Бумажнослоистый пластик																		
				ГОСТ 9590-76*	0,3	0,5	0,7	0,4	0,6	0,9	0,5	0,9	1,3	0,7	1,3	1,7	0,6	1,0	0,8	1,3	1,0	1,6	м²

Инв. № подл. | Подпись и дата | Взам. инв. №

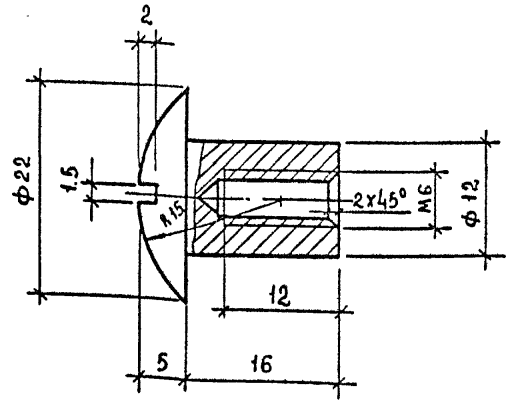

1. Размеры для справок
2. Предельные отклонения размеров: отверстий H14, остальных ± JT14/2
3. Острые кромки притупить
4. Отделка Ц 25 ГОСТ 9.306-85

Н.контр.	Коростелев	
ГИП	Коростелев	
Рук.гр.арх.	Астапова	

1.272.5-8.1.2-01.00.00.01

Гайка

Стадия	Масса	Масштаб
Р	0,027	2:1
Лист	Листов 1	

Круг 22 ГОСТ 2590-71* / Ст 3кп ГОСТ 535-79*

ЦНИИЭП торгово-бытовых зданий и туристских комплексов

Формат А4

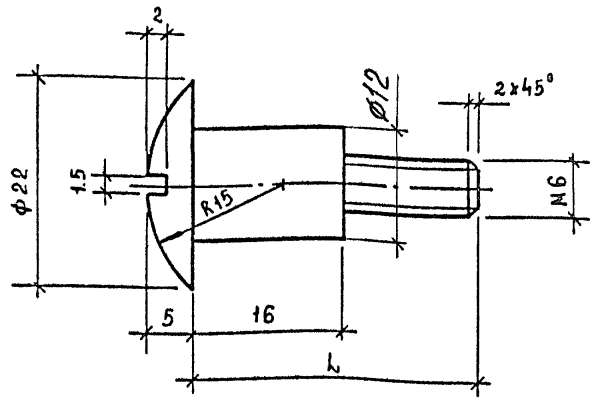

Обозначение	L, мм	Масса, кг
1.272.5-8.1.2-01.00.00.02	29	0,032
-01	46	0,035

1. Размеры для справок
2. Предельные отклонения размеров ± JT14/2
3. Острые кромки притупить
4. Отделка Ц 25 ГОСТ 9.306-85

Н.контр.	Коростелев	
ГИП	Коростелев	
Рук.гр.арх.	Астапова	

1.272.5-8.1.2-01.00.00.02

Винт

Стадия	Масса	Масштаб
Р	см. табл	2:1
Лист	Листов 1	

Круг 22 ГОСТ 2590-71* / Ст 3кп ГОСТ 535-79*

ЦНИИЭП торгово-бытовых зданий и туристских комплексов

Формат А4

Инв. N подл. | Подпись и дата | Взам. инв. N

Формат	Зона	Поз.	Обозначение	Наименование	Кол. на испол. 1.272.5-8.1.2-02.00.00.00-												Примечание
					–	01	02	03	04	05	06	07	08	09	10	11	
				Документация													
А4			1.272.5-8.1.2-00.00.00ТО	Техническое описание	×	×	×	×	×	×	×	×	×	×	×	×	
А3			1.272.5-8.1.2-00.00.00ОВ.РМ	Ведомость расхода матер.	×	×	×	×	×	×	×	×	×	×	×	×	
А3			1.272.5-8.1.2-02.00.00.00СБ	Сборочный чертеж	×	×	×	×	×	×	×	×	×	×	×	×	
				Сборочные единицы													
А3		1	1.272.5-8.1.2-01.00.01.00	Полка	1												
			-01			1											
			-02				1										
			-03					1									
			-04						1								
			-05							1							
			-06								1						
			-07									1					
			-08										1				
			-09											1			
			-10												1		
			-11													1	
А3		2	1.272.5-8.1.2-01.00.05.00	Щит	1												
			-01			1											
			-02				1										
			-03					1									

Взам. инв. №

Подпись и дата

Инв. № подл.

Н. контр.	Коростелев		1.272.5-8.1.2-02.00.00.00
ГИП	Коростелев		Секция антресольная АС-1 … АС-12
Рук. гр. арх	Астапова		Стадия Р; Лист 1; Листов 3
			ЦНИИЭП торгово-бытовых зданий и туристских комплексов

Формат	Зона	Поз.	Обозначение	Наименование	Кол. на испол. 1.272.5-8.1.2-02.00.00.00- –	01	02	03	04	05	06	07	08	09	10	11	Примечание
			-04						1								
			-05							1							
			-06								1						
			-07									1					
			-08										1				
			-09											1			
			-10												1		
			-11													1	
А4		3	1.272.5-8.1.2-02.00.01.00	Каркас							2	2	2				
			-01											2	2	2	
			-02		2	2	2										
			-03					2	2	2							
А4		4	1.272.5-8.1.2-02.00.02.00	Щит боковой		2			2			2			2		
			-01		2			2			2			2			
			-02				2			2			2			2	
А3		5	1.272.5-8.1.2-02.00.03.00	Щит	2	2	2										
			-01					2	2	2							
			-02								2	2	2				
			-03											2	2	2	
			-04		2			2			2			2			
			-05			2			2			2			2		
			-06				2			2			2			2	

Инв. № подл. | Подпись и дата | Взам. инв. №

Формат	Зона	Поз.	Обозначение	Наименование	Кол. на испол. 1.272.5-8.1.2-02.00.00.00- –	01	02	03	04	05	06	07	08	09	10	11	Примечание
				Детали													
А4		6	1.272.5-8.1.2-02.00.00.01	Брусок	2	2	2										
			-01					2	2	2							
			-02								2	2	2				
			-03											2	2	2	
			-04		2			2			2			2			
			-05			2			2			2			2		
			-06				2			2			2			2	
А4		7	1.272.5-8.1.2-01.00.00.01	Гайка	12	12	12	12	12	12	12	12	12	12	12	12	
А4		8	1.272.5-8.1.2-01.00.00.02	Винт	12	12	12	12	12	12	12	12	12	12	12	12	
				Стандартные изделия													
				Шуруп А													
				ГОСТ 1145-80*													
		9		3,5 × 45	8	8	8	8	8	8	8	8	8	8	8	8	
		10		3,5 × 30	8	8	8	8	8	8	8	8	8	8	8	8	
				Прочие изделия													
		11		Полкодержатель													
				5.4.2	4	4	4	4	4	4	4	4	4	4	4	4	
		12		Втулка 5.4.1	4	4	4	4	4	4	4	4	4	4	4	4	

Инв. № подл. | Подпись и дата | Взам. инв. №

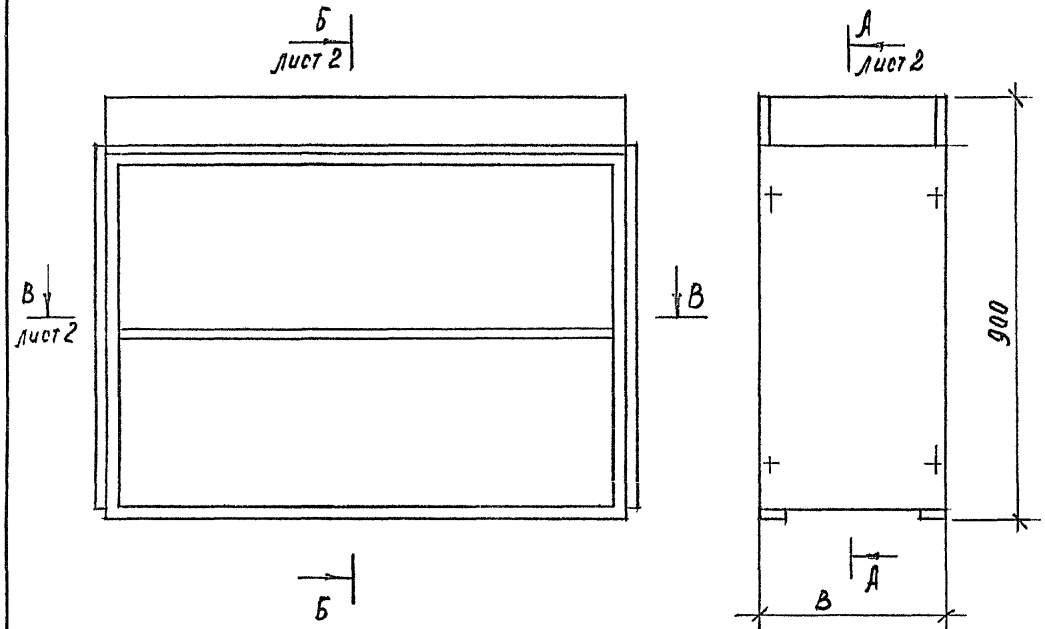

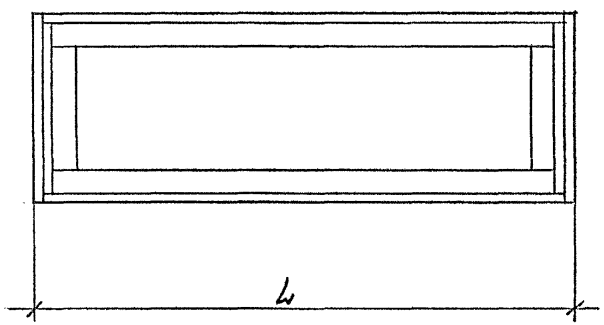

Обозначение	Марка	Размеры, мм		Масса, кг
		L	B	
1.272.5-81.2-02.00.00.00	АС-1	478	300	14,0
-01	АС-2	478	560	28,0
-02	АС-3	478	860	42,0
-03	АС-4	600	300	15,2
-04	АС-5	600	560	30,4
-05	АС-6	600	860	45,6
-06	АС-7	920	300	18,3
-07	АС-8	920	560	36,6
-08	АС-9	920	860	54,9
-09	АС-10	1164	300	19,4
-10	АС-11	1164	560	38,8
-11	АС-12	1164	860	58,2

Рук. маст.	Губаревич	
Гл. инж. м.	Станулевич	
Н. контр.	Коростелев	
ГИП	Коростелев	
Рук. гр. арх.	Алтапова	

1.272.5-81.2-02.00.00.00 СБ

Секция антресольная АС-1 ... АС-12
Сварочный чертеж

Стадия	Масса	Масштаб
Р	см. табл.	
Лист 1	Листов 2	

ЦНИИЭП торгово-бытовых зданий и туристских комплексов

Инв. № подл. | Подпись и дата | Взам. инв. №

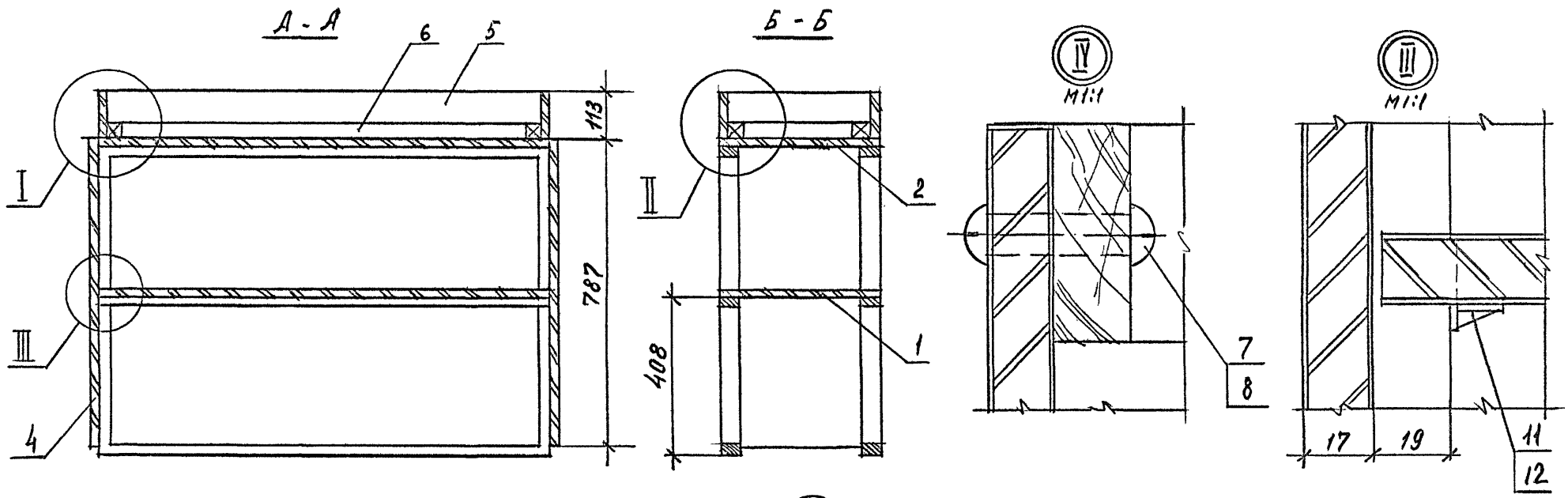

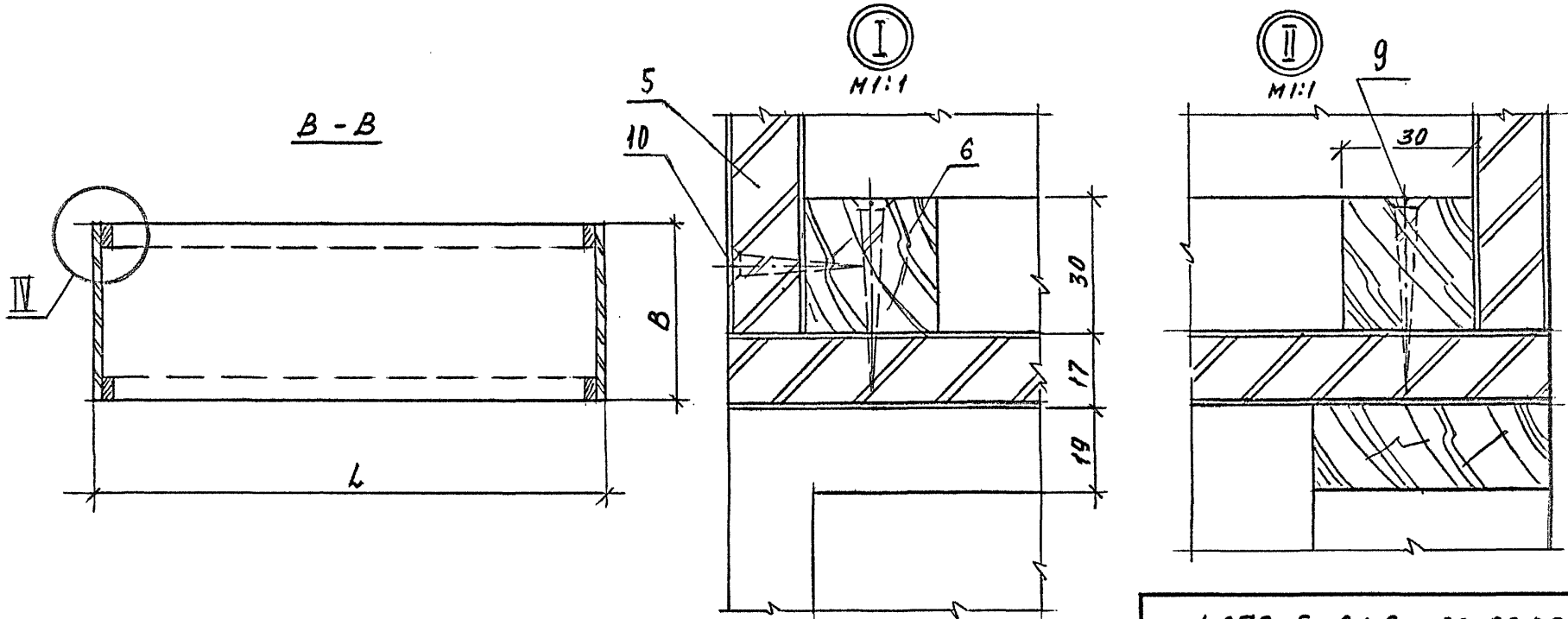

Инв.№ подл.	Подпись и дата	Взам. инв.№	

1.272.5-8.1.2 - 02.00.00.00 СБ

Лист 2

Инв. N подл.	Подпись и дата	Взам. инв. N

Формат	Зона	Поз.	Обозначение	Наименование	Кол. на исполн. 1.272.5-8.1.2-02.00.01.00- —	01	02	03	04	05	06	07	08	09	Примечание
				Документация											
А3			1.272.5-8.1.2-02.00.01.00 СБ	Сборочный чертеж											
				Детали											
				Пиломатериал хвойных пород ГОСТ 8486-86Е											
Б4		1	1.272.5-8.1.2-02.00.01.01	Брусок 780×56×19	2	2	2	2	2			2	2	2	
			-01	967×56×19						2	2				
Б4		2	1.272.5-8.1.2-02.00.01.02	886×56×19	2										
			-01	1130×56×19		2									
			-02	444×56×19			2								
			-03	566×56×19				2		2					
			-04	266×56×19							2				
			-05	1050×56×19								2			
			-06	1250×56×19									2		
			-07	1550×56×19										2	

Формат А4

Н.контр.	Коростелев	
ГИП	Коростелев	
Рук.гр.арх	Астапова	

1.272.5-8.1.2-02.00.01.00

Каркас

Стадия	Лист	Листов
Р		1

ЦНИИЭП торгово-бытовых зданий и туристских комплексов

Инв. N подл.	Подпись и дата	Взам. инв. N

Н.контр.	Коростелев	
ГИП	Коростелев	
Рук.гр.арх	Астапова	

1.272.5-8.1.2-02.00.00.01

Брусок

Пиломатериал хвойных пород ГОСТ 8486-86Е

Стадия	Масса	Масштаб
Р	см. табл.	
А лист		Листов 1

ЦНИИЭП торгово-бытовых зданий и туристских комплексов

Обозначение	L, мм	Масса, кг
1.272.5-8.1.2-02.00.00.01 -01	410	0,17
-01	532	0,21
-02	852	0,34
-03	1266	0,52
-04	232	0,08
-05	492	0,15
-06	792	0,31

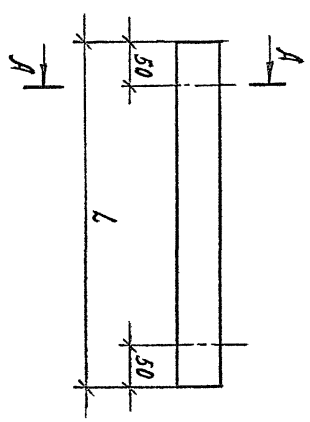

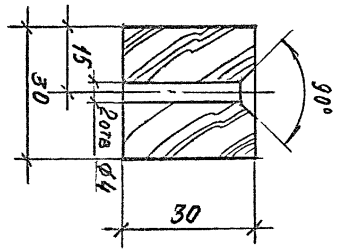

А - А

23146-02 31 Формат А4

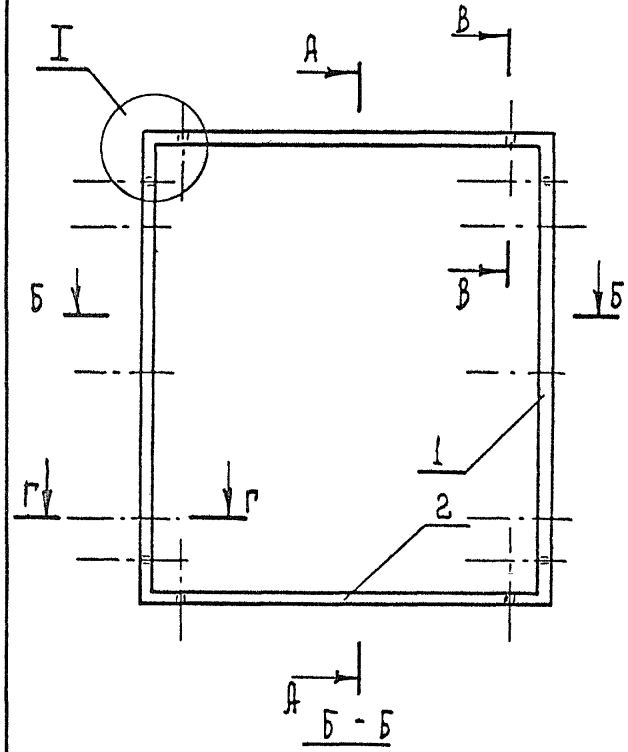

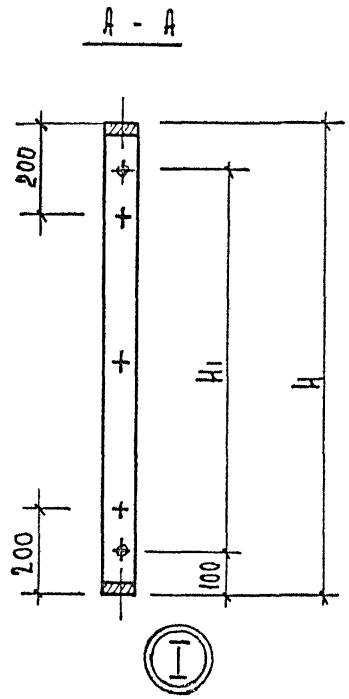

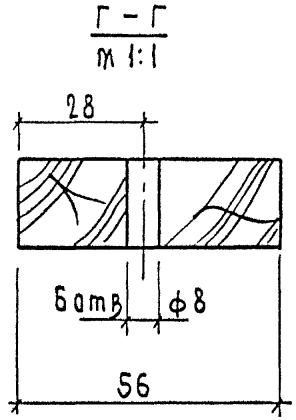

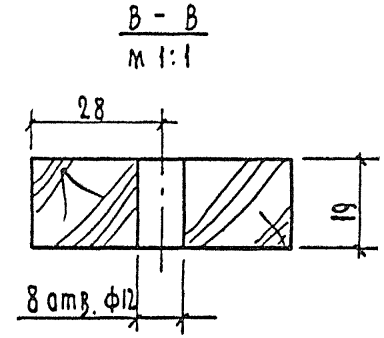

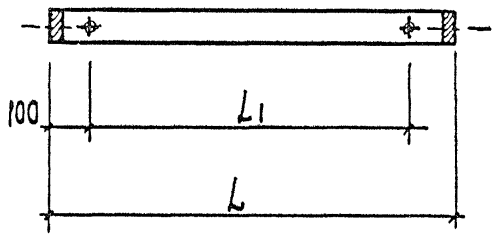

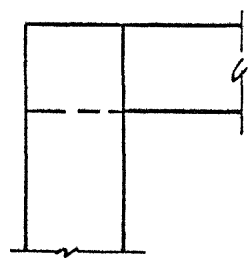

Обозначение	Размеры, мм				Масса, кг
	L	H	L1	H1	
1.272.5-8.1.2-02.00.01.00	886	780	686	580	2,0
-01	1130	780	930	580	2,3
-02	444	780	244	580	1,4
-03	566	780	366	580	1,6
-04	266	780	66	580	0,8
-05	566	967	366	667	1,8
-06	266	967	66	667	0,9
-07	1050	780	850	580	2,1
-08	1250	780	1050	580	2,4
-09	1650	780	1350	580	4,2

Инв. № подл. | Подпись и дата | Взам. инв. №

Рук. маст.	Губаревич	
Гл. инж. м.	Станулевич	
Н. контр.	Коростелев	
ГИП	Коростелев	
Рук. гр. АРХ.	Астапова	

1.272.5-8.1.2-02.00.01.00 СБ

Каркас
Сборочный чертеж

Стадия	Масса	Масштаб
Р	см. табл.	
Лист	Листов 1	

ЦНИИЭП торгово-бытовых зданий и туристских комплексов

Инв. N подл.	Подпись и дата	Взам. инв. N

Формат	Зона	Поз.	Обозначение	Наименование	Кол. на испол. 1.272.5-8.1.2-02.00.02.00-										Примечание
					-	01	02	03	04						
				Документация											
А4			1.272.5-8.1.2-02.00.02.00 СБ	Сборочный чертеж	X	X	X	X	X						
				Детали											
				Щит											
				Плита древесностру-											
				жечная ГОСТ 10632-77*											
Б4		1	1.272.5-8.1.2-02.00.02.01	787 × 560 × 17	1										
			-01	787 × 300 × 17		1									
			-02	787 × 860 × 17			1								
			-03	1200 × 300 × 17				1							
			-04	795 × 560 × 17					1						
				Материалы											
		2		Шпон строганый											
				ГОСТ 2977-82	0,8	0,4	1,5	0,8	0,8						м²

Н. контр.	Коростелев		1.272.5-8.1.2-02.00.02.00
ГИП	Коростелев		Щит боковой
Рук. гр. арх	Астапова		Стадия: Р; Лист: ; Листов: 1
			ЦНИИЭП торгово-бытовых зданий и туристских комплексов

Формат А4

Инв. N подл.	Подпись и дата	Взам. инв. N

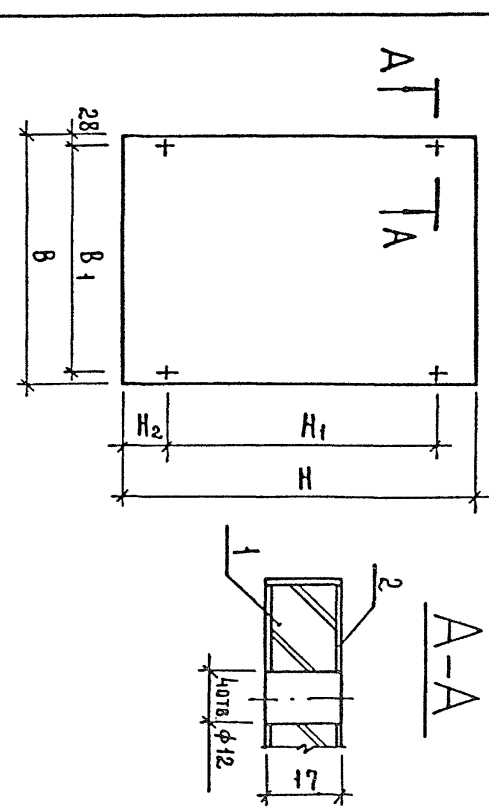

Обозначение	Размеры, мм					Масса, кг
	H	B	H1	H2	B1	
1.272.5-8.1.2-02.00.02.00 -01	787	560	574	90	504	6,0
-02	787	300	574	90	244	3,1
-03	1200	860	574	90	804	9,3
-04	795	560	627	100	504	6,1

Н. контр.	Коростелев		1.272.5-8.1.2-02.00.02.00 СБ
ГИП	Коростелев		Щит боковой
Рук. гр. арх	Астапова		Сборочный чертеж
			Стадия: Р; Масса: см. табл.; Масштаб:
			Лист: ; Листов: 1
			ЦНИИЭП торгово-бытовых зданий и туристских комплексов

23146-02 33 Формат А4

Инв. N подл.	Подпись и дата	Взам. инв. N

Формат	Зона	Поз.	Обозначение	Наименование	Кол. на испол. 1.272.5-8.1.2-02.00.03.00- —	01	02	03	04	05	06	07	08	09	Примечание
				Документация											
А4			1.272.5-8.1.2-02.00.03.00 СБ	Сборочный чертеж											
				Детали											
				Плита древесно-стружечная ГОСТ 10632-77*											
Б4	1		1.272.5-8.1.2-02.00.03.01	103 × 444 × 17	1										
			-01	103 × 566 × 17		1									
			-02	103 × 866 × 17			1								
			-03	103 × 1300 × 17				1							

Н. контр.	Коростелев		
ГИП	Коростелев		
Рук. гр. арх	Астапова		

1.272.5-8.1.2-02.00.03.00

Щит

Стадия	Лист	Листов
Р	1	2

ЦНИИЭП торгово-бытовых зданий и туристских комплексов

Формат А4

Инв. N подл.	Подпись и дата	Взам. инв. N

Формат	Зона	Поз.	Обозначение	Наименование	Кол. на испол. 1.272.5-8.1.2-02.00.03.00- —	01	02	03	04	05	06	07	08	09	Примечание
			-04	103 × 266 × 17					1						
			-05	103 × 526 × 17						1					
			-06	103 × 826 × 17							1				
			-07	103 × 1050 × 17								1			
			-08	103 × 1250 × 17									1		
			-09	103 × 1550 × 17										1	
				Материал											
Б4	2			Бумажнослоистый пластик ГОСТ 9590-76*	0,1	0,1	0,2	0,1	0,1	0,1	0,2	0,2	0,2	0,3	м²

23146-02 ЭМ

1.272.5-8.1.2-02.00.03.00

Лист 2

Формат А4

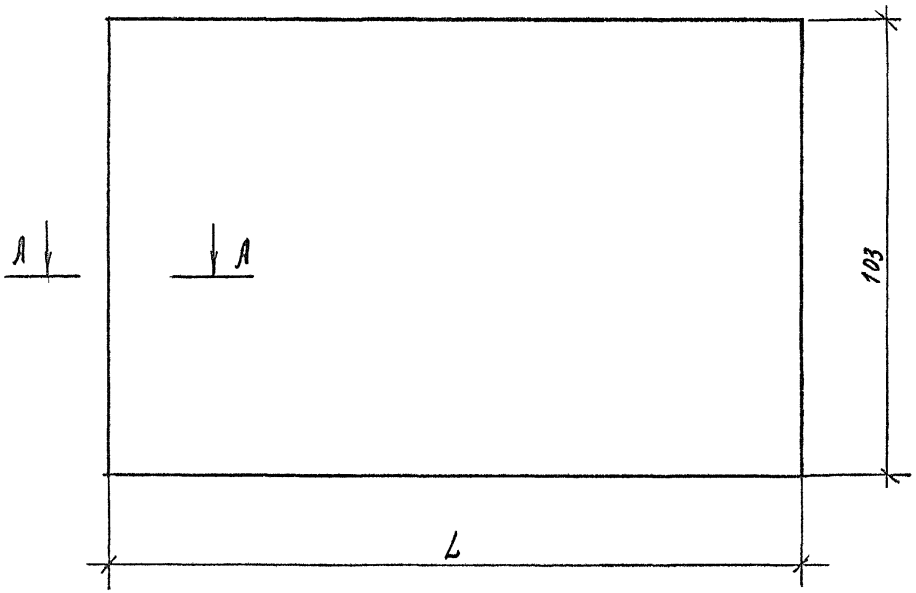

А - А
М1:1

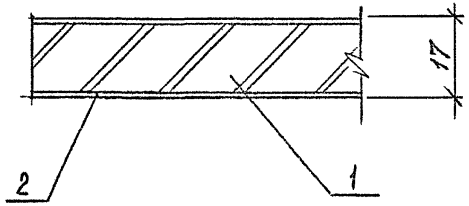

Обозначение	L, мм	Масса, кг
1.272.5-8.12-02.00.03.00	444	0,6
-01	566	0,8
-02	886	1,1
-03	1300	1,8
-04	266	0,3
-05	526	0,7
-06	826	1,0
-07	1050	1,3
-08	1250	1,4
-09	1550	1,8

Рук. маст.	Губаревич	
Гл. инж. м.	Станулевич	
Н. контр.	Коростелев	
ГИП	Коростелев	
Рук. гр. арх.	Астапова	

1.272.5-8.1.2-02.00.03.00 СБ

Щит
Сборочный чертеж

Стадия	Масса	Масштаб
Р	См. табл.	
Лист	Листов 1	

ЦНИИЭП торгово-бытовых зданий и туристских комплексов

Инв. № подл. | Подпись и дата | Взам. инв. №

Формат	Зона	Поз.	Обозначение	Наименование	Кол. на испол. 1.272.5-8.1.2-03.00.00.00- —	01	02	03	04	05	06	07	08	09	10	11	Примечание
				Документация													
А4			1.272.5-8.1.2-00.00.00.00ТО	Техническое описание	✕	✕	✕	✕	✕	✕	✕	✕	✕	✕	✕	✕	
А4			1.272.5-8.1.2-00.00.00.01 РМ	Ведомость расхода матер.	✕	✕	✕	✕	✕	✕	✕	✕	✕	✕	✕	✕	
А3			1.272.5-8.1.2-03.00.00.00 СБ	Сборочный чертеж	✕	✕	✕	✕	✕	✕	✕	✕	✕	✕	✕	✕	
				Сборочные единицы													
				Шкаф-перегородка													
А3		1	1.272.5-8.1.2-01.00.00.00	для передачи продукции	1												
			-01			1											
			-02				1										
			-03					1									
			-04						1								
			-05							1							
			-06								1						
			-07									1					
			-08										1				
			-09											1			
			-10												1		
			-11													1	

Инв. № подл. | Подпись и дата | Взам. инв. №

Н. контр.	Коростелев	
ГИП	Коростелев	
Рук. гр. АРК	Астапова	

1.272.5-8.1.2-03.00.00.00

Шкаф-перегородка для передачи продукции ШС-13 ... ШС-24

Стадия	Лист	Листов
Р	1	2

ЦНИИЭП торгово-бытовых зданий и туристских комплексов

Формат	Зона	Поз.	Обозначение	Наименование	Кол. на исполн. 1.272.5-8.1.2-03.00.00.00-												Примечание
					–	01	02	03	04	05	06	07	08	09	10	11	
				Секция													
А3		2	1.272.5-8.1.2-02.00.00.00	*антресольная*	1												
			-01			1											
			-02				1										
			-03					1									
			-04						1								
			-05							1							
			-06								1						
			-07									1					
			-08										1				
			-09											1			
			-10												1		
			-11													1	
				Детали													
А4		3	1.272.5-8.1.2-01.00.00.01	*Гайка*	4	4	4	4	4	4	4	4	4	4	4	4	
А4		4	1.272.5-8.1.2-01.00.00.02	*Винт*	4	4	4	4	4	4	4	4	4	4	4	4	

Инв. № подл. | Подпись и дата | Взам. инв. №

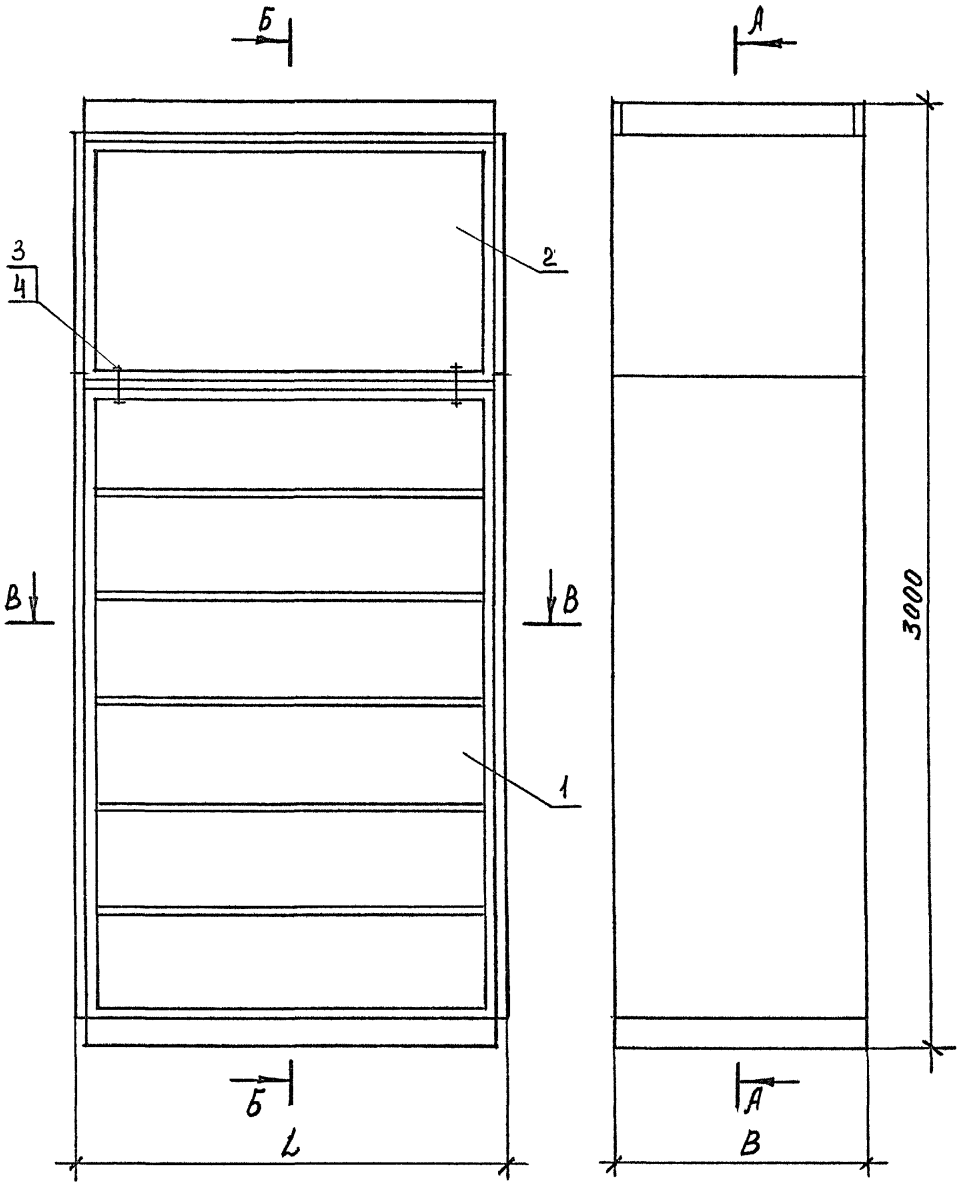

Обозначение	Марка	Размеры, мм L	Размеры, мм B	Масса, кг
1.272.5-8.1.2-03.00.00.00	ШС-13	478	300	38,9
-01	ШС-14	478	560	69,6
-02	ШС-15	478	860	108,6
-03	ШС-16	600	300	42,0
-04	ШС-17	600	560	65,6
-05	ШС-18	600	860	100,5
-06	ШС-19	920	300	63,5
-07	ШС-20	920	560	95,3
-08	ШС-21	920	860	154,3
-09	ШС-22	1164	300	101,5
-10	ШС-23	1164	560	138,7
-11	ШС-24	1164	860	162,9

Инв. № подл. | Подпись и дата | Взам. инв. №

Рук. маст.	Губаревич	
Гл. инж. м.	Станулевич	
Н. контр.	Коростелев	
ГИП	Коростелев	
Рук. гр. арх.	Астапова	

1.272.5-8.1.2-03.00.00.00 СБ

Шкаф-перегородка для передачи продукции ШС-13 ... ШС-24

Сборочный чертеж

Стадия	Масса	Масштаб
Р	см. табл.	1:15
Лист 1	Листов 2	

ЦНИИЭП торгово-бытовых зданий и туристских комплексов

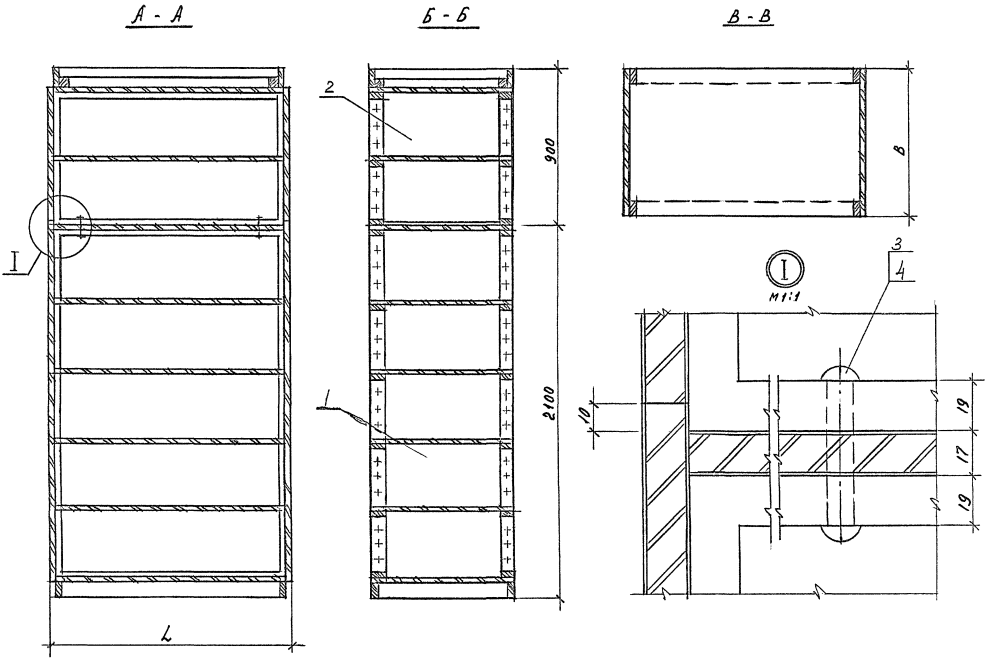

Инв. № подл. | Подпись и дата | Взам. инв. №

1.272.5-8.1.2 - 03.00.00.00 СБ

Лист 2

Инв. N подл.	Подпись и дата	Взам. инв. N

Формат	Зона	Поз.	Обозначение	Наименование	Кол. на исполн. 1.272.5-8.1.2-04.00.00.00 –										Примечание
					–	01	02	03	04	05					
				Документация											
А4			1.272.5-8.1.2-00.00.00.01 ПЗ	Ведомость расхода матер.											
А4			1.272.5-8.1.2-00.00.00.00 ТО	Техническое описание											
А3			1.272.5-8.1.2-04.00.00.00 СБ	Сборочный чертеж											
				Сборочные единицы											
				Шкаф-перегородка											
А3		1	1.272.5-8.1.2-01.00.00.00-06	для передачи продукции	1										
			-07			1									
			-08				1								
			-09					1							
			-10						1						
			-11							1					

Н.контр.	Коростелев	
ГИП	Коростелев	
Рук. гр. арх.	Астапова	

1.272.5-8.1.2-04.00.00.00

Шкаф-перегородка для передачи продукции ШД-1 ··· ШД-6

Стадия	Лист	Листов
Р	1	2

ЦНИИЭП торгово-бытовых зданий и туристских комплексов

Формат А4

Инв. N подл.	Подпись и дата	Взам. инв. N

Формат	Зона	Поз.	Обозначение	Наименование	Кол. на исполн. 1.272.5-8.1.2-04.00.00.00 –										Примечание
					–	01	02	03	04	05					
А4		2	1.272.5-8.1.2-04.00.01.00	Дверка	4	4	4								
			-01					4	4	4					
				Детали											
Б4		3	1.272.5-8.1.2-04.00.00.01	Рейка											
				Пиломатериалы хвойных пород ГОСТ 8486-86 Е											
				1900×26×8	2	2	2	2	2	2					
				Прочие изделия											
		4		Ручка 1.1А	4	4	4	4	4	4					
		5		Петля 3.12.А	12	12	12	12	12	12					

23146-02 04

1.272.5-8.1.2 – 04.00.00.00

Лист 2

Формат А4

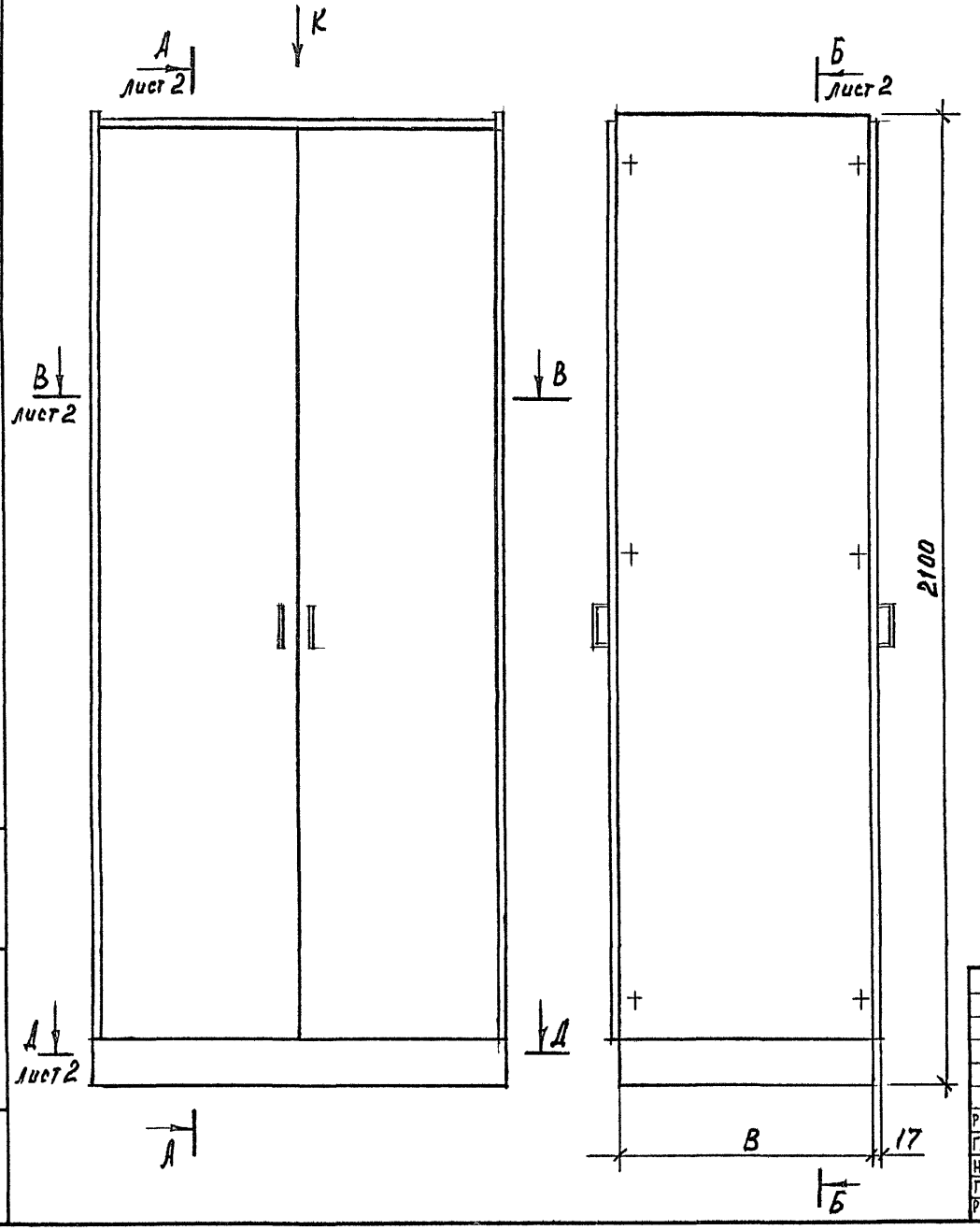

Вид К

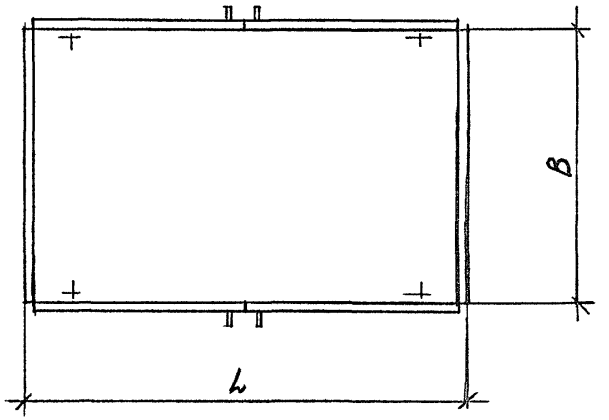

Обозначение	Марка	Размеры, мм				Масса, кг
		L	L_1	L_2	B	
1.272.5-8.12-04.00.00.00	ШД-1	920	886	440	300	88,4
-01	ШД-2	920	886	440	560	101,9
-02	ШД-3	920	886	440	860	142,6
-03	ШД-4	1164	1130	562	300	137,3
-04	ШД-5	1164	1130	562	560	155,1
-05	ШД-6	1164	1130	562	860	159,9

Рук. маст.	Губаревич	
Гл. инж. м.	Станулевич	
Н. контр.	Коростелев	
ГИП	Коростелев	
Рук. гр. арх.	Астапова	

1.272.5-8.12-04.00.00.00 СБ

Шкаф-перегородка для передачи продукции ШД-1 ... ШД-6
Сборочный чертеж

Стадия	Масса	Масштаб
Р	см. табл.	1:10
Лист 1	Листов 3	

ЦНИИЭП торгово-бытовых зданий и туристских комплексов

Инв. № подл. | Подпись и дата | Взам. инв. №

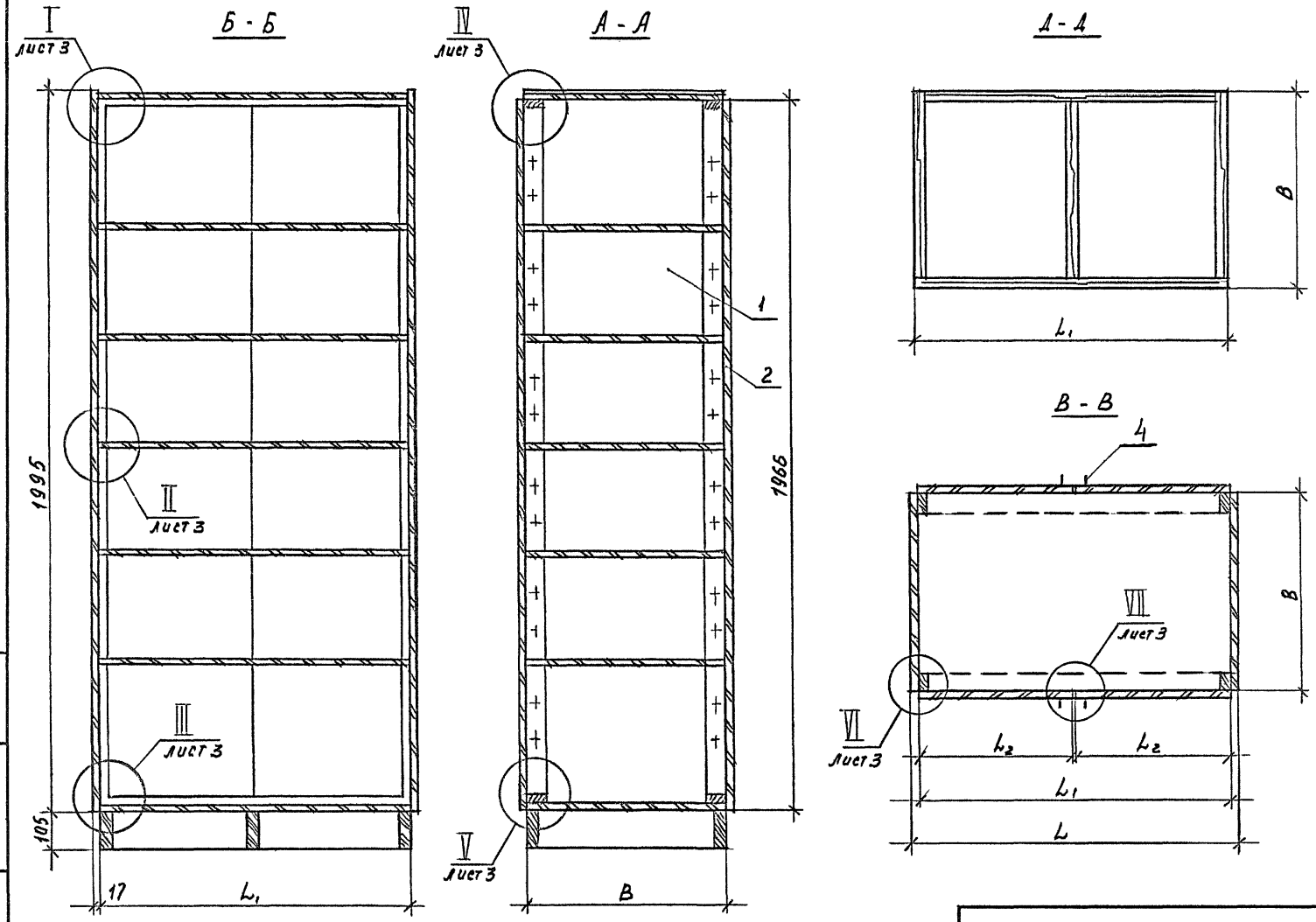

Инв. № подл. | Подпись и дата | Взам. инв. №

1.272.5-8.1.2-04.00.00.00 ОБ

Лист 2

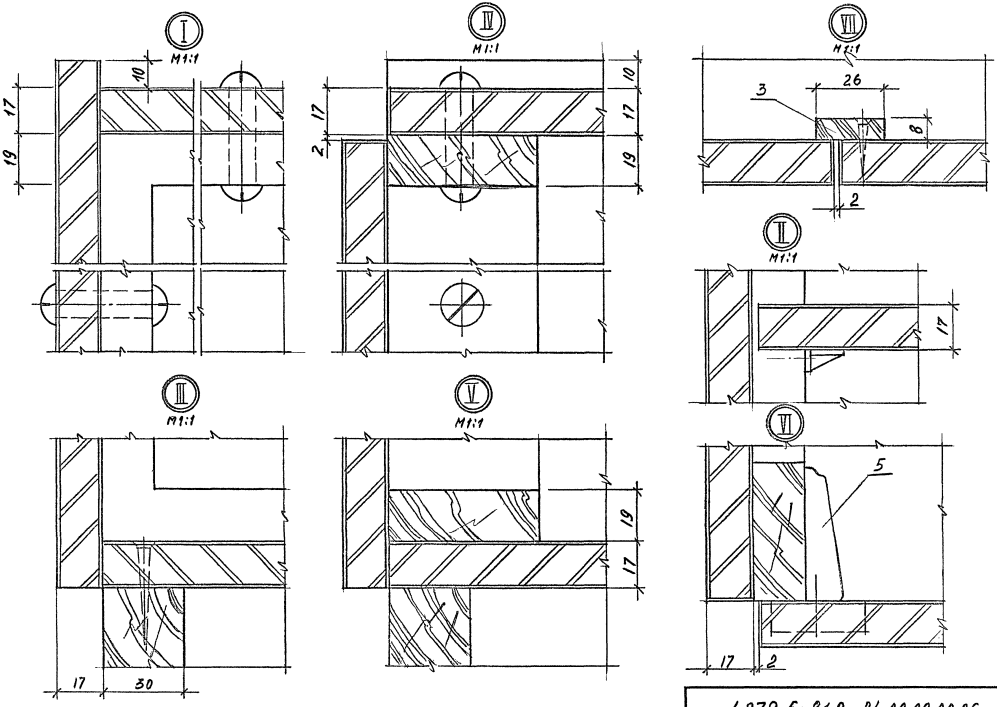

Инв.№ подл. | Подпись и дата | Взам. инв.№

Формат	Зона	Поз.	Обозначение	Наименование	Кол.	Примечание
				Документация		
А4			1.272.5-8.12-04.00.01.00	Сборочный чертеж		
				Детали		
Б4		1	1.272.5-8.12-04.00.01.01	Брусок		
				Пиломатериалы		
				хвойных пород		
				ГОСТ 8486-86Е		
				1947 × 17 × 10	2	
			Переменные данные	для исполнений:		
				1.272.5-8.12-04.00.01.00		
				Детали		
Б4		2	1.272.5-8.12-04.00.01.02	Брусок		
				Пиломатериал хвойных		
				пород ГОСТ 8486-86Е		
				440 × 17 × 10	2	
Б4		3	1.272.5-8.12-04.00.01.03	Щит		
				Плита древесностружеч-		
				ная ГОСТ 10632-77*		
				1927 × 420 × 17	1	

Инв. № подл. | Подпись и дата | Взам. инв. №

Н. контр.	Коростелев	
ГИП	Коростелев	
Рук. гр. АОВ	Астапова	

1.272.5-8.1.2-04.00.01.00

Дверка

Стадия	Лист	Листов
Р	1	2

ЦНИИЭП торгово-бытовых зданий и туристских комплексов

Формат А4

Формат	Зона	Поз.	Обозначение	Наименование	Кол.	Примечание
Б4		4	1.272.5-8.12-04.00.01.04	Облицовка		
				Пластик бумажно-		
				слоистый		
				ГОСТ 9590-76*		
				1947 × 440 × 1	2	
				1.272.5-8.12-04.00.01.00-01		
				Детали		
Б4		2	1.272.5-8.12-04.00.01.02-01	Брусок		
				Пиломатериал		
				хвойных пород		
				ГОСТ 8486-86Е		
				562 × 17 × 10	2	
Б4		3	1.272.5-8.12-04.00.01.03-01	Щит		
				Плита древесностружеч-		
				ная ГОСТ 10632-77*		
				1927 × 542 × 17	1	
Б4		4	1.272.5-8.12-04.00.01.04-01	Облицовка		
				Пластик		
				бумажнослоистый		
				ГОСТ 9590-76*		
				1947 × 562 × 1	2	

Инв. № подл. | Подпись и дата | Взам. инв. №

1.272.5-8.1.2-04.00.01.00

Лист 2

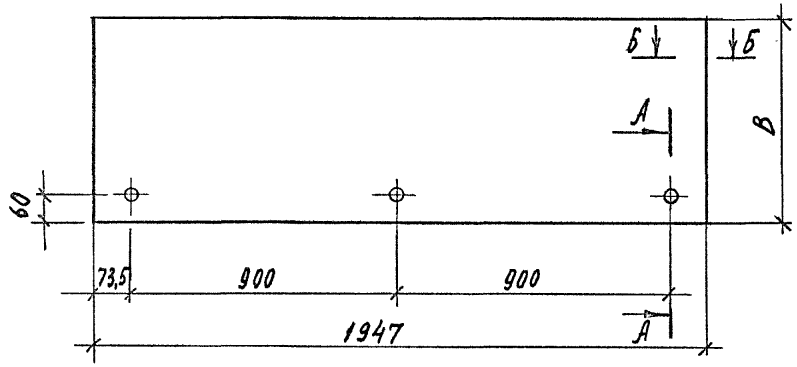

А - А
М1:1

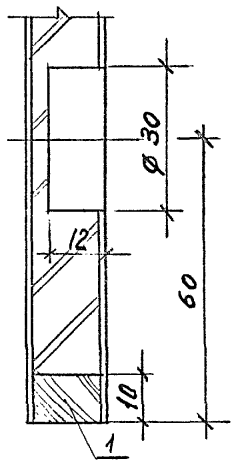

Б - Б
М1:1

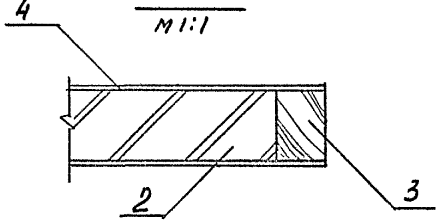

Обозначение	В, мм	Масса, кг
1.272.5-8.1.2-04.00.01.00	440	10,5
-01	562	13,2

Н. контр.	Коростелев		
ГИП	Коростелев		
Рук. гр. арх.	Астапова		

1.272.5-8.1.2-04.00.01.00 СБ

Дверка
Сборочный чертеж

Стадия	Масса	Масштаб
Р	см. табл.	1:10

Лист | Листов 1

ЦНИИЭП торгово-бытовых зданий и туристских комплексов

Инв. № подл. | Подпись и дата | Взам. инв. №

Формат А4

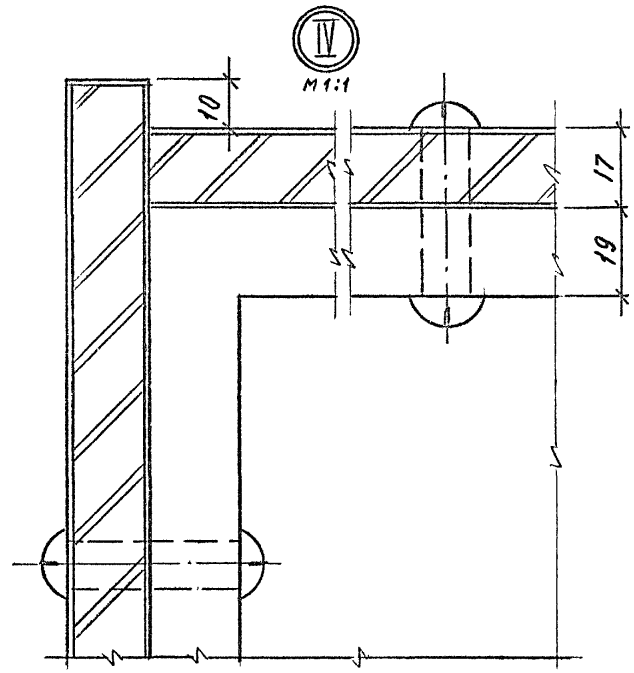

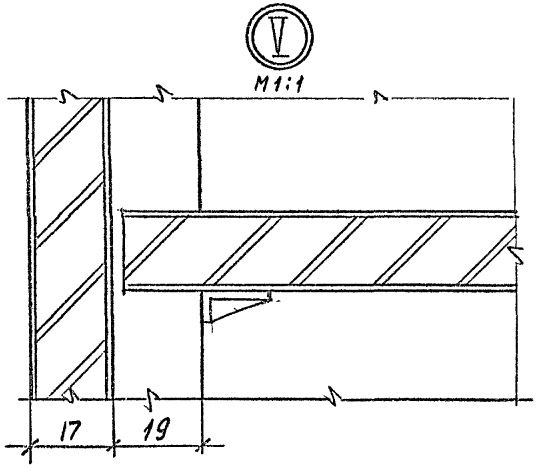

1.272.5-8.1.2-05.00.00.00 СБ

Лист 3

Инв. № подл. | Подпись и дата | Взам. инв. №

Формат А4

Инв. N подл.	Подпись и дата	Взам. инв. N

Формат	Зона	Поз.	Обозначение	Наименование	Кол. на исполн. 1.272.5-8.1.2-05.00.00.00-										Примечание
					–	01	02	03	04	05					
				Документация											
А4			1.272.5-8.1.2-00.00.00.01 ПМ	Ведомость расхода матер.	×	×	×	×	×	×					
А3			1.272.5-8.1.2-00.00.00.00 ТО	Техническое описание	×	×	×	×	×	×					
А3			1.272.5-8.1.2-05.00.00.00 СБ	Сборочный чертеж	×	×	×	×	×	×					
				Сборочные единицы											
				Шкаф-перегородка											
А3		1	1.272.5-8.12-01.00.00.00	для передачи продукции	1										
			– 01			1									
			– 02				1								
			– 03					1							
			– 04						1						
			– 05							1					

Н. контр.	Коростелев		1.272.5-8.1.2-05.00.00.00
ГИП	Коростелев		Шкаф-перегородка для передачи продукции ШД-7 ··· ШД-12
Рук. гр. арх.	Алтапова		

Стадия	Лист	Листов
Р	1	2

ЦНИИЭП торгово-бытовых зданий и туристских комплексов

Формат А4

Инв. N подл.	Подпись и дата	Взам. инв. N

Формат	Зона	Поз.	Обозначение	Наименование	Кол. на исполн. 1.272.5-8.1.2-05.00.00.00-										Примечание
					–	01	02	03	04	05					
А4		2	1.272.5-8.12-04.00.01.00	Дверка	2	2	2								
			-01					2	2	2					
				Прочие изделия											
		3		Ручка 1.1.А	2	2	2	2	2	2					
		4		Петля 3.12.А	6	6	6	6	6	6					

23146-02 46

1.272.5-8.1.2-05.00.00.00 Лист 2

Формат А4

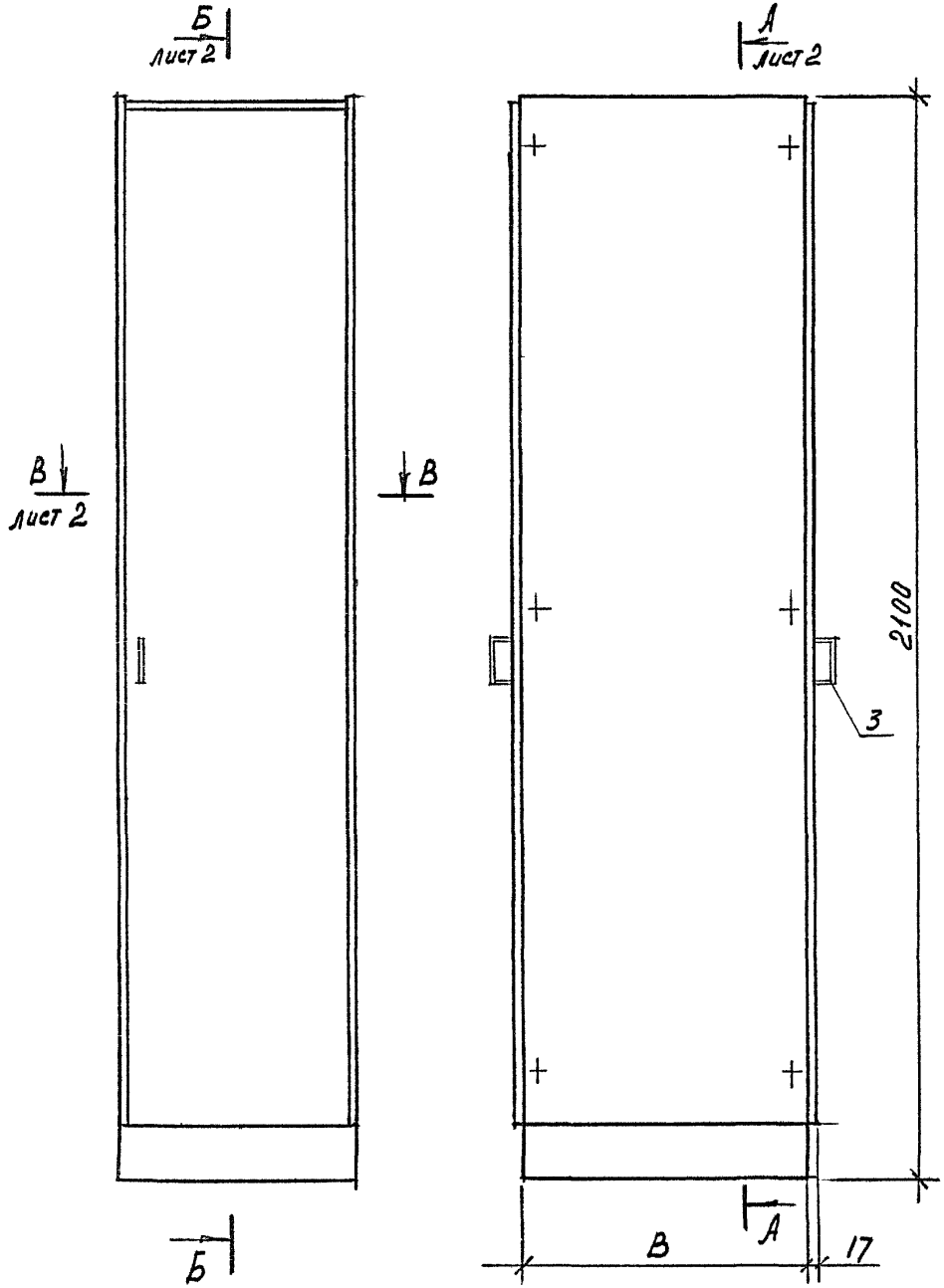

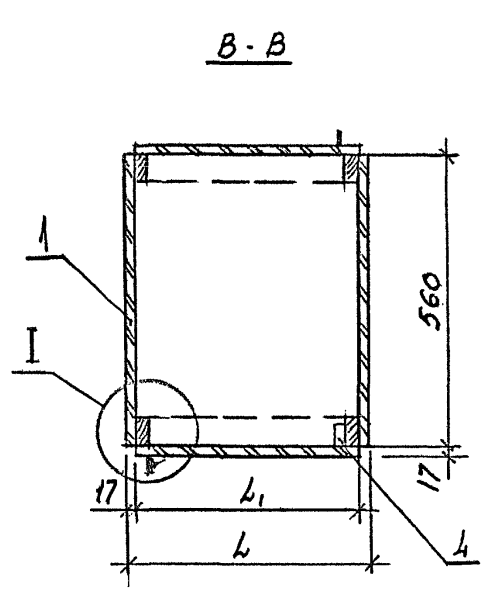

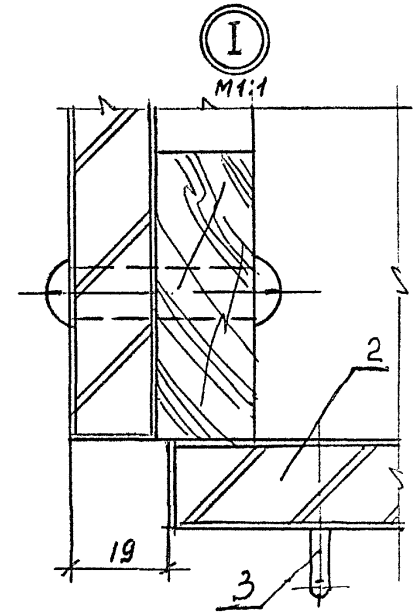

Обозначение	Марка	Размеры, мм			Масса, кг
		L	L1	B	
1.272.5-8.1.2-05.00.00.00	ШД-7	478	440	300	48,9
-01	ШД-8	478	440	560	65,6
-02	ШД-9	478	440	860	90,6
-03	ШД-10	600	562	300	73,0
-04	ШД-11	600	562	560	81,4
-05	ШД-12	600	562	860	91,1

Рук. маст.	Губаревич	
Гл. инж. М.	Станулевич	
Н. контр.	Коростелев	
ГИП	Коростелев	
Рук. гр. арх.	Астапова	

1.272.5-8.1.2-05.00.00.00СБ

Шкаф-перегородка для передачи продукции ШД-7 ... ШД-12
Сборочный чертеж

Стадия	Масса	Масштаб
Р	см. табл.	1:10
Лист 1	Листов 2	

ЦНИИЭП торгово-бытовых зданий и туристских комплексов

Инв. № подл. | Подпись и дата | Взам. инв. №

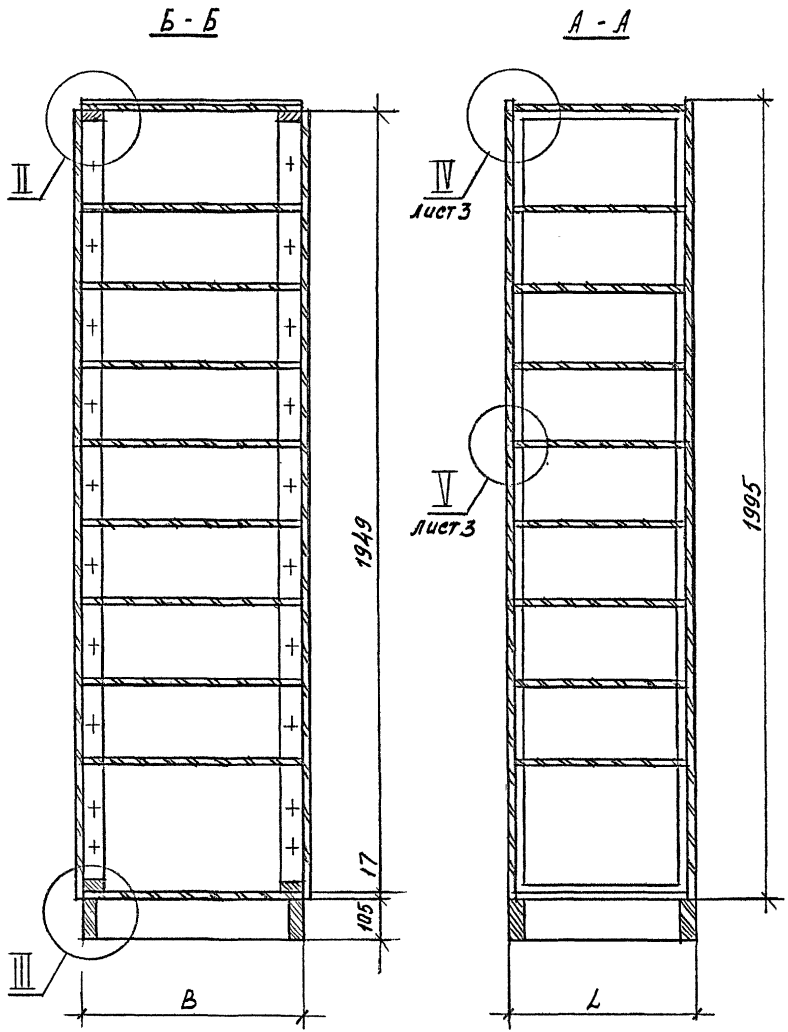

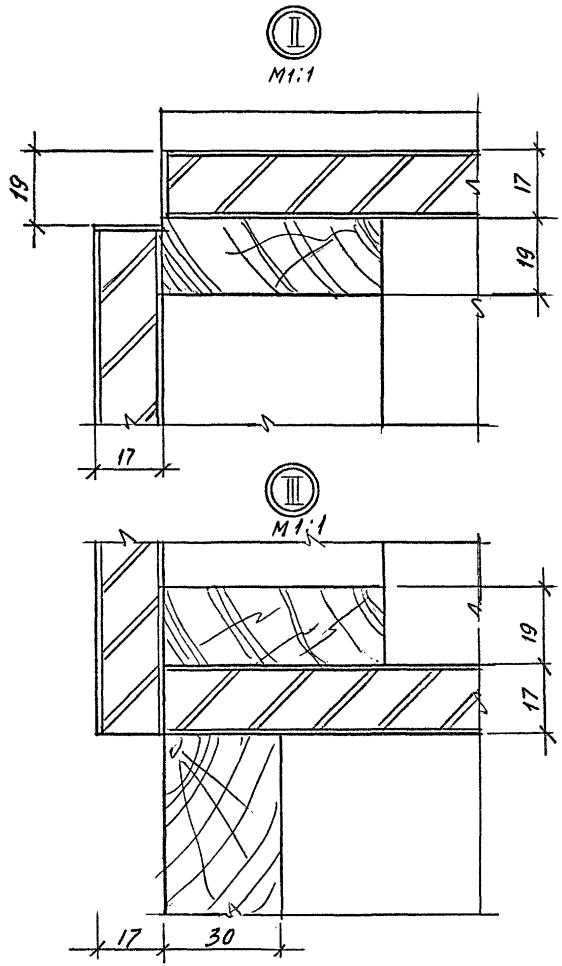

Инв.№ подл. | Подпись и дата | Взам. инв.№

1.272.5-8.1.2-05.00.00.00 СБ

Лист 2

Инв. N подл.	Подпись и дата	Взам. инв. N

Формат	Зона	Поз.	Обозначение	Наименование	Кол. на исполн. 1.272.5-8.1.2-06.00.00.00-										Примечание
					–	01	02	03	04	05					
				Документация											
			1.272.5-8.1.2-00.00.00.02 РМ	Ведомость расхода матер.	X	X	X	X	X	X					
А4			1.272.5-8.1.2-00.00.00.00 ТО	Техническое описание	X	X	X	X	X	X					
А3			1.272.5-8.1.2-06.00.00.00 СБ	Сборочный чертеж	X	X	X	X	X	X					
				Сборочные единицы											
А3		1	1.272.5-8.1.2-02.00.00.00-06	Секция антресольная	1										
			-07			1									
			-08				1								
			-09					1							
			-10						1						
			-11							1					

Н. контр.	Коростелев		
ГИП	Коростелев		
Рук. гр. арх	Астапова		

1.272.5-8.1.2-06.00.00.00

Секция антресольная
АД-1 ··· АД-6

Стадия	Лист	Листов
Р	1	2

ЦНИИЭП торгово-бытовых зданий и туристских комплексов

Формат А4

Инв. N подл.	Подпись и дата	Взам. инв. N

Формат	Зона	Поз.	Обозначение	Наименование	Кол. на исполн. 1.272.5-8.1.2-06.00.00.00-										Примечание
					–	01	02	03	04	05					
А4		2	1.272.5-8.1.2-06.00.01.00	Дверка	4	4	4								
			-01					4	4	4					
				Детали											
Б4		3	1.272.5-8.1.2-06.00.00.01	Притвор											
				Пиломатериал											
				хвойных пород											
				ГОСТ 8486-86 Е											
				600×26×8	2	2	2	2	2	2					
				Стандартные изделия											
		4		Шуруп А3×20											
				ГОСТ 1145-80*	4	4	4	4	4	4					
				Прочие изделия											
		5		Петля 3.12.А	8	8	8	8	8	8					
		6		Ручка 1.1.А	4	4	4	4	4	4					

1.272.5-8.1.2-06.00.00.00

Лист 2

Формат А4

23146-02 48

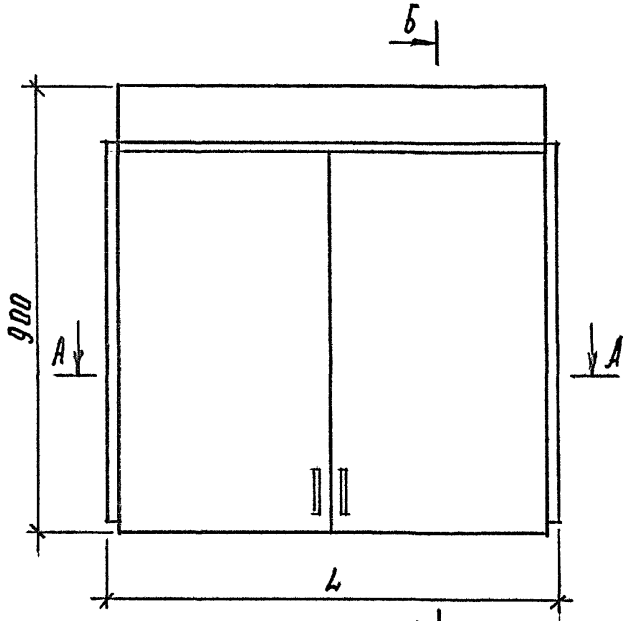

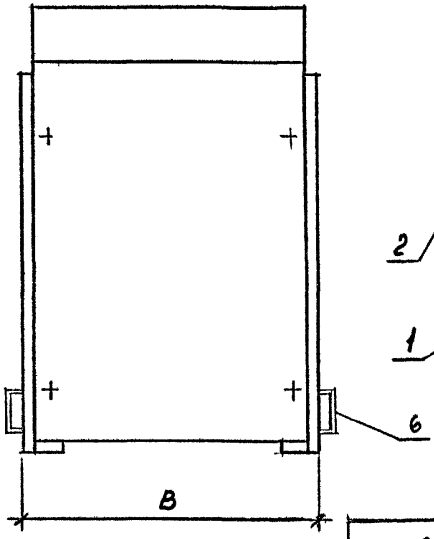

Б - Б

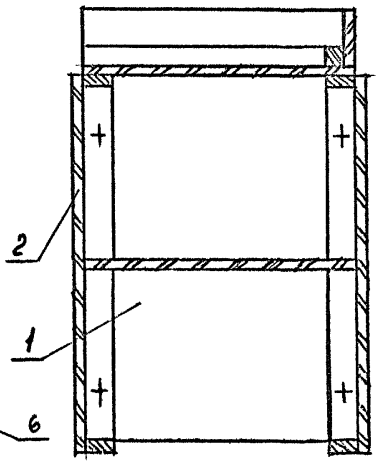

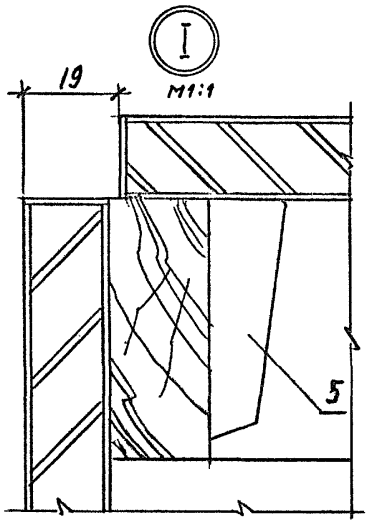

А - А

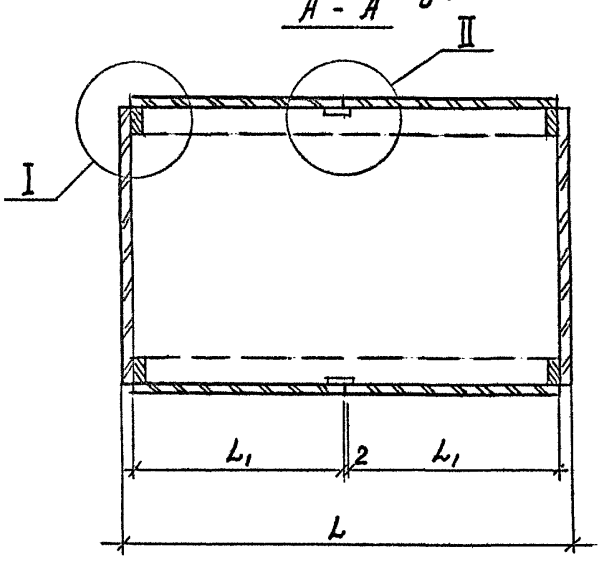

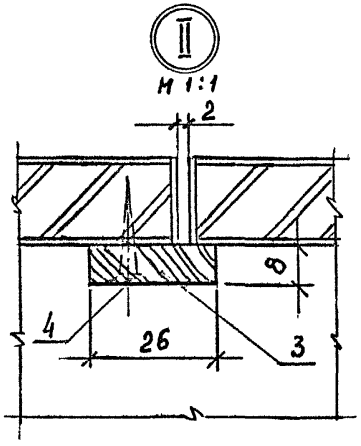

Обозначение	Марка	Размеры, мм				Масса, кг
		L	L1	B	B1	
1.272.5-8.1.2-06.00.00.00	АД-1	920	440	334	300	26,9
-01	АД-2	920	440	594	560	45,2
-02	АД-3	920	440	894	860	63,5
-03	АД-4	1164	562	334	300	30,2
-04	АД-5	1164	562	594	560	49,6
-05	АД-6	1164	562	894	860	69,0

Рук. маст.	Губаревич	
Гл. инж. м.	Станулевич	
Н. контр.	Коростелев	
ГИП	Коростелев	
Рук. гр. Арх.	Астапова	

1.272.5-8.1.2-06.00.00.00 СБ

Секция антресольная АД-1 ... АД-6 Сборочный чертеж

Стадия	Масса	Масштаб
Р	см. табл.	1:10
Лист	Листов 1	

ЦНИИЭП торгово-бытовых зданий и туристских комплексов

Инв. № подл. | Подпись и дата | Взам. инв. №

Инв. N подл.	Подпись и дата	Взам. инв. N

Формат	Зона	Поз.	Обозначение	Наименование	Кол. на исполн. 1.272.5-8.1.2-00.01.00 –										Примечание
					–	01	02	03	04	05					
				Документация											
А4			1.272.5-8.1.2-06.00.01.00 СБ	Сборочный чертеж	X	X	X	X	X	X					
				Детали											
				Плита древесно-стружечная											
				ГОСТ 10632 – 77*											
Б4		1	1.272.5-8.1.2-06.00.01.01	756 × 420 × 17	1										
			-01	756 × 542 × 17		1									
			-02	756 × 532 × 17			1								
			-03	756 × 602 × 17				1							
			-04	756 × 752 × 17					1						
			-05	737 × 420 × 17						1					

Н. контр.	Коростелев		1.272.5-8.1.2-06.00.01.00
ГИП	Коростелев		Дверка
Рук. гр. арх	Астапова		

Стадия	Лист	Листов
Р	1	2

ЦНИИЭП торгово-бытовых зданий и туристских комплексов

Формат А4

Инв. N подл.	Подпись и дата	Взам. инв. N

Формат	Зона	Поз.	Обозначение	Наименование	Кол. на исполн. 1.272.5-8.1.2-06.00.01.00 –										Примечание
					–	01	02	03	04	05					
				Пиломатериал хвойных пород											
				ГОСТ 8486 – 86 Е											
				Брусок продольный											
Б4		2	1.272.5-8.1.2-06.00.01.02	776 × 17 × 10	2	2	2	2	2	2					
				Брусок поперечный											
Б4		3	1.272.5-8.1.2-06.00.01.03	420 × 17 × 10	2					2					
			-01	542 × 17 × 10		2									
			-02	532 × 17 × 10			2								
			-03	602 × 17 × 10				2							
			-04	752 × 17 × 10					2						
				Материалы											
Б4		4		Пластик бумажно-слоистый											
				ГОСТ 9590 – 76*	0,7	1,0	1,0	1,1	1,2	1,2					м²

1.272.5-8.1.2-06.00.01.00	Лист 2

Формат А4

23146-02 51

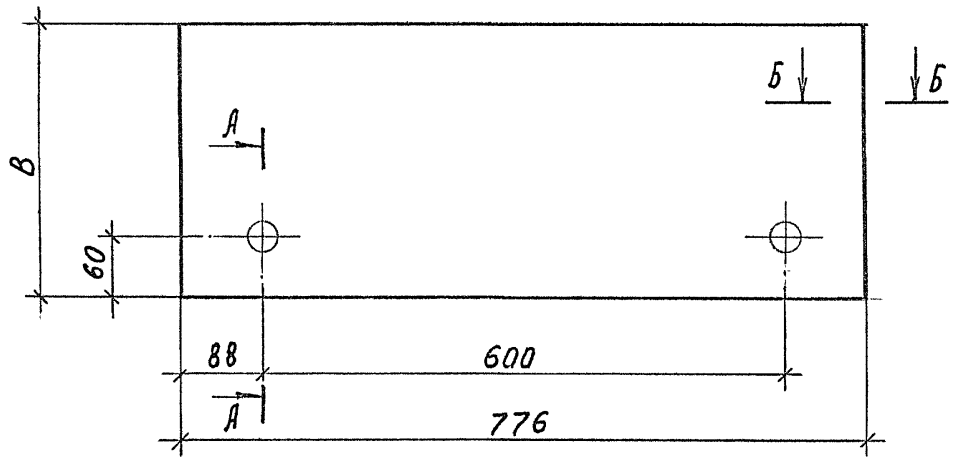

Б - Б
м1:1

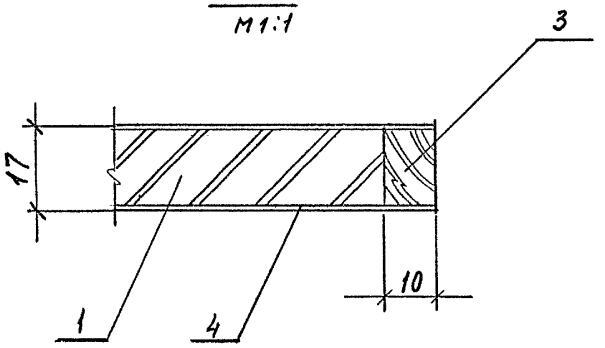

А - А
м1:1

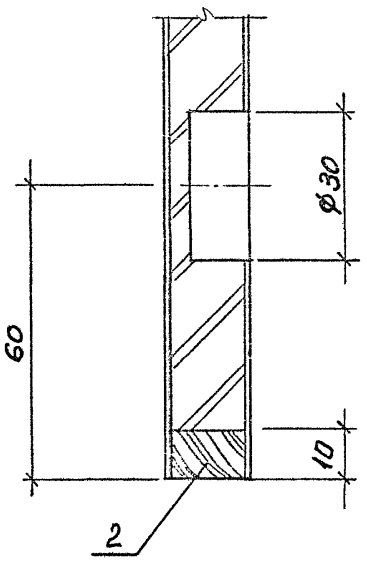

Обозначение	В, мм	Масса, кг
1.272.5-8.12-06.00.01.00	440	3,6
-01	562	6,0
-02	552	5,8
-03	622	6,3
-04	772	7,2
-05	757	6,9

Рук. маст.	Губаревич	
Гл. инж. м.	Станулевич	
Н. контр.	Коростелев	
ГИП	Коростелев	
Рук. гр. арх.	Астапова	

1.272.5-8.12-06.00.01.00 СБ

Дверка
Сборочный чертеж

Стадия	Масса	Масштаб
Р	см. табл.	1:5
Лист	Листов 1	

ЦНИИЭП торгово-бытовых зданий и туристских комплексов

Инв. № подл. | Подпись и дата | Взам. инв. №

Инв. № подл.	Подпись и дата	Взам. инв. №

Формат	Зона	Поз.	Обозначение	Наименование	Кол. на исполн. 1.272.5-8.12-07.00.00.00 –										Примечание
					–	01	02	03	04	05					
				Документация											
А4			1.272.5-8.1.2-00.00.00.02 РМ	Ведомость расхода матер.	X	X	X	X	X	X					
А4			1.272.5-8.1.2-00.00.00.00 ТО	Техническое описание	X	X	X	X	X	X					
А3			1.272.5-8.12-07.00.00.00 СБ	Сборочный чертеж	X	X	X	X	X	X					
				Сборочные единицы											
А3		1	1.272.5-8.1.2-02.00.00.00	Секция антресольная	1										
			-01			1									
			-02				1								
			-03					1							
			-04						1						
			-05							1					

Н. контр.	Коростелев		1.272.5-8.1.2-07.00.00.00
ГИП	Коростелев		Секция антресольная АД-7 ··· АД-12
Рук. гр. арх.	Астапова		

Стадия	Лист	Листов
Р	1	2

ЦНИИЭП торгово-бытовых зданий и туристских комплексов

Формат А4

Инв. № подл.	Подпись и дата	Взам. инв. №

Формат	Зона	Поз.	Обозначение	Наименование	Кол. на исполн. 1.272.5-8.12-07.00.00.00 –										Примечание
					–	01	02	03	04	05					
А4		2	1.272.5-8.1.2-06.00.01.00	Дверка	4	4	4								
			-01					4	4	4					
				Прочие изделия											
		3		Петля 3.12.А	4	4	4	4	4	4					
		4		Ручка 1.1.А	2	2	2	2	2	2					

23146-02 53

1.272.5-8.1.2-07.00.00.00	Лист 2

Формат А4

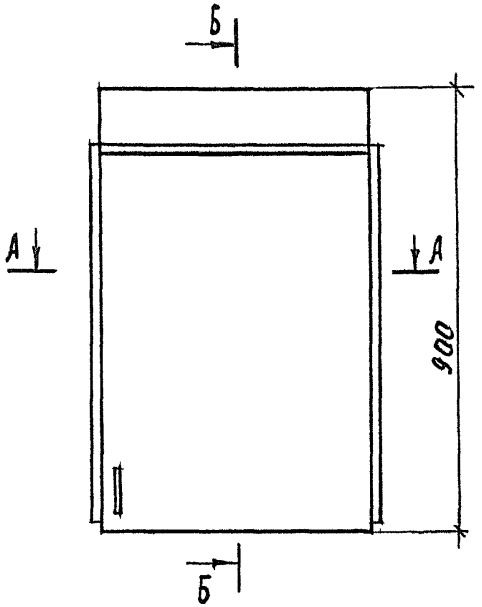

А - А

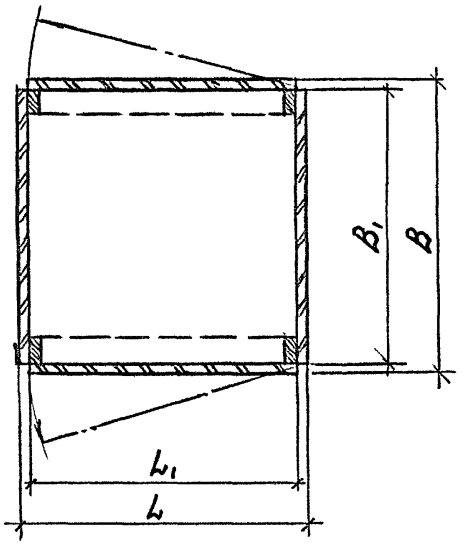

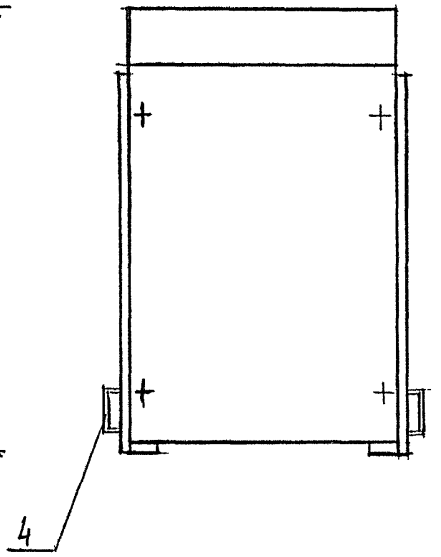

Б - Б

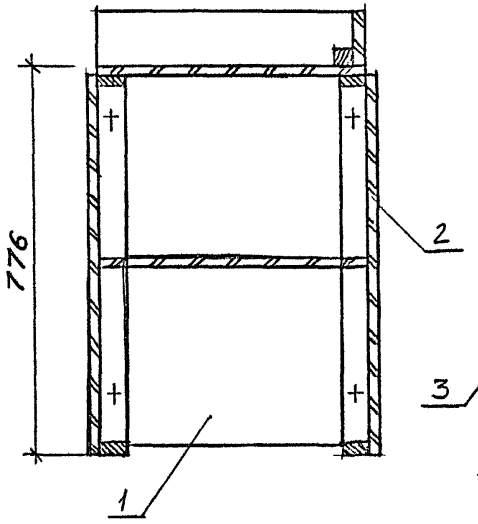

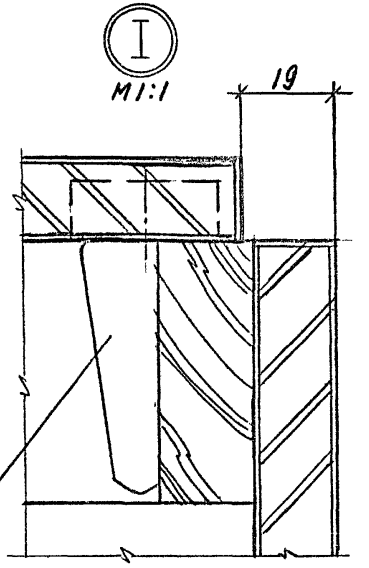

Обозначение	Марка	Размеры, мм				Масса, кг
		L	L1	B	B1	
1.272.5-8.1.2-07.00.00.00	АД-7	478	440	334	300	22,6
-07	АД-8	478	440	594	560	36,6
-08	АД-9	478	440	894	860	50,6
-09	АД-10	600	562	334	300	26,0
-10	АД-11	600	562	594	560	42,2
-11	АД-12	600	562	894	860	56,4

Рук. маст.	Губаревич	
Гл. инж. м.	Станулевич	
Н. контр.	Коростелев	
ГИП	Коростелев	
Рук. гр. Арх.	Астапова	

1.272.5-8.1.2-07.00.00.00 СБ

Секция антресольная АД-7 ... АД-12
Сборочный чертеж

Стадия	Масса	Масштаб
Р	см. табл.	1:10
Лист	Листов 1	

ЦНИИЭП торгово-бытовых зданий и туристских комплексов

Инв. № подл. | Подпись и дата | Взам. инв. №

Инв. N подл.	Подпись и дата	Взам. инв. N

Формат	Зона	Поз.	Обозначение	Наименование	Кол. на исполн. 1.272.5-8.1.2-08.00.00.00-										Примечание
					–	01	02	03	04	05					
				Документация											
А4			1.272.5-8.1.2-00.00.00.01 РМ	Ведомость расхода матер.	X	X	X	X	X	X					
А4			1.272.5-8.1.2 – 00.00.00.00 ТО	Техническое описание	X	X	X	X	X	X					
А3			1.272.5-8.1.2-08.00.00.00 СБ	Сборочный чертеж	X	X	X	X	X	X					
				Сборочные единицы											
				Шкаф перегородка											
А3		1	1.272.5-8.1.2-04.00.00.00	для передачи продукции	1										
			-01			1									
			-02				1								
			-03					1							
			-04						1						
			-05							1					

Н. контр.	Коростелев		
ГИП	Коростелев		
Рук. гр. арх	Астапова		

1.272.5-8.1.2-08.00.00.00

Шкаф-перегородка для передачи продукции ШД-13 ··· ШД-18

Стадия	Лист	Листов
Р	1	2

ЦНИИЭП торгово-бытовых зданий и туристских комплексов

Формат А4

Инв. N подл.	Подпись и дата	Взам. инв. N

Формат	Зона	Поз.	Обозначение	Наименование	Кол. на исполн. 1.272.5-8.1.2-08.00.00.00										Примечание
					–	01	02	03	04	05					
А3		2	1.272.5-8.1.2-06.00.00.00	Секция антресольная	1										
			-01			1									
			-02				1								
			-03					1							
			-04						1						
			-05							1					
				Детали											
А4		3	1.272.5-8.1.2-01.00.00.01	Винт	4	4	4	4	4	4					
А4		4	1.272.5-8.1.2-01.00.00.02	Гайка	4	4	4	4	4	4					

23146-02 55

1.272.5-8.1.2-08.00.00.00

Лист 2

Формат А4

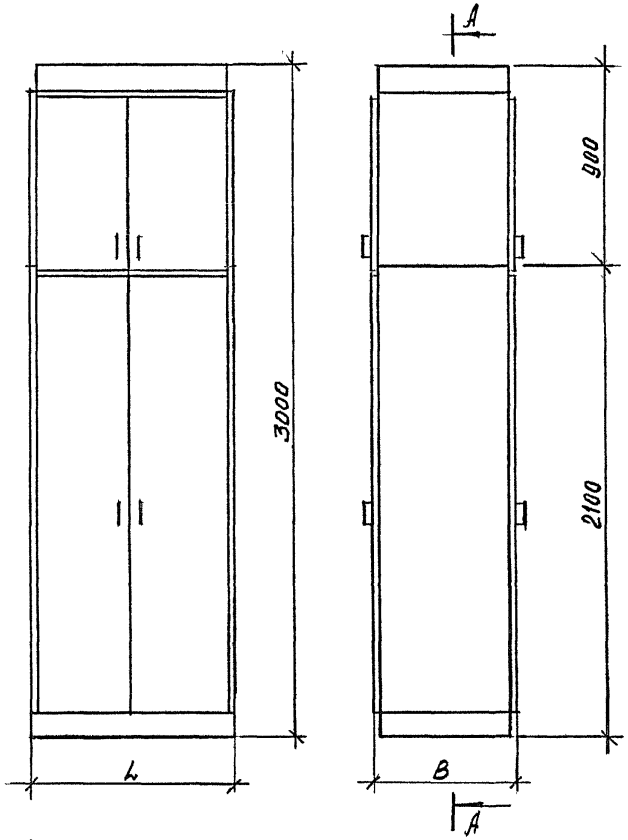

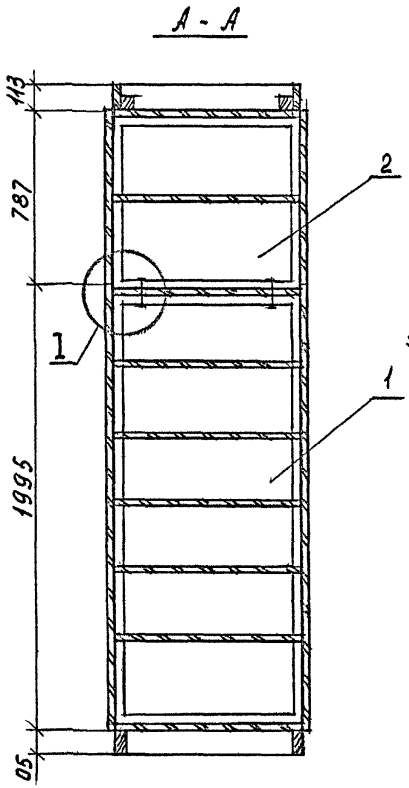

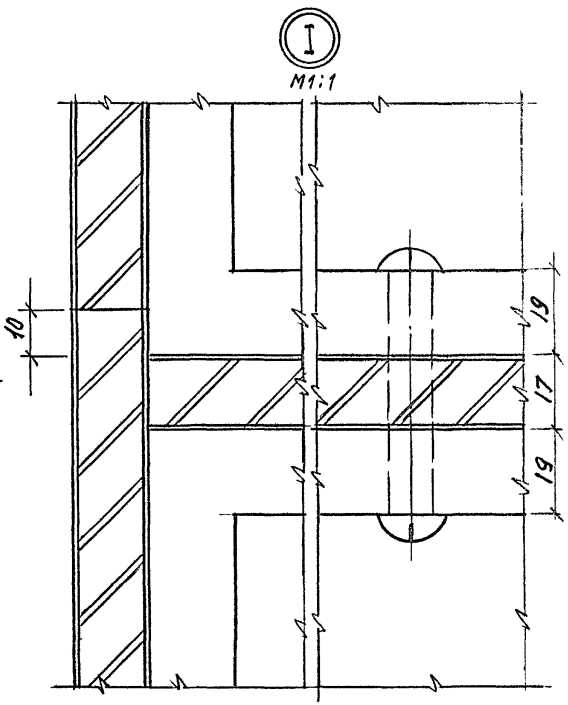

Обозначение	Марка	Размеры, мм L	Размеры, мм B	Масса, кг
1.272.5-8.1.2-08.00.00.00	ШД-13	920	334	115,3
-01	ШД-14	920	594	147,1
-02	ШД-15	920	894	206,1
-03	ШД-16	1164	334	167,5
-04	ШД-17	1164	594	199,7
-05	ШД-18	1164	894	225,9

Рук. маст.	Губаревич	
Гл. инж. м.	Станулевич	
Н. контр.	Коростелев	
ГИП	Коростелев	
Рук. гр. арх.	Агапова	

1.272.5-8.12-08.00.00.00 СБ

Шкаф-перегородка для передачи продукции ШД-13 ... ШД-18

Сборочный чертеж

Стадия	Масса	Масштаб
Р	см. табл.	1:20
Лист	Листов 1	

ЦНИИЭП торгово-бытовых зданий и туристских комплексов

Инв. № подл. | Подпись и дата | Взам. инв. №

Инв. N подл.	Подпись и дата	Взам. инв. N

Формат	Зона	Поз.	Обозначение	Наименование	Кол. на исполн. 1.272.5-8.12-09.00.00.00-										Примечание
					–	01	02	03	04	05					
				Документация											
А4			1.272.5-8.1.2-00.00.00.01 РМ	Ведомость расхода матер.	X	X	X	X	X	X					
А4			1.272.5-8.12-00.00.00.00 ТО	Техническое описание	X	X	X	X	X	X					
А3			1.272.5-8.1.2-09.00.00.00 СБ	Сборочный чертеж	X	X	X	X	X	X					
				Сборочные единицы											
				Шкаф-перегородка											
А3		1	1.272.5-8.1.2-04.00.00.00-06	для передачи продукции	1										
			-07			1									
			-08				1								
			-09					1							
			-10						1						
			-11							1					

Н. контр.	Коростелев		1.272.5-8.1.2-09.00.00.00
ГИП	Коростелев		Шкаф-перегородка для передачи продукции ШД-19 ··· ШД-24
Рук. гр. Арх	Астапова		ЦНИИЭП торгово-бытовых зданий и туристских комплексов

Стадия	Лист	Листов
Р	1	2

Формат А4

Инв. N подл.	Подпись и дата	Взам. инв. N

Формат	Зона	Поз.	Обозначение	Наименование	Кол. на исполн. 1272.5-8.12-09.00.00.00-										Примечание
					–	01	02	03	04	05					
А3		2	1.272.5-8.1.2-06.00.00.00-06	Секция антресольная	1										
			-07			1									
			-08				1								
			-09					1							
			-10						1						
			-11							1					
				Детали											
А4		3	1.272.5-8.12-01.00.00.01	Винт	4	4	4	4	4	4					
А4		4	1.272.5-8.1.2-01.00.00.02	Гайка	4	4	4	4	4	4					

23116-02 57

1.272.5-8.1.2-09.00.00.00 Лист 2

Формат А4

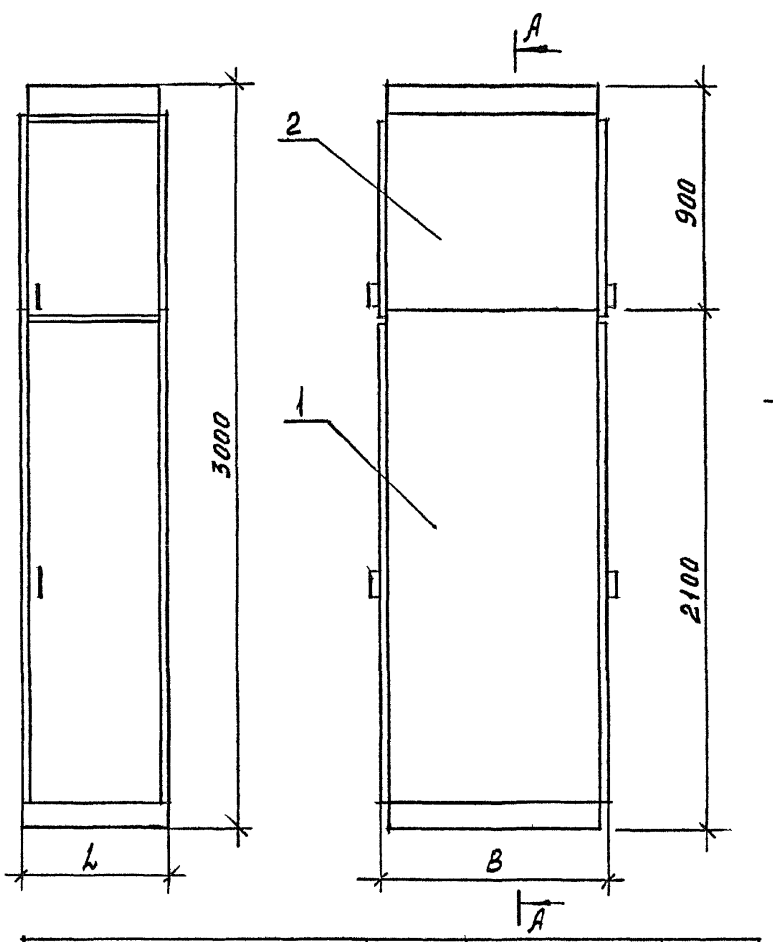

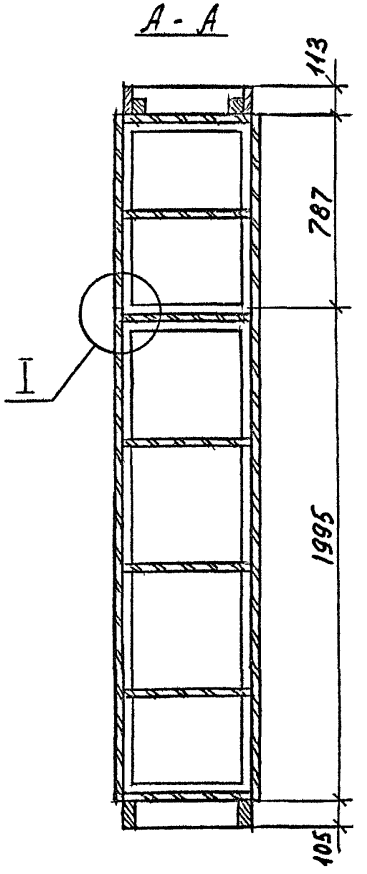

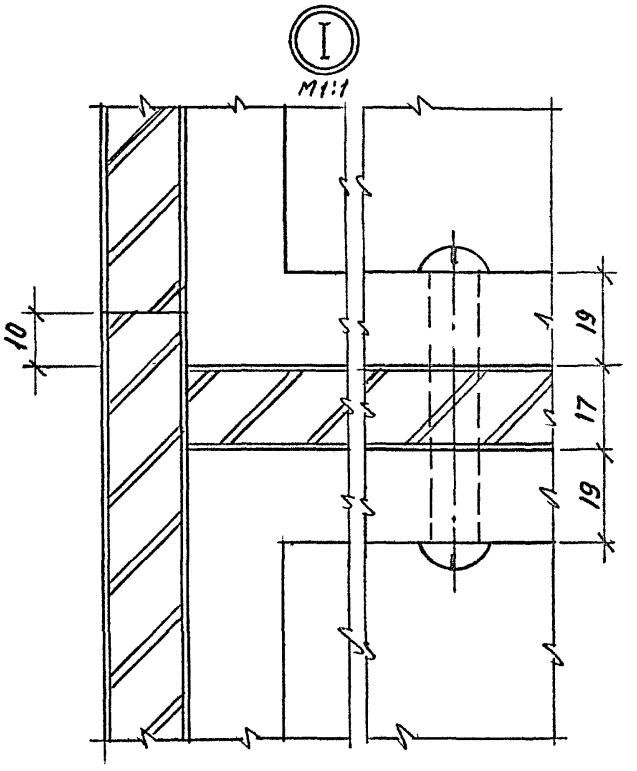

Обозначение	Марка	Размеры, мм L	Размеры, мм B	Масса, кг
1.272.5-8.12-09.00.00.00	ШД-19	478	334	71,5
-01	ШД-20	478	594	102,2
-02	ШД-21	478	894	141,2
-03	ШД-22	600	334	99,0
-04	ШД-23	600	594	123,6
-05	ШД-24	600	894	147,5

Рук. маст.	Губаревич	
Гл. инж. м.	Станулевич	
Н. контр.	Коростелев	
ГИП	Коростелев	
Рук. гр. Арх.	Астапова	

1.272.5-8.12-09.00.00.00 СБ

Шкаф-перегородка для передачи продукции ШД-19 ШД-24

Сборочный чертеж

Стадия	Масса	Масштаб
Р	см. табл.	1:20
Лист	Листов 1	

ЦНИИЭП торгово-бытовых зданий и туристских комплексов

Инв. № подл. | Подпись и дата | Взам. инв. №

Инв. N подл. | Подпись и дата | Взам. инв. N

Формат	Зона	Поз.	Обозначение	Наименование	Кол. на исполн. 1.272.5-8.12-10.00.00.00-											Примечание
					-	01	02	03	04	05						
				Документация												
А4			1.272.5-8.1.2-00.00.00.02 РМ	Ведомость расхода матер.	X	X	X	X	X	X						
А4			1.272.5-8.1.2-00.00.00.00 ТО	Техническое описание	X	X	X	X	X	X						
А3			1.272.5-8.12-10.00.00.00 СБ	Сборочный чертеж	X	X	X	X	X	X						
				Сборочные единицы												
А4		1	1.272.5-8.12-02.00.01.00-07	Каркас	2	2										
			-08				2	2								
			-09						2	2						
А3		2	1.272.5-8.12-01.00.05.00-12	Щит	2											
			-13			2										
			-14				2									
			-15					2								
			-16						2							

Н.контр.	Коростелев	
ГИП	Коростелев	
Рук.гр.арх	Астапова	

1.272.5-8.12-10.00.00.00

Секция антресольная А-1 ··· А-6

Стадия	Лист	Листов
Р	1	2

ЦНИИЭП торгово-бытовых зданий и туристских комплексов

Формат А4

Инв. N подл. | Подпись и дата | Взам. инв. N

Формат	Зона	Поз.	Обозначение	Наименование	Кол. на исполн. 1.272.5-8.12-10.00.00.00-											Примечание
					-	01	02	03	04	05						
			-17							2						
А4		3	1.272.5-8.1.2-06.00.01.00-02	Дверка	2	2										
			-03				2	2								
			-04						2	2						
А4		4	1.272.5-8.12-02.00.03.00-07	Щит	1	1										
			-08				1	1								
			-09						1	1						
				Детали												
А4		5	1.272.5-8.1.2-02.00.00.01	Брусок	1	1	1	1	1	1						
А4		6	1.272.5-8.1.2-10.00.00.01	Стенка задняя	1	1										
			-01				1	1								
			-02						1	1						
А4		7	1.272.5-8.1.2-00.00.00.01	Винт	8	8	8	8	8	8						
А4		8	1.272.5-8.12-00.00.00.02	Гайка	8	8	8	8	8	8						
				Стандартные изделия												
		9		Шуруп А3,5×45												
				ГОСТ 1145-80*	2	2	2	2	2	2						

23149-02 58

1.272.5-8.12-10.00.00.00

Лист 2

78

Формат А4

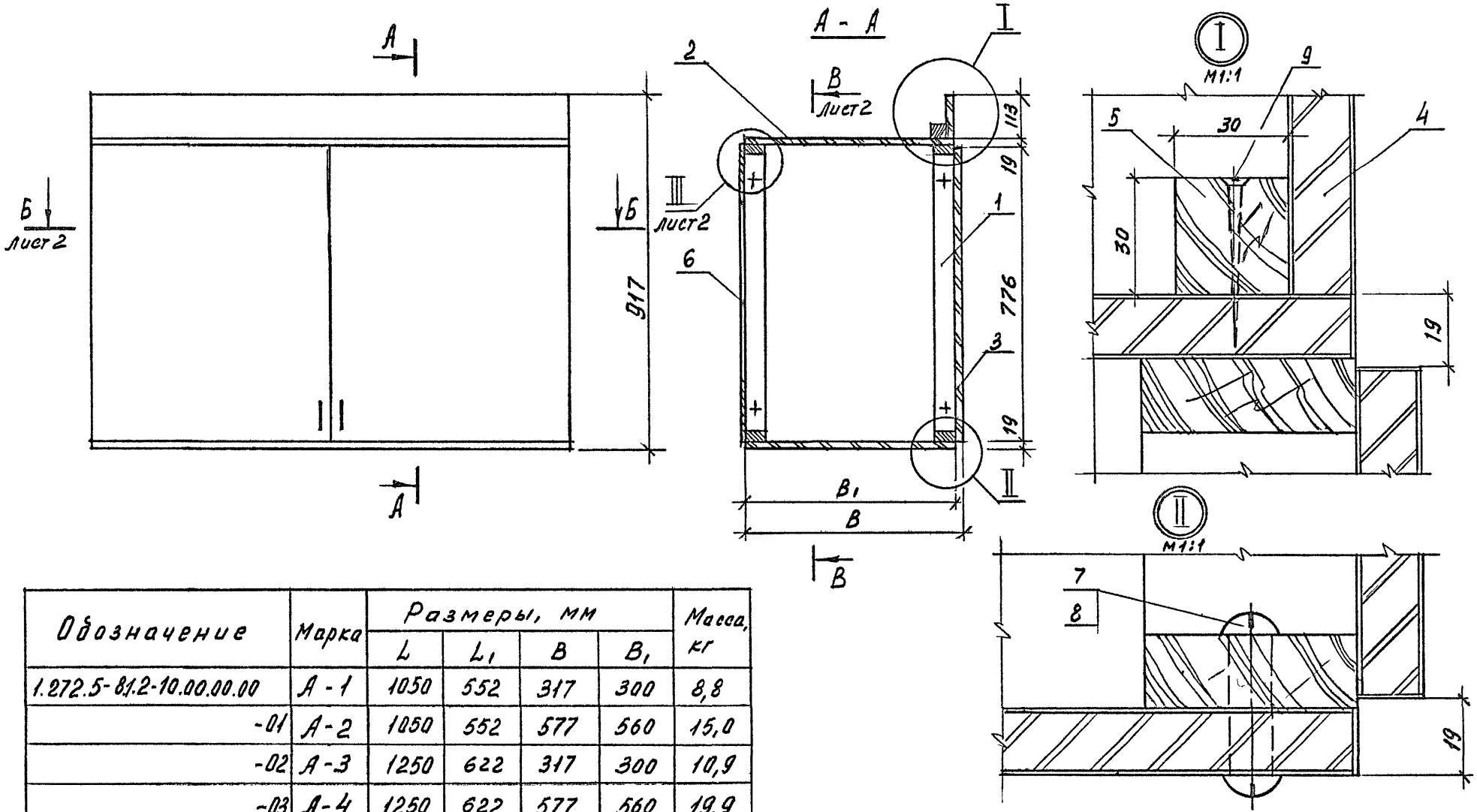

Обозначение	Марка	Размеры, мм				Масса, кг
		L	L1	B	B1	
1.272.5-81.2-10.00.00.00	А-1	1050	552	317	300	8,8
-01	А-2	1050	552	577	560	15,0
-02	А-3	1250	622	317	300	10,9
-03	А-4	1250	622	577	560	19,9
-04	А-5	1550	772	317	300	12,3
-05	А-6	1550	772	577	560	24,6

Инв. N подл. | Подпись и дата | Взам инв. N

Рук. маст.	Губаревич	
Гл. инж. м.	Станулевич	
Н. контр.	Коростелев	
ГИП	Коростелев	
Рук. гр. Арх.	Аегапова	

1.272.5-81.2-10.00.00.00 СБ

Секция антресольная над дверным проемом А-1 ... А-6 Сборочный чертеж

Стадия	Масса	Масштаб
Р	См. табл.	
Лист 1	Листов 2	

ЦНИИЭП торгово-бытовых зданий и туристских комплексов

В - В

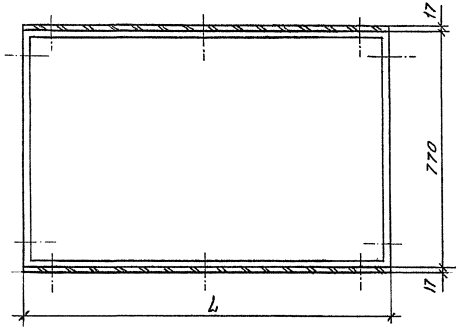

Б - Б

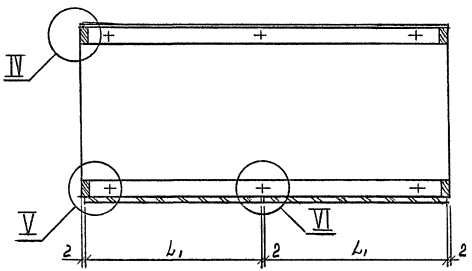

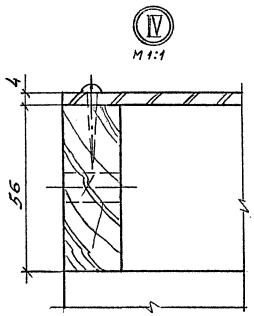

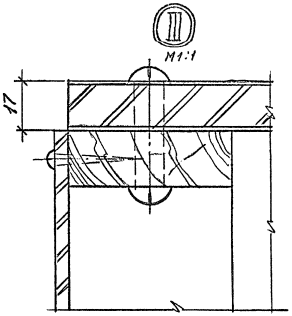

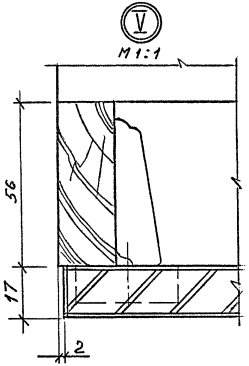

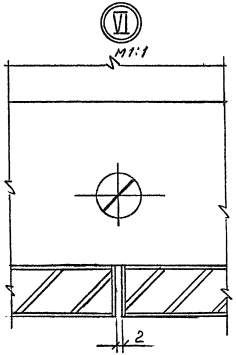

Инв. № подл. | Подпись и дата | Взам. инв. №

Формат	Зона	Поз.	Обозначение	Наименование	Кол.	Примечание
				Документация		
А4			1.272.5-8.1.2-00.00.00.03 РМ	Ведомость расхода материалов		
А4			1.272.5-8.1.2-00.00.00 ПЗ	Техническое описание		
А3			1.272.5-8.1.2-11.00.00.00 СБ	Сборочный чертеж		
				Сборочные единицы		
А3		1	1.272.5-8.1.2-01.00.04.00	Плинтус	1	
А4		2	1.272.5-8.1.2-01.00.05.00	Щит боковой	2	
А3		3	1.272.5-8.1.2-01.00.06.00-07	Щит	3	
А3		4	1.272.5-8.1.2-01.00.02.00-07	Полка	1	
А3		5	1.272.5-8.1.2-06.00.01.00-05	Дверка	2	
А3		6	1.272.5-8.1.2-11.00.01.00	Каркас	2	
А3		7	1.272.5-8.1.2-11.00.02.00	Щит	1	
				Детали		
А4		8	1.272.5-8.1.2-01.00.00.01	Гайка	24	
А4		9	1.272.5-8.1.2-01.00.00.02	Винт	24	
А4		10	1.272.5-8.1.2-11.00.00.01	Полка	3	
А4		11	1.272.5-8.1.2-11.00.00.02	Зеркало	1	
А4		12	1.272.5-8.1.2-11.00.00.03	Стенка задняя	1	
Б4		13	1.272.5-8.1.2-11.00.00.04	Притвор		
				Пиломатериал хвойных		
				пород ГОСТ 8486-86 Е	1	

Взам. инв. N | Подпись и дата | Инв. N подл.

1.272.5-8.1.2-11.00.00.00

Шкаф для хранения головных уборов ШГ-1

Н. контр.	Коростелев	
ГИП	Коростелев	
Рук. гр. АОВ	Астапова	

Стадия	Лист	Листов
Р	1	2

ЦНИИЭП торгово-бытовых зданий и туристских комплексов

Формат А4

Формат	Зона	Поз.	Обозначение	Наименование	Кол.	Примечание
				Стандартные изделия		
				Шурупы А		
				ГОСТ 1145-80*		
		14		4,5 × 40	12	
		15		3,5 × 20	48	
		16		2 × 15	10	
				Прочие изделия		
		17		Ручка 1.1-Е	2	
		18		Петля 3.12.А	4	
		19		Полкодержатель 5.4.2	16	
		20		Втулка 5.4.1	40	
		21		Уголок 13.2-М-01	3	
		22		Раскладка 80.2-Ж	2	

Взам. инв. N | Подпись и дата | Инв. N подл.

1.272.5-8.1.2-11.00.00.00

Лист 2

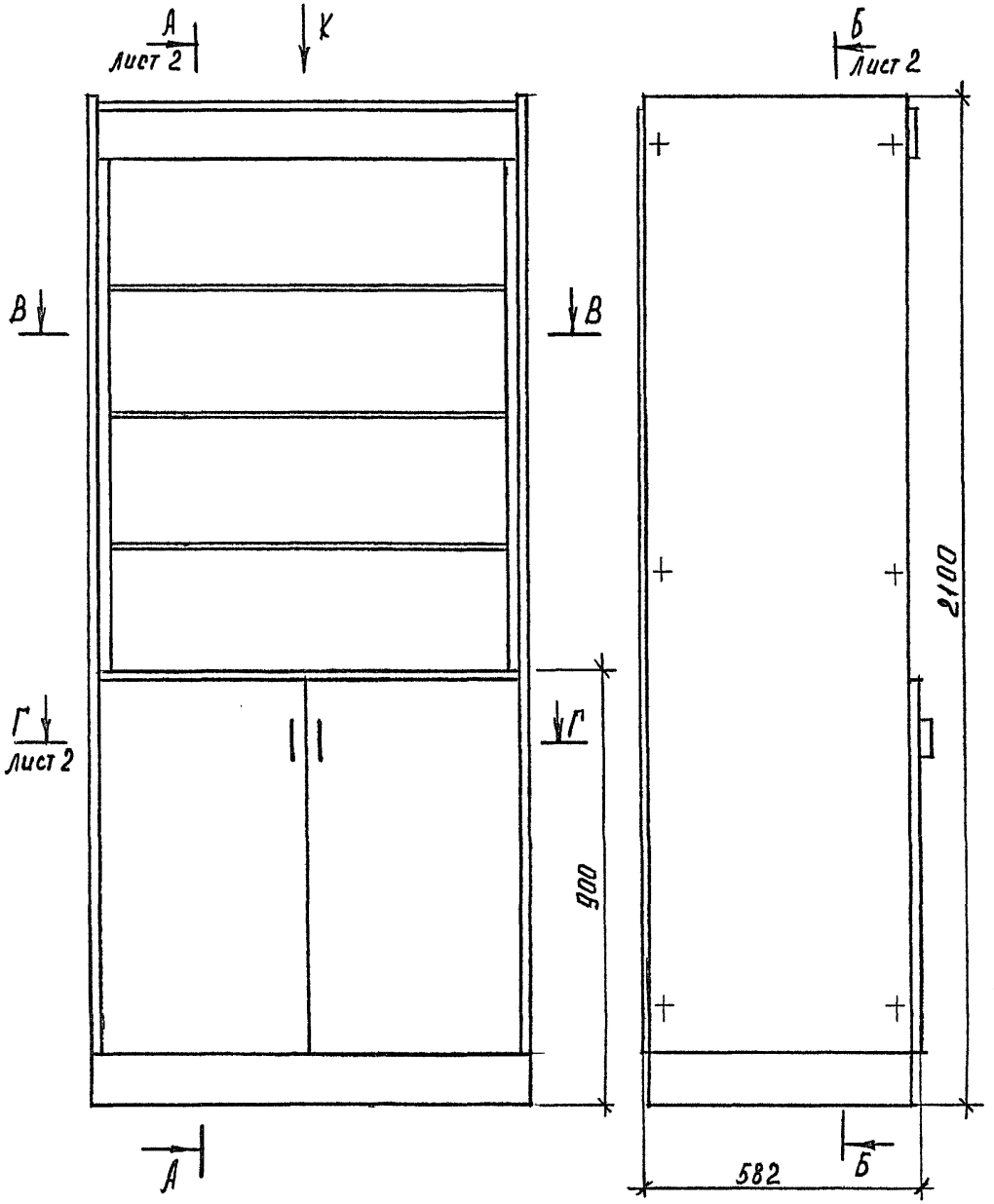

Вид К

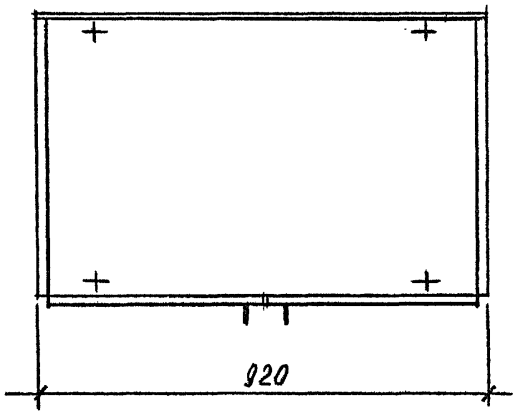

В - В

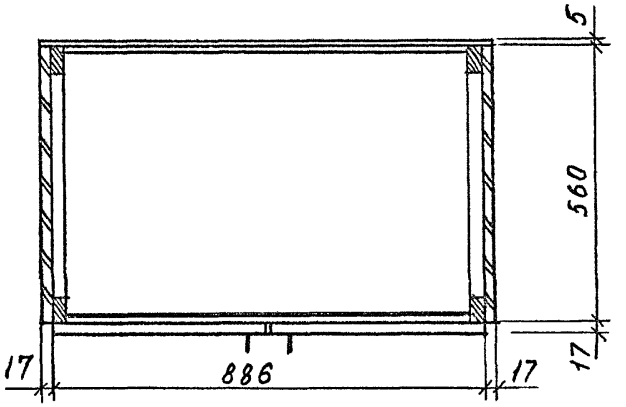

Рук. маст.	Губаревич	
Гл. инж. м.	Станулевич	
Н. контр.	Коростелев	
ГИП	Коростелев	
Рук. гр. Арх.	Астапова	

1.272.5-8.12-11.00.00.00 СБ

Шкаф для хранения головных уборов, ШГ-1

Сборочный чертеж

Стадия	Масса	Масштаб
Р	109,5	1:10
Лист 1	Листов 3	

ЦНИИЭП торгово-бытовых зданий и туристских комплексов

Инв. № подл. | Подпись и дата | Взам. инв. №

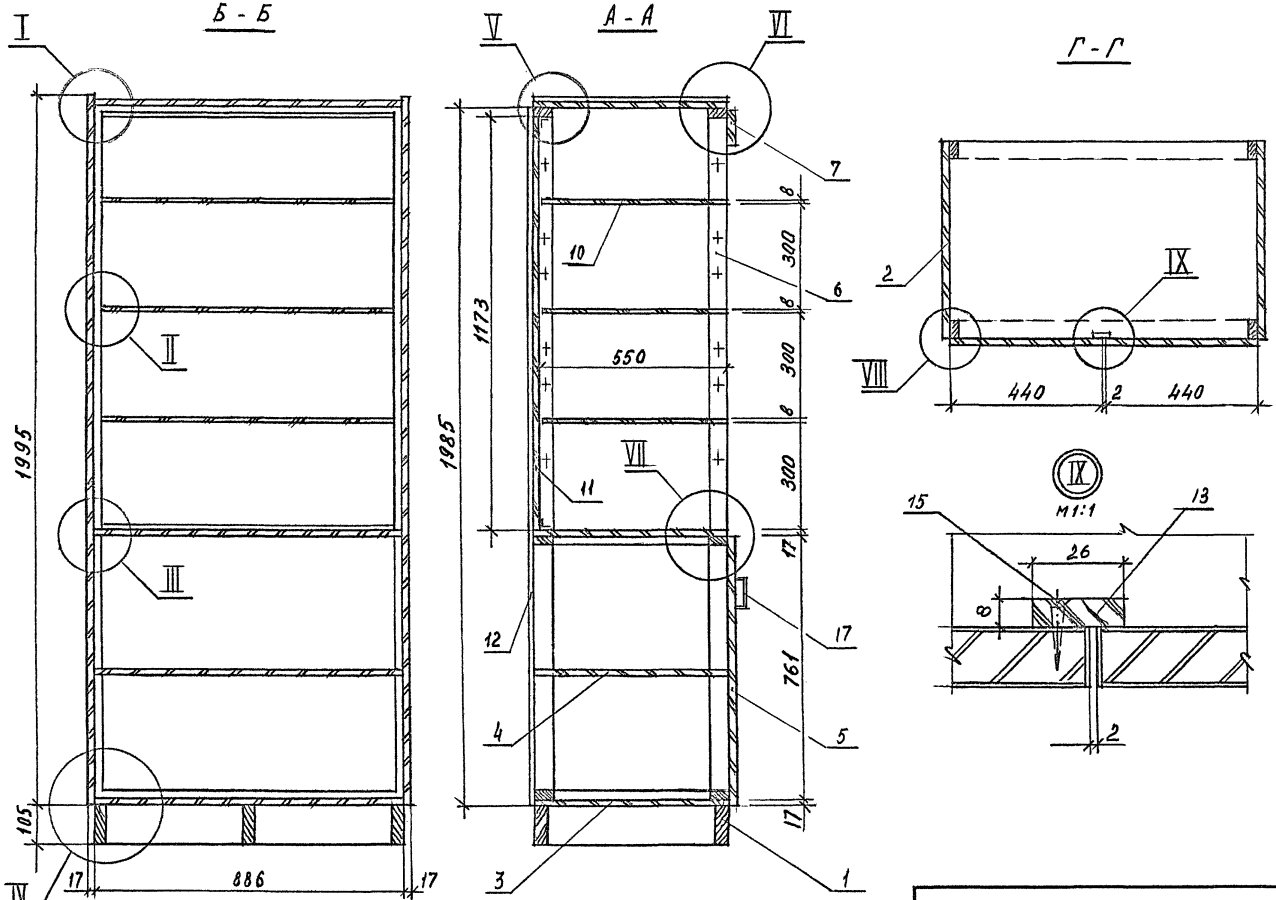

Инв. № подл. | Подпись и дата | Взам. инв. №

1.272.5-8.1.2-11.00.00.00 СБ

Лист 2

23146-02 64

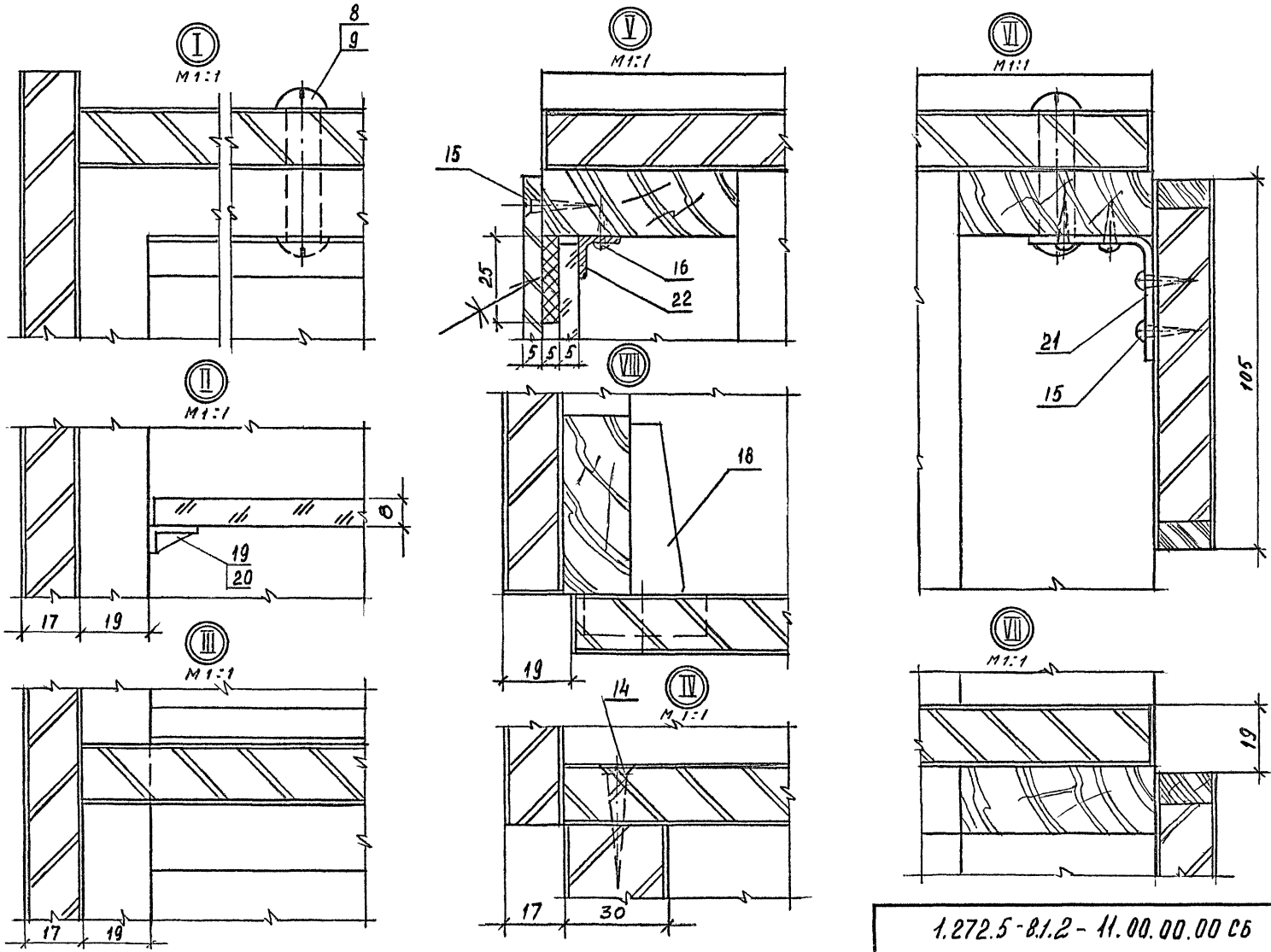

Инв.№ подл.	Подпись и дата	Взам. инв.№

1.272.5-8.1.2-11.00.00.00 СБ

Лист 3

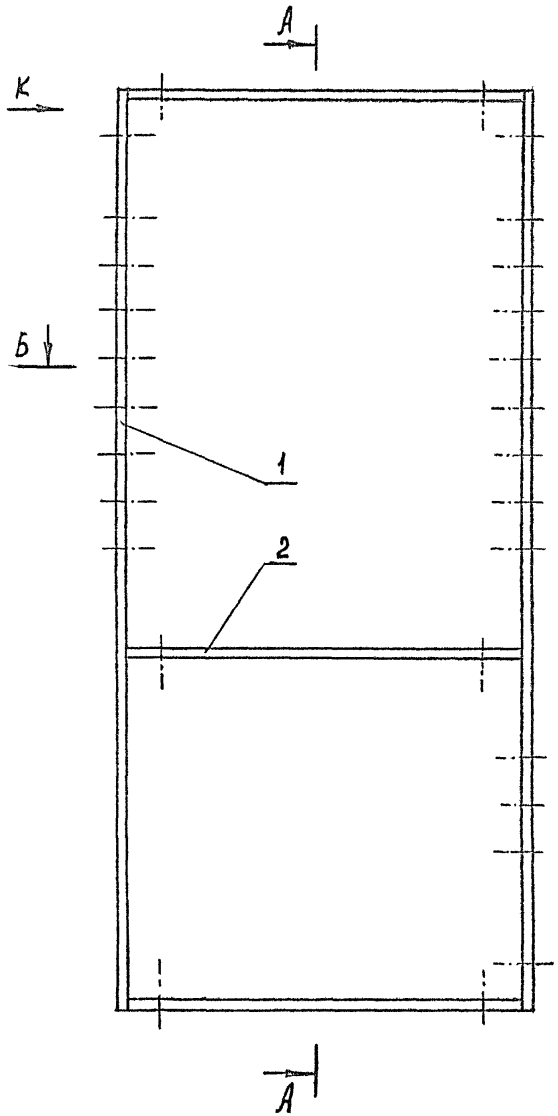

А - А

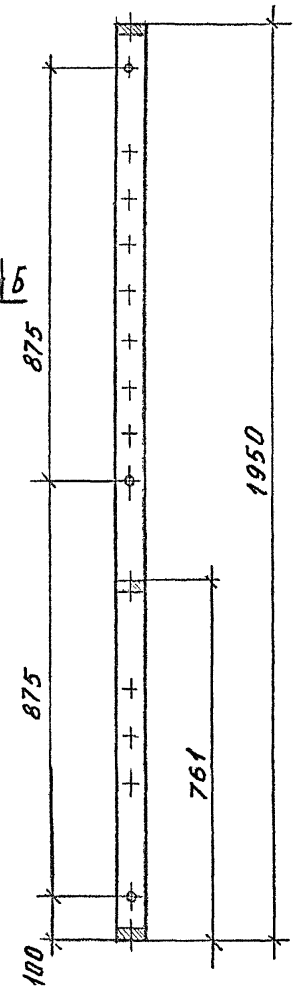

Б - Б

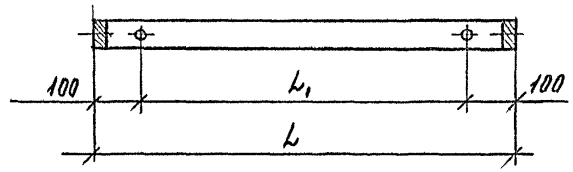

Вид К

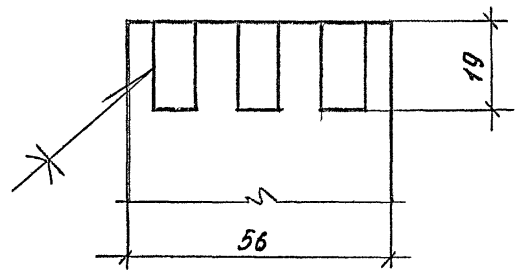

Обозначение	Размеры, мм		Масса, кг
	L	L1	
1.272.5-8.1.2-11.00.01.00	886	686	6,3
-01	444	244	5,7

Рук. маст.	Губаревич		
Гл. инж. М.	Станулевич		
Н. контр.	Коростелев		
ГИП	Коростелев		
Рук. гр. арх.	Актапова		

1.272.5-8.1.2-11.00.01.00 СБ

Каркас

Сборочный чертеж

Стадия	Масса	Масштаб
Р	см. табл.	

Лист | Листов 1

ЦНИИЭП торгово-бытовых зданий и туристских комплексов

Инв. № подл. | Подпись и дата | Взам. инв. №

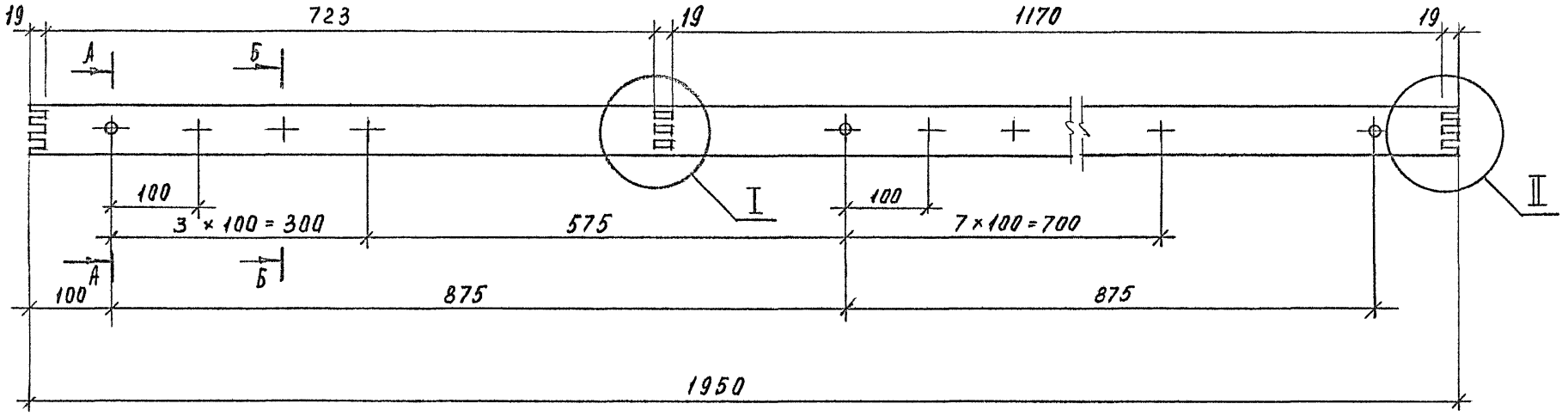

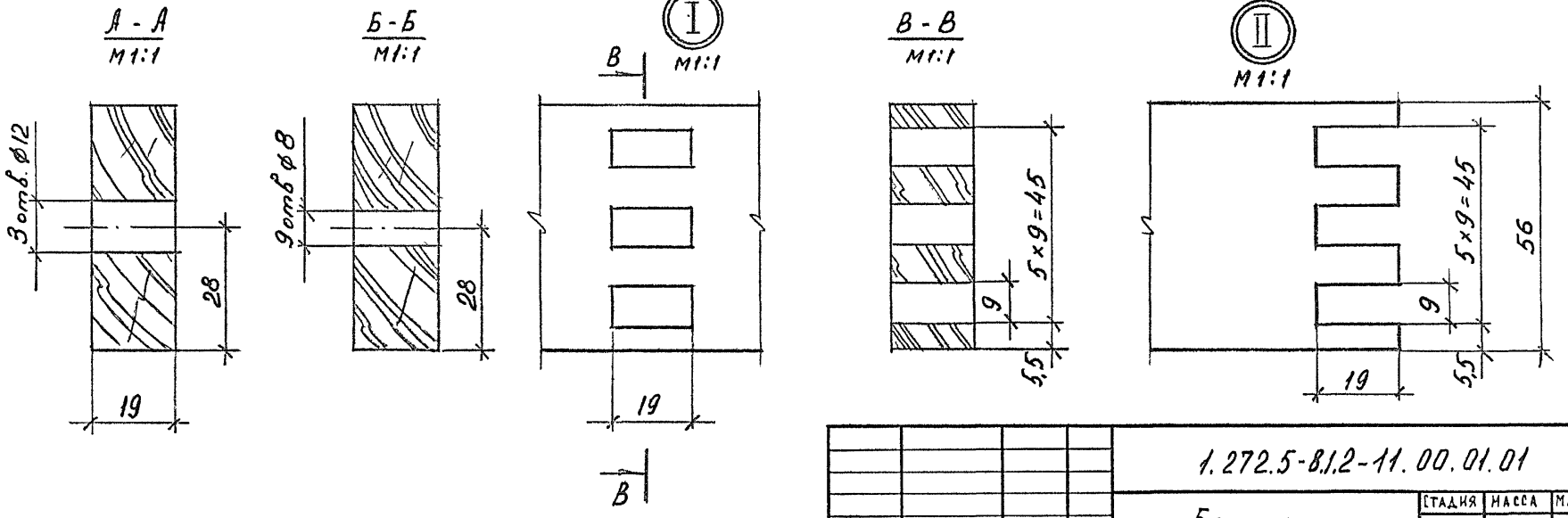

Рук. маст.	Губаревич	
Гл. инж. м.	Станулевич	
Н. контр.	Коростелев	
ГИП	Коростелев	
Рук. гр. арх.	Астапова	

1.272.5-8.1.2-11.00.01.01

Брусок
Вертикальный

Стадия	Масса	Масштаб
Р	2,4	1:5
Лист	Листов 1	

Пиломатериал хвойных пород ГОСТ 8486-86Е

ЦНИИЭП торгово-бытовых зданий и туристских комплексов

Инв. № подл. | Подпись и дата | Взам. инв. №

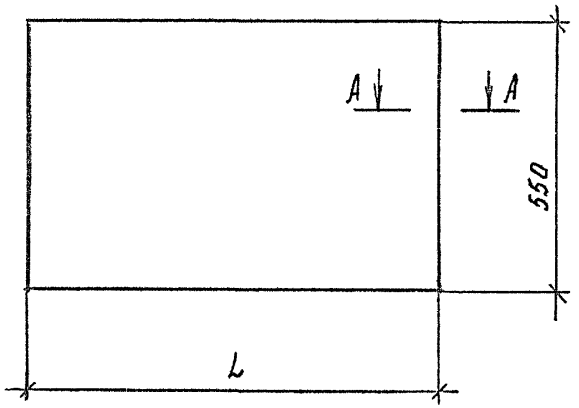

А - А
М1:1

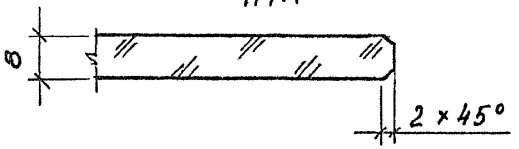

Обозначение	L, мм	Масса, кг
1.272.5-8.1.2-11.00.00.01	840	9,3
-01	400	4,5

Взам. инв. N | Подпись и дата | Инв. N подл.

Н.контр.	Коростелев		
ГИП	Коростелев		
Рук.гр.арх.	Астапова		

1.272.5-8.1.2-11.00.00.01

Полка

Стадия	Масса	Масштаб
Р	см. табл.	
Лист	Листов 1	

Стекло витринное
ГОСТ 13454-77

ЦНИИЭП торгово-бытовых зданий и туристских комплексов

Формат А4

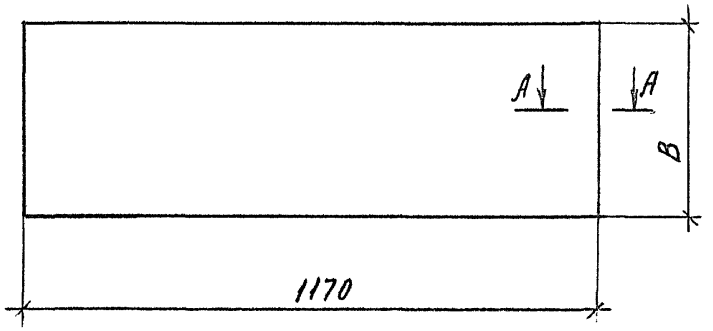

А - А
М1:1

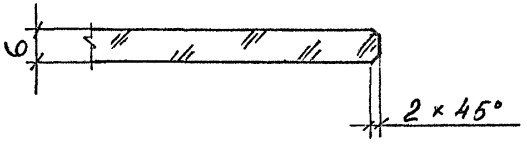

Обозначение	L, мм	Масса, кг
1.272.5-8.1.2-11.00.00.02	840	6,9
-01	400	3,3

Взам. инв. N | Подпись и дата | Инв. N подл.

Н.контр.	Коростелев		
ГИП	Коростелев		
Рук.гр.арх.	Астапова		

1.272.5-8.1.2-11.00.00.02

Зеркало

Стадия	Масса	Масштаб
Р	см. табл.	
Лист	Листов 1	

Зеркало для мебели
ГОСТ 15469-82*

ЦНИИЭП торгово-бытовых зданий и туристских комплексов

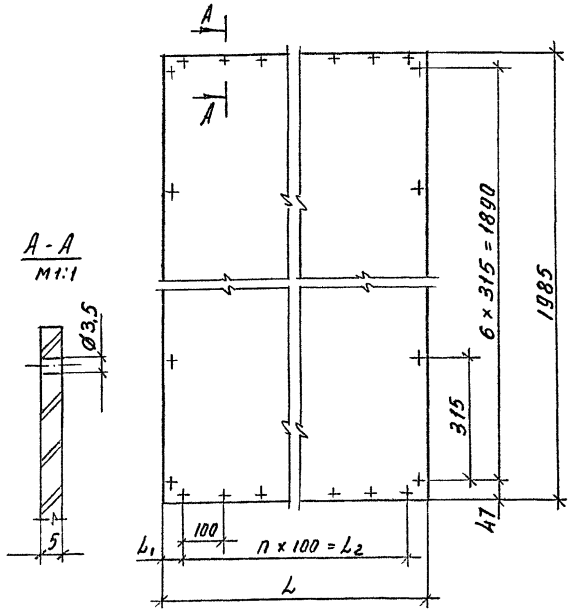

Обозначение	Размеры, мм				Масса, кг
	L	L1	L2	n	
1.272.5-8.1.2-11.00.00.03	920	10	900	9	4,0
-01	444	22	400	4	2,0

Взам. инв. N | Подпись и дата | Инв. N подл.

Н. контр.	Коростелев	
ГИП	Коростелев	
Рук. гр. арх.	Астапова	

1.272.5-8.1.2 — 11.00.00.03

Стенка задняя

Стадия	Масса	Масштаб
Р	см. табл.	
Лист	Листов 1	

Древесноволокнистая плита ГОСТ 4598-86

ЦНИИЭП торгово-бытовых зданий и туристских комплексов

Формат А4

Формат	Зона	Поз.	Обозначение	Наименование	Кол.	Примечание
				Документация		
А3			1.272.5-8.1.2-11.00.01.00СБ	Сборочный чертеж		
				Детали		
А3		1	1.272.5-8.1.2-11.00.01.01	Брусок вертикальный	2	
			Переменные данные	для исполнений:		
				1.272.5-8.1.2-11.00.01.00		
				Детали		
А4		2	1.272.5-8.1.2-01.00.01.02	Брусок горизонтальный	3	
				1.272.5-8.1.2-11.00.01.00-01		
				Детали		
А4		2	1.272.5-8.1.2-01.00.01.02-02	Брусок горизонтальный	3	

Взам. инв. N | Подпись и дата | Инв. N подл.

Н. контр.	Коростелев	
ГИП	Коростелев	
Рук. гр. арх.	Астапова	

1.272.5-8.1.2-11.00.01.00

Каркас

Стадия	Лист	Листов
Р		1

ЦНИИЭП торгово-бытовых зданий и туристских комплексов

Формат А4

Формат	Зона	Поз.	Обозначение	Наименование	Кол.	Примечание
				Документация		
А4			1.272.5-8.12-11.00.02.00 СБ	Сборочный чертеж		
			Переменные данные для исполнений:			
				1.272.5-8.12-11.00.02.00		
				Детали		
Б4		1	1.272.5-8.12-11.00.02.01	Щит		
				Древесностружечная		
				плита ГОСТ 10632-77*		
				888 × 95 × 16	1	
Б4		2	1.272.5-8.12-11.00.02.02	Рейка		
				Пиломатериал		
				лиственных пород		
				ГОСТ 2695-83*		
				886 × 10 × 16	1	
Б4		3	1.272.5-8.12-11.00.02.03	Облицовка		
				Шпон строганый		
				ГОСТ 2977-82		
				105 × 886 × 0,5	2	

Инв. № подл. | Подпись и дата | Взам. инв. №

Н. контр.	Коростелев		
ГИП	Коростелев		
Рук. гр. АРХ	Астапова		

1.272.5-8.12-11.00.02.00

Щит

Стадия	Лист	Листов
Р	1	2

ЦНИИЭП торгово-бытовых зданий и туристских комплексов

Формат А4

Формат	Зона	Поз.	Обозначение	Наименование	Кол.	Примечание
				1.272.5-8.12-11.00.02.00-01		
				Детали		
Б4		1	1.272.5-8.12-11.00.02.01-01	Щит		
				Древесностружечная		
				плита ГОСТ 10632-77*		
				444 × 95 × 19	1	
Б4		2	1.272.5-8.12-11.00.02.02-01	Рейка		
				Пиломатериал		
				лиственных пород		
				ГОСТ 2695-83*		
				444 × 16 × 10	1	
Б4		3	1.272.5-8.12-11.00.02.03-01	Облицовка		
				Шпон строганый		
				ГОСТ 2977-82		
				105 × 444 × 0,8	2	

Инв. № подл. | Подпись и дата | Взам. инв. №

1.272.5-8.12-11.00.02.00

Лист 2

Формат	Зона	Поз.	Обозначение	Наименование	Кол.	Примечание
				Документация		
А4			1.272.5-8.1.2-00.00.00.03 РМ	Ведомость расхода материалов		
А4			1.272.5-8.1.2-00.00.00.00 ТО	Техническое описание		
А3			1.272.5-8.1.2-12.00.00.00 СБ	Сборочный чертеж		
				Сборочные единицы		
А3		1	1.272.5-8.1.2-01.00.03.00	Плинтус	1	
А4		2	1.272.5-8.1.2-01.00.05.00	Щит боковой	2	
А3		3	1.272.5-8.1.2-01.00.06.00-01	Щит	3	
А3		4	1.272.5-8.1.2-01.00.02.00-01	Полка	1	
А3		5	1.272.5-8.1.2-06.00.01.00-05	Дверка	1	
А3		6	1.272.5-8.1.2-11.00.01.00-01	Каркас	2	
А3		7	1.272.5-8.1.2-11.00.02.00-01	Щит	1	
				Детали		
А4		8	1.272.5-8.1.2-01.00.00.01	Гайка	24	
А4		9	1.272.5-8.1.2-01.00.00.02	Винт	24	
А4		10	1.272.5-8.1.2-11.00.00.01-01	Полка	3	
А4		11	1.272.5-8.1.2-11.00.00.02-01	Зеркало	1	
А4		12	1.272.5-8.1.2-11.00.00.03-01	Стенка задняя	1	

Инв. № подл. | Подпись и дата | Взам. инв. №

Н. контр.	Коростелев		
ГИП	Коростелев		
Рук. гр. АРЗ	Астапова		

1.272.5-8.1.2-12.00.00.00

Шкаф для хранения головных уборов

Стадия	Лист	Листов
Р	1	2

ЦНИИЭП торгово-бытовых зданий и туристских комплексов

Формат А4

Формат	Зона	Поз.	Обозначение	Наименование	Кол.	Примечание
				Стандартные изделия		
				Шурупы А		
				ГОСТ 11145-80*		
		13		4,5 × 40	10	
		14		3,5 × 20	36	
		15		2 × 15	6	
				Прочие изделия		
		16		Ручка 1.1-Е	1	
		17		Петля 3.12.А	2	
		18		Полкодержатель 54.2	16	
		19		Втулка 5.4.1	40	
		20		Уголок 13.2-М-01	3	
		21		Раскладка 80.2-Н	2	

Инв. № подл. | Подпись и дата | Взам. инв. №

1.272.5-8.1.2-12.00.00.00

Лист 2

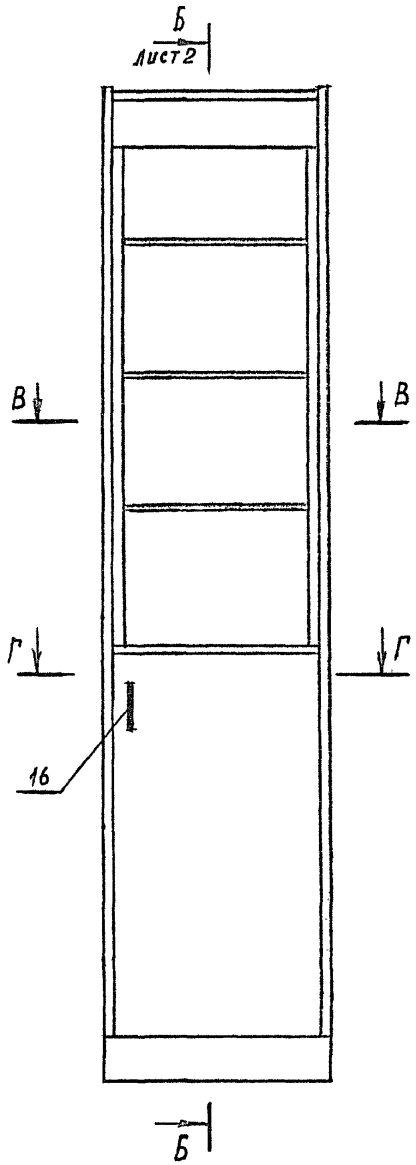

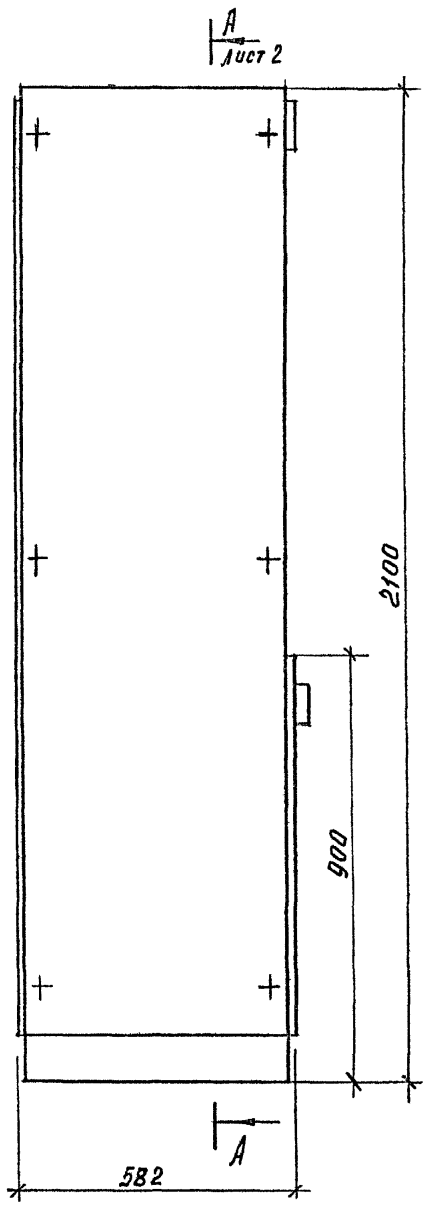

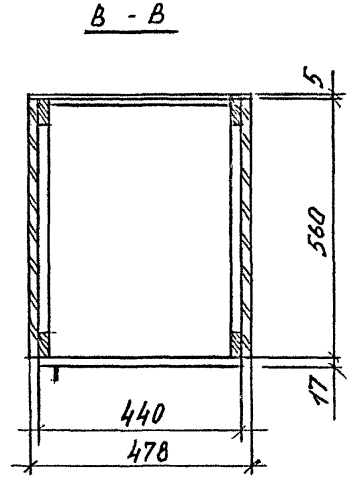

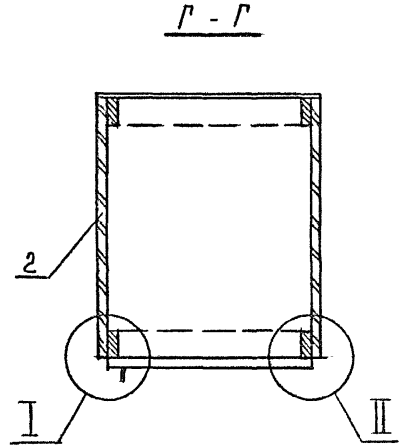

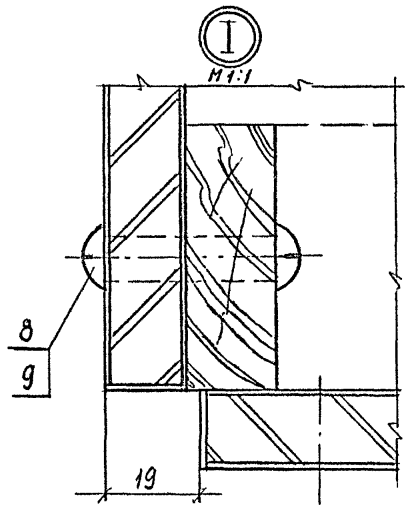

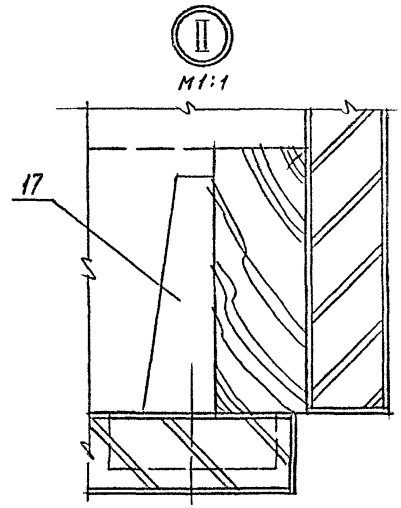

Рук. маст.	Губаревич		
Гл. инж. м.	Станулевич		
Н. контр.	Коростелев		
ГИП	Коростелев		
Рук. гр. арх.	Астапова		

1.272.5-8.1.2-12.00.00.00 СБ

Шкаф для хранения головных уборов

Сдорочный чертеж

Стадия	Масса	Масштаб
Р	62,1	1:10
Лист 1	Листов 3	

ЦНИИЭП торгово-бытовых зданий и туристских комплексов

Инв. № подл.	Подпись и дата	Взам. инв. №

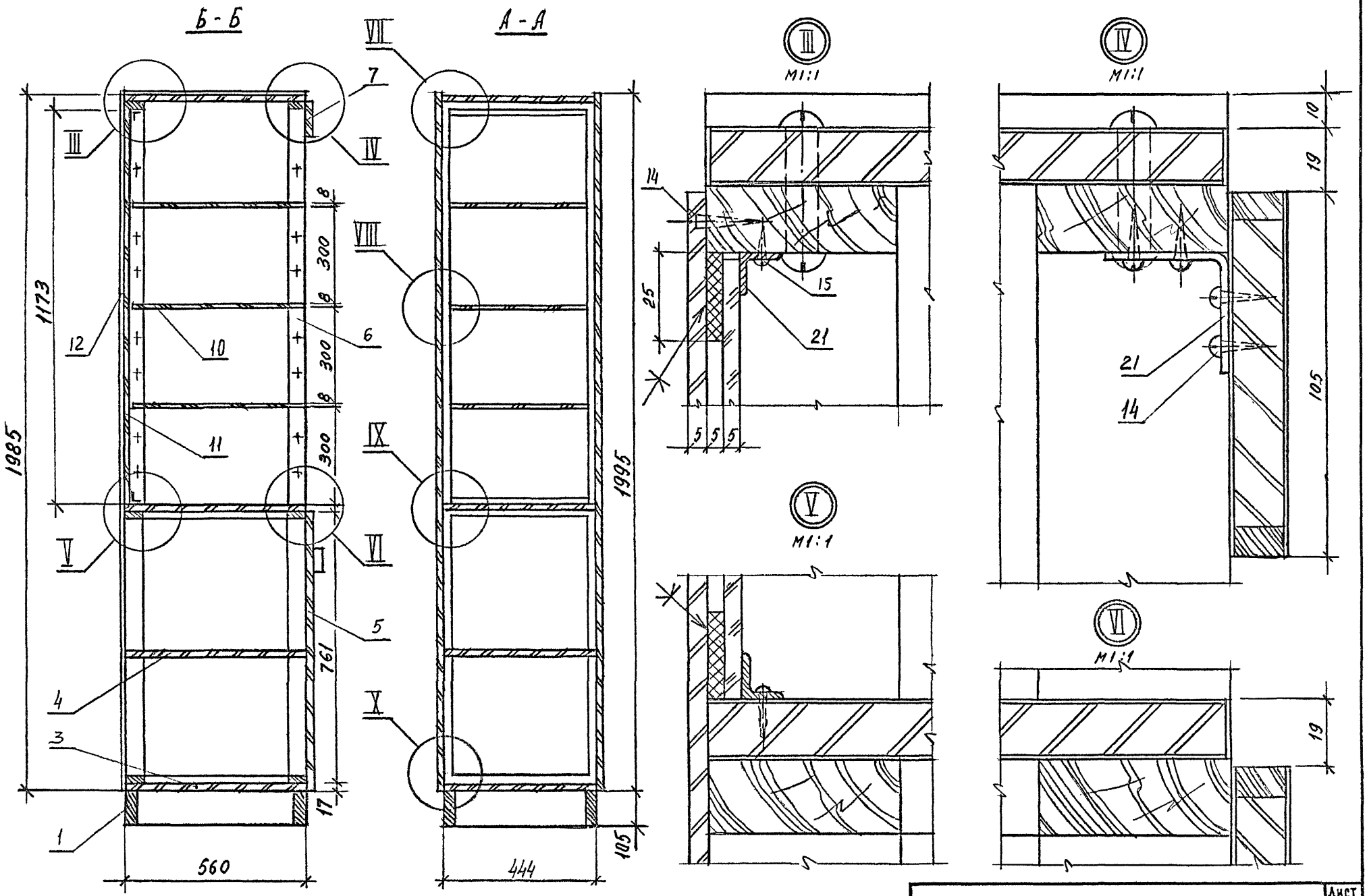

Инв. № подл.	Подпись и дата	Взам. инв. №

1.272.5-8.1.2-12.00.00.00 СБ

Лист 2

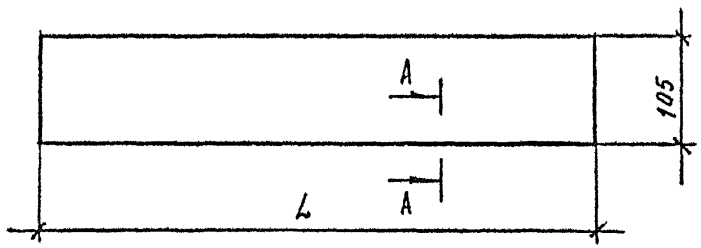

А - А
М1:1

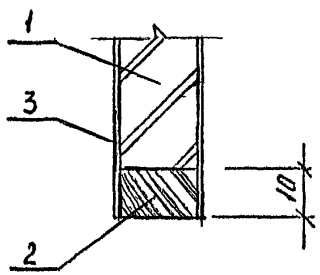

Обозначение	L, мм	Масса, кг
1.272.5-8.1.2-11.00.02.00	886	0,6
-01	444	0,3

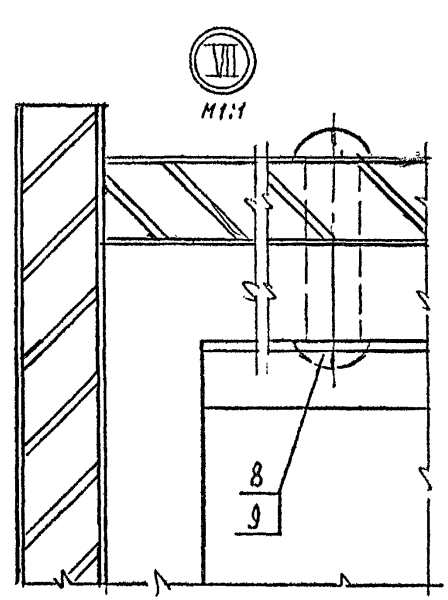

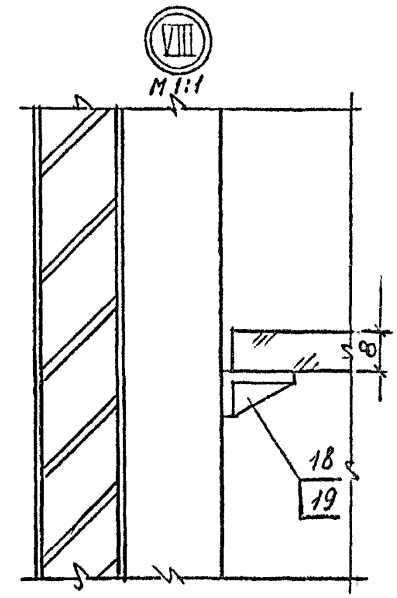

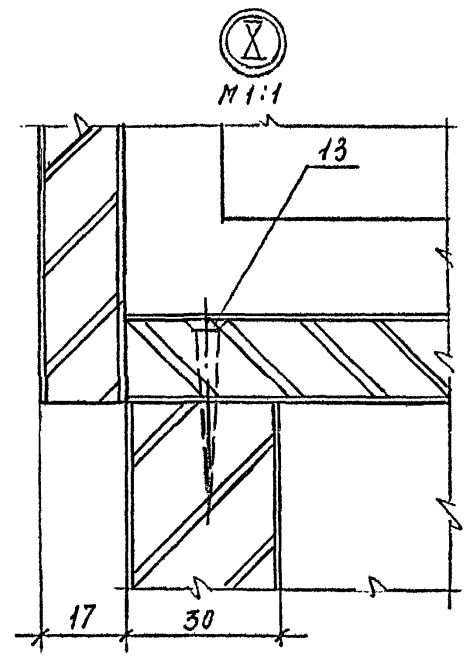

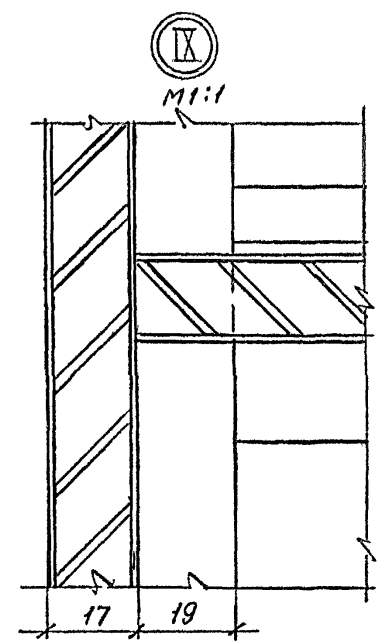

Инв. № подл.	Подпись и дата	Взам. инв. №	

1.272.5-8.1.2-11.00.02.00		
Щит Сборочный чертеж	Стадия: Р	Масса: см. табл.
	Лист	Листов 1
Н. контр. Коростелев ГИП Коростелев Рук. гр. арх. Астапова	ЦНИИЭП торгово-бытовых зданий и туристских комплексов	

Формат А4

Инв. № подл.	Подпись и дата	Взам. инв. №

1.272.5-8.1.2-12.00.00.00СБ	Лист 3

Формат А4

Формат	Зона	Поз.	Обозначение	Наименование	Кол.	Примечание
				Документация		
А4			1.272.5-8.1.2-00.00.00.03 РМ	Ведомость расхода материалов		
А4			1.272.5-8.1.2-00.00.00.00ТО	Техническое описание		
А4			1.272.5-8.12-13.00.00.00 СБ	Сборочный чертеж		
				Сборочные единицы		
А3		1	1.272.5-8.12-11.00.00.00	Шкаф для хранения головных уборов, париков ШГ-1	1	
А3		2	1.272.5-8.12-20.00.00.00-01	Секция антресольная АД-4	1	
				Детали		
А4		3	1.272.5-8.12-01.00.00.01-01	Винт	4	
А4		4	1.272.5-8.12-01.00.00.02	Гайка	4	

Н.контр.	Коростелев	1.272.5-8.12-13.00.00.00	
ГИП	Коростелев	Шкаф для хранения головных уборов, париков ШГ-3	Стадия: Р; Лист; Листов: 1
Рук.гр.арх.	Астапова	ЦНИИЭП торгово-бытовых зданий и туристских комплексов г. Москва	

Инв.№ подл. | Подпись и дата | Взам.инв.№

Формат А4

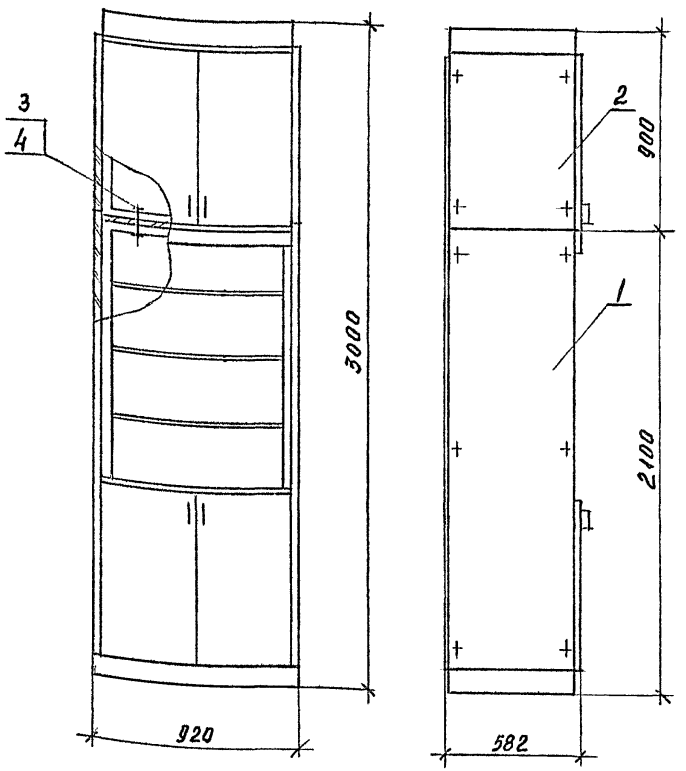

Рук.маст.	Губаревич	1.272.5-8.1.2-13.00.00.00 СБ	
Гл.инж.м.	Станулевич	Шкаф для хранения головных уборов, париков ШГ-3 Сборочный чертеж	Стадия: Р; Масса: 148,6; Масштаб: 1:20; Лист; Листов: 1
Н.контр.	Коростелев	ЦНИИЭП торгово-бытовых зданий и туристских комплексов г. Москва	
ГИП	Коростелев		
Рук.гр.Арх.	Астапова		

Инв.№ подл. | Подпись и дата | Взам.инв.№

Формат А4

Формат	Зона	Поз.	Обозначение	Наименование	кол.	Примечание
				Документация		
А4			1.272.5-8.1.2-00.00.00.03 РМ	Ведомость расхода материалов		
А4			1.272.5-8.1.2-00.00.00.00 ТО	Техническое описание		
А4			1.272.5-8.1.2-14.00.00.00 СБ	Сборочный чертеж		
				Сборочные единицы		
А3		1	1.272.5-8.1.2-12.00.00.00	Шкаф для хранения головных уборов, париков ШГ-2	1	
А3		2	1.272.5-8.1.2-19.00.00.00-01	Секция антресольная АД-6	1	
				Детали		
А4		3	1.272.5-8.1.2-01.00.00.01-01	Винт	4	
А4		4	1.272.5-8.1.2-01.00.00.02	Гайка	4	

Взам. инв. № | Подпись и дата | Инв. № подл.

Н. контр.	Коростелев	
ГИП	Коростелев	
Рук. гр. Арх.	Астапова	

1.272.5-8.1.2-14.00.00.00

Шкаф для хранения головных уборов, париков ШГ-4

Стадия	Лист	Листов
Р		1

ЦНИИЭП торгово-бытовых зданий и туристских комплексов г. Москва

Формат А4

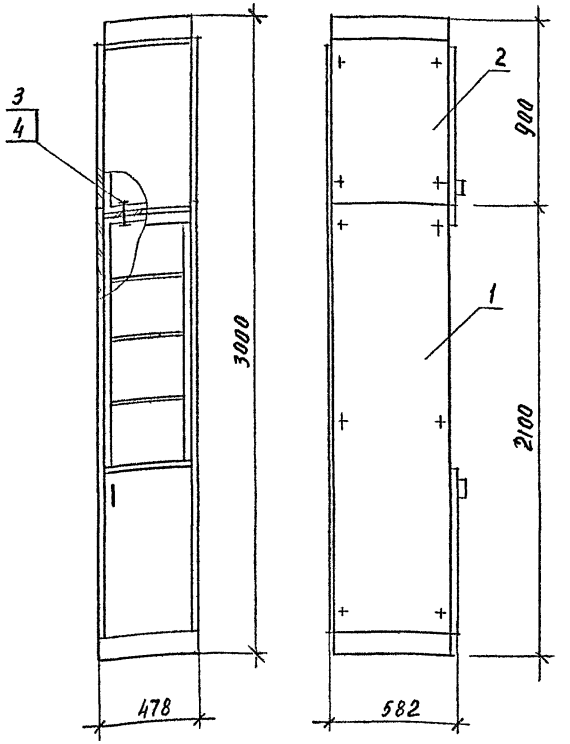

Взам. инв. № | Подпись и дата | Инв. № подл.

Рук. маст.	Губаревич	
Гл. инж. м.	Станулевич	
Н. контр.	Коростелев	
ГИП	Коростелев	
Рук. гр. Арх.	Астапова	

1.272.5-8.1.2-14.00.00.00 СБ

Шкаф для хранения головных уборов, париков ШГ-4 Сборочный чертеж

Стадия	Масса	Масштаб
Р	96,5	1:20
Лист	Листов 1	

ЦНИИЭП торгово-бытовых зданий и туристских комплексов г. Москва

Формат А4

Формат	Зона	Поз.	Обозначение	Наименование	Кол.	Примечание
				Документация		
А4			1.272.5-8.1.2-00.00.00.04 РМ	Ведомость расхода материалов		
А4			1.272.5-8.1.2-00.00.00.00 ТО	Техническое описание		
А3			1.272.5-8.1.2-15.00.00.00 СБ	Сборочный чертеж		
				Сборочные единицы		
А3		1	1.272.5-8.1.2-01.00.04.00	Плинтус	1	
А3		2	1.272.5-8.1.2-15.00.01.00	Каркас	2	
А4		3	1.272.5-8.1.2-15.00.02.00	Каркас	1	
А3		4	1.272.5-8.1.2-01.00.06.00-06	Щит	1	
А4		5	1.272.5-8.1.2-15.00.03.00	Щит	1	
А4		6	1.272.5-8.1.2-15.00.04.00	Щит	1	
А4		7	1.272.5-8.1.2-15.00.05.00	Щит	1	
А3		8	1.272.5-8.1.2-15.00.06.00	Щит боковой	2	
А3		9	1.272.5-8.1.2-15.01.00.00	Ящик	6	
А3		10	1.272.5-8.1.2-15.02.00.00	Стеллаж	1	
				Детали		
А4		11	1.272.5-8.1.2-01.00.00.01	Гайка	24	
А4		12	1.272.5-8.1.2-01.00.00.02	Винт	24	
А4		13	1.272.5-8.1.2-11.00.00.03	Стенка задняя	1	

Инв. N подл. | Подпись и дата | Взам. инв. N

1.272.5-8.1.2-15.00.00.00

Шкаф для хранения и выдачи фотопродукции Шф-1

Стадия	Лист	Листов
Р	1	2

Н. контр. Коростелев
ГИП Коростелев
Рук. гр АОХ Асталова

ЦНИИЭП торгово-бытовых зданий и туристских комплексов

Формат А4

Формат	Зона	Поз.	Обозначение	Наименование	Кол.	Примечание
				Стандартные изделия		
				Шурупы		
				ГОСТ 1144-80*		
		14		4×40	12	
		15		3×15	32	
				Прочие изделия		
		16		Телескопические направляющие		
				11.2-А-04	12	

Инв. N подл. | Подпись и дата | Взам. инв. N

1.272.5-8.1.2-15.00.00.00

Лист 2

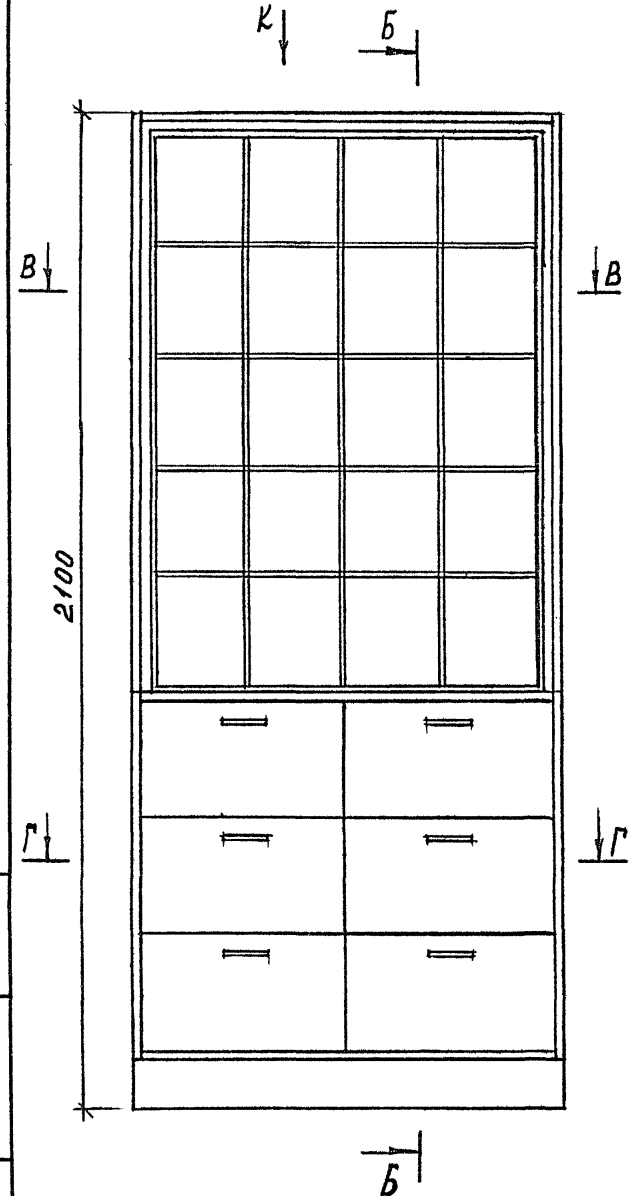

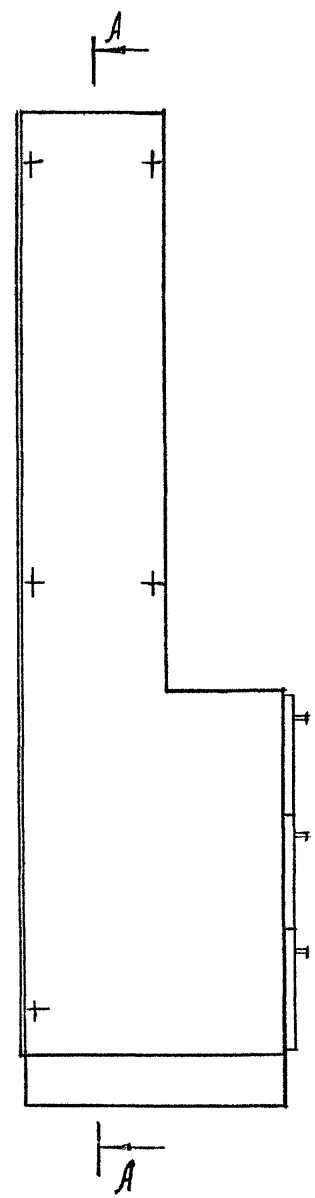

Вид К

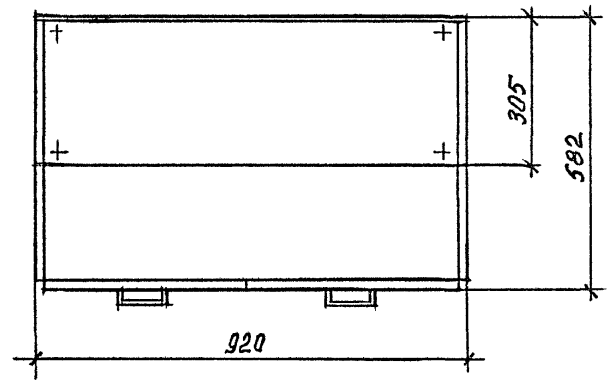

В - В

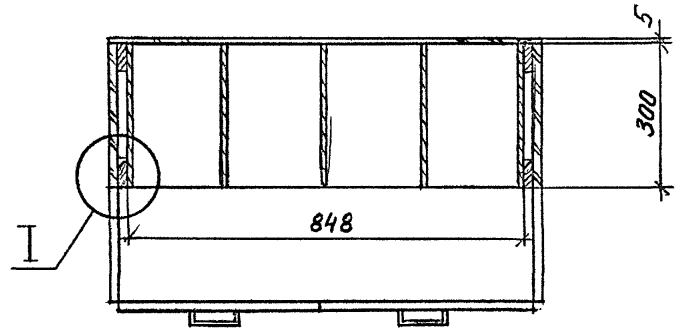

Рук. маст.	Губаревич	
Гл. инж. м.	Станулевич	
Н. контр.	Коростелев	
ГИП	Коростелев	
Рук. гр. Арх.	Астапова	

1.272.5-8.1.2-15.00.00.00 СБ

Шкаф для хранения и выдачи фотопродукции ШФ-1
Сборочный чертеж

Стадия	Масса	Масштаб
Р	74,2	1:10
Лист 1	Листов 4	

ЦНИИЭП торгово-бытовых зданий и туристских комплексов

Инв. № подл. | Подпись и дата | Взам. инв. №

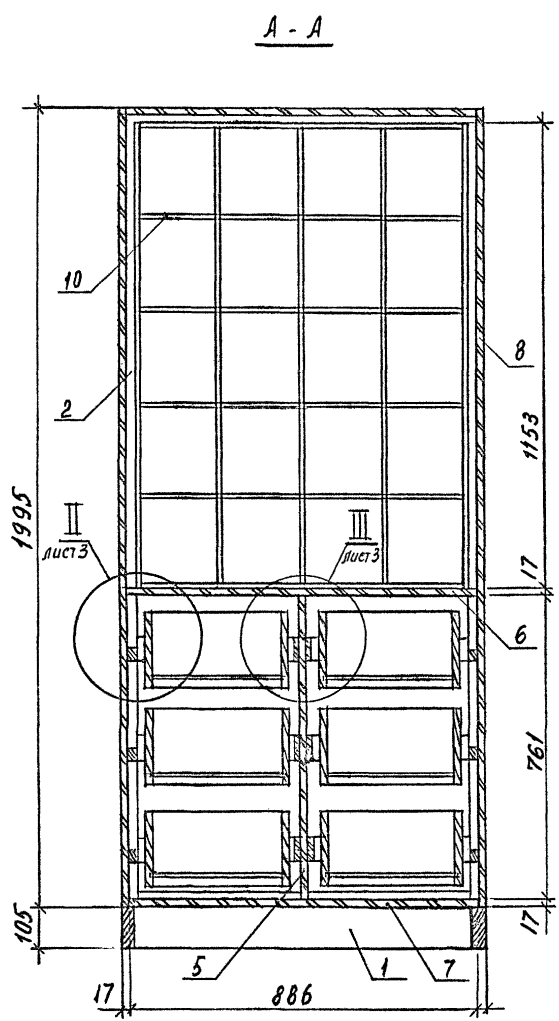

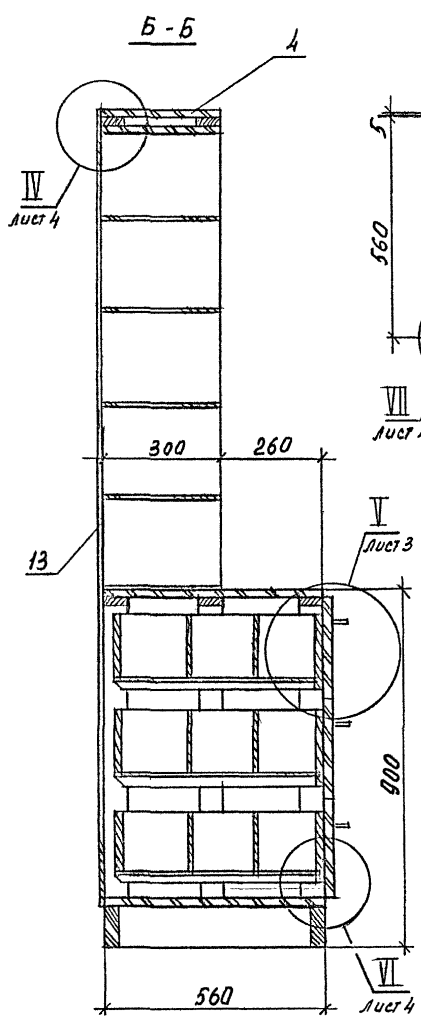

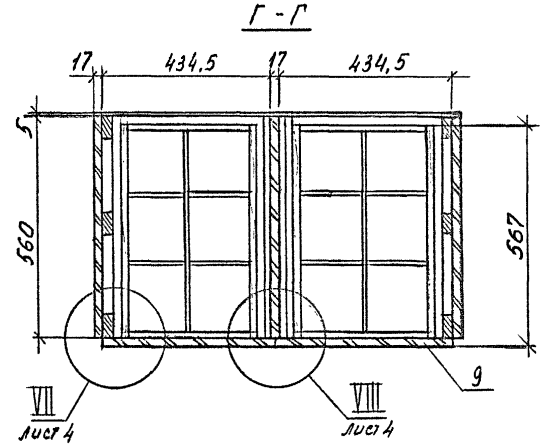

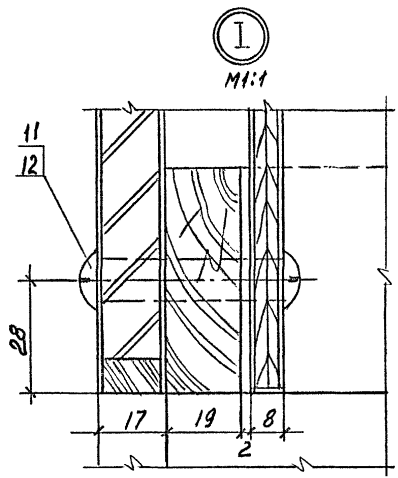

Инв.№ подл. | Подпись и дата | Взам. инв.№

1.272.5-8.1.2-15.00.00.00 СБ

Лист 2

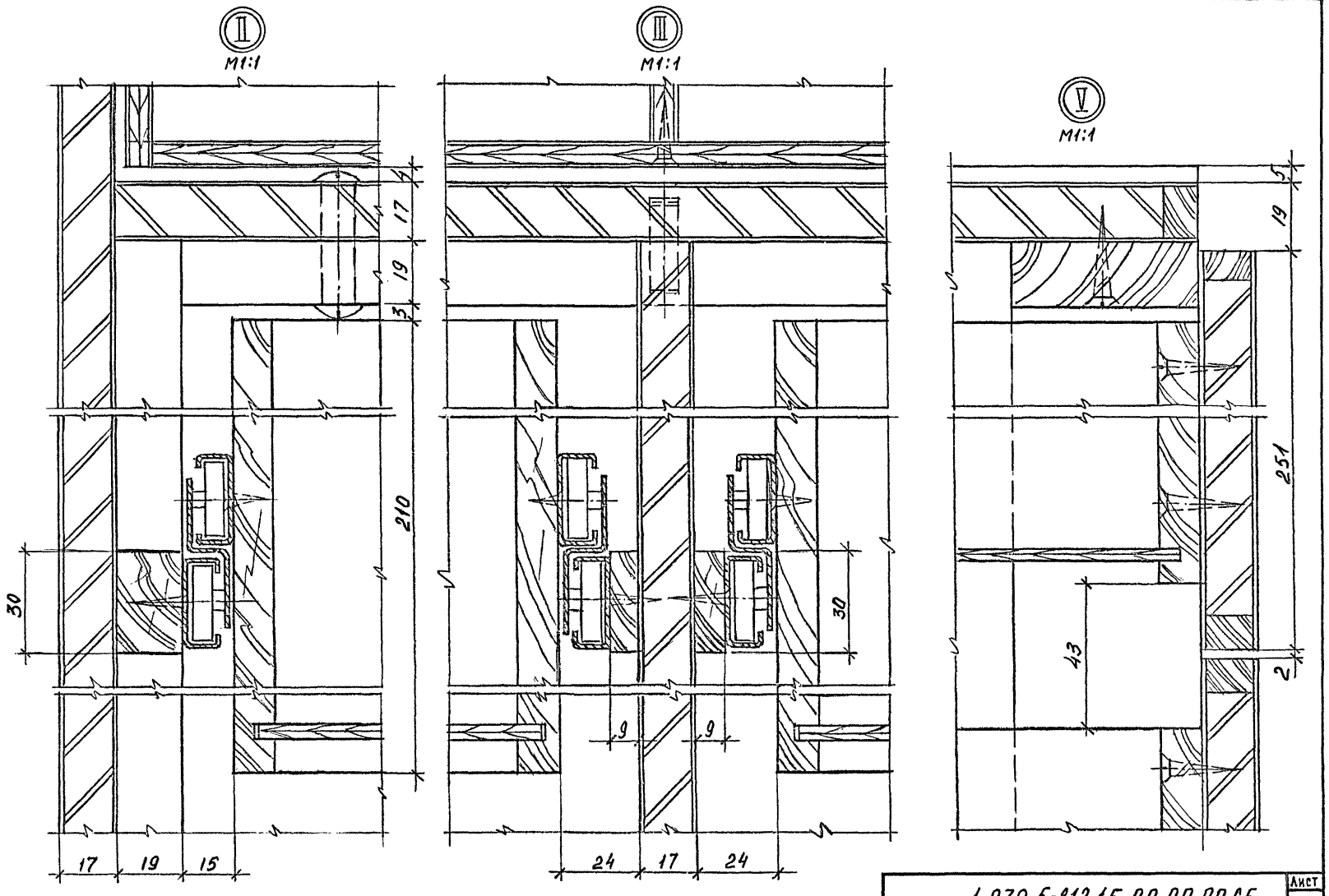

Инв. № подл.	Подпись и дата	Взам. инв. №

1.272.5-8.12-15.00.00.00 СБ

Лист 3

Формат	Зона	Поз.	Обозначение	Наименование	Кол.	Примечание
				Документация		
А4			1.272.5-8.1.2-15.01.00.00 СБ	Сборочный чертеж		
				Сборочные единицы		
А4		1	1.272.5-8.1.2-15.01.01.00	Стенка передняя	1	
А4		2	1.272.5-8.1.2-15.01.00.01	Стенка боковая	2	
А4		3	1.272.5-8.1.2-15.01.00.02	Стенка задняя	2	
				Детали		
А4		4	1.272.5-8.1.2-15.01.00.03	Перегородка	1	
А4		5	1.272.5-8.1.2-15.01.00.04	Перегородка	2	
Б4		6	1.272.5-8.1.2-15.01.00.05	Дно		
				Фанера клеенная		
				ГОСТ 3916-69*		
				362 × 536 × 5	1	
				Стандартные изделия		
		7		Шуруп А3,5 × 20		
				ГОСТ 1145-80*	6	
				Прочие изделия		
		8		Ручка	1	

Инв. № подл. | Подпись и дата | Взам. инв. №

1.272.5-8.1.2-15.01.00.00

Ящик

			Стадия	Лист	Листов
Н. контр.	Коростелев		Р		1
ГИП	Коростелев		ЦНИИЭП торгово-бытовых зданий и туристских комплексов		
Рук. гр. арх.	Астапова				

Формат А4

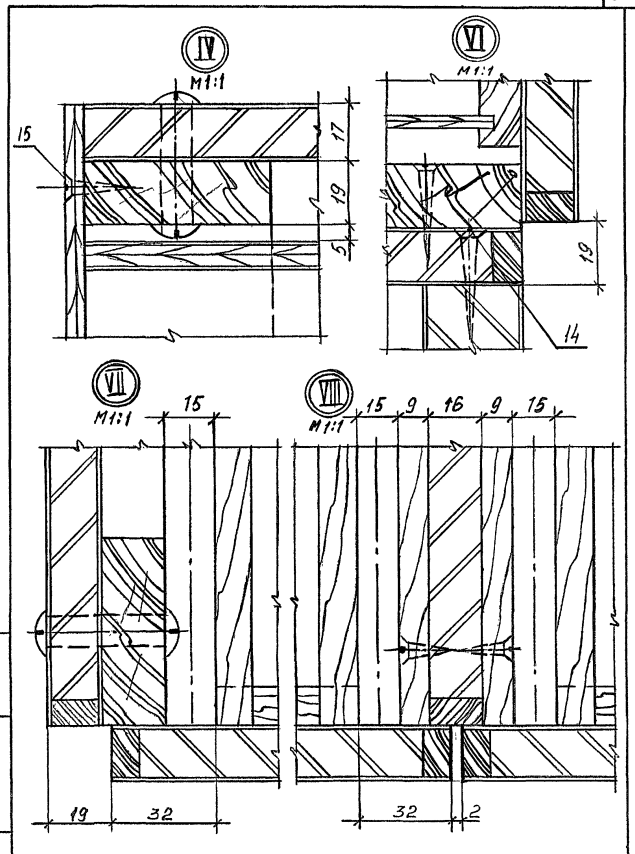

1.272.5-8.1.2-15.00.00.00 СБ

Лист 4

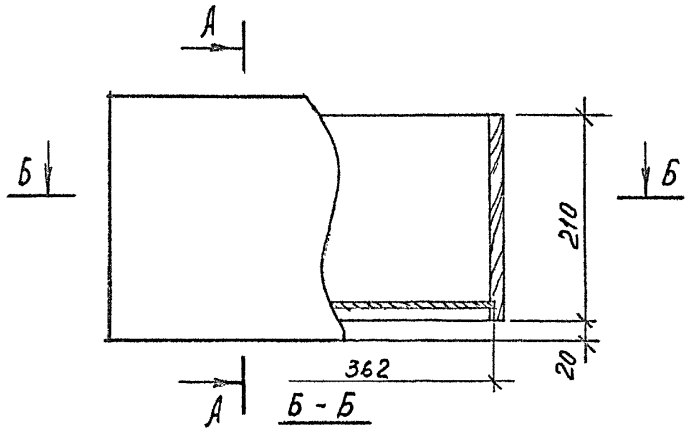

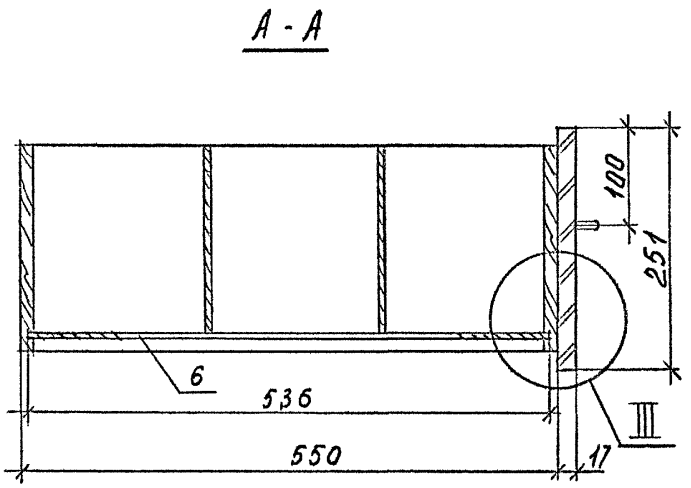

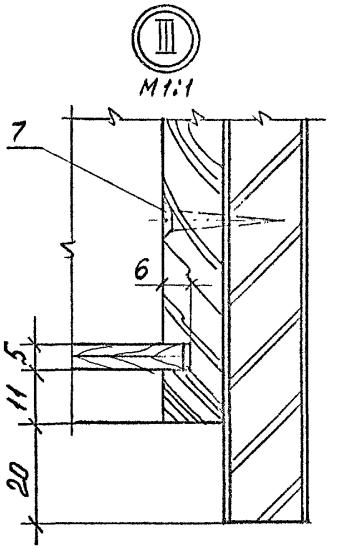

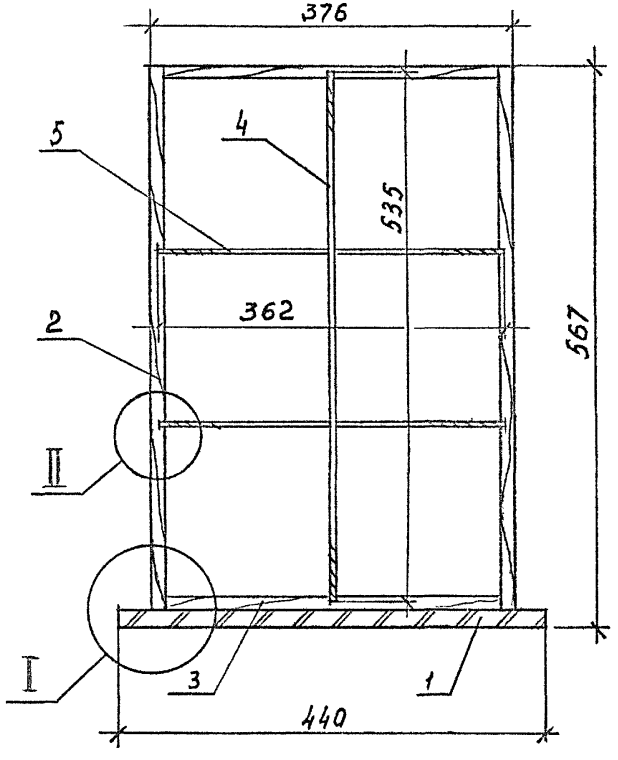

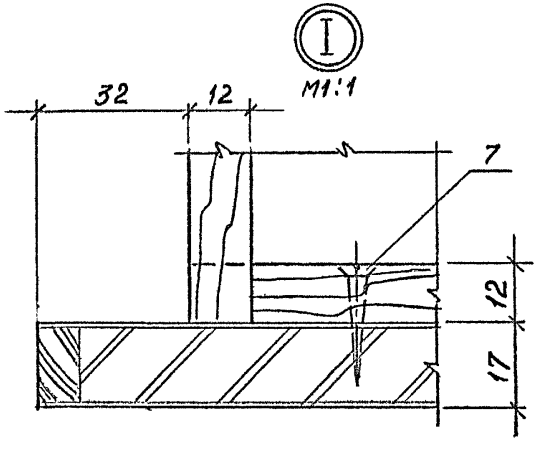

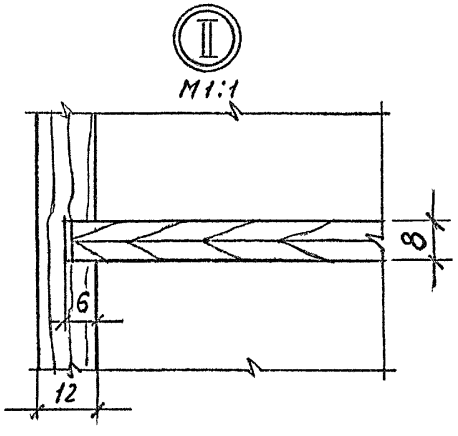

Рук. маст.	Губаревич		
Гл. инж. м.	Станулевич		
Н. контр.	Коростелев		
ГИП	Коростелев		
Рук. гр. Арх.	Астапова		

1.272.5-8.12-15.01.00.00 СБ

Ящик
Сборочный чертеж

Стадия	Масса	Масштаб
Р	2,56	1:5
Лист	Листов 1	

ЦНИИЭП торгово-бытовых зданий и туристских комплексов

Инв. № подл. | Подпись и дата | Взам. инв. №

Формат	Зона	Поз.	Обозначение	Наименование	Кол.	Примечание
				Документация		
А4			1.272.5-8.12-15.01.01.00 СБ	*Сборочный чертеж*		
				Детали		
Б4		1	1.272.5-8.12-15.01.01.01	*Основа*		
				Древесностружечная		
				*плита ГОСТ 10632-77**		
				420 × 241 × 16	*1*	
				Рейка		
				Пиломатериал лиственных пород		
				*ГОСТ 2695-83**		
Б4		2	1.272.5-8.12-15.01.01.02	*440 × 16 × 10*	*1*	
Б4		3	1.272.5-8.12-15.01.01.03	*251 × 16 × 10*	*2*	
Б4		4	1.272.5-8.12-15.01.01.04	*Облицовка*		
				Шпон строганый		
				ГОСТ 2977-82		
				440 × 251 × 1	*2*	

Взам. инв. № | Подпись и дата | Инв. № подл.

Н. контр.	Коростелев	
ГИП	Коростелев	
Рук. гр. арх.	Астапова	

1.272.5-8.12-15.01.01.00

Стенка задняя

Стадия: Р | Лист | Листов: 1

ЦНИИЭП торгово-бытовых зданий и туристских комплексов

Формат А4

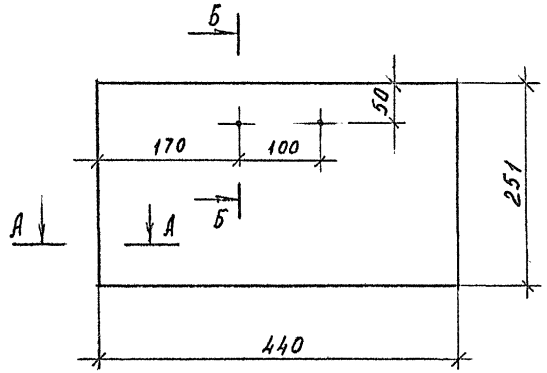

А - А
М 1:1

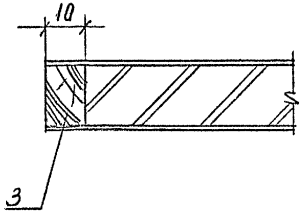

Б - Б
М 1:1

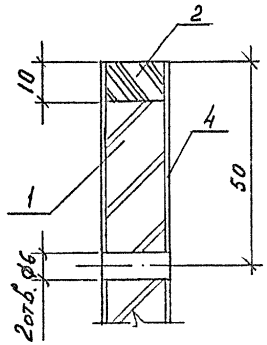

Взам. инв. № | Подпись и дата | Инв. № подл.

Н. контр.	Коростелев	
ГИП	Коростелев	
Рук. гр. Арх.	Астапова	

1.272.5-8.12-15.01.01.00 СБ

Стенка задняя
Сборочный чертеж

Стадия	Масса	Масштаб
Р	1,44	1:5
Лист	Листов 1	

ЦНИИЭП торгово-бытовых зданий и туристских комплексов

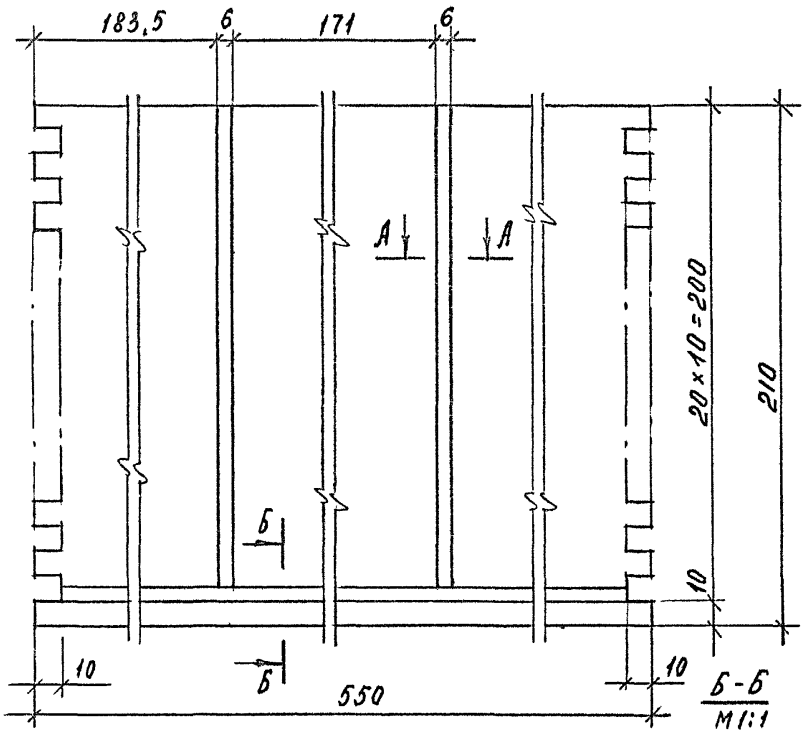

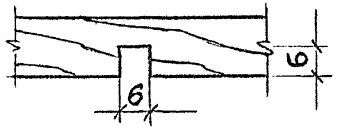

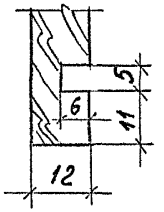

Н.контр.	Коростелев		1.272.5-8.12-15.01.00.01		
ГИП	Коростелев		Стенка боковая	Стадия: Р; Масса: 0,1; Масштаб: 1:2	
Рук.гр.арх.	Астапова			Лист; Листов 1	
			Пиломатериал хвойных пород ГОСТ 8486-86Е	ЦНИИЭП торгово-бытовых зданий и туристских комплексов	

Инв. N подл. | Подпись и дата | Взам. инв. N

Формат А4

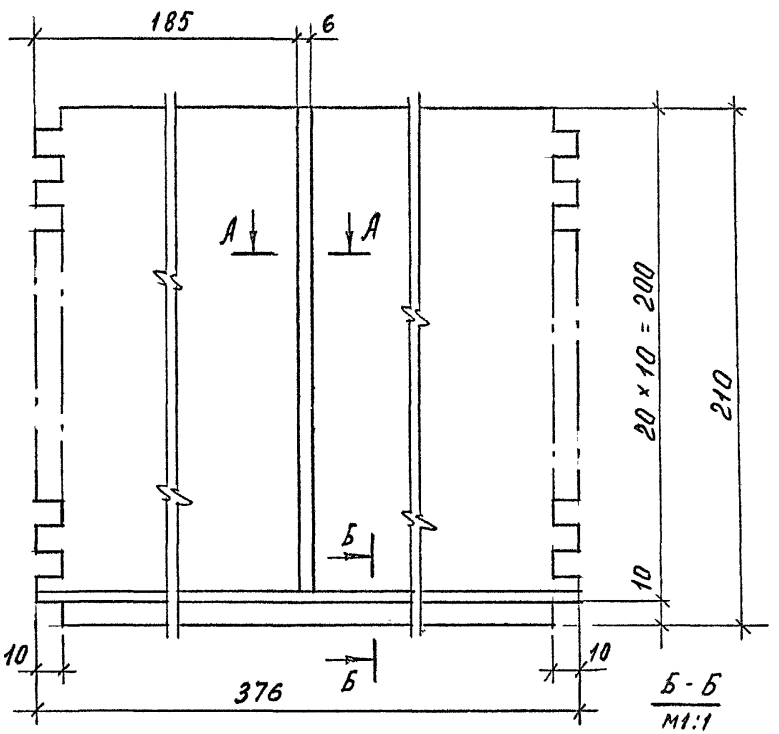

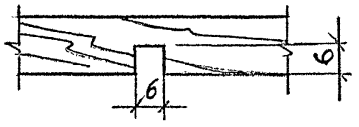

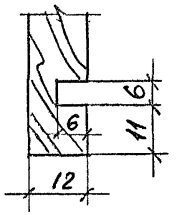

Н.контр.	Коростелев		1.272.5-8.12-15.01.00.02		
ГИП	Коростелев		Стенка задняя	Стадия: Р; Масса: 0,07; Масштаб: 1:2	
Рук.гр.арх.	Астапова			Лист; Листов 1	
			Пиломатериал хвойных пород ГОСТ 8486-86Е	ЦНИИЭП торгово-бытовых зданий и туристских комплексов	

Инв. N подл. | Подпись и дата | Взам. инв. N

Формат А4

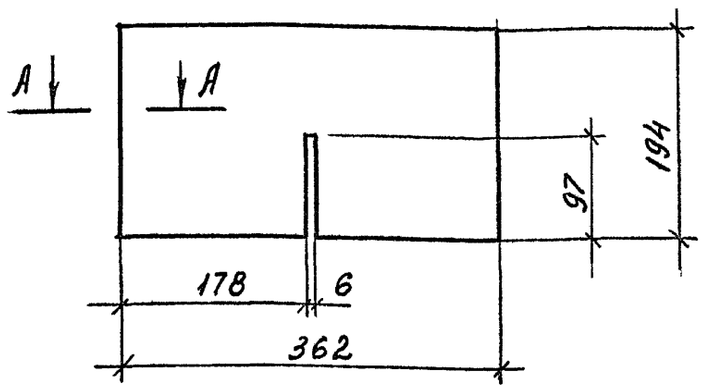

А - А
М1:1

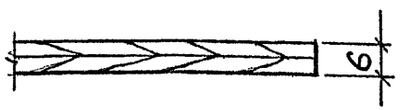

Инв. N подл.	Подпись и дата	Взам. инв. N	
Н.контр.	Коростелев		
ГИП	Коростелев		
Рук. гр. арх.	Астапова		

1.272.5-8.1.2-15.01.00.04

Перегородка

Стадия	Масса	Масштаб
Р	0,22	1:5
Лист	Листов 1	

Фанера клееная
ГОСТ 3916-69*

ЦНИИЭП торгово-бытовых зданий и туристских комплексов

Формат А4

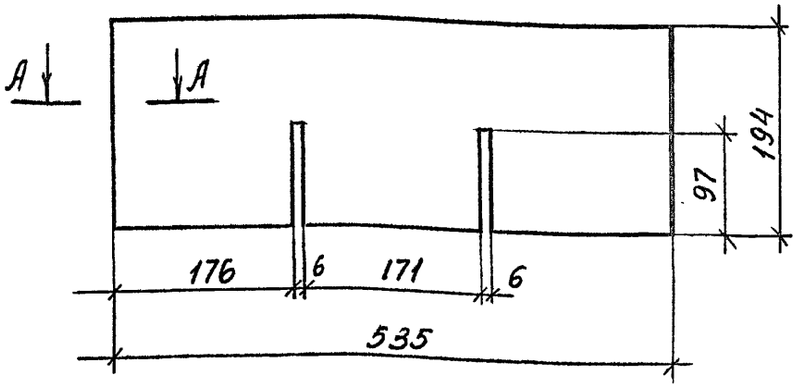

А - А



Инв. N подл.	Подпись и дата	Взам. инв. N	
Н.контр.	Коростелев		
ГИП	Коростелев		
Рук. гр. арх.	Астапова		

1.272.5-8.1.2-15.01.00.03

Перегородка

Стадия	Масса	Масштаб
Р	0,34	1:5
Лист	Листов 1	

Фанера клееная
ГОСТ 3916-69*

ЦНИИЭП торгово-бытовых зданий и туристских комплексов

Формат А4

Формат	Зона	Поз.	Обозначение	Наименование	Кол.	Примечание
				Документация		
А3			1.272.5-8.1.2-15.00.06.00 СБ	Сборочный чертеж		
				Детали		
Б4		1	1.272.5-8.1.2-15.00.06.01	Основа		
				Древесностружечная		
				плита ГОСТ 10632-77*		
				1985 × 550 × 16	1	
				Рейка		
				Пиломатериал лиственных		
				пород ГОСТ 2695-83*		
Б4		2	1.272.5-8.1.2-15.00.06.02	800 × 16 × 10	1	
Б4		3	1.272.5-8.1.2-15.00.06.03	1195 × 16 × 10	1	
Б4		4	1.272.5-8.1.2-15.00.06.04	260 × 16 × 10	1	
Б4		5	1.272.5-8.1.2-15.00.06.05	300 × 16 × 10	1	
Б4		6	1.272.5-8.1.2-15.00.06.07	Облицовка		
				Шпон строганый		
				ГОСТ 2977-82		
				1995 × 560 × 1	2	
Б4		7	1.272.5-8.1.2-15.00.06.08	Брусок		
				Пиломатериал хвойных		
				пород ГОСТ 8486-86 Е		
				550 × 30 × 19	3	
				Стандартные изделия		
		8		Шуруп А 4×35		
				ГОСТ 1145-80*	9	

Инв. N подл. | Подпись и дата | Взам. инв. N

1.272.5-8.1.2-15.00.06.00

Щит боковой

Стадия	Лист	Листов
Р		1

ЦНИИЭП торгово-бытовых зданий и туристских комплексов

Н. контр. Коростелев
ГИП Коростелев
Рук. гр. АОР Астапова

Формат А4

Формат	Зона	Поз.	Обозначение	Наименование	Кол.	Примечание
				Документация		
А3			1.272.5-8.1.2-15.02.00.00 СБ	Сборочный чертеж		
				Сборочные единицы		
А3		1	1.272.5-8.1.2-15.02.01.00	Стенка	2	
А3		2	1.272.5-8.1.2-15.02.02.00	Стенка	2	
А4		3	1.272.5-8.1.2-15.02.03.00	Перегородка	3	
А4		4	1.272.5-8.1.2-15.02.04.00	Перегородка	4	
				Стандартные изделия		
				Шуруп А 3,5×20		
				ГОСТ 1145-80*	44	

Инв. N подл. | Подпись и дата | Взам. инв. N

1.272.5-8.1.2-15.02.00.00

Стеллаж

Стадия	Лист	Листов
Р		1

ЦНИИЭП торгово-бытовых зданий и туристских комплексов

Н. контр. Коростелев
ГИП Коростелев
Рук. гр. АОР Астапова

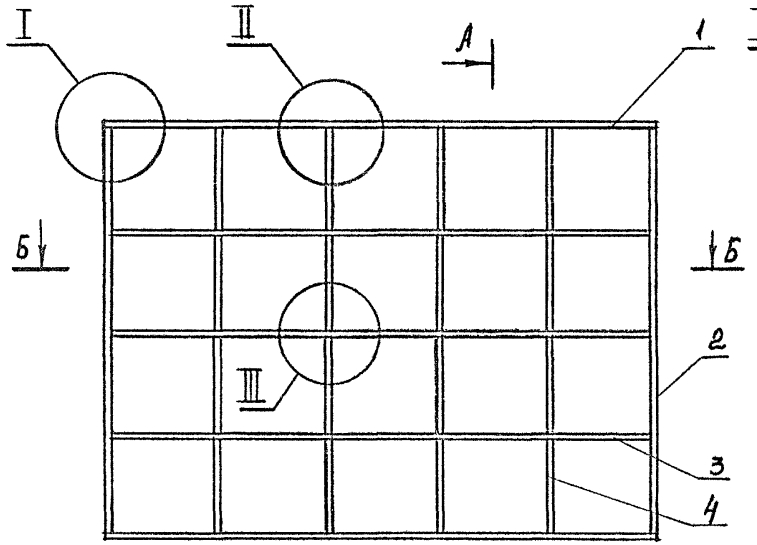

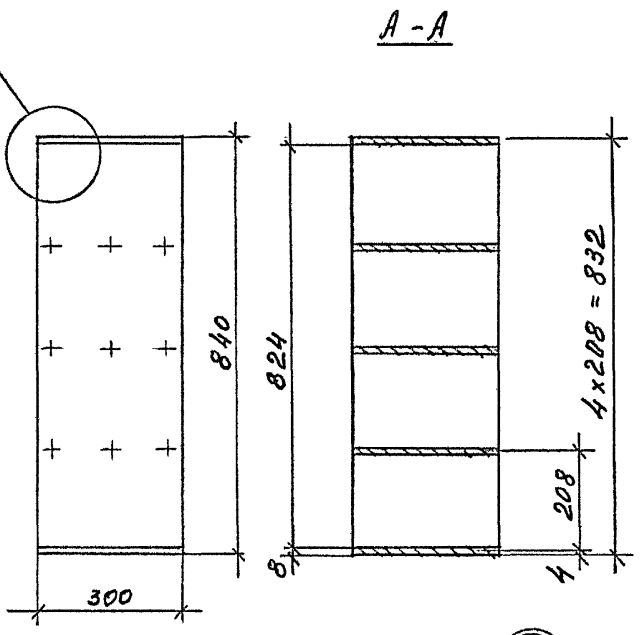

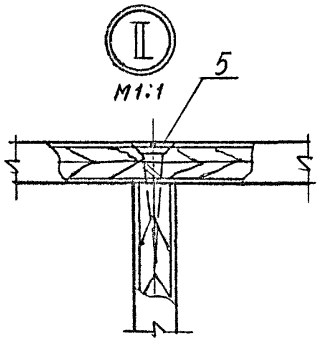

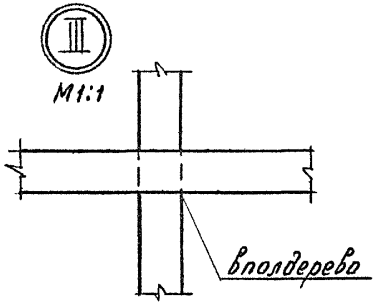

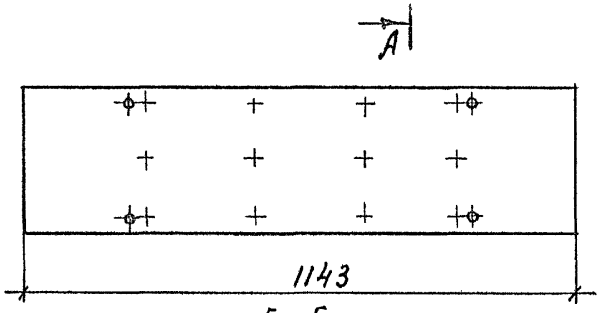

Б - Б

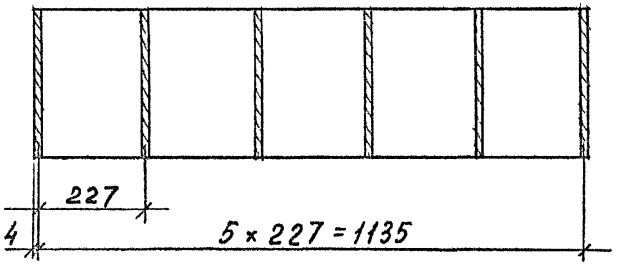

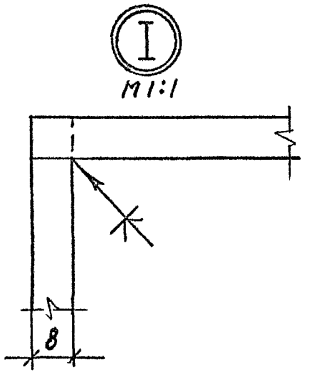

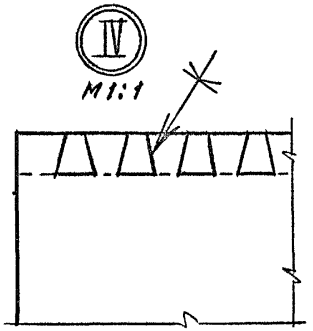

Рук. маст.	Губаревич	
Гл. инж. М.	Станулевич	
Н. контр.	Коростелев	
ГИП	Коростелев	
Рук. гр. Арх.	Астапова	

1.272.5-8.1.2-15.02.00.00 СБ

Стеллаж
Сборочный чертеж

Стадия	Масса	Масштаб
Р	19,34	1:10
Лист	Листов 1	

ЦНИИЭП торгово-бытовых зданий и туристских комплексов

Инв. № подл. | Подпись и дата | Взам. инв. №

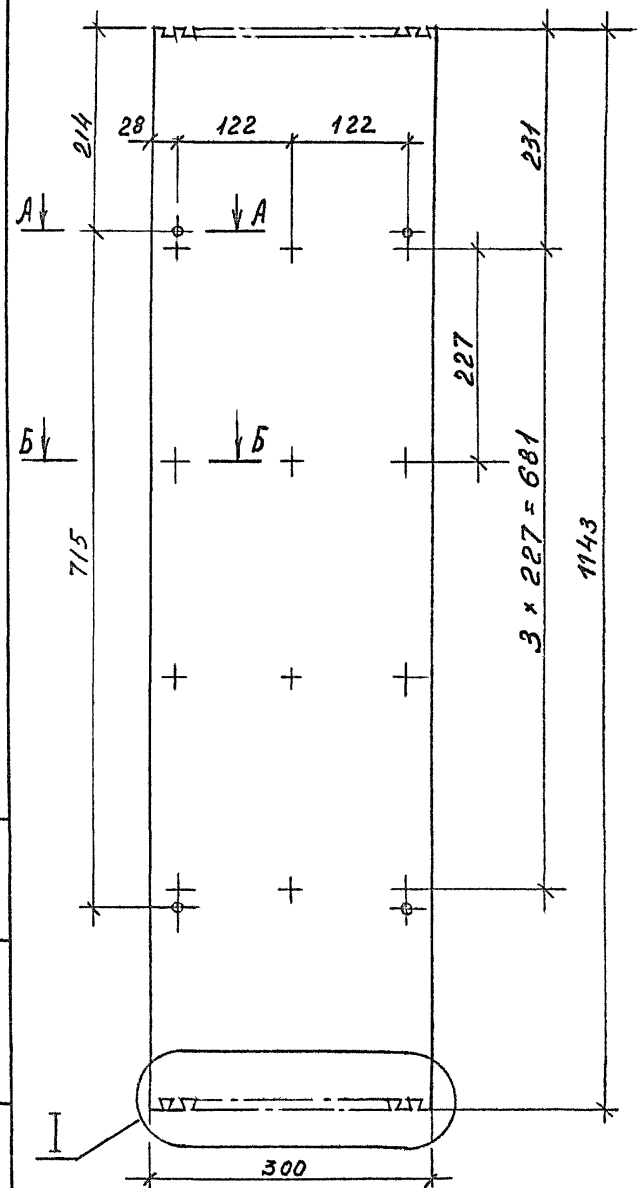

А - А повернуто
М1:1

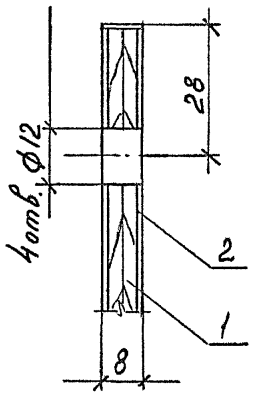

Б - Б повернуто
М1:1

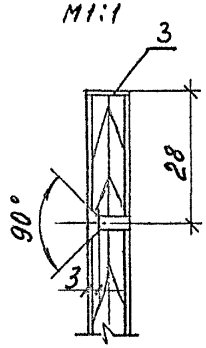

Формат	Зона	Поз.	Обозначение	Наименование	Кол.	Примечание
				Детали		
Б4		1	1.272.5-8.1.2-15.02.01.01	Основа		
				Фанера клееная		
				ГОСТ 3916-69*		
				1143 × 300 × 6	1	
				Облицовка		
				Шпон строганый		
				ГОСТ 2977-82		
Б4		2	1.272.5-8.1.2-15.02.01.02	1143 × 298 × 1	2	
Б4		3	1.272.5-8.1.2-15.02.01.03	1143 × 8 × 1	2	

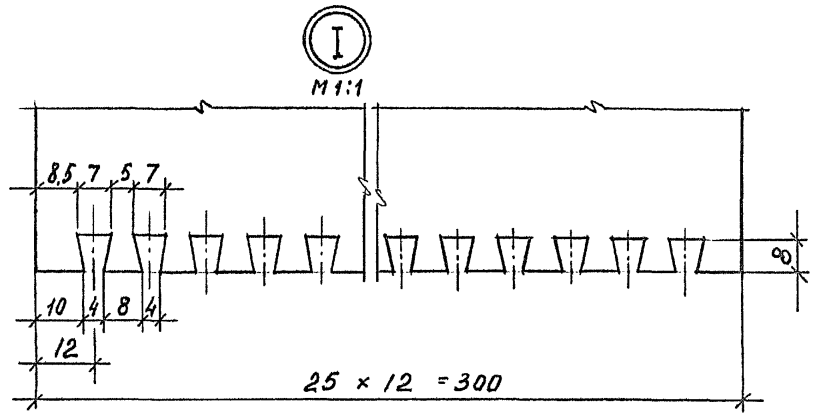

Рук. маст.	Губаревич	
Гл. инж. М.	Станулевич	
Н. контр.	Коростелев	
ГИП	Коростелев	
Рук. гр. Арх.	Астапова	

1.272.5-8.1.2-15.02.01.00

Стенка

Стадия	Масса	Масштаб
Р	2,16	1:5
Лист	Листов 1	

ЦНИИЭП торгово-бытовых зданий и туристских комплексов

Инв. № подл. | Подпись и дата | Взам. инв. №

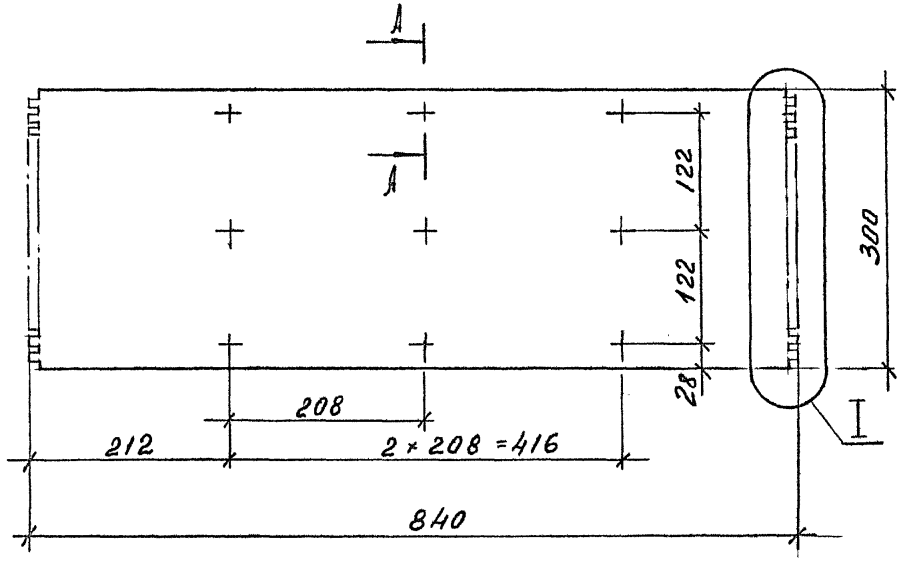

Формат	Зона	Поз.	Обозначение	Наименование	Кол.	Примечание
				Детали		
Б4		1	1.272.5-8.12-15.02.02.01	Основа		
				Фанера клеенная		
				ГОСТ 3916-69*		
				840 × 298 × 6	1	
				Облицовка		
				Шпон строганый		
				ГОСТ 2977-82		
Б4		2	1.272.5-8.12-15.02.02.02	840 × 300 × 1	2	
Б4		3	1.272.5-8.12-15.02.02.03	840 × 8 × 1	2	

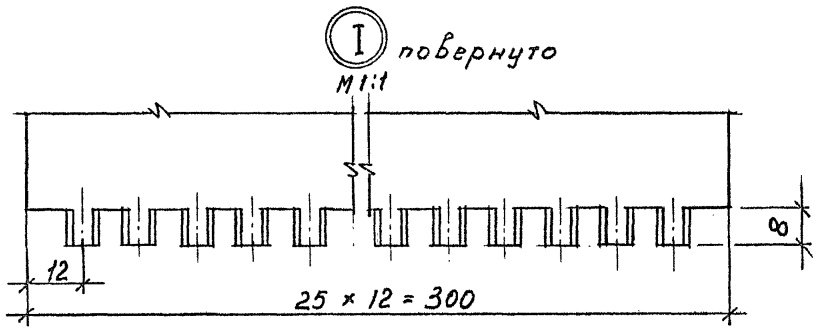

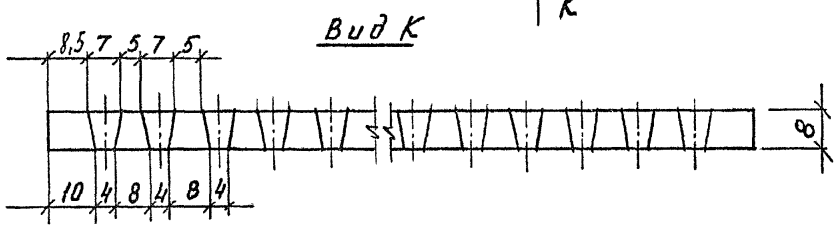

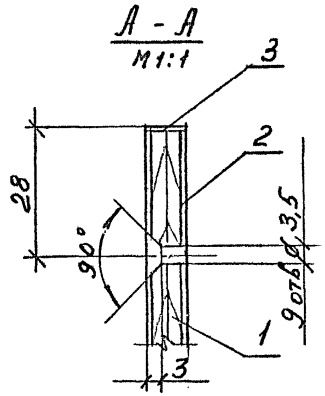

Рук. маст.	Губаревич	
Гл. инж. м.	Станулевич	
Н. контр.	Коростелев	
ГИП	Коростелев	
Рук. гр. арх.	Агапова	

1.272.5-8.12-15.02.02.00

Стенка

Стадия	Масса	Масштаб
Р	1,48	1:5
Лист	Листов 1	

ЦНИИЭП торгово-бытовых зданий и туристских комплексов

Инв. № подл. | Подпись и дата | Взам. инв. №

Формат	Зона	Поз.	Обозначение	Наименование	Кол.	Примечание
				Документация		
А4			1.272.5-8.1.2-15.02.04.00СБ	Сборочный чертеж		
				Детали		
Б4		1	1.272.5-8.1.2-15.02.04.01	Основа		
				Фанера клееная		
				ГОСТ 3916-69*		
				824 × 298 × 6	1	
				Облицовка		
				Шпон строганый		
				ГОСТ 2977-82		
Б4		2	1.272.5-8.1.2-15.02.04.02	824 × 300 × 1	2	
Б4		3	1.272.5-8.1.2-15.02.04.03	824 × 8 × 1	2	

Инв. № подл. | Подпись и дата | Взам. инв. №

Н. контр.	Коростелев		
ГИП	Коростелев		
Рук. гр. Арх.	Астапова		

1.272.5-8.1.2-15.02.04.00

Перегородка

Стадия	Лист	Листов
Р		1

ЦНИИЭП торгово-бытовых зданий и туристских комплексов

Формат А4

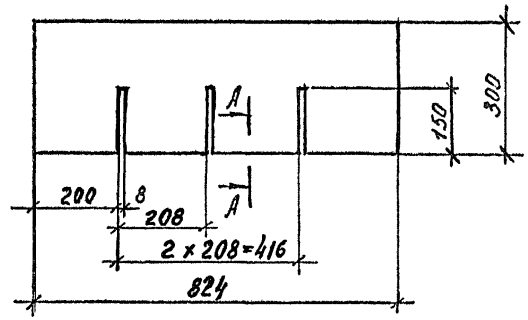

А - А

М 1:1

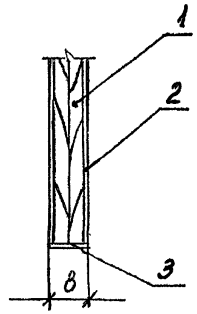

Инв. № подл. | Подпись и дата | Взам. инв. №

Н. контр.	Коростелев		
ГИП	Коростелев		
Рук. гр. Арх.	Астапова		

1.272.5-8.1.2-15.02.04.00СБ

Перегородка
Сборочный чертеж

Стадия	Масса	Масштаб
Р	1,44	1:10
Лист	Листов 1	

ЦНИИЭП торгово-бытовых зданий и туристских комплексов

Формат А4

Формат	Зона	Поз.	Обозначение	Наименование	Кол.	Примечание
				Документация		
А4			1.272.5-8.12-15.02.03.00 СБ	Сборочный чертеж		
				Детали		
Б4		1	1.272.5-8.12-15.02.03.01	Основа		
				Фанера клееная		
				ГОСТ 3916-69*		
				1123 × 298 × 6	1	
				Облицовка		
				Шпон строганый		
				ГОСТ 2977-82		
Б4		2	1.272.5-8.12-15.02.03.02	1123 × 300 × 1		
Б4		3	1.272.5-8.12-15.02.03.03	1123 × 8 × 1		

Взам. инв. № | Подпись и дата | Инв. № подл.

Н. контр.	Коростелев	
ГИП	Коростелев	
Рук. гр. арх.	Астапова	

1.272.5-8.12-15.02.03.00

Перегородка

Стадия	Лист	Листов
Р		1

ЦНИИЭП торгово-бытовых зданий и туристских комплексов

Формат А4

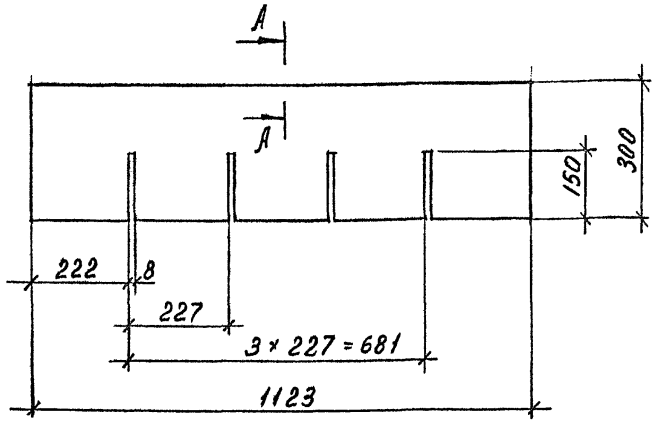

А - А
М1:1

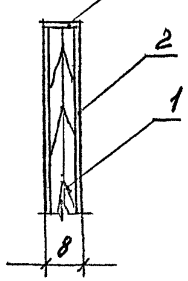

Взам. инв. № | Подпись и дата | Инв. № подл.

Н. контр.	Коростелев	
ГИП	Коростелев	
Рук. гр. Арх.	Астапова	

1.272.5-8.12-15.02.03.00 СБ

Перегородка
Сборочный чертеж

Стадия	Масса	Масштаб
Р	2,1	1:10
Лист	Листов 1	

ЦНИИЭП торгово-бытовых зданий и туристских комплексов

Формат А4

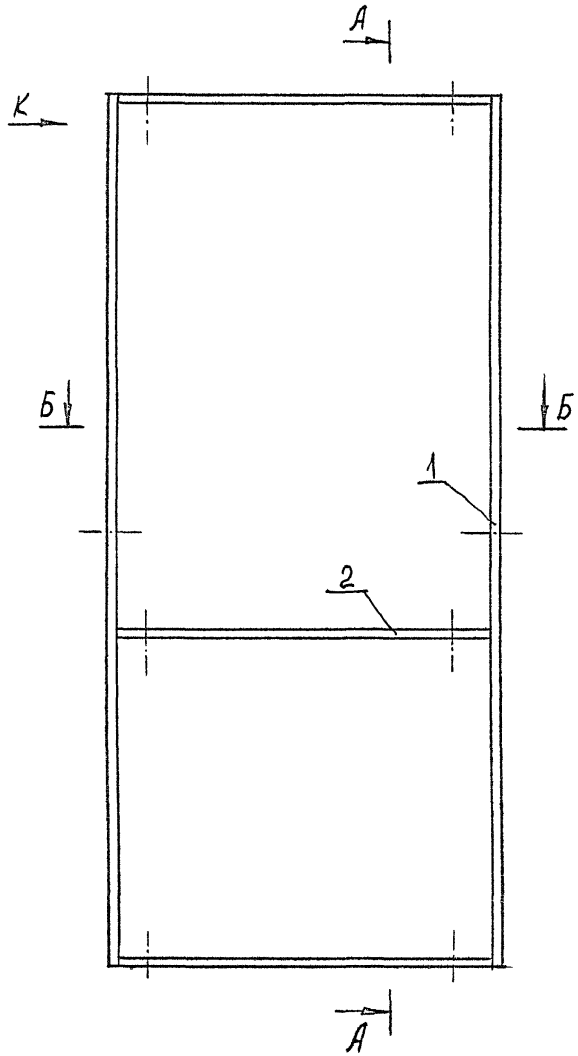

А - А

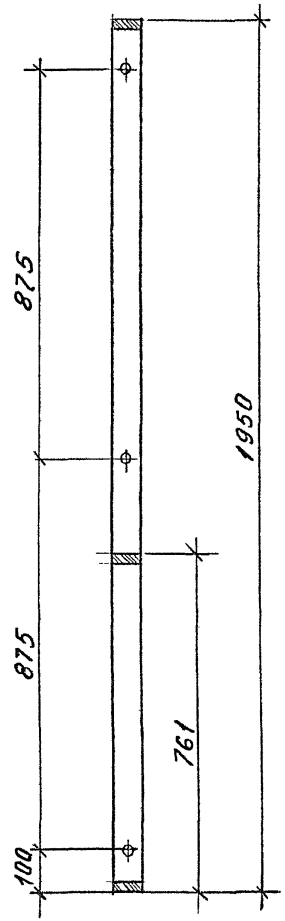

Б - Б

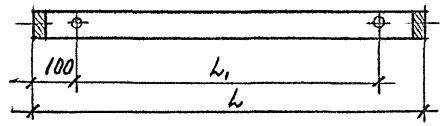

Вид К

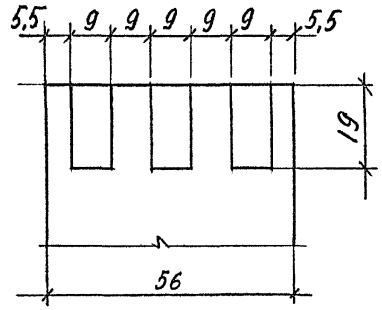

Обозначение	Размеры, мм		Масса, кг
	L	L1	
1.272.5-8.1.2-15.00.01.00	886	686	6,3
-01	444	244	5,7

Рук. маст.	Губаревич	
Гл. инж. м.	Станулевич	
Н. контр.	Коростелев	
ГИП	Коростелев	
Рук. гр. арх.	Астапова	

1.272.5-8.1.2-15.00.01.00 СБ

Каркас

Сборочный чертеж

Стадия	Масса	Масштаб
Р	см. табл.	1:10
Лист	Листов 1	

ЦНИИЭП торгово-бытовых зданий и туристских комплексов

Инв. № подл. | Подпись и дата | Взам. инв. №

Формат	Зона	Поз.	Обозначение	Наименование	кол.	Примечание
				Документация		
А3			1.272.5-8.1.2-15.00.01.00 СБ	Сборочный чертеж		
				Детали		
А4		1	1.272.5-8.1.2-15.00.01.01	Брусок вертикальный	2	
			Переменные данные	для исполнений:		
				1.272.5-8.1.2-15.00.01.00		
				Детали		
А4		2	1.272.5-8.1.2-01.00.01.02	Брусок горизонтальный	3	
				1.272.5-8.1.2-15.00.01.00-01		
				Детали		
А4		2	1.272.5-8.1.2-01.00.01.02-02	Брусок горизонтальный	3	

Взам. инв. № | Подпись и дата | Инв. № подл.

1.272.5-8.1.2-15.00.01.00

Каркас

Стадия	Лист	Листов
Р		1

Н. контр. Коростелев
ГИП Коростелев
Рук. гр. арх. Астапова

ЦНИИЭП торгово-бытовых зданий и туристских комплексов

Формат А4

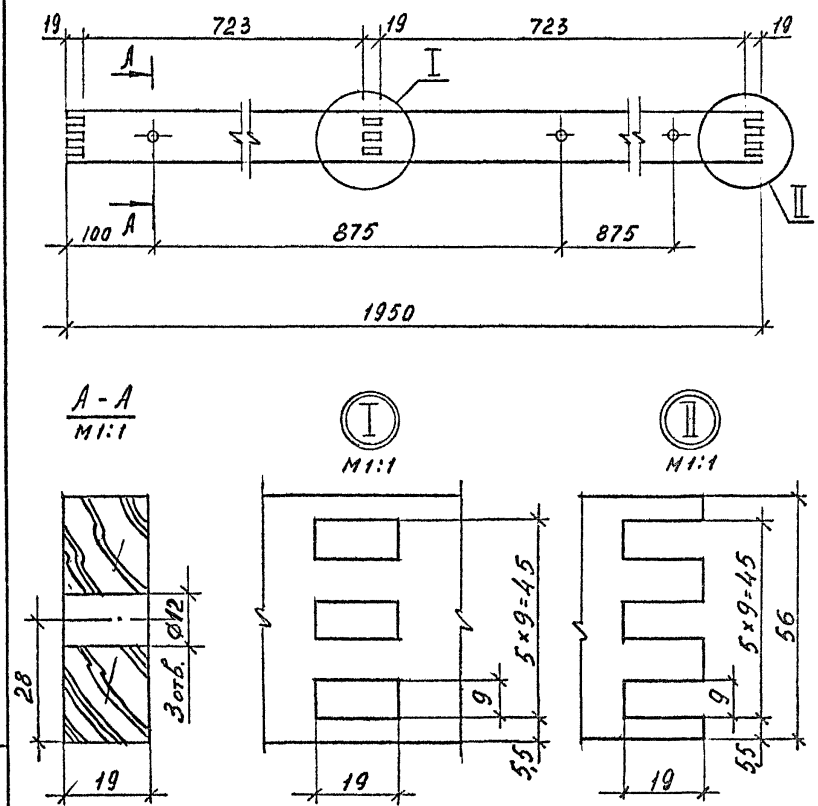

Взам. инв. № | Подпись и дата | Инв. № подл.

1.272.5-8.1.2-15.00.01.01

Брусок вертикальный

Пиломатериал хвойных пород ГОСТ 8486-86Е

Стадия	Масса	Масштаб
Р	2,4	1:5
Лист	Листов 1	

Н. контр. Коростелев
ГИП Коростелев
Рук. гр. арх. Астапова

ЦНИИЭП торгово-бытовых зданий и туристских комплексов

Формат А4

Формат	Зона	Поз.	Обозначение	Наименование	Кол.	Примечание
				Документация		
А3			1.272.5-8.1.2-15.00.02.00СБ	Сборочный чертеж		
				Детали		
А4		1	1.272.5-8.1.2-15.00.02.01	Брусок вертикальный	2	
				Переменные данные для исполнений:		
				1.272.5-8.1.2-15.00.02.00		
				Детали		
А4		2	1.272.5-8.1.2-15.00.02.02	Брусок горизонтальный	2	
				1.272.5-8.1.2-15.00.02.00-01		
				Детали		
А4		2	1.272.5-8.1.2-15.00.02.02-01	Брусок горизонтальный	2	

Взам. инв. № | Подпись и дата | Инв. № подл.

Н. контр.	Коростелев		
ГИП	Коростелев		
Рук. гр. арх.	Астапова		

1.272.5-8.1.2-15.00.02.00

Каркас

Стадия	Лист	Листов
Р		1

ЦНИИЭП торгово-бытовых зданий и туристских комплексов

Формат А4

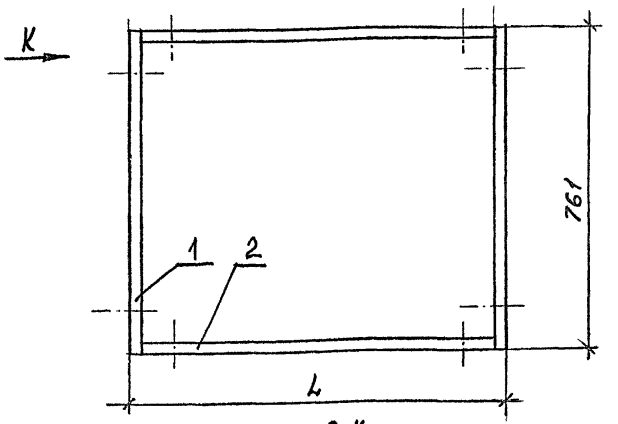

Вид К

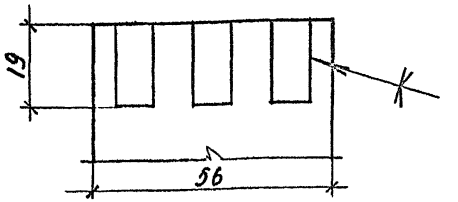

Обозначение	L, мм	Масса, кг
1.272.5-8.1.2-15.00.02.00	886	3,4
-01	444	2,4

Взам. инв. № | Подпись и дата | Инв. № подл.

Н. контр.	Коростелев		
ГИП	Коростелев		
Рук. гр. арх.	Астапова		

1.272.5-8.1.2-15.00.02.00СБ

Каркас
Сборочный чертеж

Стадия	Масса	Масштаб
Р	См. табл.	1:10
Лист	Листов 1	

ЦНИИЭП торгово-бытовых зданий и туристских комплексов

Формат А4

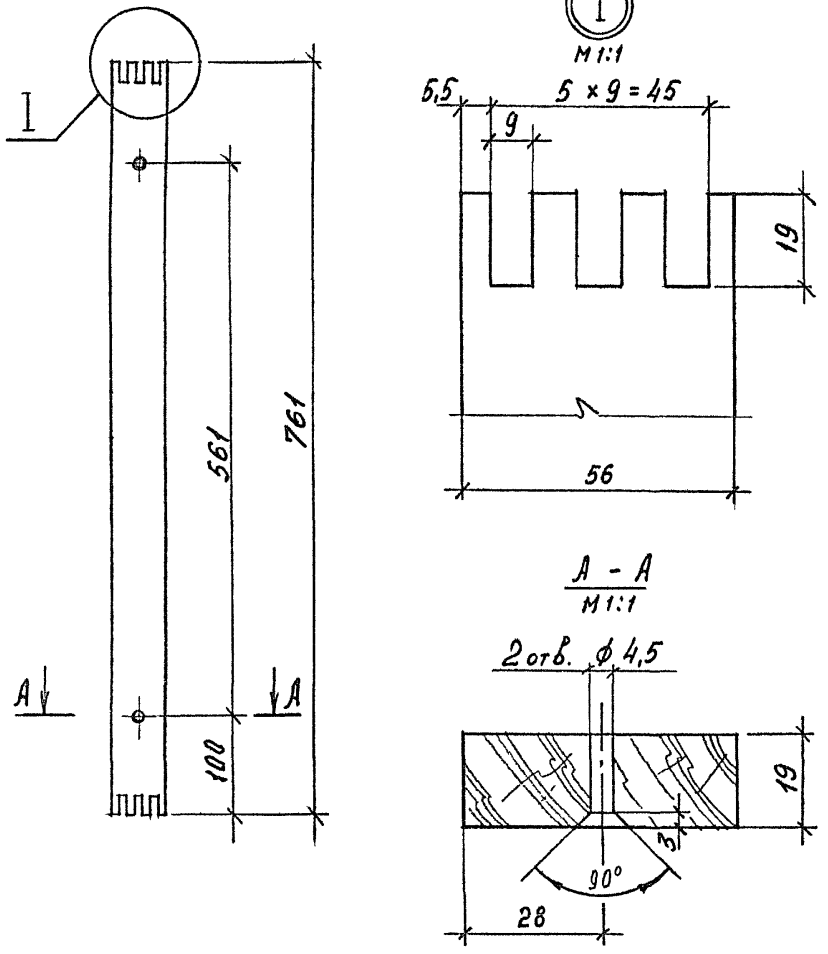

Н.контр.	Коростелев	1.272.5-8.1.2-15.00.02.01	
ГИП	Коростелев	Брусок вертикальный	Стадия: Р; Масса: 0,9; Масштаб: 1:5; Лист; Листов 1
Рук.гр.арх.	Астапова	Пиломатериал хвойных пород ГОСТ 8486 - 86Е	ЦНИИЭП торгово-бытовых зданий и туристских комплексов

Инв.№ подл. | Подпись и дата | Взам.инв.№

Формат А4

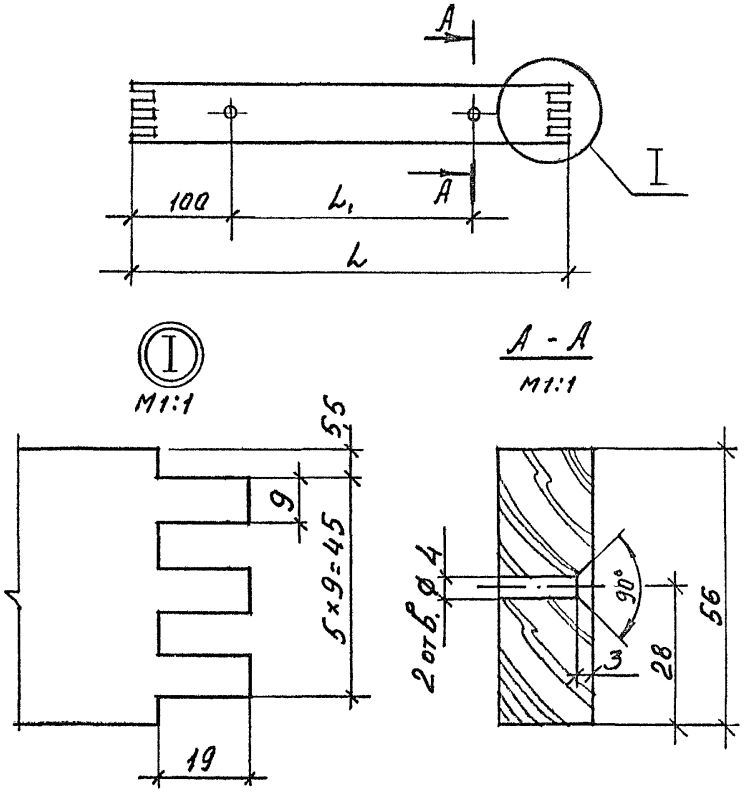

Обозначение	Размеры, мм L	Размеры, мм L1	Масса, кг
1.272.5-8.1.2-15.00.02.02	886	686	0,8
-01	444	244	0,3

Н.контр.	Коростелев	1.272.5-8.1.2-15.00.02.02	
ГИП	Коростелев	Брусок горизонтальный	Стадия: Р; Масса: см. табл.; Масштаб; Лист; Листов 1
Рук.гр.арх.	Астапова	Пиломатериал хвойных пород ГОСТ 8486 - 86Е	ЦНИИЭП торгово-бытовых зданий и туристских комплексов

Инв.№ подл. | Подпись и дата | Взам.инв.№

Формат А4

Формат	Зона	Поз.	Обозначение	Наименование	Кол.	Примечание
				Документация		
А4			1.272.5-8.1.2-15.00.03.00СБ	Сборочный чертеж		
				Детали		
Б4		1	1.272.5-8.1.2-15.00.03.01	Основа		
				Древесностружечная		
				плита ГОСТ 10632-77*		
				761 × 550 × 16	1	
				Рейка		
				Пиломатериал		
				лиственных пород		
				ГОСТ 2695-83*		
Б4		2	1.272.5-8.1.2-15.00.03.02	761 × 16 × 10	1	
Б4		3	1.272.5-8.1.2-15.00.03.03	550 × 30 × 9	6	
Б4		4	1.272.5-8.1.2-15.00.03.04	Шкант		
				Пиломатериал		
				лиственных пород		
				ГОСТ 2695-83*		
				30 × ф8	4	
				Стандартные изделия		
		5		Шуруп А3,5 × 20		
				ГОСТ 1145-80*	18	

Взам. инв. N | Подпись и дата | Инв. N подл.

Н. контр.	Коростелев	
ГИП	Коростелев	
Рук. гр. арх.	Астапова	

1.272.5-8.1.2-15.00.03.00

Щит

Стадия	Лист	Листов
Р		1

ЦНИИЭП торгово-бытовых зданий и туристских комплексов

Формат А4

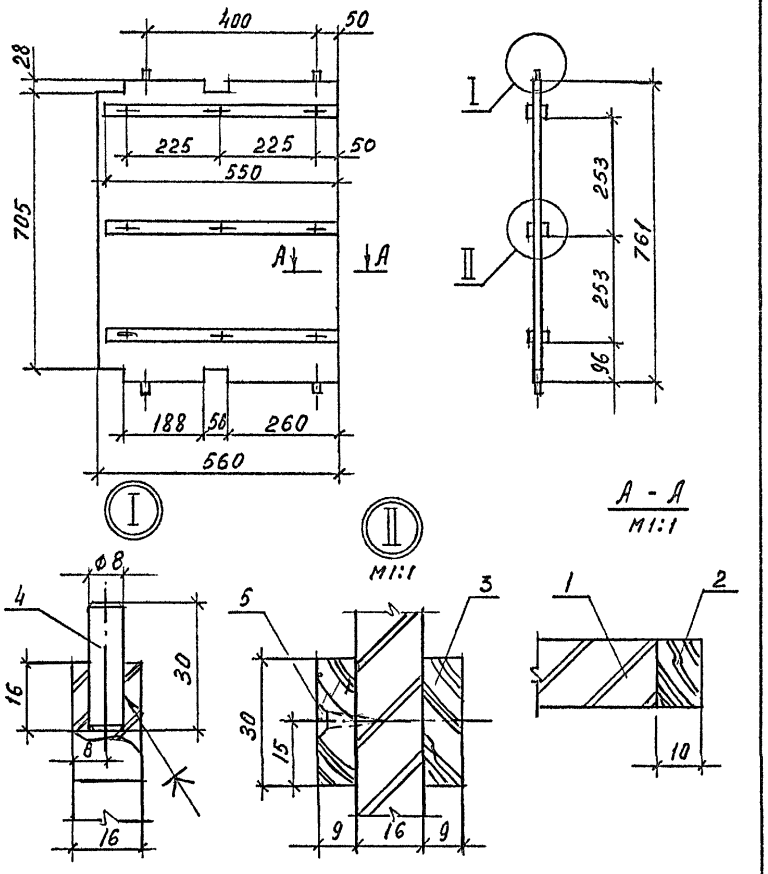

Взам. инв. N | Подпись и дата | Инв. N подл.

Н. контр.	Коростелев	
ГИП	Коростелев	
Рук. гр. арх.	Астапова	

1.272.5-8.1.2-15.00.03.00СБ

Щит
Сборочный чертеж

Стадия	Масса	Масштаб
Р	5,8	1:10
Лист	Листов 1	

ЦНИИЭП торгово-бытовых зданий и туристских комплексов

Формат А4

Формат	Зона	Поз.	Обозначение	Наименование	Кол.	Примечание
				Документация		
А4			1.272.5-8.1.2-15.00.04.00СБ	Сборочный чертеж		
				Детали		
Б4		1	1.272.5-8.1.2-15.00.04.01	Основа		
				Древесностружечная		
				плита ГОСТ 10632-77*		
				886 × 550 × 16	1	
Б4		2	1.272.5-8.1.2-15.00.04.02	Рейка		
				Пиломатериал		
				лиственных пород		
				ГОСТ 2695-83*		
				886 × 16 × 10	1	
Б4		3	1.272.5-8.1.2-15.00.04.03	Облицовка		
				Шпон строганый		
				ГОСТ 2977-82		
				886 × 560 × 1	2	

Инв. № подл. | Подпись и дата | Взам. инв. №

1.272.5-8.1.2-15.00.04.00

Щит

Стадия	Лист	Листов
Р		1

Н. контр.	Коростелев	
ГИП	Коростелев	
Рук. гр. арх.	Астапова	

ЦНИИЭП торгово-бытовых зданий и туристских комплексов

Формат А4

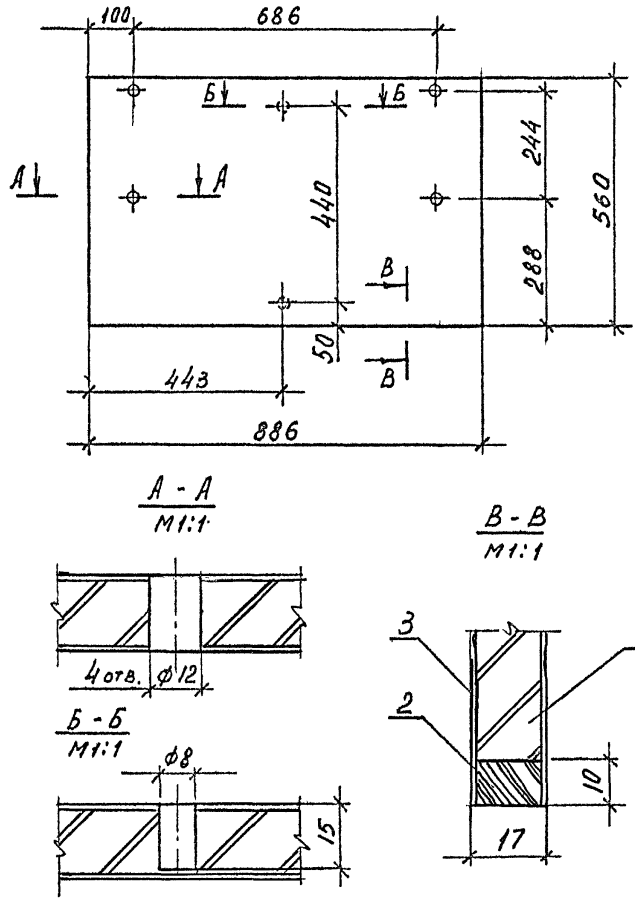

Инв. № подл. | Подпись и дата | Взам. инв. №

1.272.5-8.1.2-15.00.04.00СБ

Щит
Сборочный чертеж

Стадия	Масса	Масштаб
Р	6,5	1:10
Лист		Листов 1

Н. контр.	Коростелев	
ГИП	Коростелев	
Рук. гр. Арх.	Астапова	

ЦНИИЭП торгово-бытовых зданий и туристских комплексов

Формат А4

Формат	Зона	Поз.	Обозначение	Наименование	Кол.	Примечание
				Документация		
А4			1.272.5-8.12-15.00.05.00 СБ	Сборочный чертеж		
				Детали		
Б4		1	1.272.5-8.12-15.00.05.01	Основа		
				Древесностружечная		
				плита ГОСТ 10632-77*		
				888 × 550 × 16	1	
Б4		2	1.272.5-8.12-15.00.05.02	Рейка		
				Пиломатериал		
				лиственных пород		
				ГОСТ 2695-83*		
				886 × 16 × 10	1	
Б4		3	1.272.5-8.12-15.00.05.03	Облицовка		
				Шпон строганый		
				ГОСТ 2977-82		
				888 × 560 × 1	2	

Инв. № подл. | Подпись и дата | Взам. инв. №

Н. контр.	Коростелев		
ГИП	Коростелев		
Рук. гр. арх.	Астапова		

1.272.5-8.12-15.00.05.00

Щит

Стадия	Лист	Листов
Р		1

ЦНИИЭП торгово-бытовых зданий и туристских комплексов

Формат А4

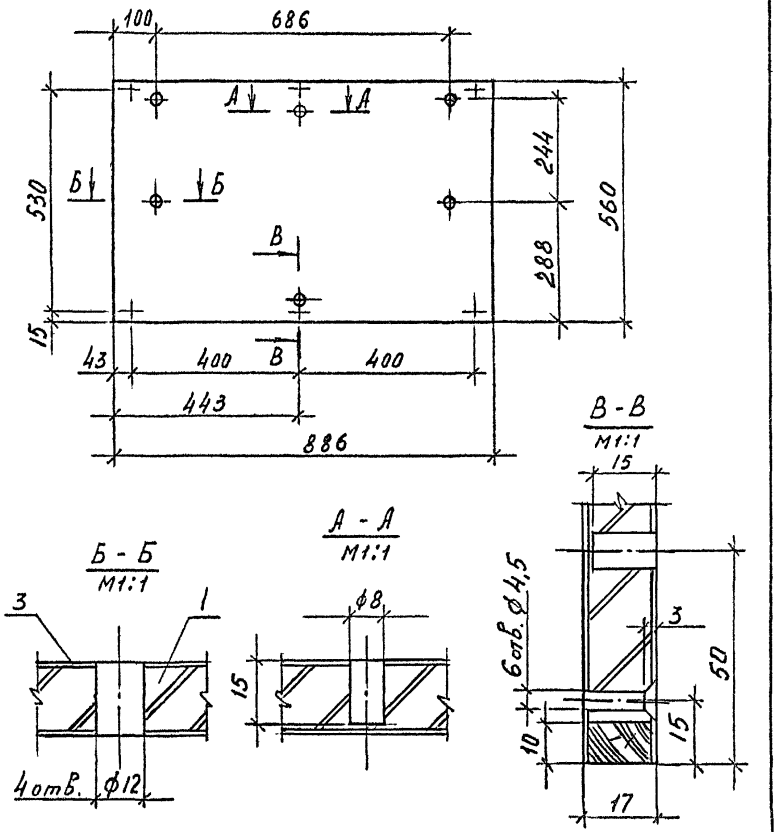

Инв. № подл. | Подпись и дата | Взам. инв. №

Н. контр.	Коростелев		
ГИП	Коростелев		
Рук. гр. арх.	Астапова		

1.272.5-8.12-15.00.05.00 СБ

Щит
Сборочный чертеж

Стадия	Масса	Масштаб
Р	6,5	1:10
Лист	Листов 1	

ЦНИИЭП торгово-бытовых зданий и туристских комплексов

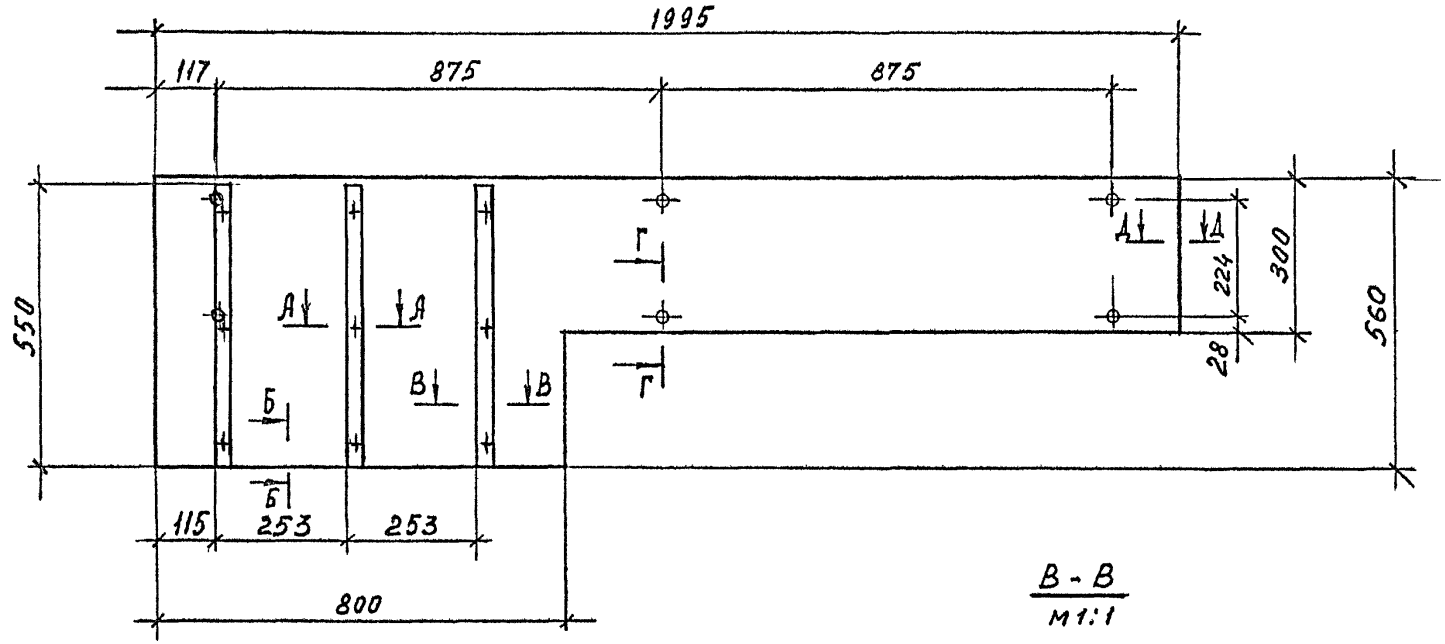

Г - Г
М1:1

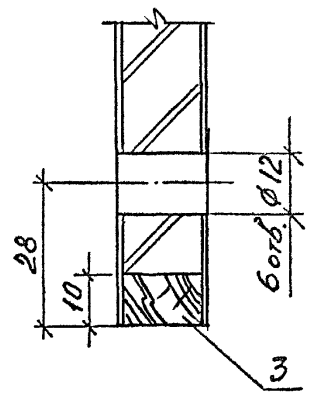

В - В
М1:1

Д - Д
М1:1

А - А
М1:1

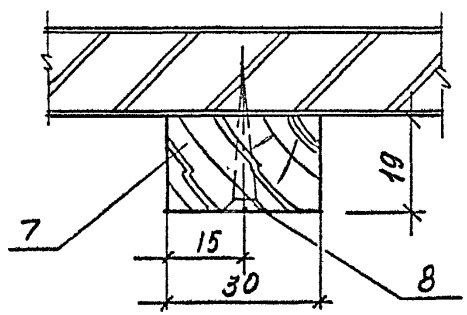

Б - Б
М1:1

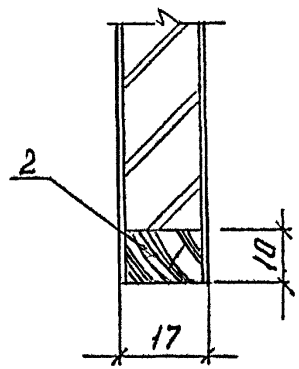

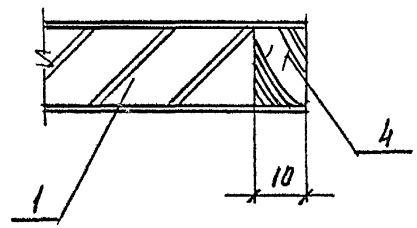

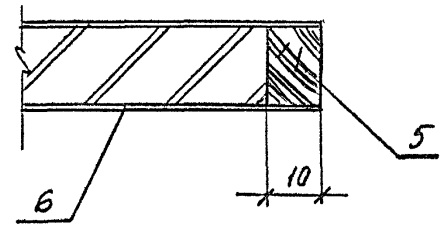

Рук. маст.	Губаревич		
Гл. инж. м.	Станулевич		
Н. контр.	Коростелев		
ГИП	Коростелев		
Рук. гр. Арх.	Агапова		

1.272.5-8.1.2-15.00.06.00 СБ

Щит боковой
Сварочный чертеж

Стадия	Масса	Масштаб
Р	10,8	1:10
Лист	Листов 1	

ЦНИИЭП торгово-бытовых зданий и туристских комплексов

Инв. № подл. | Подпись и дата | Взам. инв. №

Формат	Зона	Поз.	Обозначение	Наименование	Кол.	Примечание
				Документация		
А4			1.272.5-8.1.2-00.00.00.04 РМ	Ведомость расхода материалов		
А4			1.272.5-8.1.2-00.00.00.00 ТО	Техническое описание		
А3			1.272.5-8.1.2-16.00.00.00 СБ	Сборочный чертеж		
				Сборочные единицы		
А3		1	1.272.5-8.1.2-01.00.03.00	Плинтус	1	
А3		2	1.272.5-8.1.2-15.00.01.00-01	Каркас	2	
А4		3	1.272.5-8.1.2-15.00.02.00-01	Каркас	1	
А3		4	1.272.5-8.1.2-01.00.06.00	Щит	1	
А4		5	1.272.5-8.1.2-16.00.01.00	Щит	1	
А4		6	1.272.5-8.1.2-16.00.02.00	Щит	1	
А3		7	1.272.5-8.1.2-15.00.06.00	Щит боковой	2	
А3		8	1.272.5-8.1.2-15.01.00.00	Ящик	3	
А3		9	1.272.5-8.1.2-16.01.00.00	Стеллаж	1	
				Детали		
А4		10	1.272.5-8.1.2-01.00.00.01	Гайка	24	
А4		11	1.272.5-8.1.2-01.00.00.02	Винт	24	
А4		12	1.272.5-8.1.2-11.00.00.03-01	Стенка задняя	1	

Инв. № подл. | Подпись и дата | Взам. инв. №

1.272.5-8.1.2-16.00.00.00

Шкаф для хранения и выдачи фотопродукции ШФ-2

Стадия	Лист	Листов	
Р	1	2	

ЦНИИЭП торгово-бытовых зданий и туристских комплексов

Н. контр. Коростелев
ГИП Коростелев
Рук. гр. АУХ Асташова

Формат А4

Формат	Зона	Поз.	Обозначение	Наименование	Кол.	Примечание
				Стандартные изделия		
				Шурупы А		
				ГОСТ 1145-80*		
		13		4×40	12	
		14		3×15	18	
				Прочие изделия		
		15		Телескопические направляющие 11.2-А-04	6	

Инв. № подл. | Подпись и дата | Взам. инв. №

1.272.5-8.1.2-16.00.00.00

Лист 2

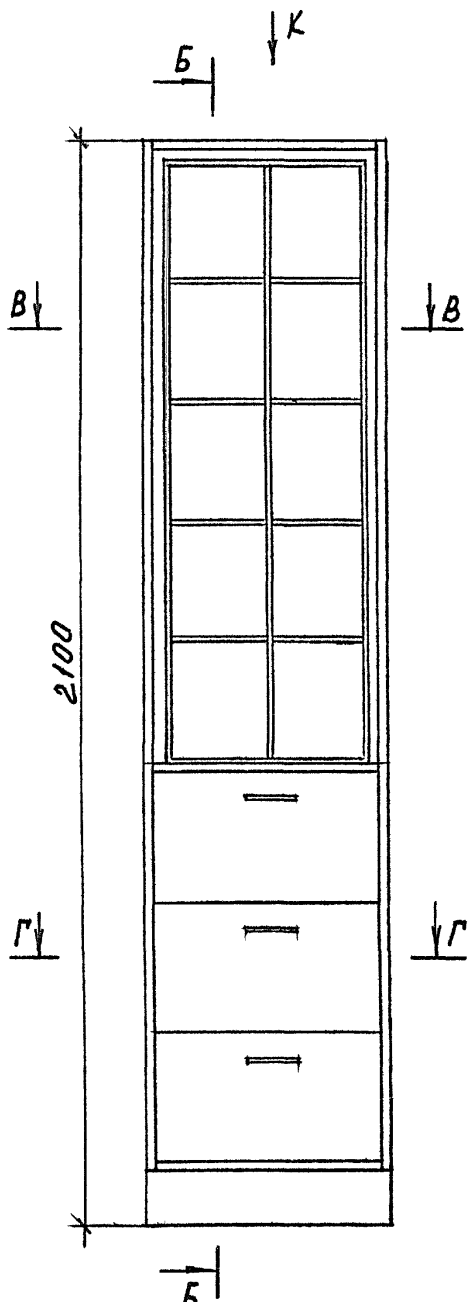

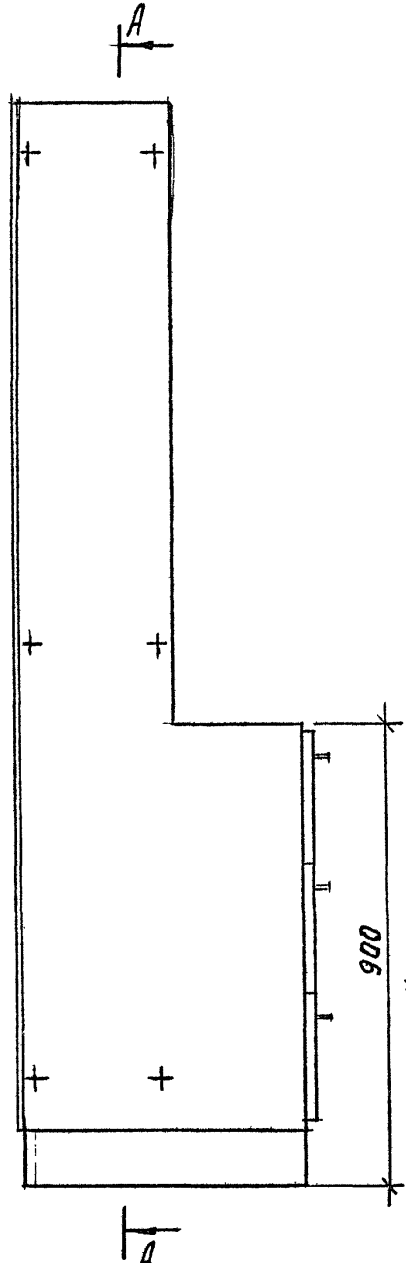

Вид К

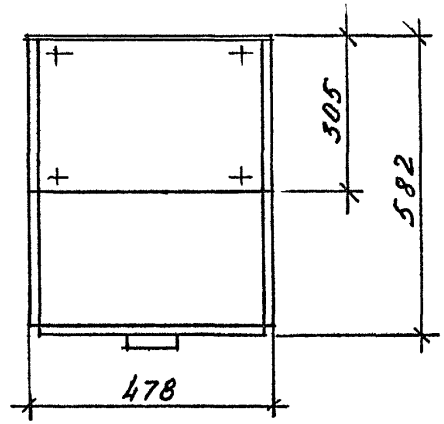

В - В

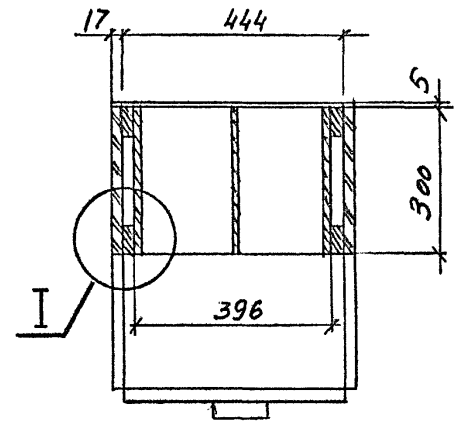



M1:1

Г - Г

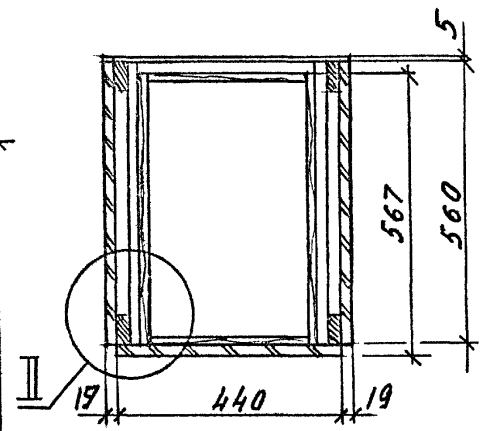

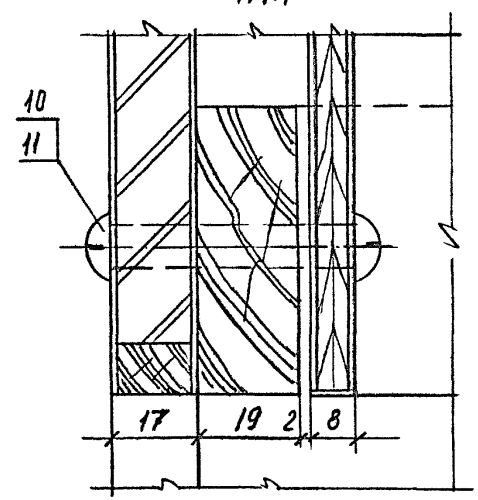

Рук. маст.	Губаревич		
Гл. инж. м.	Станулевич		
Н. контр.	Коростелев		
ГИП	Коростелев		
Рук. гр. арх.	Агапова		

1.272.5-8.12-16.00.00.00 СБ

Шкаф для хранения и выдачи фотопродукции ШФ-2
Сварочный чертеж

Стадия	Масса	Масштаб
Р	47,8	1:10
Лист 1	Листов 3	

ЦНИИЭП торгово-бытовых зданий и туристских комплексов

Инв. № подл. | Подпись и дата | Взам. инв. №

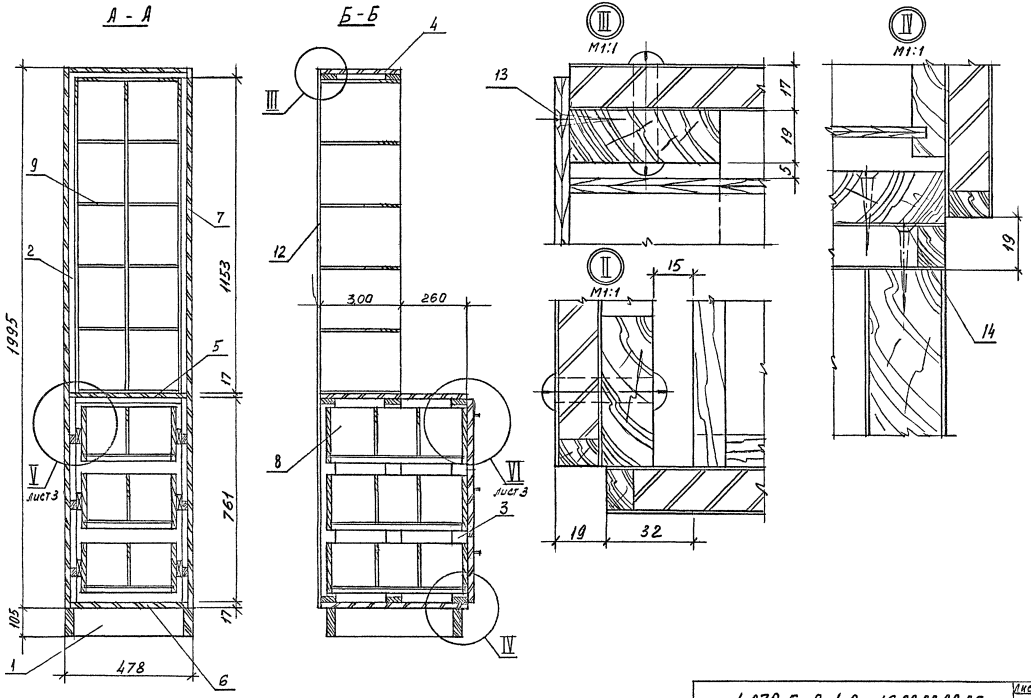

Инв. № подл. | Подпись и дата | Взам. инв. №

1.272.5-8.1.2-16.00.00.00 СБ

Лист 2

Формат	Зона	Поз.	Обозначение	Наименование	Кол.	Примечание
				Документация		
А3			1.272.5-8.1.2-16.01.00.00СБ	Сборочный чертеж		
				Сборочные единицы		
А3		1	1.272.5-8.1.2-15.02.01.00	Стенка	2	
А4		2	1.272.5-8.1.2-16.01.01.00	Стенка	2	
А3		3	1.272.5-8.1.2-15.02.03.00	Перегородка	1	
А4		4	1.272.5-8.1.2 16.01.02.00	Перегородка	4	
				Стандартные изделия		
				Шуруп А3,5×20		
				ГОСТ 1145-80*	30	

Взам. инв. N | Подпись и дата | Инв. N подл.

Н. контр.	Коростелев		
ГИП	Коростелев		
Рук. гр. арх.	Астапова		

1.272.5-8.1.2-16.01.00.00

Стеллаж

Стадия	Лист	Листов
Р	1	

ЦНИИЭП торгово-бытовых зданий и туристских комплексов

Формат А4

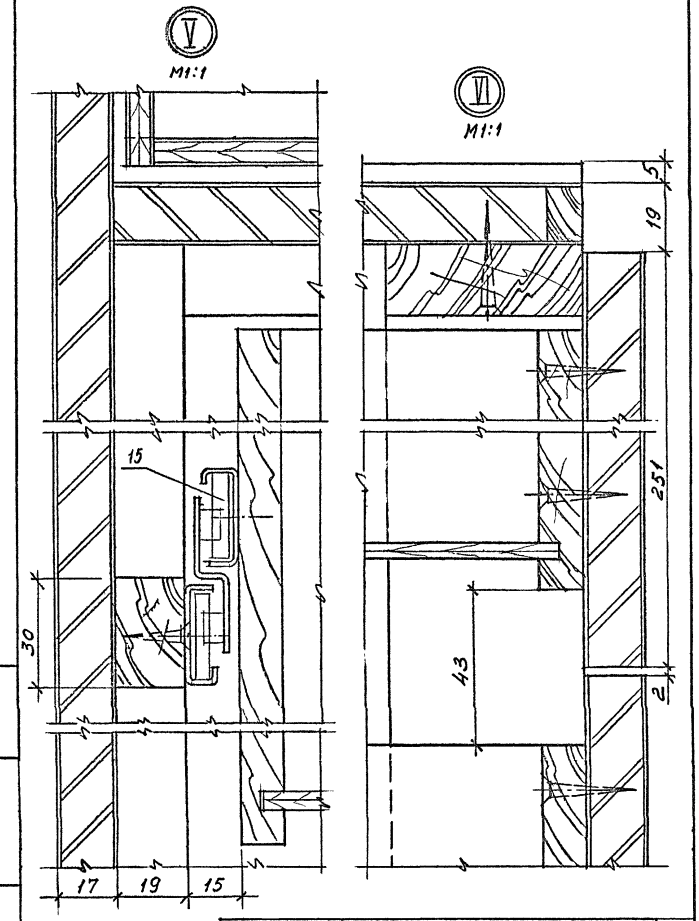

Взам. инв. N | Подпись и дата | Инв. N подл.

1.272.5-8.1.2-16.00.00.00 СБ

Лист 3

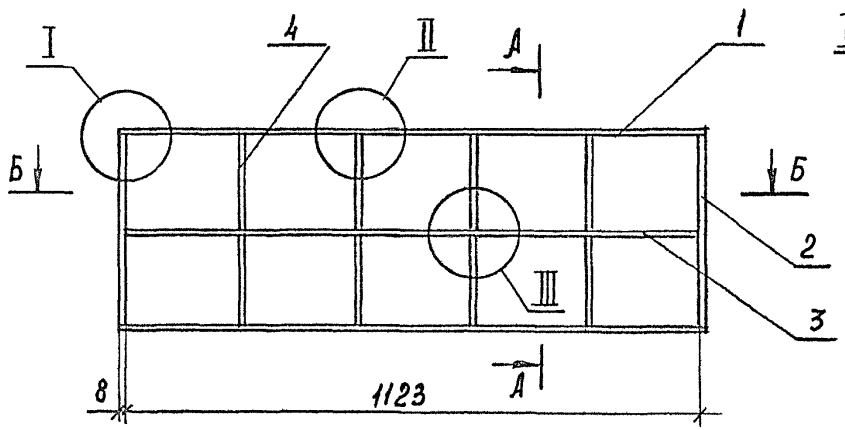

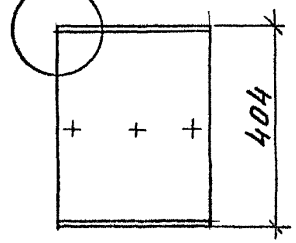

А - А

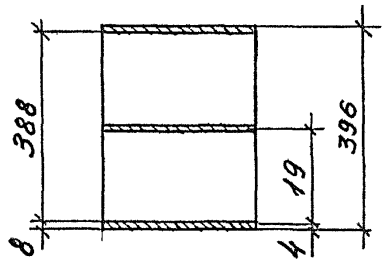

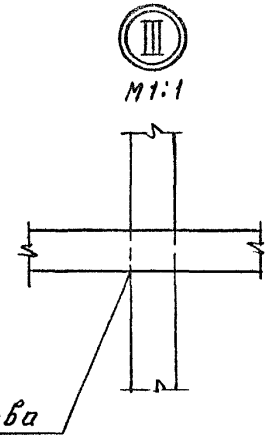

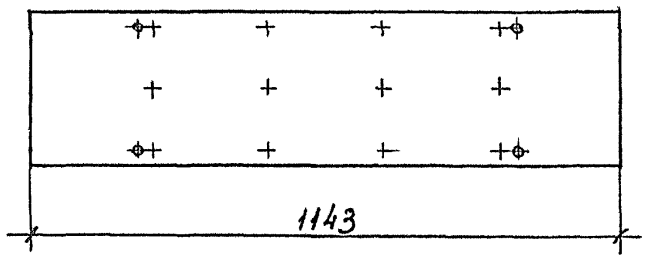

Б - Б

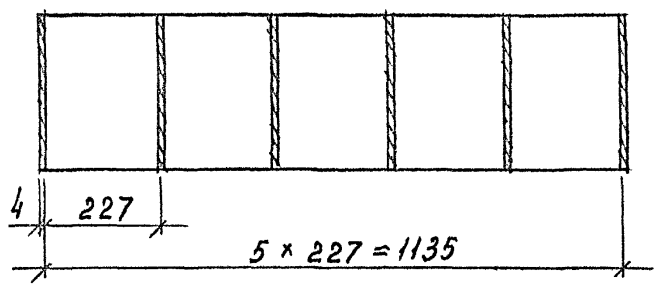

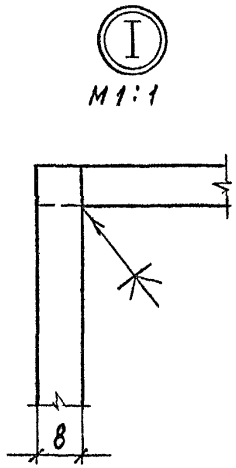

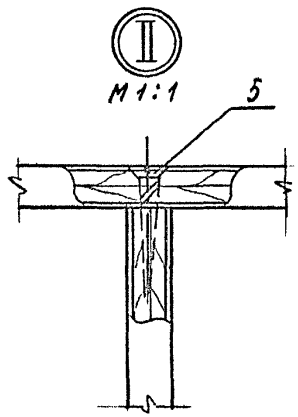

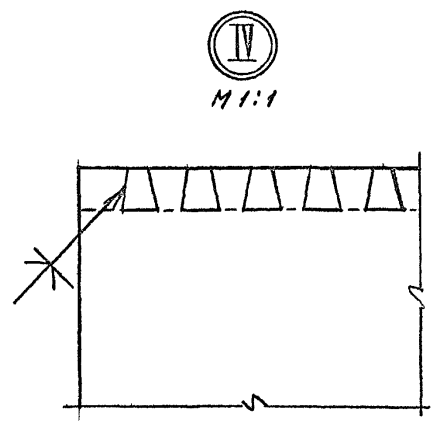

Рук. маст.	Губаревич	
Гл. инж. м.	Станулевич	
Н. контр.	Коростелев	
ГИП	Коростелев	
Рук. гр. арх.	Астапова	

1.272.5-8.12-16.01.00.00 СБ

Стеллаж

Сварочный чертеж

Стадия	Масса	Масштаб
Р	10,24	1:10
Лист	Листов 1	

ЦНИИЭП торгово-бытовых зданий и туристских комплексов

Инв. № подл. | Подпись и дата | Взам. инв. №

Формат	Зона	Поз.	Обозначение	Наименование	кол.	Примечание
				Документация		
А4			1.272.5-8.1.2-16.01.01.00 СБ	Сборочный чертеж		
				Детали		
Б4		1	1.272.5-8.1.2-16.01.01.01	Основа		
				Фанера клееная		
				ГОСТ 3916-69*		
				404 × 298 × 6	1	
				Облицовка		
				Шпон строганый		
				ГОСТ 2977-82		
Б4		2	1.272.5-8.1.2-16.01.01.02	404 × 300 × 1	2	
Б4		3	1.272.5-8.1.2-16.01.01.03	404 × 8 × 1	2	

Инв. № подл. | Подпись и дата | Взам. инв. №

Н. контр.	Коростелев		
ГИП	Коростелев		
Рук. гр. АРХ.	Астапова		

1.272.5-8.1.2-16.01.01.00

Стенка

Стадия	Лист	Листов
Р		1

ЦНИИЭП торгово-бытовых зданий и туристских комплексов

Формат А4

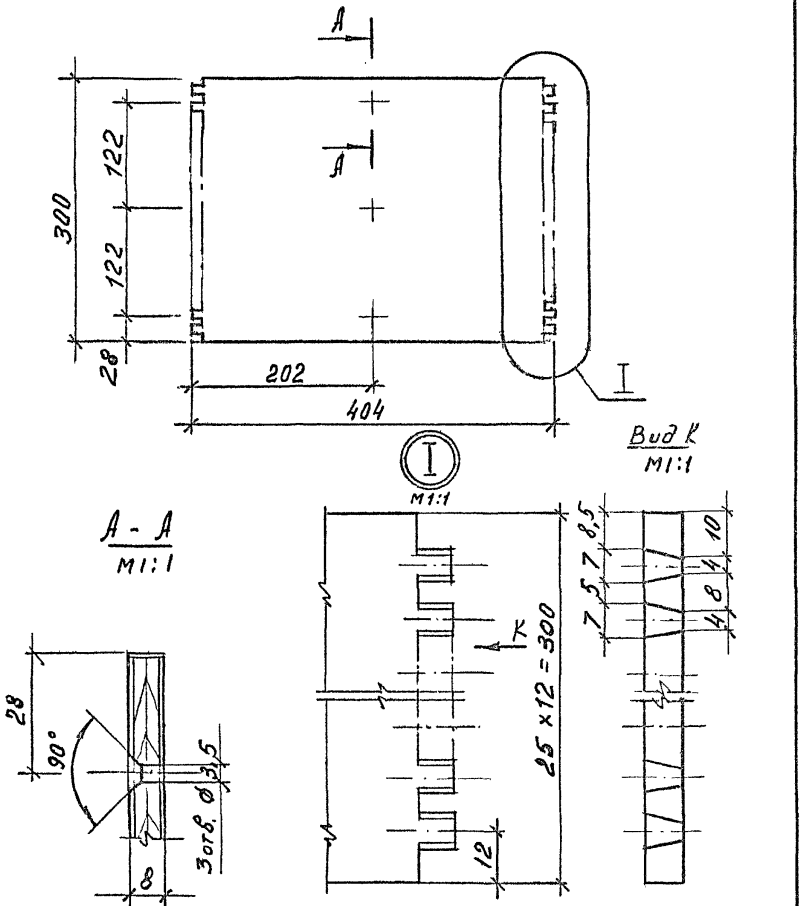

Инв. № подл. | Подпись и дата | Взам. инв. №

Н. контр.	Коростелев		
ГИП	Коростелев		
Рук. гр. АРХ.	Астапова		

1.272.5-8.1.2-16.01.01.00 СБ

Стенка
Сборочный чертеж

Стадия	Масса	Масштаб
Р	0,71	1:5
Лист	Листов 1	

ЦНИИЭП торгово-бытовых зданий и туристских комплексов

Формат	Зона	Поз.	Обозначение	Наименование	кол.	Примечание
				Документация		
А4			1.272.5-8.1.2-16.01.02.00СБ	Сборочный чертеж		
				Детали		
Б4		1	1.272.5-8.1.2-16.01.02.01	Основа		
				Фанера клееная		
				ГОСТ 3916-69*		
				388 × 298 × 6	1	
				Облицовка		
				Шпон строганый		
				ГОСТ 2977-82		
Б4		2	1.272.5-8.1.2-16.01.02.02	388 × 298 × 1	2	
Б4		3	1.272.5-8.1.2-16.01.02.03	388 × 8 × 1	2	

Инв. № подл. | Подпись и дата | Взам. инв. №

Н. контр.	Коростелев		1.272.5-8.1.2-16.01.02.00
ГИП	Коростелев		Перегородка
Рук. гр. арх.	Астапова		Стадия: Р; Лист; Листов: 1
			ЦНИИЭП торгово-бытовых зданий и туристских комплексов

Формат А4

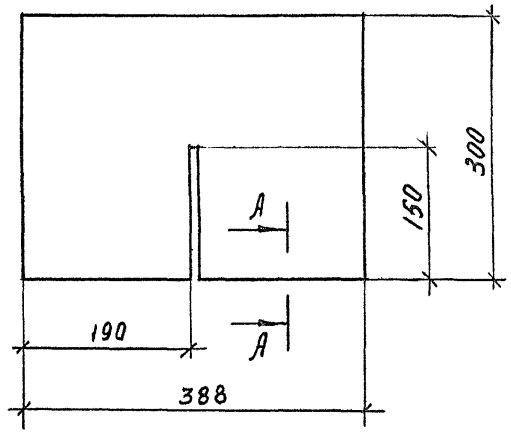

А - А
М1:1

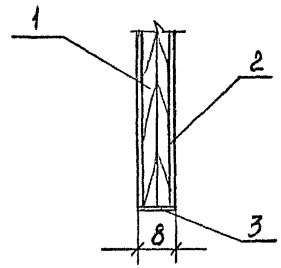

Инв. № подл. | Подпись и дата | Взам. инв. №

Н. контр.	Коростелев		1.272.5-8.1.2-16.01.02.00СБ
ГИП	Коростелев		Перегородка. Сборочный чертеж
Рук. гр. арх.	Астапова		Стадия: Р; Масса: 0,6; Масштаб: 1:5; Лист; Листов: 1
			ЦНИИЭП торгово-бытовых зданий и туристских комплексов

Формат	Зона	Поз.	Обозначение	Наименование	кол.	Примечание
				Документация		
А4			1.272.5-8.1.2-16.00.01.00 СБ	Сборочный чертеж		
				Детали		
Б4		1	1.272.5-8.1.2-16.00.01.01	Основа		
				Древесностружечная		
				плита		
				ГОСТ 10632-77 *		
				444 × 550 × 16	1	
Б4		2	1.272.5-8.1.2-16.00.01.02	Рейка		
				Пиломатериал		
				лиственных пород		
				ГОСТ 2695-83*		
				444 × 16 × 10	1	
Б4		3	1.272.5-8.1.2-16.00.01.03	Облицовка		
				Шпон строганый		
				ГОСТ 2977-82		
				444 × 560 × 1	2	

Инв. № подл. | Подпись и дата | Взам. инв. №

1.272.5-8.1.2-16.00.01.00

Щит

Стадия	Лист	Листов
Р		1

Н. контр.	Коростелев	
ГИП	Коростелев	
Рук. гр. арх.	Астапова	

ЦНИИЭП торгово-бытовых зданий и туристских комплексов

Формат А4

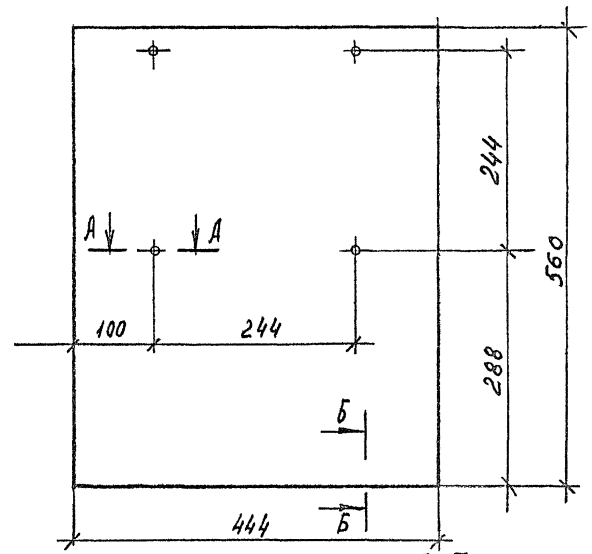

А - А
М1:1

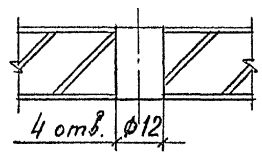

Б-Б
М1:1

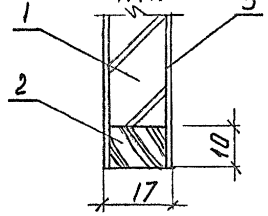

Инв. № подл. | Подпись и дата | Взам. инв. №

1.272.5-8.1.2-16.00.01.00 СБ

Щит
Сборочный чертеж

Стадия	Масса	Масштаб
Р	3,2	1:5
Лист	Листов	
	1	

Н. контр.	Коростелев	
ГИП	Коростелев	
Рук. гр. арх.	Астапова	

ЦНИИЭП торгово-бытовых зданий и туристских комплексов

Формат	Зона	Поз.	Обозначение	Наименование	кол.	Примечание
				Документация		
А4			1.272.5-8.1.2-16.00.02.00 СБ	Сборочный чертеж		
				Детали		
Б4		1	1.272.5-8.1.2-16.00.02.01	Основа		
				Древесностружечная		
				плита		
				ГОСТ 10632-77*		
				444 × 550 × 16	1	
Б4		2	1.272.5-8.1.2-16.00.02.02	Рейка		
				Пиломатериал		
				лиственных пород		
				ГОСТ 2695-83*		
				444 × 16 × 10	1	
Б4		3	1.272.5-8.1.2-16.00.02.03	Облицовка		
				Шпон строганый		
				ГОСТ 2977-82		
				444 × 560 × 1	2	

Инв. № подл. | Подпись и дата | Взам. инв. №

1.272.5-8.1.2-16.00.02.00

Щит

Стадия	Лист	Листов
Р		1

Н. контр.	Коростелев	
ГИП	Коростелев	
Рук. гр. арх.	Астапова	

ЦНИИЭП торгово-бытовых зданий и туристских комплексов

Формат А4

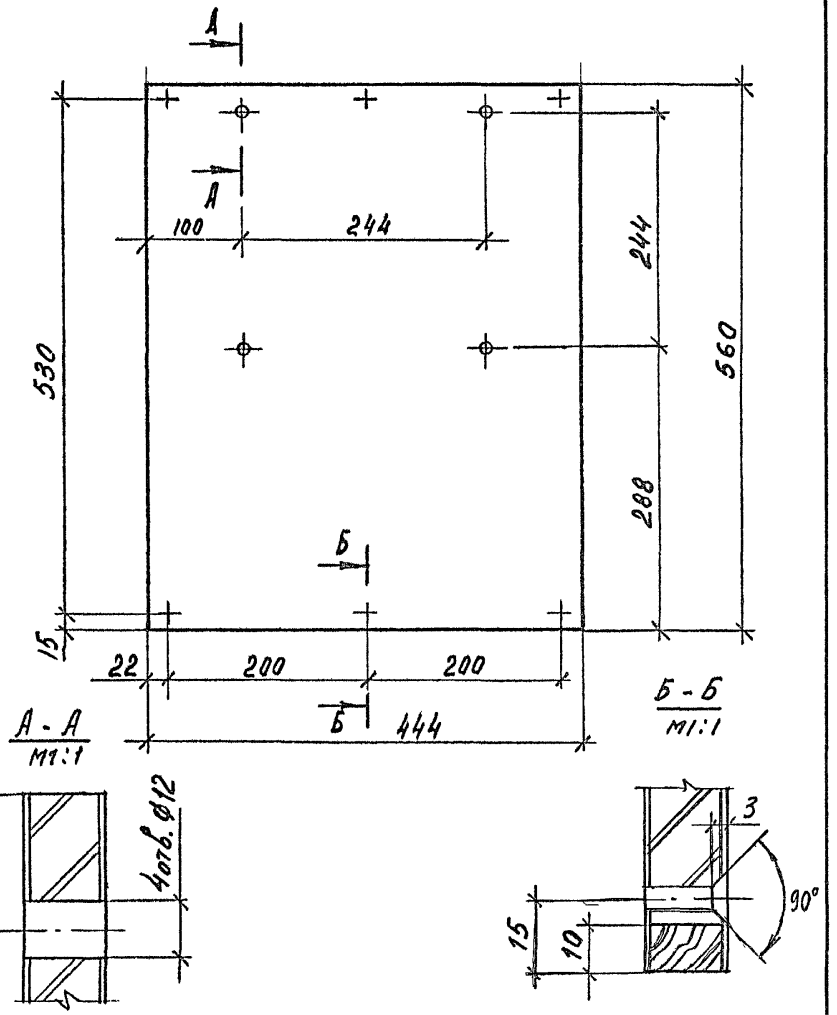

Инв. № подл. | Подпись и дата | Взам. инв. №

1.272.5-8.1.2-16.00.02.00 СБ

Щит
Сборочный чертеж

Стадия	Масса	Масштаб
Р	3,2	1:5
Лист	Листов 1	

Н. контр.	Коростелев	
ГИП	Коростелев	
Рук. гр. арх.	Астапова	

ЦНИИЭП торгово-бытовых зданий и туристских комплексов

Формат	Зона	Поз.	Обозначение	Наименование	кол.	Примечание
				Документация		
А4			1.272.5-8.1.2-00.00.00.00ТО	Техническое описание		
А4			1.272.5-8.1.2-17.00.00.00СБ	Сборочный чертеж		
				Сборочные единицы		
А3		1	1.272.5-8.1.2-15.00.00.00СБ	Шкаф для хранения и выдачи фотопродукции ШФ-1	1	
А3		2	1.272.5-8.1.2-20.00.00.00	Секция антресольная АД-13	1	
				Детали		
А4		3	1.272.5-8.1.2-01.00.00.01-01	Винт	4	
А4		4	1.272.5-8.1.2-01.00.00.02	Гайка	4	

Инв. № подл. | Подпись и дата | Взам. инв. №

Н.контр.	Коростелев		
ГИП	Коростелев		
Рук. гр. арх.	Астапова		

1.272.5-8.1.2-17.00.00.00

Шкаф для хранения и выдачи фотопродукции ШФ-3

Стадия	Лист	Листов
Р		1

ЦНИИЭП торгово-бытовых зданий и туристских комплексов

Формат А4

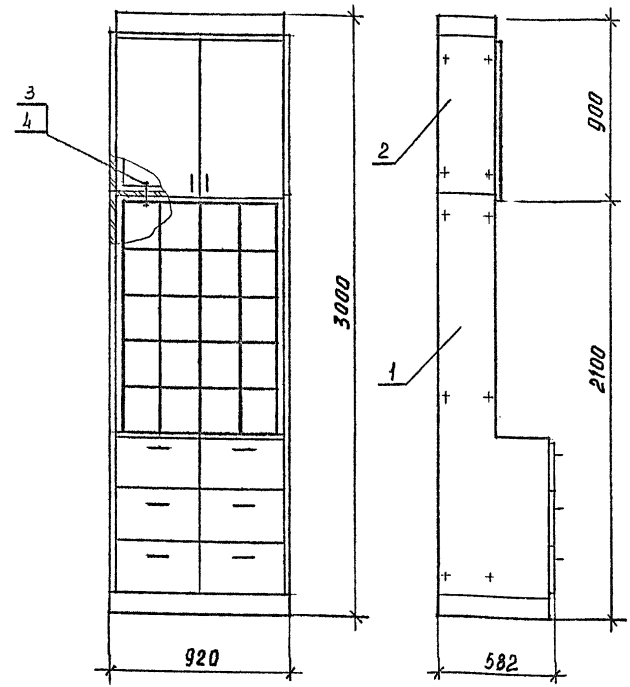

Инв. № подл. | Подпись и дата | Взам. инв. №

Рук. маст.	Губаревич	
Гл. инж. м.	Станулевич	
Н. контр.	Коростелев	
ГИП	Коростелев	
Рук. гр. арх.	Астапова	

1.272.5-8.1.2-17.00.00.00СБ

Шкаф для хранения и выдачи фотопродукции ШФ-3 Сборочный чертеж

Стадия	Масса	Масштаб
Р	95,0	1:20
Лист	Листов 1	

ЦНИИЭП торгово-бытовых зданий и туристских комплексов

Формат А4

Формат	Зона	Поз.	Обозначение	Наименование	кол.	Примечание
				Документация		
А4			1.272.5-8.12-00.00.00.00ТО	Техническое описание		
А4			1.272.5-8.12-18.00.00.00СБ	Сборочный чертеж		
				Сборочные единицы		
А4		1	1.272.5-8.12-16.00.00.00	Шкаф для хранения и выдачи фото-продукции ШФ-2	1	
А3		2	1.272.5-8.12-19.00.00.00	Секция антресольная АД-15	1	
				Детали		
А4		3	1.272.5-8.12-01.00.00.01-01	Винт	4	
А4		4	1.272.5-8.12-01.00.00.02	Гайка	4	

Инв. № подл. | Подпись и дата | Взам. инв. №

Н.контр.	Коростелев	
ГИП	Коростелев	
Рук.гр.арх.	Астапова	

1.272.5-8.12-18.00.00.00

Шкаф для хранения и выдачи фото-продукции ШФ-4

Стадия	Лист	Листов
Р		1

ЦНИИЭП торгово-бытовых зданий и туристских комплексов

Формат А4

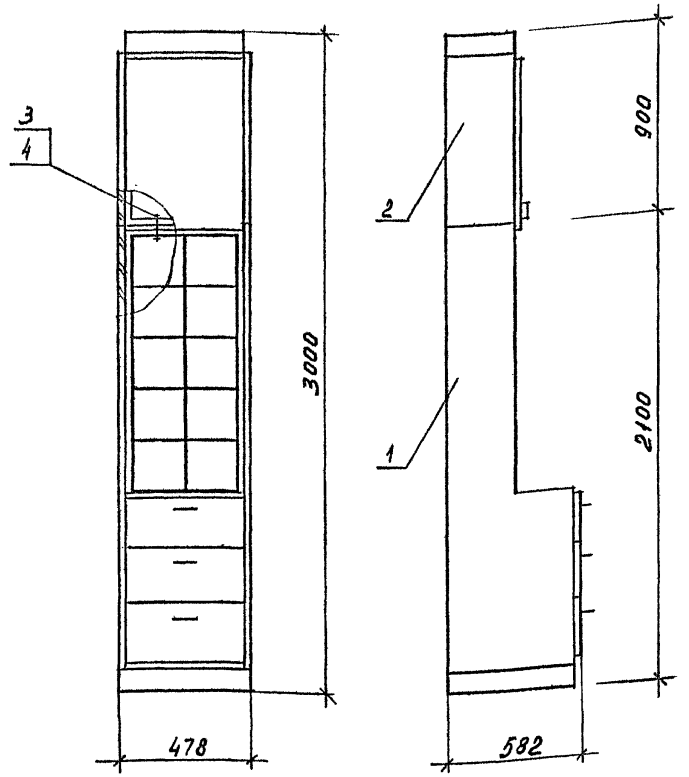

Инв. № подл. | Подпись и дата | Взам. инв. №

Рук.маст.	Губаревич	
Гл.инж.м.	Станулевич	
Н.контр.	Коростелев	
ГИП	Коростелев	
Рук.гр.арх.	Астапова	

1.272.5-8.12-18.00.00.00СБ

Шкаф для хранения и выдачи фото-продукции ШФ-4 Сборочный чертеж

Стадия	Масса	Масштаб
Р	66,2	1:20
Лист	Листов 1	

ЦНИИЭП торгово-бытовых зданий и туристских комплексов

Инв. N подл.	Подпись и дата	Взам. инв. N

Формат	Зона	Поз.	Обозначение	Наименование	Кол. на исполн. 1.272.5-8.1.2-19.00.00.00- –	01	Примечание
				Документация			
А4			1.272.5-8.1.2-00.00.00.02 ПМ	Ведомость расхода матер.	X	X	
А4			1.272.5-8.1.2-00.00.00.00 ТО	Техническое описание	X	X	
А4			1.272.5-8.1.2-19.00.00.00 СБ	Сварочный чертеж	X	X	
				Сборочные единицы			
А3		1	1.272.5-8.1.2-02.00.00.00	Секция антресольная	1		
			-01			1	
А4		2	1.272.5-8.1.2-06.00.01.00	Дверка	1	1	

Н. контр.	Коростелев		
ГИП	Коростелев		
Рук. гр. арх	Астапова		

1.272.5-8.1.2-19.00.00.00

Секция антресольная
АД-13; АД-14

Стадия	Лист	Листов
Р	1	2

ЦИТП торгово-бытовых зданий и туристских комплексов

Формат А4

Инв. N подл.	Подпись и дата	Взам. инв. N

Формат	Зона	Поз.	Обозначение	Наименование	Кол. на исполн. 1.272.5-8.1.2-19.00.00.00- –	01	Примечание
				Детали			
Б4		3	1.272.5-8.1.2-20.00.00.01	Стенка задняя			
				Фанера клееная ГОСТ 3916-69*			
				478 × 776 × 5	1	1	
				Стандартные изделия			
		4		Шуруп А3 × 20			
				ГОСТ 1145-80*	16	16	
				Прочие изделия			
		5		Петля 3.12.А	2	2	
		6		Ручка 1.1.А	1	1	

23146-02 111

1.272.5-8.1.2-19.00.00.00

Лист 2

Формат А4

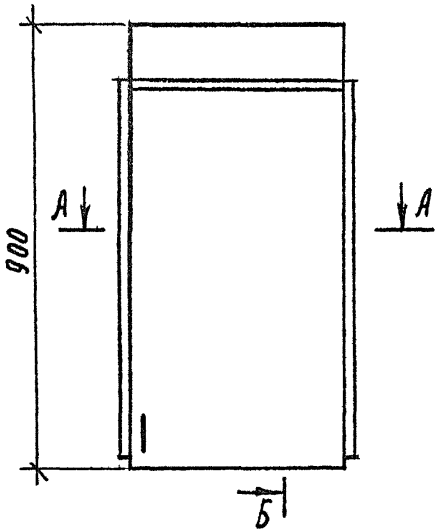

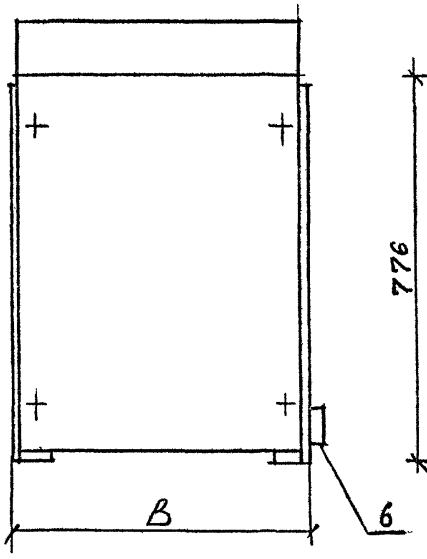

Б - Б

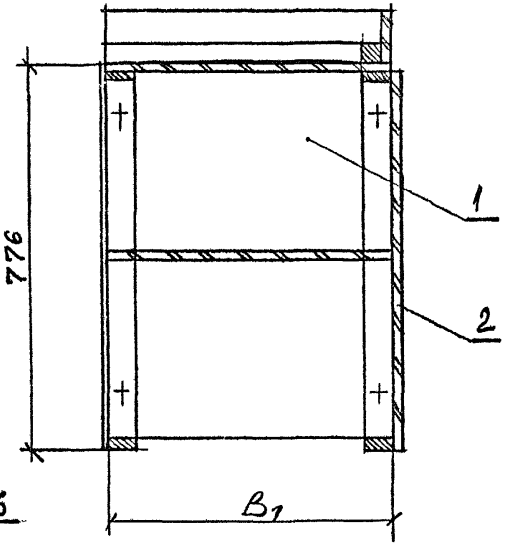

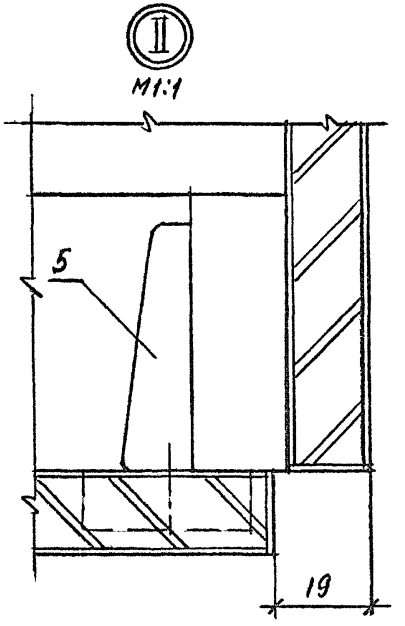

А - А

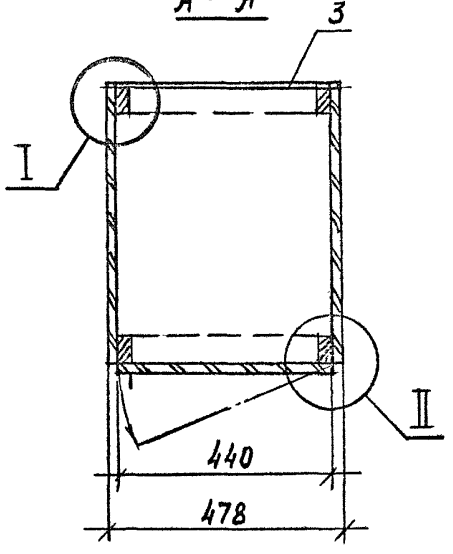

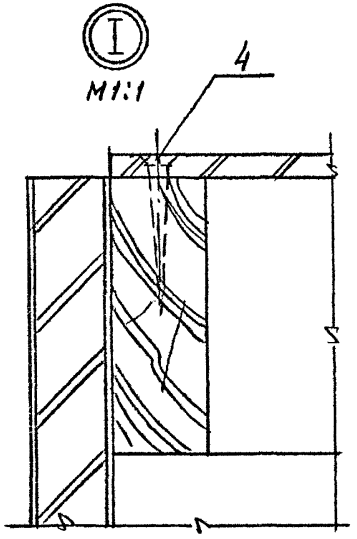

Обозначение	Марка	Размеры, мм		Масса, кг
		В	В1	
1.272.5-8.1.2-19.00.00.00	АД-13	322	300	18,4
-07	АД-14	582	560	32,4

Рук. маст.	Губаревич	
Гл. инж. м.	Станулевич	
Н. контр.	Коростелев	
ГИП	Коростелев	
Рук. гр. арх.	Агапова	

1.272.5-8.1.2-19.00.00.00 СБ

Секция антресольная АД-13; АД-14 Сборочный чертеж

Стадия	Масса	Масштаб
Р	см. табл.	1:10
Лист	Листов	

ЦНИИЭП торгово-бытовых зданий и туристских комплексов

Инв. № подл. | Подпись и дата | Взам. инв. №

Инв. N подл.	Подпись и дата	Взам. инв. N

Формат	Зона	Поз.	Обозначение	Наименование	Кол. на исполн. 1.272.5-8.1.2-20.00.00.00- —	Кол. на исполн. 1.272.5-8.1.2-20.00.00.00- 01	Примечание
				Документация			
А4			1.272.5-8.1.2-00.00.00.02 РМ	Ведомость расхода материалов	X	X	
А4			1.272.5-8.1.2-00.00.00.00ТО	Техническое описание	X	X	
А3			1.272.5-8.1.2-20.00.00.00СБ	Сборочный чертеж	X	X	
				Сборочные единицы			
А3		1	1.272.5-8.1.2-20.00.00.00-06	Секция антресольная	1		
			-07			1	
А4		2	1.272.5-8.1.2-06.00.01.00	Дверка	2		
						2	

			1.272.5-8.1.2-20.00.00.00
Н.контр.	Коростелев		Секция антресольная АД-15; АД-16
ГИП	Коростелев		Стадия: Р; Лист: 1; Листов: 2
Рук.гр.арх.	Астапова		ЦНИИЭП торгово-бытовых зданий и туристских комплексов

Формат А4

Инв. N подл.	Подпись и дата	Взам. инв. N

Формат	Зона	Поз.	Обозначение	Наименование	Кол. на исполн. 1.272.5-8.1.2-20.00.00.00- —	Кол. на исполн. 1.272.5-8.1.2-20.00.00.00- 01	Примечание
				Детали			
Б4		3	1.272.5-8.1.2-20.00.00.01	Стенка задняя			
				Фанера клееная ГОСТ 3916-69*			
				920 × 776 × 5	1	1	
Б4		4	1.272.5-8.1.2-06.00.00.01	Притвор			
				Пиломатериал			
				хвойных пород			
				ГОСТ 8486-86Е			
				600 × 26 × 8	1	1	
				Стандартные изделия			
		5		Шуруп А3 × 20			
				ГОСТ 1145-80*	24	24	
				Прочие изделия			
		6		Петля 3.12.А	4	4	
		7		Ручка 1.1.А	2	2	

1.272.5-8.1.2-20.00.00.00	Лист 2

Формат А4

23146-02 113

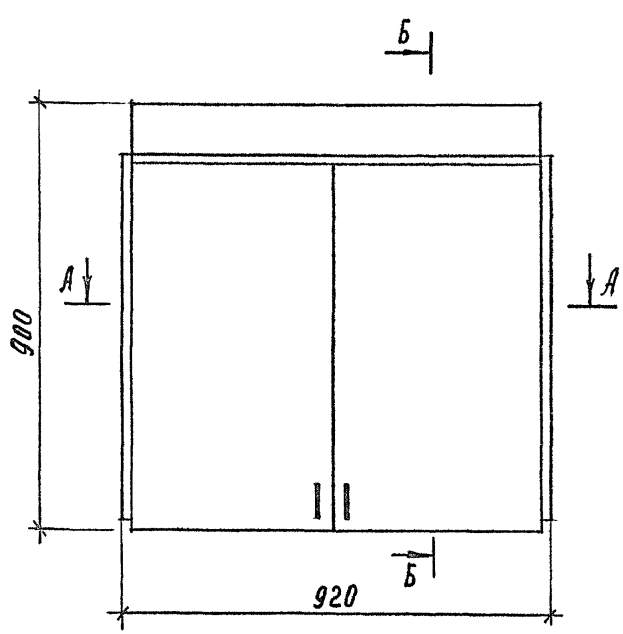

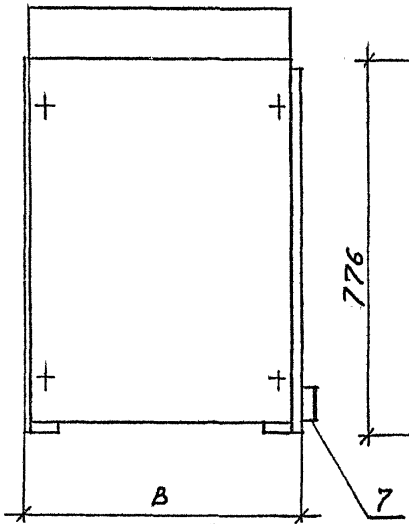

Б - Б

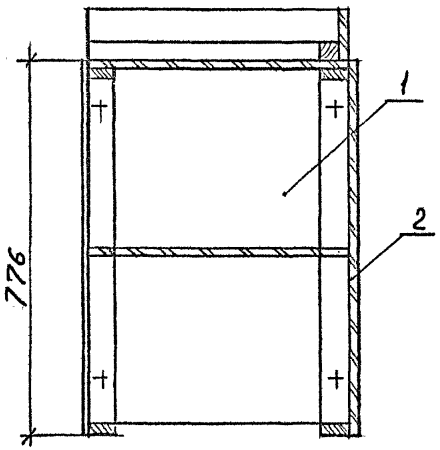

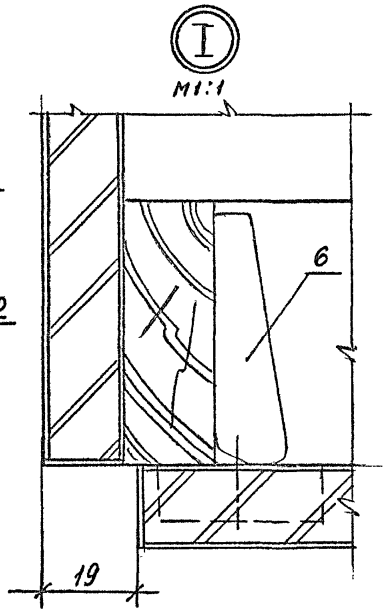

А - А

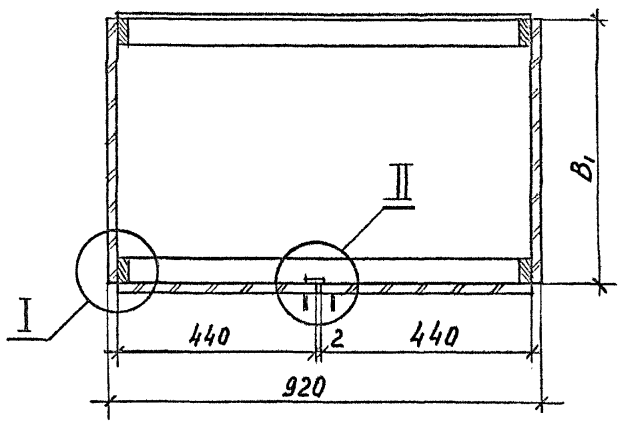

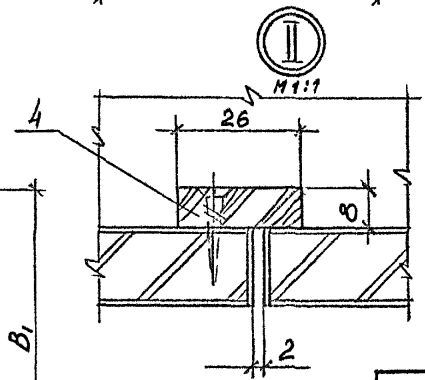

Обозначение	Марка	Размеры, мм		Масса, кг
		В	B_1	
1.272.5-8.12-20.00.00.00	АД-15	322	300	20,8
-01	АД-16	582	560	39,1

Рук. маст.	Губаревич	
Гл. инж. м.	Станулевич	
Н. контр.	Коростелев	
ГИП	Коростелев	
Рук. гр. арх.	Астапова	

1.272.5-8.12-20.00.00.00 СБ

Секция антресольная АД-15; АД-16 Сварочный чертеж

Стадия	Масса	Масштаб
Р	см. табл.	1:10
Лист	Листов 1	

ЦНИИЭП торгово-бытовых зданий и туристских комплексов

Инв. № подл. | Подпись и дата | Взам. инв. №

Формат	Зона	Поз.	Обозначение	Наименование	Кол.	Примечание
				Документация		
А4			1.272.5-8.1.2-00.00.00.05 РМ	Ведомость расхода материалов		
А4			1.272.5-8.1.2-00.00.00.00 ТО	Техническое описание		
А3			1.272.5-8.1.2-21.00.00.00 СБ	Сборочный чертеж		
				Сборочные единицы		
А3		1	1.272.5-8.1.2-21.00.01.00	Каркас	2	
А4		2	1.272.5-8.1.2-21.00.02.00	Дверка	2	
А4		3	-01		2	
А4		4	1.272.5-8.1.2-21.00.03.00	Полка	1	
А4		5	1.272.5-8.1.2-21.00.04.00	Щит боковой	4	
А4		6	1.272.5-8.1.2-21.00.05.00	Щит	2	
А4		7	-01		2	
				Детали		
А4		8	1.272.5-8.1.2-01.00.00.01	Гайка	24	
А4		9	1.272.5-8.1.2-01.00.00.02-01	Винт	24	
				Брусок		
				Пиломатериал хвойных		
				пород ГОСТ 8486-86Е		
Б4		10	1.272.5-8.1.2-21.00.00.01	726 × 30 × 30	4	
Б4		11	1.272.5-8.1.2-21.00.00.02	710 × 30 × 30	4	
Б4		12	1.272.5-8.1.2-21.00.00.03	930 × 60 × 60	2	
Б4		13	1.272.5-8.1.2-21.00.00.04	726 × 60 × 60	2	

Инв. № подл. | Подпись и дата | Взам. инв. №

Н. контр.	Коростелев	
ГИП	Коростелев	
Рук. гр. АУХ	Астапова	

1.272.5-8.1.2-21.00.00.00

Шкаф-перегородка с вытяжкой ШВ-1

Стадия	Лист	Листов
Р	1	2

ЦНИИЭП торгово-бытовых зданий и туристских комплексов

Формат А4

Формат	Зона	Поз.	Обозначение	Наименование	Кол.	Примечание
Б4		14	1.272.5-8.1.2-21.00.00.05	Шкант		
				Пиломатериал		
				лиственных пород		
				ГОСТ 2695-83*		
				30 ф 8	4	
				Стандартные изделия		
		15		Прокладка уплотняю-		
				щая ГОСТ 10174-72		
				10 × 3	6,4	м
		16		Наличник т. 1		
				ГОСТ 8242-75		
				74 × 13	18,4	м
				Шурупы		
				ГОСТ 1145-80*		
		17		А 3,5 × 50	32	
		18		А 3 × 30	40	
				Гвозди		
				ГОСТ 283-75		
		19		3 × 100	24	
		20		2 × 30	20	
				Прочие изделия		
		21		Петля 3.12	8	
		22		Ручка 1.15А	4	

Инв. № подл. | Подпись и дата | Взам. инв. №

1.272.5-8.1.2-21.00.00.00

Лист 2

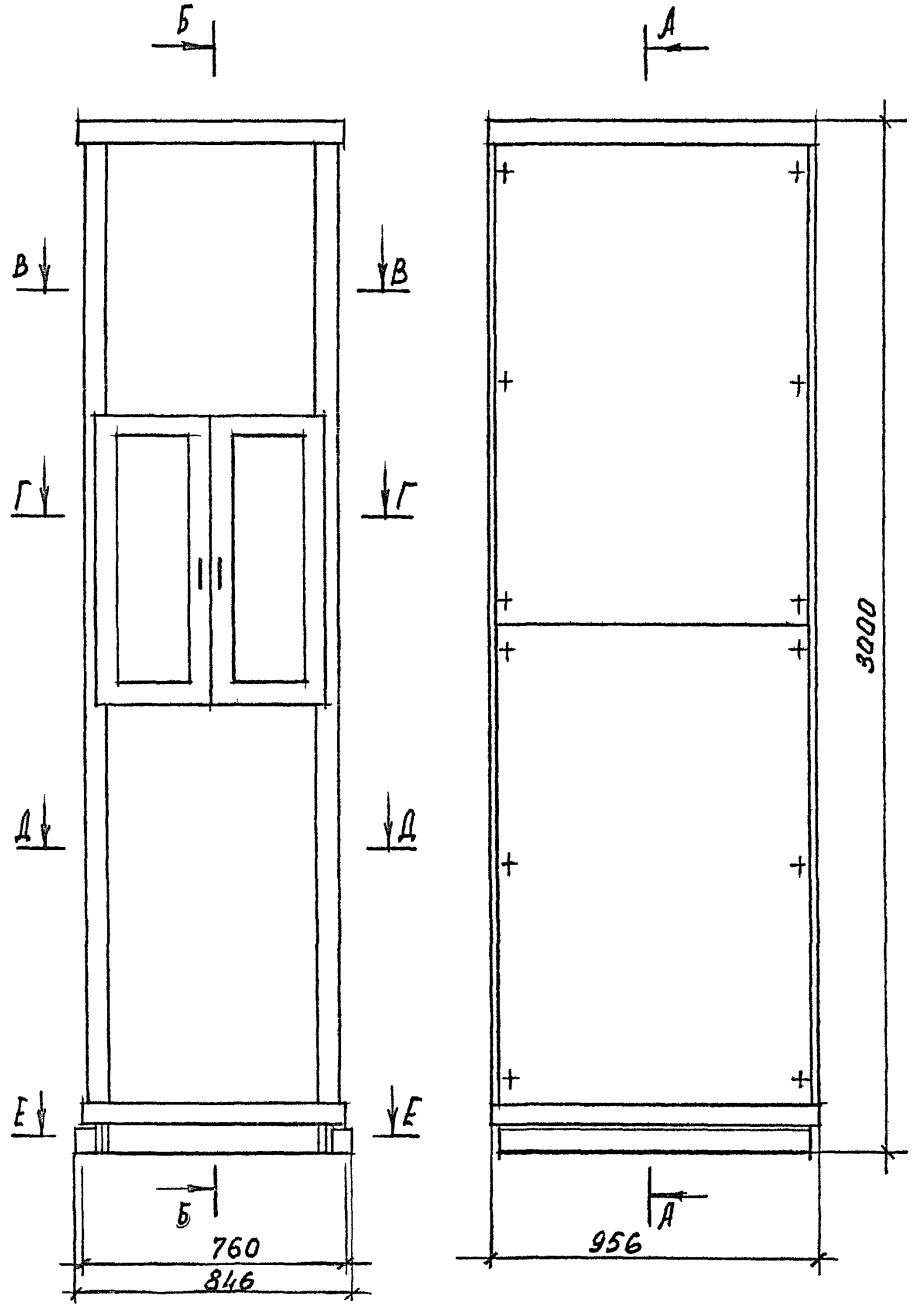

В - В
М1:10

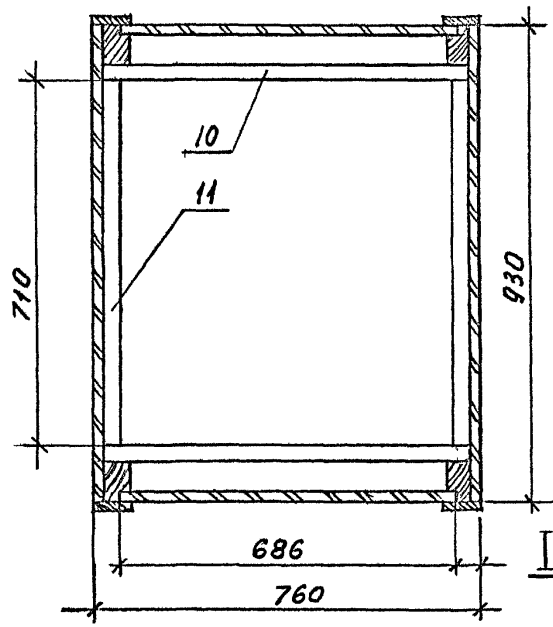

Г - Г
М1:10

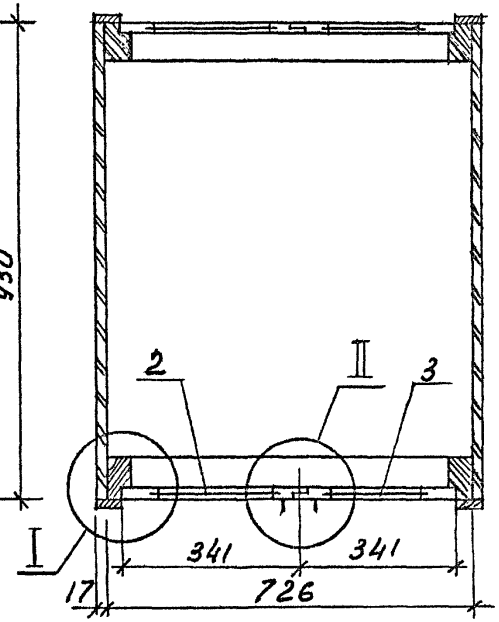

II
М1:1

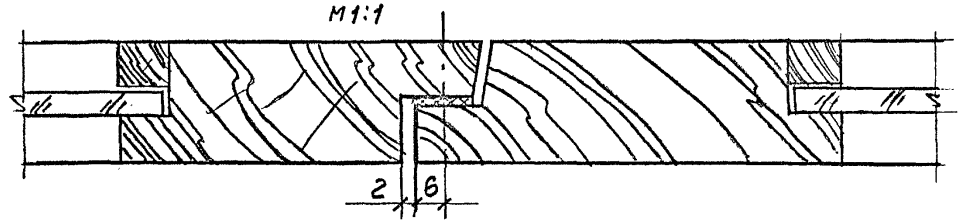

Рук. маст.	Губаревич	
Гл. инж. М.	Станулевич	
Н. контр.	Коростелев	
ГИП	Коростелев	
Рук. гр. Арх.	Астапова	

1.272.5-8.12-21.00.00.00 СБ

Шкаф-перегородка с вытяжкой ШВ-1
Сборочный чертеж

Стадия	Масса	Масштаб
Р	148,0	1:15
Лист 1	Листов 3	

ЦНИИЭП торгово-бытовых зданий и туристских комплексов

Инв. № подл. | Подпись и дата | Взам. инв. №

А - А
М1:15

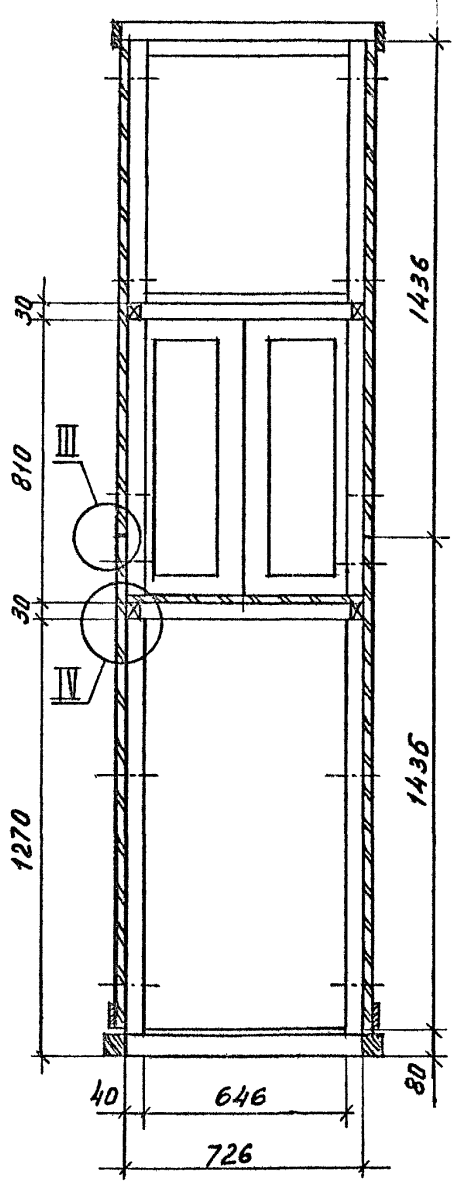

Б - Б
М1:15

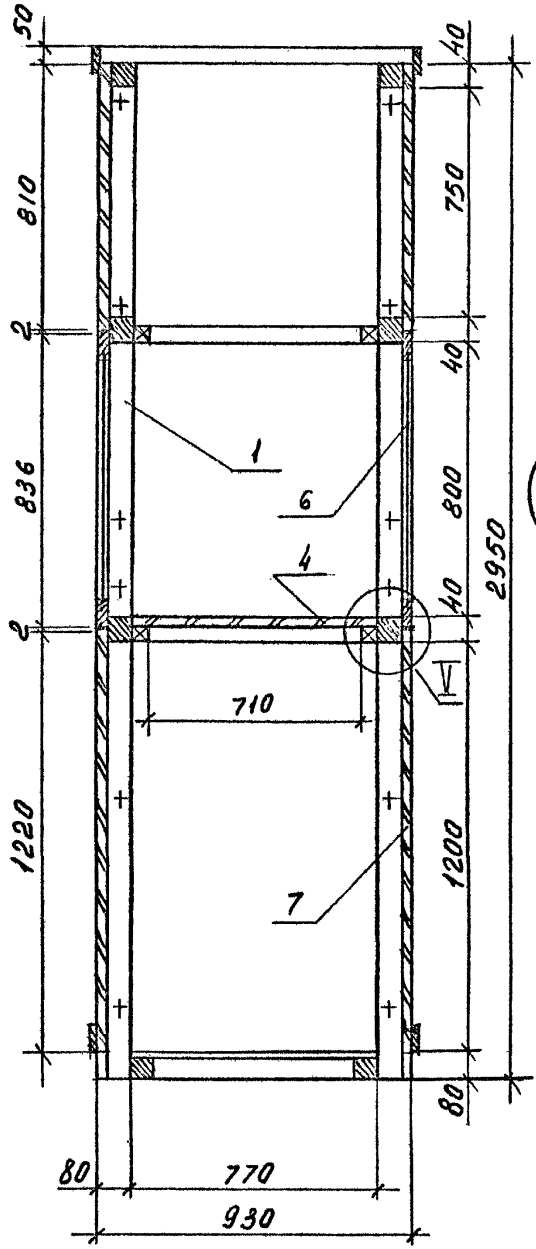

Д - Д
М1:10

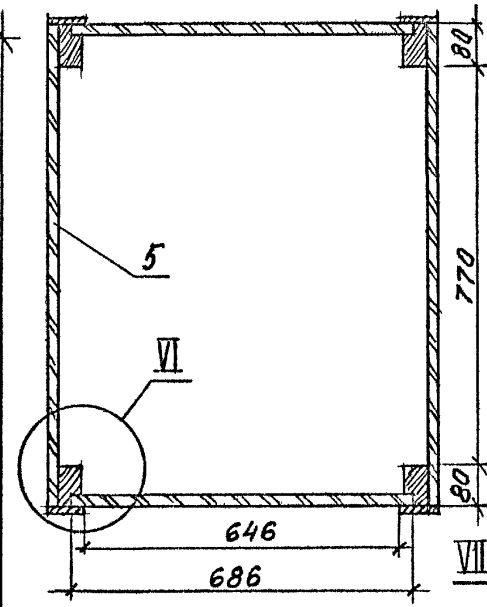

Е - Е
М1:10

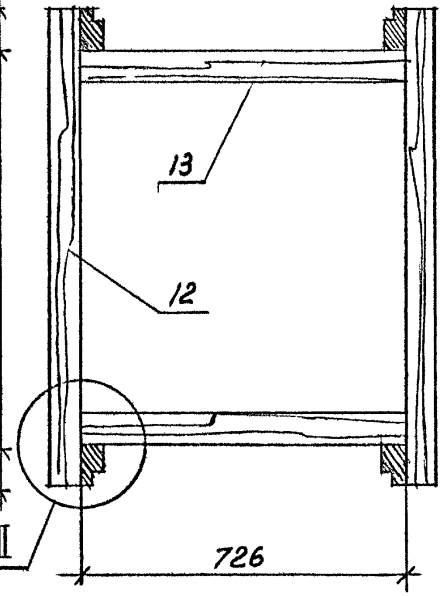

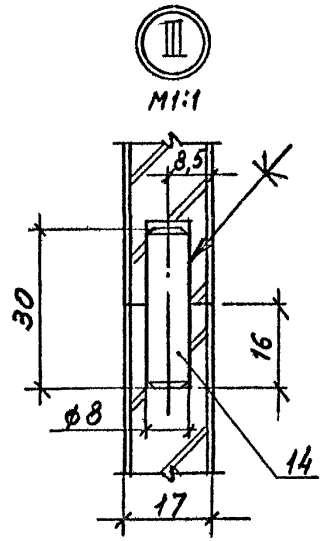

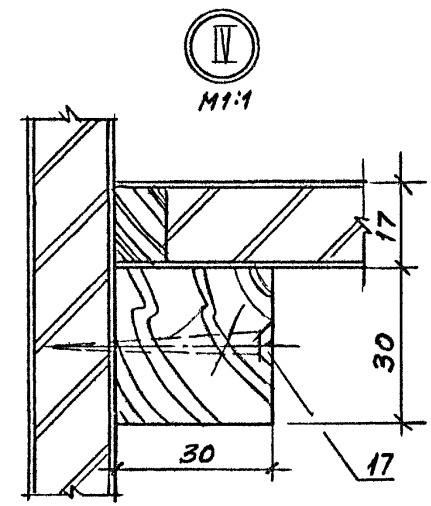

Инв. N подл. | Подпись и дата | Взам. инв. N

1.272.5-81.2-21.00.00.00 СБ

Лист 2

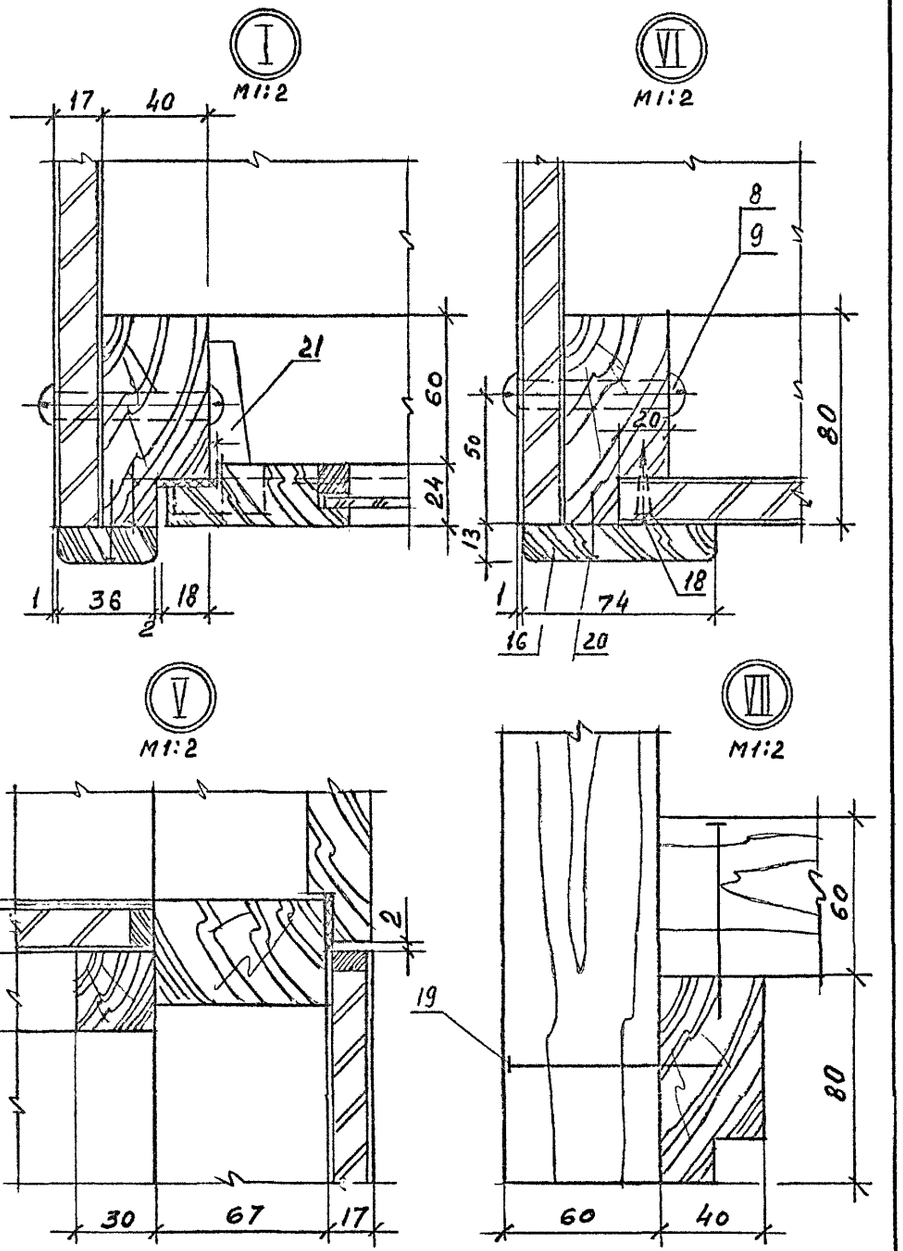

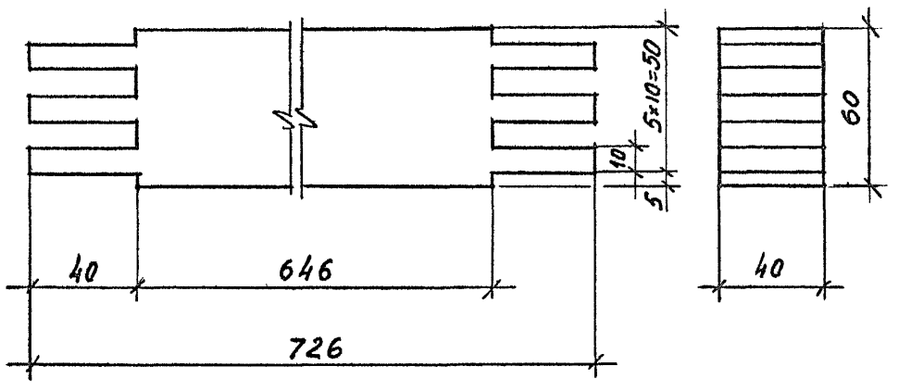

Н.контр.	Коростелев		
ГИП	Коростелев		
Рук.гр.арх.	Астапова		

1.272.5-8.12-21.00.01.01

Брусок

Стадия	Масса	Масштаб
Р	1,2	1:2
Лист	Листов 1	

Пиломатериал хвойных пород ГОСТ 8486-86 Е

ЦНИИЭП торгово-бытовых зданий и туристских комплексов

1.272.5-8.12-21.00.00.00 СБ

Лист 3

Инв. N подл. | Подпись и дата | Взам. инв. N

Формат А4

Формат	Зона	Поз.	Обозначение	Наименование	Кол.	Примечание
				Детали		
А4		1	1.272.5-8.12 21.00.01.01	Брусок	2	
А4		2	1.272.5-8.12-21.00.01.02	Брусок	3	

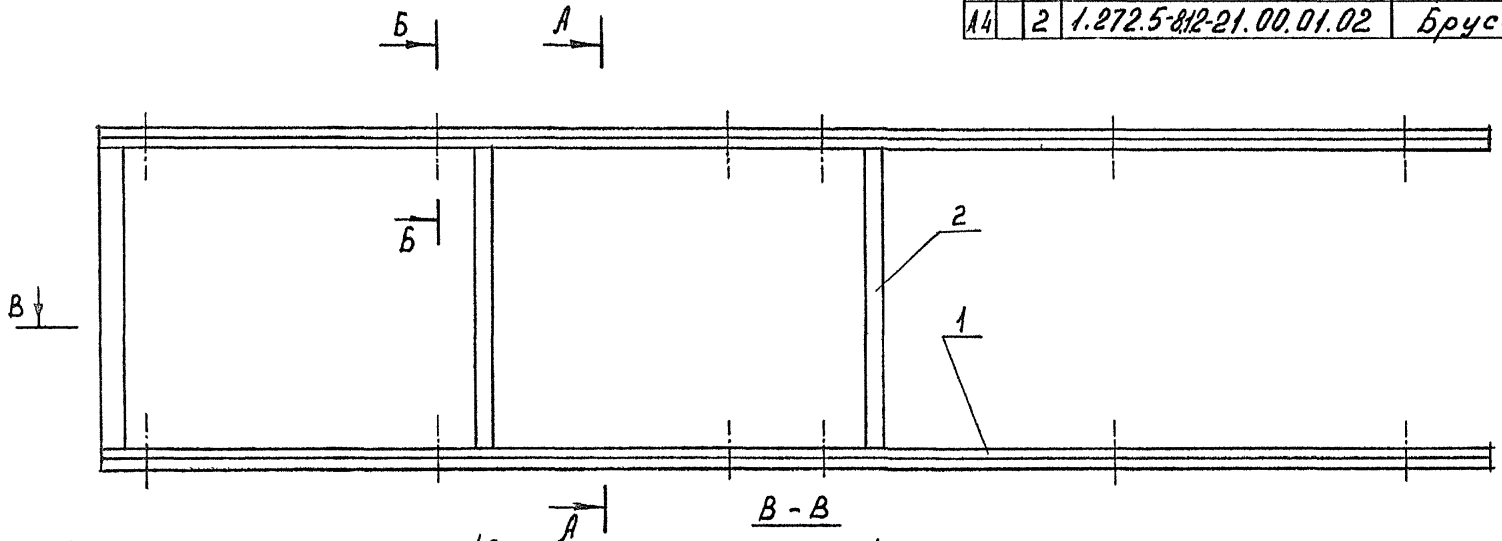

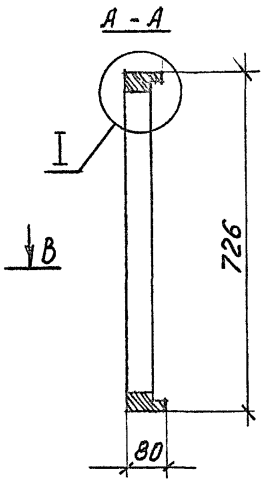

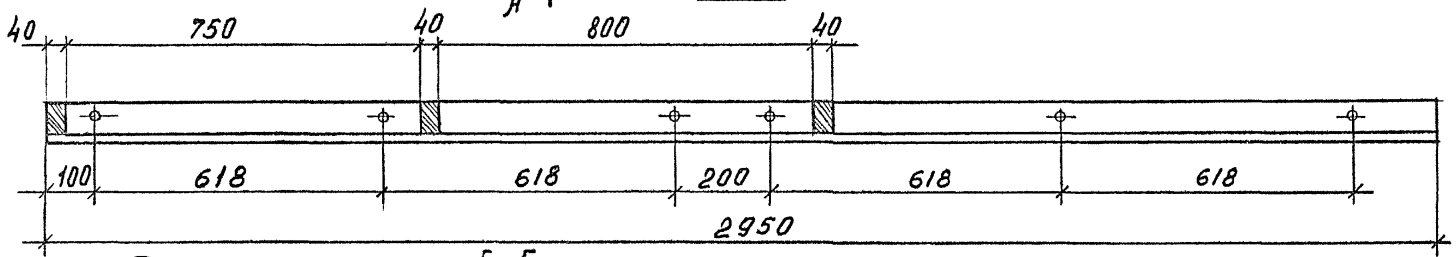

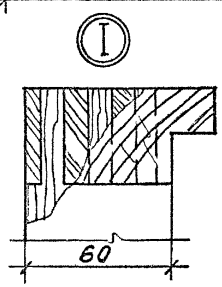

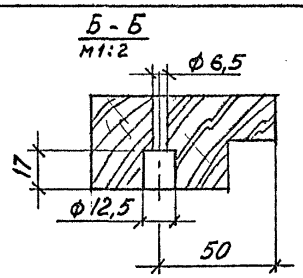

Рук. маст.	Губарович		
Гл. инж. М.	Станулевич		
Н. контр.	Коростелев		
ГИП	Коростелев		
Рук. гр. Арх.	Астапова		

1.272.5-8.12-21.00.01.00

Каркас

Стадия	Масса	Масштаб
Р	13,4	1:10
Лист	Листов 1	

ЦНИИЭП торгово-бытовых зданий и туристских комплексов

Инв. № подл. | Подпись и дата | Взам. инв. №

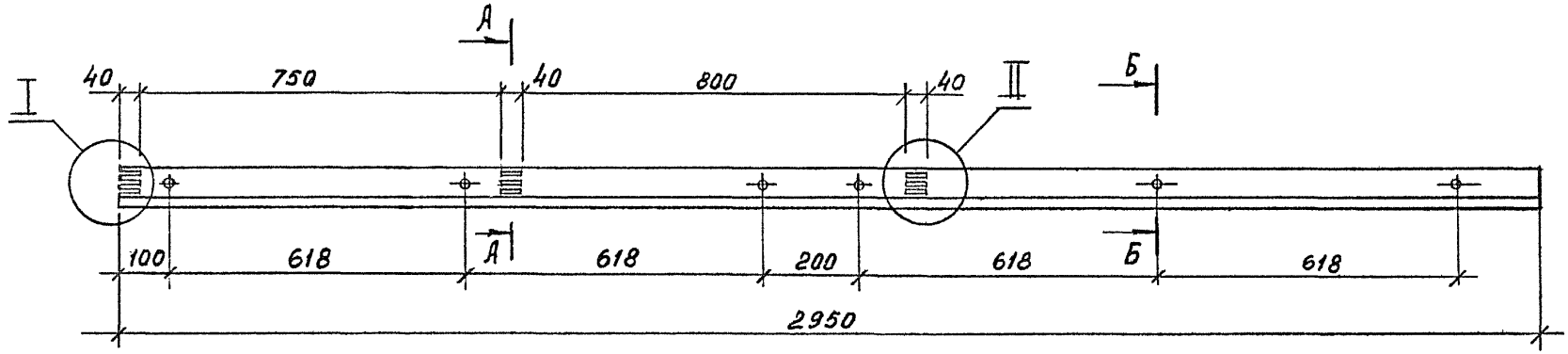

Б - Б
М1:1

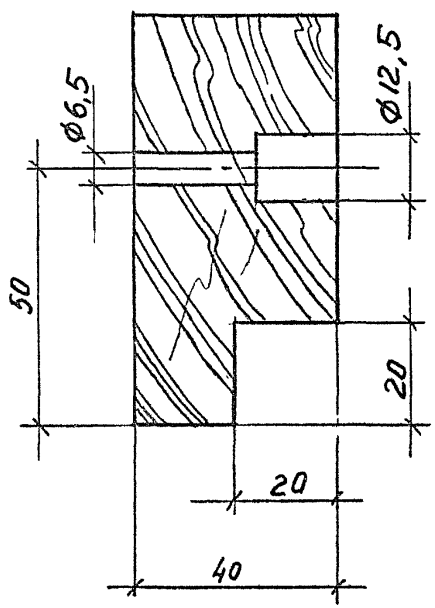

I
М1:1

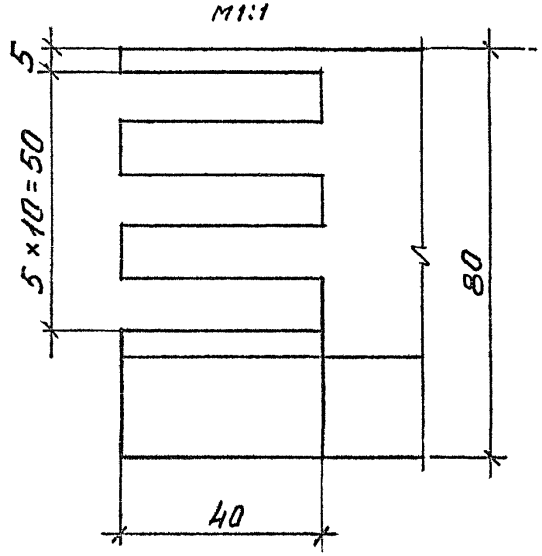

II
М1:1

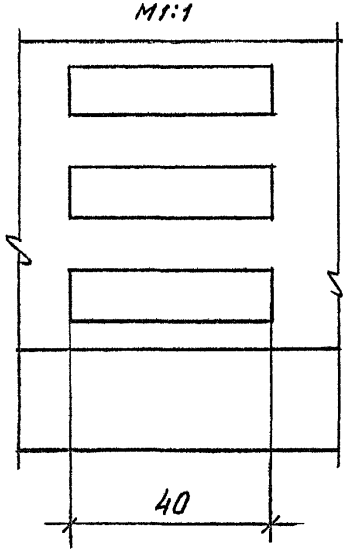

А - А
М1:1

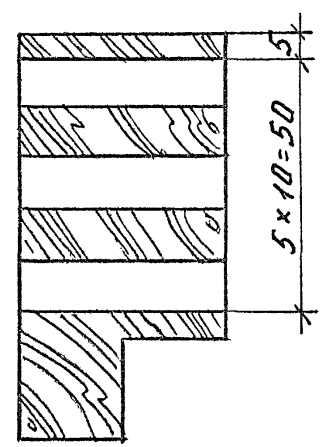

Рук. маст.	Губаревич		
Гл. инж. м.	Станулевич		
Н. контр.	Коростелев		
ГИП	Коростелев		
Рук. гр. Арх.	Астапова		

1.272.5-8.12-21.00.01.01

Брусок

Стадия	Масса	Масштаб
Р	4,9	1:10

Лист	Листов
	1

Пиломатериал хвойных пород ГОСТ 8486 - 86 Е

ЦНИИЭП торгово-бытовых зданий и туристских комплексов

Инв. № подл. | Подпись и дата | Взам. инв. №

Формат	Зона	Поз.	Обозначение	Наименование	Кол.	Примечание
				Документация		
А3			1.272.5-81.2-21.00.02.00СБ	Сборочный чертеж		
				Детали		
А4		1	1.272.5-81.2-21.00.02.01	Брусок	1	
А4		2	1.272.5-81.2-21.00.02.02	Брусок	2	
				Брусок		
				Пиломатериал		
				лиственных пород		
				ГОСТ 2695-83*		
Б4		3	1.272.5-81.2-21.00.02.03	207 × 13 × 10	2	
Б4		4	1.272.5-81.2-21.00.02.04	696 × 13 × 10	2	
Б4		5	1.272.5-81.2-21.00.02.05	Шкант		
				Пиломатериал		
				лиственных пород		
				ГОСТ 2695-83*	8	
				20 × ф8		
Б4		6		Дно		
				Стекло мебельное		
				ГОСТ 7132-78*		
				690 × 205 × 3	1	

Инв. № подл. | Подпись и дата | Взам. инв. №

1.272.5-81.2-21.00.02.00

Стадия Р | Лист 1 | Листов 2

Н. контр. Коростелев
ГИП Коростелев
Рук. гр. АПХ Астапова

Дверка

ЦНИИЭП торгово-бытовых зданий и туристских комплексов г. Москва

Формат А4

Формат	Зона	Поз.	Обозначение	Наименование	Кол.	Примечание
				Стандартные изделия		
		7		2 гвозди		
				ГОСТ 283-75		
				ф1,5 × 20	16	
			Переменные данные	для исполнений.		
				1.272.5-81.2-21.00.02.00		
				Детали		
А4		8	1.272.5-81.2-21.00.02.06	Брусок	1	
				1.272.5-81.2-21.00.02.00-01		
				Детали		
А4		8	1.272.5-81.2-21.00.02.06-01	Брусок	1	

Инв. № подл. | Подпись и дата | Взам. инв. №

1.272.5-81.2-21.00.02.00

Лист 2

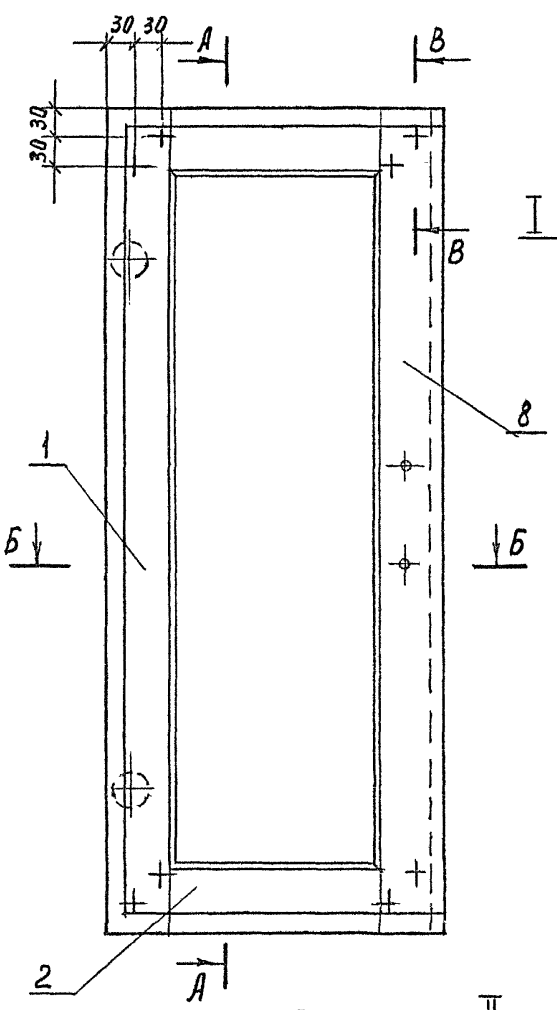

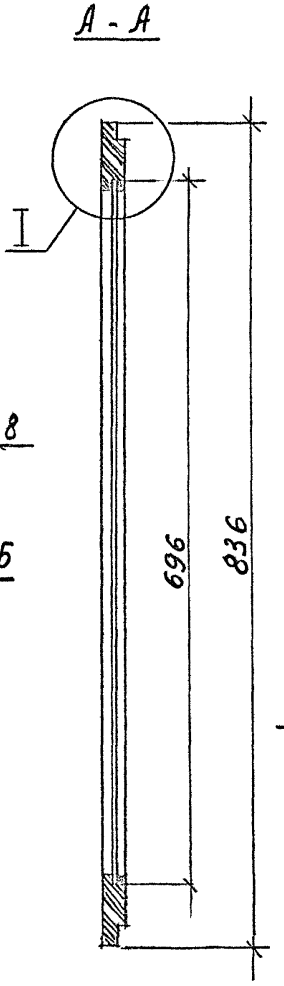

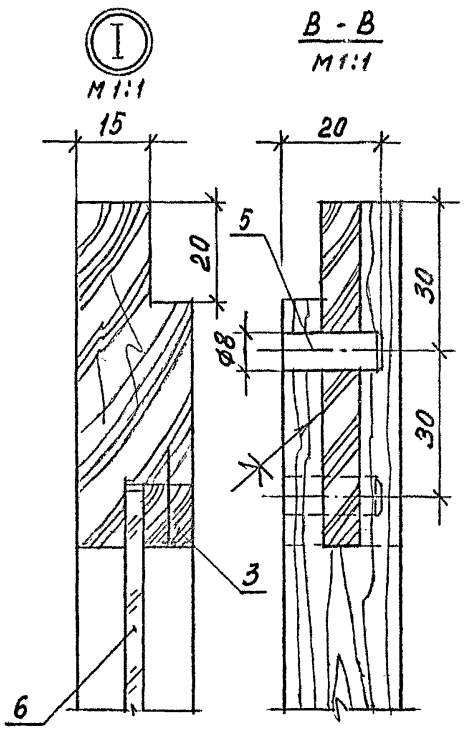

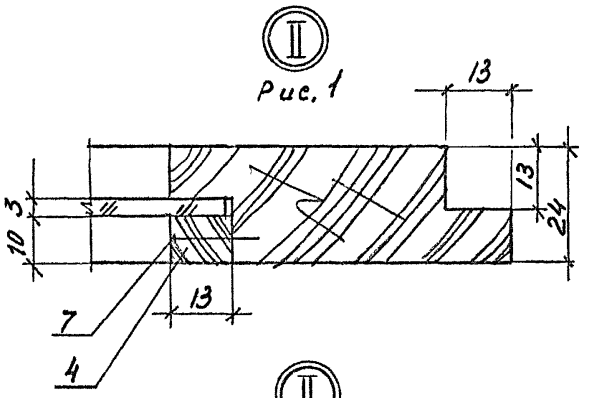

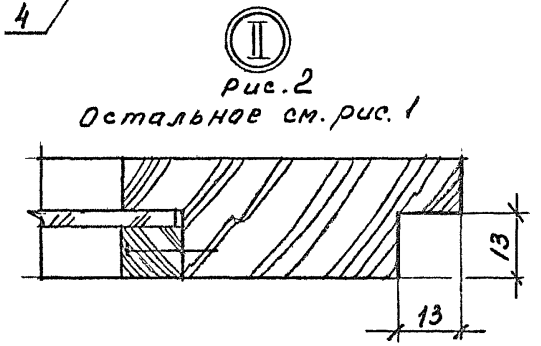

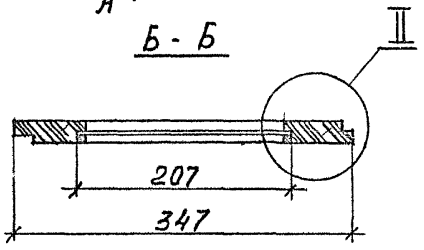

Обозначение	Рис.	Масса, кг
1.272.5-8.12-21.00.02.00	1	2,8
-01	2	2,8

Рук. маст.	Губаревич	
Гл. инж. м.	Станулевич	
Н. контр.	Коростелев	
ГИП	Коростелев	
Рук. гр. арх.	Астапова	

1.272.5-8.12-21.00.02.00 СБ

Дверка
Сборочный чертеж

Стадия	Масса	Масштаб
Р	см. табл.	1:5
Лист	Листов 1	

ЦНИИЭП торгово-бытовых зданий и туристских комплексов

Инв. № подл. | Подпись и дата | Взам. инв. №

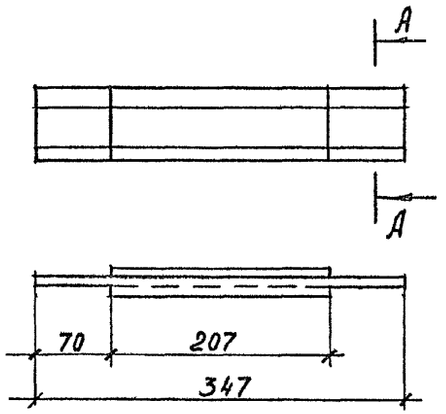

А - А
М1:1

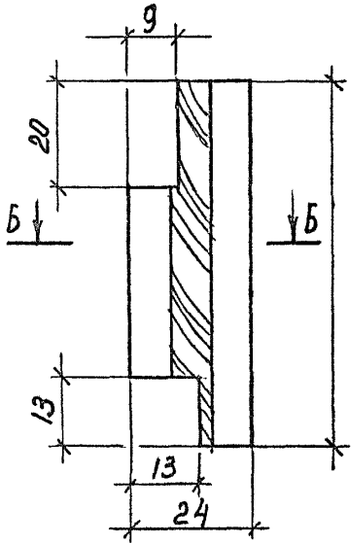

Б - Б
М1:1

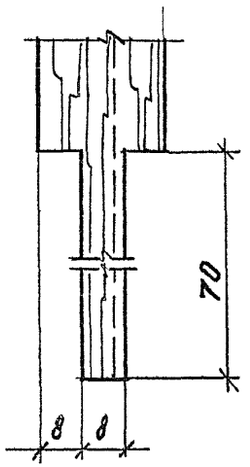

				1.272.5-8.12-21.00.02.02	
				Брусок	Стадия: Р; Масса: 0,3; Масштаб: 1:5; Лист; Листов 1
				Пиломатериал лиственных пород ГОСТ 2695-83*	ЦНИИЭП торгово-бытовых зданий и туристских комплексов
				Н.контр. Коростелев; ГИП Коростелев; Рук.гр.арх. Астапова	

Инв. N подл. | Подпись и дата | Взам. инв. N

Формат А4

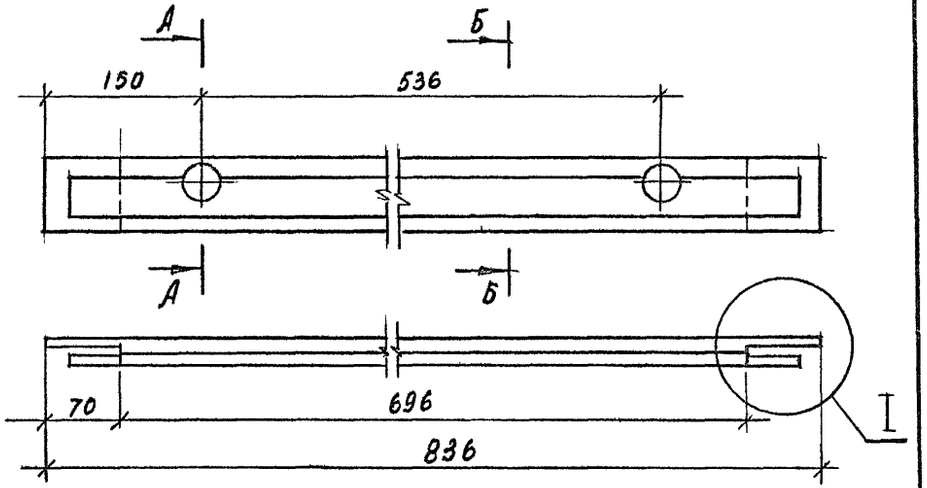

А - А
М1:1

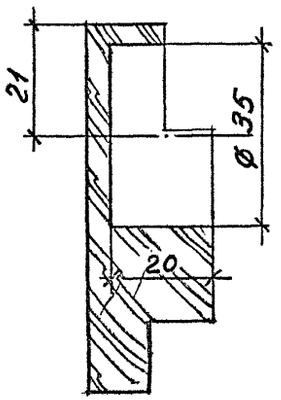

Б - Б

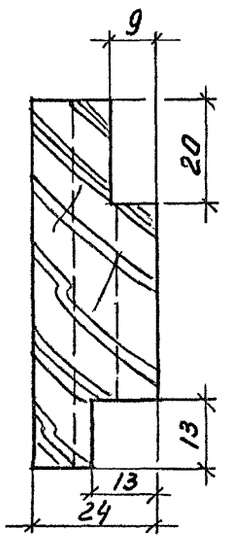

I
М1:1

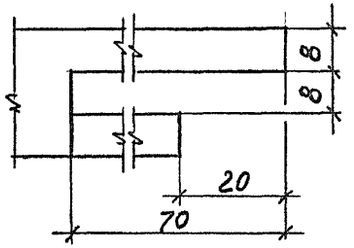

				1.272.5-8.1.2-21.00.02.01	
				Брусок	Стадия: Р; Масса: 0,6; Масштаб: 1:5; Лист; Листов 1
				Пиломатериал лиственных пород ГОСТ 2695-83*	ЦНИИЭП торгово-бытовых зданий и туристских комплексов
				Н.контр. Коростелев; ГИП Коростелев; Рук.гр.арх. Астапова	

Инв. N подл. | Подпись и дата | Взам. инв. N

Формат А4

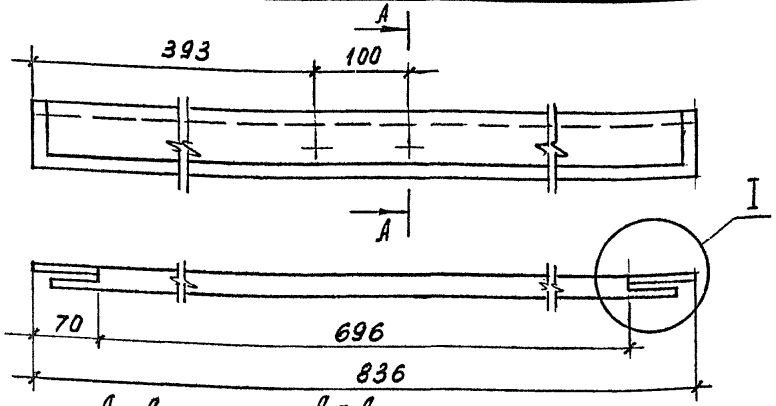

А - А
Рис. 1

А - А
Рис. 2
Остальное см. рис. 1

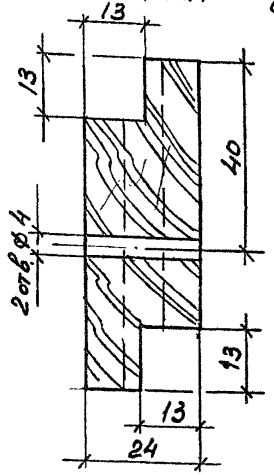

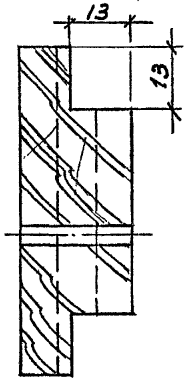

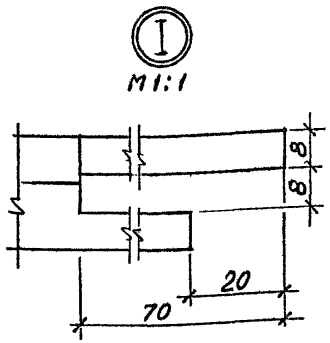

Обозначение	Рис.
1.272.5-8.1.2-21.00.02.06	1
-01	2

			1.272.5-8.1.2-21.00.02.06		
			Брусок	Стадия: Р; Масса: 0,6; Масштаб: 1:5	
				Лист	Листов 1
Н.контр.	Коростелев		Пиломатериал лиственных пород ГОСТ 2695-83*	ЦНИИЭП торгово-бытовых зданий и туристских комплексов	
ГИП	Коростелев				
Рук.гр.арх.	Астапова				

Инв. N подл. | Подпись и дата | Взам. инв. N

Формат А4

Формат	Зона	Поз.	Обозначение	Наименование	Кол.	Примечание
				Детали		
Б4		1	1.272.5-8.1.2-21.00.04.01	Основа		
				Древесностружечная		
				плита ГОСТ 10632-77*		
				1436 × 930 × 16	1	
Б4		2	1.272.5-8.1.2-21.00.04.02	Облицовка		
				Бумажнослоистый		
				пластик ГОСТ 9590-76*		
				1436 × 930 × 1	2	

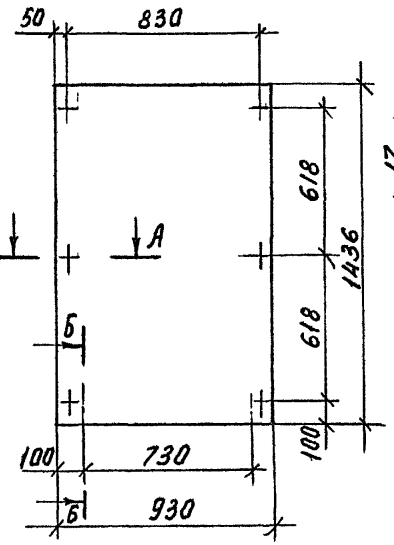

А - А
М1:1

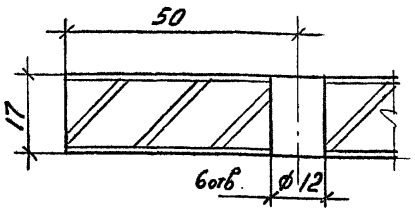

Б - Б
М1:1

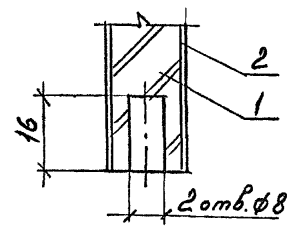

			1.272.5-8.1.2-21.00.04.00		
			Щит боковой	Стадия: Р; Масса: 18,1; Масштаб: 1:20	
				Лист	Листов 1
Н.контр.	Коростелев			ЦНИИЭП торгово-бытовых зданий и туристских комплексов	
ГИП	Коростелев				
Рук.гр.арх.	Астапова				

Инв. N подл. | Подпись и дата | Взам. инв. N

Формат А4

Формат	Зона	Поз.	Обозначение	Наименование	кол.	Примечание
				Документация		
А4			1.272.5-8.1.2-21.00.03.00	Сборочный чертеж		
				Детали		
Б4		1	1.272.5-8.1.2-21.00.03.01	Основа		
				Древесностружечная		
				плита ГОСТ 10632-77*		
				770 × 705 × 16	1	
Б4		2	1.272.5-8.1.2-21.00.03.02	Рейка		
				Пиломатериал		
				лиственных пород		
				ГОСТ 2695-83*		
				770 × 16 × 10	2	
Б4		3	1.272.5-8.1.2-21.00.03.03	Облицовка		
				Бумажнослоистый		
				пластик		
				ГОСТ 9590-76*		
				770 × 725 × 1	2	

Взам. инв. № | Подпись и дата | Инв. № подл.

Н. контр.	Коростелев		
ГИП	Коростелев		
Рук. гр. арх.	Астапова		

1.272.5-8.1.2-21.00.03.00

Полка

Стадия	Лист	Листов
Р		1

ЦНИИЭП торгово-бытовых зданий и туристских комплексов

Формат А4

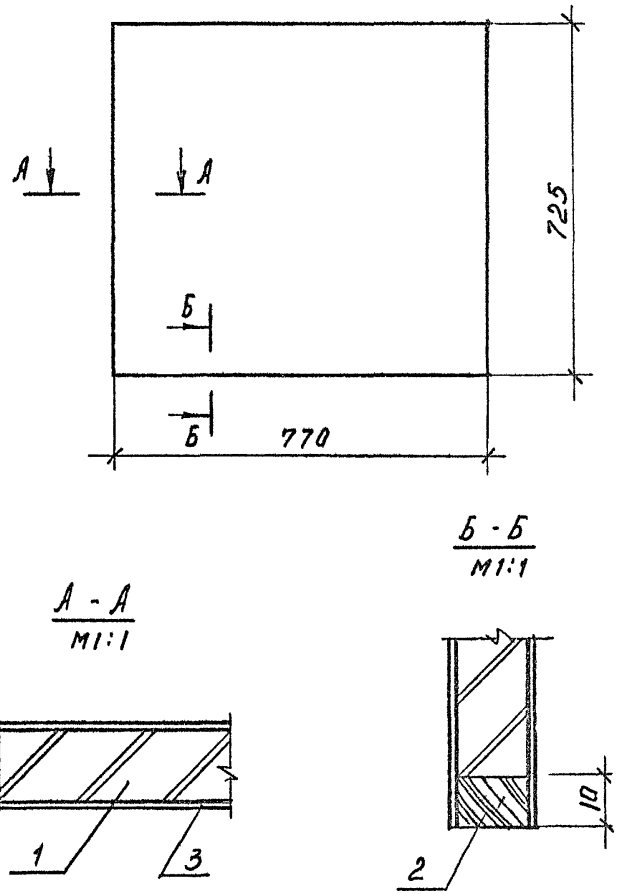

Взам. инв. № | Подпись и дата | Инв. № подл.

Н. контр.	Коростелев		
ГИП	Коростелев		
Рук. гр. арх.	Астапова		

1.272.5-8.1.2-21.00.03.00 СБ

Полка
Сборочный чертеж

Стадия	Масса	Масштаб
Р	4,2	1:10
Лист	Листов 1	

ЦНИИЭП торгово-бытовых зданий и туристских комплексов

Формат	Зона	Поз.	Обозначение	Наименование	Кол.	Примечание
				Документация		
А4			1.272.5-8.12-21.00.05.00 СБ	Сборочный чертеж		
				Детали		
Б4		1	1.272.5-8.12-21.00.05.01	Рейка		
				Пиломатериал		
				лиственных пород		
				ГОСТ 2695-83*		
				685 × 16 × 10	1	
				Переменные данные для исполнений:		
				1.272.5-8.12-21.00.05.00		
				Детали		
Б4		2	1.272.5-8.12-21.00.05.02	Основа		
				Древесностружечная		
				плита ГОСТ 10632-77*		
				1210 × 685 × 16	1	
Б4		3	1.272.5-8.12-21.00.05.03	Облицовка		
				Бумажнослоистый		
				пластик ГОСТ 9590-76*		
				1220 × 685 × 1	2	

Инв. № подл. | Подпись и дата | Взам. инв. №

1.272.5-8.12-21.00.05.00

Стадия	Лист	Листов
Р	1	2

Щит

Н. контр.	Коростелев	
ГИП	Коростелев	
Рук. гр. арх.	Астапова	

ЦНИИЭП торгово-бытовых зданий и туристских комплексов

Формат А4

Формат	Зона	Поз.	Обозначение	Наименование	Кол.	Примечание
			1.272.5-8.12-21.00.05.00-01			
				Детали		
Б4		2	1.272.5-8.12-21.00.05.02-01	Основа		
				Древесностружечная		
				плита ГОСТ 10632-77*		
				800 × 685 × 16	1	
Б4		3	1.272.5-8.12-21.00.05.03-01	Облицовка		
				Бумажнослоистый		
				пластик		
				ГОСТ 9590-76*		
				810 × 685 × 1	2	

Инв. № подл. | Подпись и дата | Взам. инв. №

1.272.5-8.12-21.00.05.00

Лист 2

Формат	Зона	Поз.	Обозначение	Наименование	Кол.	Примечание
				Документация		
А4			1.272.5-8.1.2-00.00.00.06 РМ	Ведомость расхода материалов		
А4			1.272.5-8.1.2-00.00.00.00 ТО	Техническое описание		
А3			1.272.5-8.1.2-22.00.00.00 СБ	Сборочный чертеж		
				Сборочные единицы		
А3		1	1.272.5-8.1.2-21.00.01.00	Каркас	2	
А4		2	1.272.5-8.1.2-22.00.01.00	Дверка	4	
		3	-01		4	
А4		4	1.272.5-8.1.2-21.00.03.00	Полка	2	
А4		5	1.272.5-8.1.2-21.00.04.00	Щит боковой	4	
А4		6	1.272.5-8.1.2-21.00.05.00-01	Щит	2	
				Детали		
А4		7	1.272.5-8.1.2-01.00.00.01	Гайка	24	
А4		8	1.272.5-8.1.2-01.00.00.02-01	Винт	24	
				Брусок		
				Пиломатериал		
				хвойных пород		
				ГОСТ 8486-86Е		
Б4		9	1.272.5-8.1.2-21.00.00.01	726 × 30 × 30	4	
Б4		10	1.272.5-8.1.2-21.00.00.02	710 × 30 × 30	4	
Б4		11	1.272.5-8.1.2-21.00.00.03	930 × 60 × 60	2	

Инв. № подл. | Подпись и дата | Взам. инв. №

Н. контр.	Коростелев	
ГИП	Коростелев	
Рук. гр. АПХ	Астапова	

1.272.5-8.1.2-22.00.00.00

Шкаф-перегородка передаточный ШВ-2

Стадия	Лист	Листов
Р	1	2

ЦНИЭП торгово-бытовых зданий и туристских комплексов

Формат А4

Формат	Зона	Поз.	Обозначение	Наименование	Кол.	Примечание
Б4		12	1.272.5-8.1.2-21.00.00.04	726 × 60 × 60	2	
Б4		13	1.272.5-8.1.2-21.00.00.05	Шкант		
				Пиломатериал		
				лиственных пород		
				ГОСТ 2695-83*		
				30×ф8	4	
				Стандартные изделия		
		14		Наличник т. 1		
				ГОСТ 8242-75		
				74 × 13	16,6	м
				Шурупы		
				ГОСТ 1145-80*		
		15		⌀3,5 × 50	32	
		16		⌀3 × 30	34	
				Гвозди		
				ГОСТ 283-75		
		17		3 × 100	24	
		18		2 × 130	20	
				Прочие изделия		
		19		Петля 3.12	16	
		20		Ручка 1.15.А	8	

Инв. № подл. | Подпись и дата | Взам. инв. №

1.272.5-8.1.2-22.00.00.00 Лист 2

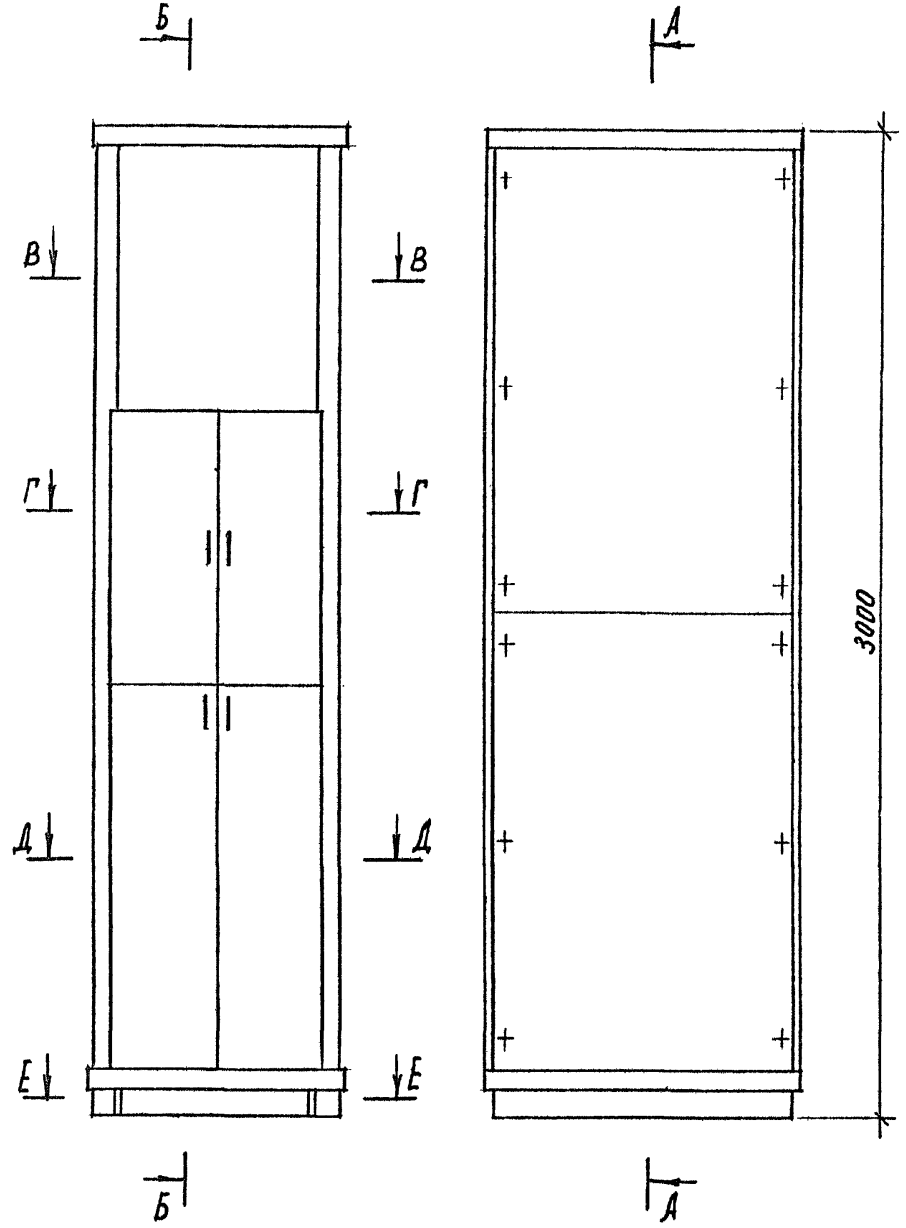

В - В
М 1:10

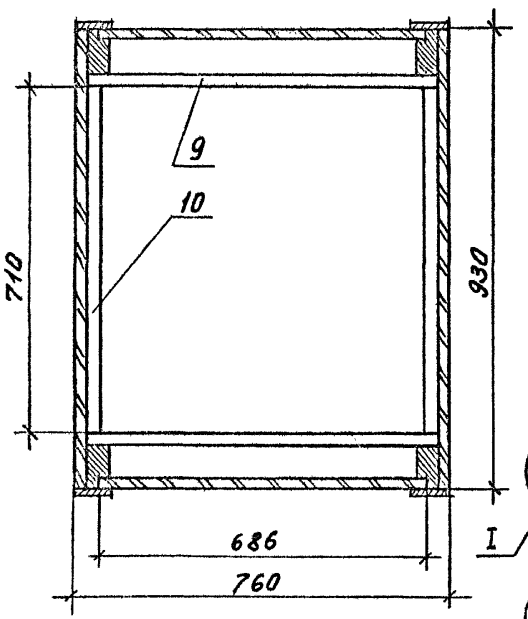

Г - Г
М 1:10

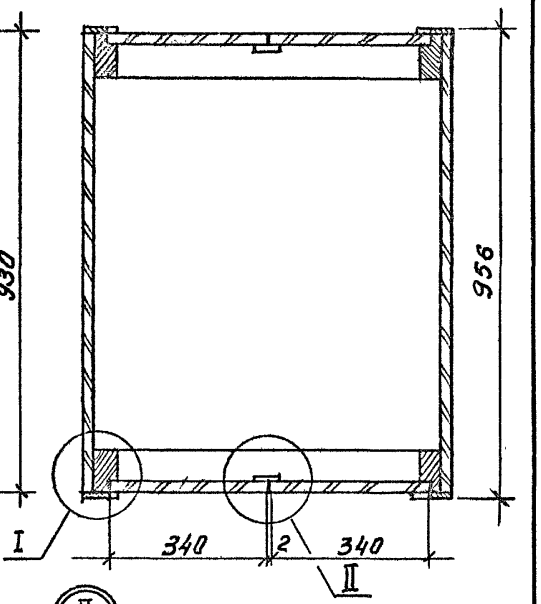

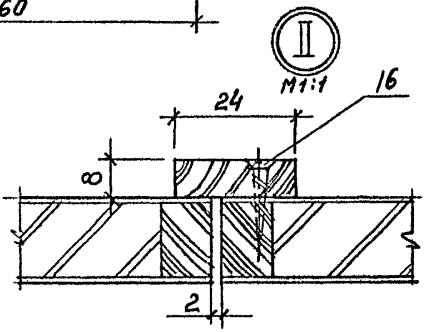

Инв.№ подл.	Подпись и дата	Взам. инв.№

Рук. маст.	Губаревич	
Гл. инж. м.	Станулевич	
Н. контр.	Коростелев	
ГИП	Коростелев	
Рук. гр. арх.	Астапова	

1.272.5-8.1.2-22.00.00.00 СБ

Шкаф-перегородка передаточный ШВ-2
Сборочный чертеж

Стадия	Масса	Масштаб
Р	151,0	1:15
Лист 1	Листов 3	

ЦНИИЭП торгово-бытовых зданий и туристских комплексов

А - А

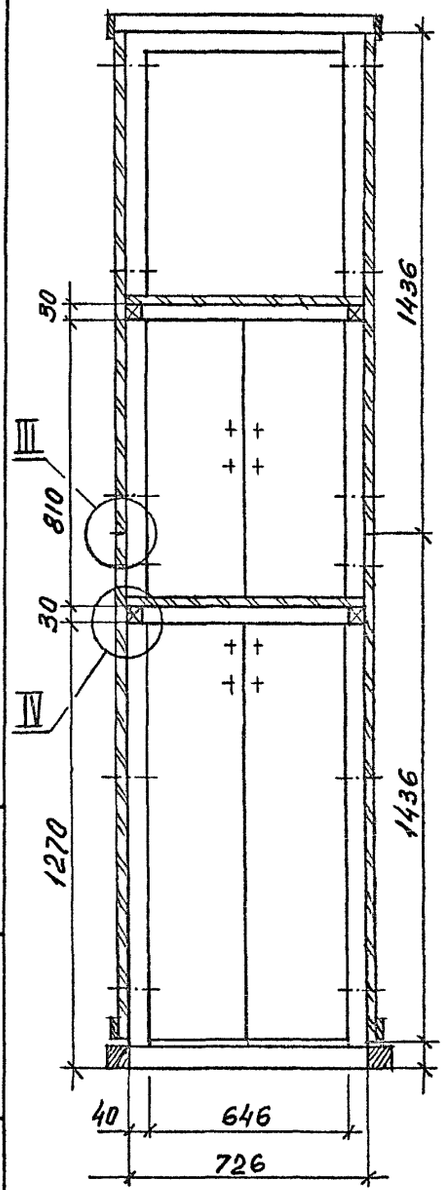

Б - Б

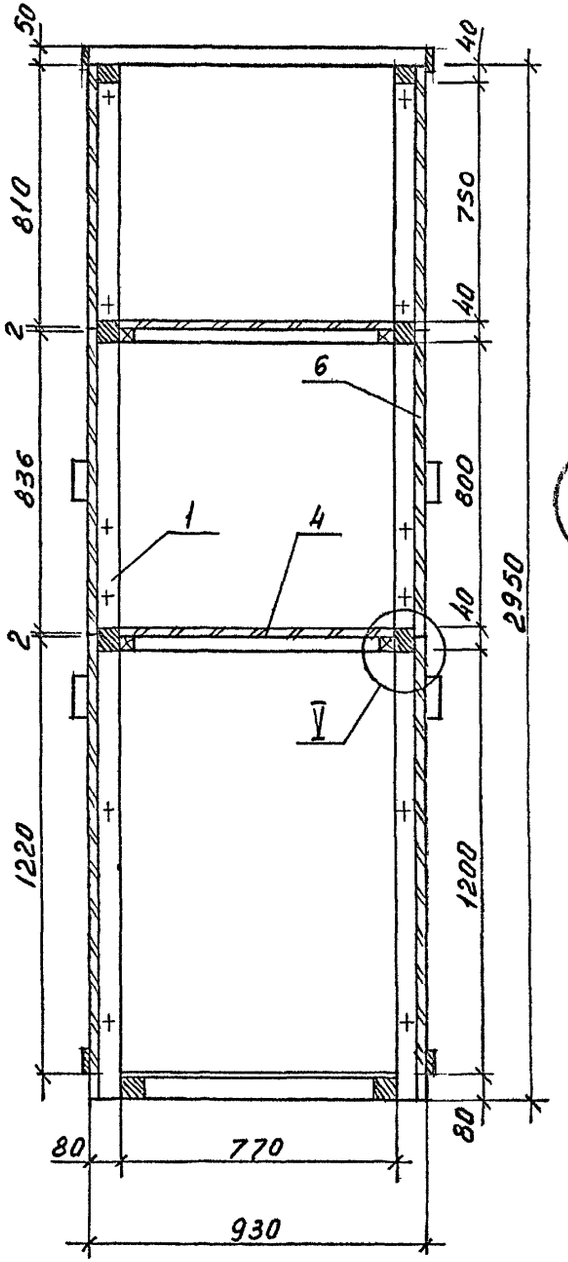

Д - Д

М1:10

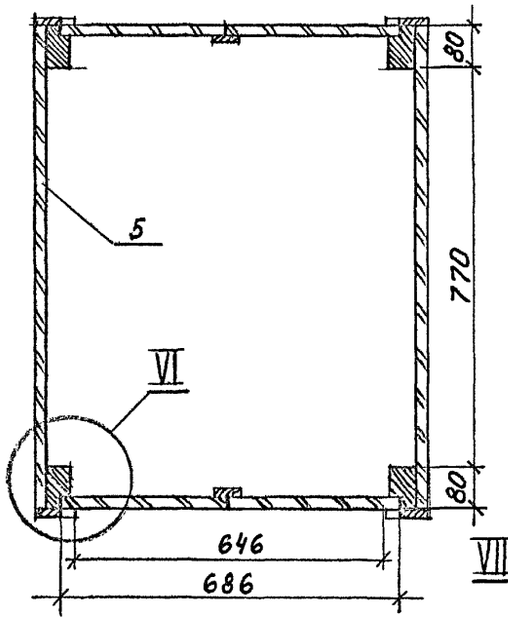

Е - Е

М1:10

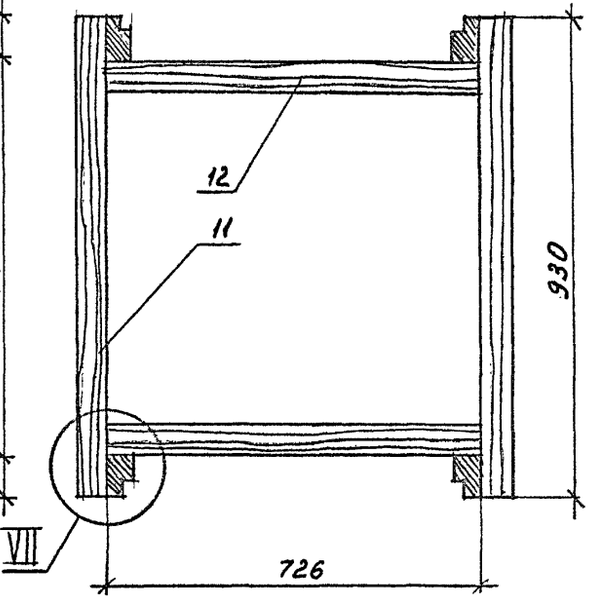

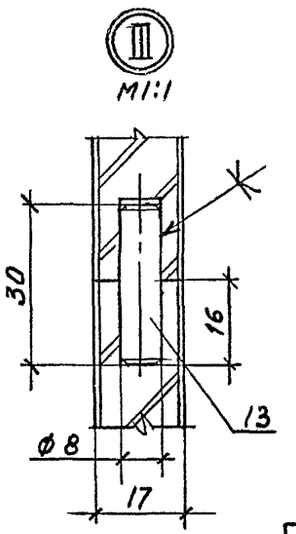

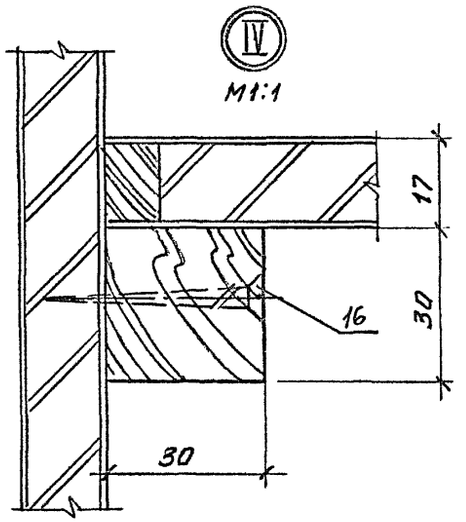

Инв. N подл. | Подпись и дата | Взам. инв. N

1.272.5-81.2-22.00.00.00 СБ

Лист 2

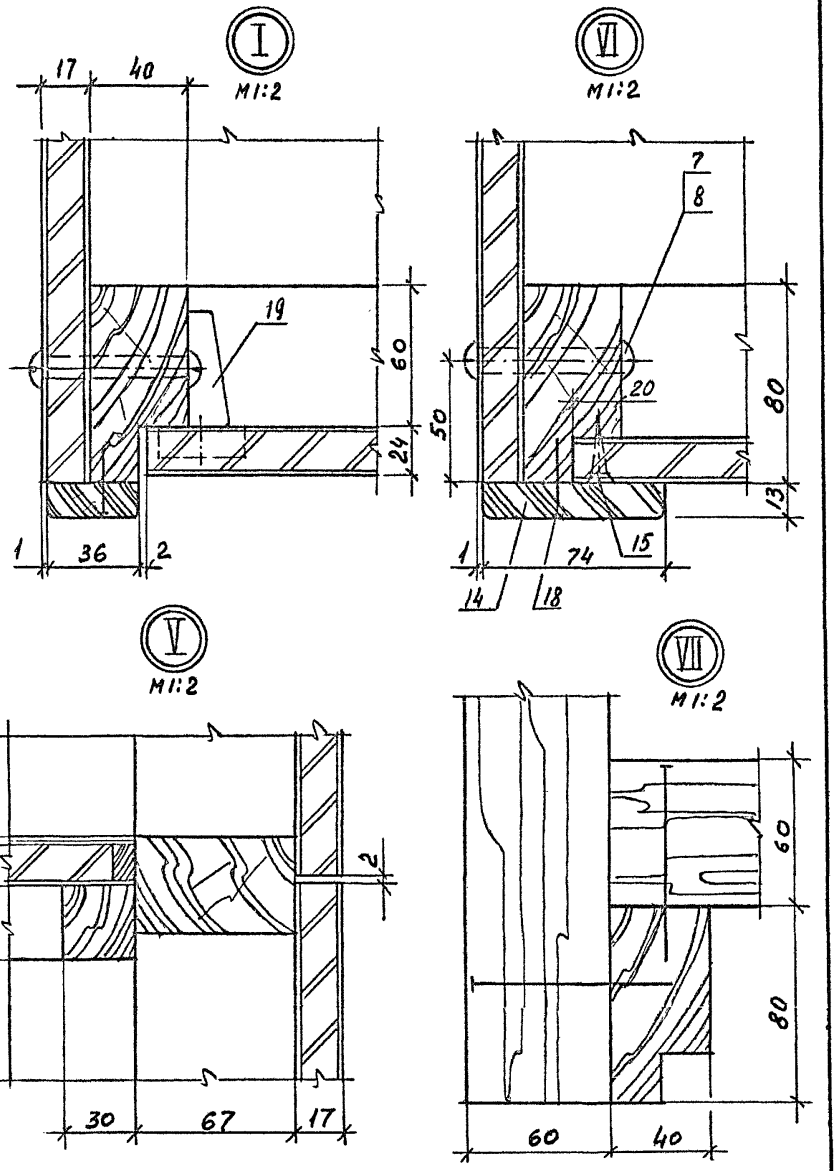

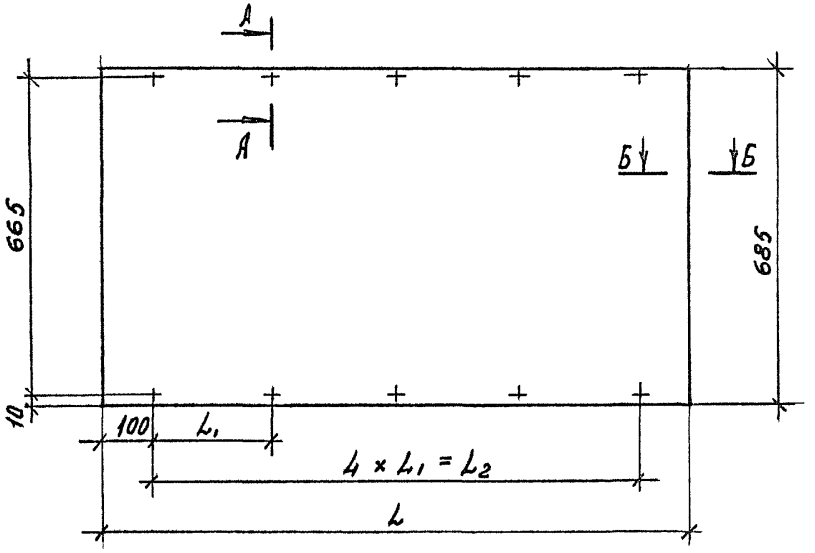

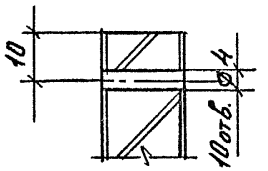

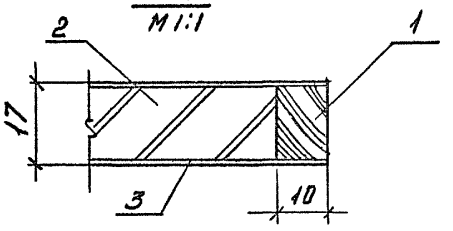

Обозначение	Размеры, мм			Масса, кг
	L	L1	L2	
1.272.5-8.1.2-21.00.05.00	1220	204	1020	9,6
-01	810	122	610	7,1

Н.контр.	Коростелев		
ГИП	Коростелев		
Рук.гр.арх.	Астапова		

1.272.5-8.1.2-21.00.05.00 СБ

Щит
Сварочный чертеж

Стадия	Масса	Масштаб
Р	см. табл.	1:10
Лист	Листов 1	

ЦНИИЭП торгово-бытовых зданий и туристских комплексов

Инв. N подл. | Подпись и дата | Взам. инв. N

1.272.5-8.1.2-22.00.00.00 СБ

Лист 3

Формат А4

Формат	Зона	Поз.	Обозначение	Наименование	Кол.	Примечание
				Документация		
А3			1.272.5-8.12-22.00.01.00СБ	Сборочный чертеж		
				Детали		
Б4		1	1.272.5-8.12-22.00.01.01	Рейка		
				Пиломатериал		
				лиственных пород		
				ГОСТ 2695-83*		
				320 × 16 × 10	1	
				Переменные данные для исполнений:		
				1.272.5-8.12-20.00.01.00		
				Детали		
Б4		2	1.272.5-8.12-22.00.01.02	Основа		
				Древесностружечная		
				плита ГОСТ 10632-77*		
				826 × 320 × 16	1	
Б4		3	1.272.5-8.12-22.00.01.03	Рейка		
				Пиломатериал		
				лиственных пород		
				ГОСТ 2695-83*		

Инв. № подл. | Подпись и дата | Взам. инв. №

Н. контр.	Коростелев	
ГИП	Коростелев	
Рук. гр. АРХ	Астапова	

1.272.5-8.12-22.00.01.00

Дверка

Стадия	Лист	Листов
Р	1	2

ЦНИИЭП торгово-бытовых зданий и туристских комплексов

Формат А4

Формат	Зона	Поз.	Обозначение	Наименование	Кол.	Примечание
				836 × 16 × 10	2	
Б4		4	1.272.5-8.12-22.00.01.04	Облицовка		
				Бумажнослоистый		
				пластик		
				ГОСТ 9590-76*		
				836 × 340 × 1	2	
				1.272.5-8.12-22.00.01.00-01		
				Детали		
Б4		2	1.272.5-8.12-22.00.01.02-01	Основа		
				Древесностружечная		
				плита ГОСТ 10632-77*		
				1210 × 320 × 16	1	
Б4		3	1.272.5-8.12-22.00.01.03-01	Рейка		
				Пиломатериал		
				лиственных пород		
				ГОСТ 2695-83*		
				1220 × 16 × 10	2	
Б4		4	1.272.5-8.12-22.00.01.04-01	Облицовка		
				Бумажнослоистый		
				пластик		
				ГОСТ 9590-76*		
				1220 × 340 × 1	2	

Инв. № подл. | Подпись и дата | Взам. инв. №

1.272.5-8.12-22.00.01.00

Лист 2

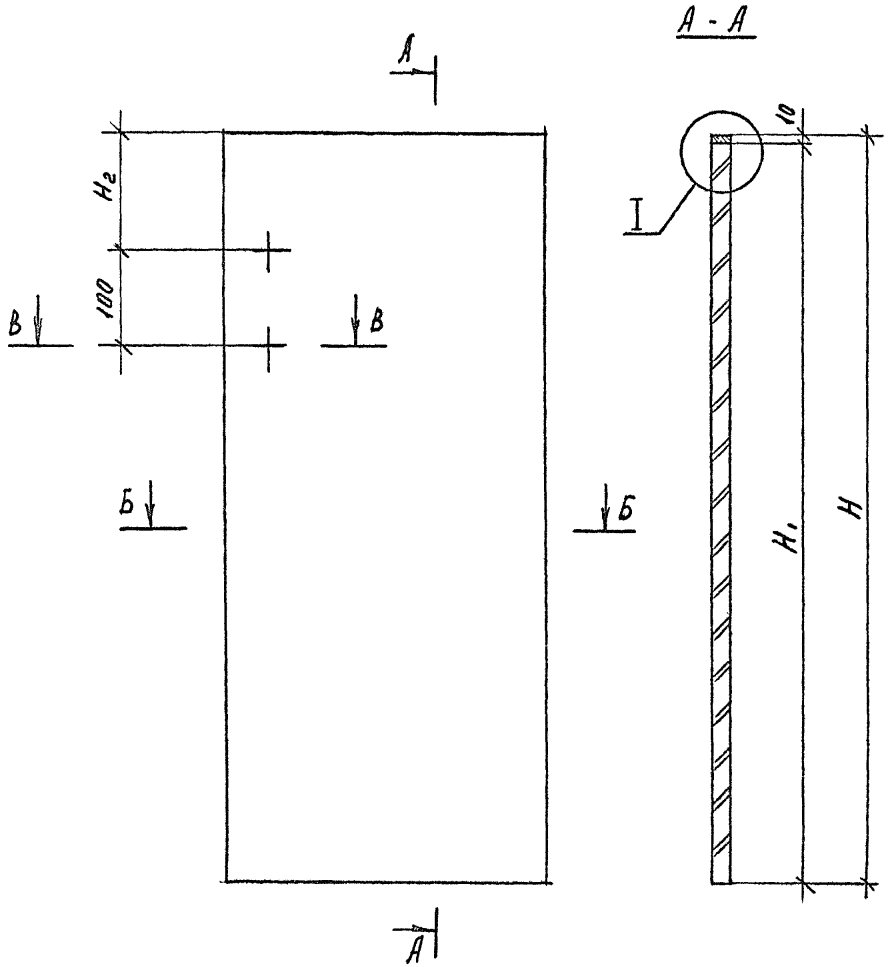

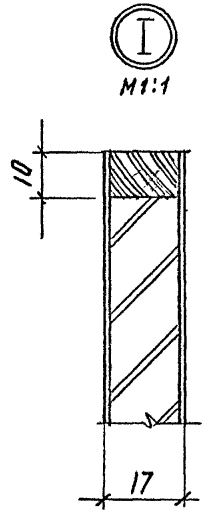

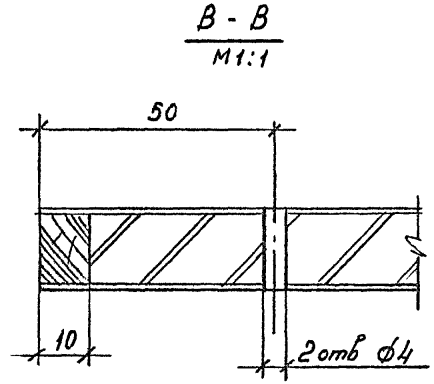

Обозначение	Размер, мм			Масса, кг
	H	H_1	H_2	
1.272.5-8.1.2-22.00.01.00	836	826	363	3,1
-01	1220	1210	100	5,8

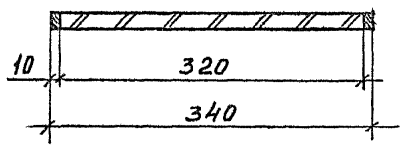

Рук. маст.	Губаревич	
Гл. инж. м.	Станулевич	
Н. контр.	Коростелев	
ГИП	Коростелев	
Рук. гр. арх.	Астапова	

1.272.5-8.1.2-22.00.01.00 СБ

Дверка

Сборочный чертеж

Стадия	Масса	Масштаб
Р	см. табл.	1:5
Лист	Листов 1	

ЦНИИЭП торгово-бытовых зданий и туристских комплексов

Инв. № подл. | Подпись и дата | Взам. инв. №

Инв. № подл.	Подпись и дата	Взам. инв. №

№ строки	Наименование материала и единицы измерения		Код материала	Ед. изм.	Кол. на марку ШС-1	ШС-2	ШС-3	ШС-4	ШС-5	ШС-6
1	Пиломатериал хвойных пород									
2	ГОСТ 8486-86Е	м³	533100	113	0,014	0,014	0,014	0,016	0,016	0,016
3	Плита древесностружечная									
4	ГОСТ 10632-77* S-17	м³	553400	113	0,033	0,058	0,100	0,050	0,066	0,080
5	Пластик бумажнослоистый									
6	ГОСТ 9590-76*	м²	225621	055	4,3	8,6	13,2	4,7	9,4	14,1
7										
8										
9										
10										
11										
12										
13										
14										

Н. контр.	Коростелев	
ГИП	Коростелев	
Рук. гр. арх	Астапова	

1.272.5-8.1.2-00.00.00.01 РМ

Шкафы-перегородки для передачи продукции
Ведомость расхода материалов

Стадия	Лист	Листов
Р	1	8

ЦНИИЭП Торгово-бытовых зданий и туристских комплексов

Формат А4

Инв. № подл.	Подпись и дата	Взам. инв. №

№ строки	Наименование материала и единицы измерения		Код материала	Ед. изм.	Кол. на марку ШС-7	ШС-8	ШС-9	ШС-10	ШС-11	ШС-12
1	Пиломатериал хвойных пород									
2	ГОСТ 8486-86Е	м³	533100	113	0,018	0,018	0,018	0,020	0,020	0,020
3	Плита древесностружечная									
4	ГОСТ 10632-77* S-17	м³	553400	113	0,066	0,086	0,150	0,125	0,151	0,153
5	Пластик бумажнослоистый									
6	ГОСТ 9590-76*	м²	225621	055	5,8	11,6	17,4	6,5	13,0	19,5
7										
8										
9										
10										
11										
12										
13										
14										

2314-02 133

1.272.5-8.1.2-00.00.00.01 РМ

Лист 2

Формат А4

Инв. N подл.	Подпись и дата	Взам. инв. N

N строки	Наименование материала и единицы измерения	Код материала	Код ед. изм.	Кол. на марку ШС-13	ШС-14	ШС-15	ШС-16	ШС-17	ШС-18
1	Пиломатериал хвойных пород								
2	ГОСТ 8486-86Е м³	533100	113	0,020	0,020	0,020	0,022	0,022	0,022
3	Плита древесностружечная								
4	ГОСТ 10632-77* S-17 м³	553400	113	0,049	0,090	0,163	0,067	0,100	0,148
5	Пластик бумажнослоистый								
6	ГОСТ 9590-76* м²	225621	055	6,3	12,6	18,9	6,9	13,8	20,7
7									
8									
9									
10									
11									
12									
13									
14									

Инв. N подл.	Подпись и дата	Взам. инв. N

N строки	Наименование материала и единицы измерения	Код материала	Код ед. изм.	Кол. на марку ШС-19	ШС-20	ШС-21	ШС-22	ШС-23	ШС-24
1	Пиломатериал хвойных пород								
2	ГОСТ 8486-86Е м³	533100	113	0,024	0,024	0,024	0,026	0,026	0,026
3	Плита древесностружечная								
4	ГОСТ 10632-77* S-17 м³	553400	113	0,092	0,142	0,232	0,142	0,185	0,240
5	Пластик бумажнослоистый								
6	ГОСТ 9590-76* м²	225621	055	8,5	17,0	25,5	9,6	19,2	28,8
7									
8									
9									
10									
11									
12									
13									
14									

Инв. N подл.	Подпись и дата	Взам. инв. N

N строки	Наименование материала и единицы измерения	Код материала	Код ед. изм.	Кол. на марку ШД-1	ШД-2	ШД-3	ШД-4	ШД-5	ШД-6
1	Пиломатериал хвойных пород								
2	ГОСТ 8486-86Е м³	533100	113	0,016	0,016	0,016	0,018	0,018	0,018
3	Плита древесностружечная								
4	ГОСТ 10632-77* S-17 м³	553400	113	0,036	0,158	0,226	0,216	0,250	0,253
5	Пластик бумажнослоистый								
6	ГОСТ 9590-76* м²	225621	055	13,0	18,8	24,6	13,7	20,2	26,7
7									
8									
9									
10									
11									
12									
13									
14									

Инв. N подл.	Подпись и дата	Взам. инв. N

N строки	Наименование материала и единицы измерения	Код материала	Код ед. изм.	Кол. на марку ШД-7	ШД-8	ШД-9	ШД-10	ШД-11	ШД-12
1	Пиломатериал хвойных пород								
2	ГОСТ 8486-86Е м³	533100	113	0,014	0,014	0,014	0,016	0,016	0,016
3	Плита древесностружечная								
4	ГОСТ 10632-77* S-17 м³	553400	113	0,071	0,100	0,141	0,113	0,125	0,142
5	Пластик бумажнослоистый								
6	ГОСТ 9590-76* м²	225621	055	7,9	12,2	16,8	8,3	13,0	17,7
7									
8									
9									
10									
11									
12									
13									
14									

Инв. № подл.	Подпись и дата	Взам. инв. №

№ строки	Наименование материала и единицы измерения	Код материала	Код ед. изм.	Кол. на марку ШД-13	ШД-14	ШД-15	ШД-16	ШД-17	ШД-18
1	Пиломатериал хвойных пород								
2	ГОСТ 8486-86Е м³	533100	113	0,026	0,026	0,026	0,024	0,024	0,024
3	Плита древесностружечная								
4	ГОСТ 10632-77* S-17 м³	553400	113	0,177	0,226	0,326	0,267	0,322	0,377
5	Пластик бумажнослоистый								
6	ГОСТ 9590-76* м²	225621	055	17,1	26,6	34,1	18,5	28,1	37,7
7									
8									
9									
10									
11									
12									
13									
14									

Инв. № подл.	Подпись и дата	Взам. инв. №

№ строки	Наименование материала и единицы измерения	Код материала	Код ед. изм.	Кол. на марку ШД-19	ШД-20	ШД-21	ШД-22	ШД-23	ШД-24
1	Пиломатериал хвойных пород								
2	ГОСТ 8486-86Е м³	533100	113	0,020	0,020	0,020	0,022	0,022	0,022
3	Плита древесностружечная								
4	ГОСТ 10632-77* S-17 м³	553400	113	0,104	0,156	0,281	0,154	0,193	0,230
5	Пластик бумажнослоистый								
6	ГОСТ 9590-76* м²	225621	055	10,6	16,9	23,5	11,5	18,2	25,1
7									
8									
9									
10									
11									
12									
13									
14									

Инв. N подл.	Подпись и дата	Взам. инв. N

N строки	Наименование материала и единицы измерения	Код материала	Код ед. изм.	Кол. на марку АС-1	АС-2	АС-3	АС-4	АС-5	АС-6
1	Пиломатериал хвойных пород								
2	ГОСТ 8486-86 Е м³	533100	113	0,008	0,008	0,008	0,010	0,010	0,010
3	Плита древесностружечная								
4	ГОСТ 10632-77* S-II м³	553400	113	0,016	0,032	0,063	0,017	0,034	0,068
5	Пластик бумажнослоистый								
6	ГОСТ 9590-76* м²	225621	055	2,0	4,0	6,0	2,2	4,3	6,5
7									
8									
9									
10									
11									
12									
13									
14									

Н. контр.	Коростелев	
ГИП	Коростелев	
Рук. гр. арх.	Астапова	

1.272.5-81.2-00.00.00.02 РМ

Секции антресольные
Ведомость расхода материалов

Стадия	Лист	Листов
Р	1	6

ЦНИИЭП торгово-бытовых зданий и туристских комплексов

Формат А4

Инв. N подл.	Подпись и дата	Взам. инв. N

N строки	Наименование материала и единицы измерения	Код материала	Код ед. изм.	Кол. на марку АС-7	АС-8	АС-9	АС-10	АС-11	АС-12
1	Пиломатериал хвойных пород								
2	ГОСТ 8486-86 Е м³	533100	113	0,012	0,012	0,012	0,012	0,012	0,012
3	Плита древесностружечная								
4	ГОСТ 10632-77* S-II м³	553400	113	0,026	0,056	0,082	0,017	0,034	0,087
5	Пластик бумажнослоистый								
6	ГОСТ 9590-76* м²	225621	055	2,7	5,4	8,1	3,1	6,1	9,2
7									
8									
9									
10									
11									
12									
13									
14									

1.272.5-81.2-00.00.00.02 РМ

Лист
2

Формат А4

Инв. N подл.	Подпись и дата	Взам. инв. N

N строки	Наименование материала и единицы измерения	Код материала	Код ед. изм.	Кол. на марку АД-1	АД-2	АД-3	АД-4	АД-5	АД-6
1	Пиломатериал хвойных пород								
2	ГОСТ 8486-86Е м³	533100	113	0,010	0,010	0,010	0,012	0,012	0,012
3	Плита древесностружечная								
4	ГОСТ 10632-77* S-17 м³	553400	113	0,041	0,068	0,100	0,051	0,072	0,124
5	Пластик бумажнослоистый								
6	ГОСТ 9590-76* м²	225621	055	4,1	6,8	9,5	4,8	7,9	11,0
7									
8									
9									
10									
11									
12									
13									
14									

Инв. N подл.	Подпись и дата	Взам. инв. N

N строки	Наименование материала и единицы измерения	Код материала	Код ед. изм.	Кол. на марку АД-7	АД-8	АД-9	АД-10	АД-11	АД-12
1	Пиломатериал хвойных пород								
2	ГОСТ 8486-86Е м³	533100	113	0,008	0,008	0,008	0,008	0,008	0,008
3	Плита древесностружечная								
4	ГОСТ 10632-77* S-17 м³	553400	113	0,033	0,056	0,140	0,041	0,068	0,088
5	Пластик бумажнослоистый								
6	ГОСТ 9590-76* м²	225621	055	2,7	4,7	6,7	3,2	5,2	7,4
7									
8									
9									
10									
11									
12									
13									
14									

Инв. N подл.	Подпись и дата	Взам. инв. N

N строки	Наименование материала и единицы измерения	Код материала	Код ед. изм.	Кол. на марку А-1	А-2	А-3	А-4	А-5	А-6
1	Пиломатериал хвойных пород								
2	ГОСТ 8486-86Е м³	533100	113	0,008	0,008	0,008	0,010	0,010	0,010
3	Плита древесностружечная								
4	ГОСТ 10632-77* S-17 м³	553400	113	0,008	0,020	0,009	0,025	0,013	0,033
5	Пластик бумажнослоистый								
6	ГОСТ 9590-76* м²	225621	055	2,6	3,4	3,2	3,9	3,6	4,3
7									
8									
9									
10									
11									
12									
13									
14									

Инв. N подл.	Подпись и дата	Взам. инв. N

N строки	Наименование материала и единицы измерения	Код материала	Код ед. изм.	Кол. на марку АД-13	АД-14	АД-15	АД-16
1	Пиломатериал хвойных пород						
2	ГОСТ 8486-86Е м³	533100	113	0,008	0,008	0,010	0,010
3	Плита древесностружечная						
4	ГОСТ 10632-77* S-17 м³	553400	113	0,026	0,051	0,028	0,058
5	Пластик бумажнослоистый						
6	ГОСТ 9590-76* м²	225621	055	2,9	4,9	4,5	7,2
7							
8							
9							
10							
11							
12							
13							
14							

Инв. N подл.	Подпись и дата	Взам. инв. N

N строки	Наименование материала и единицы измерения	Код материала	Код ед. изм.	Кол. на марку ШГ-1	ШГ-2	ШГ-3	ШГ-4
1	Пиломатериал хвойных пород						
2	ГОСТ 8486-86Е $м^3$	533100	113	0,018	0,014	0,024	0,022
3	Плита древесностружечная						
4	ГОСТ 10632-77* S-17 $м^3$	553400	113	0,166	0,095	0,224	0,146
5	Пластик бумажнослоистый						
6	ГОСТ 9590-76* $м^2$	225621	055	7,5	5,0	14,7	9,9
7							
8							
9							
10							
11							
12							
13							
14							

Н. контр.	Коростелев	
ГИП	Коростелев	
Рук. гр. арх	Астапова	

1.272.5-8.1.2-00.00.00.03 РМ

Шкаф для хранения головных уборов, париков. Ведомость расхода материалов

Стадия	Лист	Листов
Р		1

ЦНИИЭП торгово-бытовых зданий и туристских комплексов

Формат А4

Инв. N подл.	Подпись и дата	Взам. инв. N

N строки	Наименование материала и единицы измерения	Код материала	Код ед. изм.	Кол. на марку ШФ-1	ШФ-2	ШФ-3	ШФ-4
1	Пиломатериал хвойных пород						
2	ГОСТ 8486-86Е $м^3$	533100	113	0,018	0,014	0,026	0,024
3	Плита древесностружечная						
4	ГОСТ 10632-77* S-17 $м^3$	553400	113	0,112	0,074	0,140	0,100
5	Пластик бумажнослоистый						
6	ГОСТ 9590-76* $м^2$	225621	055	12,9	8,8	17,4	11,7
7							
8							
9							
10							
11							
12							
13							
14							

Н. контр.	Коростелев	
ГИП	Коростелев	
Рук. гр. арх	Астапова	

1.272.5-8.1.2-00.00.00.04 РМ

Шкафы для хранения и выдачи фотопродукции. Ведомость расхода материалов

Стадия	Лист	Листов
Р		1

ЦНИИЭП торгово-бытовых зданий и туристских комплексов

Формат А4

2314-6-02 ТМО

Инв. N подл.	Подпись и дата	Взам. инв. N

N строки	Наименование материала и единицы измерения	Код материала	Код ед. изм.	Кол. на марку ШВ-1
1	Пиломатериал хвойных пород			
2	ГОСТ 8486-86Е м³	533100	113	0,060
3	Плита древесностружечная			
4	ГОСТ 10632-77* S-17 м³	553400	113	0,193
5	Пластик бумажнослоистый			
6	ГОСТ 9590-76* м²	225621	055	18,2
7				
8				
9				
10				
11				
12				
13				
14				

Н. контр.	Коростелев	
ГИП	Коростелев	
Рук. гр. арх.	Астапова	

1.272.5-8.1.2-00.00.00.05 РМ

Шкаф-перегородка с вытяжкой
Ведомость расхода материалов.

Стадия	Лист	Листов
Р		1

ЦНИИЭП торгово-бытовых зданий и туристских комплексов

Формат А4

Инв. N подл.	Подпись и дата	Взам. инв. N

N строки	Наименование материала и единицы измерения	Код материала	Код ед. изм.	Кол. на марку ШВ-2
1	Пиломатериал хвойных пород			
2	ГОСТ 8486-86Е м³	533100	113	0,060
3	Плита древесностружечная			
4	ГОСТ 10632-77* S-17 м³	553400	113	0,200
5	Пластик бумажнослоистый			
6	ГОСТ 9590-76* м²	225621	055	22,2
7				
8				
9				
10				
11				
12				
13				
14				

Н. контр.	Коростелев	
ГИП	Коростелев	
Рук. гр. арх.	Астапова	

1.272.5-8.1.2-00.00.00.06 РМ

Шкаф-перегородка передаточный
Ведомость расхода материалов.

Стадия	Лист	Листов
Р		1

ЦНИИЭП торгово-бытовых зданий и туристских комплексов

Формат А4

23146-02

141

Островская 5.04.86г 2 стр

140

gost.e-ecolog.ru