ТИПОВЫЕ КОНСТРУКЦИИ, ИЗДЕЛИЯ И УЗЛЫ ЗДАНИЙ И СООРУЖЕНИЙ

СЕРИЯ 1.272.5-8

ВСТРОЕННОЕ ОБОРУДОВАНИЕ ДЛЯ ПРЕДПРИЯТИЙ БЫТОВОГО ОБСЛУЖИВАНИЯ

ВЫПУСК 1

ВСТРОЕННЫЕ ШКАФЫ И ШКАФЫ-ПЕРЕГОРОДКИ

ЧАСТЬ 1

МАТЕРИАЛЫ ДЛЯ ПРОЕКТИРОВАНИЯ

gost.e-ecolog.ru

ТИПОВЫЕ КОНСТРУКЦИИ, ИЗДЕЛИЯ И УЗЛЫ ЗДАНИЙ И СООРУЖЕНИЙ

СЕРИЯ 1.272.5-8

ВСТРОЕННОЕ ОБОРУДОВАНИЕ ДЛЯ ПРЕДПРИЯТИЙ БЫТОВОГО ОБСЛУЖИВАНИЯ

ВЫПУСК 1.

ВСТРОЕННЫЕ ШКАФЫ И ШКАФЫ-ПЕРЕГОРОДКИ

ЧАСТЬ 1

МАТЕРИАЛЫ ДЛЯ ПРОЕКТИРОВАНИЯ

РАЗРАБОТАНЫ
ЦНИИЭП ТОРГОВО-БЫТОВЫХ ЗДАНИЙ
И ТУРИСТСКИХ КОМПЛЕКСОВ

ГЛАВНЫЙ ИНЖЕНЕР ИНСТИТУТА В.И.НОСКОВ

ГЛАВНЫЙ ИНЖЕНЕР ПРОЕКТА Е.А.КОРОСТЕЛЕВ

УТВЕРЖДЕНЫ И ВВЕДЕНЫ В
ДЕЙСТВИЕ С 24.05.88г ГОСКОМАРХИТЕКТУРЫ, ПРИКАЗ
ОТ 12.05.1988 Г. N 130

Обозначение	Наименование	Стр.
1.272.5-8.1.1-00ПЗ	Пояснительная записка	2
1.272.5-8.1.1-00НИ	Номенклатура	3
1.272.5-8.1.1-01	Шкафы-перегородки для передачи продукции	
	Схема расположения	12
1.272.5-8.1.1-02	Шкафы для хранения головных уборов, париков	
	Схема расположения	13
1.272.5-8.1.1-03	Шкафы для хранения и выдачи фотопродукции	
	Схема расположения	14
1.272.5-8.1.1-04	Шкафы-перегородки передаточные	
	Схема расположения	15

Инв. N подл. | Подпись и дата | Взам. инв. N

1.272.5-8.1.1-00

Содержание

Стадия	Лист	Листов
Р		1

ЦНИИЭП торгово-бытовых зданий и туристских комплексов

Н. контр. Коростелев
ГИП Коростелев
Рук. гр. Арх Астапова

Формат А4

Настоящий выпуск состоит из 2х частей:

Часть 1 - „Материалы для проектирования" предназначен для выполнения монтажных, технологических чертежей для предприятий бытового обслуживания /домов быта, комплексных приемных пунктов и др./ по примерам схем расположения изделий.

Часть 2 - „Рабочие чертежи" предназначена для изготовления изделий и деталей на производственных базах строительных и монтажных организаций, а так жена строительных площадках.

Номенклатура изделий состоит из шкафов для хранения и выдачи фотопродукции, головных уборов, париков, корреспонденций, шкафов вытяжных, сквозных с раздачей и проходом.

На изделия и детали приведены ведомости расхода материалов. Основными материалами являются:

пиломатериал хвойных пород ГОСТ 8486-86Е,
плита древесностружечная ГОСТ 10632-77*,
пластик бумажнослоистый ГОСТ 9590-76*.

Инв. N подл. | Подпись и дата | Взам. инв. N

1.272.5-8.1.1-00ПЗ

Пояснительная записка

Стадия	Лист	Листов
Р		1

ЦНИИЭП торгово-бытовых зданий и туристских комплексов

Н. контр. Коростелев
ГИП Коростелев
Рук. гр. Арх Астапова

Формат А4

Обозначение	Марка	Эскиз	Размеры, мм L	H	B	Расход материалов: Дерево м³	Древесно-стружечная плита м³	Масса, кг
Шкаф-перегородка для передачи продукции ШС-1 ... ШС-12								
1.272.5-8.1.2-01.00.00.00	ШС-1	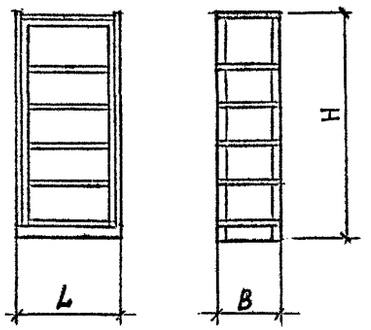	478	2100	300	0,014	0,033	24,9
-01	ШС-2		478	2100	560	0,014	0,058	41,6
-02	ШС-3		478	2100	860	0,014	0,100	66,6
-03	ШС-4		600	2100	300	0,016	0,050	36,8
-04	ШС-5		600	2100	560	0,016	0,066	45,2
-05	ШС-6		600	2100	860	0,016	0,080	54,9
-06	ШС-7		920	2100	300	0,018	0,066	45,2
-07	ШС-8		920	2100	560	0,018	0,086	58,7
-08	ШС-9		920	2100	860	0,018	0,150	99,4
-09	ШС-10		1164	2100	300	0,020	0,125	82,1
-10	ШС-11		1164	2100	560	0,020	0,151	99,9
-11	ШС-12		1164	2100	860	0,020	0,153	104,7

Инв. N подл. | Подпись и дата | Взам. инв. N

Н. контр.	Коростелев	
ГИП	Коростелев	
Рук. гр. АрхС	Астапова	

1.272.5-8.1.1-00НН

Номенклатура

Стадия	Лист	Листов
Р	1	9

ЦНИИЭП торгово-бытовых зданий и туристских комплексов

Обозначение	Марка	Эскиз	Размеры, мм L	H	B	Расход материалов: Дерево м³	Древесно-стружечная плита м³	Масса, кг
Секция антресольная АС-1 ... АС-12								
1.272.5-8.1.2-02.00.00.00	АС-1	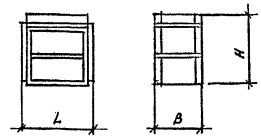	478	900	300	0,008	0,016	14,0
-01	АС-2		478	900	560	0,008	0,032	28,0
-02	АС-3		478	900	860	0,008	0,063	42,0
-03	АС-4		600	900	300	0,010	0,017	15,2
-04	АС-5		600	900	560	0,010	0,034	30,4
-05	АС-6		600	900	860	0,010	0,068	45,6
-06	АС-7		920	900	300	0,012	0,026	18,3
-07	АС-8		920	900	560	0,012	0,056	36,6
-08	АС-9		920	900	860	0,012	0,082	54,9
-09	АС-10		1164	900	300	0,012	0,017	19,4
-10	АС-11		1164	900	560	0,012	0,034	38,8
-11	АС-12		1164	900	860	0,012	0,087	58,2
Шкаф-перегородка для передачи продукции ШС-13 ... ШС-24								
1.272.5-8.1.2-03.00.00.00	ШС-13	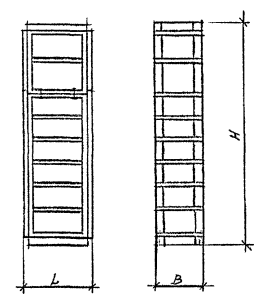	478	3000	300	0,020	0,049	38,9
-01	ШС-14		478	3000	560	0,020	0,090	69,6
-02	ШС-15		478	3000	860	0,020	0,163	108,6
-03	ШС-16		600	3000	300	0,022	0,067	42,0
-04	ШС-17		600	3000	560	0,022	0,100	65,6
-05	ШС-18		600	3000	860	0,022	0,148	100,5
-06	ШС-19		920	3000	300	0,024	0,092	63,5
-07	ШС-20		920	3000	560	0,024	0,142	95,3
-08	ШС-21		920	3000	860	0,024	0,232	154,3
-09	ШС-22		1164	3000	300	0,026	0,142	101,5
-10	ШС-23		1164	3000	560	0,026	0,185	138,7
-11	ШС-24		1164	3000	860	0,026	0,240	162,9

Инв. N подл. | Подпись и дата | Взам. инв. N

Обозначение	Марка	Эскиз	Размеры, мм L	H	B	Расход материалов: Дерево м3	Древесно-стружечная плита м3	Масса, кг
Шкаф-перегородка для передачи продукции ШД-1 ... ШД-12								
1.272.5-8.1.2-04.00.00.00	ШД-1	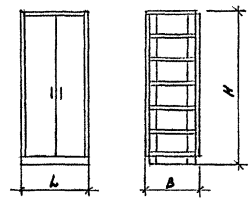	920	2100	334	0,016	0,036	88,4
-01	ШД-2		920	2100	594	0,016	0,158	101,9
-02	ШД-3		920	2100	894	0,016	0,226	142,6
-03	ШД-4		1164	2100	334	0,018	0,216	137,3
-04	ШД-5		1164	2100	594	0,018	0,250	155,1
-05	ШД-6		1164	2100	894	0,018	0,253	159,9
1.272.5-8.1.2-05.00.00.00	ШД-7	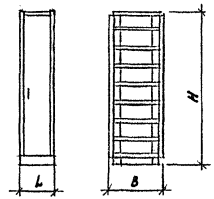	478	2100	334	0,014	0,071	48,9
-01	ШД-8		478	2100	594	0,014	0,100	65,6
-02	ШД-9		478	2100	894	0,014	0,141	90,6
-03	ШД-10		600	2100	334	0,016	0,113	73,0
-04	ШД-11		600	2100	594	0,016	0,125	81,4
-05	ШД-12		600	2100	894	0,016	0,142	91,1
Секция антресольная АД-1 ... АД-6								
1.272.5-8.1.2-06.00.00.00	АД-1	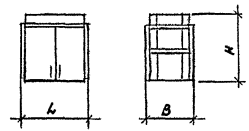	920	900	334	0,010	0,041	26,9
-01	АД-2		920	900	594	0,010	0,068	45,2
-02	АД-3		920	900	894	0,010	0,100	63,5
-03	АД-4		1164	900	334	0,012	0,051	30,2
-04	АД-5		1164	900	594	0,012	0,072	49,6
-05	АД-6		1164	900	894	0,012	0,124	69,0

Инв. № подл. | Подпись и дата | Взам. инв. №

Обозначение	Марка	Эскиз	Размеры, мм L	H	B	Расход материалов: Дерево м³	Древесно-стружечная плита м³	Масса, кг
Секция антресольная АД-7... АД-12								
1.272.5-8.1.2-07.00.00.00	АД-7	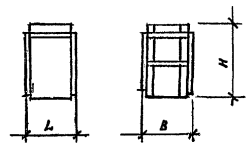	478	900	334	0,008	0,033	22,6
-07	АД-8		478	900	594	0,008	0,056	36,6
-08	АД-9		478	900	894	0,008	0,140	50,6
-09	АД-10		600	900	334	0,008	0,141	26,0
-10	АД-11		600	900	594	0,008	0,068	42,2
-11	АД-12		600	900	894	0,008	0,088	56,4
Шкаф-перегородка для передачи продукции ШД-13 ... ШД-24								
1.272.5-8.1.2-08.00.00.00	ШД-13	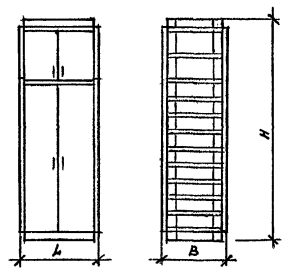	920	3000	334	0,026	0,177	115,3
-01	ШД-14		920	3000	594	0,026	0,226	147,1
-02	ШД-15		920	3000	894	0,026	0,326	206,1
-03	ШД-16		1164	3000	334	0,024	0,267	167,5
-04	ШД-17		1164	3000	594	0,024	0,322	199,7
-05	ШД-18		1164	3000	894	0,024	0,377	225,9
1.272.5-8.1.2-09.00.00.00	ШД-19	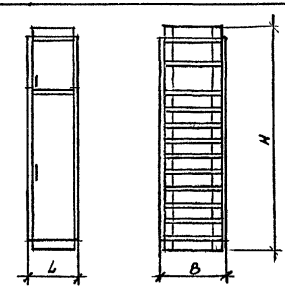	478	3000	334	0,020	0,104	71,5
-01	ШД-20		478	3000	594	0,020	0,156	102,2
-02	ШД-21		478	3000	894	0,020	0,286	141,2
-03	ШД-22		600	3000	334	0,022	0,154	99,0
-04	ШД-23		600	3000	594	0,022	0,193	123,6
-05	ШД-24		600	3000	894	0,022	0,230	147,5

Инв. № подл. | Подпись и дата | Взам. инв. №

Обозначение	Марка	Эскиз	Размеры, мм L	H	B	Расход материалов: Дерево м³	Древесно-стружечная плита м³	Масса, кг
Секция антресольная над дверным проемом А-1 ... А-6								
1.272.5-8.12-10.00.00.00	А-1	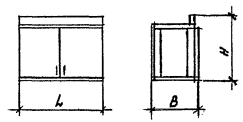	1050	917	317	0,008	0,008	8,8
-01	А-2		1050	917	577	0,008	0,020	15,0
-02	А-3		1250	917	317	0,008	0,009	10,9
-03	А-4		1250	917	577	0,010	0,025	19,9
-04	А-5		1550	917	317	0,010	0,013	12,3
-05	А-6		1550	917	577	0,010	0,033	24,6
Шкаф для хранения головных уборов, париков ШГ-1, ШГ-2								
1.272.5-8.12-11.00.00.00	ШГ-1	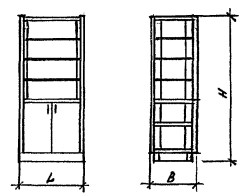	920	2100	582	0,018	0,166	109,5
1.272.5-8.12-12.00.00.00	ШГ-2	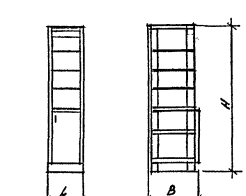	478	2100	582	0,014	0,095	62,1

Обозначение	Марка	Эскиз	Размеры, мм L	H	B	Расход материалов: Дерево м³	Древесно-стружечная плита м³	Масса, кг
Шкаф для хранения головных уборов, париков ШГ-3; ШГ-4								
1.272.5-8.12-13.00.00.00	ШГ-3	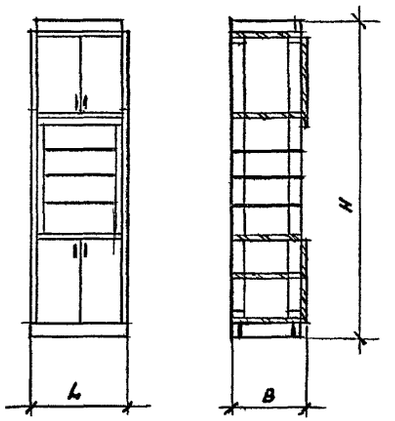	920	3000	582	0,024	0,224	148,6
1.272.5-8.12-14.00.00.00	ШГ-4	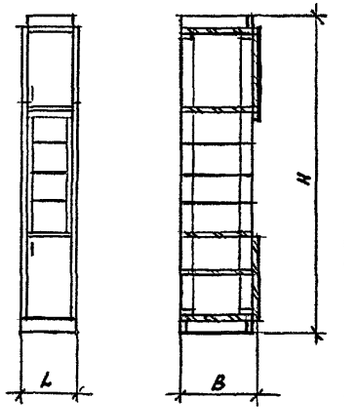	478	3000	582	0,022	0,146	96,5

Инв. N подл. | Подпись и дата | Взам. инв. N

Обозначение	Марка	Эскиз	Размеры, мм L	H	B	Расход материала: Дерево м³	Древесно-стружечная плита м³	Масса, кг
Шкаф для хранения и выдачи фотопродукции ШФ-1... ШФ-3								
1.272.5-8.12-15.00.00.00	ШФ-1	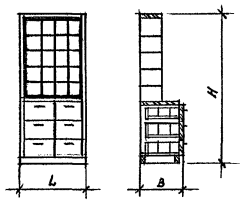	920	2100	582	0,018	0,112	74,2
1.272.5-8.12-16.00.00.00	ШФ-2	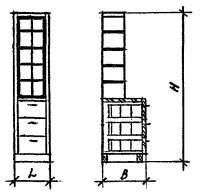	478	2100	582	0,014	0,074	47,8
1.272.5-8.12-17.00.00.00	ШФ-3	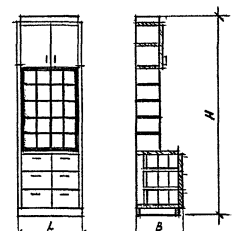	920	3000	582	0,026	0,140	95,0

Инв.№ подл. | Подпись и дата | Взам. инв.№

Обозначение	Марка	Эскиз	Размеры, мм L	H	B	Расход материала: Дерево м³	Древесно-стружечная плита м³	Масса, кг
Шкаф для хранения и выдачи фотопродукции ШФ-4								
1.272.5-8.12-18.00.00.00	ШФ-4	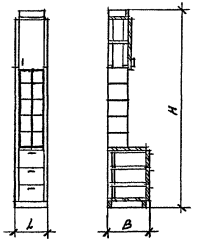	478	3000	582	0,024	0,100	66,2
Секция антресольная АД-13 ... АД-16								
1.272.5-8.12-19.00.00.00	АД-13	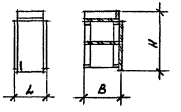	478	900	322	0,008	0,026	18,4
-07	АД-14		478	900	582	0,008	0,051	32,4
1.272.5-8.12-20.00.00.00	АД-15	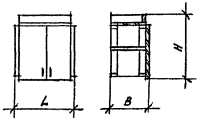	920	900	322	0,010	0,028	20,8
-01	АД-16		920	900	582	0,010	0,058	39,1

Инв. № подл. | Подпись и дата | Взам. инв. №

Обозначение	Марка	Эскиз	Размеры, мм L	H	B	Расход материала Дерево м³	Древесно-стружечная плита м³	Масса, кг
Шкаф-перегородка с вытяжкой ШВ-1								
1.272.5-8.12-21.00.00.00	ШВ-1	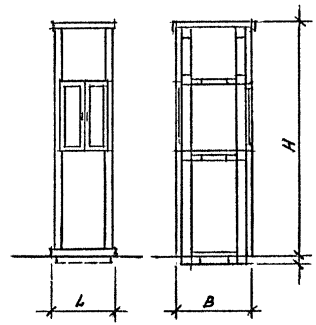	760	3000	956	0,060	0,193	148,0
Шкаф-перегородка передаточный ШВ-2								
1.272.5-8.12-22.00.00.00	ШВ-2	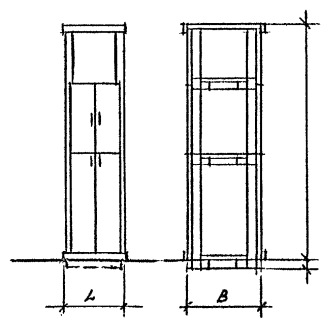	760	3000	956	0,060	0,200	151,0

Инв. N подл. | Подпись и дата | Взам. инв. N

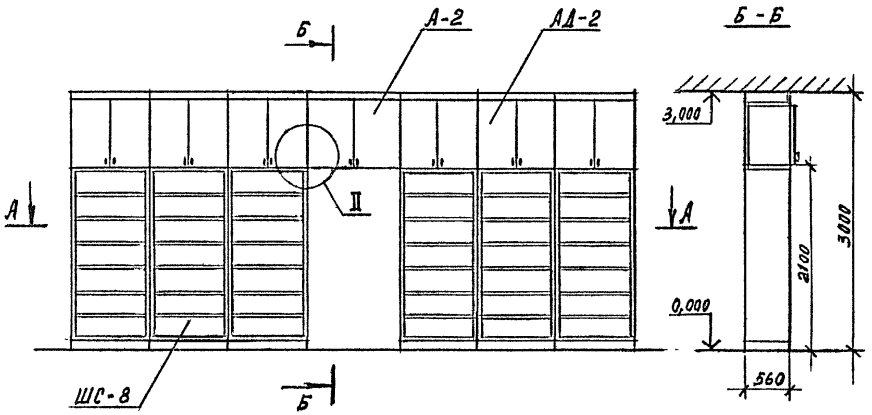

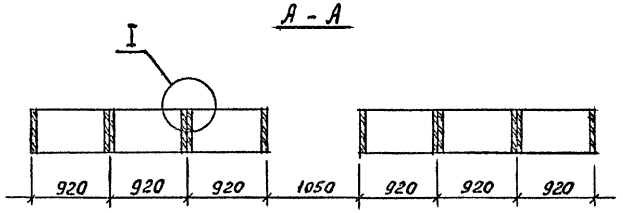

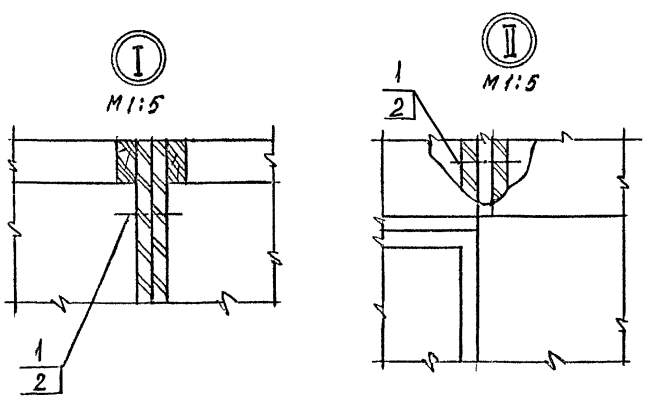

Марка поз.	Обозначение	Наименование	Кол.	Масса, ед. кг	Примечание
		Сборочные единицы			
ШС-8	1.272.5-8.1.2-01.00.00.00-07	Шкаф-перегородка			
		для передачи продукции	6	58,7	
АД-2	1.272.5-8.1.2-06.00.00.00-01	Секция антресольная	6	45,2	
А-2	1.272.5-8.1.2-10.00.00.00-01	Секция антресольная			
		над дверным			
		проемом	1	15,0	
		Детали			
1	1.272.5-8.1.2-01.00.00.01	Гайка	72	0,027	
2	1.272.5-8.1.2-01.00.00.02	Винт	72	0,035	

Рук.маст.	Губаревич	
Гл.инж.м	Станулевич	
Н.контр.	Коростелев	
ГИП	Коростелев	
Рук.гр.АК	Астапова	

1.272.5-8.1.1-01

Шкафы-перегородки для передачи продукции
Схема расположения

Стадия	Лист	Листов
Р		1

ЦНИИЭП торгово-бытовых зданий и туристских комплексов

Инв.№ подл. | Подпись и дата | Взам. инв.№

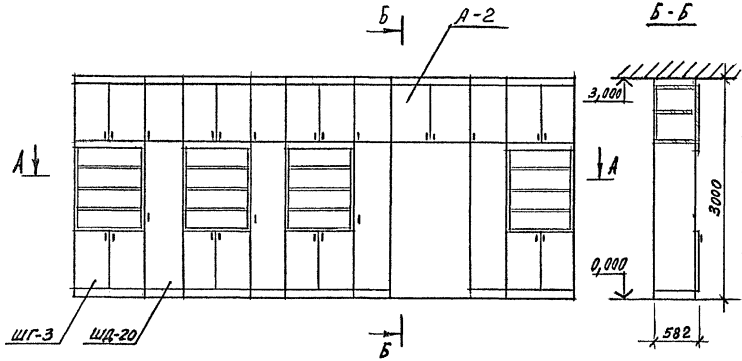

А - А

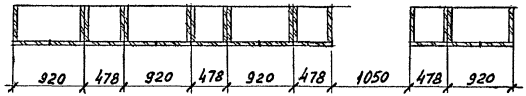

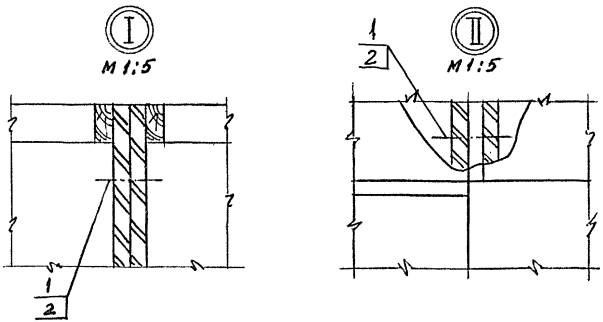

Марка поз.	Обозначение	Наименование	Кол.	Масса, ед. кг	Примечание
		Сборочные единицы			
ШД-20	1.272.5-8.2-09.00.0000-01	Шкаф-перегородка			
		для передачи продукции	4	102,2	
ШГ-3	1.272.5-8.2-13.00.00.00	Шкаф для хранения			
		головных уборов, париков	4	148,6	
А-2	1.272.5-8.2-10.00.00.00-01	Секция антресольная			
		над дверным проемом	1	15,0	
		Детали			
1	1.272.5-8.1.2-01.00.00.01	Гайка	100	0,027	
2	1.272.5-8.1.2-01.00.00.02	Винт	100	0,035	

Рук. маст.	Губаревич		
Гл. инж. м	Станулевич		
Н. контр.	Коростелев		
ГИП	Коростелев		
Рук. гр. АУ	Астапова		

1.272.5-8.1.1-02

Шкафы для хранения головных уборов, париков. Схема расположения

Стадия	Лист	Листов
Р		1

ЦНИИЭП торгово-бытовых зданий и туристских комплексов

Инв. № подл. | Подпись и дата | Взам. инв. №

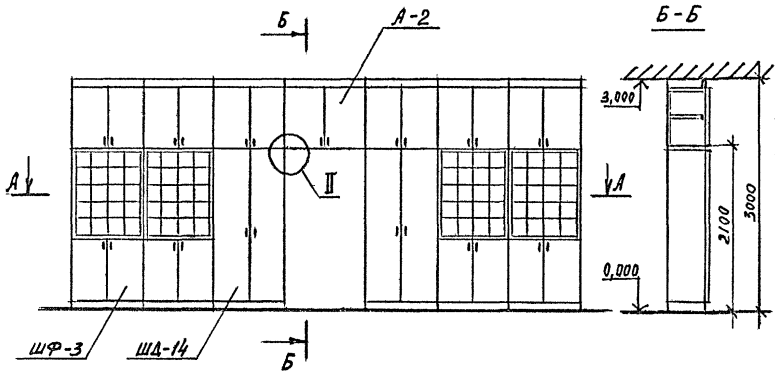

А - А

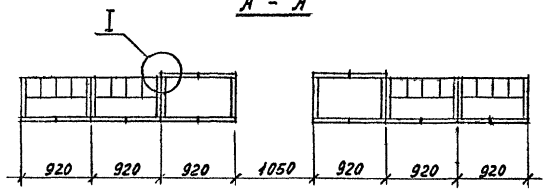

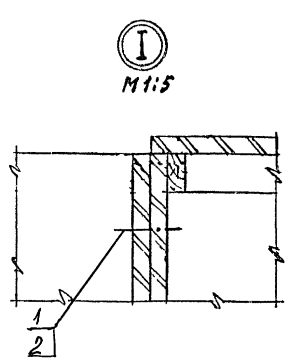

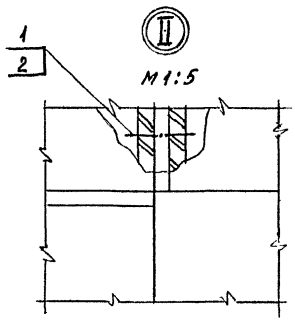

Марка поз.	Обозначение	Наименование	Кол.	Масса, ед. кг	Примечание
		Сборочные единицы			
ШФ-3	*1.272.5-8.2-17.00.00.00*	*Шкаф приема и*			
		выдачи фотопродукции	*4*	*95,0*	
ШД-14	*1.272.5-8.2-08.00.00.00-01*	*Шкаф-перегородка*			
		для передачи продукции	*2*	*147,1*	
А-2	*1.272.5-8.2-10.00.00.00-01*	*Секция антресольная*			
		над дверным проемом	*1*	*15,0*	
		Детали			
1	*1.272.5-8.1.2-01.00.00.01*	*Гайка*	*72*	*0,027*	
2	*1.272.5-8.1.2-01.00.00.02*	*Винт*	*72*	*0,035*	

Рук. маст.	Губаревич		
Гл. инж. м	Станулевич		
Н. контр.	Коростелев		
ГИП	Коростелев		
Рук. тр. др	Астапова		

1.272.5-8.1.1-03

Шкафы для хранения и выдачи фотопродукции Схема расположения

Стадия	Лист	Листов
Р		1

ЦНИИЭП торгово-бытовых зданий и туристских комплексов

23146-01 15

Инв. № подл. | Подпись и дата | Взам. инв. №

Формат А3

Марка поз.	Обозначение	Наименование	Кол.	Масса, ед. кг	Примечание
		Сборочные единицы			
ШВ-1	1.272.5-8.12-21.00.00.00	Шкаф-перегородка			
		с вытяжкой	1	148,0	
ШВ-2	1.272.5-8.12-22.00.00.00	Шкаф-перегородка			
		передаточный	2	151,0	

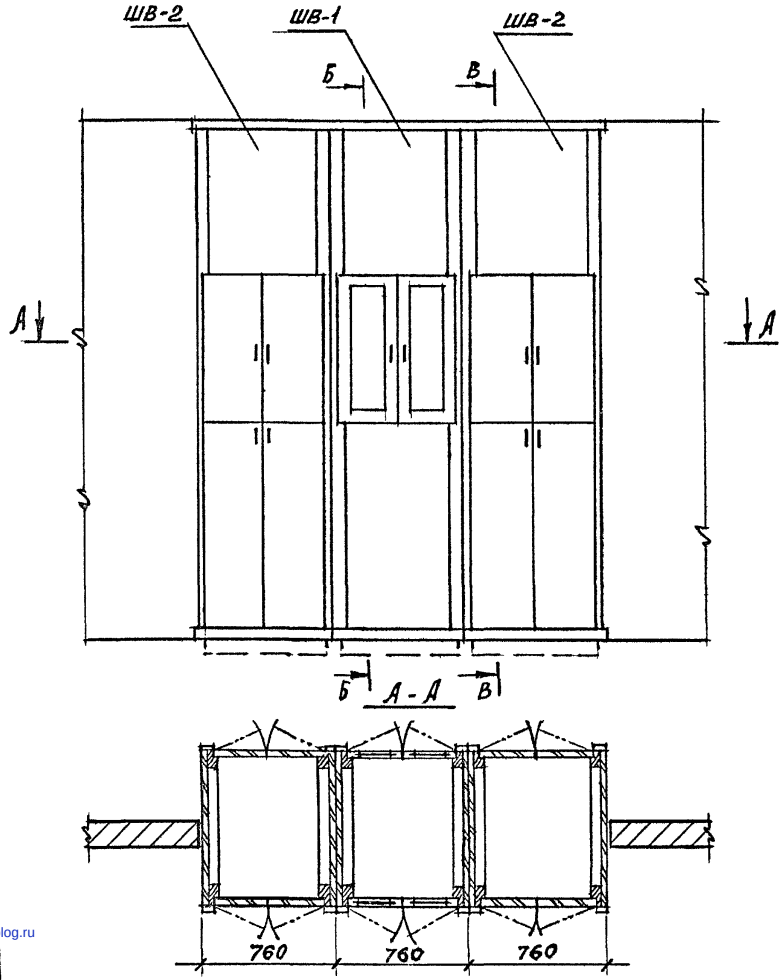

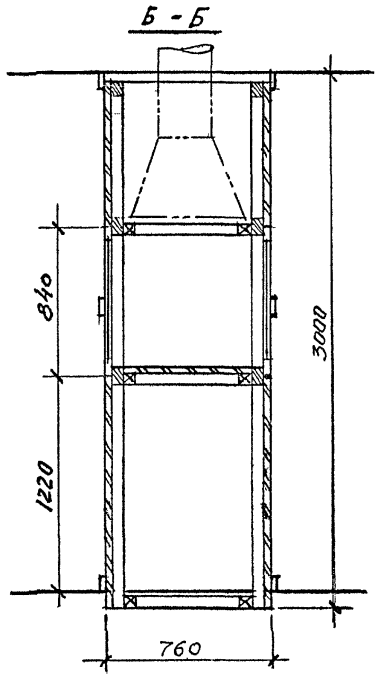

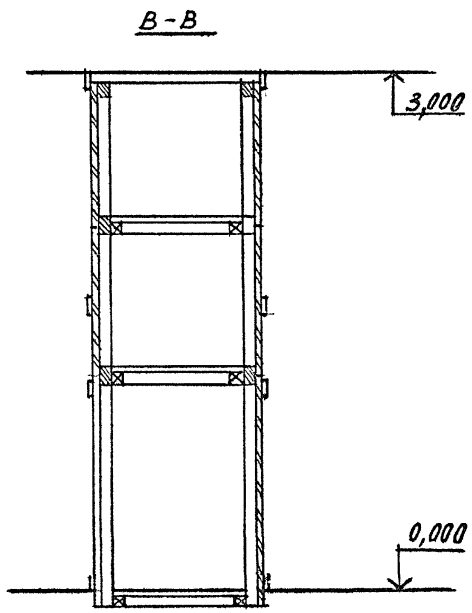

Рук. маст.	Губаревич		
Гл. инж. м.	Станулевич		
Н. контр.	Коростелев		
ГИП	Коростелев		
Рук. гр. арх.	Астапова		

1.272.5-8.1.1-04

Шкафы-перегородки передаточные

Схема расположения

Стадия	Лист	Листов
Р		1

ЦНИИЭП торгово-бытовых зданий и туристских комплексов

Инв. | Подп. | Подпись и дата | Взам. инв. N

23146-01 (16)

Формат А3

5.09.88г Гаврич

gost.e-ecolog.ru