ТИПОВЫЕ СТРОИТЕЛЬНЫЕ КОНСТРУКЦИИ, ИЗДЕЛИЯ И УЗЛЫ

СЕРИЯ 1.272.5-13

ВСТРОЕННЫЕ ШКАФНЫЕ ОТДЕЛЕНИЯ КАРКАСНО-ЩИТОВОЙ КОНСТРУКЦИИ ДЛЯ УЧЕБНЫХ И ДРУГИХ ОБЩЕСТВЕННЫХ ЗДАНИЙ

ВЫПУСК 1

ИЗДЕЛИЯ
РАБОЧИЕ ЧЕРТЕЖИ

gost.e-ecolog.ru

ТИПОВЫЕ СТРОИТЕЛЬНЫЕ КОНСТРУКЦИИ, ИЗДЕЛИЯ И УЗЛЫ

СЕРИЯ 1.272.5-13

ВСТРОЕННЫЕ ШКАФНЫЕ ОТДЕЛЕНИЯ КАРКАСНО-ЩИТОВОЙ КОНСТРУКЦИИ ДЛЯ УЧЕБНЫХ И ДРУГИХ ОБЩЕСТВЕННЫХ ЗДАНИЙ

ВЫПУСК 1

ИЗДЕЛИЯ
РАБОЧИЕ ЧЕРТЕЖИ

Разработаны
ЦНИИЭП учебных зданий
Главный инженер института А.К.Ляхович
Главный архитектор проекта В.В.Куликов

Утверждены Госкомархитектуры,
письмо от 21.12.90 №ЮШ-2-1690
Введены в действие с 15.06.92, приказ ЦНИИЭП учебных зданий от 02.03.92, №15.

Обозначение документа	Наименование	Стр.
1.272.5-13.1-ТТ	Технические требования	5
1.272.5-13.1-01.0.01.0	Рама	9
1.272.5-13.1-01.0.01.0СБ	Рама Сборочный чертеж	12
1.272.5-13.1-01.0.02.0	Стенка горизонтальная	17
1.272.5-13.1-01.0.02.0СБ	Стенка горизонтальная Сборочный чертеж	19
1.272.5-13.1-01.0.03.0	Стенка боковая	23
1.272.5-13.1-01.0.03.0СБ	Стенка боковая Сборочный чертеж	25
1.272.5-13.1-01.1.00.0	Стенка фасадная	27
1.272.5-13.1-01.1.00.0СБ	Стенка фасадная Сборочный чертеж	30
1.272.5-13.1-01.2.00.0	Дверь	33
1.272.5-13.1-01.2.00.0СБ	Дверь Сборочный чертеж	36
1.272.5-13.1-01.0.04.0	Полка	38
1.272.5-13.1-01.0.04.0СБ	Полка Сборочный чертеж	40
1.272.5-13.1-01.0.05.0	Рамка	41
1.272.5-13.1-01.0.05.0СБ	Рамка Сборочный чертеж	
1.272.5-13.1-01.0.06.0	Плинтус	42
1.272.5-13.1-01.0.06.0СБ	Плинтус Сборочный чертеж	43
1.272.5-13.1-01.0.07.0	Карниз	44
1.272.5-13.1-01.0.07.0СБ	Карниз Сборочный чертеж	46
1.272.5-13.1-01.0.08.0	Штанга	47
1.272.5-13.1-05.0.01.0	Перегородка	
1.272.5-13.1-01.0.00.1	Стенка задняя	48
1.272.5-13.1-01.0.00.2	Брусок	50
1.272.5-13.1-01.0.00.3	Уголь ник	51
1.272.5-13.1-18.0.00.1	Скоба	
1.272.5-13.1-02.1.00.0	Доска теловая	52
1.272.5-13.1-02.1.00.5	Лоток	
1.272.5-13.1-02.1.00.0СБ	Доска теловая Сборочный чертеж	53

Разраб. Куликов
Испол. Курдина
Н. контр. Реоктистов

1.272.5-13.1

Содержание

Стадия	Лист	Листов
Р	1	2

ЦНИИЭП учебных зданий

Инв. № подл. | Подпись и дата | Взам. инв. №

Инв. № подл. | Подпись и дата | Взам. инв. №

1.272.5-13.1

Лист 2

Обозначение документа	Наименование	Стр.
1.272.5-13.1-03.0.01.0	Лоток	54
1.272.5-13.1-03.0.01.0СБ	Лоток Сборочный чертеж	55
1.272.5-13.1-05.0.01.0	Перегородка	56
1.272.5-13.1-05.0.01.0СБ	Перегородка Сборочный чертеж	58
1.272.5-13.1-05.1.00.0	Ящик	60
1.272.5-13.1-05.1.00.0СБ	Ящик Сборочный чертеж	62
1.272.5-13.1-06.0.00.1	Планка соединительная	64
1.272.5-13.1-17.0.00.1	Прокладка	
1.272.5-13.1-07.1.00.0	Кассета передвижная	65
1.272.5-13.1-07.1.00.0СБ	Кассета передвижная Сборочный чертеж	66
1.272.5-13.1-07.1.01.0	Стенка	68
1.272.5-13.1-07.1.01.0СБ	Стенка Сборочный чертеж	70
1.272.5-13.1-07.1.02.0	Ручка	72
1.272.5-13.1-07.1.02.0СБ	Ручка Сборочный чертеж	
1.272.5-13.1-07.1.03.0	Шарнир	73

Обозначение документа	Наименование	Стр.
1.272.5-13.1-07.1.03.0СБ	Шарнир Сборочный чертеж	73
1.272.5-13.1-07.1.00.1	Скоба	74
1.272.5-13.1-07.1.01.4	Накладка	
1.272.5-13.1-08.1.00.0	Полка для кассет	75
1.272.5-13.1-08.1.00.2	Скоба	
1.272.5-13.1-08.1.00.0СБ	Полка для кассет Сборочный чертеж	76
1.272.5-13.1-08.1.01.0	Стенка	77
1.272.5-13.1-08.1.01.0СБ	Стенка Сборочный чертеж	78
1.272.5-13.1-10.0.00.0	Электрооборудование	79
1.272.5-13.1-10.0.00.0Э7	Электрооборудование Схема электрическая расположения	
1.272.5-13.1-10.1.00.0	Стенка съемная	80
1.272.5-13.1-10.1.00.0СБ	Стенка съемная Сборочный чертеж	81
1.272.5-13.1-10.0.01.0	Перегородка	82
1.272.5-13.1-10.0.01.0СБ	Перегородка Сборочный чертеж	83
1.272.5-13.1-10.0.02.0	Рама сантехническая	84

Инв. № подл. | Подпись и дата | Взам. инв. №

Инв. № подл. | Подпись и дата | Взам. инв. №

Обозначение документа	Наименование	Стр.
1.272.5-13.1-10.0.02.1	Скоба (развертка)	84
1.272.5-13.1-10.0.02.0СБ	Рама сантехническая Сборочный чертеж	85
1.272.5-13.1-10.0.02.2	Кронштейн	86
1.272.5-13.1-10.0.00.4	Втулка	
1.272.5-13.1-10.0.03.0	Полка поворотная	87
1.272.5-13.1-10.0.03.1	Кольцо	88
1.272.5-13.1-10.0.03.2	Дно	
1.272.5-13.1-10.0.03.3	Фланец	89
1.272.5-13.1-10.0.04.0	Террариум	
1.272.5-13.1-10.0.05.0	Стойка	90
1.272.5-13.1-10.0.05.2	Фланец	
1.272.5-13.1-10.0.06.0	Фиксатор	91
1.272.5-13.1-10.0.07.3	Кольцо	
1.272.5-13.1-10.0.07.0	Кронштейн	92
1.272.5-13.1-10.0.07.0СБ	Кронштейн Сборочный чертеж	

Обозначение документа	Наименование	Стр.
1.272.5-13.1-10.0.00.1	Зеркало	93
1.272.5-13.1-10.0.00.2	Раскладка	
1.272.5-13.1-11.0.00.1	Полка	94
1.272.5-13.1-11.0.00.3	Стойка	
1.272.5-13.1-11.0.01.0	Сушитель для пробирок	95
1.272.5-13.1-12.0.01.0	Полка наклонная	96
1.272.5-13.1-12.0.01.0СБ	Полка наклонная Сборочный чертеж	97
1.272.5-13.1-13.0.00.1	Штанга	98
1.272.5-13.1-13.0.01.0	Опора	
1.272.5-13.1-20.0.01.0	Наличник	99
1.272.5-13.1-20.0.01.0СБ	Наличник Сборочный чертеж	100
1.272.5-13.1-21.0.01.0	Рама монтажная	101
1.272.5-13.1-21.0.01.2	Угольник	
1.272.5-13.1-21.0.01.0СБ	Рама монтажная Сборочный чертеж	102

Инв. № подл. | Подпись и дата | Взам. инв. №

Инв. № дубл. | Подпись и дата | Взам. инв. №

Настоящая серия "Встроенные шкафные отделения каркасно-щитовой конструкции для учебных и других общественных зданий" состоит из 2 выпусков:

вып. 0 "Указания по применению и монтажно-сборочным работам"

вып. I "Изделия. Рабочие чертежи".

Разработка серии выполнена в едином архитектурно-художественном и конструктивно-технологическом решении, в одном производственном исполнении с встроенной мебелью серии I.272.5-I2 "Встроенная мебель для помещений трудового обучения", прошедшей проверку в учебном процессе в условиях эксплуатации школы.

Настоящий выпуск предназначен для изготовления изделий в условиях специализированных предприятий деревообрабатывающей промышленности (ДОКов, ДОЗов, фабрик). Комплектацию готовых изделий, поставляемых потребителю в разобранном виде, производит завод-изготовитель по спецификациям к схемам расположения, приведенным в выпуске 0.

Встроенные шкафные отделения соответствуют нормам проектирования, рабочим чертежам и настоящим техническим требованиям.

На период до установления стандарта на ОТУ к встроенной мебели для общественных зданий, технический уровень качества набора должен отвечать показателям ГОСТ 26I38-84. Ограждающие варианты исполнений секций должны изготовляться из трудногорючих материалов, в соответствии с требованиями СНиП 2.0I.02-85 к ненесущим перегородкам с пределами огнестойкости и распространения огня $\frac{0,25ч}{40\ см}$, для применения в зданиях III, IV и V степеней огнестойкости.

Разраб.	Куликов		I.272.5-I3.I-ТТ	
			ТЕХНИЧЕСКИЕ ТРЕБОВАНИЯ	Стадия: Р; Лист: I; Листов: 8
Н.контр.	Феоктистов			ЦНИИЭП учебных зданий

Взам. инв. № | Подпись и дата | Инв. № подл.

I. ТЕХНИЧЕСКИЕ ТРЕБОВАНИЯ

I.I. Изготовление изделий и монтаж встроенных шкафных отделений должны соответствовать образцам-эталонам, выполненным заводом-изготовителем, согласованным и утвержденным в установленном порядке.

I.2. Функциональные размеры изделий должны соответствовать параметрам исходных функционально-технических требований и проектной документации, с учетом ГОСТ I8666-86 и РТМ.

I.3. Применяемые конструкционные и отделочные материалы должны соответствовать "Перечню материалов", утвержденному Министерством здравоохранения.

Основными материалами для изготовления секций пристенных служат:

- плита I6,0 EI ГОСТ I0632-89, ДВСП-I,6 ГОСТ 9590-76;
- материал кромочный ТУ I3-77I-84;
- ДВПО-6,0, ДВПО-4,0 ГОСТ 8904-8I;
- детали мебельные I6,0 EI ТУI3-4I7-80;
- стеклоизделия 4,0 ГОСТ 6799-80;
- фанера I0,0 и 8,0 ГОСТ 39I6.2-89;
- пиломатериалы ГОСТ 8486-86Е.

В секциях-перегородках применяются пиломатериалы с глубокой пропиткой антипиренами и в порядке замены - плита I6,0 ЦСП-I ГОСТ 268I6-86;

- плита 6,0 ТУ 0III3-04-07-87;
- материал рулонный ТУI3-8I7-82.

I.4. Влажность деталей из древесины и древесных материалов должна быть 8 ± 2%, вставных шипов (шкантов) - не более 6%. Параметр шероховатости отделываемых видимых поверхностей до покрытия, должен быть не более I6 МКМ, а для невидимых поверхностей, с которыми соприкасается человек в процессе эксплуатации, не более 63 МКМ.

Предел прочности при скалывании по клеевому слою фанеры не должен быть менее I0 кгс/см2, массивной клееной древесины - менее 20 кгс/см2 по ГОСТ I637I-84.

Взам. инв. № | Подпись и дата | Инв. № подл.

I.5. Фасадные и рабочие поверхности изделий, блокируемых по ширине и высоте, должны быть подобраны по породе, текстуре (рисунку) и цвету, а остальные лицевые – по породе, цвету и виду среза (тангенциальный, радиальный, полурадиальный).

I.6. Не допускается применять в мебели щиты из древесно-стружечных и цементностружечных плит с необлицованными кромками, кроме невидимых поверхностей в сопрягаемых соединениях.

I.7. Элементы сборочных единиц и деталей должны быть изготовлены с качеством и точностью, обеспечивающими многократное проведение монтажа и демонтажа сборно-разборных конструкций, крепящихся между собой на шкантах, стяжках 2.2-Т, 2.2-Ф и шурупах, без дополнительной подгонки изделий.

I.8. Передвижные (выдвижные, раздвижные) элементы должны иметь свободный ход без заеданий и перекосов. Заусенцы на поверхности изделий не допускаются, углы и ребра должны быть притуплены. Покрытия на поверхностях изделий должны способствовать гигиеническому содержанию встроенных шкафных отделений, а пользование ими должно быть безопасным.

I.9. Прочность крепления дверей высотой до I200 мм должна быть не менее I5 дА Н (I5 кгс), а для дверей свыше I200 мм – не менее 20 дА Н (20 кгс).

I.I0. Лакокрасочные и пленочные защитно-декоративные покрытия на изделиях из древесины и древесных материалов должны соответствовать ОСТ I3-27-82, на изделиях из металла ГОСТ 9.032-74. Покрытия на лицевых поверхностях выполняют по I-ой категории, на остальных – по 2-ой категории.

I.II. Набор должен иметь единообразные материалы, отделку и цветовое решение. Фурнитура и дополнительные тона должны быть одинакового цвета с основными поверхностями или гармонировать в сочетании с ними. Варианты облицовки и защитно-декоративных покрытий даны в табл.I, рисунок и цвет принимать по эталонам I...7 ГОСТ 22046-89 (приложение 2).

Таблица I

Вариант	Отделываемые поверхности	Вид облицовочного материала	Группа покрытия по ОСТ I3-27-82 (ГОСТ 9.032-74), № колера
I	Все лицевые	Материал облицовочный на основе бумаг, пропитанных термореактивными полимерами	ТР.А(Б)I.Ш.9 ТР.А(Б)2.Ш.9 ТР.ВI.Ш.9
	а.Остальные пласти щитовых деталей	Декоративный бумажно-слоистый пластик	–
	б.Необлицовываемые подложки (в рамах, рамных дверях, лотках)	(в секциях-перегородках с глубокой пропиткой антиренами)	Органосиликат.композиц. ОС-9I-09. Ш.Л4 или краска ОСМ-5 ТУ 84-I33-75.Ш.Л.4
	в.Металлические элементы	–	Эмаль МЛ-I2 темно-кремовая ГОСТ9754-76.Ш.Л4
2.	Фасадные	Декоративный бумажно-слоистый пластик	–
	Прочие лицевые	Шпон березовый, или материал облицовочный на основе пропитанных бумаг с глубокой степенью отверждения смолы, или по слою шпатлевки	Эмаль НЦ-II.БI.Н. Ш.3 № колера 20, 30 либо 52, II5 (отдельно)
3.	Фасадные	Декоративный бумажно-слоистый пластик	–
	Прочие лицевые	Шпон древесины I группы (бук, береза, сосна) или материал облицовочный на основе пропитанных бумаг с глубокой степенью отверждения смолы	Лак НЦ-243.А(Б)I. П.М.3, или Лак ПЭ-250М.А2.П.М.9
4.	Все лицевые	Декоративный бумажно-слоистый пластик	–
5.	Фасадные	Шпон березовый, или материал облицовочный на основе пропитанных бумаг с глубокой степенью отверждения смолы	Эмаль НЦ-II.БI.Н. Ш.3 № колера 20, 30 либо 52, II5 (отдельно)

Вариант	Отделываемые поверхности	Вид облицовочного материала	Группа покрытия по ОСТ I3-27-82 (ГОСТ 9.032-74) № колера
	Прочие лицевые	Шпон древесины I группы или материал облицовочный на основе пропитанных бумаг с глубокой степенью отверждения смолы или материал облицовочный на основе бумаг, пропитанных термореактивными полимерами	Лак НЦ-243.А(Б) I.П.М.3, или Лак ПЭ-250М.А2. П.М.9 ТР.А(Б)I.Ш.9 ТР.А(Б)2.Ш.9 ТР.ВI.Ш.9
6	Фасадные	Шпон строганый древесины дуба, ясеня, карагача и т.п. из 2 группы или материал облицовочный на основе пропитанных бумаг с глубокой степенью отверждения смолы	Лак ПЭ-250М. А(Б)I.П.М.9, или Лак УР-277М. АI.П.М.9 или Лак МЛ-2III. АI.П.М.9
	Прочие лицевые	Шпон березовый или материал облицовочный на основе пропитанных бумаг с глубокой степенью отверждения смолы	Эмаль НЦ-II.БI. Н.Ш.3 № колера 20,30 либо 52, II5 (отдельно)

Примечание: I. Варианты 2...6 соответствуют номерам XI, XII, X, IX, XIII типовых вариантов прейскуранта № 56-0I-0I, в последовательности их записи.

2. Покрытия необлицовываемых поверхностей по п.6 вар.I распространяются на все варианты в исполнении "перегородок".

3. В вариантах 2...5 прозрачные покрытия на шпоне древесины I группы, наносятся с предварительным тонированием древесины слабонасыщенным раствором морилки.

4. Номера колеров указаны по "Альбому колеров . Стройиздат.I983".

5. Облицовка и покрытие для изделий одной партии могут быть приняты только по одному варианту.

2. ПРАВИЛА ПРИЕМКИ

2.I. Готовые изделия предъявляют к приемке партиями. Партией считают количество изделий одного наименования, оформленное одним документом.

2.2. В состав изделий встроенных шкафных отделений, подвергаемых внешнему осмотру при приемке партиями, входит 2I группа наименований, согласно табл.I "Номенклатура изделий" выпуска 0.

2.3. Для проверки соответствия изделий настоящим техническим требованиям, изготовитель должен проводить периодические (в согласованные сроки) и типовые испытания, а протоколы испытаний предъявлять потребителю по его требованию.

3. МЕТОДЫ КОНТРОЛЯ

3.I. Внешний осмотр изделий проводят без применения увеличительных приборов. Размеры изделий проверяют универсальными измерительными инструментами с ценой деления, равной I мм, шаблонами, предельными калибрами.

3.2. Шероховатость поверхностей деталей из древесины и древесных материалов определяют по ГОСТ I56I2-85, блеск прозрачного лакового покрытия - по ГОСТ I6I43-8I.

3.3. Допускается определять шероховатость поверхностей и блеск покрытий сравнением с образцом (эталоном).

4. МАРКИРОВКА, УПАКОВКА, ТРАНСПОРТИРОВАНИЕ И ХРАНЕНИЕ

4.I. Каждое изделие и его исполнение должны иметь маркировку (штамп, нанесенный несмываемой краской или этикетку, изготовленную типографским способом) предприятия-изготовителя по установленной форме.

Маркировка должна включать марку изделия на конкретное исполнение (например, С0I.3) и располагаться на поверхностях, невидимых при нормальной эксплуатации.

4.2. Встроенные шкафные отделения, поставляемые потребителю в разобранном виде - комплектами составных частей, должны сопровождаться инструкцией по монтажу (сборке), схемой монтажа (сборки) и перечнем комплектующих и крепежных изделий.

Инв. № подл. | Подпись и дата | Взам. инв. №

4.3. Комплекты изделий должны перевозиться в упаковке из картона всеми видами транспортных средств, или в других видах упаковки и другими способами, обеспечивающими сохранность перевозки.

4.4. Изделия, перевозимые с перегрузкой на другие виды транспорта, должны иметь тару жесткой конструкции. Влажность древесины тары не должна превышать 22%.

4.5. Транспортироваться и храниться упакованные комплекты встроенной мебели, должны в положении, указанном предупредительными надписями.

4.6. Упаковывание, транспортирование и хранение стекол должно соответствовать требованиям ГОСТ 6799-80 и ГОСТ 15469-82.

4.7. На упаковку элементов мебели и тару для остекленных дверей секций С04, С10, С12 должна быть нанесена транспортная маркировка и манипуляционные знаки, имеющие значения: "Боится сырости", "Осторожно хрупкое", "Верх, не кантовать" по ГОСТ 14192-77.

4.8. Демонтированные изделия должны храниться в разобранном виде, в сухих закрытых помещениях.

5. УКАЗАНИЯ ПО ЭКСПЛУАТАЦИИ (ПРИМЕНЕНИЮ)

5.1. Встроенная мебель монтируется на месте эксплуатации (в здании) по указаниям выпуска 0, в точном соответствии со схемами расположения элементов сборных конструкций, согласно технологии и архитектурно-планировочным параметрам учебных и служебных помещений.

5.2. Встроенными шкафными отделениями оборудуются детские дошкольные учреждения объединенные с начальной школой, общеобразовательные и специализированные школы и школы-интернаты, межшкольные учебно-производственные комбинаты, профессионально-технические училища и учебные заведения для подготовки и переподготовки рабочих кадров, средние специальные учебные заведения, высшие учебные заведения, учебные заведения для подготовки и повышения квалификации специалистов, внешкольные учреждения и другие общественные здания.

5.4. Секции, блокируемые в шкафы, согласно примерам компоновки, должны крепиться между собой по месту, по центру корпуса на 4 стяжки 2.2-Ф, согласно сечению 2-2 докум.I.272.5-I3.0-СМ1(вып. 0).

5.5. Все секции набора должны эксплуатироваться закрепленными к строительным конструкциям: пристенные - к стене; секции-перегородки - к полу и потолку, либо к полу и ригелю, соответственно узлам.

6. ГАРАНТИИ ПОСТАВЩИКА

6.1. Изготовитель должен гарантировать соответствие изделий рабочим чертежам серии и техническим требованиям при соблюдении правил транспортирования и хранения по ГОСТ 26138-84 (п.6.6).

6.2. Гарантийный срок эксплуатации изделий, со дня получения их потребителем и установки - 24 месяца.

6.3. Для обозначения документов в данном выпуске принята следующая система:

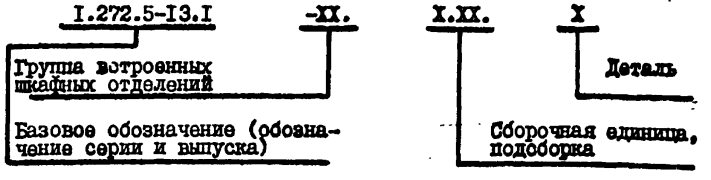

Инв.№ подл. | Подпись и дата | Взам. инв.№

Формат	Зона	Позиц.	Обозначение	Наименование	Кол. на исп. 1.272.5-13.1-01.0.01.0- –	01	02	03	04	05	06	07	08	09	Примечание
				Документация											
А3			1.272.5-13.1-01.0.01.0СБ	Сборочный чертеж	×	×	×	×	×	×	×	×	×	×	
				Детали											
				Пиломатериалы											
				ГОСТ 8486-86Е											
БЧ		1	1.272.5-13.1-01.0.01.1	Обвязка 595×56×19	2	2									
			-01	Обвязка 906×56×19			2	2	2	2	2	2	2	2	
			-02	Обвязка 1348×56×19											
			-03	Обвязка 1173×56×19											
			-04	Обвязка 731×56×19											
БЧ		2	1.272.5-13.1-01.0.01.2	Обвязка 415×56×19	2		3		3		3	3			
			-01	Обвязка 559×56×19		2		3		3			3	3	
БЧ		3	1.272.5-13.1-01.0.01.3	Полозок 396×36×25							5	5			
			-01	Полозок 540×36×25									5	5	
БЧ		4	1.272.5-13.1-01.0.01.4	Брусок 416×56×19											
			-01	Брусок 560×56×19											
БЧ		5	1.272.5-13.1-01.0.01.5	Наклейка 144×23×19											

Разраб.	Федотчев		
Пров.	Куликов		
Н. контр.	Куликов		

1.272.5-13.1-01.0.01.0

Рама

Стадия	Лист	Листов
Р	1	6

ЦНИИЭП учебных зданий

Формат А4

Инв.№ подл. | Подпись и дата | Взам. инв.№

Формат	Зона	Позиц.	Обозначение	Наименование	Кол. на исп. 1.272.5-13.1-01.0.01.0- –	01	02	03	04	05	06	07	08	09	Примечание
				Шпон 1,15 ГОСТ 99-75											
БЧ		6	1.272.5-13.1-01.0.01.6	Облицовка 595×19	1	1									
			-01	Облицовка 906×19			1	1	1	1	1	1	1	1	
			-02	Облицовка 1348×19											
			-03	Облицовка 1173×19											
			-04	Облицовка 731×19											
БЧ		7	1.272.5-13.1-01.0.01.7	Заглушина 560×378											
				Лист АМц-1,5 ГОСТ 21631-76Е											
БЧ		8	1.272.5-13.1-01.0.01.8	Заглушина 1181×560											
				Винипласт листовой 3,0 ГОСТ 9639-71											
				Стандартные изделия											
				ГОСТ 1145-80											
		9		Шуруп 1-3×22.2.019											
		10		Шуруп 1-4×30.2.019							10	10	10	10	
		11		Шуруп 1-4×35.2.019											
				Прочие изделия											
		12		Втулка 90.4-А-07											
		13		Шкант L=35 ОТТ13-023250-85											Каталог
		14		Планка направляющая											Альтим
				11.1-Л-01											

1.272.5-13.1-01.0.01.0

Лист 2

Формат А4

Инв. № подл.	Подпись и дата	Взам. инв. №

Форм.	Зона	Поз.	Обозначение	Наименование	Кол. на исполн. 1.272.5-13.1-01.0.01.0 - 10	11	12	13	14	15	16	17			Примечание
				Документация											
А3			1.272.5-13.1-01.0.01.0СБ	Сборочный чертеж	X	X	X	X	X	X	X	X			
				Детали											
				Пиломатериалы ГОСТ 8486-86 Е											
64		1	1.272.5-13.1-01.0.01.1	Связь 595×56×19											
			-01	Связь 906×56×19	2	2	2	2	2	2					
			-02	Связь 1348×56×19							2	2			
			-03	Связь 1173×56×19											
			-04	Связь 731×56×19											
64		2	1.272.5-13.1-01.0.01.2	Связь 415×56×19	3	3			3	3					
			-01	Связь 559×56×19			3	3			2	2			
64		3	1.272.5-13.1-01.0.01.3	Полозок 396×36×25	5	5									
			-01	Полозок 540×36×25			5	5							
64		4	1.272.5-13.1-01.0.01.4	Брусок 416×56×19					3	3					
			-01	Брусок 560×56×19											
64		5	1.272.5-13.1-01.0.01.5	Наклейка 144×23×19											
				Шпон 1,15 ГОСТ 99-75											
64		6	1.272.5-13.1-01.0.01.6	Облицовка 595×19											

1.272.5-13.1-01.0.01.0 Лист 3

Формат А4

Инв. № подл.	Подпись и дата	Взам. инв. №

Форм.	Зона	Поз.	Обозначение	Наименование	Кол. на исполн. 1.272.5-13.1-01.0.01.0 - 10	11	12	13	14	15	16	17			Примечание
			-01	Облицовка 906×19	1	1	1	1	1	1					
			-02	Облицовка 1348×19							1	1			
			-03	Облицовка 1173×19											
			-04	Облицовка 731×19											
64		7	1.272.5-13.1-01.0.01.7	Заглушина 560×378											
				Лист АМц-1,5 ГОСТ 21631-76Е											
64		8	1.272.5-13.1-01.0.01.8	Заглушина 1181×560											
				Винипласт листовой 3,0 ГОСТ 9639-71											
				Стандартные изделия											
				ГОСТ 1145-80											
		9		Шуруп 1-3×22.2.019					12	12					
		10		Шуруп 1-4×30.2.019	10	10	10	10							
		11		Шуруп 1-4×35.2.019					12	12					
				Прочие изделия											
		12		Втулка 90-4-А-07											
		13		Шкант L=35 РТМ13-0273250-85											Каталог
		14		Планка направляющая											ВЛКТИ
				11.1-Л-01											

1.272.5-13.0-01.0.01.0 Лист 4

Формат А4

10

Инв. № подл.	Подпись и дата	Взам. инв. №

Форм.	Зона	Поз.	Обозначение	Наименование	Кол. на испол. 1.272.5-13.1-01.0.01.0- 18	19	20	21	22	23	24	25	26	Примечание
				Документация										
А3			1.272.5-13.1-01.0.01.0СБ	Сборочный чертеж	×	×	×	×	×	×	×	×	×	
				Детали										
				Пиломатериалы ГОСТ 8486-86Е										
БЧ		1	1.272.5-13.1-01.0.01.1	Связь 595×56×19										
			-01	Связь 906×56×19										
			-02	Связь 1348×56×19										
			-03	Связь 1173×56×19	2	2	2				2	2	2	
			-04	Связь 731×56×19				2	2	2				
БЧ		2	1.272.5-13.1-01.0.01.2	Связь 415×56×19	2		2							
			-01	Связь 559×56×19		2		2	2	2	2	2	2	
БЧ		3	1.272.5-13.1-01.0.01.3	Полозок 396×36×25								1	1	
			-01	Полозок 540×36×25										
БЧ		4	1.272.5-13.1-01.0.01.4	Брусок 416×56×19										
			-01	Брусок 560×56×19					1	1				
БЧ		5	1.272.5-13.1-01.0.01.5	Наклейка 144×23×19							1	1	1	
				Шпон 1,15 ГОСТ 99-75										
БЧ		6	1.272.5-13.1-01.0.01.6	Облицовка 595×19										

Формат А4

Инв. № подл.	Подпись и дата	Взам. инв. №

Форм.	Зона	Поз.	Обозначение	Наименование	Кол. на испол. 1.272.5-13.1-01.0.01.0- 18	19	20	21	22	23	24	25	26	Примечание
			-01	Облицовка 906×19										
			-02	Облицовка 1348×19										
			-03	Облицовка 1173×19	1	1	1				1	1	1	
			-04	Облицовка 731×19				1	1	1				
БЧ		7	1.272.5-13.1-01.0.01.7	Заглушина 580×378										
				Лист АМц-1,5 ГОСТ 21631-76Е							1			
БЧ		8	1.272.5-13.1-01.0.01.8	Заглушина 1183×560										цвет
				Винипласт листовой ТУ Гост 9639-71								1	1	белый
				Стандартные изделия										
				ГОСТ 1145-80										
		9		Шуруп 1-3×22.2.019					4	4				
		10		Шуруп 1-4×30.2.019										
		11		Шуруп 1-4×35.2.019					4	4	2			
				Прочие изделия										
		12		Втулка 90.4-А-07	4	4	4	4	4	4	4	4	4	
		13		Шкант 1-35 ТУ13-0213250-85	4	4	4	4	4	4	4	4	4	Катали
		14		Планка направляющая 11.1-Л-01					1	1				в ПКТИР

Рис.1

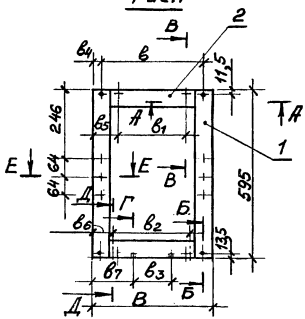

Г

Рис.5
Остальное-см.рис.1

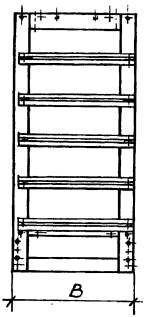

Рис.2
Остальное-см.рис.1

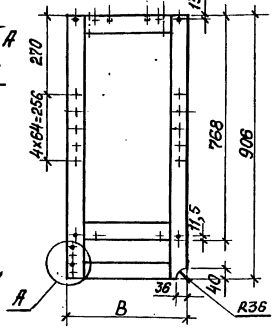

Рис.3
Остальное-см.рис.1

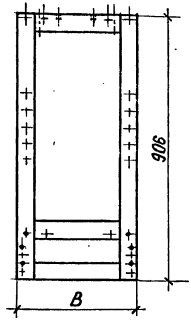

Рис.4
Остальное-см.рис.1

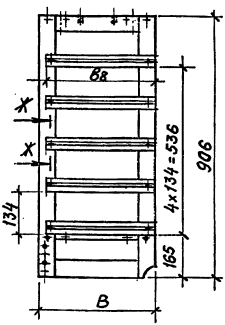

1.* Размеры для справок. Табл. исполнений см. лист 5.
2. Неуказанные допуски формы и расположения поверхностей по ГОСТ 6449.3-82.
3. Клей согласно „Типовым технологическим режимам изготовления мебели."
4. Н12, S12 шиповые соединения, остальные размеры: Н14, h14, $\pm\frac{t2}{2}$.
5. Древесину рам подвергнуть глубокой пропитке антипиренами (для перегородок).
6. Покрытие: органосиликатная композиция ОС-91-09 (или краска ОСМ-5) ТУ 84-133-75. III. Л4.

Разраб.	Булдакова			1.272.5-13.1-01.0.01.0 СБ	
Разраб.	Ректистов				
Пров.	Куликов			Рама сборочный чертеж	Стадия: Р; Масса: см. табл.; Масштаб: 1:10
					Лист 7; Листов 5
Н. контр.	Давыдов				ЦНИИЭП учебных зданий

Инв. № подл. | Подпись и дата | Взам. инв. №

Рис.6
Остальное-см. рис.1

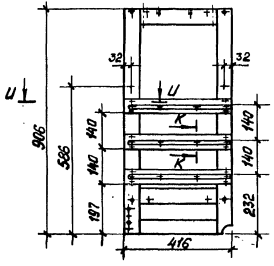

Рис.7
Остальное-см. рис.1

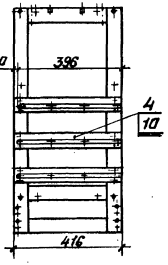

Рис.8
Остальное-см. рис.1

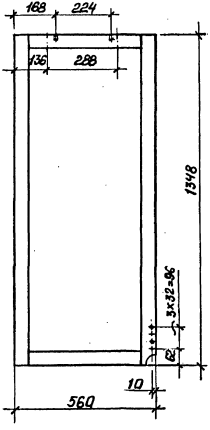

Рис.9
Остальное-см. рис.1

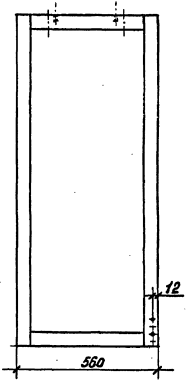

А-А (1:1)

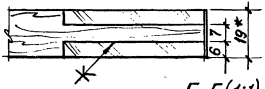

Б-Б (1:1)

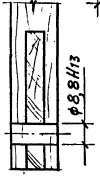

Г-Г (1:1)

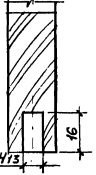

Е-Е (1:1)



Н-Н (1:1)

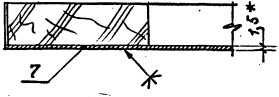

Инв. № подл. | Подпись и дата | Взам. инв. №

1.272.5-13.1-01.0.01.0 СБ

Лист 2

Рис.10
Остальное-см.рис.1

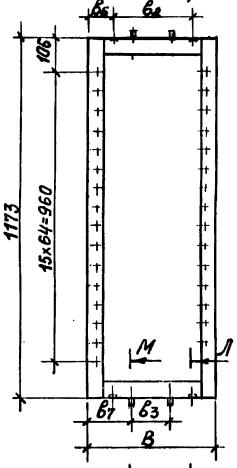

Рис.11
Остальное-см.рис.1

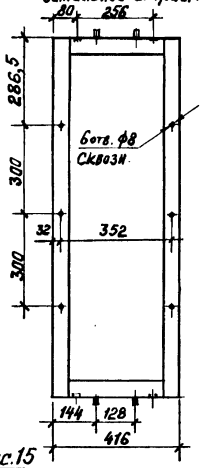

Рис.12
Остальное-см.рис.1

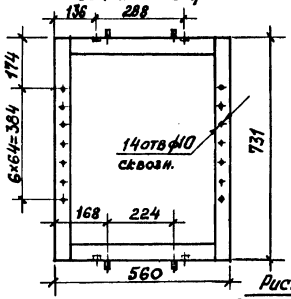

Рис.13
Остальное-см.рис.1

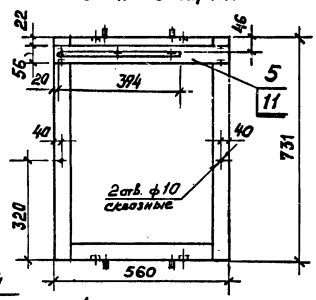

Рис.14
Остальное-см.рис.1

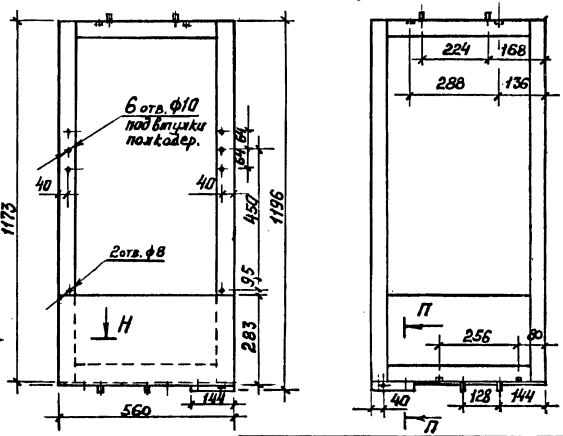

Рис.15
Остальное-см.рис.1

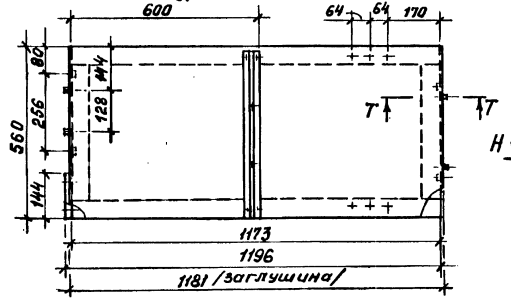

Взам. инв. №

Подпись и дата

Инв. № подл.

1.272.5-13.1-01.0.01.0 СБ

Лист 3

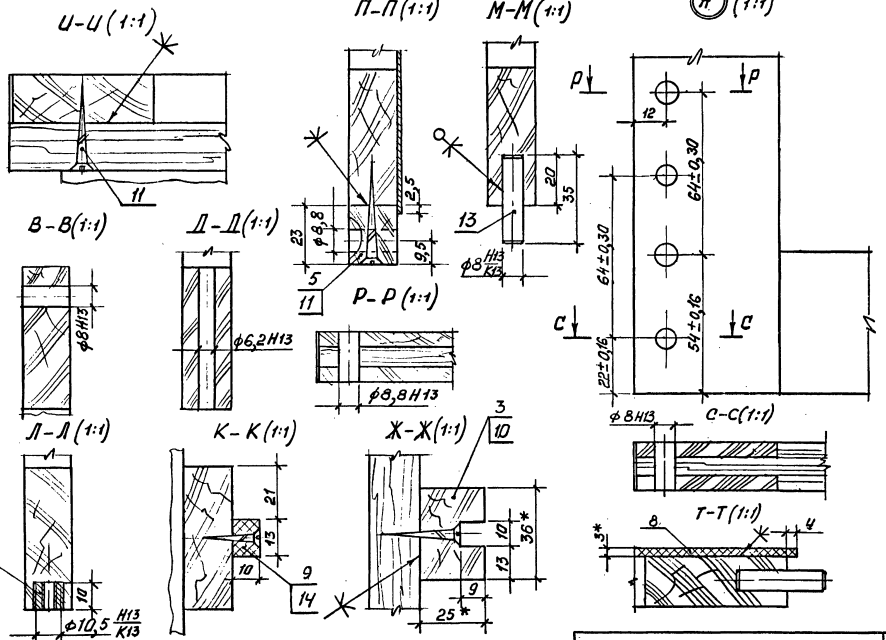

1.272.5-13.1-01.0.01.0 СБ

Лист 4

Инв. № подл. | Подпись и дата | Взам. инв. №

Обозначение	B_1, мм	B, мм	B_1, мм	B_2, мм	B_3, мм	B_4, мм	B_5, мм	B_6, мм	B_7, мм	B_8, мм	Рис.	Примечание	Исполнение	Масса, кг
1.272.5-13.1-01.0.01.0	416	352	224	256	128	32	96	80	144		1	С1, С2, С3, С4, С5, С12, С17, С18, С19, С20		0,9
-01	560	480	352	288	224	40	104	136	168			С1, С2, С4, С5, С8, С9, С13, С14, С15, С16		1,1
-02	416										2	С1, С2, С4, С5, С10, С11, С12, С17, С18, С19		1,5
-03	560											С1, С2, С6, С9, С13, С14, С15, С16		1,7
-04	416										3	С1, С2, С4, С5, С10, С11, С12, С17, С18, С19		1,5
-05	560											С1, С2, С6, С9, С13, С14, С15, С16		1,7
-06	416									396	4	С3	Изображено / Зеркальное отражение	2,5
-07														
-08	560									540			Изображено / Зеркальное отражение	3,2
-09														
-10	416									396	5		Изображено / Зеркальное отражение	2,5
-11														
-12	560									540			Изображено / Зеркальное отражение	3,2
-13														
-14	416										6	С5		2,3
-15											7			
-16	560										8	С7, С8		
-17											9			
-18	416										10	С1, С2, С3, С4, С5, С12, С17		1,6
-19	560											С1, С2, С3, С6, С9, С13, С14, С15, С16		1,7
-20	416										11	С18, С19		1,6
-21	560										12	С7		1,5
-22											13	С8	Изображено / Зеркальное отражение	1,8
-23														
-24											14	С10		2,6
-25											15	С11	Изображено / Зеркальное отражение	5,3
-26														

Инв. № подл. | Подпись и дата | Взам. инв. №

Формат	Зона	Позиция	Обозначение	Наименование	кол. на исполн. 1.272.5-13.1-01.0.02.0-																				Примечание
					–	01	02	03	04	05	06	07	08	09	10	11	12	13	14	15	16	17	18	19	20	21	
				Документация																						
А3			1.272.5-13.1-01.0.02.0СБ	Сборочный чертеж	X	X	X	X	X	X	X	X	X	X	X	X	X	X	X	X	X	X	X	X	X	X	
				Детали																						
				Плита 16,0Е1																						
				ГОСТ 10632-89																						
А4		1	1.272.5-13.1-01.0.02.1	Щит 850×416	1				1							1										
			-01	Щит 996×416		1				1																
			-02	Щит 1196×416			1				1															
			-03	Щит 850×560				1				1					1	1			1					
			-04	Щит 408×416									1													
			-05	Щит 408×560										1	1					1						
			-06	Щит 180×560															1							
			-07	Щит 1292×416																	1	1	1			
			-08	Щит 420×416																				1	1	
				Облицовка ДБСП-1,6																						
				ГОСТ 9590-76																						
А4		2	1.272.5-13.1-01.0.02.2	850×416	2				2							2										
				996×416		2				2																
				1196×416			2				2															
				850×560				2				2					2	2			2					
				408×416									2													
				408×560										2	2					2						
				180×560															2							
				1292×416																	2	2	2			
				420×416																				2	2	
				Облицовка Материал																						
				кромочн. ТУ13-771-84																						
А4		3	1.272.5-13.1-01.0.02.3	850×19	2			2	2			2				2	2	2			2					
			-01	996×19		2				2																

Взам. инв. №

Подпись и дата

Инв. № подл.

Разраб.	Феоктистов		
Разраб.	Булдаков		
Пров.	Булычев		
Н.контр.	Давыдов		

1.272.5-13.1-01.0.02.0

Стенка горизонтальная

Стадия	Лист	Листов
Р	1	2

ЦНИИЭП учебных зданий

Формат	Зона	Позиц.	Обозначение	Наименование	Кол. на исполн. 1.272.5-13.1-01.0.02.0- —	01	02	03	04	05	06	07	08	09	10	11	12	13	14	15	16	17	18	19	20	21	Примечание
			-02	1196×19			2				2																
			-03	408×19									2	2	2					2							
			-04	180×19															2								
			-05	1296×19																		2	2	2			
			-06	420×19																					2	2	
			-07	416×19	2	2	2		2	2	2		2			2						2	2	2	2	2	
			-08	560×19				2				2		2	2		2	2	2	2	2						
БЧ	4		1.272.5-13.1-01.0.02.4	Плита 16,0 ЦСП-1																							Взам. поз. 1
				ГОСТ 26816-86																							для перегородок
				Пиломатериалы																							
				ГОСТ 8486-86 Е																							
БЧ	5		1.272.5-13.1-01.0.02.5	Наклейка 448×19×19															1								
			-01	Наклейка 304×19×19																						1	
БЧ	6		1.272.5-13.1-01.0.02.6	Брусок 310×40×16																2							
			-01	Брусок 160×40×16																2							
ВЧ	7		1.272.5-13.1-01.0.00.3	Уголник																					4	4	
БЧ	8		1.272.5-13.1-01.0.02.7	Накладка 560×180																							
				Лист АМц-1,5																							
				ГОСТ 21631-76 Е													1										
				Стандартные изделия																							
				Шурупы ГОСТ 1145-80																							
		10		1-3×12.2.019													6										
		11		1-4×18.2.019																					8	8	
		12		1-4×30.2.019																8							
		13		1-4×40.2.019															3							2	
				Прочие изделия																							
		14		Шкант ф8×35																							
				РТМ 13-0273250-6-85																							
					4	4	4	4	4	4	4	4	4	4	4	4	4	4	2	4	4	4	4	4	4	4	Каталог ВПСТИМ

Инв. № подл. | Подпись и дата | Взам. инв. №

Рис.1

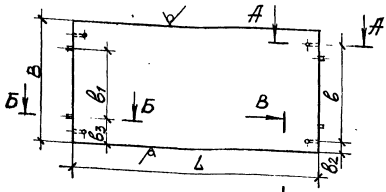

Рис.2
Остальное-см.рис.1

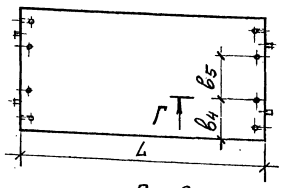

Рис.3
Остальное-см.рис.1

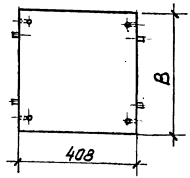

Рис.4
Остальное-см.рис.1

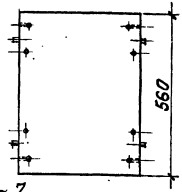

Рис.5
Остальное-см.рис.1

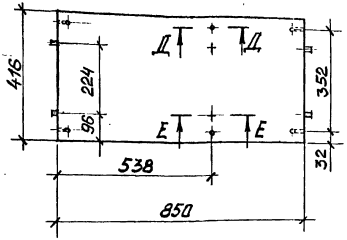

Рис.6
Остальное-см.рис.1

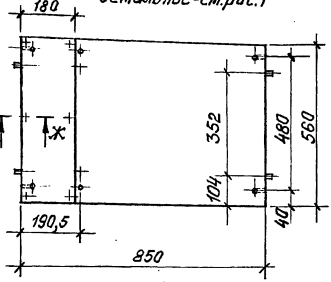

Рис.7
Остальное-см.рис.1

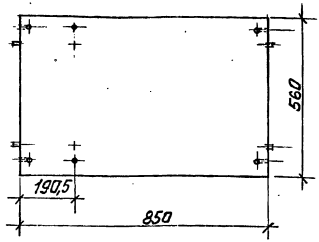

Д – Д (1:1)

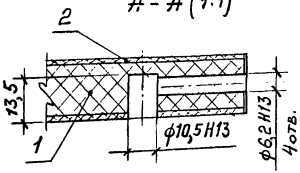

Б – Б (1:1)

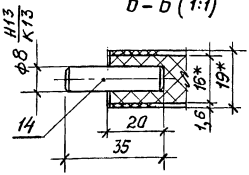

Разраб.	Булдакова			1.272.5-13.1-01.0.02.0 СБ	
Разраб.	Рефктистов				
Пров.	Куликов			Стенка горизонтальная Сборочный чертеж	Стадия: Р; Масса: см. табл.; Масштаб: 1:10
					Лист 1; Листов 4
Н. контр.	Дабыдов				ЦНИИЭП учебных зданий

Инв. № подл. | Подпись и дата | Взам. инв. №

Рис. 8
Остальное - см. рис. 1

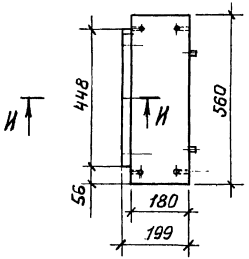

Рис. 9
Остальное - см. рис. 1

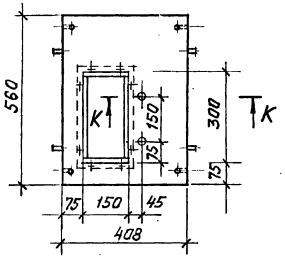

Рис. 10
Остальное - см. рис. 1

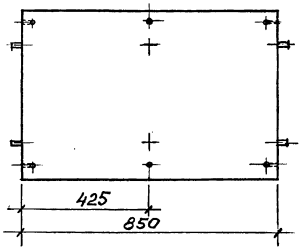

В-В (1:1)

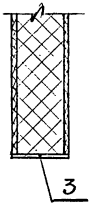

Рис. 11
Остальное - см. рис. 1

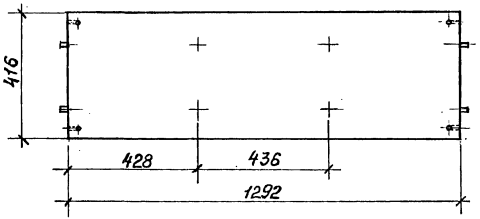

Рис. 12
Остальное - см. рис. 1

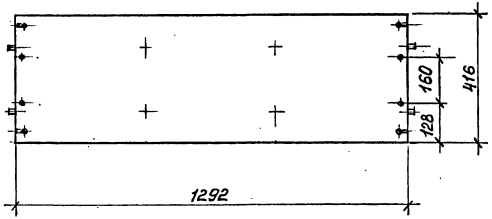

Инв. № подл. | Подпись и дата | Взам. инв. №

Рис.13
Остальное - см. рис.1

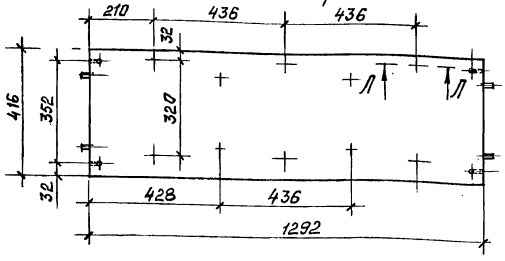

Рис.14
Остальное - см. рис.1

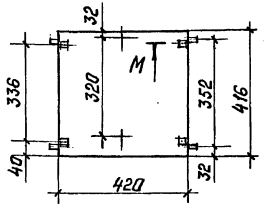

Рис.15
Остальное - см. рис.1

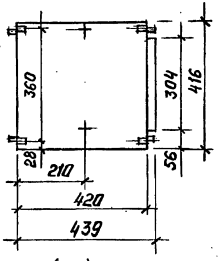

Л – Л (1:1)

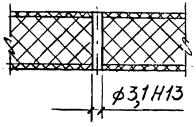

М – М (1:1)

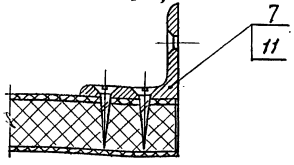

И – И (1:1)

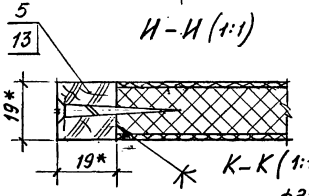

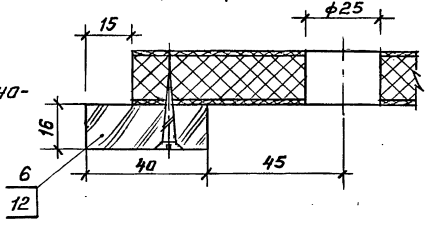

1. * Размеры для справок. Табл. исполнений см. лист 4
2. Неуказанные допуски формы и расположения поверхностей по ГОСТ 6449.3-82.
3. Клей согласно „Типовым технологическим режимам изготовления мебели."
4. $\pm \frac{t_2}{2}$.

Инв. № подл. | Подпись и дата | Взам. инв. №

Г–Г (1:1)

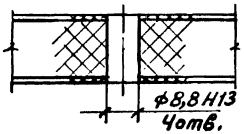

Е–Е (1:1)

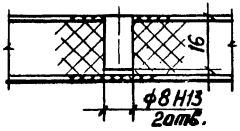

Ж–Ж (1:1)

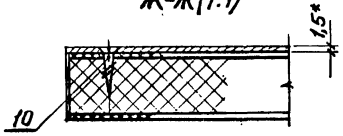

Д–Д (1:1)

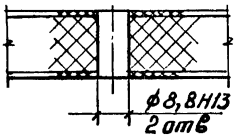

Обозначение	L, мм	B, мм	δ, мм	δ1, мм	δ2, мм	δ3, мм	δ4, мм	δ5, мм	Рис.	Применение	Масса, кг
1.272.5-13.1-01.0.02.0	850									С1; С2; С3; С4; С12	5,5
-01	996	416	352	224	32	96			1	Антресоль для секции с двер. блоком	6,3
-02	1196										7,7
-03	850	560								С2; С3; С6; С7; С8; С9; С10; С13; С14; С15	7,4
-04										С1; С2; С3; С4; С6; С12	5,5
-05	996	416					128	160	2	Антресоль для секции с двер. блоком	6,3
-06	1196										7,7
-07	850	560					136	288		С2; С3; С6; С7; С8; С9; С10; С13; С14; С15	7,4
-08		416							3	С11; С16	2,6
-09		560									3,6
-10									4		
-11		416							5	С5	5,5
-12		560							6	С10	7,8
-13									7		7,4
-14									8		2,0
-15									9	С11	3,4
-16									10	С13	7,4
-17		416							11	С17	8,3
-18									12	С17; С18	
-19									13	С18	2,7
-20									14		
-21									15		

Инв. № подл. | Подпись и дата | Взам. инв. №

Формат	Зона	Позиция	Обозначение	Наименование	кол. на испол. 1.272.5-13.1-01.0.03.0 –																	Примечан.
					–	01	02	03	04	05	06	07	08	09	10	11	12	13	14	15	16	17	18	19	
				Документация																				
А3			1.272.5-13.1-01.0.03.0СБ	Сборочный чертеж																				
				Детали																				
				Плита 6.0 ГОСТ 4598-86																				
А4	1		1.272.5-13.1-01.0.03.1	Щит 915×416	1																			
			-01	915×560		1																		
			-02	655×416			1																	
			-03	655×560				1																
			-04	908×416					1	1			1											
			-05	906×560							1	1		1				1	1	1	1			
			-06	1348×560											1	1	1							
			-07	1200×416																		1		
			-08	1200×560																			1	
			-09	731×560																				1

Разраб. Билдаков
Пров. Куликов
Н.контр. Лабыдов

1.272.5-13.1-01.0.03.0

Стенка бакавая

Стадия Р | Лист 1 | Листов 2

ЦНИИЭП учебных зданий

Инв.№ подл. | Подпись и дата | Взам.инв.№

Форм.	Зона	Позиц.	Обозначение	Наименование	кол. на испол. 1.272.5-13.1-01.0.03.0-																	Примечан.
					-	01	02	03	04	05	06	07	08	09	10	11	12	13	14	15	16	17	18	19	
				Материал облицов.																				
				рулонный Q3																				
				ТУ 13-817-82																				
Бч	2		1.272.5-13.1-01.0.03.2	Облицовка 915×416	2																			
			-01	915×560		2																		
			-02	655×416			2																	
			-03	655×560				2																
			-04	906×416					2	2			2											
			-05	906×560							2	2		2				2	2	2	2			
			-06	1348×560											2	2	2							
			-07	1200×416																	2			
			-08	1200×560																		2		
			-09	731×560																			2	
				Материал кромочн.																				
				ТУ 13-771-84																				
Бч	3		1.272.5-13.1-01.0.03.3	Облицовка 915×6	2	2																		
			-01	655×6			2	2																
			-02	906×6					2	2	2	2	2	2				2	2	2	2			
			-03	1348×6											2	2	2							
			-04	1200×6																	2	2		
			-05	731×6																			2	
			-06	416×6	2		2		2	2			2								2			
			-07	560×6		2		2			2	2		2	2	2	2	2	2	2	2		2	2	
	4			Плита 6,0																				Взамен поз.1 для перегородок
				ТУ ОП 13-04-07-87																				

Инв.№ подл. | Подпись и дата | Взам. инв.№

Рис.1

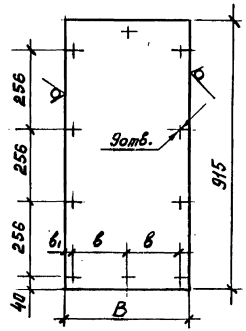

Рис.2
Остальное-см.рис.1

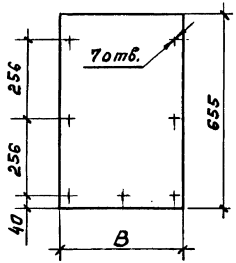

Рис.3
Остальное-см.рис.1

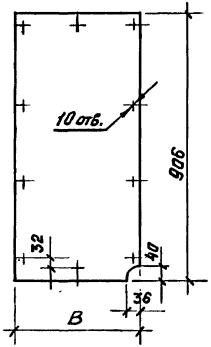

Рис.4
Остальное-см.рис.1

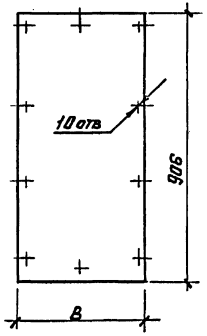

Обозначение	В, мм	в, мм	$в_1$, мм	Рис.	Масса, кг	Исполн.
1.272.5-13.1-01.0.03.0	416	176	32	1	2,3	
-01	560	256	24		3,0	
-02	416			2	1,6	
-03	560				2,2	
-04	416			3	2,3	Изображ.
-05						Зерк.отр.
-06	560				3,0	Изображ.
-07						Зерк. отр.
-08	416			4	2,3	
-09					3,0	
-10	560			5	4,5	Изображ.
-11						Зерк. отр.
-12				6		
-13				7	3,0	Изображ.
-14						Зерк. отр.
-15				8		Изображ
-16						Зерк. отр.
-17	416			9	3,0	
-18	560				4,0	
-19				10	2,5	

1. * Размеры для справок.
2. Неуказанные допуски формы и расположения поверхностей – по ГОСТ 6449.3-82.
3. Клей согласна „Типовым технологическим режимам изготовления мебели."

$4 \pm \frac{t2}{2}$.

Разраб.	Булдакова		1.272.5-13.1-01.0.03.0СБ
Разраб.	Реактистов		Стенка боковая Сборочный чертеж
Пров.	Куликов		
Н.контр.	Давыдов		

Стадия	Масса	Масштаб
Р	см. табл.	1:10
Лист 1	Листов 2	

ЦНИИЭП учебных зданий

Инв. № подл. | Подпись и дата | Взам. инв. №

Rm100 √(√)

Рис.5
Остальн.см.рис.1

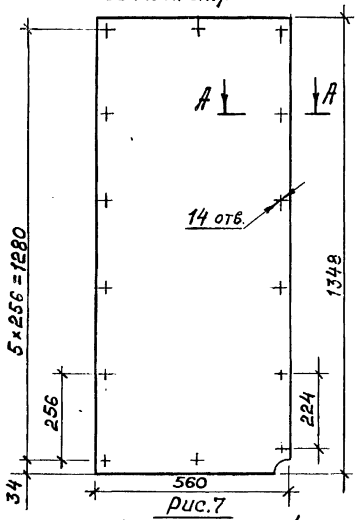

Рис.6
Остальн.см.рис.1

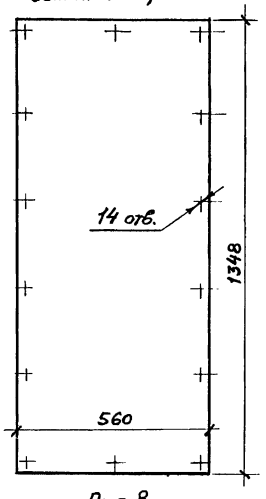

Рис.9
Остальное см.рис.1

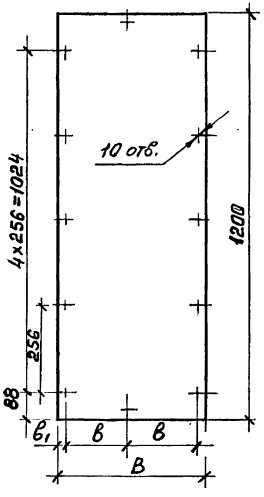

Рис.10
Остальное-см.рис.1

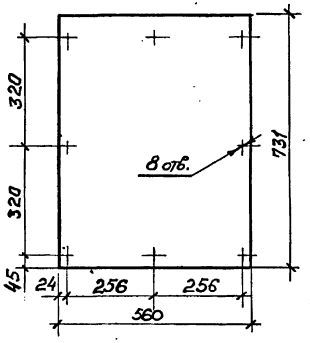

Рис.7
Остальное-см.рис.1

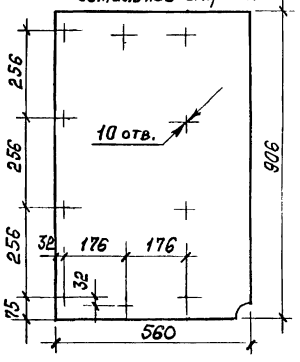

Рис.8
Остальное-см.рис.1

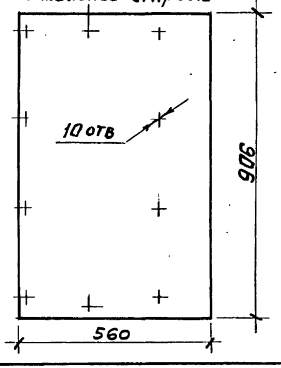

А-А (1:1)

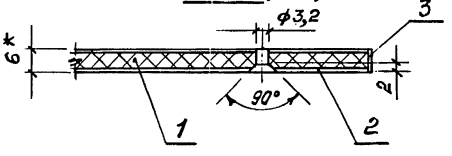

Инв № подл.	Подпись и дата	Взам. инв. №

1.272.5-13.1-01.0.03.0СБ

Лист 2

Форм.	Зона	Позиц.	Обозначение	Наименование	Кол. на исполн. 1.272.5-13.1-01.1.00.0-																			Примечание
					-	01	02	03	04	05	06	07	08	09	10	11	12	13	14	15	16	17		
				Документация																				
А3			1.272.5-13.1-01.1.00.0 СБ	Сборочный чертеж																				
				Сборочные единицы												1								
Б4		1	1.272.5-13.1-01.1.01.0	Рамка																				
				Детали																				
				Щит. Плита 16,0																				
				ЦСП-1 ГОСТ 26816-86																				
Б4		2	1.272.5-13.1-01.1.00.1	589×882	1																			
			-01	589×440		1																		
			-02	589×1318			1																	
			-03	762×882				1																
			-04	762×440					1															
			-05	762×1318						1														
			-06	1181×882							1													
			-07	1181×440								1												
			-08	1181×1318									1											
			-09	1204×882										1										
			-10	739×882													1							
			-11	1181×200														1						Дет. меб. 16,0 Б1 ТУ13-04.02-87
			-12	572×344															1					
			-13	980×1046																1				
			-14	980×1246																	1			
			-15	720×1046																		1		
			-16	720×1246																				

Разраб.	Сокольская	
Пров.	Феоктистов	
Н.контр.	К.Уликов	

1.272.5-13.1-01.1.00.0

Стенка фасадная

Стадия	Лист	Листов
Р	1	3

ЦНИИЭП учебных зданий

Взам. инв. № | Подпись и дата | Инв. № подл.

Формат	Зона	Позиция	Обозначение	Наименование	Кол. на исполн. 1.272.5-13.1-01.1.00.0- —	01	02	03	04	05	06	07	08	09	10	11	12	13	14	15	16	17			Примечание
				Материал облицовочн. Q3 ТУ 13-817-82																					
Б4		3	1.272.5-13.1-01.1.00.2	Облицовка 589×882	2																				
			-01	589×440		2																			
			-02	589×1318			2																		
			-03	762×882				2																	
			-04	762×440					2																
			-05	762×1318						2															
			-06	1181×882							2														
			-07	1181×440								2													
			-08	1181×1318									2												
			-09	1204×882										2											
			-10	739×882											2										
			-11	1181×200													2								
			-12	980×1046															2						
			-13	980×1246																2					
			-14	720×1046																	2				
			-15	720×1246																		2			
				Материал кромочный Q3 ТУ 13-771-84																					
Б4		4	1.272.5-13.1-01.1.00.3	Облицовка 882×16	2			2			2			2	2										
			-01	440×16		2			2			2													
			-02	1318×16			2			2			2												

Инв. № подл. | Подпись и дата | Взам. инв. №

Форм.	Зона	Поз.	Обозначение	Наименование	Кол. на исполн. 1.272.5-13.1-01.1.00.0- —	01	02	03	04	05	06	07	08	09	10	11	12	13	14	15	16	17			Примечание
			1.272.5-13.1-01.1.00.3																						
			-03	200×16													2								
			-04	344×16														2							
			-05	1046×16															2		2				
			-06	1246×16																2		2			
			-07	589×16	2	2	2																		
			-08	762×16				2	2	2															
			-09	1181×16							2	2	2				2								
			-10	1204×16										2											
			-11	739×16											2										
			-12	572×16														2							
			-13	980×16															2	2					
			-14	720×16																	2	2			
				Пиломатериалы ГОСТ 8486-86Е																					
БЧ		5	1.272.5-13.1-01.1.00.4	Брусок 1179×56×19												2									
			-01	680×56×19												2									
БЧ		6	1.272.5-13.1-01.1.00.5	Раскладка 1087×8×8												2									
			-01	588×8×8												2									
				Шпон 1,15 ГОСТ 99-75																					
БЧ		7	1.272.5-13.1-01.1.00.6	Облицовка 1181×19												2									
			-01	682×19												2									
				Стеклоизделие 4,0 ГОСТ 6799-80																					
БЧ		8	1.272.5-13.1-01.1.00.7	1085×586												1									
				Стандартные изделия																					
		9		Гвозди 1×20 ГОСТ 4028-63												16									
		10		Шкант Ø8×30																					
				РТМ 13-027 3250-6-85							6	2	8			2	4								

Инв. № подл. | Подпись и дата | Взам. инв. №

Рис.1

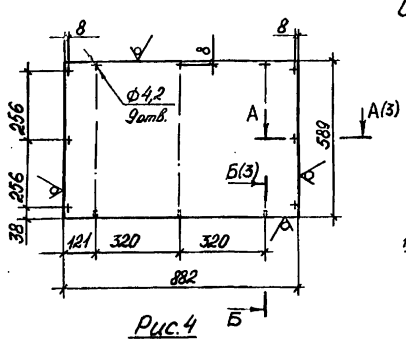

Рис.2

Остальное - см.рис.1

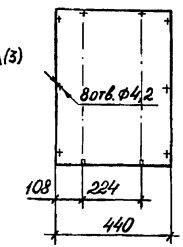

Рис.3

Остальное - см.рис.1

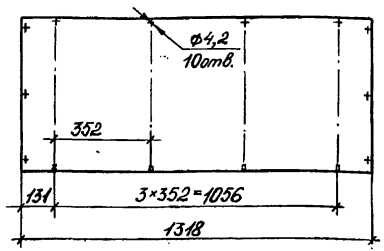

Рис.4

Остальное - см.рис.1

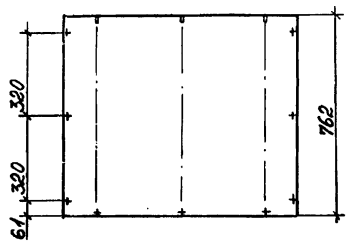

Рис.5

Остальное - см.рис.1

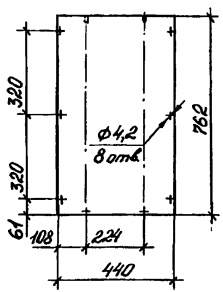

Рис.6

Остальное - см.рис.1

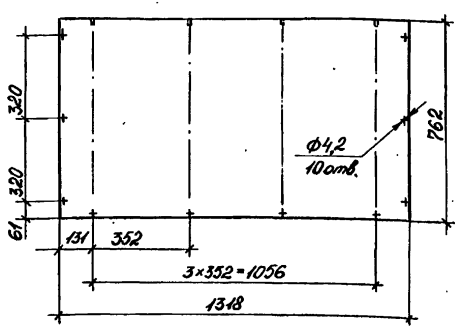

Обозначение	Рис.	Масса, кг
1.272.5-13.1-01.1.00.0	1	5,8
-01	2	2,9
-02	3	8,7
-03	4	7,6
-04	5	3,7
-05	6	11,2
-06	7	11,6
-07	8	5,8
-08	9	17,4
-09	10	11,8
-10	11	7,3
-11	12	8,9
-12	13	2,6
-13	14	2,2
-14	15	8,4
-15	16	10,0
-16	17	11,5
-17	18	13,7

1. *Размеры для справок.
2. Неуказанные допуски формы и расположения поверхностей по ГОСТ 6449.3-82.
3. Клей согласно „Типовым технологическим режимам изготовления мебели".
4. $H14, h14, \pm\frac{t2}{2}$.
5. Для секций перегородок древесину (исполн. -11) подвергнуть глубокой пропитке антипиренами.

Покрытие: органосиликатная композиция ОС-91-09 [или краска ОСМ-5] ТУ84-133-75. III. Л4.

Разраб.	Сокольская	
Разраб.	Феоктистов	
Пров.	Куликов	
Н.контр.	Давыдов	

1.272.5-13.1-01.1.00.0 СБ

Стенка фасадная
Сборочный чертеж

Стадия	Масса	Масштаб
Р	см. табл	1:15

Лист 1 Листов 3

ЦНИИЭП учебных зданий

Взам. инв. №

Подпись и дата

Инв. № подл.

Рис.7
Остальное - см. рис.1

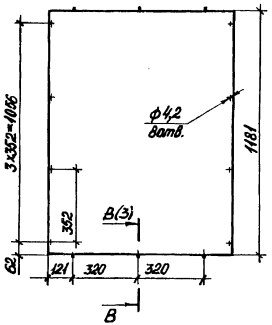

Рис.8
Остальное - см. рис.1

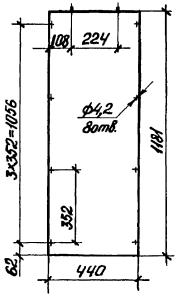

Рис.9
Остальное - см. рис.1

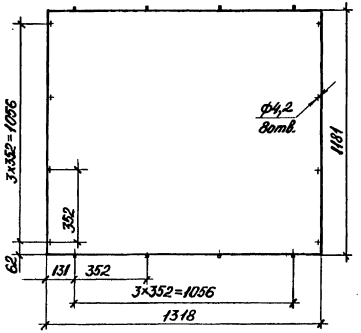

Рис.10
Остальное - см. рис.1

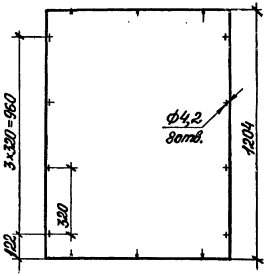

Рис.11
Остальное - см. рис.1

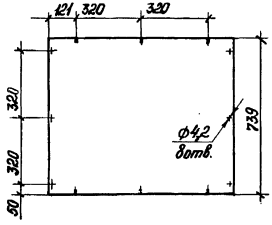

Рис.12
Остальное - см. рис.1

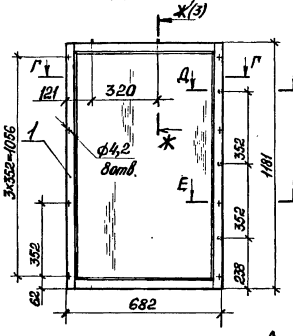

Рис.13
Остальное - см. рис.1

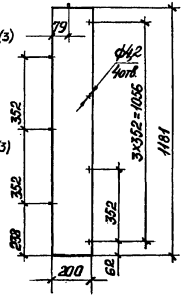

Рис.14
Остальное - см. рис.1

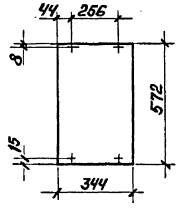

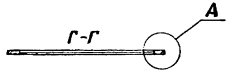

Взам. инв. №
Подпись и дата
Инв. № подл.

Рис.15
Остальное - см.рис.1

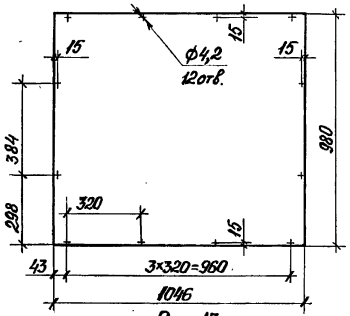

Рис.16
Остальное - см.рис.1

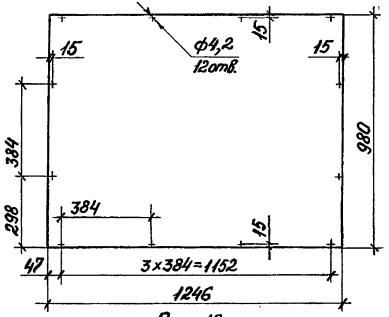

А-А(1:1)

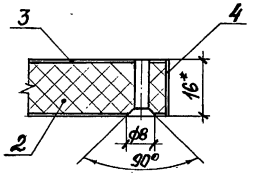

Б-Б(1:1)

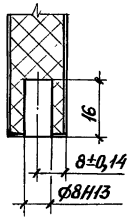

Рис.17
Остальное - см.рис.1

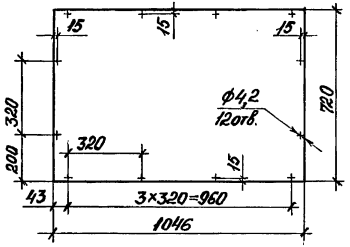

Рис.18
Остальное - см.рис.1

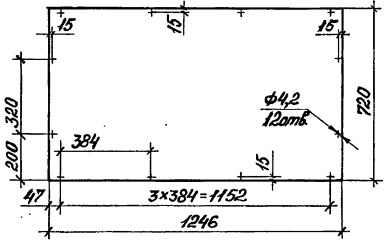

В-В(1:1)

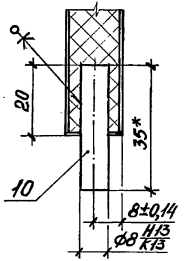

Ж-Ж(1:1)

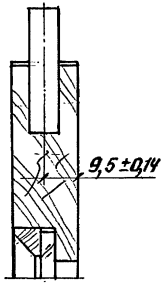

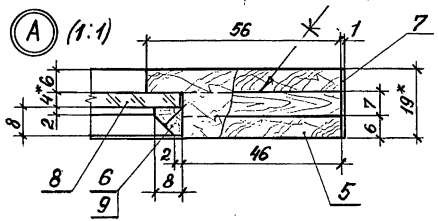

Д-Д(1:1)

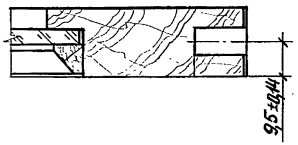

Е-Е(1:1)

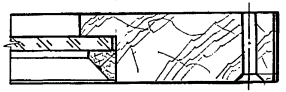

Взам. инв. №
Подпись и дата
Инв. № подл.

Формат	Зона	Позиция	Обозначение	Наименование	Кол. на испол. 1.272.5-13.1-01.2.00.0- –	01	02	03	04	05	06	07	08	09	10	11	12	13	14	15	16	17	Примечание
				Документация																			
А3			1.272.5-13.1-01.2.00.0 СБ	Сборочный чертеж																			
				Сборочные единицы																			
Бч		1	1.272.5-13.1-01.2.01.0	Стенка 1196×440×16														1	1				
Бч		2	-01	Стенка 140×440×19														1	1	1	1		
Бч		3	-02	Стенка 1954×440×16																1	1		
Бч		4	1.272.5-13.1-01.2.02.0	Рамка 1194×438×19									1	1									
Бч		5	-01	Рамка 1194×678×19											1								
				Детали																			
				Дет. тебельные 16,0 Е1																			
				ТУ 13-04-02-87																			
Бч		6	1.272.5-13.1-01.2.01.1	Щит 572×440	1	1																	
			-01	572×513			1	1															
			-02	754×440					1	1													
			-03	1196×440							1	1						1	1				
			-04	1954×440												1	1			1	1		
			-05	1196×200																		1	
				Плита 16,0 Е1																			
				ГОСТ 10632-89																			
Бч		7		Щит 140×440														1	1	1	1		

Разраб.	Сокольская		1.272.5-13.1-01.2.00.0
Пров.	Феоктистов		
Н. контр.	Давыдов		Дверь

Стадия	Лист	Листов
Р	1	5

ЦНИИЭП учебных зданий

Инв. № подл. | Подпись и дата | Взам. инв. №

Формат	Зона	Позиция	Обозначение	Наименование	Кол. на исполн. 1.272.5-13.1-01.2.00.0- —	01	02	03	04	05	06	07	08	09	10	11	12	13	14	15	16	17			Примечание
				Облицовка																					
				Материал хромочн. 0,3																					
				ТУ 13-771-84																					
Бч		8	1.272.5-13.1-01.2.01.2	572×16	2	2	2	2																	
			-01	754×16					2	2															
			-02	1196×16							2	2						2	2						
			-03	1954×16												2	2			2	2				
			-04	140×19														2	2	2	2				
			-05	440×16	2	2			2	2	2	2				2	2	1	1	1	1				
			-06	513×16			2	2																	
			-07	200×16																		2			
			-08	440×19														1	1	1	1				
				ДБСП-1,6 ГОСТ 9590-76																					
Бч		9	1.272.5-13.1-01.2.01.3	Облицовка 140×440														2	2	2	2				
				Плита 16,0 ЦСП-1																					
				ГОСТ 26816-86																					
Бч		10	1.272.5-13.1-01.2.01.4	Щит 572×440	1	1																			
			-01	572×513			1	1																	Взамен
			-02	754×440					1	1															поз. 6, 7 для
			-03	1196×440							1	1						1	1						перегородок
			-04	1954×440												1	1			1	1				
			-05	1196×200																		1			
			-06	140×440														1	1	1	1				
				Материал облицовочн. 0,3																					
				ТУ 13-817-82																					
Бч		12	1.272.5-13.1-01.2.01.4	Облицовка 572×440	2	2																			
			-01	572×513			2	2																	

Инв. № подл. | Подпись и дата | Взам. инв. №

Форм.	Зона	Поз.	Обозначение	Наименование	Кол. на испол. 1.272.5-13.1-01.2.00.0-																	Примечание
					-	01	02	03	04	05	06	07	08	09	10	11	12	13	14	15	16	17	
Бч		12	1.272.5-13.1-01.2.01.5																			
			-02	754×440					2	2												
			-03	1196×440							2	2						2	2			
			-04	1954×440												2	2			2	2	
			-05	1196×200																	2	
				Пиломатериалы																		
				ГОСТ 8486-86Е																		
Бч		13	1.272.5-13.1-01.2.02.1	Брусок 1194×56×19									2	2	2							
			-01	438×56×19									2	2								
			-02	678×56×19											2							
Бч		14	1.272.5-13.1-01.2.02.2	Раскладка 1102×8×8									2	2	2							
			-01	346×8×8									2	2								
			-02	586×8×8											2							
				Шпон 1,15 ГОСТ 99-75																		
Бч		15	1.272.5-13.1-01.2.02.3	Облицовка 438×19									2	2								
			-01	678×19											2							
			-02	1196×19									2	2	2							
				Стеклоизделие 4,0																		
				ГОСТ 6799-80																		
Бч		16	1.272.5-13.1-01.2.02.4	1100×344									1	1								
			-01	1100×584											1							
				Стандартные изделия																		
		17		Гвозди 1×20 ГОСТ 4028-63									12	12	12							
		18		Шкант Ø8×35																		
				РТМ 13-0273250-6-85														3	3	3	3	

Инв. № подл. | Подпись и дата | Взам. инв. №

Рис.1

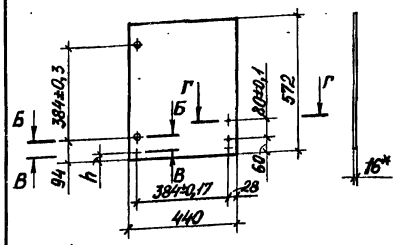

Рис.2
Остальное - см.рис.1

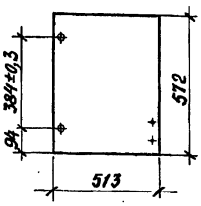

Рис.3
Остальное - см.рис.1

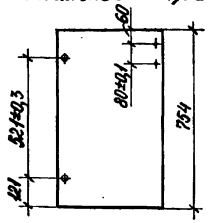

Рис.4
Остальное - см.рис.1

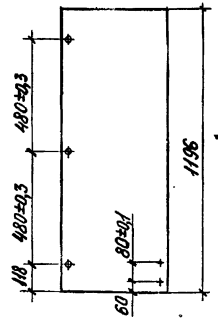

Рис.5
Остальное - см.рис.1

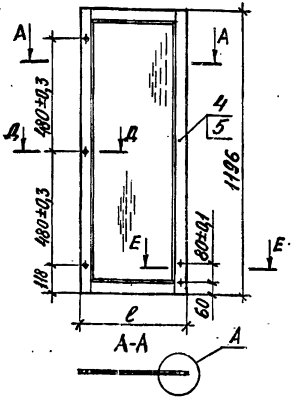

Обозначение	Рис.	Исполнение	h, мм	l, мм	Масса, ед.кг
1.272.5-13.1-01.2.00.0	1	Изображено	28		2,8
-01		Зеркальное отражение	44		
-02	2	Изображено			2,9
-03		Зеркальное отражение			
-04	3	Изображено			3,7
-05		Зеркальное отражение			
-06	4	Изображено			5,9
-07		Зеркальное отражение			
-08	5	Изображено		440	5,5
-09		Зеркальное отражение			
-10	5	—		680	8,6
-11	6	Изображено			9,6
-12		Зеркальное отражение			
-13	7	Изображено			6,9
-14		Зеркальное отражение			
-15	8	Изображено			10,6
-16		Зеркальное отражение			
-17	9	—			2,7

1.* Размеры для справок.
2. Неуказанные допуски формы и расположения поверхностей по ГОСТ 6449.3-82.
3. Клей согласно „Типовым технологическим режимам изготовления мебели."
4. H12, S12 шиповые соединения; остальные размеры: H14, h14, $\pm\frac{t2}{12}$.
5. Для секций перегородок древесину (исполнения -08, -09, -10) подвергнуть глубокой пропитке антипиренами. Покрытие: органосиликатная композиция ОС-91-09 [или краска ОСМ-5] ТУ84-133-75. III. Л4.

Разраб.	Сокольская		1.272.5-13.1-01.2.00.0 СБ
Разраб.	Феоктистов		
Пров.	Куликов		Дверь Сборочный чертеж
Н.контр.	Давыдов		

Стадия	Масса	Масштаб
Р	см. табл.	1:15
Лист 1	Листов 2	

ЦНИИЭП учебных зданий

Инв. № подл. | Подпись и дата | Взам. инв. №

Рис.6

Остальное - см.рис.1

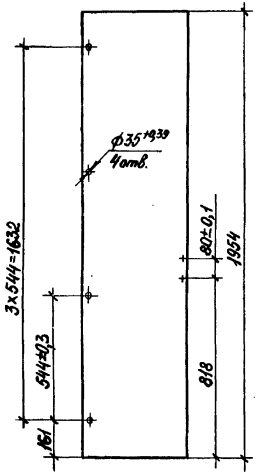

Рис.7

Остальное - см.рис.1

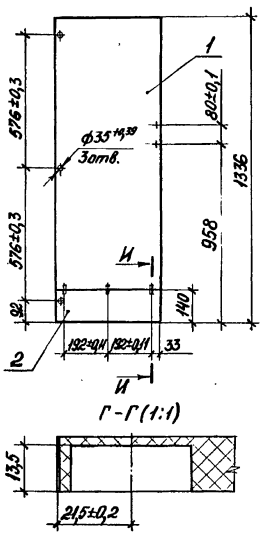

Рис.8

Остальное - см.рис.1

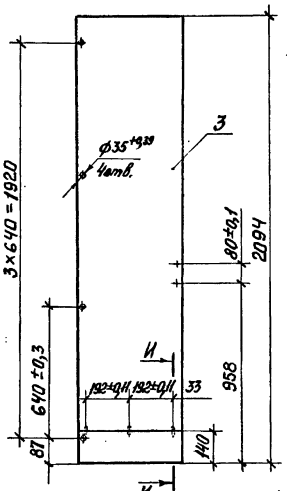

Рис.9

Остальное - см.рис.1

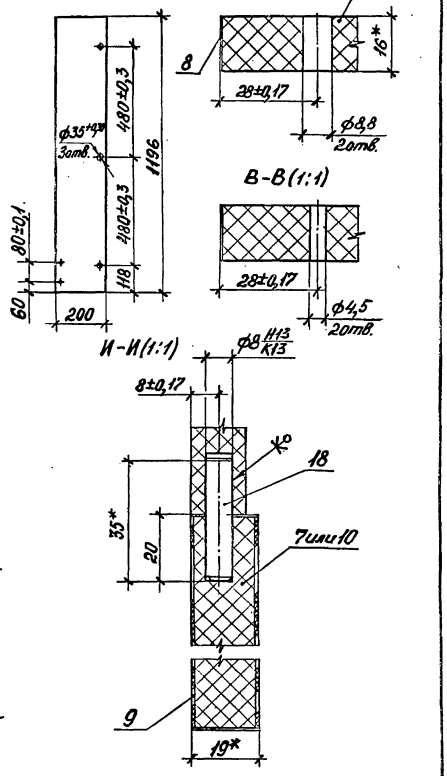

А (1:1)

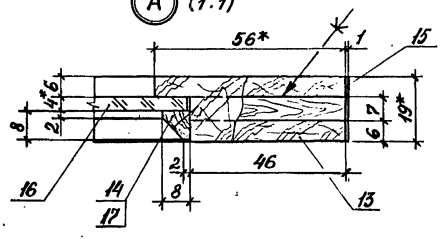

Инв. № подл.	Подпись и дата	Взам. инв. №

Форм.	Зона	Поз.	Обозначение	Наименование	Кол. на всеэл. 1.272.5-13.1-01.0.04.0- –	01	02	03	04	05	06	07	08	Примечание
				Документация										
А3			1.272.5-13.1-01.0.04.0СБ	Сборочный чертеж										
				Детали										
				Щит. Плита 16 ДСП ГОСТ 10632-89										
Б4		1	1.272.5-13.1-01.0.04.1	846×396	1									
Б4			-01	404×396		1								
Б4			-02	846×540			1							
Б4			-03	404×540				1						
Б4			-04	524×396					1					
Б4			-05	176×540						1				
Б4			-06	416×396							1		1	
Б4			-07	413×540								1		

Разраб. Булавкова		1.272.5-13.1-01.0.04.0
Разраб. Реактистов		
Пров. Куликов		
Н. контр. Бабыдов		Полка

Стадия	Лист	Листов
Р	1	4

ЦНИИЭП учебных зданий

Формат А4

Инв. № подл.	Подпись и дата	Взам. инв. №

Форм.	Зона	Поз.	Обозначение	Наименование	Кол. на всеэл. 1.272.5-13.1-01.0.04.0- –	01	02	03	04	05	06	07	08	Примечание
				Облицовка ДБСП-1,6 ГОСТ 9590-76										Для поз. 1,5
Б4		2	1.272.5-13.1-01.0.04.2	846×396	2									
Б4			-01	404×396		2								
Б4			-02	846×540			2							
Б4			-03	404×540				2						
Б4			-04	524×396					2					
Б4			-05	176×540						2				
Б4			-06	416×396							2		2	
Б4			-07	413×540								2		
				Облицовка Материал кром. 0,3 ТУ 13-771-84										
Б4		3	1.272.5-13.1-01.0.04.3	846×19	2		2							
Б4			-01	404×19		2		2						
Б4			-02	524×19					2					
Б4			-03	176×19						2				
Б4			-04	416×19							2			

1.272.5-13.1-01.0.04.0 Лист 2

Формат А4

Инв. № подл.	Подпись и дата	Взам. инв. №

Форм.	Зона	Поз.	Обозначение	Наименование	Кол. на испол. 1.272.5-13.1-01.0.04.0-									Примечание
					-	01	02	03	04	05	06	07	08	
БЧ		3	-05	413 х 19								2		
БЧ			-06	396 х 19					1		1		2	
БЧ			-07	540 х 19								1		
				Пиломатериалы										
				ГОСТ 8486-86 Е										
БЧ		4	1.272.5-13.1-01.0.04.3	Наклейка 300х19х19	2	2			1		1			
			-01	Наклейка 444х19х19			2	2		1		1		
				Плита 16,0 УСП-1										Взам. поз. 1 для сер. перегор
				ГОСТ 26816-86										
БЧ		5	1.272.5-13.1-01.0.04.4	846х396	1									
БЧ				404х396		1								
БЧ				846х540			1							
БЧ				404 х 540				1						

1.272.5-13.1-01.0.04.0

Лист 3

Формат А4

Инв. № подл.	Подпись и дата	Взам. инв. №

Форм.	Зона	Поз.	Обозначение	Наименование	Кол. на испол. 1.272.5-13.1-01.0.04.0-									Примечание
					-	01	02	03	04	05	06	07	08	
БЧ				524 х396					1					
БЧ				176 х 540						1				
БЧ				416 х 396							1		1	
БЧ				413х 540								1		
				Стандартные изделия										
		6		Шуруп 1-4х35.2.019										
				ГОСТ 1145-80	4	4	4	4	2	2	2	2		

1.272.5-13.1-01.0.04.0

Лист 4

Формат А4

Rm max 200

Рис. 1

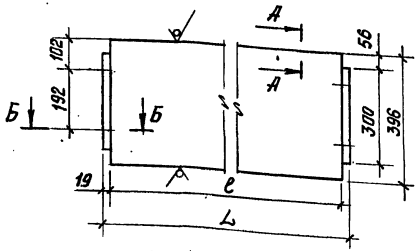

Рис. 2
Остальное см. рис. 1

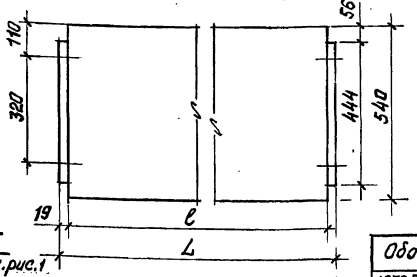

Рис. 3
Остальное см. рис. 1

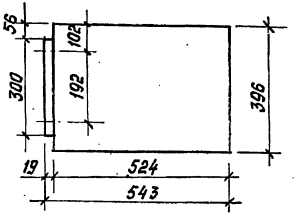

Рис. 4
Остальное см. рис. 1

Рис. 5
Остальное см. рис. 1

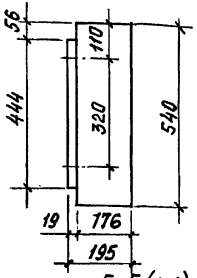

Б-Б (1:1)

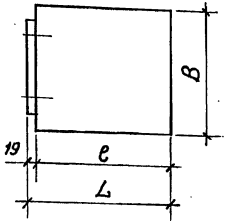

Рис. 6
Остальное см. рис. 1

А-А (1:1)

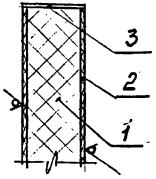

Обозначение	L, мм	c, мм	B, мм	Рис.	Масса, кг
1.272.5-13.1-01.0.04.0	884	846		1	5,3
-01	442	404			2,6
-02	884	846		2	7,2
-03	442	404			3,4
-04				3	2,8
-05				4	1,5
-06	435	416	396	5	2,5
-07	432	413	540		2,8
-08				6	2,5

1. * Размеры для справок.
2. Неуказанные допуски формы и расположения поверхностей - по ГОСТ 6449.3-82.
3. Клей согласно „Типовым технологическим режимам изготовления мебели."
4. $\pm \frac{t2}{2}$.

Покрытие: органосиликатная композиция ОС-91-09

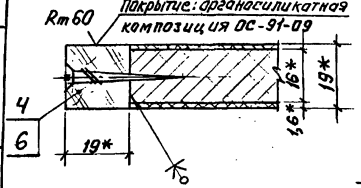

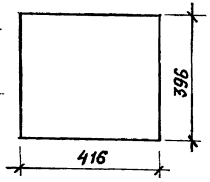

Разраб.	Булдакова		
Разраб.	Феоктистов		
Пров.	Куликов		
Н.контр.	Давыдов		

1.272.5-13.1-01.0.04.0 СБ

Полка
Сборочный чертеж

Стадия	Масса	Масштаб
Р	см. табл.	1:10

Лист | Листов 1

ЦНИИЭП учебных зданий

Инв. № подл. | Подпись и дата | Взам. инв. №

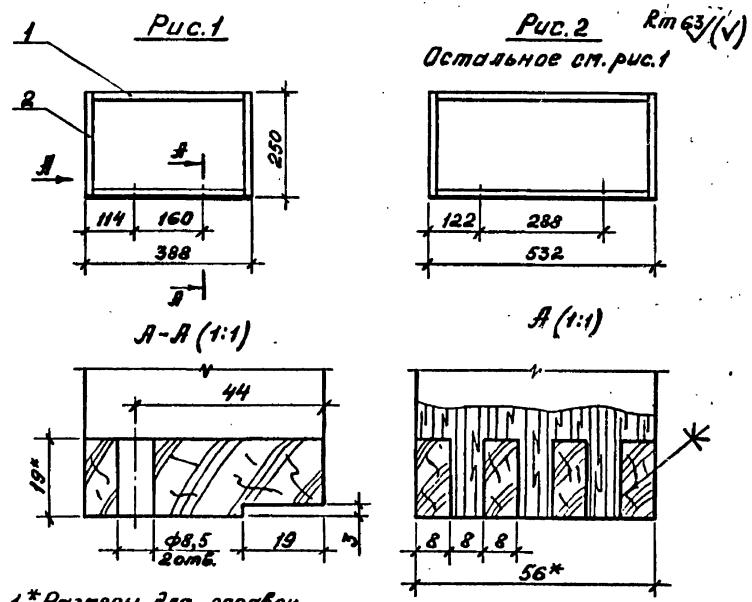

1.* Размеры для справок.
2. Неуказанные допуски формы и расположения поверхностей по ГОСТ 6449.3-82.
3. Клей согласно „Типовым технологическим режимам изготовления мебели".
4. H12, S12 шиповые соединения, остальные размеры — H14; h14; $\pm\frac{t2}{2}$.
5. Для перегородок древесину подвергнуть глубокой пропитке антипиренами.

Обозначение	Рис.	Масса, кг
1.272.5-13.1-01.0.05.0	1	0,6
-01	2	0,8

Разраб.	Курдина	
Разраб.	Феоктистов	
Пров.	Куликов	
Н. контр.	Давыдов	

1.272.5-13.1-01.0.05.0 СБ

Рамка
Сборочный чертеж

Стадия	Масса	Масштаб
Р	см. табл.	1:10

Лист | Листов 1

ЦНИИЭП учебных зданий

Инв. № подл. | Подпись и дата | Взам. инв. №

Кол. на исполн. 1.272.5-13.1-01.0.05.0-

Форм.	Зона	Поз.	Обозначение	Наименование	Кол. на исполн.	Примечание
				Документация		
А4			1.272.5-13.1-01.0.05.0 СБ	Сборочный чертеж	X	X
				Детали		
				Пиломатериалы ГОСТ 8486-86Е		
Б4		1	1.272.5-13.1-01.0.05.1	Брусок 388×56×19	2	
Б4		2	-01	Брусок 532×56×19		2
Б4		3	-02	Брусок 250×56×19	2	2

1.272.5-13.1-01.0.05.0

Рамка

Стадия	Лист	Листов
Р		1

ЦНИИЭП учебных зданий

Формат А4

Инв. № подл.	Подпись и дата	Взам. инв. №

Форм.	Зона	Поз.	Обозначение	Наименование	Кол. на испол. 1.272.5-13.1-01.0.06.0- —	01	02	Примечание
				Документация				
А3			1.272.5-13.1-01.0.06.0СБ	Сборочный чертеж	X	X	X	
				Детали				
				Плита 16,0 Е1				
				ГОСТ 10632-89				
Бч		1	1.272.5-13.1-01.0.06.1	Щит 850×140	1			
			-01	408×140		1		
			-02	1292×140			1	
				ДБСП-1,6 ГОСТ 9590-76				
				Облицовка				
Бч		2	1.272.5-13.1-01.0.06.2	850×140	2			
			-01	408×140		2		
			-02	1292×140			2	

Разраб.	Курдина		1.272.5-13.1-01.0.06.0
Пров.	Феоктистов		
Н.контр.	Купчиков		Плинтус

Стадия	Лист	Листов
Р	1	2

ЦНИИЭП учебных зданий

Формат А4

Инв. № подл.	Подпись и дата	Взам. инв. №

Форм.	Зона	Поз.	Обозначение	Наименование	Кол. на испол. 1.272.5-13.1-01.0.06.0- —	01	02	Примечание
				Материал кромочн.				
				ТУ 13-771-84				
				Облицовка 0,3				
Бч		3	1.272.5-13.1-01.0.06.3	850×19	2			
			-01	408×19		2		
			-02	1292×19			2	
			-03	140×19	2	2	2	
Бч		4	1.272.5-13.1-01.0.06.4	Плита 16,0 ЦСП-1				Взамен
				ГОСТ 26816-86				поз.1
				Прочие изделия				
		5		Шкант ф8×35				
				РТМ 13-0273250-6-85	4	4	4	

Формат А4

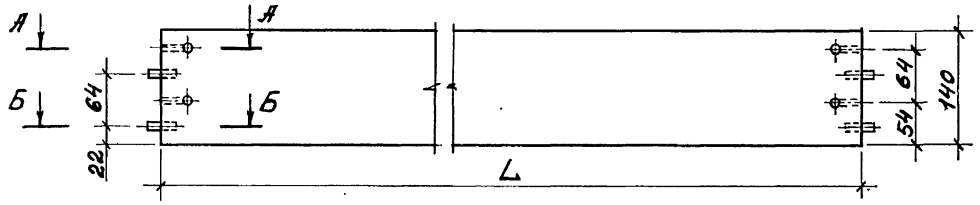

А-А (1:1)

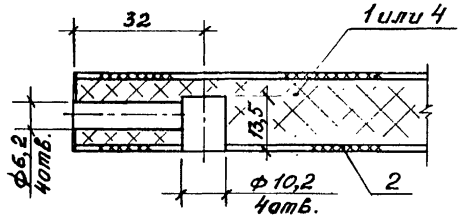

Б-Б (1:1)

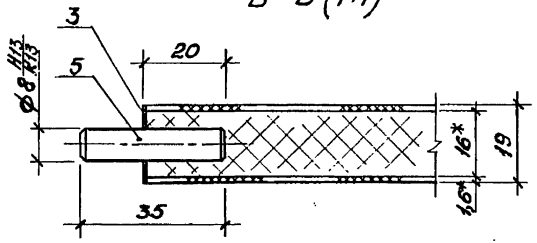

Обозначение	L, мм	Масса, кг
1.272.5-13.1-01.0.06.0	850	1,8
-01	408	0,9
-02	1292	2,8

1. Размеры для справок.
2. Неуказанные допуски формы и расположения поверхностей по ГОСТ 6449.3-82.
3. Клей согласно „Технологическим режимам изготовления мебели".
4. $\frac{\pm t\,2}{2}$.

Разраб.	Курдина		1.272.5-13.1-01.0.06.0 СБ		
Разраб.	Феоктистов				
Пров.	Куликов		Плинтус Сборочный чертеж	Стадия: Р	Масса: см. табл.
					Масштаб: 1:1
Н. контр.	Давыдов			Лист	Листов 1
				ЦНИИЭП учебных зданий	

Взам. инв. №
Подпись и дата
Инв. № подл.

Инв. № подл.	Подпись и дата	Взам. инв. №

Форм.	Зона	Поз.	Обозначение	Наименование	Кол. на исполн. 1.272.5-13.1-01.0.07.0- —	01	02	03	04	05	06	07	08	09	Примечание
				Документация											
А3			1.272.5-13.1-01.0.07.0 СБ	Сборочный чертеж	X	X	X	X	X	X	X	X	X	X	
				Детали											
				Дет. тебельные 16,0 Е1. ТУ 13-04-02-87											
Бч		1	1.272.5-13.1-01.0.07.1	Щит 888×320	1										
			-01	446×320		1									
			-02	1330×320			1								
			-03	1034×320				1							
			-04	1234×320					1						
			-05	888×60						1					

Разраб.	Соколькая	
Пров.	Феклистов	
Н.контр.	Куликов	

1.272.5-13.1-01.0.07.0

Карниз

Стадия	Лист	Листов
Р	1	4

ЦНИИЭП учебных зданий

Формат А4

Инв. № подл.	Подпись и дата	Взам. инв. №

Форм.	Зона	Поз.	Обозначение	Наименование	Кол. на исполн. 1.272.5-13.1-01.0.07.0- —	01	02	03	04	05	06	07	08	09	Примечание
			-06	1330×60							1				
			-07	1034×60								1			
			-08	1234×60									1		
			-09	446×60										1	
				Облицовка											
				Материал кромочн. Д3 ТУ 13-771-84											
Бч		2	1.272.5-13.1-01.0.07.2	888×16	2					2					Для поз. 1,3
			-01	446×16		2								2	
			-02	1330×16			2				2				
			-03	1034×16				2				2			
			-04	1234×16					2				2		
			-05	320×16	2	2	2	2	2						
			-06	60×16						2	2	2	2	2	

1.272.5-13.1-01.0.07.0

Лист 2

Формат А4

Инв. № подл. | Подпись и дата | Взам. инв. №

Форм.	Зона	Поз.	Обозначение	Наименование	Кол. на испол. 1.272.5-13.1-01.0.07.0-										Примечание
					–	01	02	03	04	05	06	07	08	09	
				Плита 16,0											
				ЦСП-1 ГОСТ 26816-86											
Бч		3	1.272.5-13.1-01.0.07.0	Щит 888×320	1										
			-01	446×320		1									
			-02	1330×320			1								
			-03	1034×320				1							
			-04	1234×320					1						Взамен
			-05	888×60						1					поз. 1
			-06	1330×60							1				для
			-07	1034×60								1			перего-
			-08	1234×60									1		родок
			-09	446×60										1	
				Облицовка. Материал											
				облицовочный ОЗ											
				ТУ 13-817-82											
Бч		4	1.272.5-13.1-01.0.07.0	888×320	2										

1.272.5-13.1-01.0.07.0 | Лист 3

Формат А4

ВЕРВА

Инв. № подл. | Подпись и дата | Взам. инв. №

Форм.	Зона	Поз.	Обозначение	Наименование	Кол. на испол. 1.272.5-13.1-01.0.07.0-										Примечание
					–	01	02	03	04	05	06	07	08	09	
			-01	446×320		2									
			-02	1330×320			2								
			-03	1034×320				2							Взамен
			-04	1234×320					2						поз. 1
			-05	888×60						2					для
			-06	1330×60							2				перего-
			-07	1034×60								2			родок
			-08	1234×60									2		
			-09	446×60										2	

1.272.5-13.1-01.0.07.0 | Лист 4

Формат А4

Рис.1

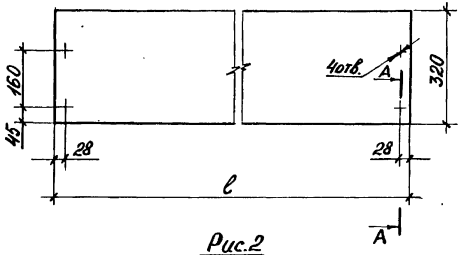

Рис.2

Остальное - см.рис.1

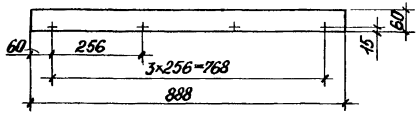

Рис.3

Остальное - см.рис.1

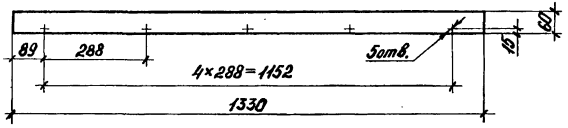

Рис.4

Остальное - см.рис.1

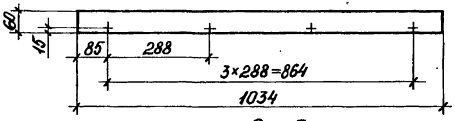

Рис.6

Остальное - см.рис.1

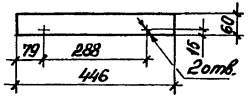

Рис.5

Остальное - см.рис.1

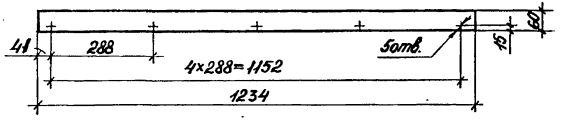

Обозначение	Рис.	ℓ, мм	Масса, кг
1.272.5-13.1-01.0.07.0	1	888	3,2
-01		446	1,6
-02		1330	4,8
-03		1034	3,7
-04		1234	4,4
-05	2		0,6
-06	3		0,9
-07	4		0,7
-08	5		0,8
-09	6		0,3

А-А(1:1)

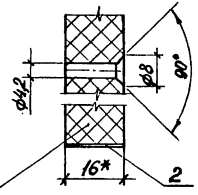

1. *Размер для справок.
2. Неуказанные допуски формы и расположения поверхностей - по ГОСТ 6449.3-82.
3. Клей согласно „Типовым технологическим режимам изготовления мебели."
4. $\pm \frac{\ell 2}{2}$

Разраб.	Сокольская	
Разраб.	Реалистов	
Пров.	Куликов	
Н.контр.	Давыдов	

1.272.5-13.1-01.0.07.0 СБ

Карниз
Сборочный чертеж

Стадия	Масса	Масштаб
Р	см. табл.	1:10
Лист	Листов 1	

ЦНИИЭП учебных зданий

Инв. № подл. | Подпись и дата | Взам. инв. №

Rz 80 (V)

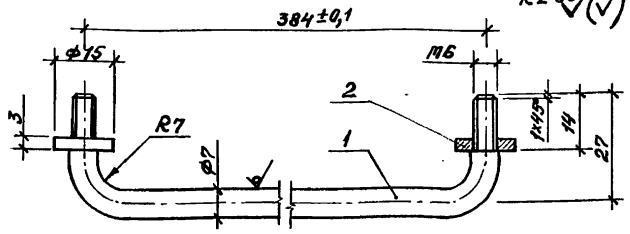

1. * Размеры для справок.
2. $\pm \frac{t}{2}$.
3. Покрытие: эмаль ХСЭ или МЛ-12 темно-кремовая ГОСТ 9754-76. III. Л4.

Формат	Зона	Позиц.	Обозначение	Наименование	Кол.	Прим.
				Детали		
Б4		1	1.272.5-13.1-01.0.08.1	Скоба ○→ L = 430 мм		
				Круг 7 ГОСТ 7133-71 / У10 ГОСТ 1435-90	1	
Б4		2	1.272.5-13.1-01.0.08.2	Шайба		
				Круг 15 ГОСТ 7133-71 / У10 ГОСТ 1435-90	2	

Разраб.	Курдина		1.272.5-13.1-01.0.08.0
Разраб.	Феоктистов		
Пров.	Куликов		
Н.контр.	Давыдов		

Штанга	Стадия	Масса	Масштаб
	Р	0,13	1:10
	Лист	Листов 1	
ЦНИИЭП учебных зданий			

Взам. инв. № | Подпись и дата | Инв. № подл.

Rm 200 (V)

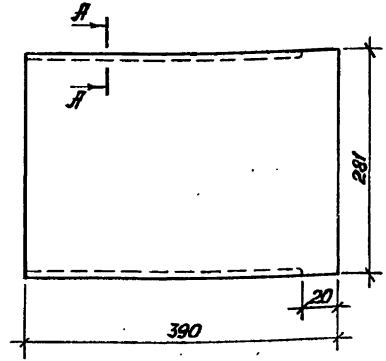

А-А (1:1)

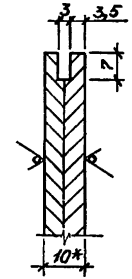

1. * Размер для справок.
2. Неуказанные допуски формы и расположения поверхностей по ГОСТ 6449.3-82.
3. $\pm \frac{t}{2}$.
4. Покрытие: органосиликатная композиция ОС-91-09 [или краска ОСМ-5] ГУ 84-133-75. III. Л4.

Разраб.	Курдина		1.272.5-13.1-05.0.01.0
Разраб.	Феоктистов		
Пров.	Куликов		
Н.контр.	Давыдов		

Перегородка	Стадия	Масса	Масштаб
	Р	0,9	1:5
	Лист	Листов 1	
Фанера клеёная 10,0 ГОСТ 3916.2-89	ЦНИИЭП учебных зданий		

Взам. инв. № | Подпись и дата | Инв. № подл.

Rm80 √ (√)

Рис.1

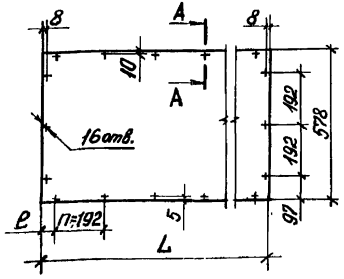

Рис.2

Остальное-см.рис.1

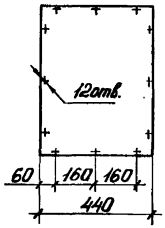

Рис.3

Остальное-см.рис.1

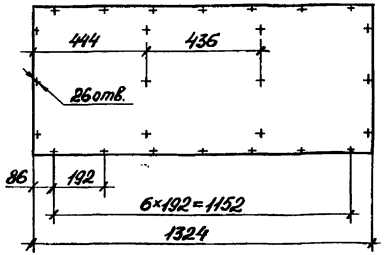

Рис.4

Остальное-см.рис.1

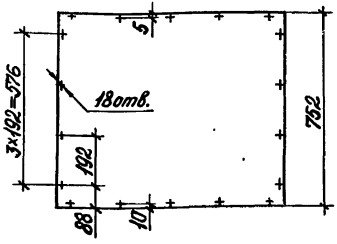

Рис.5

Остальное-см.рис.1

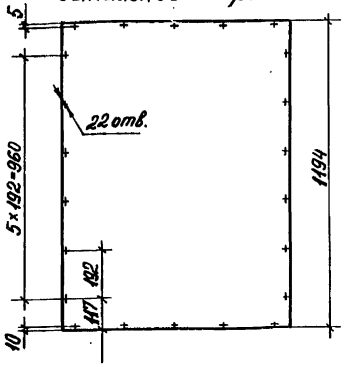

Рис.6

Остальное-см.рис.1

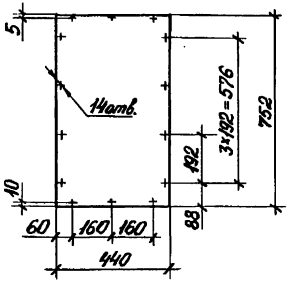

А-А(1:1)

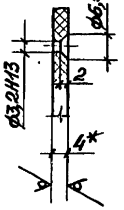

Обозначение	L,мм	e,мм	n-кол. шагов	Рис.	Масса, кг
1.272.5-13.1-01.0.00.1	882	57	4	1	2,0
-01	1028	32	5		2,4
-02	1228	38	6		2,8
-03				2	1,0
-04				3	3,0
-05				4	2,7
-06				5	4,2
-07				6	1,3
-08				7	4,0
-09				8	4,2
-10				9	2,7
-11				10	2,1
-12				11	6,4
-13				12	6,8
-14				13	8,8

1.* Размер для справок.

2. Неуказанные допуски формы и расположения поверхностей по ГОСТ 6449.3-82.

3. $\pm\frac{t2}{2}$.

Разраб.	Сокольская	
Разраб.	Феоктистов	
Пров.	Куликов	
Н.контр.	Давыдов	

1.272.5-13.1-01.0.00.1

Стенка задняя

Стадия	Масса	Масштаб
Р	см. табл.	1:15

Лист 1 Листов 2

ДВПО-4,0 ГОСТ 8904-81

ЦНИИЭП учебных зданий

Инв. № подл. | Подпись и дата | Взам. инв. №

Рис.7
Остальное - см. рис. 1

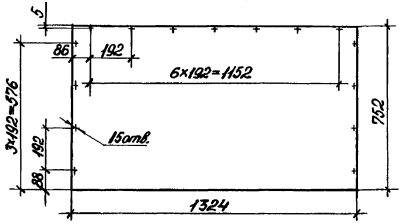

Рис.8
Остальное - см. рис. 1

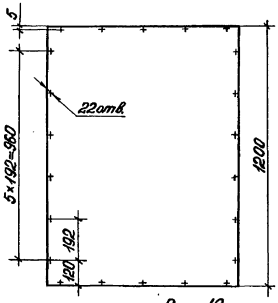

Рис.9
Остальное - см. рис. 1

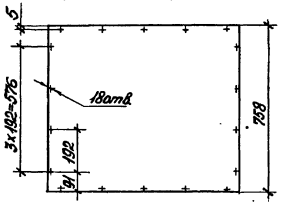

Рис.10
Остальное - см. рис. 1

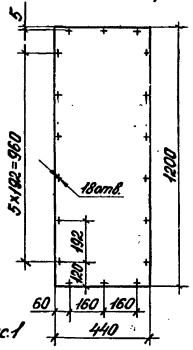

Рис.11
Остальное - см. рис. 1

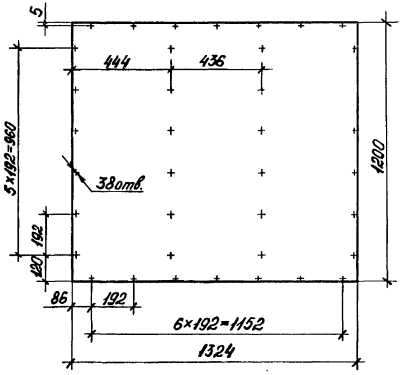

Рис.12
Остальное - см. рис. 1

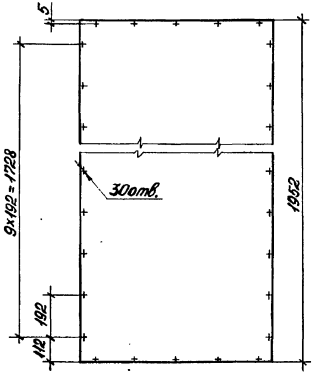

Рис.13
Остальное - см. рис. 1

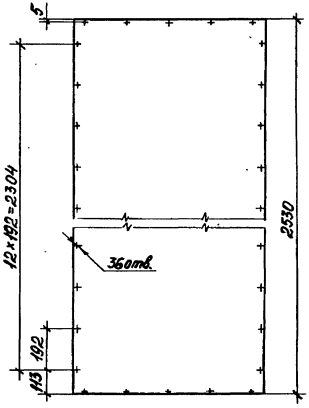

Инв. № подл. | Подпись и дата | Взам. инв. №

Rm63/(√)

Рис.1

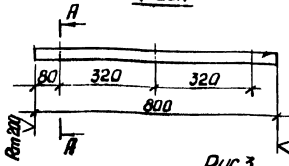

Рис.2
Остальн. см. рис.1

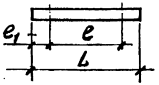

Рис.3
Остальн. см. рис.1

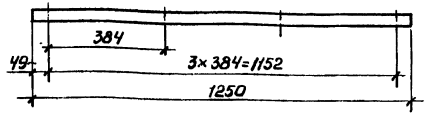

Рис.4
Остальн. см. рис.1

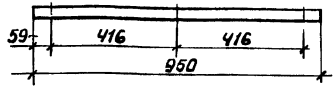

Рис.5
Остальн. см. рис.1

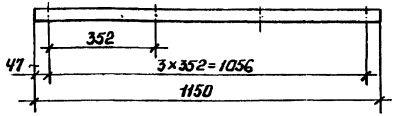

Обозначение	L, мм	e, мм	e_1, мм	Рис.	Масса, кг
1.272.5-13.1-01.0.00.2				1	0,4
-01	360	256	52	2	0,2
-02				3	0,6
-03	374	256	59	2	0,2
-04	388		66		
-05	518	384	67		0,3
-06	532		74		
-07	950			4	0,5
-08	1150			5	0,6
-09	340	256	42	2	0,2

А-А (1:1)

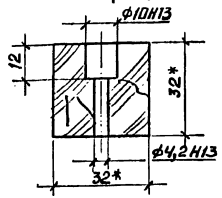

1.* Размеры для справок.
2. Неуказанные допуски формы и расположения поверхностей - по ГОСТ 6449.3-82.
3. Древесину подвергнуть глубокой пропитке антипиренами.

Разраб.	Феоктистов		1.272.5-13.1-01.0.00.2
Прав.	Куликов		
Н.контр.	Давыдов		

Брусок	Стадия	Масса	Масштаб
		см. табл.	1:10
	Лист	Листов 1	
Пиломатериалы ГОСТ 8486-86Е	ЦНИИЭП учебных зданий		

Инв.№ подл. | Подпись и дата | Взам. инв.№

Rz 80

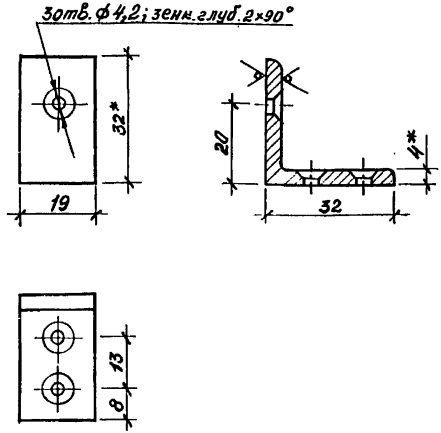

1. * Размеры для справок.
2. $\pm \frac{t2}{2}$
3. Покрытие: эмаль ХСЭ или МЛ-12 темно-кремовая ГОСТ 9754-76. III. Л4.

Разраб.	Курдина		1.272.5-13.1-01.0.00.3		
Разраб.	Феоктистов				
Пров.	Куликов		Уголь ник	Стадия: Р; Масса: 0,04; Масштаб: 1:1	
				Лист	Листов 1
Н. контр.	Давыдов		Уголок Б-32×32×4 ГОСТ 8509-72 / ст.3 сп ГОСТ 535-88	ЦНИИЭП учебных зданий	

Взам. инв. №
Подпись и дата
Инв. № подл.

Rz 80

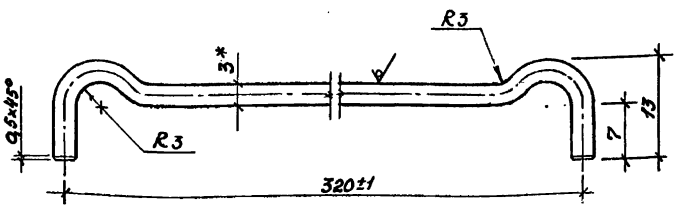

1. * Размер для справок.
2. $\pm \frac{t2}{2}$.
3. Длина развернутой детали ≈341 мм.
4. Покрытие: эмаль ПХВ или МЛ-12 темно-кремовая ГОСТ 9754-76. III. Л4.

Разраб.	Курдина		1.272.5-13.1-18.0.00.1		
Разраб.	Феоктистов				
Пров.	Куликов		Скоба	Стадия: Р; Масса: 0,02; Масштаб: 2:1	
				Лист	Листов 1
Н. контр.	Давыдов		Проволока 3-40 ГОСТ 17305-71	ЦНИИЭП учебных зданий	

Взам. инв. №
Подпись и дата
Инв. № подл.

Форм.	Зона	Поз.	Обозначение	Наименование	Кол.	Примечание
				Документация		
А3			1.272.5-13.1-02.1.00.0СБ	Сборочный чертеж		
				Детали		
				Плита 16,0 Е1		
				ГОСТ 10632-89		
Бч		1	1.272.5-13.1-02.1.00.1	Щит 1192×882	1	
				Линолеум 2,0		
				ГОСТ 7251-77		
Бч		2	1.272.5-13.1-02.1.00.2	Облицовка 1192×882	2	
				Матер. кромочн. 0,3		
				ТУ 13-771-84		
Бч		3	1.272.5-13.1-02.1.00.3	Облицовка 882×20	2	
			-01	1192×20	2	
Бч		4	1.272.5-13.1-02.1.00.4	Плита ЦСП-1 16,0		Взамен
				ГОСТ 26816-88		поз. 1
Ач		5	1.272.5-13.1-02.1.00.5	Лоток	1	
				Стандартные изделия		
		6		Шуруп 2-4×16.2.019		
				ГОСТ 1145-80	4	

Разраб. Курдина
Пров. Феактистов
Н.контр. Давыдов

1.272.5-13.1-02.1.00.0

Доска теловая

Стадия	Лист	Листов
Р		1

ЦНИИЭП учебных зданий

Взам. инв. № | Подпись и дата | Инв. № подл.

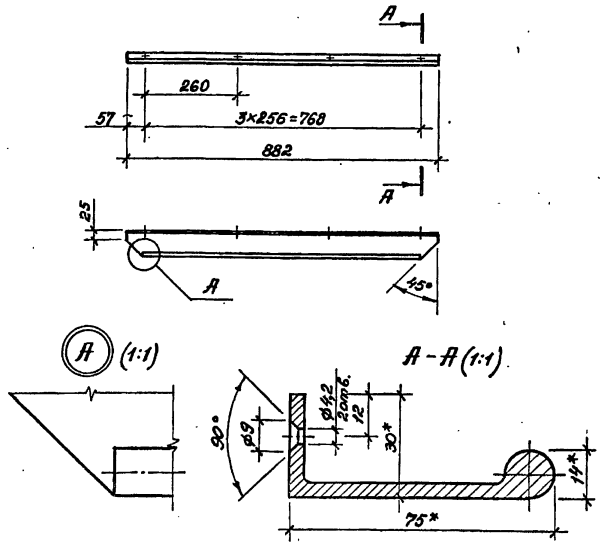

1. * Размеры для справок.
2. Неуказанные допуски формы и расположения поверхностей по ГОСТ 25069-81.
3. $\pm\frac{1,2}{2}$.
4. Покрытие: Ан. Окс. бесцветное ГОСТ 9.301-86.

Разраб. Курдина
Разраб. Феактистов
Пров. Куликов
Н.контр. Давыдов

1.272.5-13.1-02.1.00.5

Лоток

Стадия	Масса	Масштаб
Р	1,2	1:10

Лист	Листов
	1

Бульбоугольник №11 ГОСТ 13617-82

ЦНИИЭП учебных зданий

Взам. инв. № | Подпись и дата | Инв. № подл.

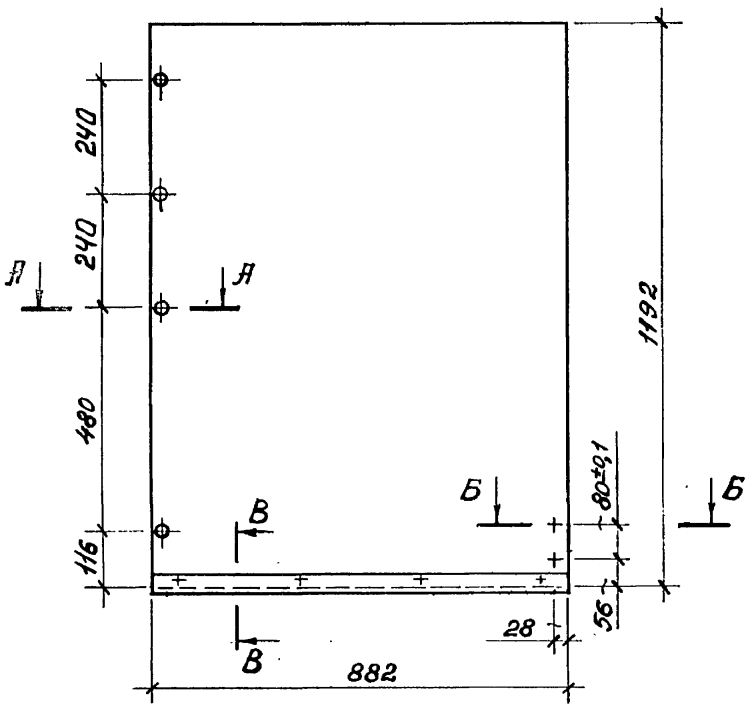

А - А (1:1)

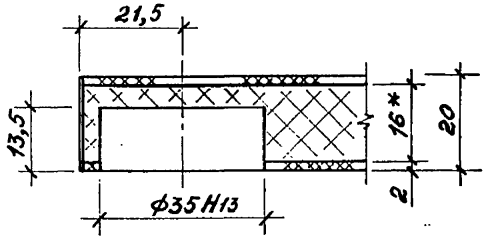

Б - Б (1:1)

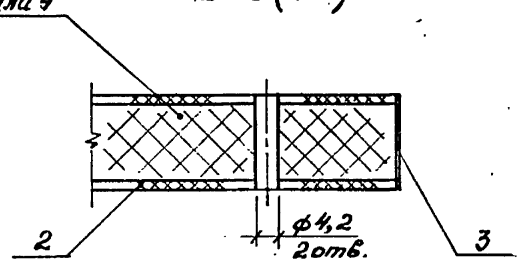

В - В (1:1)

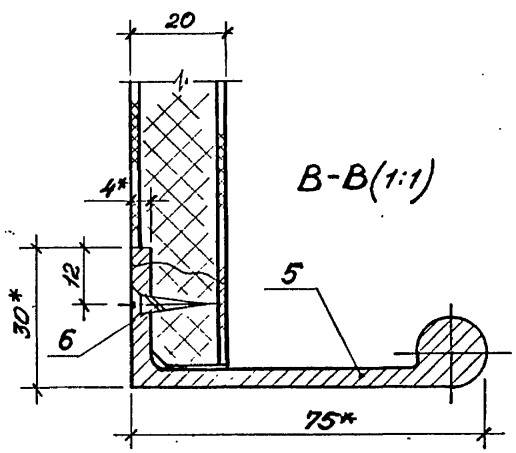

1. *Размеры для справок.
2. Неуказанные допуски формы и расположения поверхностей по ГОСТ 6449.3-82.
3. Клей согласно „Типовым технологическим режимам изготовления мебели".
4. $t \pm \frac{t2}{2}$.

Разраб.	Курдина		1.272.5-13.1-02.1.00.0 СБ	
Разраб.	Феоктистов			
Пров.	Куликов		Доска меловая Сборочный чертеж	Стадия: Р; Масса: 19,2; Масштаб: 1:10
Н. контр.	Давыдов			Лист 1; Листов 1
				ЦНИИЭП учебных зданий

Взам. инв. № | Подпись и дата | Инв. № подл.

Инв. № подл.	Подпись и дата	Взам. инв. №

Форм.	Зона	Поз.	Обозначение	Наименование	Кол. на испол. 1.272.5-13.1-03.0.01.0-		Примечание
					–	01	
				Документация			
А3			1.272.5-13.1-03.0.01.0 СБ	Сборочный чертеж	X	X	
				Детали			
				Фанера 8,0 ГОСТ 3916.2-89 Стенка горизонт.			
Бч		1	1.272.5-13.1-03.0.01.1	814×384	1		
			-01	814×528		1	

Разраб.	Курдина	
Пров.	Феоктистов	
Н. контр.	Куликов	

1.272.5-13.1-03.0.01.0

Лоток

Стадия	Лист	Листов
Р	1	2

ЦНИИЭП учебных зданий

Формат А4

Инв. № подл.	Подпись и дата	Взам. инв. №

Форм.	Зона	Поз.	Обозначение	Наименование	Кол. на испол. 1.272.5-13.1-03.0.01.0-		Примечание
					–	01	
				Пиломатериалы ГОСТ 8486-86Е			
				Борт			
Бч		2	1.272.5-13.1-03.0.01.2	824×56×16	1	1	
			-01	794×56×16	1	1	
Бч		3		330×36×16	1		
			-01	474×36×16		1	
				Стандартные изделия			
		4		Шуруп 2-4×25.2.019 ГОСТ 1145-80	6	6	

1.272.5-13.1-03.0.01.0

Лист 2

Формат А4

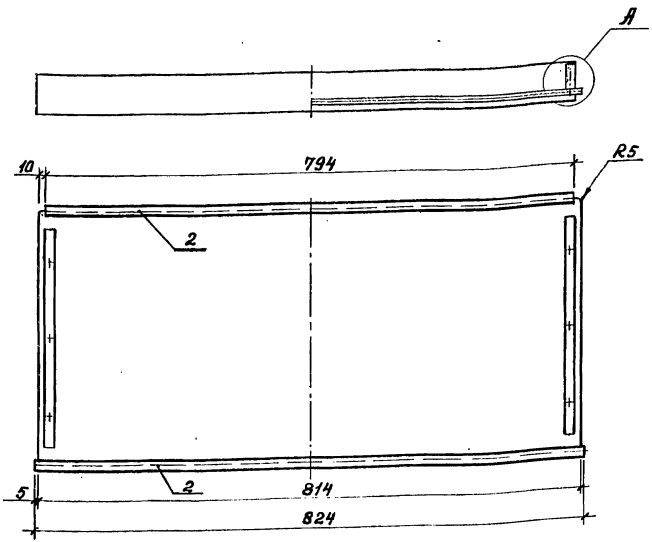

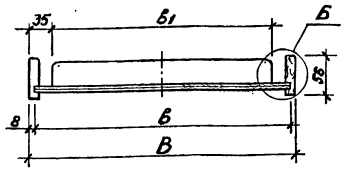

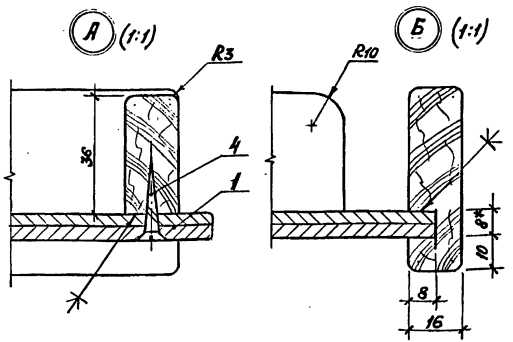

Обозначение	В, мм	в, мм	в1, мм	Масса, кг
1.272.5-13.1-03.0.01.0	400	384	330	3,1
-01	544	528	474	4,0

1. *Размеры для справок.
2. Неуказанные допуски формы и расположения поверхностей – по ГОСТ 8449.3-82.
3. Клей согласно „Типовым технологическим режимам изготовления мебели".
4. Подвергнуть глубокой пропитке антипиренами.*)1
5. Покрытие: органосиликатная композиция ОС-91-09 [или окраска ОСМ-5]*)2 ТУ 84-133-75. Ш. Л4.
   Изготовитель Гос. з-д им. Морозова г. Всеволожск.

*)1 – требования для секций перегородок.

*)2 – для древесины I группы.

Разраб.	Курдина		
Разраб.	Фрактистов		
Пров.	Куликов		
Н. контр.	Лобыдов		

1.272.5-13.1-03.0.01.0 СБ

Лоток
Сборочный чертеж

Стадия	Масса	Масштаб
Р	сп. табл.	1:5

Лист | Листов 1

ЦНИИЭП учебных зданий

Инв. № подл. | Подпись и дата | Взам. инв. №

Инв. № подл.	Подпись и дата	Взам. инв. №

Форм.	Зона	Поз.	Обозначение	Наименование	Кол. на испол. 1.272.5-13.1-05.0.01.0 –	01	02	03	04	05					Примечание
				Документация											
А3			1.272.5-13.1-05.0.01.0 СБ	Сборочный чертеж	X	X	X	X	X	X					
				Детали											
				Детали тех. 16,0 Е1											
				ТУ 13-04-02-87											
Бч		1	1.272.5-13.1-05.0.01.1	Щит 1924×416	1										
			-01	739×560		1									
			-02	1924×560			1								
			-03	1181×416				1		1					
			-04	551×416					1						

Разраб.	Курдина	
Пров.	Фелистов	
Н.контр.	Куликов	

1.272.5-13.1-05.0.01.0

Перегородка

Стадия	Лист	Листов
Р	1	4

ЦНИИЭП учебных зданий

Формат А4

Инв. № подл.	Подпись и дата	Взам. инв. №

Форм.	Зона	Поз.	Обозначение	Наименование	Кол. на испол. 1.272.5-13.1-05.0.01.0 –	01	02	03	04	05			-		Примечание
				Облицовка											
				Материал кромочн. ОЗ											
				ТУ 13-771-84											
Бч		2	1.272.5-13.1-05.0.01.2	1924×16	2		2								
			-01	739×16		2									
			-02	1181×16				2		2					
			-03	551×16					2						
			-04	416×16	2			2	2	2					
			-05	580×16		2	2								Взамен поз. 1
Бч		3	1.272.5-13.1-05.0.01.3	Плита 16,0											
				ЦСП-1 ГОСТ 26816-86	1	1	1	1	1	1					
				Облицовка											для поз. 3
				Материал облиц. рулон.											
				ТУ 13-817-82											
Бч		4	1.272.5-13.1-05.0.01.4	1924×416	2										
			-01	739×560		2									
			-02	1924×560			2								

1.272.5-13.1-05.0.01.0

Лист 2

Формат А4

Инв. № подл.	Подпись и дата	Взам. инв. №

Форм.	Зона	Поз.	Обозначение	Наименование	Кол. на испол. 1.272.5-13.1-05.0.01.0 –										Примечание
					–	01	02	03	04	05					
			-03	1181×416				2		2					для поз. 3
			-04	551×416					2						
А4		5	1.272.5-13.1-01.0.00.3	Уголь ник				4	4	4					
				Стандартные изделия											
		7		Шуруп 2-3×22.2.019 ГОСТ 1145-80	12	8									
		8		Шуруп 2-4×16.2.019 ГОСТ 1145-80				8	8	8					

	1.272.5-13.1-05.0.01.0	Лист 3

Формат А4

Инв. № подл.	Подпись и дата	Взам. инв. №

Форм.	Зона	Поз.	Обозначение	Наименование	Кол. на испол. 1.272.5-13.1-05.0.01.0 –										Примечание
					–	01	02	03	04	05					
		9		Шкант ф8×30 РТМ 13-0273250-6-85	4	4	4	4	4	4					
				Прочие изделия											
		10		Втулка	14	2	40	64	12						
		11		Полозок L=394 мм 11.1-Л-01	3	2									

	1.272.5-13.1-05.0.01.0	Лист 4

Формат А4

Rm200 V(V)

Рис.1

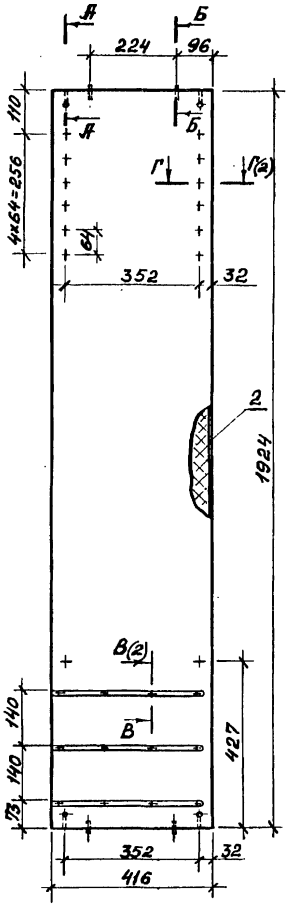

Рис.2

Остальное см.рис.1

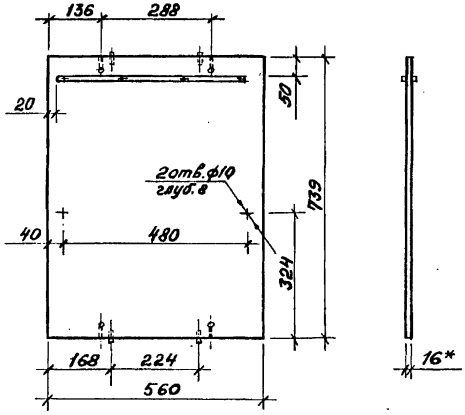

А-А (1:1)

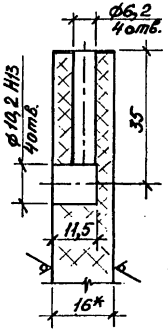

Б-Б (1:1)

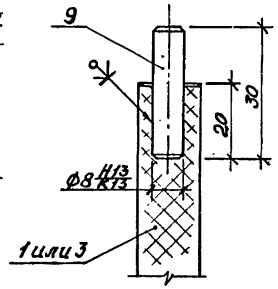

1. *Размеры для справок.
2. Неуказанные допуски формы и расположения поверхностей по ГОСТ 6449.3-82.
3. Клей согласно „Типовым технологическим режимам изготовления тебели".
4. $\pm \frac{t2}{2}$.

Обозначение	Рис.	Масса, кг
1.272.5-13.1-05.0.01.0	1	9,0
-01	2	4,6
-02	3	9,0
-03	4	5,5
-04	5	2,6
-05	6	5,5

Разраб.	Курдина		1.272.5-13.1-05.0.01.0 СБ
Разраб.	Реактилов		
Пров.	Куликов		Перегородка. Сборочный чертеж.
Н.контр.	Давыдов		Стадия: Р; Масса: см. табл.; Масштаб: 1:10; Лист 1; Листов 2
			ЦНИИЭП учебных зданий

Взам. инв. № | Подпись и дата | Инв. № подл.

Рис. 3

Остальное см. рис. 1

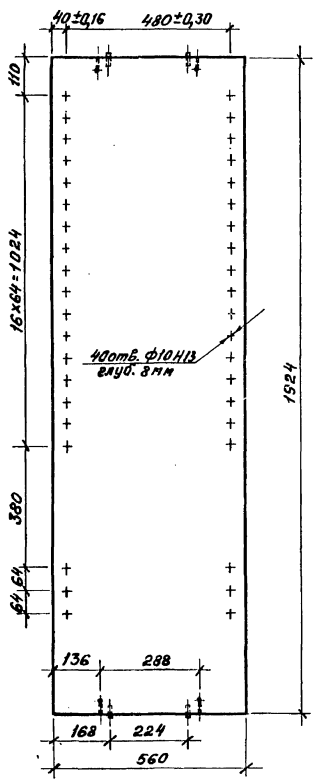

Рис. 4

Остальное см. рис. 1

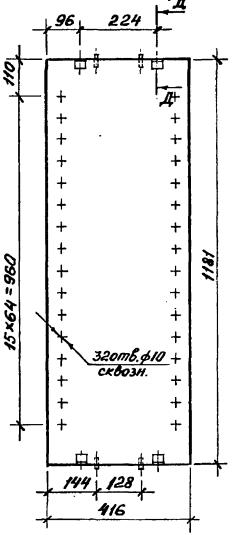

Д-Д (1:1)

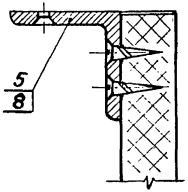

Рис. 5

Остальное см. рис. 1

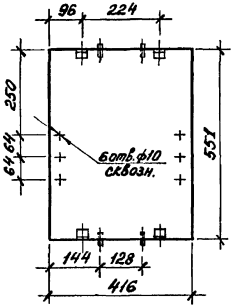

В-В (1:1)

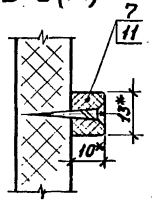

Рис. 6

Остальное см. рис. 1

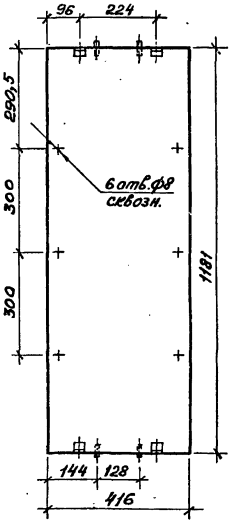

Г-Г (1:1)

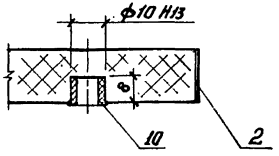

Инв. № подл. | Подпись и дата | Взам. инв. №

Инв. № подл.	Подпись и дата	Взам. инв. №

Форм.	Зона	Поз.	Обозначение	Наименование	Кол. на испол. 1.272.5-13.1-05.1.00.0-		Примечание
					-	01	
				Документация			
А3			1.272.5-13.1-05.1.00.0 СБ	Сборочный чертеж			
				Сборочные единицы			
Б4		1	1.272.5-13.1-05.1.01.0	Стенка накладная	1		
			-01	Стенка накладная		1	
				Детали			
				Профиль погонажный			
				ТУ 13.575-80			
				Стенка			
Б4		2	1.272.5-13.1-05.1.00.1	h=98мм; ○ 1190мм	1		
				Стенка			
Б4			-01	h=68мм; ○ 1370мм		1	

Разраб. Булдакова			1.272.5-13.1-05.1.00.0
Пров. Фейгистов			
Н. контр. Куликов			Ящик

Стадия	Лист	Листов
Р	1	4

ЦНИИЭП учебных зданий

Формат А4

Инв. № подл.	Подпись и дата	Взам. инв. №

Форм.	Зона	Поз.	Обозначение	Наименование	Кол. на испол. 1.272.5-13.1-05.1.00.0-		Примечание
					-	01	
				Пиломатериалы			
				ГОСТ 8486-86 Е			
Б4		3	1.272.5-13.1-05.1.00.2	483 × 98	1		
			-01	372 × 68		1	
				Плита 4,0			
				ГОСТ 4598-84			
Б4		4	1.272.5-13.1-05.1.00.3	497×360	1		
Б4			-01	386 × 505		1	
				Дет. мебельн. 16,0 Е1			
				ТУ13-04-02-87			
Б4		5	1.272.5-13.1-05.1.00.4	507 × 100	1		
Б4			-01	396 × 70		1	

1.272.5-13.1-05.1.00.0	Лист 2

09

Инв. № подл.	Подпись и дата	Взам. инв. №

Форм.	Зона	Поз.	Обозначение	Наименование	Кол. на испол. 1.272.5-13.1-05.1.00.0-			Примечание
					-	01		
				Материал кром. 0,3				
				ТУ 13-771-84				
Б4		6	1.272.5-13.1-05.1.00.4	507×16	2			
Б4			-01	100×16	2			
Б4			-02	396×16		2		
Б4			-03	70×16		2		
				Плита 16.0 ЦСП-1				Взамен поз. 1 для секц. перегор.
				ГОСТ 26816-86				
Б4		7	1.272.5-13.1-05.1.00.5	507×100	1			
Б4			-01	396×70		1		

1.272.5-13.1-05.1.00.0	Лист 3

Формат А4

Инв. № подл.	Подпись и дата	Взам. инв. №

Форм.	Зона	Поз.	Обозначение	Наименование	Кол. на испол. 1.272.5-13.1-05.1.00.0-			Примечание
					-	01		
				Материал облицов.				Для секц. перегор.
				рулонный				
				ТУ 13-817-82				
Б4		8	1.272.5-13.1-05.1	507×100	2			
				396×70		2		
				Стандартные изделия				
		9		Шуруп 1-4×30.2.019				
				ГОСТ 1145-80	6	6		
		10		Шуруп 1-4×25.2.019				
				ГОСТ 1144-82	8	4		

1.272.5-13.1-05.1.00.0	Лист 4

Формат А4

Рис. 1

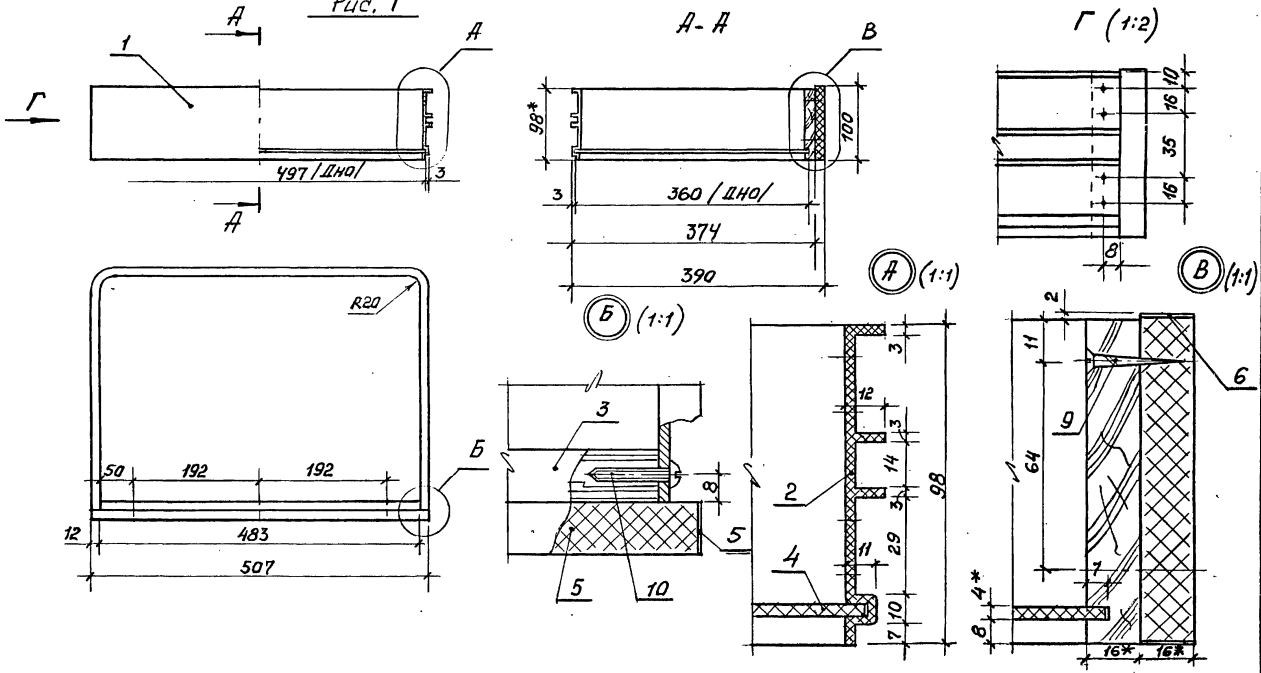

Обозначение	Рис.	Масса, кг
1.272.5-13.1-05.1.00.0	1	2,2
-01	2	1,7

Разраб.	Булдакова	
Разраб.	Феоктистов	
Прав.	Куликов	
Н. контр.	Добыдов	

1.272.5-13.1-05.1.00.0 СБ

Ящик
Сборочный чертеж

Стадия	Масса	Масштаб
Р	см. табл.	1:5

Лист 1 Листов 2

ЦНИИЭП учебных зданий

Инв. № подл. | Подпись и дата | Взам. инв. №

Рис. 2
Остальн. см. рис. 1

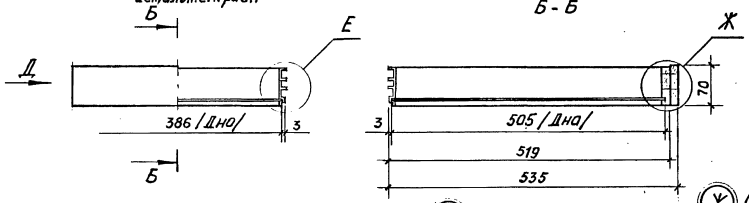

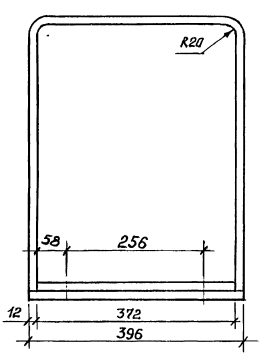

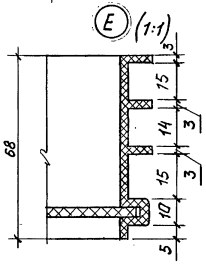

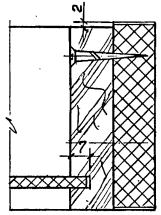

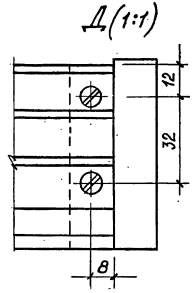

1. * Размеры для справок.
2. Неуказанные допуски формы и расположения поверхностей - по ГОСТ 6449.3-82.
3. $\pm \frac{t_2}{2}$.

Инв. № подл. | Подпись и дата | Взам. инв. №

Rm80 V(V)

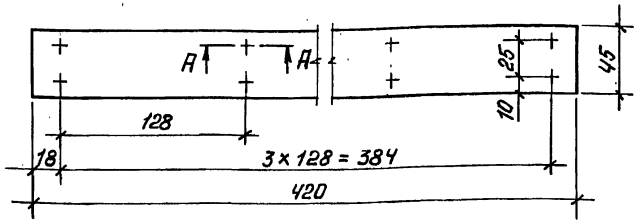

А–А (1:1)

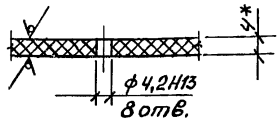

1.* Размеры для справок.
2. Неуказанные допуски формы и расположения поверхностей – по ГОСТ 6449.3–82.
3. Покрытие: органосиликатная композиция ОС-91-09. [или краска ОСМ-5] ТУ 84-133-75. III. Л4. Изг. Гос. з-д им. Морозова г. Всеволожск.

Разраб.	Феоктистов		1.272.5-13.1-06.0.00.1		
Пров.	Куликов				
			Планка соединительная	Стадия: Р; Масса: 0,08; Масштаб: 1:2,5	
				Лист; Листов 1	
Н. контр.	Давыдов		ДВПО-4,0 ГОСТ 8904-81	ЦНИИЭП учебных зданий	

Взам. инв. №
Подпись и дата
Инв. № подл.

Rz 80 V(V)

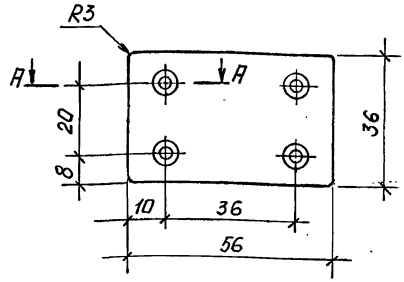

А–А (1:1)

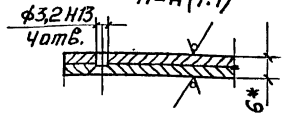

1.* Размеры для справок.
2. Неуказанные допуски формы и расположения поверхностей – по ГОСТ 6449.3–82.
3. Покрытие: органосиликатная композиция ОС-91-09. [или краска ОСМ-5] ТУ-133-75. III. Л4. Изг. Гос. з-д им. Морозова г. Всеволожск.

Разраб.	Феоктистов		1.272.5-13.1-17.0.00.1		
Пров.	Куликов				
			Прокладка	Стадия: Р; Масса: 0,010; Масштаб: 1:1	
				Лист; Листов 1	
Н. контр.	Давыдов		фанера 6,0 ГОСТ 3916.2-89	ЦНИИЭП учебных зданий	

Взам. инв. №
Подпись и дата
Инв. № подл.

Форм.	Зона	Поз.	Обозначение	Наименование	Кол.	Примечание
				Документация		
А3			1.272.5-13.1-07.1.00.0 СБ	Сборочный чертеж		
				Сборочные единицы		
А4		1	1.272.5-13.1-07.1.01.0	Стенка	1	
А4		2	-01	Стенка	1	
А4		3	-02	Стенка	1	
А4		4	-03	Стенка	1	
А4		5	-04	Стенка	1	
А4		6	-05	Стенка	1	
А4		7	1.272.5-13.1-07.1.02.0	Ручка	1	
А4		8	1.272.5-13.1-07.1.03.0	Шарнир	2	
				Детали		
А4		10	1.272.5-13.1-07.1.00.1	Скоба	4	

Разраб. Булдакова
Пров. Фектистов
Н.контр. Давыдов

1.272.5-13.1-07.1.00.0

Кассета передвижная

Стадия	Лист	Листов
Р	1	2

ЦНИИЭП учебных зданий

Инв. № подл. | Подпись и дата | Взам. инв. №

Форм.	Зона	Поз.	Обозначение	Наименование	Кол.	Примечание
				Стандартные изделия		
				РТМ13-0273250-6-85		
		13		Шкант ф8 х 30	32	
		14		Кольцо запорное 10МН 470-61	2	
		15		Винт М6х25.099 ГОСТ 17473-80	16	
		16		Гайка М6.5.099 ГОСТ 5915-70	16	
		17		Шайба 6.05.099 ГОСТ 11371-78	16	
		18		Винт М6х16.099 ГОСТ 17475-80	4	
				Прочие изделия		
		19		Опора колесная 9.2-АГ-02	4	каталог ВЛКТИМ
		20		Стяжка 2.2-Т	24	Нижнекам. з-д тепл. аппар.
		21		Гайка специальн. Фим 574.01	4	Нижнекам. з-д тепл. аппар.

1.272.5-13.1-07.1.00.0

Лист 2

Инв. № подл. | Подпись и дата | Взам. инв. №

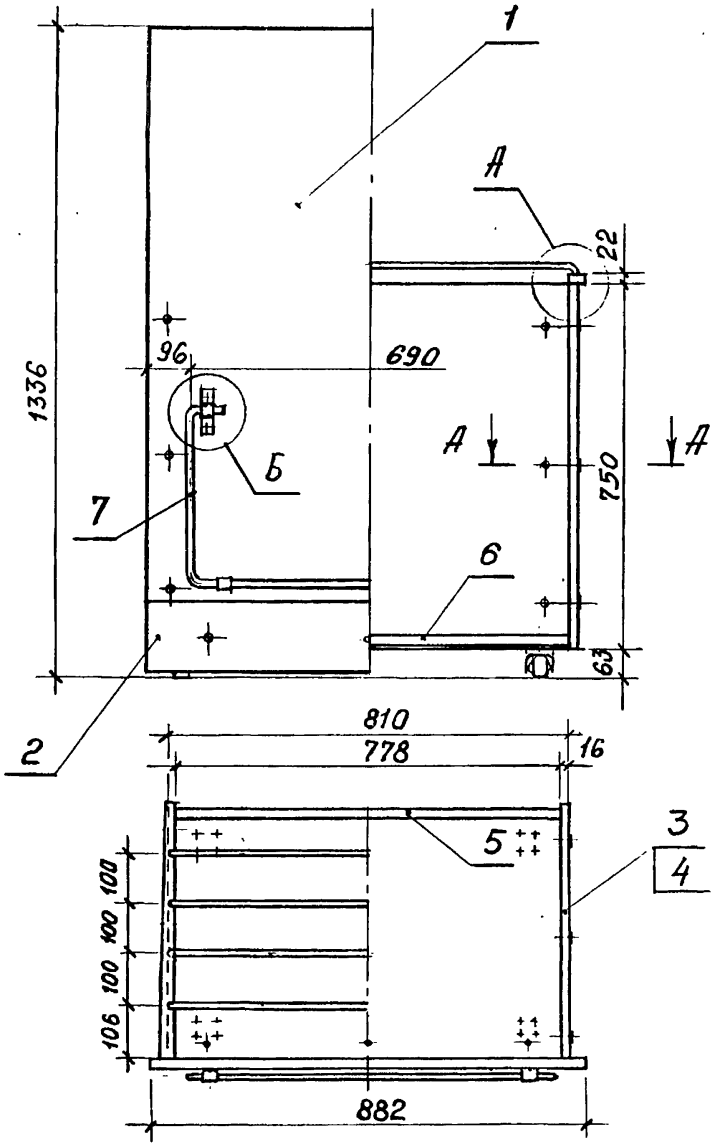

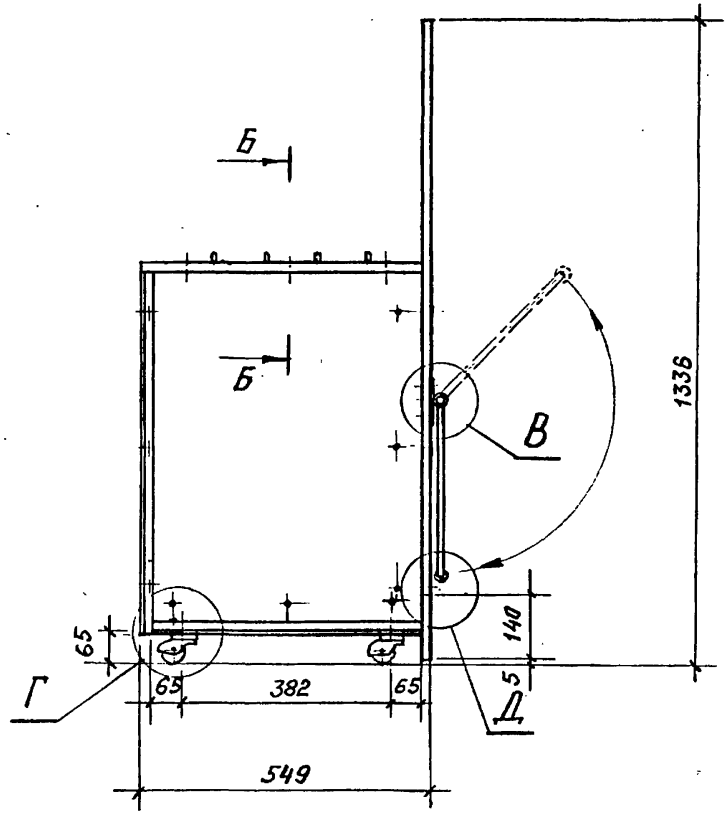

Разраб. Булдакова		1.272.5-13.1-07.1.00.0 СБ	
Разраб. Феоктистов			
Пров. Куликов			
		Кассета передвижная Сборочный чертеж	Стадия: Р; Масса: 36,7; Масштаб: 1:10
			Лист 1; Листов 2
Н. контр. Давыдов			ЦНИИЭП учебных зданий

Инв. № подл. | Подпись и дата | Взам. инв. №

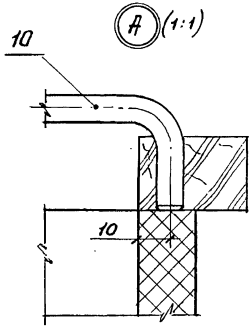

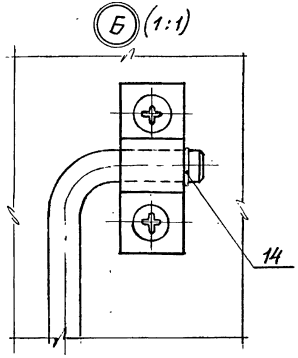

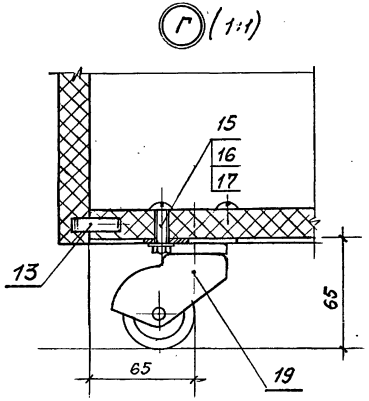

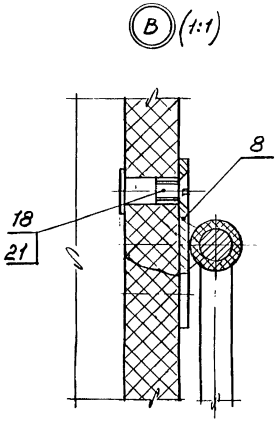

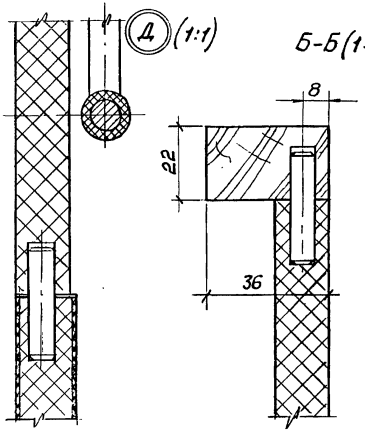

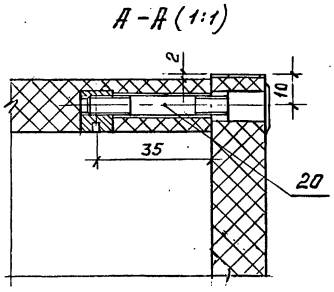

Инв. № подл. | Подпись и дата | Взам. инв. №

Инв. № подл.	Подпись и дата	Взам. инв. №

Форм.	Зона	Поз.	Обозначение	Наименование	Кол. на исполн. 1.272.5-13.1-07.1.01.0-										Примечание
					-	01	02	03	04	05					
				Документация											
А3			1.272.5-13.1-07.1.01.0 СБ	Сборочный чертеж	X	X	X	X	X	X					
				Детали											
				Дет.медельн.16,0 Е1											
				ТУ 13-04-02-87											
А4		1	1.272.5-13.1-07.1.01.1	1191 × 882	1										
			-01	750 × 530			1	1							
			-02	750 × 778					1						
			-03	778 × 512						1					

Разраб.	Булдакова	Булдакова
Пров.	Феоктистов	
Н. контр.	Куликов	

1.272.5-13.1-07.1.01.0

Стенка

Стадия	Лист	Листов
Р	1	4

ЦНИИЭП учебных зданий

Формат А4

Инв. № подл.	Подпись и дата	Взам. инв. №

Форм.	Зона	Поз.	Обозначение	Наименование	Кол. на исполн. 1.272.5-13.1-07.1.01.0-										Примечание
					-	01	02	03	04	05					
				Щит. Плита 16,0 Е1											
				ГОСТ 10632-89											
Б4		2	-04	140 × 882		1									
				Облицовка ДБСП-1,6											
				ГОСТ 9590-76											
Б4		3	1.272.5-13-07.1.01.2	882 × 140		2									
				Облицовка											
				Материал Кром. 0,3											
				ТУ 13-771-84											
Б4		4	1.272.5-13-07.1.01.3	882 × 16	1										
Б4			-01	1191 × 16	2										
Б4			-02	530 × 16			1	1							
Б4			-03	750 × 16			2	2	2						
Б4			-04	778 × 16					2	2					

1.272.5-13.1-07.1.01.0

Лист 2

Инв. № подл. | Подпись и дата | Взам. инв. №

Форм.	Зона	Поз.	Обозначение	Наименование	Кол. на испол. 1.272.5-13.1-07.1.01.0-									Примечание
					-	01	02	03	04	05				
БЧ		4	-05	512 x 16						2				
БЧ			-06	882 x 19		2								
БЧ			-07	140 x 19		2								
ВЧ		4	1.272.5-13.1-07.1.01.4	Накладка			1	1						
БЧ		5	1.272.5-13.1-07.1.01.5	Плита 16,0 ЦСП-1 ГОСТ 26816-86										Взамен поз. 1 для сек. перегор.

1.272.5-13.1-07.1.01.0 | Лист 3

Формат А4

Инв. № подл. | Подпись и дата | Взам. инв. №

Форм.	Зона	Поз.	Обозначение	Наименование	Кол. на испол. 1.272.5-13.1-07.1.01.0-									Примечание
					-	01	02	03	04	05				
				Материал облицов. рулонный ТУ 13-817-82										Взамен поз. 1 для сек. перег.
БЧ		6	1.272.5-13.1-07.1.01.6	1191 x 882	2									
БЧ			-01	750 x 530			2	2						
БЧ			-02	750 x 778					2					
БЧ			-03	512 x 778						2				
				Стандартные изделия										
		7		РТМ 13-0273250-6-85										
				Шкант ф8 x 35		4	3	3						

1.272.5-13.1-07.1.01.0 | Лист 4

Формат А4

Рис. 1

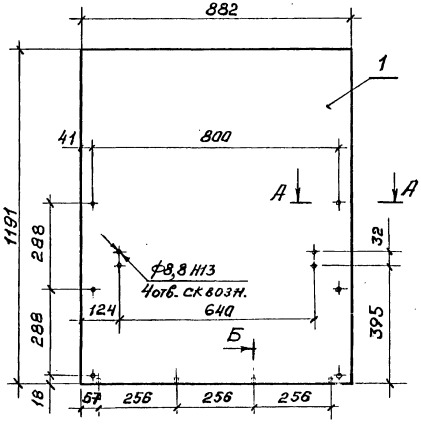

Рис. 2 Б

Остальное см. рис. 1

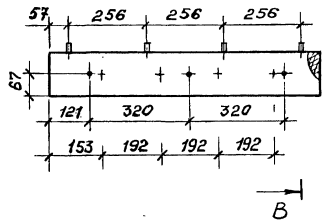

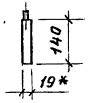

Рис. 3

Остальное см. рис. 1

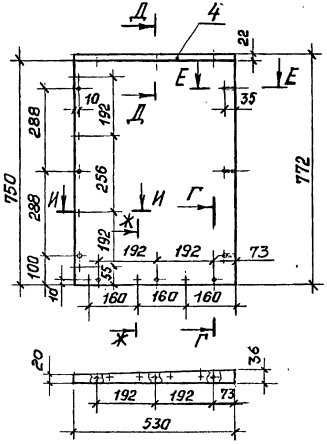

Рис. 4

Остальное см. рис. 1.

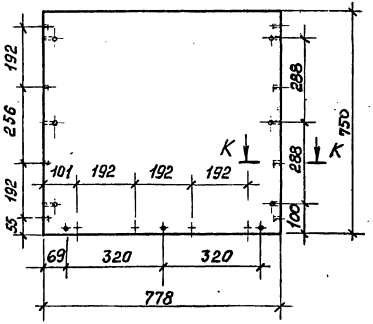

1. * Размеры для справок.
2. Неуказанные допуски формы и расположения поверхностей – по ГОСТ 6449.3-82.
3. Клей согласно „Типовым технологическим режимам изготовления мебели."
4. $\pm \frac{t_2}{2}$.

Разраб.	Булдакова			1.272.5-13.1-07.1. 01.0 СБ	
Разраб.	Феоктистов				
Пров.	Куликов			Стенка Сборочный чертеж	Стадия: Р; Масса: см. табл.; Масштаб: 1:10
					Лист 1; Листов 2
Н. контр.	Дабыдов				ЦНИИЭП учебных зданий

Инв. № подл. | Подпись и дата | Взам. инв. №

Рис.5

Остальное см. рис.1

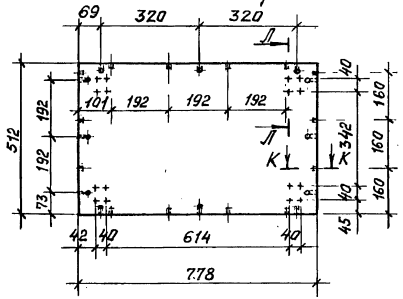

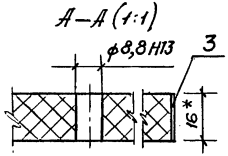

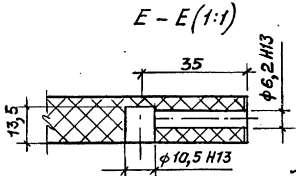

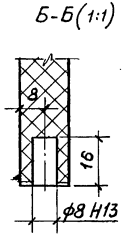

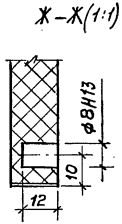

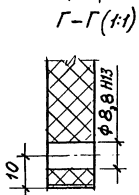

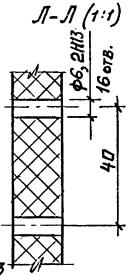

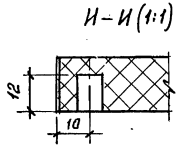

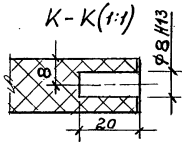

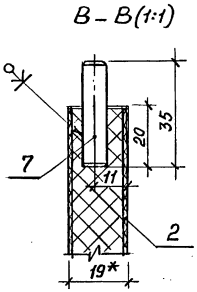

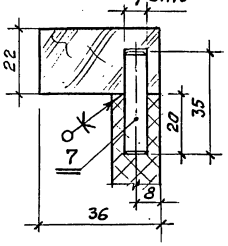

Обозначение	Рис.	Масса, кг	Исполнение
1.272.5-13.1-07.1.01.0	1	11,9	
-01	2	1,9	
-02	3	4,6	Изображена
-03			Зерк. отражен.
-04	4	6,6	
-05	5	4,5	

Инв. № подл. | Подпись и дата | Взам. инв. №

Форм.	Зона	Поз.	Обозначение	Наименование	Кол.	Примечание
				Документация		
А4			1.272.5-13.1-07.1.02.0СБ	Сборочный чертеж		
				Детали		
Б4		1	1.272.5-13.1-07.1.02.1	Скоба ○ — 1536мм		
				Круг В10 ГОСТ 2590-88		
				Ст.3. ГОСТ 535-88	1	
Б4		2	1.272.5-13.1-07.1.02.2	Амортизатор		
				Трубка типа III		
				средней твердости		
				10×2 ГОСТ 5496-78	2	

Взам. инв. №

Подпись и дата

Инв. № подл.

Разраб.	Булдакова		
Пров.	Федистов		
Н.контр.	Куликов		

1.272.5-13.1-07.1.02.0

Ручка

Стадия	Лист	Листов
Р		1

ЦНИИЭП учебных зданий

Rz 80 (√)

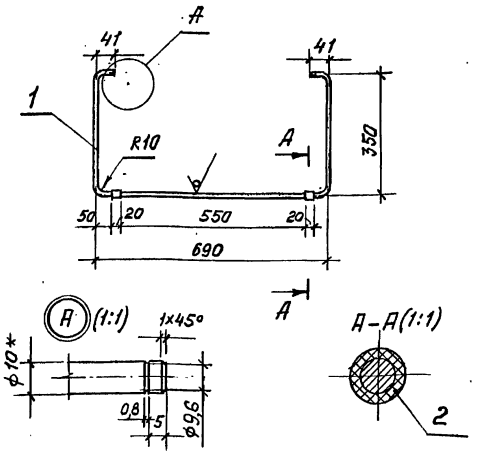

1.* Размеры для справок.

2. Покрытие: эмаль ХСЭ или МЛ-12 темно-кремовая ГОСТ 9754-76. III. Л4.

Взам. инв. №

Подпись и дата

Инв. № подл.

Разраб.	Булдакова		
Разраб.	Федистов		
Пров.	Куликов		
Н.контр.	Кабыдов		

1.272.5-13.1-07.1.02.0СБ

Ручка
Сборочный чертеж

Стадия	Масса	Масштаб
Р	0,95	1:10
Лист	Листов 1	

ЦНИИЭП учебных зданий

Форм.	Зона	Поз.	Обозначение	Наименование	Кол.	Примечание
				Документация		
А4			1.272.5-13.1-07.1.03.0СБ	Сборочный чертеж		
				Детали		
Б4		1	1.272.5-13.1-07.1.03.1	Пластина Полоса А1 3×20 ГОСТ 103-76 / Ст3г2 ГОСТ 535-88	1	
Б4		2	1.272.5-13.1-07.1.03.2	Втулка Труба 10×3 ГОСТ 8734-75 / Б20 ГОСТ 8733-74	1	

Разраб.	Булдакова		1.272.5-13.1-07.1.03.0
Пров.	Федотистов		
Н.контр.	Куликов		Шарнир

Стадия	Лист	Листов
Р		1

ЦНИИЭП учебных зданий

Инв. № подл. | Подпись и дата | Взам. инв. №

Rz 80 (V)

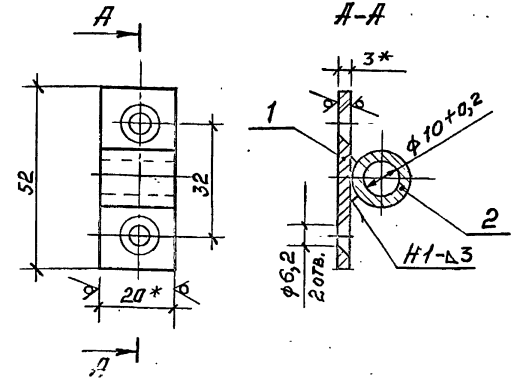

1. * Размеры для справок.
2. $\pm \frac{t_2}{2}$.
3. Покрытие: эмаль ХСЭ или МЛ-12 темно-кремовая ГОСТ 9754-76 III. Л4.

Разраб.	Булдакова		1.272.5-13.1-07.1.03.0СБ
Разраб.	Федотистов		
Пров.	Куликов		Шарнир Сборочный чертеж
Н.контр.	Цабыдов		

Стадия	Масса	Масштаб
Р	0,06	1:1
Лист	Листов 1	

ЦНИИЭП учебных зданий

Инв. № подл. | Подпись и дата | Взам. инв. №

Rz 80

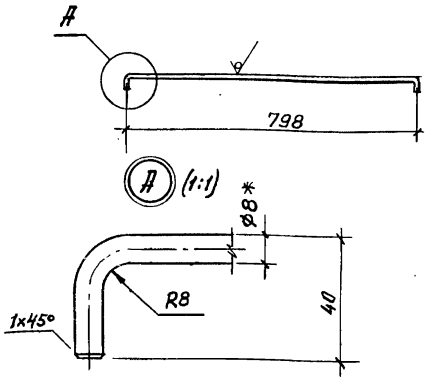

1. * Размеры для справок.
2. Длина ○→ 852мм
3. Покрытие: эмаль ХСЭ или МЛ-12 темно-кремовая ГОСТ 9754-76. III. Л4.

Разраб.	Булдакова		1.272.5-13.1-07.1.00.1		
Разраб.	Феоктистов				
Пров.	Куликов		Скоба	Стадия: Р	Масса: 0,32	Масштаб: 1:10
				Лист	Листов 1
Н. контр.	Давыдов		Круг 88 ГОСТ 2590-88 / Ст.3. ГОСТ 535-88	ЦНИИЭП учебных зданий	

Взам. инв. № | Подпись и дата | Инв. № подл.

Rm 32

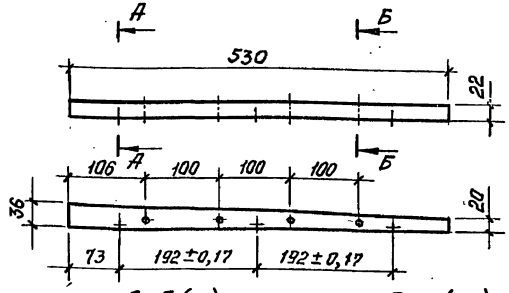

Обозначение	Исполнение
1.272.5-13.1-07.1.01.4	Изображено
-01	Зерк. отраж.

1. * Размеры для справок.
2. Древесину подвергать глубокой пропитке антипиренами.

Разраб.	Булдакова		1.272.5-13.1-07.1.01.4		
Разраб.	Феоктистов				
Пров.	Куликов		Накладка	Стадия: Р	Масса: 0,25	Масштаб: 1:5
				Лист	Листов 1
Н. контр.	Давыдов		Пиломатериалы ГОСТ 2695-83	ЦНИИЭП учебных зданий	

Взам. инв. № | Подпись и дата | Инв. № подл.

Форм.	Зона	Поз.	Обозначение	Наименование	Кол.	Примечание
				Документация		
А3			1.272.5-13.1-08.1.00.0СБ	Сборочный чертеж		
				Сборочные единицы		
А4		1	1.272.5-13.1-08.1.01.0	Стенка	1	
А4		2	-01	Стенка	1	
				Детали		
				Фанера ГОСТ 3916.2-89		
Б4		3	1.272.5-13.1-08.1.00.1	Рейка 18×335×4	1	
А4		4	1.272.5-13.1-08.1.00.2	Скоба	6	

Разраб. Булдакова
Пров. Федистов
Н.контр. Куликов

1.272.5-13.1-08.1.00.0

Полка для кассет

Стадия: Р | Лист | Листов: 1

ЦНИИЭП учебных зданий

Инв. № подл. | Подпись и дата | Взам. инв. №

Rz 80 (√)

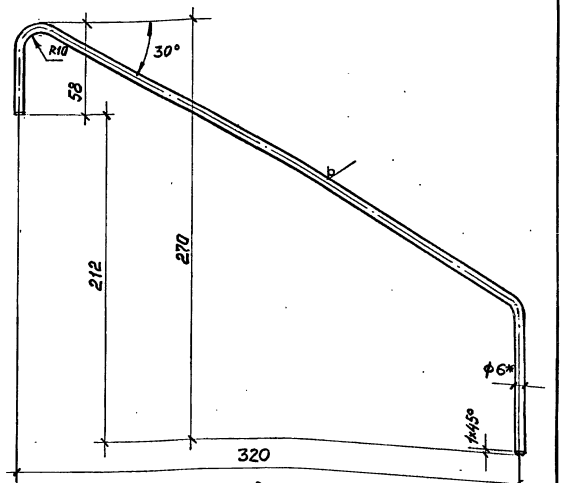

1. * размеры для справок.
2. Длина ○→ 507 мм.
3. Покрытие: Ц.12.М.хр. ГОСТ 9.306-85.

Разраб. Булдакова
Пров. Федистов
Н.контр. Куликов

1.272.5-13.1-08.1.00.2

Скоба

Стадия	Масса	Масштаб
Р	0,11	1:2

Лист | Листов: 1

Круг 86 ГОСТ 2590-88 / Ст.3 ГОСТ 535

ЦНИИЭП учебных зданий

Инв. № подл. | Подпись и дата | Взам. инв. №

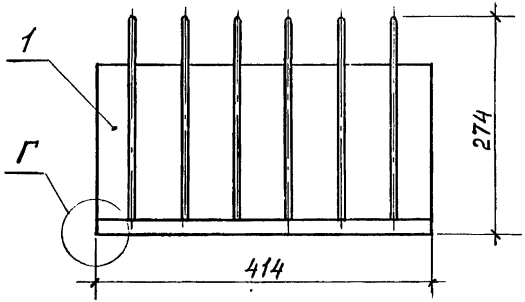

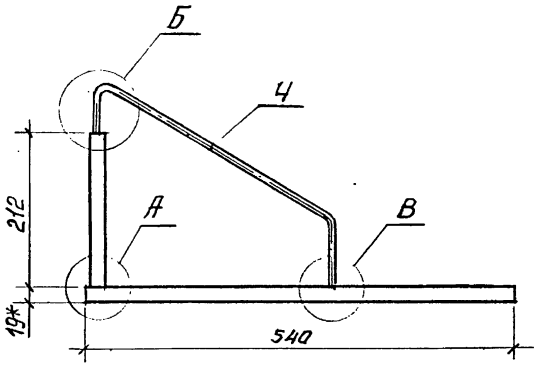

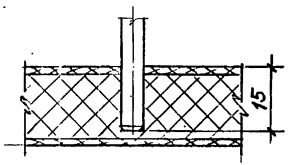

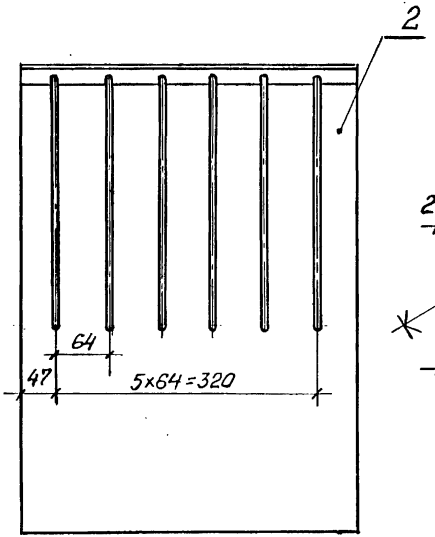

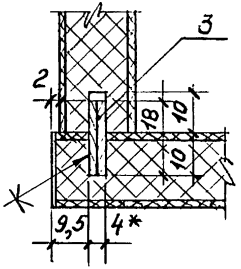

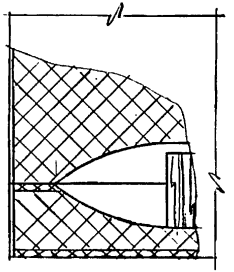

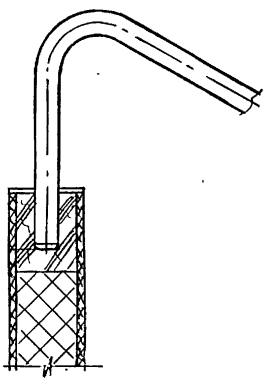

Разраб.	Булдаков		1.272.5-13.1-08.1.00.0 СБ		
Разраб.	Феоктистов				
Пров.	Куликов		Полка для кассет Сборочный чертеж	Стадия	Масса	Масштаб
				Р	5,4	1:5
				Лист	Листов 1	
Н. контр.	Добыдов			ЦНИИЭП учебных зданий		

Инв. № подл. | Подпись и дата | Взам. инв. №

Инв. № подл.	Подпись и дата	Взам. инв. №

Форм.	Зона	Поз.	Обозначение	Наименование	Кол. на испол. 1.272.5-13.1-08.1.01.0- –	01	Примечание
				Документация			
А3			1.272.5-13.1-08.1.01.0 СБ	Сборочный чертеж			
				Детали			
				Щит. Плита 16,0 Е1			
				ГОСТ 10632-89			
Б4		1	1.272.5-13.1-08.1.01.1	414 × 192	1		
Б4			-01	414 × 540		1	
				Пиломатериалы			
				ГОСТ 8486-86 Е			
Б4		2	1.272.5-13.1-08.1.01.2	414 × 20 × 16	1		

Разраб. Булдакова		
Пров.	Феклистов	
Н. контр.	Кулиров	

1.272.5-13.1-08.1.01.0

Стенка

Стадия	Лист	Листов
Р	1	2

ЦНИИЭП учебных зданий

Формат А4

Инв. № подл.	Подпись и дата	Взам. инв. №

Форм.	Зона	Поз.	Обозначение	Наименование	Кол. на испол. 1.272.5-13.1-08.1.01.0- –	01	Примечание
				ПБСП-16 ГОСТ 9590-76			
				Облицовка			
Б4		3	1.272.5-13.1-08.1.01.3	414 × 212	2		
			-01	414 × 540		2	
				Материал кроточн. 0,3			
				ТУ 13-771-84			
Б4		4	1.272.5-13.1-08.1.01.4	Облицовка 414×19	1	2	
			-01	Облицовка 212×19	2		
			-02	Облицовка 540×19		2	
Б4		5	1.272.5-13.1-08.1.01.05	Плита 16,0 ЦСП-1			взамен поз. 1 для секц. перегор.
				ГОСТ 26816-86			

1.272.5-13.1-08.1.01.0

Лист 2

Рис.1

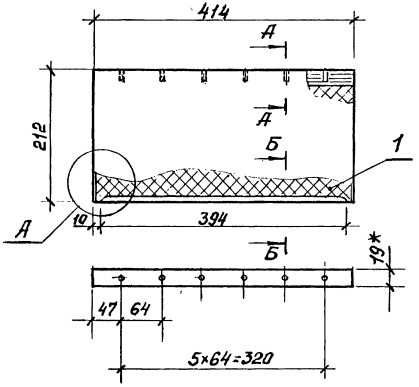

Рис.2

остальное см. рис. 1

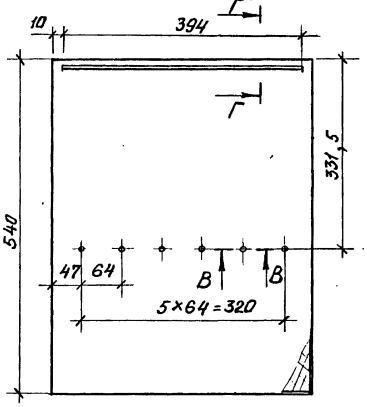

В-В(1:1)

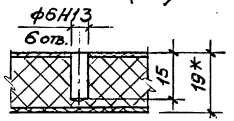

А (1:1)

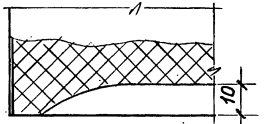

Г-Г(1:1)

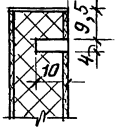

Б-Б(1:1)

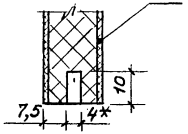

А-А(1:1)

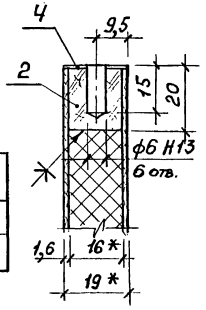

1. * Размеры для справок.
2. Неуказанные допуски формы и расположения поверхностей - по ГОСТ 6449.3-82.
3. $\pm \frac{t_2}{2}$.

Обозначение	Рис.	Масса, кг
1.272.5-13.1-08.1.01.0	1	1,4
-01	2	3,4

Разраб.	Будаков		
Разраб.	Феоктистов		
Пров.	Куликов		
Н.контр.	Арбузов		

1.272.5-13.1-08.1.01.0 СБ

Стенка
Сборочный чертеж

Стадия	Масса	Масштаб
Р	см. табл.	1:5
Лист	Листов 1	

ЦНИИЭП учебных зданий

Инв. № подл. | Подпись и дата | Взам. инв. №

Форм.	Зона	Поз.	Обозначение	Наименование	Кол.	Примечание
				Документация		
А4			1.272.5-13.1-10.0.00.0 ЭТ	Схема электрическая расположения	1	1 сол. компл.
				Установочные изделия		
		1	0951	Блок электроустановочных изделий У-92-0	1	
		2	0281	Выключатель двухклавишный 340-1	3	
		3		Светильник ОСЛ-11-20	5	
		4		Коробка ответвительная трехрожковая ОТУ-103319-63	1	
		5	0116	Патрон фарфоровый Ц27 ФП КК6	2	
		6		Лампа накаливания общего назначения НБ-220-40	2	
		7		Кабель ВР2-2-2,5	12м	

Взам. инв. №

Подпись и дата

Инв. № подл.

Разраб.	Куликов		
Пров.	Федюкстов		

1.272.5-13.1-10.0.00.0

Электрооборудование

Стадия	Лист	Листов
Р		1

ЦНИИЭП учебных зданий

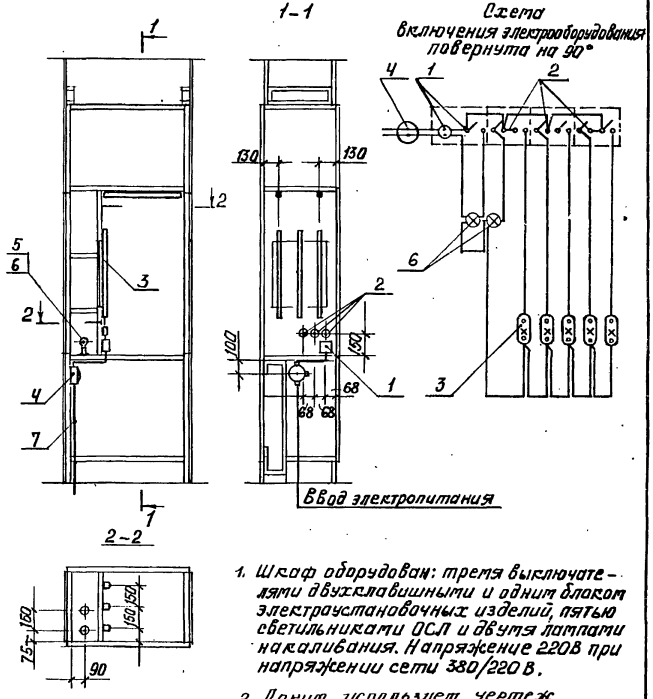

1. Шкаф оборудован: тремя выключателями двухклавишными и одним блоком электроустановочных изделий, пятью светильниками ОСЛ и двумя лампами накаливания. Напряжение 220В при напряжении сети 380/220 В.
2. Докум. использует чертеж, выполняемый ЭТО.

Взам. инв. №

Подпись и дата

Инв. № подл.

Разраб.	Куликов		
Пров.	Федюкстов		

1.272.5-13.1-10.0.00.0 ЭТ

Электрооборудование

Схема электрическая расположения

Стадия	Масса	Масштаб
Р		1:25
Лист	Листов	1

ЦНИИЭП учебных зданий

Инв. № подл.	Подпись и дата	Взам. инв. №

Форм.	Зона	Поз.	Обозначение	Наименование	Кол. на испол. 1.272.5-13.1-10.1.00.0- —	01	Примечание
				Документация			
А3			1.272.5-13.1-10.1.00.0 СБ	Сборочный чертеж			
				Сборочные единицы			
Бч		1	1.272.5-13.1-10.1.01.0	Стенка 762×882×16	1		
Бч			-01	Стенка 762×440×16		1	
Бч		2	-02	Стенка 140×882×19	1		
Бч			-03	Стенка 140×440×19		1	
				Детали			
				Плита 16.0 ЦСП-1 ГОСТ 26816-86			
Бч		3	1.272.5-13.1-10.1.01.1	Щит 762×882	1		
Бч			-01	762×440		1	
Бч			-02	140×882	1		
Бч			-03	140×440		1	
				Материал облицовочн. 0,3 ТУ 13-817-82			
Бч		4	1.272.5-13.1-10.1.01.2	Облицовка 762×882	2		

Разраб.	Сокольский	
Пров.	Феоктистов	
Н. контр.	Куликов	

1.272.5-13.1-10.1.00.0

Стенка съемная

Стадия	Лист	Листов
	1	2

ЦНИИЭП учебных зданий

Формат А4

Инв. № подл.	Подпись и дата	Взам. инв. №

Форм.	Зона	Поз.	Обозначение	Наименование	Кол. на испол. 1.272.5-13.1-10.1.00.0- —	01	Примечание
Бч			-01	Облицовка 762×440		2	
				ДБСП-1,6 ГОСТ 9590-76			
Бч		5	1.272.5-13.1-10.1.01.3	Облицовка 140×882	2		
			-01	Облицовка 140×440		2	
				Материал кромочн. 0,3 ТУ 13-771-84			
Бч		6	1.272.5-13.1-10.1.01.4	Облицовка 762×16	2	2	
Бч			-01	882×16	1		
Бч			-02	882×19	2		
Бч			-03	140×19	2	2	
Бч			-04	440×16		1	
Бч			-05	440×19		2	
				Стандартные изделия			
		8		Шкант ф8×35			
				РТМ 13-0273250-6-85	5	3	
		9		Шуруп 2-3×20.2.019			
				ГОСТ 1144-80	4	4	
				Прочие изделия			
		10		Опора-наконечник 9.3-Л-04	2	2	

1.272.5-13.1-10.1.00.0

Лист 2

Формат А4

Рис.1

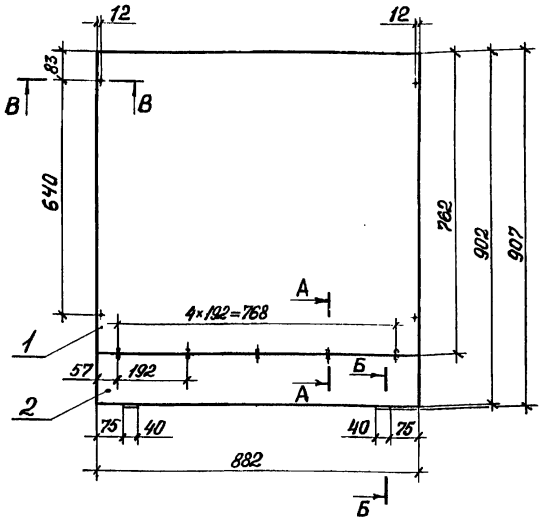

Рис.2

Остальное - см. рис. 1

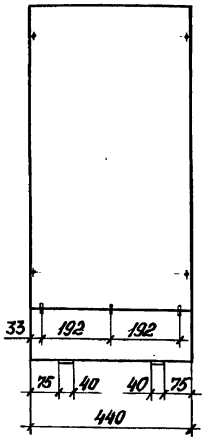

А-А(1:1)

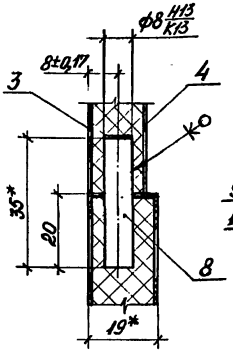

Б-Б(1:1)

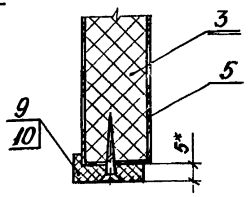

В-В(1:1)

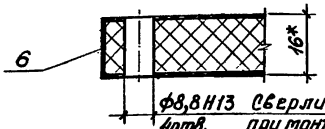

1.* Размеры для справок.

2. Неуказанные допуски формы и расположения поверхностей по ГОСТ 6449.3-82.

3. Клей согласно „Типовым технологическим режимам изготовления мебели."

4. $\pm\frac{t2}{2}$.

Обозначение	Рис.	Масса, кг
1.272.5-13.1-10.1.00.0	1	9,4
-01	2	4,7

Разраб.	Сокольская		
Разраб.	Феоктистов		
Пров.	Куликов		
Н.контр.	Давыдов		

1.272.5-13.1-10.1.00.0 СБ

Стенка съёмная
Сборочный чертеж

Стадия	Масса	Масштаб
Р	см. табл.	1:10

Лист | Листов 1

ЦНИИЭП учебных зданий

Взам. инв. №

Подпись и дата

Инв. № подл.

Форм.	Зона	Поз.	Обозначение	Наименование	Кол.	Примечание
				Документация		
А3			1.272.5-13.1-10.0.01.0СБ	Сборочный чертеж		
				Детали		
				Пиломатериалы ГОСТ 8486-86Е		
Бч		1	1.272.5-13.1-10.0.01.1	Щит 448×350×19	2	
Бч		2	1.272.5-13.1-10.0.01.2	Брусок 1181×56×19	2	
Бч		3	1.272.5-13.1-10.0.01.3	Раскладка 481×8×8	4	
Бч		4	-01	Раскладка 448×8×8	4	
				Фанера 6,0 ГОСТ 3916.1-89		
Бч		5	1.272.5-13.1-10.0.01.4	Рейка 22×260	4	

Взам. инв. №

Подпись и дата

Инв. № подл.

Разраб.	Курдина		1.272.5-13.1-10.0.01.0
Пров.	Федотов		
Н. контр.	Куликов		

Перегородка

Стадия	Лист	Листов
Р	1	2

ЦНИИЭП учебных зданий

Форм.	Зона	Поз.	Обозначение	Наименование	Кол.	Примечание
				Стеклоизделие 4,0 ГОСТ 6799-80		
Бч		6	1.272.5-13.1-10.0.01.5	Заглушина 478×445	1	
				Лист АМц 1,5 ГОСТ 21631-76Е		
Бч		7	1.272.5-13.1-10.0.01.6	Накладка 283×560	1	
				Стандартные изделия		
		8		Шкант ф8×35 РТМ 13-027325О-6-85	4	
		9		Гвозди 1×20 ГОСТ 4028-63	24	
		10		Шуруп 2-3×12.2.019 ГОСТ 1145-80		
				Прочие изделия		
		11		Втулка 12.7-Б-01	6	

Взам. инв. №

Подпись и дата

Инв. № подл.

1.272.5-13.1-10.0.01.0

Лист 2

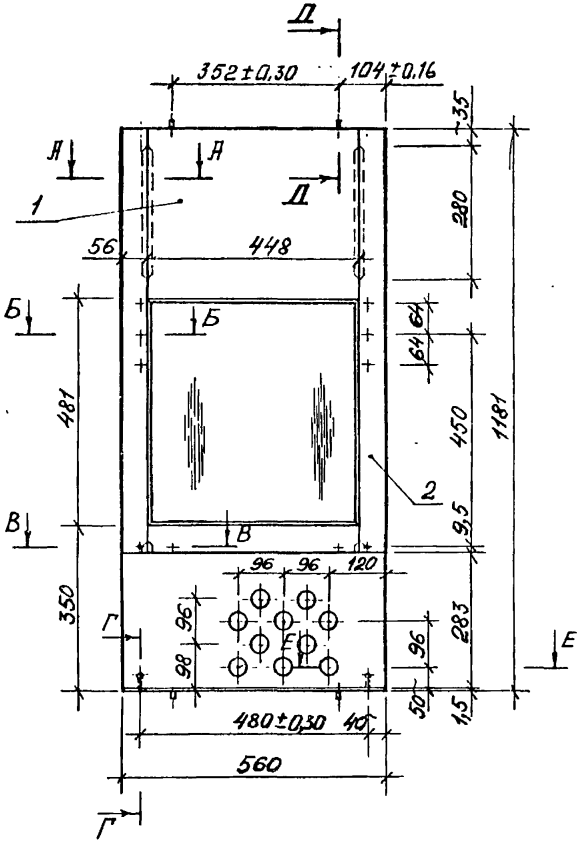

А - А (1:1)

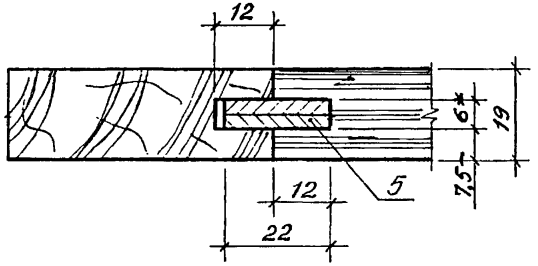

Б - Б (1:1)

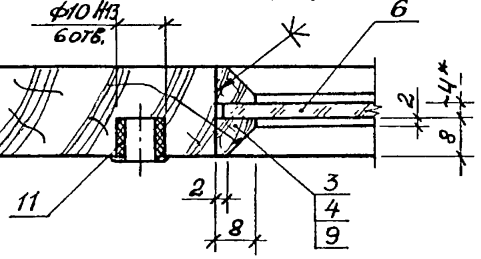

В - В (1:1)

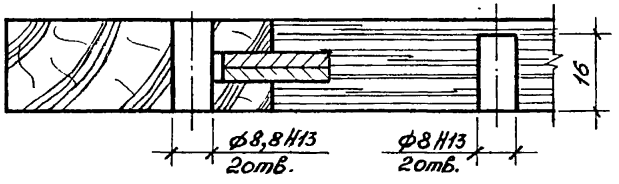

Г - Г (1:1)

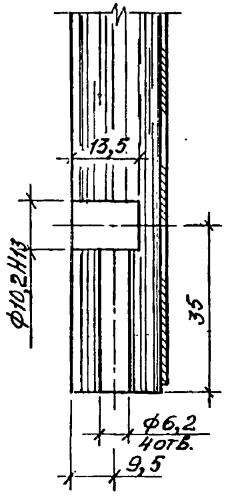

Д - Д (1:1)

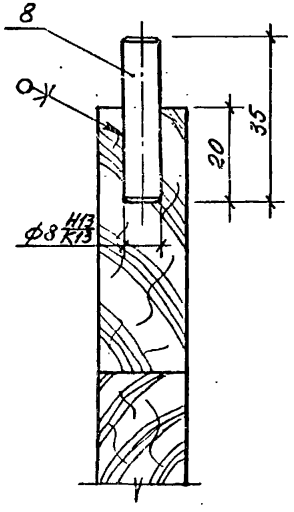

Е - Е (1:1)

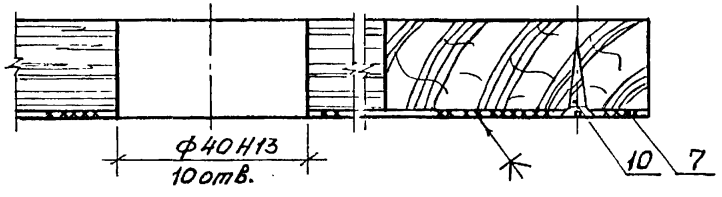

1. * Размеры для справок.
2. Неуказанные допуски формы и расположения поверхностей по ГОСТ 6449.3-83.
3. Клей согласно „Типовым технологическим режимам изготовления мебели".
4. Покрытие: органосиликатная композиция ОС-91-09 [или краска ОСМ-5] ТУ 84-133-75. III. Л4.

Разраб.	Курдина	
Разраб.	Феоктистов	
Пров.	Куликов	
Н. контр.	Давыдов	

1.272.5-13.1-10.0.01.0 СБ

Перегородка
Сборочный чертеж

Стадия	Масса	Масштаб
Р	6,6	1:10
Лист	Листов 1	

ЦНИИЭП учебных зданий

Взам. инв. №
Подпись и дата
Инв. № подл.

Инв. № подл.	Подпись и дата	Взам. инв. №

Форм.	Зона	Поз.	Обозначение	Наименование	Кол. на исполн. 1.272.5-13.1-10.0.02.0-										Примечание
					-	01									
				Документация											
А3			1.272.5-13.1-10.0.02.0СБ	Сборочный чертеж	X	X									
				Детали											
А4		1	1.272.5-13.1-10.0.02.1	Скоба (развертка)	1	1									
А4		2	1.272.5-13.1-10.0.02.2	Кронштейн	4	4									
				Стандартные изделия											
		3		Винт М6×12.58.099											
				ГОСТ 17475-80	4	4									
				ГОСТ 7798-70											
		4		Болт М6×10.58.099	4	4									
		5		Болт М6×16.58.099		2									
		6		Гайка М6.5.099											
				ГОСТ 5915-70	8	8									
		7		Шайба 6.05.099											
				ГОСТ 11371-78	12	12									

Разраб.	Булдакова	
Пров.	Феоктистов	
Н. контр.	Куликов	

1.272.5-13.1-10.0.02.0

Рама сантехническая

Стадия	Лист	Листов
Р		1

ЦНИИЭП учебных зданий

Формат А4

Инв. № подл.	Подпись и дата	Взам. инв. №

Разраб.	Булдакова	
Разраб.	Феоктистов	
Пров.	Куликов	
Н. контр.	Давыдов	

1.272.5-13.1-10.0.02.1

Скоба (развертка)

Уголок 20×20×3 ГОСТ 8509-86
Ст3. Сп ГОСТ 535-88

Стадия	Масса	Масштаб
Р	см. табл.	1:10

Лист | Листов 1

ЦНИИЭП учебных зданий

Обозначение	Масса, кг.	Исполнение
1.272.5-13.1-10.0.02.1 -01	1,25	Изображ. Зерк. отраж.

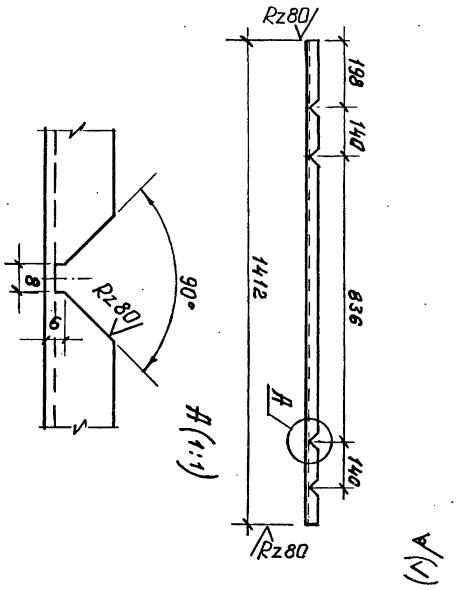

Рис. 1

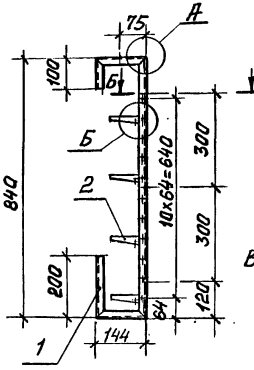

Рис. 2

Остальн. см. рис. 1

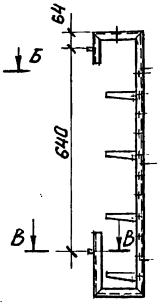

Б (1:1)

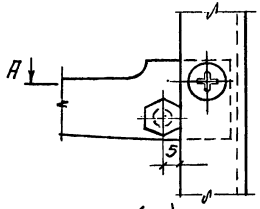

В - В (1:1)

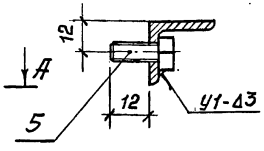

Б - Б (1:1)

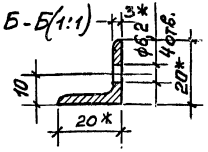

А (1:1)

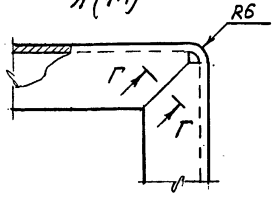

А - А (1:1)

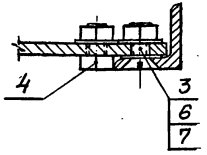

Г - Г (1:1)

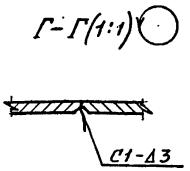

Обозначение	Рис.	Масса, кг	Исполнен.
1.272.5-13.1-10.0.02.0	1	1,49	Изображ.
- 01			Зерк. отр.
- 02	2		Изображ.
- 03			Зерк. отр.

1. * Размеры для справок.
2. Сварные соединения - по ГОСТ 5264-80. Швы зачистить Rz 40.
3. Покрытие: эмаль ХСЭ или МЛ-12 темно-кремовая ГОСТ 9754-76. III. ЛЧ.

Разраб.	Булдакова	
Разраб.	Реактистов	
Пров.	Куликов	
Н. контр.	Добыдов	

1.272.5-13.1-10.0.02.0 СБ

Рама сантехническая Сборочный чертеж

Стадия	Масса	Масштаб
Р	см. табл.	1:10

Лист 1 Листов 1

ЦНИИЭП учебных зданий

Инв. № подл. | Подпись и дата | Взам. инв. №

Rz 80 (√)

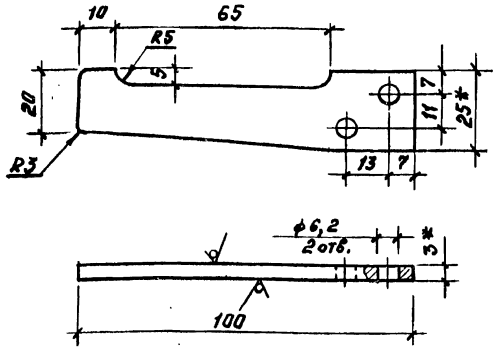

1. * Размеры для справок.
2. $\pm \frac{t2}{2}$.
3. Покрытие: эмаль ХСЭ или МЛ-12 темно-кремовая ГОСТ 9754-76. III. Л4.

Разраб.	Булдаковский			
Разраб.	Феоктистов			
Пров.	Куликов			
Н. контр.	Давыдов			

1.272.5-13.1-10.0.02.2

Кронштейн

Стадия	Масса	Масштаб
Р	0,06	1:1
Лист	Листов 1	

Лента 3ГОСТ 103-76 Ст3. ГОСТ 16523-70

ЦНИИЭП учебных зданий

Rz 40 (√)

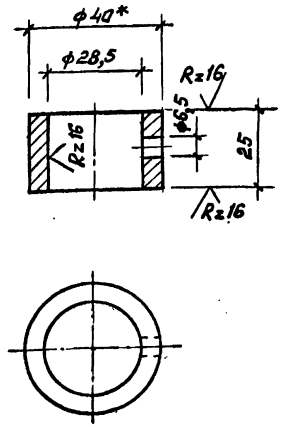

1. * Размеры для справок.
2. $\pm \frac{t2}{2}$.
3. Покрытие: эмаль ХСЭ или МЛ-12 темно-кремовая ГОСТ 9754-76. III. Л4.

Разраб.	Булдаковский			
Пробер.	Феоктистов			
Н. контр.	Куликов			

1.272.5-13.1-10.0.00.4

Втулка

Стадия	Масса	Масштаб
Р	0,13	1:1
Лист	Листов 1	

Ст3. ГОСТ 380-88

ЦНИИЭП учебных зданий

Инв. № подл. | Подпись и дата | Взам. инв. №

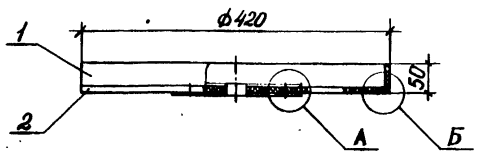

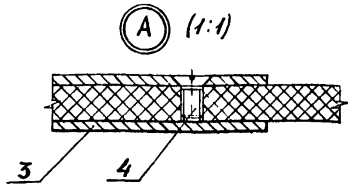

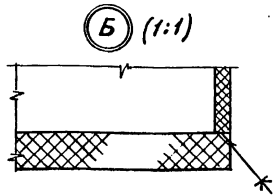

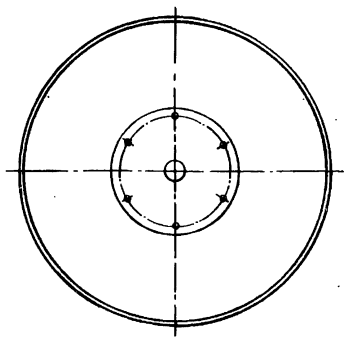

1. Размеры для справок.
2. Неуказанные допуски формы и расположения поверхностей по ГОСТ 25069-81.

Формат	Зона	Поз.	Обозначение	Наименование		Примечание
				Детали		
А4		1	1.272.5-13.1-10.0.03.1	Кольцо	1	0,5
А4		2	1.272.5-13.1-10.0.03.2	Дно	1	3,6
А4		3	1.272.5-13.1-10.0.03.3	Фланец	2	0,4
				Стандартные изделия		
		4		Винт М6×10.058.099		
				ГОСТ 17475-80	6	

Разраб.	Сокольская		1.272.5-13.1-10.0.03.0
Пров.	Фоктистов		
Н.контр.	Куликов		

Полка поворотная	Стадия	Масса	Масштаб
	Р	4,9	1:5
	Лист	Листов 1	
	ЦНИИЭП учебных зданий		

Инв. № подл. | Подпись и дата | Взам. инв. №

Rz 80 (√)

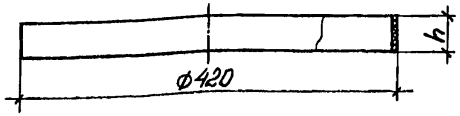

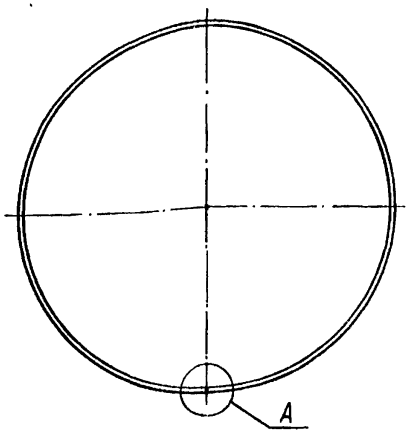

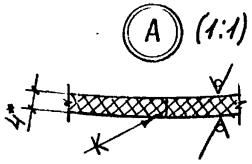

Обозначение	h, мм	Масса, кг
1.272.5-13.1-10.0.03.1	40	0,3
-01	80	0,6

1.* Размеры для справок.
2. Длина ○— 1319 мм.

Разраб.	Сокольская		1.272.5-13.1-10.0.03.1		
Пров.	Феоктистов				
Кольцо			Стадия: Р	Масса: см. табл.	Масштаб: 1:5
			Лист	Листов 1	
Н.контр.	Давыдов		Сол4 ГОСТ 15809-70Е	ЦНИИЭП учебных зданий	

Взам. инв. № | Подпись и дата | Инв. № подл.

Rz 80 (√)

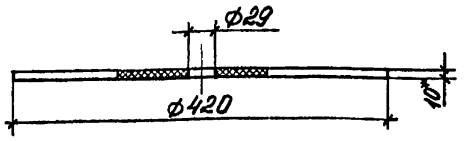

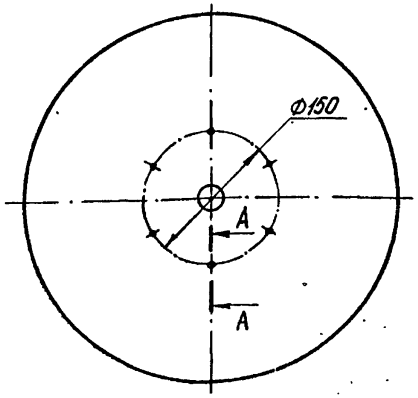

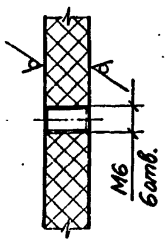

1.* Размеры для справок.
2. Неуказанные допуски формы и расположения поверхностей - по ГОСТ 25069-81.

Разраб.	Сокольская		1.272.5-13.1-10.0.03.2		
Пров.	Феоктистов				
Дно			Стадия: Р	Масса: 3,6	Масштаб: 1:5
			Лист	Листов 1	
Н.контр.	Давыдов		Сол10 ГОСТ 15809-70Е	ЦНИИЭП учебных зданий	

Взам. инв. № | Подпись и дата | Инв. № подл.

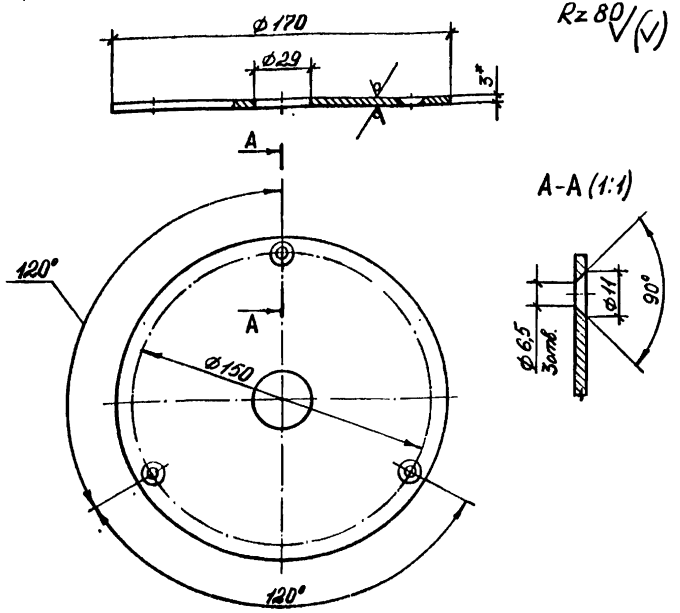

1.* Размеры для справок.
2. Покрытие: эмаль ХС9 или МЛ-12 темно-кремовая ГОСТ 9754-76. III. Л4.

Разраб.	Сокольская	
Пров.	Реактистов	
Н.контр.	Давыдов	

1.272.5-13.1-10.0.03.3

Фланец

Стадия	Масса	Масштаб
Р	0,4	1:2
Лист	Листов 1	

Лист 3 ГОСТ 19903-74
Ст3 ГОСТ 14637-89

ЦНИИЭП учебных зданий

Взам. инв. №
Подпись и дата
Инв. № подл.

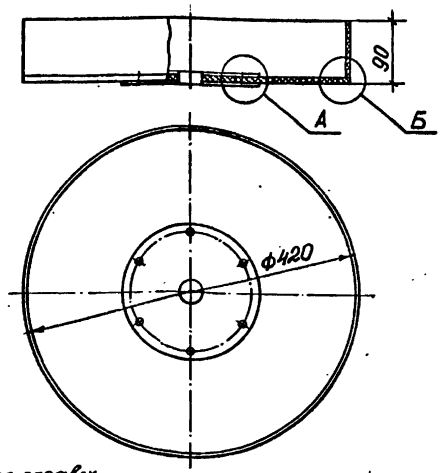

1. Размеры для справок.
2. Узлы А и Б см. докум. 1.272.5-13.1-10.0.03.0.

Формат	Зона	Поз.	Обозначение	Наименование		Примечание
				Детали		
А4		1	1.272.5-13.1-10.0.03.1			
			-01	Кольцо	1	1,2
А4		2	1.272.5-13.1-10.0.03.2	Дно	1	3,6
А4		3	1.272.5-13.1-10.0.03.3	Фланец	2	0,4
				Стандартные изделия		
		4		Винт М6×10.058.099 ГОСТ 17475-80	6	

Разраб.	Сокольская	
Пров.	Реактистов	
Н.контр.	Давыдов	

1.272.5-13.1-10.0.04.0

Террариум

Стадия	Масса	Масштаб
Р	5,6	1:5
Лист	Листов 1	

ЦНИИЭП учебных зданий

Взам. инв. №
Подпись и дата
Инв. № подл.

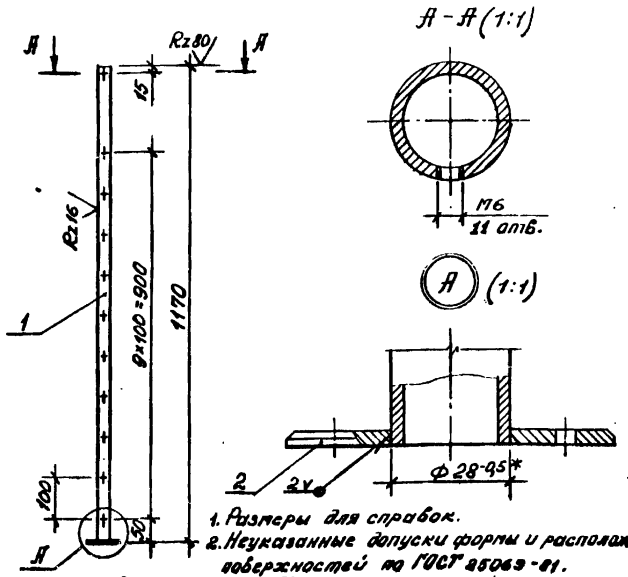

1. Размеры для справок.
2. Неуказанные допуски формы и расположения поверхностей по ГОСТ 25069-81.
3. Сварку производить по ГОСТ 5264-80.
4. Покрытие: эмаль ХС3 или МЛ-12 темно-красная ГОСТ 9754-76. Ц. 14.

Форм.	Зона	Поз.	Обозначение	Наименование	Кол.	Прим.
				Детали		
Бч		1	1.272.5-13.1-10.0.05.1	Стояк L=1170 мм		
				труба 28×3 ГОСТ 8734-75	1	
Лч		2	1.272.5-13.1-10.0.05.2	Фланец	1	

Взам. инв. №
Подпись и дата
Инв. № подл.

Разраб.	Курдина		1.272.5-13.1-10.0.05.0
Разраб.	Феоктистов		
Пров.	Куликов		Стойка
Н.контр.	Давыдов		

Стадия	Масса	Масштаб
Р	2,3	1:10
Лист	Листов 1	

ЦНИИЭП учебных зданий

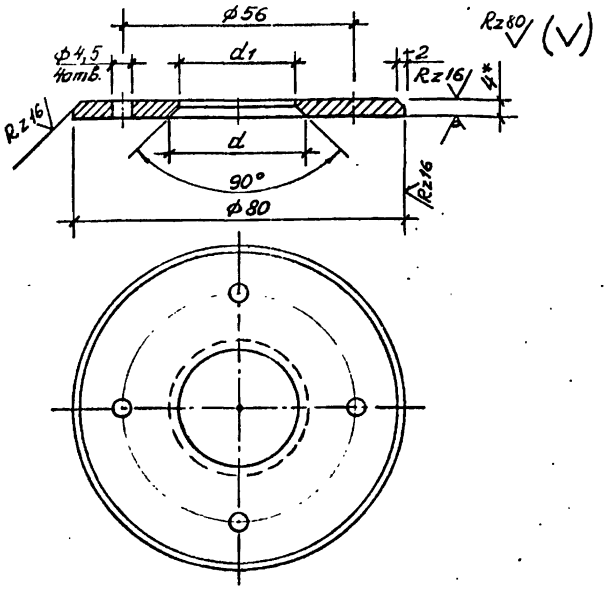

Обозначение	d, мм	d1, мм	Масса, кг
1.272.5-13.1-10.0.05.2	ф 33	ф 28	0,13
-01	ф 26	ф 22	0,14

1. * Размеры для справок
2. Неуказанные допуски формы и расположения поверхностей по ГОСТ 25069-81
3. $\pm \frac{t}{2}$.

Взам. инв. №
Подпись и дата
Инв. № подл.

Разраб.	Курдина		1.272.5-13.1-10.0.05.2
Разраб.	Феоктистов		
Пров.	Куликов		Фланец
Н.контр.	Давыдов		

Стадия	Масса	Масштаб
Р	см. табл.	1:1
Лист	Листов 1	

Лист 4 ГОСТ 19903-74
ст.3 ГОСТ 14637-89

ЦНИИЭП учебных зданий

Rz 80 (V)

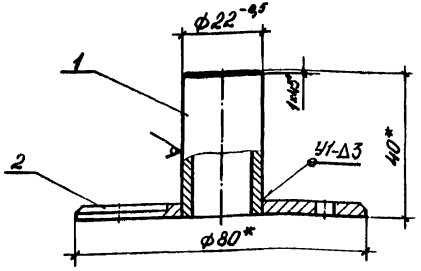

1. *Размеры для справок.
2. Сварные соединения - по ГОСТ 5264-80. Швы зачистить Rz 40.
3. Покрытие: эмаль ХСЭ или МЛ-12 темно-красная ГОСТ 9754-76. III. ПЧ.

Формат	Зона	Поз.	Обозначение	Наименование	Кол.	Примечание
				Детали		
Б4		1	1.272.5-13.1-10.0.06.1	Стояк ℓ=40мм		
				Труба 22*3 ГОСТ 8734-75	1	
А4		2	1.272.5-13.1-10.0.05.2			
			-01	Фланец	1	

Взам. инв. №
Подпись и дата
Инв. № подл.

Разраб.	Сокольская		1.272.5-13.1-10.0.06.0
Пров.	Реактистов		
			Фиксатор — Стадия: Р; Масса: 0,17; Масштаб: 1:1; Лист; Листов 1
Н.контр.	Давыдов		ЦНИИЭП учебных зданий

Rz 80 (V)

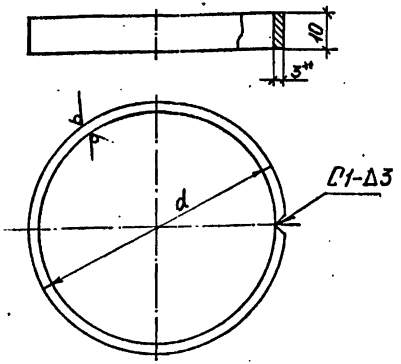

Обозначение	d, мм	Длина разв., мм	Масса, кг
1.272.5-13.1-10.0.07.3	70	210	0,05
-01	90	273	0,06
-02	110	335	0,08

1* Размеры для справок.
2. Сварные соединения - по ГОСТ 5264-80. Швы зачистить Rz 40.

Взам. инв. №
Подпись и дата
Инв. № подл.

Разраб.	Сокольская		1.272.5-13.1-10.0.07.3
Пров.	Реактистов		
			Кольцо — Стадия: Р; Масса: см. табл.; Масштаб: 1:1; Лист; Листов 1
Н.контр.	Давыдов		Лист 3 ГОСТ 19903-74 / Ст3 ГОСТ 14637-89; ЦНИИЭП учебных зданий

Поз.	Обозначение	Наименование	Кол. на испол. 1.272.5-13.1-10.0.07.0-		Примечание
			-	01	02	
		Документация				
А4	1.272.5-13.1-10.0.07.0 СБ	Сборочный чертеж				
		Детали				
1	1.272.5-13.1-10.0.07.1	Втулка L = 25мм	1	1	1	
БУ		Труба 40×5,5 ГОСТ 8734-75				
2	1.272.5-13.1-10.0.07.2	Держатель 100×25×3	1	1	1	
БЧ		Лист ст3 ГОСТ 14637-89				
3	1.272.5-13.1-10.0.07.3	Кольцо	1			
А4	-01	Кольцо		1		
	-02	Кольцо			1	

Разраб.	Сокальская		1.272.5-13.1-10.0.07.0
Пров.	Федистов		Кронштейн
Н.контр.	Куликова		Стадия Р; Лист; Листов 1
			ЦНИИЭП учебных зданий

Формат А4

Инв. № подл. | Подпись и дата | Взам. инв. №

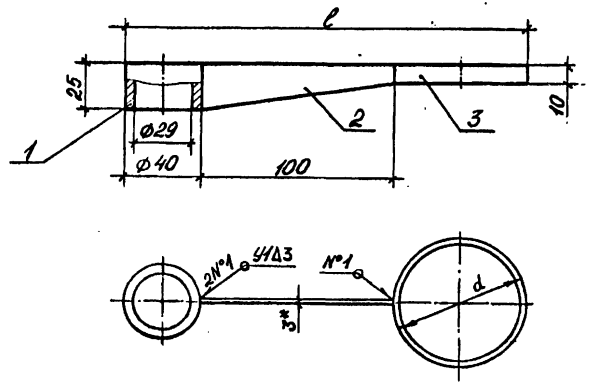

Обозначение	l, мм	d, мм	Масса кг
1.272.5-13.1-10.0.07.0	210	70	0,22
-01	230	90	0,23
-02	250	100	0,25

1. * Размеры для справок.
2. Сварные соединения - по ГОСТ 5264-80. швы зачистить $R_z 40$.
3. Покрытие: эмаль ХСЭ или МЛ-12 темно-кремовая ГОСТ 9754-76. III. Л4.

Разраб.	Сокальская		1.272.5-13.1-10.0.07.0 СБ
Пров.	Федистов		Кронштейн Сборочный чертеж
Н.контр.	Куликова		Стадия Р; Масса ст. табл; Масштаб 1:2; Лист; Листов 1
			ЦНИИЭП учебных зданий

Инв. № подл. | Подпись и дата | Взам. инв. №

Rz 80 (V)

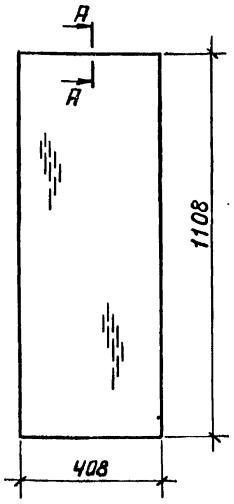

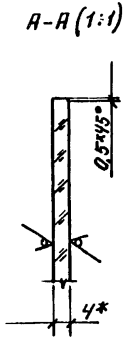

1.* Размеры для справок.

Рис.1

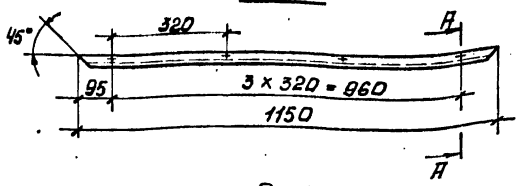

Рис.2

Остальн. см. рис.1

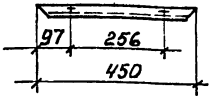

A-A (1:1)

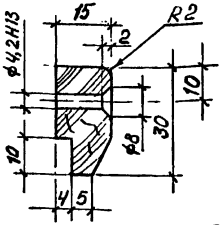

Обозначение	Рис.	Масса, кг
1.272.5-13.1-10.0.00.2	1	0,26
-01	2	0,10

1. Неуказанные допуски формы и расположения поверхностей – по ГОСТ 6449.3-82.
2. Древесину подвергнуть глубокой пропитке антипиренами.
3. Покрытие: органосиликатная композиция ОС-91-09. [или краска ОСМ-5] ТУ 84-133-75. т.п.4. Изг. Гос. з-д им. Морозова г. Всеволожск.

Взам. инв. № | Подпись и дата | Инв. № подл.

Разраб.	Феоктистов		
Пров.	Куликов		
Н.контр.	Давыдов		

1.272.5-13.1-10.0.00.1

Зеркало

Стадия	Масса	Масштаб
Р	4,4	1:10
Лист	Листов 1	

Стеклоизделие 4,0 ГОСТ 6799-80

ЦНИИЭП учебных зданий

Взам. инв. № | Подпись и дата | Инв. № подл.

Разраб.	Феоктистов		
Пров.	Куликов		
Н.контр.	Давыдов		

1.272.5-13.1-10.0.00.2

Раскладка

Стадия	Масса	Масштаб
Р	см. табл.	1:10
Лист	Листов 1	

Пиломатериалы ГОСТ 8486-86Е

ЦНИИЭП учебных зданий

Rz 80
V(v)

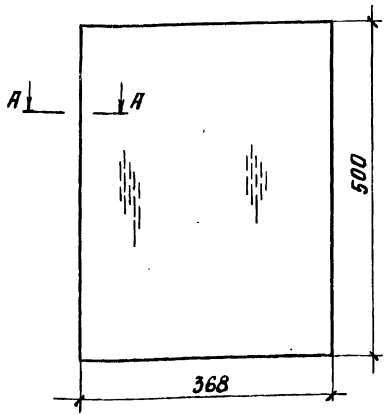

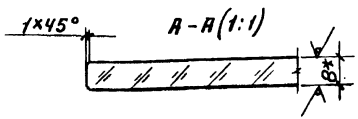

1.* Размеры для справок.

Разраб.	Феоктистов		1.272.5-13.1-11.0.00.1		
Пров.	Куликов				
			Полка	Стадия: Р; Масса: 3,9; Масштаб: 1:5	
				Лист; Листов 1	
Н.контр.	Давыдов		Стеклоизделие 8,0 ГОСТ 6799-80	ЦНИИЭП учебных зданий	

Взам. инв. № | Подпись и дата | Инв. № подл.

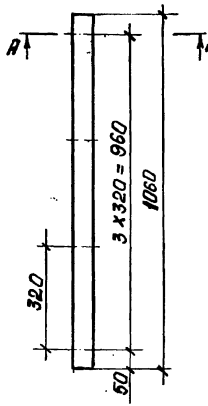

A-A (1:1)

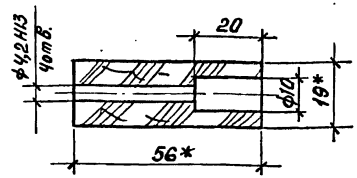

1.* Размеры для справок.
2. Неуказанные допуски формы и расположения поверхностей - по ГОСТ 6449.3-82.
3. Древесину подвергнуть глубокой пропитке антипиренами.
4. Покрытие: органосиликатная композиция ОС-91-09. [или краска ОСМ-5] ТУ 84-133-75. III. 14. Изг. Гос. з-д им. Морозова г. Всеволожск.

Разраб.	Феоктистов		1.272.5-13.1-10.0.00.3		
Пров.	Куликов				
			Стойка	Стадия: Р; Масса: 0,6; Масштаб: 1:10	
				Лист; Листов 1	
Н.контр.	Давыдов		Пиломатериалы ГОСТ 8486-86Е	ЦНИИЭП учебных зданий	

Взам. инв. № | Подпись и дата | Инв. № подл.

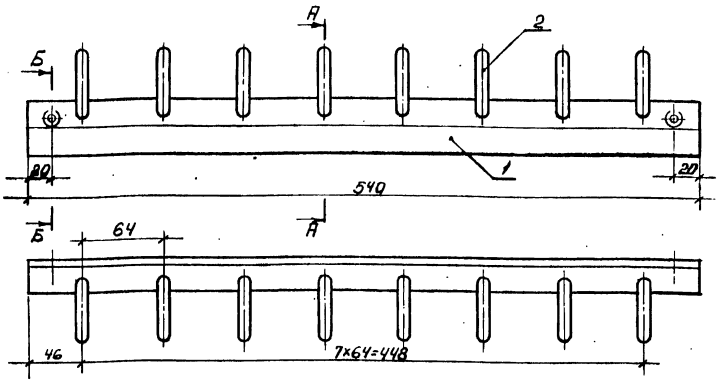

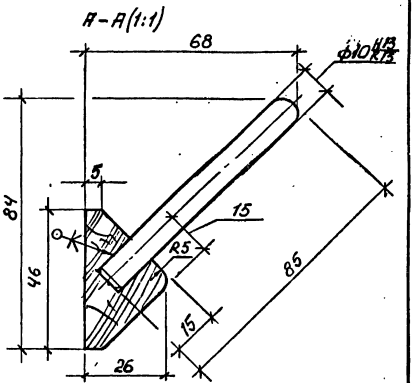

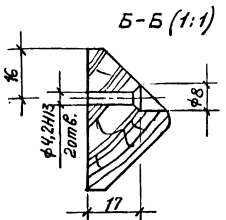

1. Неуказанные допуски формы и расположения поверхностей - по ГОСТ 6449.3-82.
2. Клей согласно „Типовым технологическим режимам изготовления тедели".
3. Древесину подвергнуть глубокой пропитке антипиренами.
4. Покрытие: органосиликатная композиция ОС-91-09. [или краска ОСП-5] ТУ 84-133-75; III. Л4. Изг. Гос. з-д им. Морозова г. Всеволожск.

Форм.	Зона	Позиц.	Обозначение	Наименование	Кол.	Примечание
				Детали		
Б4	1		1.272.5-13.1-11.0.01.1	Планка 540×46×26		
				Пиломатериалы		
				ГОСТ 8486-86 Е	1	0,216
Б4	2		1.272.5-13.1-11.0.01.2	Колок L=85; ф10		
				Пиломатериалы		
				ГОСТ 2695-83	8	0,040

Разраб.	Федотов		1.272.5-13.1-11.0.01.0
Пров.	Куприков		
Н.контр.	Давыдов		

Сушитель для пробирок

Стадия	Масса	Масшт.
Р	0,54	1:2,5
Лист	Листов 1	

ЦНИИЭП учебных зданий

Инв.№ подл. | Подпись и дата | Взам.инв.№

Инв. № подл.	Подпись и дата	Взам. инв. №

Форм.	Зона	Поз.	Обозначение	Наименование	Кол. на испол. 1.272.5-13.1-12.0.01.0-		Примечание
					–	01	
				Документация			
А3			1.272.5-13.1-12.0.01.0 СБ	Сборочный чертеж	X	X	
				Детали			
				Плита 16,0 Е1			
				ГОСТ 10632-89			
Бч		1	1.272.5-13.1-12.0.01.1	Щит 846×416	1	1	
				ДБСП-1,6 ГОСТ 9590-76			
Бч		2	1.272.5-13.1-12.0.01.2	Облицовка 846×416	2	2	
				Материал кромочн. Д3			
				ТУ 13-771-84			
Бч		3	1.272.5-13.1-12.0.01.3	846×19		1	
Бч		4	1.272.5-13.1-12.0.01.4	Плита 16,0			
				ЦСП-1 ГОСТ 26816-86			

Разраб.	Курдина		
Пров.	Редактиков		
Н. контр.	Куликов		

1.272.5-13.1-12.0.01.0

Полка наклонная

Стадия	Лист	Листов
Р	1	2

ЦНИИЭП учебных зданий

Формат А4

Инв. № подл.	Подпись и дата	Взам. инв. №

Форм.	Зона	Поз.	Обозначение	Наименование	Кол. на испол. 1.272.5-13.1-12.0.01.0-		Примечание
					–	01	
				Пиломатериалы			
				ГОСТ 8486-86Е			
Бч		5	1.272.5-13.1-12.0.01.5	Борт 846×56×19	1	1	
				Наклейка			
Бч		6	1.272.5-13.1-12.0.01.6	330×19×19	2	2	
				Планка			
Бч		7	1.272.5-13.1-12.0.01.7	846×19×12	2		
				Пиломатериалы			
				ГОСТ 2695-83			
Бч		8	1.272.5-13.1-12.0.01.8	Шкант L=30; ф8	5	5	
				Стандартные изделия			
				Шурупы ГОСТ 1145-80			
		9		1-4×25.2.019	10		
		10		1-4×40.2.019	6	6	

1.272.5-13.1-12.0.01.0

Лист 2

Формат А4

Рис. 1

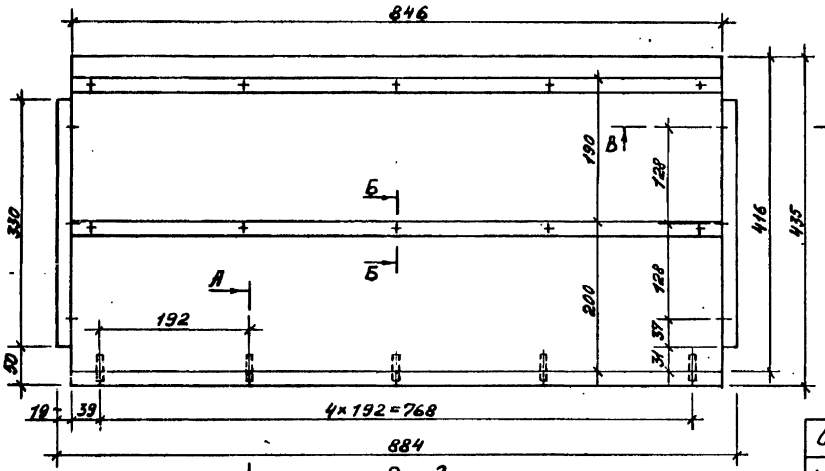

Рис. 2

Остальное см. рис. 1

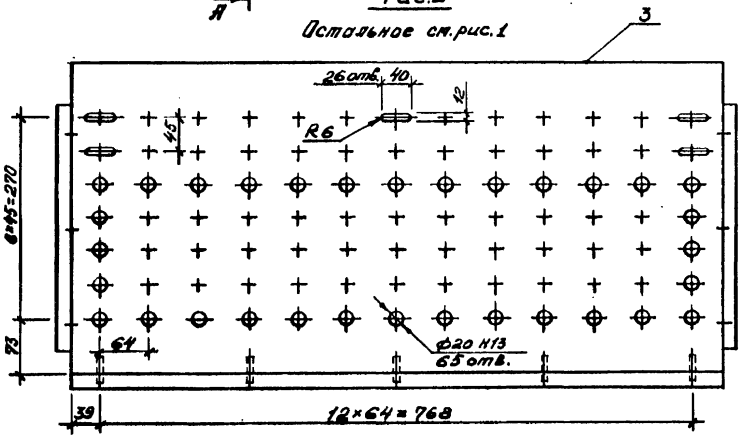

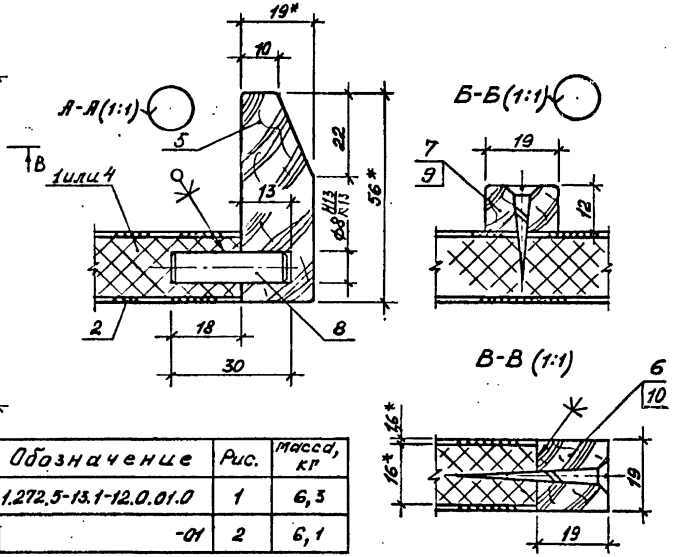

Обозначение	Рис.	Масса, кг
1.272.5-13.1-12.0.01.0	1	6,3
-01	2	6,1

1. *Размеры для справок.
2. Неуказанные допуски формы и расположения поверхностей – по ГОСТ 6449.3-82.
3. Клей согласно „Типовым технологическим режимам изготовления мебели".
4. $\pm\frac{t_2}{2}$.

Разраб.	Курдина		1.272.5-13.1-12.0.01.0 СБ		
Разраб.	Реентистов				
Пров.	Куликов		Полка наклонная Сборочный чертеж	Стадия: Р	Масса: сп. табл.	Масштаб: 1:5
				Лист	Листов 1
Н. контр.	Давыдов			ЦНИИЭП учебных зданий	

Инв. № подл. | Подпись и дата | Взам. инв. №

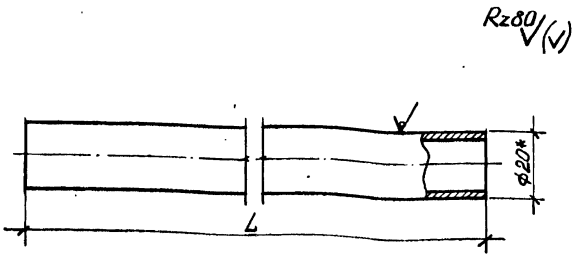

Обозначение	L, мм	Масса, кг
1.272.5-13.1-13.0.00.1	412	0,37
-01	846	0,75

1.* Размеры для справок.
2. Покрытие: Ц.12.М.Хр. ГОСТ 9.306-85.

Разраб.	Феоктистов	
Пров.	Куликов	
Н.контр.	Давыдов	

1.272.5-13.1-13.0.00.1

Штанга

Стадия	Масса	Масштаб
Р	см. табл.	1:1

Лист | Листов 1

Труба 20×2×6000-20 ГОСТ 8734-75

ЦНИИЭП учебных зданий

Взам. инв. №

Подпись и дата

Инв. № подл.

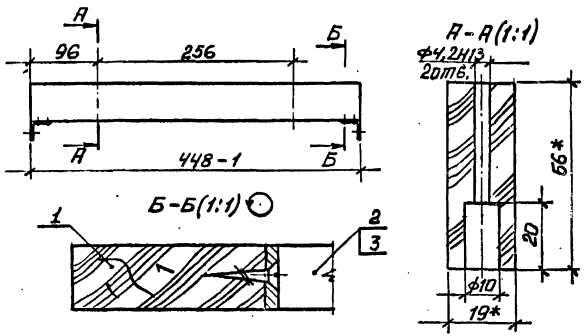

1.* Размеры для справок.
2. Неуказанные допуски формы и расположения поверхностей - по ГОСТ 6449.3-82.
3. Древесину подвергнуть глубокой пропитке антипиренами.
4. Покрытие: органосиликатная композиция ОС-91-09. [или краска ОСМ-5] ТУ 84-133-75. III.Л4. Изг. Гос.3-Д им. Морозова г. Всеволжск.

Форм.	Зона	Позиц.	Обозначение	Наименование	Кол.	Примечание
				Детали		
Б4		1	1.272,5-13.1-13.0.01.1	Брусок 448×56×19		
				Пиломатериалы		
				ГОСТ 8486-86 Е	1	0,24
А4		2	1.272,5-13.1-01.0.00.3	Угольник	2	
				Стандартные изделия		
				Шуруп 2-4×20.016 ГОСТ 1145-80	4	0,04

Разраб.	Феоктистов	
Пров.	Куликов	
Н.контр.	Давыдов	

1.272.5-13.1-13.0.01.0

Опора

Стадия	Масса	Масштаб
Р	0,32	1:5

Лист | Листов 1

ЦНИИЭП учебных зданий

Взам. инв. №

Подпись и дата

Инв. № подл.

Инв. № подл.	Подпись и дата	Взам. инв. №

Форм.	Зона	Поз.	Обозначение	Наименование	Кол. на исполн. 1.272.5-13.1-20.0.01.0-										Примечание
					–	01	02	03	04						
				Документация											
А3			1.272.5-13.1-20.0.01.0СБ	Сборочный чертеж	X	X	X	X	X						
				Детали											
				Дет. мебельн. 16,0 Е1											
				ТУ13-04-02-87											
Б4		1	1.272.5-13.1-20.0.01.1	Щит 2088×68	1	1									
			-01	1046×68			1								
			-02	1246×68				1							
			-03	2020×68					1						
				Материал кроточн.											
				ТУ13-771-84											
Б4		2	1.272.5-13.1-20.0.01.2	Облицовка 2088×16	2	2									для
			-01	1046×16			2								
			-02	1246×16				2							поз.1,3
			-03	2020×16					2						

Разраб.	Феоктистов	
Пров.	Куликов	
Н.контр.	Давыдов	

1.272.5-13.1-20.0.01.0

Наличник

Стадия	Лист	Листов
Р	1	2

ЦНИИЭП учебных зданий

Формат А4

Инв. № подл.	Подпись и дата	Взам. инв. №

Форм.	Зона	Поз.	Обозначение	Наименование	Кол. на исполн. 1.272.5-13.1-20.0.01.0-										Примечание
					–	01	02	03	04						
			-04	68×16	1	1			2						
			-05	96×16	1	1	2	2							
				Плита 16,0											Взамен
				ЦСП-1 ГОСТ 26816-86											поз.1
Б4		3	1.272.5-13.1-20.0.01.03	Щит 2020×68					1						для
															исп.-04
Б4		4	1.272.5-13.1-20.0.01.04	Облицовка 2020×68											
				Материал облицов.											
				ТУ13-817-82					2						

1.272.5-13.1-20.0.01.0

Лист 2

Формат А4

Рис.1

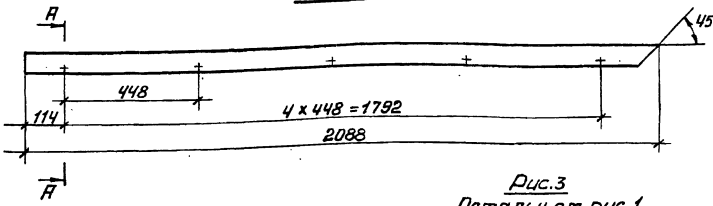

Рис.2
Остальн. см. рис.1

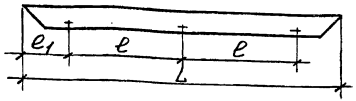

Рис.3
Остальн. см. рис.1

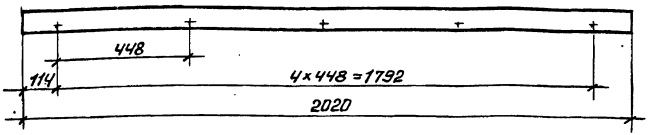

А-А(1:1)

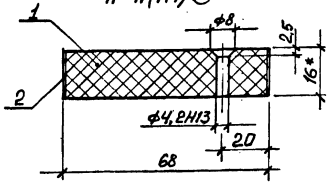

Обозначение	L, мм	e, мм	e_1, мм	Рис.	Исполнение	Масса, кг
1.272.5-13.1-20.0.01.0				1	Изображено	1,6
-01					Зерк. отражен.	1,6
-02	1046	384	139	2		0,8
-03	1246	448	175			0,9
-04				3		1,5

1.* Размеры для справок.
2. Неуказанные допуски формы и расположения поверхностей - по ГОСТ 6449.3-82.

Разраб.	Феоктистов	
Пров.	Куликов	
Н.контр.	Давыдов	

1.272.5-13.1-20.0.01.0СБ

Наличник
Сборочный чертеж

Стадия	Масса	Масшт.
Р	см. табл.	1:10

Лист | Листов 1

ЦНИИЭП учебных зданий

Инв. № подл. | Подпись и дата | Взам. инв. №

Инв. № подл.	Подпись и дата	Взам. инв. №

Форм.	Зона	Поз.	Обозначение	Наименование	Кол. на исполн. 1.272.5-13.1-21.0.01.0-										Примечание
					-	01	02	03							
				Документация											
А3			1.272.5-13.1-21.0.01.0СБ	Сборочный чертеж	X	X	X	X							
				Детали											
				Пиломатериалы											
				ГОСТ 8486-86Е											
Б4		1	1.272.5-13.1-21.0.01.1	Брусок 3080×74×38	2		2								
			-01	2820×74×38		2		2							
Б4		2	-02	1046×74×38	2	2									
			-03	1246×74×38			2	2							
А4		3	1.272.5-13.1-21.0.01.2	Угольник	2	2	2	2							
				Стандартные изделия											
		4		Шуруп 1-6×30.2.019											
				ГОСТ 1145-80	6	6									

Разраб.	Курдина	
Пров.	Феоктистов	
Н. контр.	Куликов	

1.272.5-13.1-21.0.01.0

Рама Монтажная

Стадия	Лист	Листов
Р		1

ЦНИИЭП учебных зданий

Формат А4

Инв. № подл.	Подпись и дата	Взам. инв. №

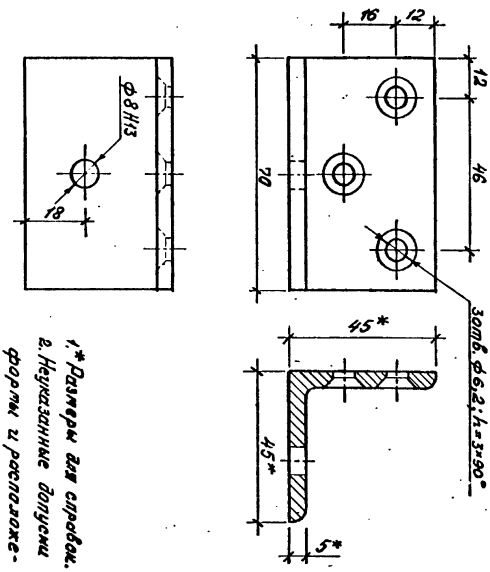

1.* Размеры для справок.
2. Неуказанные допуски формы и расположения поверхностей по ГОСТ 25069-81.
3. $\pm\frac{t\,2}{2}$.
4. Покрытие: эмаль ХС9 или МЛ-12 темно-кремовая ГОСТ 9757-76. III. Л4

Разраб.	Курдина	
Разраб.	Феоктистов	
Пров.	Куликов	
Н. контр.	Давыдов	

1.272.5-13.1-21.0.01.2

Угольник

Уголок Б45×45×5 ГОСТ 8509-86 ст.3 ГОСТ 535-88

Стадия	Масса	Масштаб
Р	2,23	1:1

Лист | Листов 1

ЦНИИЭП учебных зданий

Рис.1

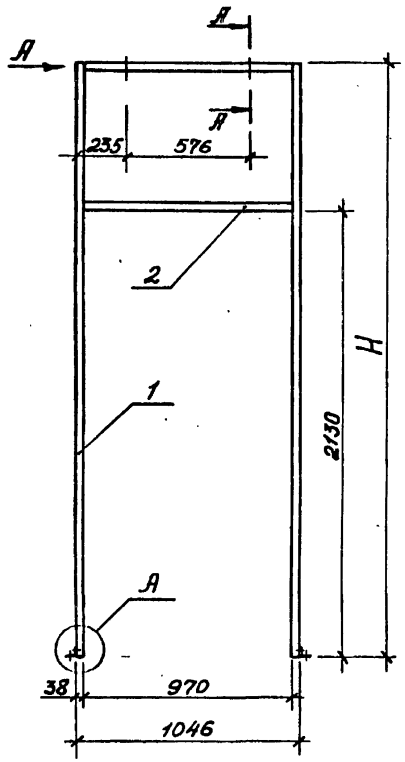

Рис.2

Остальное см. рис.1

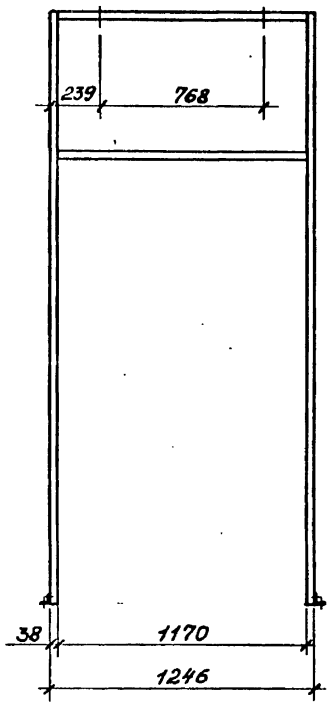

А (1:1)

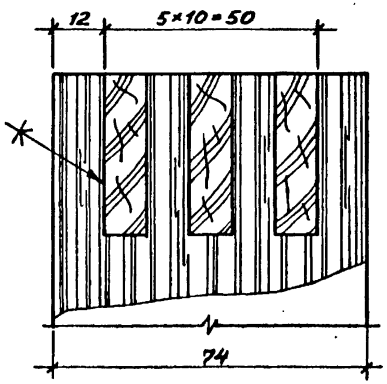

А - А (1:1)

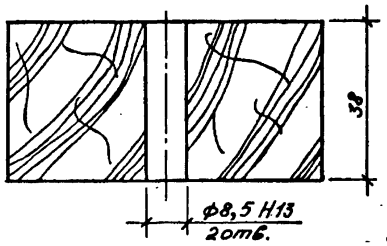

А (1:1)

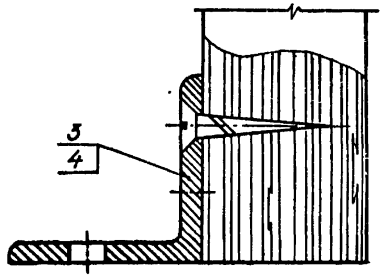

1. Размеры для справок.
2. Неуказанные допуски формы и расположения поверхностей по ГОСТ 6449.3-82.
3. Клей согласно „Типовым технологическим режимам изготовления мебели".
4. $\pm\frac{\pm 2}{2}$.

Обозначение	Рис.	H, мм	Масса, кг
1.272.5-13.1-21.0.01.0	1	3080	12,1
-01		2820	11,3
-02	2	3080	12,7
-03		2820	11,9

Разраб.	Курдина	
Разраб.	Фектистов	
Пров.	Кулинов	
Н.контр.	Давыдов	

1.272.5-13.1-21.0.01.0 СБ

Рама монтажная
Сборочный чертеж

Стадия	Масса	Масштаб
Р	см. табл.	1:20

Лист | Листов 1

ЦНИИЭП учебных зданий

Взам. инв. №

Подпись и дата

Инв. № подл.

gost.e-ecolog.ru