ТИПОВЫЕ СТРОИТЕЛЬНЫЕ КОНСТРУКЦИИ, ИЗДЕЛИЯ И УЗЛЫ

СЕРИЯ 1.272.5-12

ВСТРОЕННАЯ МЕБЕЛЬ ДЛЯ ПОМЕЩЕНИЙ ТРУДОВОГО ОБУЧЕНИЯ

ВЫПУСК 0

УКАЗАНИЯ ПО ПРИМЕНЕНИЮ
И МОНТАЖНО-СБОРОЧНЫМ РАБОТАМ

gost.e-ecolog.ru

ТИПОВЫЕ СТРОИТЕЛЬНЫЕ КОНСТРУКЦИИ, ИЗДЕЛИЯ И УЗЛЫ

СЕРИЯ 1.272.5-12

ВСТРОЕННАЯ МЕБЕЛЬ ДЛЯ ПОМЕЩЕНИЙ ТРУДОВОГО ОБУЧЕНИЯ

ВЫПУСК 0

УКАЗАНИЯ ПО ПРИМЕНЕНИЮ
И МОНТАЖНО-СБОРОЧНЫМ РАБОТАМ

Разработаны
ЦНИИЭП учебных зданий
Главный инженер института А.К. Ляхович
Главный архитектор проекта В.В. Куликов

Утверждены Госкомархитектуры
письмом от 21.12.90. № ЮШ-2-1689
Введены в действие ЦНИИЭП учебных зданий
с 01.07.91. Приказ от 22.03.91. № 7

Обозначение документа	Наименование	Стр.
1.272.5-12.0-ПЗ	Пояснительная записка	3
1.272.5-12.0-НИ	Номенклатура изделий	7
1.272.5-12.0-1	Секция с отделениями для столярных инструментов Схема расположения	12
1.272.5-12.0-1 РМ	Секция с отделениями для столярных инструментов Ведомость расхода материалов	15
1.272.5-12.0-2	Секция с отделениями для хранения столярных инструментов на кронштейнах Схема расположения	16
1.272.5-12.0-2 РМ	Секция с отделениями для хранения столярных инструментов на кронштейнах Ведомость расхода материалов	20
1.272.5-12.0-3	Секция с отделениями для деталей машин и инструментов Схема расположения	22
1.272.5-12.0-3 РМ	Секция с отделениями для деталей машин и инструментов Ведомость расхода материалов	26
1.272.5-12.0-4	Секция с отделениями для демонстрационных материалов, крупногабаритных пособий и приборов Схема расположения	27
1.272.5-12.0-4 РМ	Секция с отделениями для демонстрационных материалов, крупногабаритных пособий и приборов Ведомость расхода материалов	30
1.272.5-12.0-5	Секция с отделениями для крупногабаритных пособий и швейных изделий Схема расположения	31
1.272.5-12.0-5 РМ	Секция с отделениями для крупногабаритных пособий и швейных изделий Ведомость расхода материалов	34
1.272.5-12.0-6	Секция с отделениями для полуфабрикатов и готовой одежды Схема расположения	35
1.272.5-12.0-6 РМ	Секция с отделениями для полуфабрикатов и готовой одежды Ведомость расхода материалов	38
1.272.5-12.0-7	Секция с отделениями для инструментов, металлозаготовок и метизов Схема расположения	39
1.272.5-12.0-7 РМ	Секция с отделениями для инструментов, металлозаготовок и метизов Ведомость расхода материалов	42
1.272.5-12.0-8	Секция с отделением для хранения длинномерных материалов Схема расположения	43
1.272.5-12.0-8 РМ	Секция с отделением для хранения длинномерных материалов Ведомость расхода материалов	46
1.272.5-12.0-9	Секция с отделением для сырьевого материала и изделий из древесины Схема расположения	47
1.272.5-12.0-9 РМ	Секция с отделением для сырьевого материала и изделий из древесины Ведомость расхода материалов	49
1.272.5-12.0-У	Секции встроенной мебели Узлы 1...64	50
1.272.5-12.0-СМ	Примеры компоновки секций в шкафы Справочный материал	53

Разраб. Куликов
Испам. Курдина
Пров. Феоктистов
Зам.рук.гр. Семенова
Н.контр. Давыдов

1.272.5-12.0

Содержание выпуска 0

Стадия	Лист	Листов
Р	1	2

ЦНИИЭП учебных зданий

Инв.№ подл. | Подпись и дата | Взам. инв. №

Инв.№ подл. | Подпись и дата | Взам. инв. №

I. Настоящая серия "Встроенная мебель для помещений трудового обучения"
состоит из 2 выпусков:

вып. 0 "Указания по применению и монтажно-сборочным работам";
вып. I "Изделия. Рабочие чертежи".

Разработка серии выполнена с усовершенствованием конструкции рамного каркаса по результатам изготовления и годичной эксплуатации опытных образцов в условиях школы взамен ранее действующей серии I.272.5-7.

Состав серии в дальнейшем расширяться не будет.

2. Настоящий выпуск предназначен для комплектации готовых изделий, поставляемых в разобранном виде, проведения установки и монтажно-сборочных работ, выполняемых непосредственно в мастерских, инструментальных, комнате мастера.

В условиях одного города, по согласованию с потребителем, допускается поставка нижних и антресольных составных частей изделий в собранном виде, а также изготовление секций, блокируемых в секционные шкафы, без комплектования боковыми стенками.

Производство монтажно-сборочных работ встроенной мебели выполняют по узлам и схемам расположения элементов сборных конструкций х/. Выпуск I служит для изготовления изделий в условиях специализированных предприятий деревообрабатывающей промышленности (ДОКов, ДОЗов, фабрик).

3. Область применения встроенной мебели распространяется на общеобразовательные и специализированные школы и школы-интернаты, межшкольные учебно-производственные комбинаты, профессионально-технические училища и учебные заведения для подготовки и переподготовки рабочих кадров, внешкольные учреждения, - во всех климатических районах и подрайонах СССР.

х/ В проектной документации выпуска именуются "схемы расположения"

Разраб.	Куликов		I.272.5 - I2.0 - ПЗ		
Пров.	Семенова				
			ПОЯСНИТЕЛЬНАЯ ЗАПИСКА	Стадия: Р	Лист: I	Листов: 6
Зам.рук.отд.	Семенова			ЦНИИЭП учебных зданий	
Н.контр.	Давыдов				

Взам. инв. №
Подпись и дата
Инв. № подл.

4. Функциональный состав номенклатуры встроенной мебели включает всего по 9 группам набора 42 марки изделий, в т.ч. 22 исполнения секций пристенных и 20 секций - перегородок, в т.ч. высотой 3,00 м под потолок и 2,74 м - под ригель.

5. Набор встроенной мебели имеет единое архитектурно-художественное и конструктивно-технологическое решение, позволяющее разнообразно компоновать одиночные и секционные изделия, как пристенные, так и шкафы-перегородки, в соответствии с потребностями трудового обучения и хранения. Примеры компоновки одиночных секций приведены на рис. I,2 "ПЗ", компоновки секций в шкафы - в конце выпуска 0.

6. Изделия набора выполнены на проходных опорных рамах нижнего, среднего и верхнего ярусов, с соединением щитовых элементов в проёме корпуса, посредством шкантов и стяжек типа 2.2-Т (см.п.16). Мебель в сборе эксплуатируется закрепленной к строительным конструкциям.

7. Сборно-разборная конструкция изделий обеспечивает компактное упаковывание и транспортирование упакованных комплектов элементов, сборку и демонтаж изделий в процессе эксплуатации, а также замену отдельных элементов при ремонте.

8. Конкретный монтаж сборки на объекте на примере секции с отделениями для столярных инструментов I.2725-I2.0-I,производится из комплекта составных частей изделия (в соответствии с комплектностью, определяемой спецификацией), в следующей последовательности:

а) собрать на шканты 2 рамы (поз.2) со стенками горизонтальными (I3) и плинтусом (54), с креплением между собой на стяжки 2.2-Т(96);

б) установить на корпусе нижней составной части стенку заднюю (70) с креплением на шурупы (I02);

в) собрать на шканты 2 рамы (I) со стенками горизонтальными (I3,I4) с креплением между собой на стяжки 2.2-Т(96);

г) установить на корпусе верхней составной части стенку заднюю (69) с креплением на шурупы (I02);

д) собрать на шканты, посредством рам (4), нижнюю часть с верхней, с креплением между собой на болты (I07) и шайбы (I06);

е) закрепить в среднем ярусе стенку заднюю (7I) на шурупы (I02) и установить секцию по уровню в рабочее положение;

ж) закрепить секцию к стене, при помощи угольников (80),дюбелей (99) и шурупов , и установить в корпусе полки (46,47,48);

м) смонтировать на секции карнизные рамки (50) с креплением на стяжки 2.2-ф (97), карниз (56) - на шурупы (105) и стенки боковые (21,22,24,19,20) - на шурупы (102);

к) навесить двери (38,39) в верхнем ярусе, двери (40,41) - в нижнем ярусе, двери (42,43) - в среднем ярусе, на петли 4-х шарнирные фиксируемые 3.12-А - 09.

9. Монтируемое крепление секций - перегородок СП (2,3) к строительным конструкциям; полу и потолку, или полу и ригелю производится посредством фиксационных брусков (76,75), дюбелей (99) и шурупов. Монтажно-сборочные работы по остальным изделиям выполняются аналогично п.8.

10. Изготовление изделий и монтаж должны соответствовать требованиям рабочих чертежей серии и образцам - эталонам завода -изготовителя, согласованным и утвержденным в установленном порядке. Качество и точность изготовления сборочных единиц и деталей должны отвечать требованиям сборности конструкции изделий.

11. Влажность материала для изделий, изготовляемых из древесины, должна быть не более 8 ± 2%. Параметр шероховатости отделываемых видимых поверхностей до покрытия, должен быть не более 16 мкм, а для невидимых поверхностей с которыми соприкасается человек в процессе эксплуатации, не более 63 мкм.

12. Основными материалами для изготовления служат пиломатериалы ГОСТ 8486-86Е, плита 16,0 ГОСТ 10632-89, ДБСП-1,6 ГОСТ 9590-76, материал кромочный ТУ13-771-84, плита 6,0 ГОСТ 4598-86 для секций пристенных, плита 6,0 ТУ ОП13-04-07-87 для секций перегородок, материал облицовочный рулонный ТУ13-817-82, плита 16,0 ЦСП-1 ГОСТ 26816-86 (для перегородок), детали мебельные 16,0ТУ13-417-80 (для пристенных), стеклоизделие 4,0 ГОСТ 6799-80, фанера клееная 10.0 (8,0) ГОСТ 3916.2-90,ДВПО-4,0 ГОСТ 8904-81 (для пристенных), круг 10,0 (5,0) ГОСТ 1133-71, труба 40х20х3 ГОСТ 8645-68 и труба 28х25х1,5 ТУ14-3-870-79.

13. Фурнитура и дополнительный тон в отделке изделий должны быть одинакового цвета с основными поверхностями, или гармонировать , в сочетании с ними. Набор должен иметь единообразные материалы и отделку. Рисунок и цвет облицовки и покрытий принимать по эталонам 1...7 ГОСТ 22046-86 (приложение 2).

14. Варианты облицовки и защитно-декоративных покрытий приведены в табл.0, номенклатура изделий в табл.1 докум. "НИ".

Таблица 0

Вариант	Отделываемые поверхности	Вид облицовочного материала	Группа покрытия по ОСТ 13-27-82, ГОСТ 9.032-74
1	Все лицевые	Материал облицовочный на основе бумаг, пропитанных термореактивными полимерами	ТР.А (Б) 1.Ш.9 ТР.А (Б) 2.Ш.9 ТР.ВІ . Ш.9
	Остальные пласти щитовых деталей	Декоративный бумажно-слоистый пластик	-
	Необлицовываемые подложки /в рамах, рамных дверях, перегородках, коробах, гребенках, лотках/	/с глубокой пропиткой антипиренами в секциях-перегородках/	Органосиликат.композиц. ОС-91-09.Ш.Л4 или краска ОСМ-5 ТУ84-133-75.Ш.Л4
	Металлические элементы	-	Эмаль МЛ-12 темно-кремовая ГОСТ9754-76.Ш .Л4
2...6	- Соответствуют номерам XI, XII, X, IX, XIII типовых вариантов прейскуранта № 56-01-01, в последовательности их записи.		

15. Типоразмеры сечений брусковых деталей в чистоте и щитовых элементов приняты с учётом требований стандартов на функциональные размеры и РТМ на отраслевую систему унификации.

16. Типовая лицевая и крепежная фурнитура применена по каталогу НИКТИМ "Мебельная фурнитура. Выпуск 6-84(ч.1,2) М-1987 " и дополнению к каталогу.

17. На период до установления стандарта на ОТУ к встроенной мебели для общественных зданий,технический уровень качества набора должен отвечать показателям ГОСТ 26138-84 и СНиП 2.01.02-85 , в части выполнения шкафов-перегородок из трудногорючих материалов.

18. Для обозначения документов в данном выпуске принята следующая система:

I.272.5-12.0 - X
Базовое обозначение (обозначение серии и выпуска) — Порядковый номер документа

Рис.1 Схема монтажа каркаса встроенных шкафных отделений секции пристенной

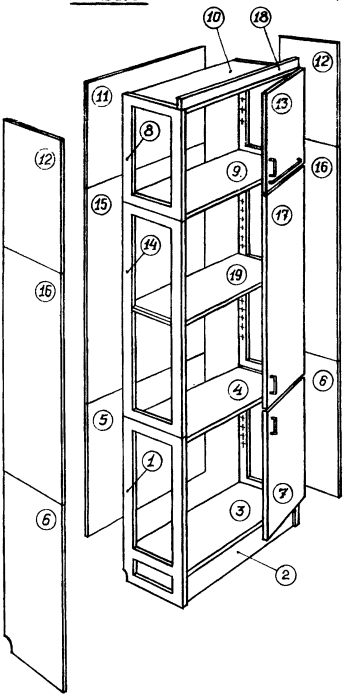

Перечень элементов и рекомендуемый порядок монтажа

1. Рама /нижняя/
2. Плинтус
3. Стенка горизонтальная /нижняя/
4. Стенка горизонтальная /средняя/
5. Стенка задняя /нижняя/
6. Стенка боковая /нижняя/
7. Дверь /нижняя/
8. Рама /верхняя/
9. Стенка горизонтальная /средняя/
10. Стенка горизонтальная /верхняя/
11. Стенка задняя /верхняя/
12. Стенка боковая /верхняя/
13. Дверь /верхняя/
14. Рама /средняя/
15. Стенка задняя /средняя/
16. Стенка боковая /средняя/
17. Дверь /средняя/
18. Карниз фасадный
19. Полка /переставная/

Примечание:

1. Порядковая нумерация элементов присвоена в последовательности монтажной сборки каркаса секции.
2. Левые лицевые накладные двери условно не показаны.
3. Элементы оборудования отделений внутри секции, также условно не показаны.
4. На рисунке показан вариант сборки элемента карниза (18), применяемого при установке секции в проёме высотой 2740 мм /под ригелем/.
5. Изделие сборно-разборной конструкции поставляется потребителю в разобранном виде. При необходимости нижнее отделение и верхнее отделение секции могут поставляться в собранном виде, с последующей досборкой среднего отделения по месту сборки и монтажа секции.

Инв. № подл. | Подпись и дата | Взам. инв. №

Рис.2 Схема монтажа каркаса встроенных шкафных отделений секции-перегородки

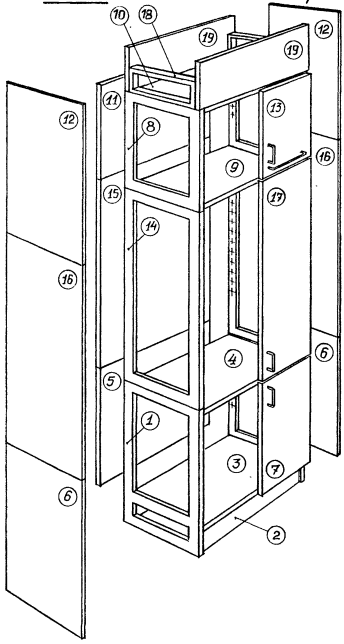

Перечень элементов и рекомендуемый порядок монтажа

1. Рама /нижняя/
2. Плинтус
3. Стенка горизонтальная /нижняя/
4. Стенка горизонтальная /средняя/
5. Стенка задняя/нижняя/
6. Стенка боковая/нижняя/
7. Дверь /нижняя/
8. Рама /верхняя/
9. Стенка горизонтальная /средняя/
10. Стенка горизонтальная /верхняя/
11. Стенка задняя/верхняя/
12. Стенка боковая /верхняя/
13. Дверь /верхняя/
14. Рама /средняя/
15. Стенка задняя/средняя/
16. Стенка боковая/средняя/
17. Дверь /средняя/
18. Рамка
19. Карниз/фасадный/

Примечание:

1. Порядковая нумерация элементов присвоена в последовательности монтажной сборки каркаса секции.
2. Левые лицевые накладные двери условно не показаны.
3. Элементы оборудования отделений внутри секции, также условно не показаны.
4. На рисунке показан вариант сборки элементов карниза (18, 19), применяемый при установке секции в проеме высотой 3000 мм.
5. Изделие сборно-разборной конструкции поставляется потребителю в разобранном виде. При необходимости нижнее и верхнее отделения секции могут поставляться в собранном виде с последующей доборкой среднего отделения по месту сборки и монтажа секции.

Инв. № подл. | Подпись и дата | Взам. инв. №

НОМЕНКЛАТУРА ИЗДЕЛИЙ

Таблица 1

Марка изделия	Обозначение	Наименование	Эскиз схемы	Габаритные размеры, мм l	h	в	Масса, кг
С1.0	1.272.5-12.0-1	Секция с отделениями для столярных инструментов	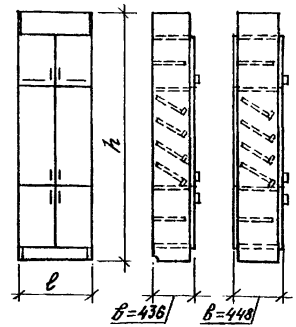	900	3000	436	117
С1.1	-01				2740	436	112
С1.2	-02				3000	448	138
С1.3	-03				2740	448	132
С2.0	1.272.5-12.0-2	Секция с отделениями для хранения столярных инструментов на кронштейнах	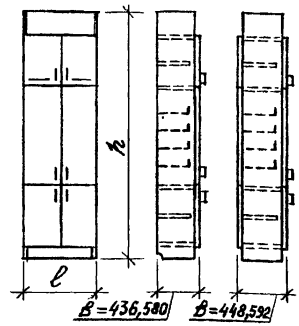	900	3000	436	108
С2.1	-01				2740	436	104
С2.2	-02				3000	448	130
С2.3	-03				2740	448	125
С2.4	-04				3000	580	128
С2.5	-05				2740	580	124
С2.6	-06				3000	592	150
С2.7	-07				2740	592	145

Разраб.	Давыдов		1.272.5-12.0-НИ
Пров.	Куликов		Номенклатура изделий
Зам.зав.отд.	Семенова		Стадия Р; Лист 1; Листов 5
Н.контр.	Куликов		ЦНИИЭП учебных зданий

Взам. инв. № | Подпись и дата | Инв. № подл.

продолжение табл. 1

Марка изделия	Обозначение	Наименование	Эскиз схемы	Габаритные размеры, мм			Масса, кг
				ℓ	h	$в$	
С3.0	1.272.5-12.0-3	Секция с отделениями для деталей машин и инструментов	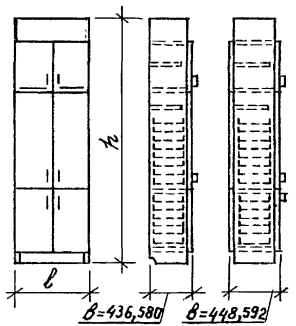	900	3000	436	140
С3.1	-01				2740	436	135
С3.2	-02				3000	448	163
С3.3	-03				2740	448	156
С3.4	-04				3000	580	172
С3.5	-05				2740	580	167
С3.6	-06				3000	592	194
С3.7	-07				2740	592	186
С4.0	1.272.5-12.0-4	Секция с отделениями для демонстрационных материалов, крупногабаритных пособий и приборов.	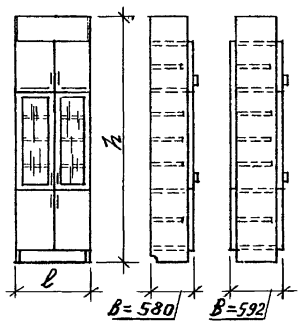	900	3000	580	135
С4.1	-01				2740	580	129
С4.2	-02				3000	592	157
С4.3	-03				2740	592	149

Инв. № подл. | Подпись и дата | Взам. инв. №

продолжение табл.1

Марка изделия	Обозначение	Наименование	Эскиз схемы	Габаритные размеры, мм l	h	в	Масса, кг
С5.0	1.272.5-12.0-5	Секция с отделениями для крупногабаритных пособий и швейных изделий	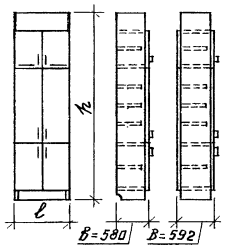	900	3000	580	135
С5.1	-01				2740	580	130
С5.2	-02				3000	592	157
С5.3	-03				2740	592	150
С6.0	1.272.5-12.0-6	Секция с отделениями для полуфабрикатов и готовой одежды	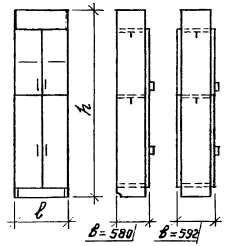	900	3000	580	69
С6.1	-01				2740	580	63
С6.2	-02				3000	592	115
С6.3	-03				2740	592	106

Инв. № подл. | Подпись и дата | Взам. инв. №

продолжение табл.1

Марка изделия	Обозначение	Наименование	Эскиз схемы	Габаритные размеры, мм l	h	в	Масса кг
С7.0	1.272.5-12.0-7	Секция с отделениями для инструментов, металлозаготовок и метизов	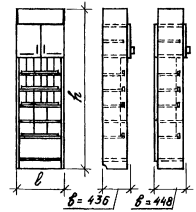	900	3000	436	92
С7.1	-01				2740	436	87
С7.2	-02				3000	448	114
С7.3	-03				2740	448	107
С8.0	1.272.5-12.0-8	Секция с отделением для хранения длинномерных материалов	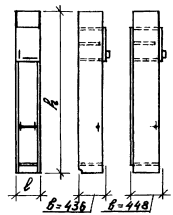	458	3000	436	47
С8.1	-01				2740	436	42
С8.2	-02				3000	448	57
С8.3	-03				2740	448	52

Инв. № подл. | Подпись и дата | Взам. инв. №

продолжение табл. 1

Марка изделия	Обозначение	Наименование	Эскиз схемы	Габаритные размеры, мм			Масса, кг
				ℓ	h	$в$	
С9.0 С9.1	1.272.5-12.0-9 -01	Секция с отделением для сырьевого материала и изделий из древесины	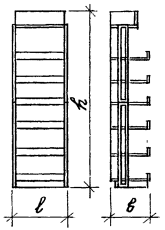	900	3000 2740	580 580	105 101

Инв. № подл. | Подпись и дата | Взам. инв. №

Рис.1

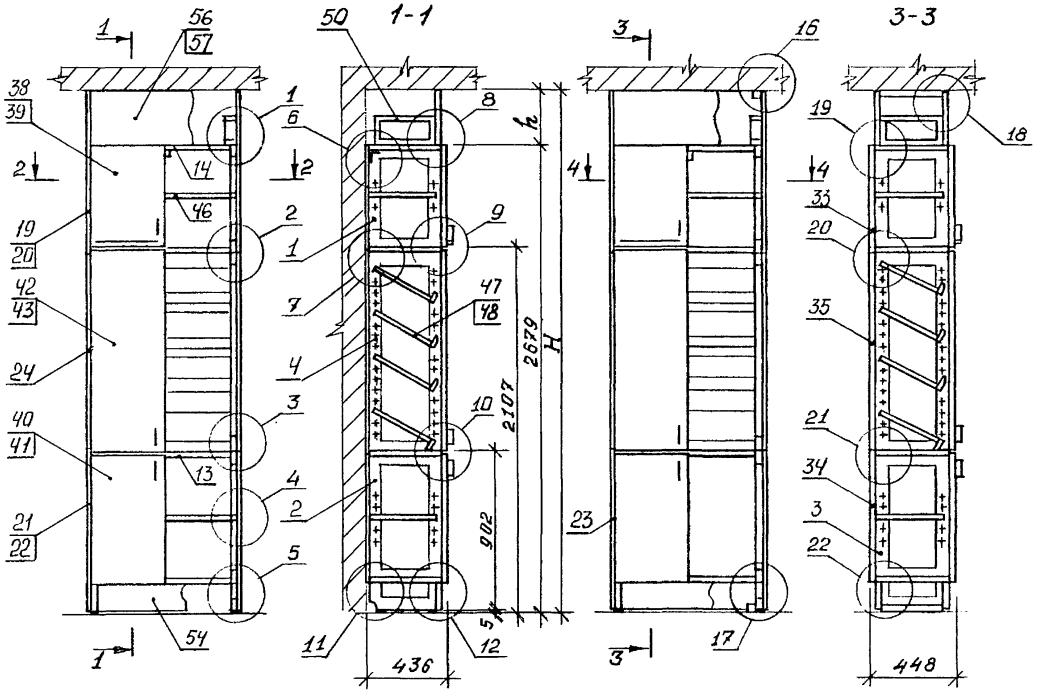

Рис.2
Остальное-см. рис. 1

Обозначение	Рис.	H, мм	h, мм
1.272.5-12.0-1	1	3000	321
-01		2740	61
-02	2	3000	321
-03		2740	61

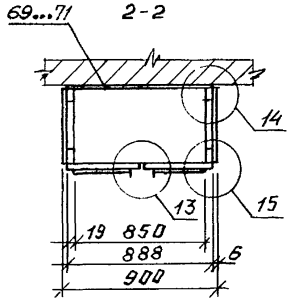

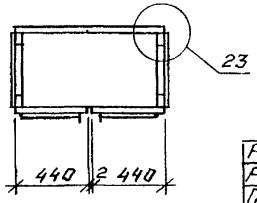

Узлы см. докум. 1.272.5-12.0-У

Разраб.	Давыдов		1.272.5-12.0-1
Разраб.	Феоктистов		
Пров.	Куликов		Секция с отделениями для столярных инструментов Схема расположения
Зам. зав. отд.	Семенова		Стадия: Р; Лист: 1; Листов: 5
Н. контр.	Куликов		ЦНИИЭП учебных зданий

Инв. № подл. | Подпись и дата | Взам. инв. №

Инв. № подл.	Подпись и дата	Взам. инв. №

Марка, поз.	Обозначение	Наименование	Кол. на испол. 1.272.5-12.0-1-										Масса, ед. кг.	Примечание
			–	01	02	03								
		Сборочные единицы												
1	1.272.5-12.1-1.0.01.0	Рама	2	2	2	2							0,9	
2	-02	Рама	2	2									1,5	
3	-04	Рама			2	2							1,5	
4	-06	Рама	2	2	2	2							1,6	
13	1.272.5-12.1-1.0.02.0	Стенка горизонт.	3	4	3	4							5,4	
14	-02	Стенка горизонт.	1		1								5,4	
19	1.272.5-12.1-1.0.03.0	Стенка боковая	2		2								2,3	
20	-02	Стенка боковая		2		2							1,6	
21	-04	Стенка боковая	1	1									2,3	
22	-05	Стенка боковая	1	1									2,3	
23	-08	Стенка боковая			2	2							2,3	
24	-10	Стенка боковая	2	2	2	2							2,9	

Инв. № подл.	Подпись и дата	Взам. инв. №

Марка, поз.	Обозначение	Наименование	Кол. на испол. 1.272.5-12.0-1-										Масса, ед. кг.	Примечание
			–	01	02	03								
33	1.272.5-12.1-1.0.04.0	Стенка фасадная			1	1							5,8	
34	-01	Стенка фасадная			1	1							7,6	
35	-02	Стенка фасадная			1	1							11,6	
38	1.272.5-12.1-1.0.05.0	Дверь	1	1	1	1							2,8	
39	-01	Дверь	1	1	1	1							2,8	
40	-02	Дверь	1	1	1	1							3,7	
41	-03	Дверь	1	1	1	1							3,7	
42	-04	Дверь	1	1	1	1							5,9	
43	-05	Дверь	1	1	1	1							5,9	
46	1.272.5-12.1-1.0.06.0	Полка	2	2	2	2							5,5	
47	1.272.5-12.1-1.0.07.0	Полка наклонная	3	3	3	3							6,3	
48	-01	Полка наклонная	1	1	1	1							1,9	
50	1.272.5-12.1-1.0.08.0	Рамка	2		2								0,6	

Инв. № подл.	Подпись и дата	Взам. инв. №

Марка поз.	Обозначение	Наименование	Кол. на испол. 1.272.5-12.0-1 –	01	02	03	Масса, ед. кг.	Примечание
54	1.272.5-12.1-1.0.09.0	Плинтус	1	1	2	2	1,8	
56	1.272.5-12.1-1.0.10.0	Карниз	1		2		3,2	
57	-02	Карниз		1		2	0,6	
60	1.272.5-12.1-1.0.11.0	Штанга	2	2	2	2	0,13	
		Детали						
69	1.272.5-12.1-1.0.00.1	Стенка задняя	1	1			2,0	
70	-01	Стенка задняя	1	1			2,7	
71	-02	Стенка задняя	1	1			4,2	
74	1.272.5-12.1-1.0.00.2	Брусок		1		2	0,4	
75	-02	Брусок			2	2	0,2	
76	-03	Брусок			2	2	0,2	
80	1.272.5-12.1-1.0.00.3	Угольник	1	1			0,04	
87	1.272.5-12.1-1.0.00.4	Шкант L=30; ⌀8						
		Пиломатериалы						
		ГОСТ 2695-83	20	20	28	28		
		Прочие изделия						
91		Опора-наконечник						
		9.3-Д-04	4	4	4	4		

Формат А4

Инв. № подл.	Подпись и дата	Взам. инв. №

Марка поз.	Обозначение	Наименование	Кол. на испол. 1.272.5-12.0-1 –	01	02	03	Масса, ед. кг.	Примечание
92		Петля 4Ш шарнирн. 3.12-11-05	14	14	14	14		Каталог ВПК ТИМ
93		Ручка-скоба 1.1-Б	6	6	6	6		
94		Полкодержатель 5.4-Т-01	24	24	24	24		
95		Втулка 12.7-Б-01	96	96	96	96		
96		Стяжка 2.2-Т	20	20	24	24		
97		Стяжка 2.2-Ф	4		4			
98		Гайка специальн. фит 5Т1.0 Нагинский завод топливн. аппаратуры	4	4	4	4		
99		Дюбель ДС-6б	1	1	8	8		ТУ-36-941-85
		Стандартные изделия						
		ГОСТ 1145-80						
102		Шуруп 2-3×14.2.019	122	118	66	62		
103		Шуруп 2-4×16.2.019	2	2				
104		Шуруп 2-4×30.2.019	1	4	8	11		
105		Шуруп 1-4×30.2.019						
		ГОСТ 1146-80	4	4	32	32		
106		Шайба 6.05.099 ГОСТ 6958-78	8	8	8	8		
107		Болт М6×65.68.099 ГОСТ 7798-70	8	8	8	8		

Инв. № подл.	Подпись и дата	Взам. инв. №

№ строки	Наименование материала и единицы измерения	Коэф. отхода	Код материала	Кол. на исполн. 1.272.5-12.0-1-			
				–	01	02	03
1	Пластик бумажнослоистый декор.		225621				
2	ДБСП-1,6 ГОСТ 9590-76, $м^2$						
3	С учетом коэф. отхода	1,15		8,3	8,3	8,5	8,5
4	Пиломатериалы		553100				
5	ГОСТ 8486-86 Е, $м^3$						
6	С учетом коэф. отхода	1,51		0,037	0,034	0,039	0,036
7	Плита древесностружечная 16,0		553420				
8	ГОСТ 10632-89, $м^3$						
9	С учетом коэф. отхода	1,15		0,069	0,069		
10	Плита древесностружечная 16,0		553420				
11	ТУ 13-417-80, $м^3$						
12	С учетом коэф. отхода	1,15		0,046	0,042		
13							
14							
15							

Разраб.	Феоктистов	
Пров.	Куликов	
Зам. зав. отд.	Семенова	
Н. контр.	Куликов	

1.272.5-12.0-1 РМ

Секция с отделениями для столярных инструментов
Ведомость расхода материалов

Стадия	Лист	Листов
Р	1	2

ЦНИИЭП учебных зданий

Формат А4

Инв. № подл.	Подпись и дата	Взам. инв. №

№ строки	Наименование материала и единицы измерения	Коэф. отхода	Код материала	Кол. на исполн. 1.272.5-12.0-1-			
				–	01	02	03
16							
17	Плита древесноволокнистая		553600				
18	ДВП-6,0 ТУ ОП13-04-87, $м^2$						
19	С учетом коэф. отхода	1,15				2,9	2,6
20							
21	Плита древесноволокнистая		553622				
22	ДВПО-6,0 ГОСТ 8904-81, $м^2$						
23	С учетом коэф. отхода	1,15		2,9	2,6		
24							
25	Плита древесноволокнистая		553622				
26	ДВПО-4,0 ГОСТ 8904-81, $м^2$						
27	С учетом коэф. отхода	1,15		2,6	2,6		
28	Плита цементностружечная		553721				
29	ЦСП 1 ГОСТ 26816-86, $м^3$						
30	С учетом коэф. отхода	1,15				0,160	0,152
31	Материал облиц. рулонный 0,3						
32	ТУ 13-817-82, $м^2$						
33	С учетом коэф. отхода	1,15				17,4	15,7

1.272.5-12.0-1 РМ

Лист 2

Формат А4

Рис.1

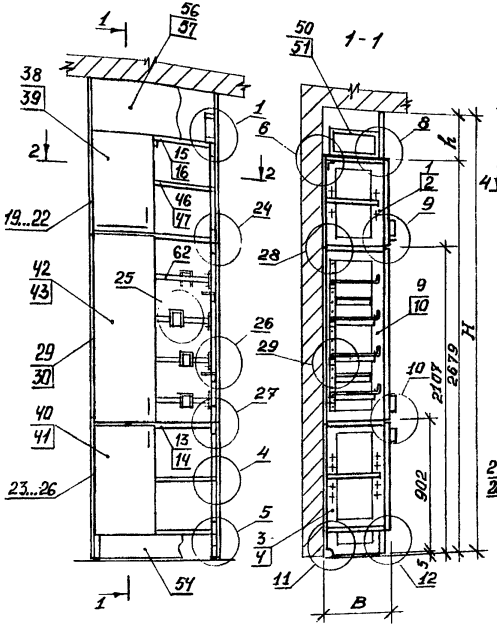

Рис.2
Остальное-см.рис.1

Обозначение	Рис.	B, мм	H, мм	h, мм
1.272.5-12.0-2	1	438	3000	321
-01			2740	61
-02	2	448	3000	321
-03			2740	61
-04	1	580	3000	321
-05			2740	61
-06	2	592	3000	321
-07			2740	61

Узлы см. докум. 1.272.5-12.0-У

Разраб.	Давыдов		1.272.5-12.0-2
Разраб.	Реактистов		
Пров.	Куликов		Секция с отделениями для хранения столярных инструментов на кронштейнах. Схема расположения
Зам.зав.отд.	Семенова		Стадия: Р; Лист: 1; Листов: 7
Н.контр.	Куликов		ЦНИИЭП учебных зданий

Инв.№ подл. | Подпись и дата | Взам. инв. №

Инв. № подл.	Подпись и дата	Взам. инв. №

Марка, поз.	Обозначение	Наименование	Кол. на испол. 1.272.5-12.0-2.-										Масса, ед. кг.	Примечание
			–	01	02	03	04	05	06	07				
		Сборочные единицы												
1	1.272.5-12.1-1.0.01.0	Рама	2	2	2	2							0,9	
2	-01	Рама					2	2	2	2			1,1	
3	-02	Рама	2	2									1,5	
4	-03	Рама					2	2					1,7	
5	-04	Рама			2	2							1,5	
6	-05	Рама							2	2			1,7	
9	-08	Рама	2	2	2	2							2,4	
10	-09	Рама					2	2	2	2			2,9	
13	1.272.5-12.1-1.0.02.0	Стенка горизонтальн.	3	4	3	4							5,4	
14	-01	Стенка горизонтальн.					3	4	3	4			7,4	
15	-02	Стенка горизонтальн.	1		1								5,4	
16	-03	Стенка горизонтальн.					1		1				7,4	

1.272.5-12.0-2	Лист 2

Формат А4

Инв. № подл.	Подпись и дата	Взам. инв. №

Марка, поз.	Обозначение	Наименование	Кол. на испол. 1.272.5-12.0-2.-										Масса, ед. кг.	Примечание
			–	01	02	03	04	05	06	07				
19	1.272.5-12.1-1.0.03.0	Стенка боковая	2		2								2,3	
20	-01	Стенка боковая					2		2				3,0	
21	-02	Стенка боковая		2		2							1,6	
22	-03	Стенка боковая						2		2			2,2	
23	-04	Стенка боковая	1	1									2,3	
24	-05	Стенка боковая	1	1									2,3	
25	-06	Стенка боковая					1	1					3,0	
26	-07	Стенка боковая					1	1					3,0	
27	-08	Стенка боковая			2	2							2,3	
28	-09	Стенка боковая							2	2			3,0	
29	-10	Стенка боковая	2	2	2	2							2,9	
30	-11	Стенка боковая					2	2	2	2			3,9	
33	1.272.5-12.1-1.0.04.0	Стенка фасадная			1	1			1	1			5,8	
34	-01	Стенка фасадная			1	1			1	1			7,6	
35	-02	Стенка фасадная			1	1			1	1			11,6	

1.272.5-12.0-2	Лист 3

Формат А4

Инв. № подл.	Подпись и дата	Взам. инв. №

Марка, поз.	Обозначение	Наименование	Кол. на испол. 1.272.5-12.0-2-								Масса, ед. кг.	Примечание
			–	01	02	03	04	05	06	07		
38	1.272.5-12.1-1.0.05.0	Дверь	1	1	1	1	1	1	1	1	2,8	
39	-01	Дверь	1	1	1	1	1	1	1	1	2,8	
40	-02	Дверь	1	1	1	1	1	1	1	1	3,7	
41	-03	Дверь	1	1	1	1	1	1	1	1	3,7	
42	-04	Дверь	1	1	1	1	1	1	1	1	5,9	
43	-05	Дверь	1	1	1	1	1	1	1	1	5,9	
46	1.272.5-12.1-1.0.05.0	Полка	2	2	2	2					5,5	
47	-01	Полка					2	2	2	2	7,3	
50	1.272.5-12.1-1.0.08.0	Рамка	2		2						0,6	
51	-01	Рамка					2		2		0,8	

	1.272.5-12.0-2	Лист 4

Формат А4

Инв. № подл.	Подпись и дата	Взам. инв. №

Марка, поз.	Обозначение	Наименование	Кол. на испол. 1.272.5-12.0-2-								Масса, ед. кг.	Примечание
			–	01	02	03	04	05	06	07		
54	1.272.5-12.1-1.0.09.0	Плинтус	1	1	2	2	1	1	2	2	1,8	
56	1.272.5-12.1-1.0.10.0	Карниз	1		2		1		2		3,2	
57	-02	Карниз		1		2		1		2	1,6	
60	1.272.5-12.1-1.0.11.0	Штанга	2	2	2	2	2	2	2	2	0,13	
62	1.272.5-12.1-2.0.01.0	Переkладина	4	4	4	4	4	4	4	4	2,12	
64	1.272.5-12.1-2.0.02.0	Короб	4	4	4	4					0,3	
	-01						4	4	4	4	0,5	
66	1.272.5-12.1-2.0.03.0	Гребенка	4	4	4	4					0,3	
	-01						4	4	4	4	0,5	
		Детали										
69	1.272.5-12.1-1.0.00.1	Стенка задняя	1	1			1	1			2,0	
70	-01	Стенка задняя	1	1			1	1			2,7	
71	-02	Стенка задняя	1	1			1	1			4,2	

	1.272.5-12.0-2	Лист 5

Инв. № подл.	Подпись и дата	Взам. инв. №

Марка, поз.	Обозначение	Наименование	Кол. на исполн. 1.272.5-12.0-2-										Масса, ед. кг.	Примечание
			–	01	02	03	04	05	06	07				
74	1.272.5-12.1-1.0.00.2	Брусок		1		2		1		2			0,4	
75	-02	Брусок			2	2							0,2	
76	-03	Брусок							2	2			0,2	
77	-04	Брусок			2	2							0,3	
78	-05	Брусок							2	2			0,3	
80	1.272.5-12.1-1.0.00.3	Угольник	1	1			1	1					0,04	
87	1.272.5.12.1-2.0.00.1	Шкант Δ=30; ф8												
		Пиломатериалы												
		ГОСТ 2695-83	20	20	28	28	20	20	28	28				
88	1.272.5-12.1-2.0.00.2	Кронштейн	12	12	12	12								
89	-01	Кронштейн					12	12	12	12				
90	1.272.5-12.1-2.0.00.3	Фиксатор	8	8	8	8	8	8	8	8				
		Прочие изделия												
91		Опора-наконечник												
		9.3-Д-04	4	4	4	4	4	4	4	4				
92		Петля 4х шарнирн. 3.12-А-09	14	14	14	14	14	14	14	14				Каталог
93		Ручка-скоба 1.1-Е	6	6	6	6	6	6	6	6				ВПКТИМ

1.272.5-12.0-2

Лист 6

Формат А4

Инв. № подл.	Подпись и дата	Взам. инв. №

Марка, поз.	Обозначение	Наименование	Кол. на исполн. 1.272.5-12.0-2-										Масса, ед. кг.	Примечание
			–	01	02	03	04	05	06	07				
94		Полкодержатель 5.4-Т-01	8	8	8	8	8	8	8	8				Каталог
95		Втулка 12.7-Б-01	32	32	32	32	32	32	32	32				ВПКТИМ
96		Стяжка 2.2-Т	20	20	24	24	20	20	24	24				
97		Стяжка 2.2-Ф	4		4		4		4					
98		Гайка специальн. Фит 574.01	4	4	4	4	4	4	4	4				
		Ногинский завод топливн. аппаратуры												
99		Дюбель ДС-66	1	1	8	8	1	1	8	8				ТУ-36-941-76
		Стандартные изделия												
		ГОСТ 1145-80												
102		Шуруп 2-3×14.2.019	122	118	66	62	122	118	66	62				
103		Шуруп 2-4×16.2.019	34	34	32	32	34	34	32	32				
104		Шуруп 2-4×30.2.019	1	4	8	14	1	4	8	14				
105		Шуруп 1-4×30.2.019												
		ГОСТ 1146-80	4	4	32	32	4	4	32	32				
106		Шайба 6.05.099 ГОСТ 6958-78	8	8	8	8	8	8	8	8				
107		Болт М6×65.58.099 ГОСТ 7798-70	8	8	8	8	8	8	8	8				

1.272.5-12.0-2

Лист 7

Инв. № подл.	Подпись и дата	Взам. инв. №

№ строки	Наименование материала и единицы измерения	Коэф. отхода	Код материала	Кол. на испол. 1.272.5-12.0-2 —	01	02	03	04	05	06	07
1											
2	Стали: Т										
3											
4	Круг 10 ГОСТ 1133-71 / 10 ГОСТ 1435-90		093400								
5	с учетом коэф. отхода	1,06		0,008	0,008	0,008	0,008	0,010	0,010	0,010	0,010
6											
7	Лента 3×30 БСт 2пс ГОСТ 6009-74		097100								
8	с учетом коэф. отхода	1,06		0,001	0,001	0,001	0,001	0,001	0,001	0,001	0,001
9											
10	Труба 40×25×3 ГОСТ 8645-68		130300								
11	с учетом коэф. отхода	1,06		0,008	0,008	0,008	0,008	0,008	0,008	0,008	0,008
12											
13	Итого по сталям:			0,017	0,017	0,017	0,017	0,019	0,019	0,019	0,019
14											
15											

Разраб.	Феоктистов		1.272.5-12.0-2 РМ
Пров.	Куликов		
Зам.завед.	Семенова		Секция с отделениями для хранения столярных инструментов на кронштейнах. Ведомость расхода материалов
Н.контр.	Куликов		Стадия: — Лист: 1 Листов: 4
			ЦНИИЭП учебных зданий

Формат А4

Инв. № подл.	Подпись и дата	Взам. инв. №

№ строки	Наименование материала и единицы измерения	Коэф. отхода	Код материала	Кол. на испол. 1.272.5-12.0-2 —	01	02	03	04	05	06	07
16											
17											
18	Пластик бумажнослоистый декор.		225621								
19	ДБСП-1,6 ГОСТ 9590-76, м²										
20	с учетом коэф. отхода	1,15		5,2	5,2	5,5	5,5	6,8	6,8	7,1	7,1
21											
22											
23	Пиломатериалы		553100								
24	ГОСТ 8486-86 Е, м³										
25	с учетом коэф. отхода	1,51		0,028	0,027	0,030	0,029	0,033	0,031	0,036	0,034
26											
27											
28	Плита древесностружечная 16,0		553420								
29	ГОСТ 10632-89, м³										
30	с учетом коэф. отхода	1,15		0,040	0,040			0,054	0,054		
31											
32											
33											

Инв. № подл.	Подпись и дата	Взам. инв. №

№ строки	Наименование материала и единицы измерения	Коэф. отхода	Код материала	Кол. на испол. 1.272.5-12.0-2-							
				–	01	02	03	04	05	06	07
34											
35											
36	Плита древесностружечная 16,0		553420								
37	ТУ 13-417-80, м³										
38	с учетом коэф. отхода	1,15		0,046	0,042			0,046	0,042		
39											
40											
41	Плита древесноволокнистая		553600								
42	ДВП-6,0 ТУ ОП13-04-87, м²										
43	с учетом коэф. отхода	1,15				2,9	2,6			3,9	3,5
44											
45											
46	Плита древесноволокнистая		553622								
47	ДВПО-6,0 ГОСТ 8904-81, м²										
48	с учетом коэф. отхода	1,15		2,9	2,6			3,9	3,5		
49											
50											
51											

Инв. № подл.	Подпись и дата	Взам. инв. №

№ строки	Наименование материала и единицы измерения	Коэф. отхода	Код материала	Кол. на испол. 1.272.5-12.0-2-							
				–	01	02	03	04	05	06	07
52											
53											
54	Плита древесноволокнистая		553622								
55	ДВПО-4,0 ГОСТ 8904-81, м²										
56	с учетом коэф. отхода	1,15		2,6	2,6			2,6	2,6		
57											
58											
59	Плита цементностружечная		553721								
60	ЦСП 1 ГОСТ 26816-86, м³										
61	с учетом коэф. отхода	1,15				0,135	0,126			0,148	0,140
62											
63											
64	Материал аблиц. рулонный 0,3										
65	ТУ 13-817-82, м²										
66	с учетом коэф. отхода	1,15				17,4	15,7			19,3	17,5
67											
68											
69											

рис.1

рис.2
Остальное-см.рис.1

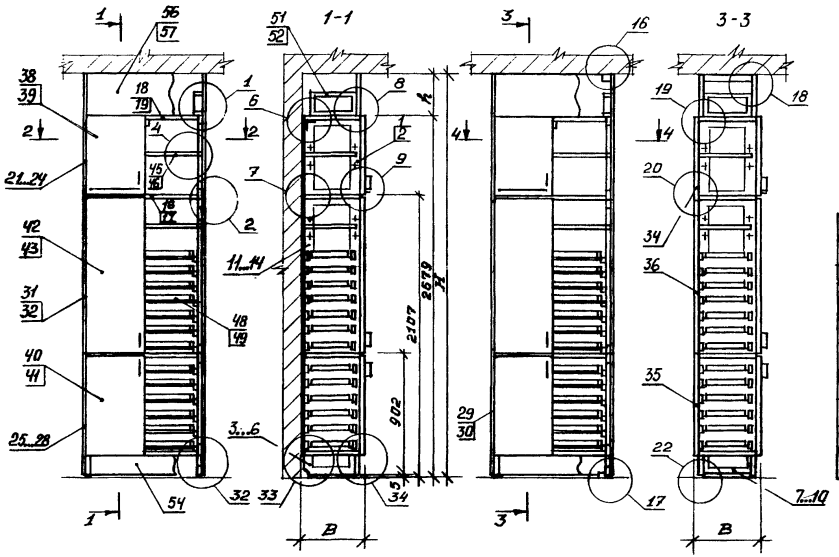

Обозначение	Рис.	B, мм	H, мм	h, мм
1.272.5-12.0-3	1	436	3000	321
-01			2740	61
-02	2	448	3000	321
-03			2740	61
-04	1	580	3000	321
-05			2740	61
-06	2	592	3000	321
-07			2740	61

Узлы см. данун 1.272.5-12.0-У

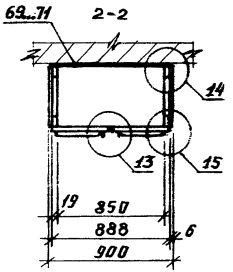

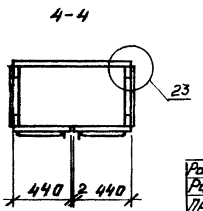

Разраб.	Давыдов		
Разраб.	Феклистов		
Пров.	Куликов		
Гл.спец.пр.	Семенова		
Н.контр.	Куликов		

1.272.5-12.0-3

Секция с отделениями для деталей машин и инструментов
Схема расположения

Стадия	Лист	Листов
Р	1	7

ЦНИИЭП учебных зданий

Взам. инв. №
Подпись и дата
Инв. № подл.

Инв. № подл.	Подпись и дата	Взам. инв. №

Марка, поз.	Обозначение	Наименование	Кол. на исполн. 1.272.5-12.0-3 –	–	01	02	03	04	05	06	07	Масса, ед. кг.	Примечание
		Сборочные единицы											
1	1.272.5-12.1-1.0.01.0	Рама		2	2	2	2					0,9	
2	-01	Рама						2	2	2	2	1,1	
3	-10	Рама		1	1							2,5	
4	-11	Рама		1	1							2,5	
5	-12	Рама						1	1			3,2	
6	-13	Рама						1	1			3,2	
7	-14	Рама				1	1					2,5	
8	-15	Рама				1	1					2,5	
9	-16	Рама								1	1	3,2	
10	-17	Рама								1	1	3,2	
11	-18	Рама		1	1	1	1					2,8	
12	-19	Рама		1	1	1	1					2,8	
13	-20	Рама						1	1	1	1	3,4	
14	-21	Рама						1	1	1	1	3,4	

формат А4

Инв. № подл.	Подпись и дата	Взам. инв. №

Марка, поз	Обозначение	Наименование	Кол. на исполн. 1.272.5-12.0-3 –	–	01	02	03	04	05	06	07	Масса, ед. кг.	Примечание
16	1.272.5-12.1-1.0.02.0	Стенка горизонтальн.		3	4	3	4					5,4	
17	-01	Стенка горизонтальн.						3	4	3	4	7,4	
18	-02	Стенка горизонтальн.		1		1						5,4	
19	-03	Стенка горизонтальн.						1		1		7,4	
21	1.272.5-12.1-1.0.03.0	Стенка боковая		2		2						2,3	
22	-01	Стенка боковая						2		2		3,0	
23	-02	Стенка боковая			2		2					1,6	
24	-03	Стенка боковая							2		2	2,2	
25	-04	Стенка боковая		1	1							2,3	
26	-05	Стенка боковая		1	1							2,3	
27	-06	Стенка боковая						1	1			3,0	
28	-07	Стенка боковая						1	1			3,0	
29	-08	Стенка боковая				2	2					2,3	
30	-09	Стенка боковая								2	2	3,0	
31	-10	Стенка боковая		2	2	2	2					2,9	
32	-11	Стенка боковая						2	2	2	2	3,9	

формат А4

Инв. № подл.	Подпись и дата	Взам. инв. №

Марка, поз.	Обозначение	Наименование	Кол. на испол. 1.272.5-12.0-3-								Масса, ед. кг.	Примечание
			–	01	02	03	04	05	06	07		
34	1.272.5-12.1-1.0.04.0	Стенка фасадная			1	1			1	1	5,8	
35	-01	Стенка фасадная			1	1			1	1	7,6	
36	-02	Стенка фасадная			1	1			1	1	11,6	
38	1.272.5-12.1-1.0.05.0	Дверь	1	1	1	1	1	1	1	1	2,8	
39	-01	Дверь	1	1	1	1	1	1	1	1	2,8	
40	-02	Дверь	1	1	1	1	1	1	1	1	3,7	
41	-03	Дверь	1	1	1	1	1	1	1	1	3,7	
42	-04	Дверь	1	1	1	1	1	1	1	1	5,9	
43	-05	Дверь	1	1	1	1	1	1	1	1	5,9	
45	1.272.5-12.1-1.0.06.0	Полка	2	2	2	2					5,5	
46	-01	Полка					2	2	2	2	7,3	
48	1.272.5-12.1-3.0.01.0	Лоток	13	13	13	13					3,1	
49	-01	Лоток					13	13	13	13	4,0	
51	1.272.5-12.1-1.0.08.0	Рамка	2		2						0,6	
52	-01	Рамка					2		2		0,8	

1.272.5-12.0-3

Лист 4

Формат А4

Инв. № подл.	Подпись и дата	Взам. инв. №

Марка, поз.	Обозначение	Наименование	Кол. на испол. 1.272.5-12.0-3-								Масса, ед. кг.	Примечание
			–	01	02	03	04	05	06	07		
54	1.272.5-12.1-1.0.09.0	Плинтус	1	1	2	2	1	1	2	2	1,8	
56	1.272.5-12.1-1.0.10.0	Карниз	1		2		1		2		3,2	
57	-02	Карниз		1		2		1		2	0,6	
60	1.272.5-12.1-1.0.11.0	Штанга	2	2	2	2	2	2	2	2	0,13	
		Детали										
69	1.272.5-12.1-1.0.00.1	Стенка задняя	1	1			1	1			2,0	
70	-01	Стенка задняя	1	1			1	1			2,7	
71	-02	Стенка задняя	1	1			1	1			4,2	
74	1.272.5-12.1-1.0.00.2	Брусок		1		2		1		2	0,4	
75	-02	Брусок			2	2					0,2	
76	-03	Брусок							2	2	0,2	
77	-04	Брусок			2	2					0,3	
78	-05	Брусок							2	2	0,3	

1.272.5-12.0-3

Лист 5

Формат А4

Инв. № подл.	Подпись и дата	Взам. инв. №

Марка, поз.	Обозначение	Наименование	Кол. на исполн. 1.272.5-12.0-3-										Масса, ед. кг.	Примечание
			–	01	02	03	04	05	06	07				
80	1.272.5-12.1-1.0.00.3	Угольник	1	1			1	1					0,04	
87	1.272.5-12.1-3.0.00.1	Шкант L=30; ф8												
		Пиломатериалы												
		ГОСТ 2695-83	20	20	28	28	20	20	28	28				
		Прочие изделия												
91		Опора-наконечник												
		9.3-Д-04	4	4	4	4	4	4	4	4				
92		Петля 4х шарнирная												
		3.12-А-09	14	14	14	14	14	14	14	14				
93		Ручка-скоба 1.1-Е	6	6	6	6	6	6	6	6				Каталог
94		Полкодержатель												ВПКТИМ
		5.4-Т-01	8	8	8	8	8	8	8	8				
95		Втулка 12.7-Б-01	16	16	16	16	16	16	16	16				

1.272.5-12.0-3

Лист 6

Формат А4

Инв. № подл.	Подпись и дата	Взам. инв. №

Марка, поз.	Обозначение	Наименование	Кол. на исполн. 1.272.5-12.0-3-										Масса, ед. кг.	Примечание
			–	01	02	03	04	05	06	07				
96		Стяжка 2.2-Т	20	20	24	24	20	20	24	24				
97		Стяжка 2.2-ф	4		4		4		4					
98		Гайка специальн. ФИМ574.01	4	4	4	4	4	4	4	4				
		Ногинский завод топливн. аппаратуры												
99		Дюбель ДС-66												ТУ-36-941-79
		Стандартные изделия												
		ГОСТ 1145-80												
102		Шуруп 2-3х14.2.019	122	118	66	62	122	118	66	62				
103		Шуруп 2-4х16.2.019	2	2			2	2						
104		Шуруп 2-4х30.2.019	1	4	8	14	1	4	8	14				
105		Шуруп 1-4х30.2.019												
		ГОСТ 1146-80	4	4	32	32	4	4	32	32				
106		Шайба 6.05.099 ГОСТ 6958-78	8	8	8	8	8	8	8	8				
107		Болт М6х65.58.099 ГОСТ 7798-70	8	8	8	8	8	8	8	8				

1.272.5-12.0-3

Лист 7

Формат А4

Инв. № подл	Подпись и дата	Взам. инв. №

№ строки	Наименование материала и единицы измерения	Коэф. отхода	Код материала	Кол. на исполн. 1.272.5-12.0-3-							
				–	01	02	03	04	05	06	07
1											
2	Пластик бумажнослоистый декор.		225621								
3	ДБСП-1,6 ГОСТ 9590-76, м²										
4	с учетом коэф. отхода	1,15		5,2	5,2	5,5	5,5	6,8	6,8	7,1	7,1
5											
6	фанера клееная 8,0 ГОСТ 3916.2-90, м³		551200								
7	с учетом коэф. отхода	1,15		0,037	0,037	0,037	0,037	0,051	0,051	0,051	0,051
8											
9	Пиломатериалы хвойные		553100								
10	ГОСТ 8486-86 Е, м³										
11	с учетом коэф. отхода	1,51		0,078	0,073	0,080	0,079	0,091	0,088	0,093	0,091
12											
13	Плита древесностружечная 16,0		553420								
14	ГОСТ 10632-89, м³										
15	с учетом коэф. отхода	1,15		0,040	0,040			0,054	0,054		

Разраб.	Феоктистов	
Пров.	Куликов	
Зам.нач.отд.	Семенова	
Н.контр.	Куликов	

1.272.5-12.0-3 РМ

Секция с отделениями для деталей машин и инструментов
Ведомость расхода материалов

Стадия	Лист	Листов
	1	2

ЦНИИЭП учебных зданий

Формат А4

Инв. № подл.	Подпись и дата	Взам. инв. №

№ строки	Наименование материала и единицы измерения	Коэф. отхода	Код материала	Кол. на исполн. 1.272.5-12.0-3-							
				–	01	02	03	04	05	06	07
16	Плита древесностружечная 16,0		553420								
17	ТУ 13-417-80, м³										
18	с учетом коэф. отхода	1,15		0,046	0,042			0,046	0,042		
19	Плита древесноволокнистая		553600								
20	ДВП-6,0 ТУ ОП13-04-87, м²										
21	с учетом коэф. отхода	1,15				2,9	2,6			3,9	3,5
22	Плита древесноволокнистая		553622								
23	ДВПО-6,0 ГОСТ 8904-81, м²										
24	с учетом коэф. отхода	1,15		2,9	2,6			3,9	3,5		
25	Плита древесноволокнистая		553622								
26	ДВПО-4,0 ГОСТ 8904-81, м²										
27	с учетом коэф. отхода	1,15		2,6	2,6			2,6	2,6		
28	Плита цементностружечная 16,0		553721								
29	ЦСП1 ГОСТ 26816-86, м³										
30	с учетом коэф. отхода	1,15				0,135	0,126			0,148	0,140
31	Материал облицовочн. рулонный 0,3										
32	ТУ 13-817-82, м²										
33	с учетом коэф. отхода	1,15				17,4	15,7			19,3	17,5

1.272.5-12.0-3 РМ

Лист 2

Формат А4

Рис.1

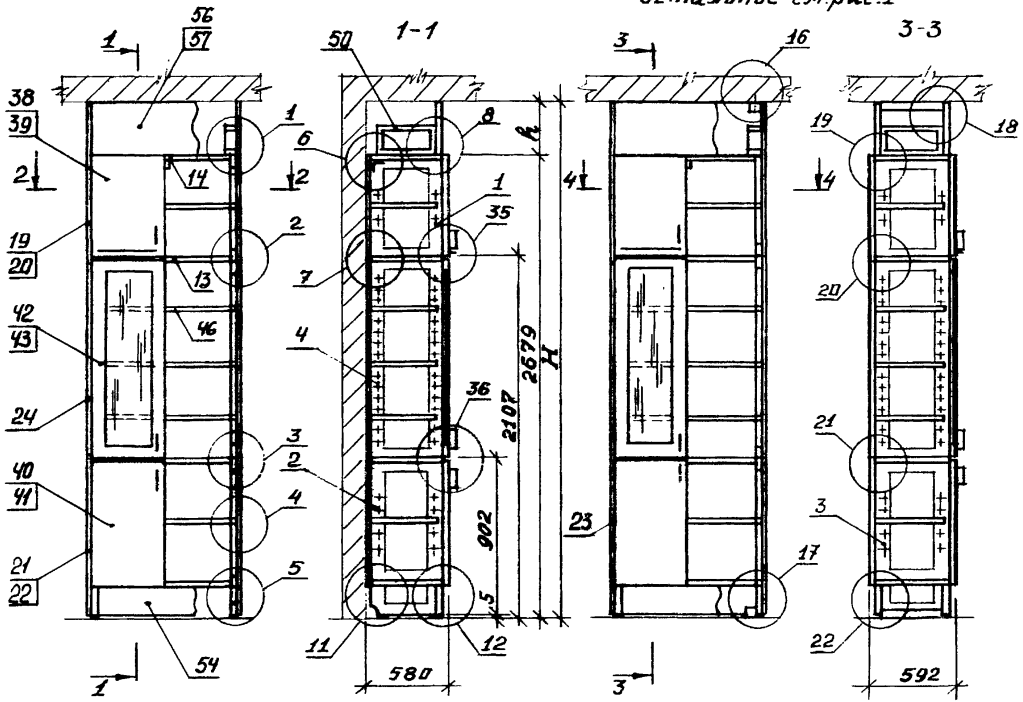

Рис.2
Остальное-см.рис.1

Обозначение	Рис	H, мм	h, мм
1.272.5-12.0-4	1	3000	321
-01		2740	61
-02	2	3000	321
-03		2740	61

Узлы см. докум. 1.272.5-12.0-У

Разраб.	Давыдов		1.272.5-12.0-4
Разраб.	Феактистов		
Пров.	Куликов		Секция с отделениями для демонстрационных материалов, крупногабаритных пособий и приборов. Схема расположения
Зам.гл.инж.	Семенова		Стадия: Р; Лист: 1; Листов: 5
Н.контр.	Куликов		ЦНИИЭП учебных зданий

Инв.№ подл. | Подпись и дата | Взам. инв. №

Инв. № подл.	Подпись и дата	Взам. инв. №

Марка, поз.	Обозначение	Наименование	Кол. на испол. 1.272.5-12.0-4 –	01	02	03							Масса, ед. кг.	Примечание
		Сборочные единицы												
1	1.272.5-12.1-1.0.01.0													
	-01	Рама	2	2	2	2							1,1	
2	-03	Рама	2	2									1,7	
3	-05	Рама			2	2							1,7	
4	-07	Рама	2	2	2	2							1,7	
13	1.272.5-12.1-1.0.02.0													
	-01	Стенка горизонтальн.	3	4	3	4							7,4	
14	-03	Стенка горизонтальн.	1		1								7,4	
19	1.272.5-12.1-1.0.03.0													
	-01	Стенка боковая	2		2								3,0	
20	-03	Стенка боковая		2		2							2,2	
21	-06	Стенка боковая	1	1									3,0	
22	-07	Стенка боковая	1	1									3,0	

Инв. № подл.	Подпись и дата	Взам. инв. №

Марка, поз.	Обозначение	Наименование	Кол. на испол. 1.272.5-12.0-4 –	01	02	03							Масса, ед. кг.	Примечание
23	-09	Стенка боковая			2	2							3,0	
24	-11	Стенка боковая	2	2	2	2							3,9	
33	1.272.5-12.1-1.0.04.0	Стенка фасадная			1	1							5,8	
34	-01	Стенка фасадная			1	1							7,6	
35	-02	Стенка фасадная			1	1							11,6	
38	1.272.5-12.1-1.0.05.0	Дверь	1	1	1	1							2,8	
39	-01	Дверь	1	1	1	1							2,8	
40	-02	Дверь	1	1	1	1							3,7	
41	-03	Дверь	1	1	1	1							3,7	
42	-06	Дверь	1	1	1	1							5,5	
43	-07	Дверь	1	1	1	1							5,5	
46	1.272.5-12.1-1.0.06.0													
	-01	Полка	5	5	5	5							7,3	
50	1.272.5-12.1-1.0.08.0													
	-01	Рамка	2		2								0,8	

Инв. № подл.	Подпись и дата	Взам. инв. №

Марка, поз.	Обозначение	Наименование	Кол. на испол. 1.272.5-12.0-4 –	01	02	03	Масса, ед. кг.	Примечание
54	1.272.5-12.1-1.0.09.0	Плинтус	1	1	2	2	1,8	
56	1.272.5-12.1-1.0.10.0	Карниз	1		2		3,2	
57	-02	Карниз		1		2	0,6	
60	1.272.5-12.1-1.0.11.0	Штанга	2	2	2	2	0,13	
		Детали						
69	1.272.5-12.1-1.0.00.1	Стенка задняя	1	1			2,0	
70	-01	Стенка задняя	1	1			2,7	
71	-02	Стенка задняя	1	1			4,2	
74	1.272.5-12.1-1.0.00.2	Брусок		1		2	0,4	
75	-04	Брусок			2	2	0,3	
76	-05	Брусок			2	2	0,3	
80	1.272.5-12.1-1.0.00.3	Уголь ник	1	1			0,04	
87	1.272.5-12.1-1.0.00.4	Шкант L=30; ф8						
		Пиломатериалы						
		ГОСТ 2695-83	20	20	28	28		
		Прочие изделия						
91		Опора-наконечник						
		9.3-Д-04	4	4	4	4		

Формат А4

Инв. № подл.	Подпись и дата	Взам. инв. №

Марка, поз.	Обозначение	Наименование	Кол. на испол. 1.272.5-12.0-4 –	01	02	03	Масса, ед. кг.	Примечание
92		Петля 4-х шарнирн. 3.12.А-05	14	14	14	14		Каталог ВПКТиМ
93		Ручка-скоба 1.1-Е	6	6	6	6		
94		Полкадержатель 5.4-Т-01	20	20	20	20		
95		Втулка 12.7-6-01	96	96	96	96		
96		Стяжка 2.2-Т	20	20	24	24		
97		Стяжка 2.2-Ф	4		4			
98		Гайка специальн. фит. 574.01 Нагинский завод топливн. аппаратуры	4	4	4	4		
99		Дюбель ДС-6б	1	1	8	8		ТУ-36-941-75
		Стандартные изделия						
		ГОСТ 1145-80						
102		Шуруп 2-3×14.2.019	122	118	66	62		
103		Шуруп 2-4×16.2.019	2	2				
104		Шуруп 2-4×30.2.019	1	4	8	11		
105		Шуруп 1-4×30.2.019						
		ГОСТ 1146-80	4	4	32	32		
106		Шайба 6.05.099 ГОСТ 695-78	8	8	8	8		
107		Болт М6×65.58.099 ГОСТ 7798-70	8	8	8	8		

Формат 4

Инв. № подл.	Подпись и дата	Взам. инв. №

№ строки	Наименование материала и единицы измерения	Коэф. отхода	Код материала	Кол. на испол. 1.272.5-12.0-4- —	01	02	03
1	Пластик бумажнослоистый декор.		225621				
2	ДБСП-1,6 ГОСТ 9590-76, м²						
3	С учетом коэф. отхода	1,15		10,0	10,0	10,3	10,3
4							
5	Пиломатериалы		553100				
6	ГОСТ 8486-86 Е, м³						
7	С учетом коэф. отхода	1,51		0,041	0,038	0,043	0,041
8							
9	Плита древесностружечная 16,0		553420				
10	ГОСТ 10632-89, м³						
11	С учетом коэф. отхода	1,15		0,079	0,079		
12							
13	Плита древесностружечная 16,0		553420				
14	ТУ 13-417-80, м³						
15	С учетом коэф. отхода	1,15		0,027	0,022		

Разраб.	Феоктистов		1.272.5-12.0-4 РМ
Пров.	Куликов		
Зам.нач.отд.	Семенова		Секция с отделениями для демонстрационных материалов, крупногабаритных пособий и приборов. Ведомость расхода материалов
Н.контр.	Куликов		

Стадия	Лист	Листов
	1	2

ЦНИИЭП учебных зданий

Формат А4

Инв. № подл.	Подпись и дата	Взам. инв. №

№ строки	Наименование материала и единицы измерения	Коэф. отхода	Код материала	Кол. на испол. 1.272.5-12.0-4- —	01	02	03
16	Плита древесноволокнистая		553600				
17	ДВП-6,0 ТУ ОП13-04-87, м²						
18	С учетом коэф. отхода	1,15				3,9	3,5
19	Плита древесноволокнистая		553622				
20	ДВПО-6,0 ГОСТ 8904-81, м²						
21	С учетом коэф. отхода	1,15		3,9	3,5		
22	Плита древесноволокнистая		533622				
23	ДВПО-4,0 ГОСТ 8904-81, м²						
24	С учетом коэф. отхода	1,15		2,6	2,6		
25	Плита цементностружечная 16,0		553721				
26	ЦСП1 ГОСТ 26816-86, м³						
27	С учетом коэф. отхода	1,15				0,154	0,148
28	Материал облицовочн. рулонный 0,3						
29	ТУ 13-817-82, м²						
30	С учетом коэф. отхода	1,15				16,2	15,1
31	Стекло мебельное 4,0		591160				
32	ГОСТ 6799-75, м²						
33	С учетом коэф. отхода	1,3		0,76	0,76	0,76	0,76

Рис.1

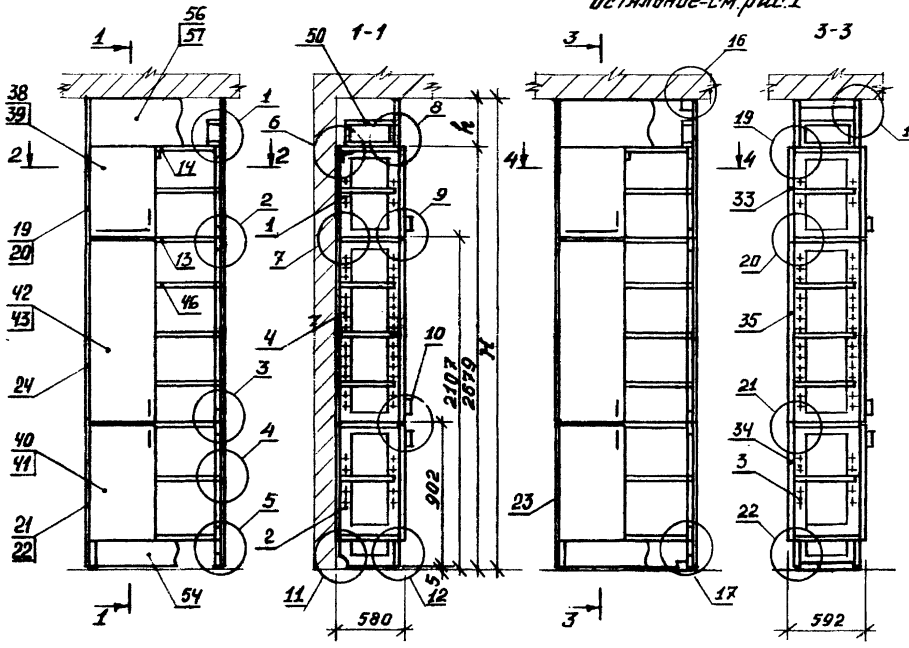

Рис.2
Остальное-см.рис.1

Обозначение	Рис.	H,мм	b,мм
1.272.5-12.0-5	1	3000	321
-01		2740	61
-02	2	3000	321
-03		2740	61

Узлы см. докум. 1.272.5-12.0-У

Разраб.	Давыдов		1.272.5-12.0-5
Разраб.	Феоктистов		
Пров.	Куликов		Секция с отделениями для крупногабаритных пособий и швейных изделий. Схема расположения
Зам.зав.каф.	Семенова		Стадия: Р; Лист: 1; Листов: 5
Н.контр.	Куликов		ЦНИИЭП учебных зданий

Инв. № подл. | Подпись и дата | Взам. инв. №

Инв. № подл.	Подпись и дата	Взам. инв. №

Марка, поз.	Обозначение	Наименование	Кол. на испол. 1.272.5-12.0-5 –											Масса, ед. кг.	Примечание
			–	01	02	03									
		Сборочные единицы													
1	1.272.5-12.1-1.0.01.0														
	-01	Рама	2	2	2	2								1,1	
2	-03	Рама	2	2										1,7	
3	-05	Рама			2	2								1,7	
4	-07	Рама	2	2	2	2								1,7	
13	1.272.5-12.1-1.0.02.0														
	-01	Стенка горизонтальн.	3	4	3	4								7,4	
14	-03	Стенка горизонтальн.	1		1									7,4	
19	1.272.5-12.1-1.0.03.0														
	-01	Стенка боковая	2		2									3,0	
20	-03	Стенка боковая		2		2								2,2	
21	-06	Стенка боковая	1	1										3,0	
22	-07	Стенка боковая	1	1										3,0	
23	-09	Стенка боковая			2	2								3,0	
24	-11	Стенка боковая	2	2	2	2								3,9	

	1.272.5-12.0-5	Лист 2

Формат А4

Инв. № подл.	Подпись и дата	Взам. инв. №

Марка, поз.	Обозначение	Наименование	Кол. на испол. 1.272.5-12.0-5 –											Масса, ед. кг.	Примечание
			–	01	02	03									
33	1.272.5-12.1-1.0.04.0	Стенка фасадная			1	1								5,8	
34	-01	Стенка фасадная			1	1								7,6	
35	-02	Стенка фасадная			1	1								11,6	
38	1.272.5-12.1-1.0.05.0	Дверь	1	1	1	1								2,8	
39	-01	Дверь	1	1	1	1								2,8	
40	-02	Дверь	1	1	1	1								3,7	
41	-03	Дверь	1	1	1	1								3,7	
42	-04	Дверь	1	1	1	1								5,9	
43	-05	Дверь	1	1	1	1								5,9	
46	1.272.5-12.1-1.0.06.0														
	-01	Полка	5	5	5	5								7,3	
50	1.272.5-12.1-1.0.08.0														
	-01	Рамка	2		2									0,8	

	1.272.5-12.0-5	Лист 3

Формат А4

Инв. № подл.	Подпись и дата	Взам. инв. №

Марка, поз.	Обозначение	Наименование	Кол. на испол. 1.272.5-12.0-5-				Масса, ед. кг.	Примечание
			-	01	02	03		
54	1.272.5-12.1-1.0.09.0	Плинтус	1	1	2	2	1,8	
56	1.272.5-12.1-1.0.10.0	Карниз	1		2		3,2	
57	-02	Карниз		1		2	0,6	
60	1.272.5-12.1-1.0.11.0	Штанга	2	2	2	2	0,13	
		Детали						
69	1.272.5-12.1-1.0.00.1	Стенка задняя	1	1			2,0	
70	-01	Стенка задняя	1	1			2,7	
71	-02	Стенка задняя	1	1			4,2	
74	1.272.5-12.1-1.0.00.2	Брусок		1		2	0,4	
75	-04	Брусок			2	2	0,3	
76	-05	Брусок			2	2	0,3	
80	1.272.5-12.1-1.0.00.3	Угольник	1	1			0,04	
87	1.272.5-12.1-1.0.00.4	Шкант L=30; ф8						
		Пиломатериалы						
		ГОСТ 2695-83	20	20	28	28		
		Прочие изделия						
91		Опора-наконечник						
		9.3-Д.-04	4	4	4	4		

формат А4

Инв. № подл.	Подпись и дата	Взам. инв. №

Марка, поз.	Обозначение	Наименование	Кол. на испол. 1.272.5-12.0-5-				Масса, ед. кг.	Примечание
			-	01	02	03		
92		Петля 4х шарнирн. 3.12-11-09	14	14	14	14		
93		Ручка-скоба 1.1-Е	6	6	6	6		
94		Полкодержатель 5.4-Т-01	20	20	20	20		
95		Втулка 12.7-Б-01	96	96	96	96		
96		Стяжка 2.2-Т	20	20	24	24		
97		Стяжка 2.2-ф	4		4			
98		Гайка специальн. фит 5Т4.01 Ногинский завод топливн. аппаратуры	4	4	4	4		
99		Дюбель ДС-66	1	1	8	8		ТУ-36-911-78
		Стандартные изделия						
		ГОСТ 1145-80						
102		Шуруп 2-3х14.2.019	122	118	66	62		
103		Шуруп 2-4х16.2.019	2	2				
104		Шуруп 2-4х30.2.019	1	4	8	11		
105		Шуруп 1-4х30.2.019						
		ГОСТ 1146-80	4	4	32	32		
106		Шайба 6.05.099 ГОСТ 6958-78	8	8	8	8		
107		Болт М6х55.58.099 ГОСТ 7798-70	8	8	8	8		

формат А4

Инв. № подл.	Подпись и дата	Взам. инв. №

№ строки	Наименование материала и единицы измерения	Коэф. отхода	Код материала	Кол. на испол. 1.272.5-12.0-5-			
				–	01	02	03
1	Пластик бумажнослоистый декор.		225621				
2	ДБСП-1,6 ГОСТ 9590-76, м²						
3	С учетом коэф. отхода	1,15		10,0	10,0	10,3	10,3
4							
5	Пиломатериалы		553100				
6	ГОСТ 8486-86 Е, м³						
7	С учетом коэф. отхода	1,51		0,032	0,028	0,034	0,032
8							
9	Плита древесностружечная 16,0		553420				
10	ГОСТ 10632-89, м³						
11	С учетом коэф. отхода	1,15		0,079	0,079		
12							
13	Плита древесностружечная 16,0		553420				
14	ТУ 13-417-80, м³						
15	С учетом коэф. отхода	1,15		0,046	0,042		

Разраб.	Феоктистов	
Пров.	Куликов	
Зам. завотд.	Семенова	
Н. контр.	Куликов	

1.272.5-12.0-5 РМ

Секция с отделениями для крупногабаритных пособий и швейных изделий. Ведомость расхода материалов

Стадия	Лист	Листов
	1	2

ЦНИИЭП учебных зданий

Формат А4

Инв. № подл.	Подпись и дата	Взам. инв. №

№ строки	Наименование материала и единицы измерения	Коэф. отхода	Код материала	Кол. на испол. 1.272.5-12.0-5-			
				–	01	02	03
16							
17	Плита древесноволокнистая		553600				
18	ДВП-6,0 ТУ 0П13-04-87 м²						
19	С учетом коэф. отхода	1,15				3,9	3,5
20	Плита древесноволокнистая		553622				
21	ДВПО-6,0 ГОСТ 8904-81, м²						
22	С учетом коэф. отхода	1,15		3,9	3,5		
23	Плита древесноволокнистая		553622				
24	ДВПО-4,0 ГОСТ 8904-81, м²						
25	С учетом коэф. отхода	1,15		2,6	2,6		
26	Плита цементностружечная 16,0		553721				
27	ЦСП1 ГОСТ 26816-86, м³						
28	С учетом коэф. отхода	1,15				0,173	0,165
29							
30	Материал облицовочн. рулонный 0,3						
31	ТУ 13-817-82, м²						
32	С учетом коэф. отхода	1,15				19,3	17,5
33							

1.272.5-12.0-5 РМ

Лист 2

Формат А4

Рис.1

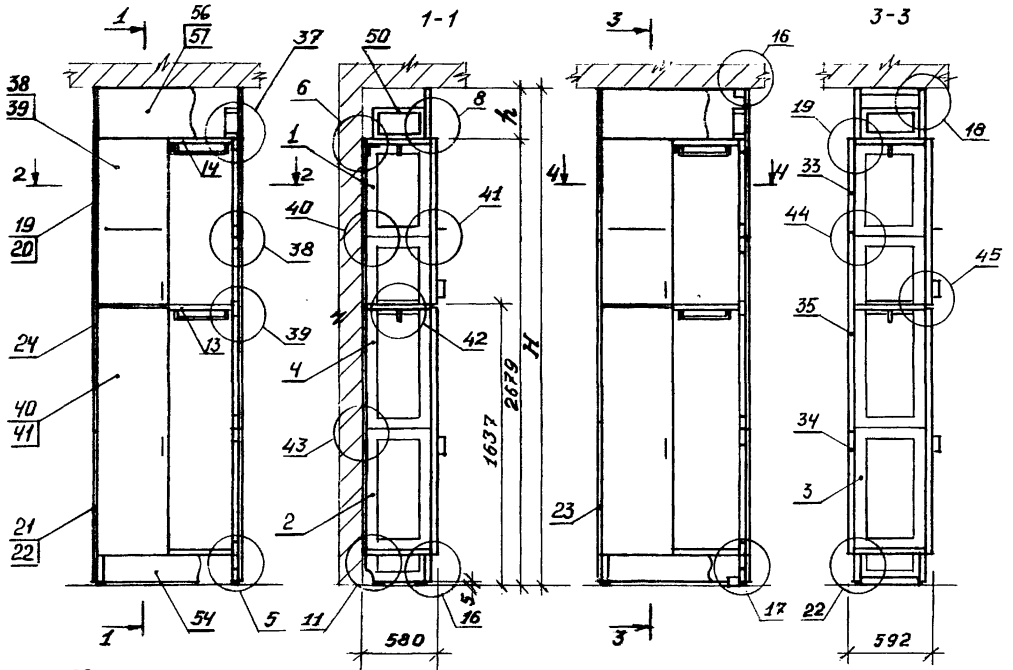

Рис.2
Остальное-см.рис.1

Обозначение	Рис.	H, мм	h, мм
1.272.5-12.0-6	1	3000	321
-01		2740	61
-02	2	3000	321
-03		2740	61

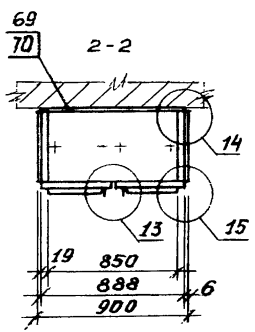

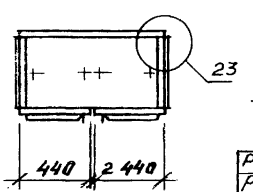

Узлы см. докум. 1.272.5-12.0-У

Разраб.	Давыдов	
Разраб.	Феоктистов	
Пров.	Куликов	
Зам.зав.отд.	Семенова	
Н.контр.	Куликов	

1.272.5-12.0-6

Секция с отделениями для полуфабрикатов и готовой одежды. Схема расположения

Стадия	Лист	Листов
Р	1	5

ЦНИИЭП учебных зданий

Инв. № подл. | Подпись и дата | Взам. инв. №

Инв. № подл.	Подпись и дата	Взам. инв. №

Марка, поз.	Обозначение	Наименование	Кол. на испол. 1.272.5-12.0-6 –										Масса, ед. кг.	Примечание
			–	01	02	03								
		Оборачные единицы												
1	1.272.5-12.1-1.0.01.0													
	-01	Рама	2	2	2	2							1,1	
2	-05	Рама	2	2									1,7	
3	-05	Рама			2	2							1,7	
4	-22	Рама	2	2	2	2							1,9	
13	1.272.5-12.1-1.0.02.0													
	-01	Стенка горизонтальн.	2	3	2	3							7,4	
14	-03	Стенка горизонтальн.	1		1								7,4	
19	1.272.5-12.1-1.0.03.0													
	-01	Стенка боковая	2		2								3,0	
20	-03	Стенка боковая		2		2							2,2	
21	-06	Стенка боковая	1	1									3,0	
22	-07	Стенка боковая	1	1									3,0	
23	-09	Стенка боковая			2	2							3,0	
24	-11	Стенка боковая	2	2	2	2							3,9	

Инв. № подл.	Подпись и дата	Взам. инв. №

Марка, поз.	Обозначение	Наименование	Кол. на испол. 1.272.5-12.0-6 –										Масса, ед. кг.	Примечание
			–	01	02	03								
33	1.272.5-12.1-1.0.04.0	Стенка фасадная			1	1							5,8	
34	-01	Стенка фасадная			1	1							7,6	
35	-02	Стенка фасадная			1	1							11,6	
38	1.272.5-12.1-1.0.05.0													
	-08	Дверь	1	1	1	1							5,1	
39	-09	Дверь	1	1	1	1							5,1	
40	-10	Дверь	1	1	1	1							7,3	
41	-11	Дверь	1	1	1	1							7,3	
50	1.272.5-12.1-1.0.08.0													
	-01	Рамка	2		2								0,8	
54	1.272.5-12.1-1.0.09.0	Плинтус	1	1	2	2							1,8	
56	1.272.5-12.1-1.0.10.0	Карниз	1		2								3,2	
57	-02	Карниз		1		2							0,6	
60	1.272.5-12.1-1.0.11.0	Штанга	2	2	2	2							0,13	

Инв. № подл.	Подпись и дата	Взам. инв. №

Марка, поз.	Обозначение	Наименование	Кол. на исполн. 1.272.5-12.0-6 –										Масса, ед. кг.	Примечание
			–	01	02	03								
		Детали												
69	1.272.5-12.1-1.0.00.1													
	-03	Стенка задняя	1	1									3,7	
70	-04	Стенка задняя	1	1									5,2	
74	1.272.5-12.1-1.0.00.2	Брусок		1		2							0,4	
75	-04	Брусок			2	2							0,3	
76	-05	Брусок			2	2							0,3	
80	1.272.5-12.1-1.0.00.3	Угольник	1	1									0,04	
81	1.272.5-12.1-6.0.00.1	Штанга	4	4	4	4							0,3	
87	1.272.5-12.1-6.0.00.2	Шкант L=30; ф8												
		Пиломатериалы												
		ГОСТ 2695-83	16	16	24	24								
		Прочие изделия												
91		Опора-наконечник												
		9.3-Д-04	4	4	4	4								
92		Петля 4х шарнирн. 3.12-П-09	14	14	14	14								Каталог
93		Ручка-скоба 1.1-Е	4	4	4	4								ВПКТИМ

1.272.5-12.0-6

Лист 4

формат А4

Инв. № подл.	Подпись и дата	Взам. инв. №

Марка, поз.	Обозначение	Наименование	Кол. на исполн. 1.272.5-12.0-6 –										Масса, ед. кг.	Примечание
			–	01	02	03								
96		Стяжка 2.2-Т	16	16	20	20								
97		Стяжка 2.2-Ф	4		4									
98		Гайка специальн. ФИМ 574.01	12	12	12	12								
		Ногинский завод топливн. аппаратуры												
99		Дюбель ДС-66	1	1	8	8								ТУ-36-941-79
		Стандартные изделия												
		ГОСТ 1145-80												
102		Шуруп 2-3×14.2.019	112	108	66	62								
103		Шуруп 2-4×16.2.019	2	2										
104		Шуруп 2-4×30.2.019	1	4	8	11								
105		Шуруп 1-4×30.2.019												
		ГОСТ 1146-80	4	4	32	32								
106		Шайба 6.05.099 ГОСТ 6958-78	16	16	16	16								
107		Болт М6×65.58.099 ГОСТ 7798-70	8	8	8	8								

1.272.5-12.0-6

Лист 5

формат А4

Инв. № подл.	Подпись и дата	Взам. инв. №

№ строки	Наименование материала и единицы измерения	Коэф. отхода	Код материала	Кол. на испол. 1.272.5-12.0-6- —	01	02	03
1	Сталь: Т						
2	Круг 10 ГОСТ 1133-71 У 10 ГОСТ 1435-90		093400				
3	С учетом коэф. отхода	1,06		0,001	0,001	0,001	0,001
4							
5	Пластик дутажнослоистый декор.		225621				
6	ДБСП-1,6 ГОСТ 9590-76, м²						
7	С учетом коэф. отхода	1,15		3,6	3,6	3,9	3,9
8	Пиломатериалы		553100				
9	ГОСТ 8486-86 Е, м³						
10	С учетом коэф. отхода	1,51		0,032	0,028	0,034	0,032
11	Плита древесностружечная 16,0		553420				
12	ГОСТ 10632-89, м³						
13	С учетом коэф. отхода	1,15		0,028	0,028		
14							
15							

Разраб.	Реактистов	
Пров	Куликов	
Зам.зав.отд	Семенова	
Н.контр.	Куликов	

1.272.5-12.0-6 РМ

Секция с отделениями для полуфабрикатов и готовой одежды
Ведомость расхода материалов

Стадия	Лист	Листов
	1	2

ЦНИИЭП учебных зданий

Формат А4

Инв. № подл.	Подпись и дата	Взам. инв. №

№ строки	Наименование материала и единицы измерения	Коэф. отхода	Код материала	Кол. на испол. 1.272.5-12.0-6- —	01	02	03
16	Плита древесностружечная 16,0		553420				
17	ТУ 13-417-80, м³						
18	С учетом коэф. отхода	1,15		0,046	0,042		
19	Плита древесноволокнистая		553600				
20	ДВП-6,0 ТУ ОП 13-04-87, м²						
21	С учетом коэф. отхода	1,15				3,9	3,5
22	Плита древесноволокнистая		553622				
23	ДВПО-6,0 ГОСТ 8904-81, м²						
24	С учетом коэф. отхода	1,15		3,9	3,5		
25	Плита древесноволокнистая		553622				
26	ДВПО-4,0 ГОСТ 8904-81, м²						
27	С учетом коэф. отхода	1,15		2,6	2,6		
28	Плита цементностружечная 16,0		553721				
29	ЦСП 1 ГОСТ 26816-86, м³						
30	С учетом коэф. отхода	1,15				0,123	0,114
31	Материал облицовочн. рулонный 0,3						
32	ТУ 13-817-82, м²						
33	С учетом коэф. отхода	1,15				19,3	17,5

Рис.1

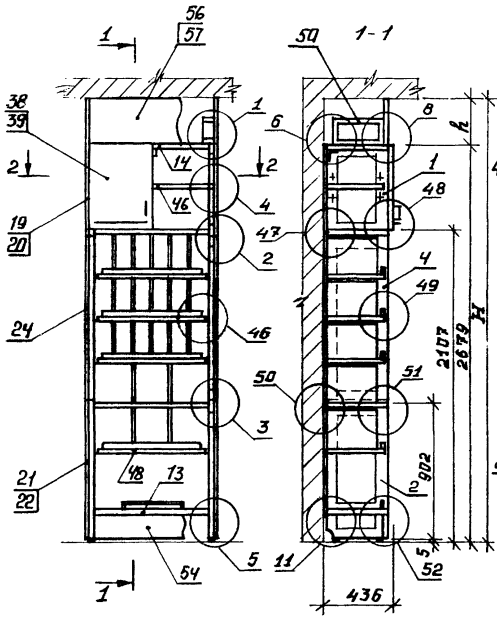

Рис.2
Остальное-см.рис.1

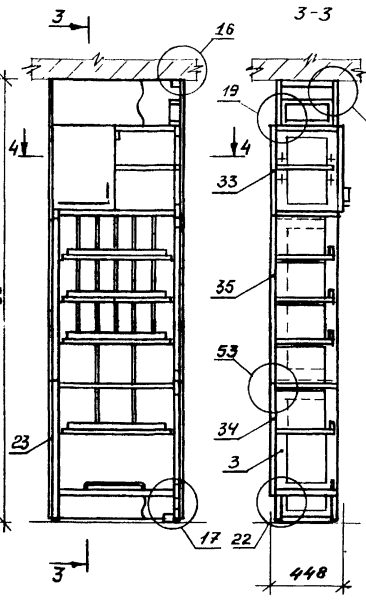

Обозначение	Рис.	H, мм	h, мм
1.272.5-12.0-7	1	3000	321
-01		2740	61
-02	2	3000	321
-03		2740	61

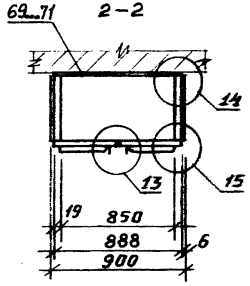

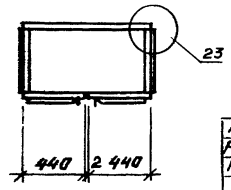

Узлы см. докум. 1.272.5-12.0-4

Разраб.	Давыдов		1.272.5-12.0-7
Разраб.	Фектистов		
Пров.	Куликов		Секция с отделениями для инструментов, металлозаготовок и метизов. Схема расположения
Зам.гл.инж.	Семенова		Стадия: Р; Лист: 1; Листов: 5
Н.контр.	Куликов		ЦНИИЭП учебных зданий

Инв. № подл. | Подпись и дата | Взам. инв. №

Инв. № подл.	Подпись и дата	Взам. инв. №

Марка, поз.	Обозначение	Наименование	Кол. на исполн. 1.272.5-12.0-7 –										Масса, ед. кг.	Примечание
			–	01	02	03								
		Сборочные единицы												
1	1.272.5-12.1-1.0.01.0	Рама	2	2	2	2							0,9	
2	-23	Рама	2	2									1,5	
3	-24	Рама			2	2							1,5	
4	-25	Рама	2	2	2	2							1,6	
13	1.272.5-12.1-1.0.02.0	Стенка горизонтальн.	1	2	1	2							5,4	
14	-02	Стенка горизонтальн.	1		1								5,4	
19	1.272.5-12.1-1.0.03.0	Стенка боковая	2		2								2,3	
20	-02	Стенка боковая		2		2							1,6	
21	-04	Стенка боковая	1	1									2,3	
22	-05	Стенка боковая	1	1									2,3	
23	-08	Стенка боковая			2	2							2,3	
24	-10	Стенка боковая	2	2	2	2							2,9	

Инв. № подл.	Подпись и дата	Взам. инв. №

Марка, поз.	Обозначение	Наименование	Кол. на исполн. 1.272.5-12.0-7 –										Масса, ед. кг.	Примечание
			–	01	02	03								
33	1.272.5-12.1-1.0.04.0	Стенка фасадная			1	1							5,8	
34	-01	Стенка фасадная			1	1							7,6	
35	-02	Стенка фасадная			1	1							11,6	
38	1.272.5-12.1-1.0.05.0	Дверь	1	1	1	1							2,8	
39	-01	Дверь	1	1	1	1							2,8	
46	1.272.5-12.1-1.0.06.0	Полка	1	1	1	1							5,5	
48	1.272.5-12.1-1.0.01.0	Полка стационарная	6	6	6	6							6,0	
50	1.272.5-12.1-1.0.08.0	Рамка	2		2								0,6	
54	1.272.5-12.1-1.0.09.0	Плинтус	1	1	2	2							1,8	
56	1.272.5-12.1-1.0.10.0	Карниз	1		2								3,2	
57	-02	Карниз		1		2							0,6	
60	1.272.5-12.1-1.0.11.0	Штанга	2	2	2	2							0,13	

Инв. № подл.	Подпись и дата	Взам. инв. №

Марка, поз.	Обозначение	Наименование	Кол. на испол. 1.272.5-12.0-7 –	01	02	03	Масса, ед. кг.	Примечание
		Детали						
69	1.272.5-12.1-1.0.00.1	Стенка задняя	1	1			2,0	
70	-01	Стенка задняя	1	1			2,7	
71	-02	Стенка задняя	1	1			4,2	
74	1.272.5-12.1-1.0.00.2	Брусок		1		2	0,4	
75	-02	Брусок			2	2	0,2	
76	-03	Брусок			2	2	0,2	
80	1.272.5-12.1-1.0.00.3	Уголынник	25	25	24	24	0,04	
82	1.272.5-12.1-6.0.00.1	Штанга	1	1	1	1	0,3	
83	1.272.5-12.1-7.0.00.1	Перегородка	19	19	19	19	0,9	
84	1.272.5-12.1-7.0.00.2	Скоба	38	38	38	38	0,02	
87	1.272.5-12.1-7.0.00.3	Шкант L=35; ф8						
		Пиломатериалы ГОСТ 2695-83	36	36	44	44		
		Прочие изделия						
91		Опора-наконечник						
		9.3-II-04	4	4	4	4		
92		Петля 42 шарнирн. 3.12-II-02	4	4	4	4		Каталог ВПКТИМ
93		Ручка-скоба 1.1-Е	2	2	2	2		

1.272.5-12.0-7	Лист 4

Формат А4

Инв. № подл.	Подпись и дата	Взам. инв. №

Марка, поз.	Обозначение	Наименование	Кол. на испол. 1.272.5-12.0-7 –	01	02	03	Масса, ед. кг.	Примечание
94		Полкодержатель 5.4-Т-01	4	4	4	4		Каталог ВПКТИМ
95		Втулка 12.7-Б-01	12	12	12	12		
96		Стяжка 2.2-Т	36	36	40	40		
97		Стяжка 2.2-Ф	4		4			
98		Гайка специальн. фим.574.01	4	4	4	4		
		Магинским завод. топливн. аппаратуры						
99		Дюбель ДС-66	1	1	8	8		ТУ-36-941-75
		Стандартные изделия						
		ГОСТ 1145-80						
102		Шуруп 2-3×16.2.019	122	118	66	62		
103		Шуруп 2-4×16.2.019	75	75	72	72		
104		Шуруп 2-4×30.2.019	1	4	8	11		
105		Шуруп 1-4×30.2.019						
		ГОСТ 1146-80	4	4	32	32		
106		Шайба 6.05.099 ГОСТ 6958-78	10	10	10	10		
107		Болт М6×65.58.099 ГОСТ 7798-70	8	8	8	8		

1.272.5-12.0-7	Лист 5

Формат А4

Инв. № подл.	Подпись и дата	Взам. инв. №

№ строки	Наименование материала и единицы измерения	Коэф. отхода	Код материала	Кол. на испол. 1.272.5-12.0-7 –			
				–	01	02	03
1							
2	Пластик бумажнослоистый декор.		225621				
3	ДБСП-1,6 ГОСТ 9590-76, м²						
4	С учетом коэф. отхода	1,15		7,6	7,6	7,9	7,9
5							
6	Фанера клееная ГОСТ 3916.2-90, м³		551200				
7	С учетом коэф. отхода	1,15		0,022	0,022	0,022	0,022
8							
9	Пиломатериалы		553100				
10	ГОСТ 8486-86 Е, м³						
11	С учетом коэф. отхода	1,51		0,029	0,027	0,032	0,031
12							
13	Плита древесностружечная 16,0		553420				
14	ГОСТ 10632-89, м³						
15	С учетом коэф. отхода	1,15		0,061	0,061		

Разраб.	Феактистов		1.272.5-12.0-7 РМ
Пров.	Куликов		
Зам.зав.отд.	Семенова		Секция с отделениями для инструментов, металлозаготовок и метизов. Ведомость расхода материалов
Н.контр.	Куликов		

Стадия	Лист	Листов
	1	2

ЦНИИЭП учебных зданий

Формат А4

Инв. № подл.	Подпись и дата	Взам. инв. №

№ строки	Наименование материала и единицы измерения	Коэф. отхода	Код материала	Кол. на испол. 1.272.5-12.0-7 –			
				–	01	02	03
16	Плита древесностружечная 16,0		553420				
17	ТУ 13-417-80, м³						
18	С учетом коэф. отхода	1,15		0,014	0,010		
19	Плита древесноволокнистая		553600				
20	ДВП-6,0 ТУ ОП 13-04-87, м²						
21	С учетом коэф. отхода	1,15				2,9	2,6
22	Плита древесноволокнистая		553622				
23	ДВПО-6,0 ГОСТ 8904-81, м²						
24	С учетом коэф. отхода	1,15		2,9	2,6		
25	Плита древесноволокнистая		553622				
26	ДВПО-4,0 ГОСТ 8904-81, м²						
27	С учетом коэф. отхода	1,15		2,6	2,6		
28	Плита цементностружечная 16,0		553721				
29	ЦСП 1 ГОСТ 26816-86, м³						
30	С учетом коэф. отхода	1,15				0,108	0,100
31	Материал облицовочн. рулонный 0,3						
32	ТУ 13-817-82, м²						
33	С учетом коэф. отхода	1,15				12,7	11,7

Рис.1

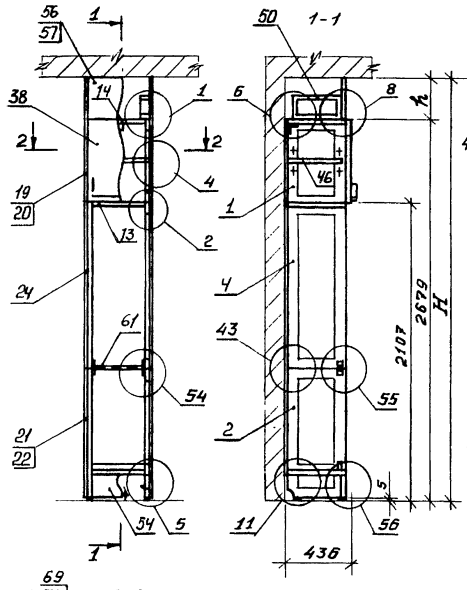

Рис.2
Остальное-см.рис.1

Обозначение	Рис.	H, мм	h, мм
1.272.5-12.0-8	1	3000	321
-01		2740	61
-02	2	3000	321
-03		2740	61

Узлы см. докум. 1.272.5-12.0-4

Разраб.	Давыдов		
Разраб.	Реактистов		
Пров.	Куликов		
Гл.инж.отд.	Семенова		
Н.контр.	Куликов		

1.272.5-12.0-8

Секция отделением для хранения длинномерных материалов Схема расположения

Стадия	Лист	Листов
Р	1	5

ЦНИИЭП учебных зданий

Инв. № подл. | Подпись и дата | Взам. инв. №

Инв. № подл.	Подпись и дата	Взам. инв. №

Марка, поз.	Обозначение	Наименование	Кол. на испол. 1.272.5-12.0-8 –											Масса, ед. кг.	Примечание
			–	01	02	03									
		Сборочные единицы													
1	1.272.5-12.1-1.0.01.0	Рама	2	2	2	2								0,9	
2	-23	Рама	2	2										1,5	
3	-24	Рама			2	2								1,5	
4	-25	Рама	2	2	2	2								1,6	
13	1.272.5-12.1-1.0.02.0														
	-04	Стенка горизонтальн.	2	3	2	3								2,6	
14	-05	Стенка горизонтальн.	1		1									2,6	
19	1.272.5-12.1-1.0.03.0	Стенка боковая	2		2									2,3	
20	-02	Стенка боковая		2		2								1,6	
21	-04	Стенка боковая	1	1										2,3	
22	-05	Стенка боковая	1	1										2,3	
23	-08	Стенка боковая			2	2								2,3	
24	-10	Стенка боковая	2	2	2	2								2,9	

Инв. № подл.	Подпись и дата	Взам. инв. №

Марка, поз.	Обозначение	Наименование	Кол. на испол. 1.272.5-12.0-8 –											Масса, ед. кг.	Примечание
			–	01	02	03									
33	1.272.5-12.1-1.0.04.0														
	-03	Стенка фасадная			1	1								2,9	
34	-04	Стенка фасадная			1	1								3,7	
35	-05	Стенка фасадная			1	1								5,8	
38	1.272.5-12.1-1.0.05.0	Дверь	1	1	1	1								2,8	
46	1.272.5-12.1-1.0.06.0														
	-02	Полка	1	1	1	1								2,6	
50	1.272.5-12.1-1.0.08.0	Рамка	2		2									0,6	
54	1.272.5-12.1-1.0.09.0														
	-01	Плинтус	1	1	2	2								0,9	
56	1.272.5-12.1-1.0.10.0														
	-01	Карниз	1		2									1,6	
57	-03	Карниз		1		2								0,3	
60	1.272.5-12.1-1.0.11.0	Штанга	1	1	1	1								0,13	
61	1.272.5-12.1-8.0.01.0	Штанга	1	1	1	1								0,4	
67	1.272.5-12.1-8.0.02.0	Борт упорный	1	1	1	1								0,5	

Инв. № подл.	Подпись и дата	Взам. инв. №

Марка, поз.	Обозначение	Наименование	Кол. на исполн. 1.272.5-12.0-8-										Масса, ед. кг.	Примечание
			–	01	02	03								
		Детали												
69	1.272.5-12.1-1.0.00.1													
	-05	Стенка задняя	1	1									1,0	
70	-06	Стенка задняя	1	1									3,4	
74	1.272.5-12.1-1.0.00.2													
	-01	Брусок		1		2							0,2	
75	-02	Брусок			2	2							02	
76	-03	Брусок			2	2							0,2	
80	1.272.5-12.1-1.0.00.3	Угольник	1	1									0,04	
87	1.272.5-12.1-8.0.00.1	Шкант L=30; ф8												
		Пиломатериалы												
		ГОСТ 2695-83	12	12	18	18								
		Прочие изделия												
91		Опора-наконечник												
		9.3-Д-04	4	4	4	4								
92		Петля 4х шарнирн. 3.12-А-09	2	2	2	2								Каталог
93		Ручка-скоба 1.1-Е	1	1	1	1								ВПК ТИМ

1.272.5-12.0-8

Лист 4

Формат А4

Инв. № подл.	Подпись и дата	Взам. инв. №

Марка, поз.	Обозначение	Наименование	Кол. на исполн. 1.272.5-12.0-8-										Масса, ед. кг.	Примечание
			–	01	02	03								
94		Полкодержатель 5.4-Т-01	4	4	4	4								Каталог
95		Втулка 12.7-Б-01	12	12	12	12								ВПК ТИМ
96		Стяжка 2.2-Т	16	16	20	20								
97		Стяжка 2.2-Ф	4		4									
98		Гайка специальн. ФИМ 574.01	2	2	2	2								
		Ногинский завод топливн. аппаратуры												
99		Дюбель ДС-66												ТУ-36-941-79
		Стандартные изделия												
		ГОСТ 1145-80												
102		Шуруп 2-3×14.2.019	110	106	66	62								
103		Шуруп 2-4×16.2.019	4	4	2	2								
104		Шуруп 2-4×30.2.019	1	4	8	11								
105		Шуруп 1-4×30.2.019												
		ГОСТ 1146-80	4	2	30	26								
106		Шайба 6.05.099 ГОСТ 6958-78	8	8	8	8								
107		Болт М6×65.58.099 ГОСТ 7798-70	8	8	8	8								

1.272.5-12.0-8

Лист 5

Формат А4

Инв. № подл.	Подпись и дата	Взам. инв. №

№ строки	Наименование материала и единицы измерения	Коэф. отхода	Код материала	Кол. на испол. 1.272.5-12.0-8 –			
				–	01	02	03
1	Пластик бумажнослоистый декор.		225621				
2	ДБСП-1.6 ГОСТ 9590-76, м2						
3	С учетом коэф. отхода	1,15		1,7	1,7	1,8	1,8
4							
5	Пиломатериалы хвойные		553100				
6	ГОСТ 8486-86Е, м3						
7	С учетом коэф. отхода	1,51		0,027	0,024	0,029	0,025
8							
9	Плита древесностружечная 16,0		553420				
10	ГОСТ 10632-89, м3						
11	С учетом коэф. отхода	1,15		0,013	0,013		
12							
13	Плита древесностружечная 16,0		553420				
14	ТУ 13-417-80, м3						
15	С учетом коэф. отхода	1,15		0,007	0,005		

Разраб.	Феоктистов	
Пров.	Куликов	
Зам. зав. отд.	Семенова	
Н. контр.	Куликов	

1.272.5-12.0-8 РМ

Секция с отделением для хранения длинномерных материалов
Ведомость расхода материалов

Стадия	Лист	Листов
	1	2

ЦНИИЭП учебных зданий

Формат А4

Инв. № подл.	Подпись и дата	Взам. инв. №

№ строки	Наименование материала и единицы измерения	Коэф. отхода	Код материала	Кол. на испол. 1.272.5-12.0-8 –			
				–	01	02	04
16							
17	Плита древесноволокнистая		553600				
18	ДВП-6,0 ТУ ОП 13-04-87, м2						
19	С учетом коэф. отхода	1,15				2,9	2,6
20	Плита древесноволокнистая		553622				
21	ДВПО-6,0 ГОСТ 8904-81, м2						
22	С учетом коэф. отхода	1,15		2,9	2,6		
23	Плита древесноволокнистая		553622				
24	ДВПО-4,0 ГОСТ 8404-81, м2						
25	С учетом коэф. отхода	1,15		1,3	1,3		
26	Плита цементностружечная 16,0		553721				
27	ЦСП 1 ГОСТ 26816-86, м3						
28	С учетом коэф. отхода	1,15				0,041	0,040
29							
30	Материал облицовочн. рулонный 0,3						
31	ТУ 13-817-82, м2						
32	С учетом коэф. отхода	1,15				6,6	5,9
33							

1.272.5-12.0-8 РМ

Лист 2

Формат А4

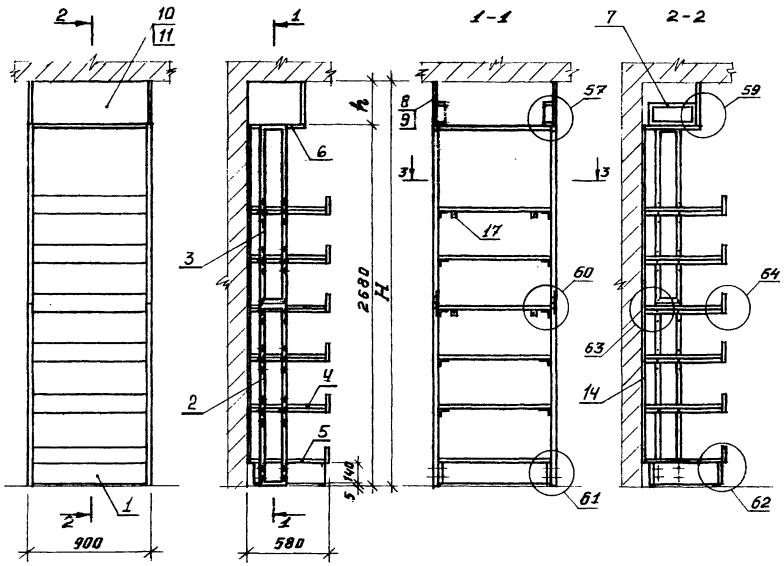

Обозначение	H, мм	h, мм
1.272.5-12.0-9	3000	321
-01	2740	61

Узлы см. докум. 1.272.5-12.0-4

Разраб.	Давыдов	
Разраб.	Феоктистов	
Пров.	Куликов	
Зам.гл.инж.	Семенова	
Н.контр.	Куликов	

1.272.5-12.0-9

Секция отделением для сырьевого материала изделий из древесины. Схема расположения

Стадия	Лист	Листов
Р	1	3

ЦНИИЭП учебных зданий

Инв. № подл. | Подпись и дата | Взам. инв. №

Инв. № подл.	Подпись и дата	Взам. инв. №

Марка, поз.	Обозначение	Наименование	Кол. на испол. 1.272.5-12.0-9 –	01	Масса, ед. кг.	Примечание
		Сборочные единицы				
1	1.272.5-12.1-9.1.00.0	Основание	1	1	5,8	
2	1.272.5-12.1-9.0.01.0	Рама	2	2	3,6	
3	-01	Рама	2	2	3,6	
4	1.272.5-12.1-9.2.00.0	Полка	5	5	10,6	
5	-01	Полка	1	1	9,1	
6	1.272.5-12.1-9.0.02.0	Стенка горизонтальная	1	1	5,6	
7	1.272.5-12.1-1.0.08.0	Рамка	2		0,6	
8	1.272.5-12.1-9.0.03.0	Заглушина	2		0,8	
9	-01	Заглушина		2	0,2	
10	1.272.5-12.1-1.0.10.0	Карниз	1		3,2	
11	-01	Карниз		1	0,6	
		Детали				
14	1.272.5-12.1-1.0.00.1					
	-08	Стенка задняя	1	1	8,9	

1.272.5-12.0-9	Лист 2

Формат А4

Инв. № подл.	Подпись и дата	Взам. инв. №

Марка, поз.	Обозначение	Наименование	Кол. на испол. 1.272.5-12.0-9 –	01	Масса, ед. кг.	Примечание
15	1.272.5-12.1-1.0.00.2	Брусок		1	0,2	
16	-02	Брусок		2	0,2	
17	1.272.5-12.1-1.0.00.3	Угольник	6	6	0,04	
		Прочие изделия				
20		Стяжка 2.2-Т	4	4		
21		Стяжка 2.2-Ф	4	4		
22		Гайка специальная ФИМ5Н.01 Ногинский завод топливной аппаратуры	72	72		
23		Дюбель ДС-6б				ТУ-36-94-79
		Стандартные изделия				
		ГОСТ 22042-76				
26		Шпилька М6-6g×20.58.026	20	20		
27		Шпилька М6-6g×35.58.026	8	8		
28		Шпилька М6-6g×45.58.026	4	4		
29		Шуруп 2-3×14.2.019 ГОСТ 1145-80	4	2		
30		Шуруп 2-4×16.2.019 ГОСТ 1145-80	12	12		
31		Шуруп 2-4×30.2.019 ГОСТ 1145-80	6	6		
32		Шуруп 1-4×30.2.019 ГОСТ 1146-80	4	4		

1.272.5-12.0-9	Лист 3

Формат А4

Инв. № подл.	Подпись и дата	Взам. инв. №

№ строки	Наименование материала и единицы измерения	Коэф. отхода	Код материала	Кол. на испол. 1.272.5-12.0-9 —	01
1	Стали: Т				
2	Уголок $\frac{Б\ 25\times25\times3\ ГОСТ\ 8509-86}{Ст\ 3\ сп\ ГОСТ\ 535-88}$		097100		
3	С учетом коэф. отхода	1,06		0,011	0,011
4	Труба 28×25×1,5-10 ТУ 14-3-870-79		130000		
5	С учетом коэф отхода	1,06		0,015	0,015
6	Итого по сталям:			0,026	0,026
7	Пластик декоративный слоистый		225621		
8	ДБСП-1,6 ГОСТ 9590-76, м2				
9	С учетом коэф. отхода	1,15		8,2	8,2
10	Пиломатериалы		553100		
11	ГОСТ 8486-86 Е, м3				
12	С учетом коэф. отхода	1,51		0,004	0,001
13	Плита древесностружечная 16,0		553420		
14	ГОСТ 10632-89, м3				
15	С учетом коэф. отхода	1,15		0,076	0,076

Разраб.	Федюстов		1.272.5-12.0-9 РМ
Пров.	Куликов		
Зав.зовед.	Семенова		Секция с отделением для сырьевого материала и изделий из древесины Ведомость расхода материалов
Н.контр.	Куликов		Стадия: — Лист: 1 Листов: 2
			ЦНИИЭП учебных зданий

Формат А4

Инв. № подл.	Подпись и дата	Взам. инв. №

№ строки	Наименование материала и единицы измерения	Коэф. отхода	Код материала	Кол. на испол. 1.272.5-12.0-9 —	01
16	Плита древесностружечная 16,0		553420		
17	ТУ 13-417-80, м3				
18	С учетом коэф. отхода	1,15		0,005	0,001
19					
20					
21	Плита древесноволокнистая		553622		
22	ДВПО-6,0 ГОСТ 8904-81, м2				
23	С учетом коэф. отхода	1,15		0,3	0,06
24					
25	Плита древесноволокнистая		553622		
26	ДВПО-4,0 ГОСТ 8904-81, м2				
27	С учетом коэф. отхода	1,15		2,6	2,6
28					
29	Материал облицовочн. рулонный 0,3				
30	ТУ 13-817-82, м2				
31	С учетом коэф. отхода	1,15		0,7	0,1
32					
33					

	1.272.5-12.0-9 РМ	Лист 2

Формат А4

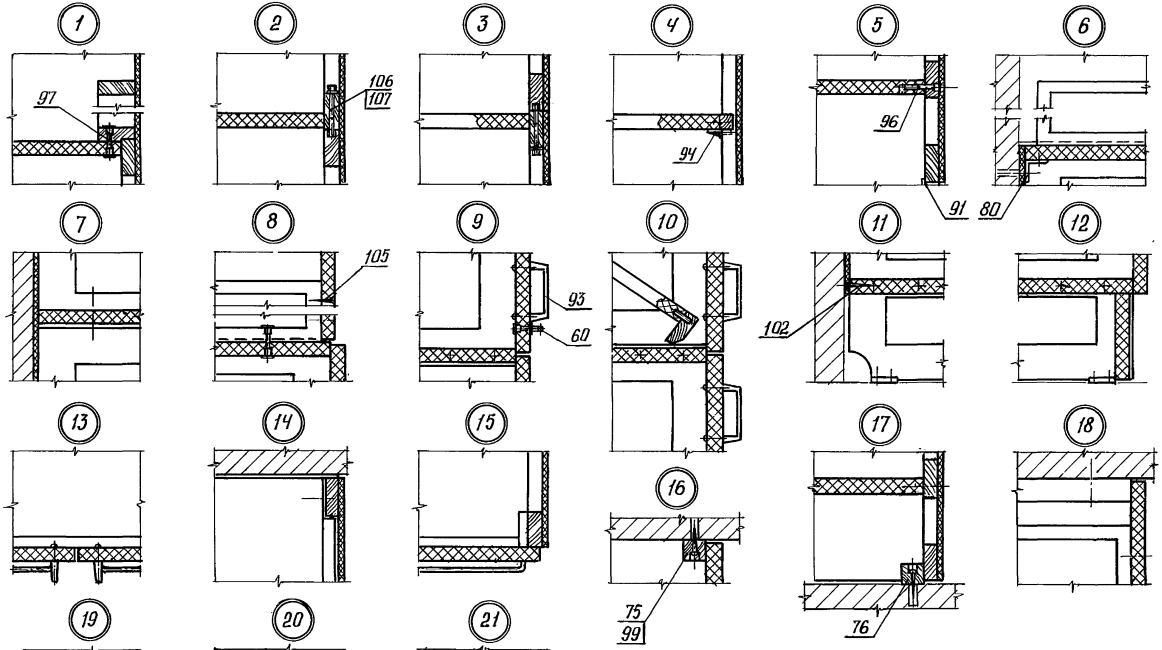

Разраб.	Павлов		1.272.5-12.0-У
Пров.	Куликов		Секции встраенной мебели. Узлы 1...64
Н. контр.	Куликов		Стадия Р; Лист 1; Листов 3
			ЦНИИЭП учебных зданий

Инв. № подл. | Подпись и дата | Взам. инв. №

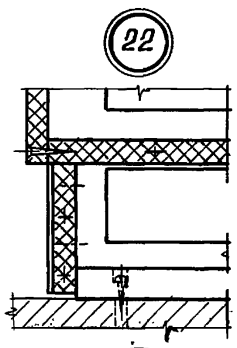

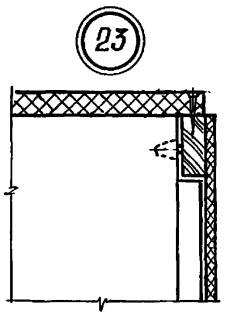

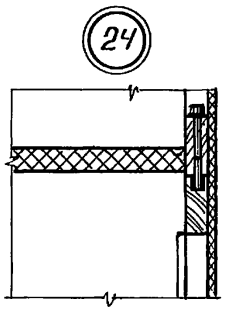

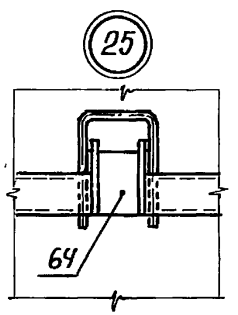

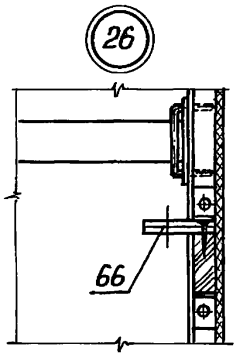

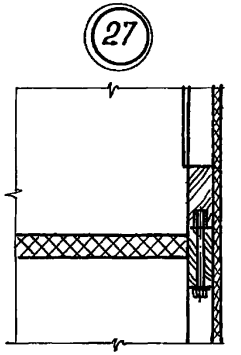

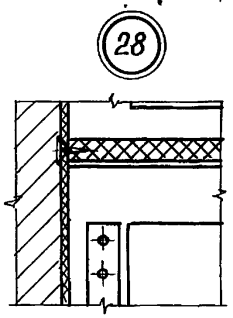

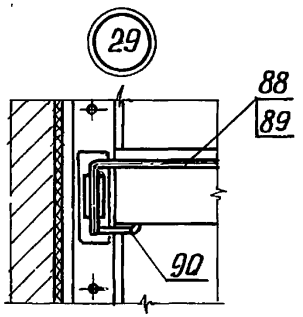

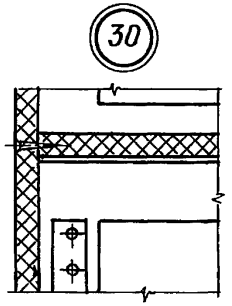

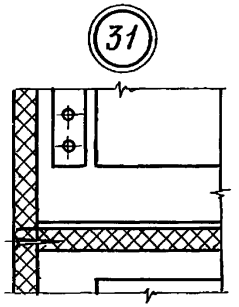

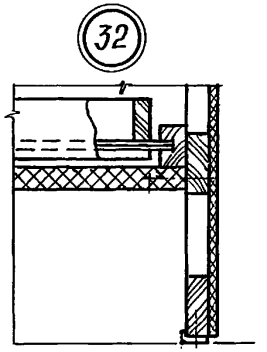

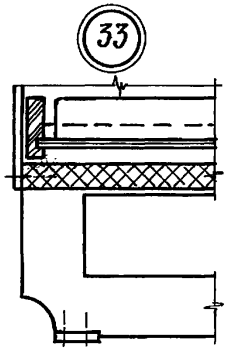

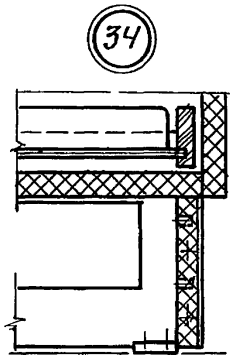

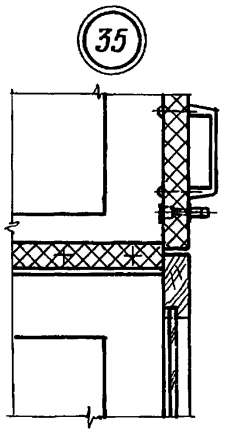

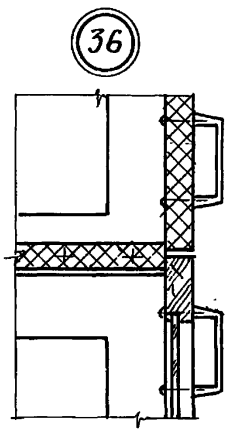

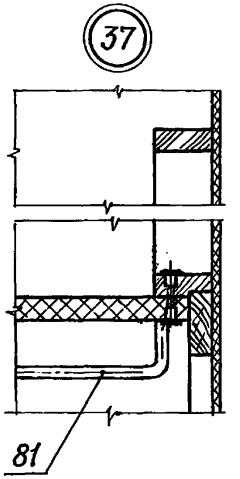

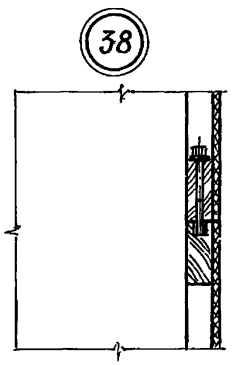

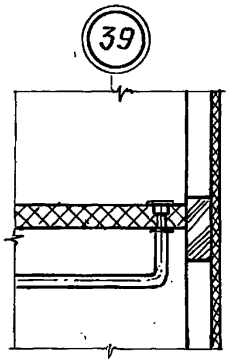

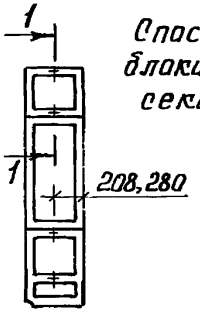

Способ блокировки секций

1-1

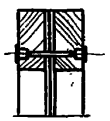

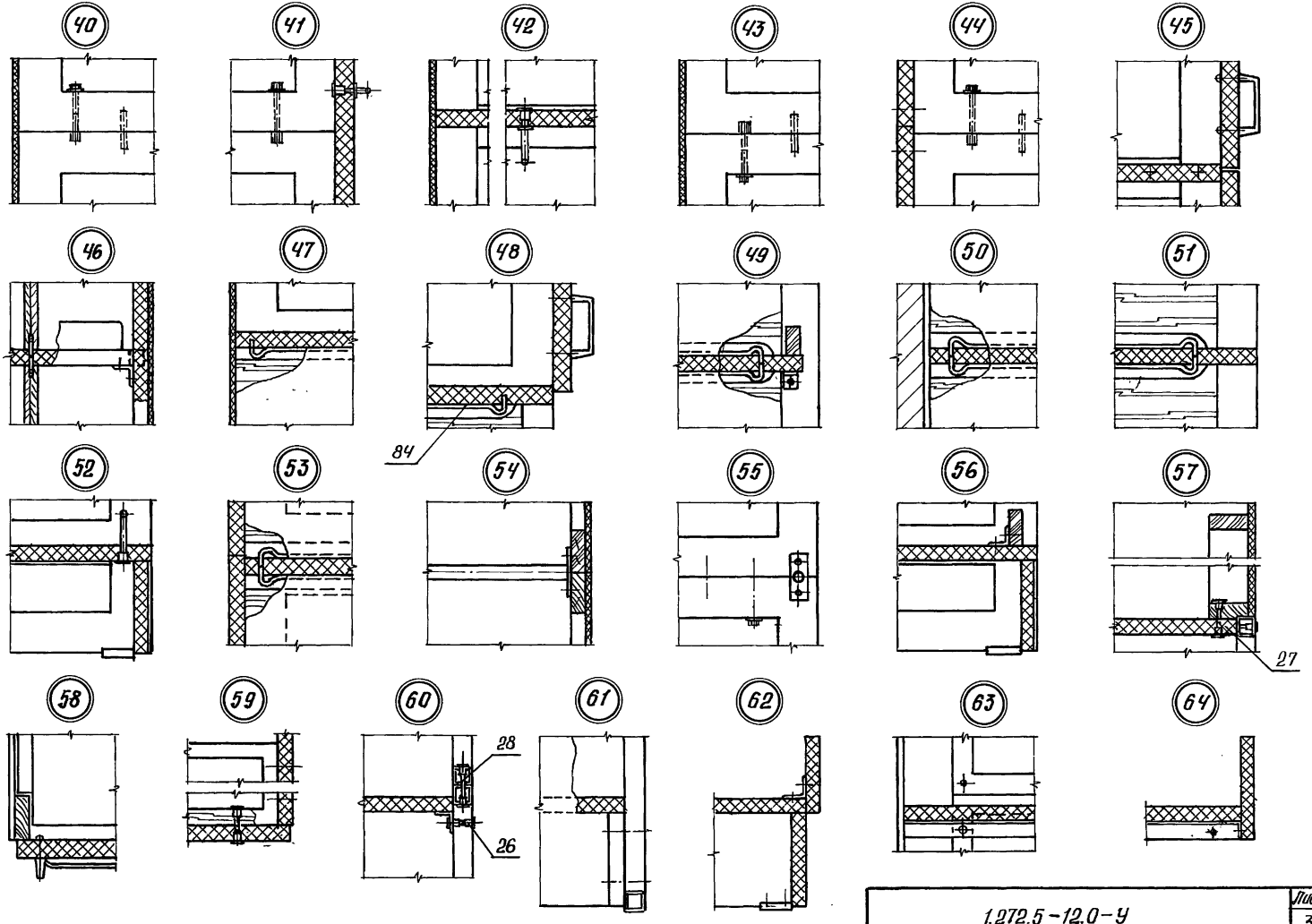

Инв.№ подл. | Подпись и дата | Взам.инв.№

1. Шкаф для мастерской по обработке древесины

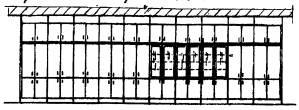

2. Шкаф для кабинированной мастерской по обработке металла и древесины

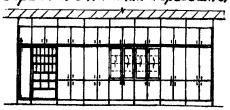

3. Шкаф для инструментальной кладовой мастерской по обработке металла и дерева

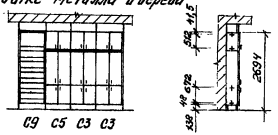

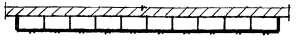

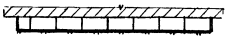

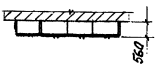

4. Шкаф для мастерской по обработке тканей

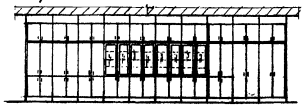

5. Шкаф для мастерской радиотехники

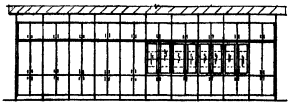

6. Шкаф для кабинета теоретических занятий по электротехнике

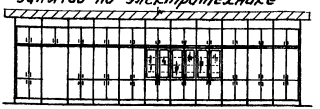

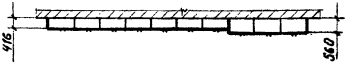

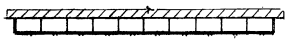

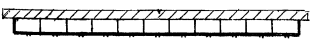

Примечание: Секции с марками С1...С9 применяются по номенклатуре изделий настоящей серии 1.272.5-12„Встроенная мебель для помещений трудового обучения".

1, 4, 6 – примеры компоновки секций в шкафы с использованием отделений (*) серии 1.272.5-13 „Встроенные шкафные отделения каркасно-щитковой конструкции для учебных и др. общественных зданий."

2, 3, 5 – примеры компоновки секций в шкафы из изделий настоящей серии.

gost.e-ecolog.ru

Разраб.	Феоктистова		1.272.5-12.0-СМ
Проверил	Давыдов		
Пров.	Куликов		
Гл. зодчий	Семенова		Примеры компоновки секций в шкафы. Справочный материал
Н. контр.	Куликов		

Стадия	Лист	Листов
Р		1

ЦНИИЭП учебных зданий

Инв. № подл. | Подпись и дата | Взам. инв. №

Формат А3