СЕРИЯ 1.272. 9-5

ВСТРОЕННАЯ МЕБЕЛЬ И ОБОРУДОВАНИЕ ДЛЯ ДЕТСКИХ ЯСЛЕЙ - САДОВ

ВЫПУСК 1

ИЗДЕЛИЯ
РАБОЧИЕ ЧЕРТЕЖИ
ЧАСТЬ 1
СТР. 1 - 130

gost.e-ecolog.ru

ЦЕНТРАЛЬНЫЙ ИНСТИТУТ ТИПОВОГО ПРОЕКТИРОВАНИЯ
ГОССТРОЯ СССР

Москва, А-445, Смольная ул., 22

Сдано в печать IX 1985 г.

Заказ № 9049 Тираж 250 экз.

СЕРИЯ 1.272. 9 – 5

ВСТРОЕННАЯ МЕБЕЛЬ И ОБОРУДОВАНИЕ ДЛЯ ДЕТСКИХ ЯСЛЕЙ – САДОВ

ВЫПУСК 1

ИЗДЕЛИЯ
РАБОЧИЕ ЧЕРТЕЖИ
ЧАСТЬ 1
СТР. 1 – 130

Разработаны
ЦНИИЭП учебных зданий
Главный инженер института А.К.Ляхович
Главный архитектор проекта В.В.Куликов

Утверждены
и введены в действие с 30.08.84.
приказом Госгражданстроя
от 17 августа 1984 г. №232

Обозначение	Наименование	Стр.
1.272.9-5.1-0.0.0.00 ТО	Техническое описание	10
1.272.9-5.1-1.1.0.1.00	Стенка вертикальная	14
1.272.9-5.1-1.1.03.00	Стенка горизонтальная	
1.272.9-5.1-1.1.0.1.00 СБ	Стенка вертикальная Сборочный чертеж	15
1.272.9-5.1-1.5.0.1.00	Стенка вертикальная	16
1.272.9-5.1-1.5.01.00 СБ	Стенка вертикальная Сборочный чертеж	
1.272.9-5.1-1.1.0.3.00 СБ	Стенка горизонтальная Сборочный чертеж	17
1.272.9-5.1-1.2.1.0.00	Ящик	18
1.272.9-5.1-1.2.1.0.00 СБ	Ящик Сборочный чертеж	
1.272.9-5.1-1.1.0.4.00	Дверка верхняя	19
1.272.9-5.1-1.1.0.5.00	Дверка нижняя	
1.272.9-5.1-1.1.0.4.00 СБ	Дверка верхняя Сборочный чертеж	20
1.272.9-5.1-1.1.05.00 СБ	Дверка нижняя Сборочный чертеж	21
1.272.9-5.1-1.4.0.1.00	Щит-заглушка	22
1.272.9-5.1-1.4.0.1.00 СБ	Щит-заглушка Сборочный чертеж	
1.272.9-5.1-1.4.0.0.07	Заглушка	23
1.272.9-5.1-1.4.0.2.00	Рамка	
1.272.9-5.1-1.3.0.1.00	Полка	24
1.272.9-5.1-1.3.0.1.00 СБ	Полка Сборочный чертеж	24
1.272.9-5.1-1.1.0.6.00	Полка	25
1.272.9-5.1-1.1.0.6.00 СБ	Полка Сборочный чертеж	
1.272.9-5.1-1.4.0.3.00	Щит-заглушка	26
1.272.9-5.1-1.4.0.3.00 СБ	Щит-заглушка Сборочный чертеж	
1.272.9-5.1-1.4.0.0.01	Заглушка	27
1.272.9-5.1-1.4.0.0.02	Заглушка	
1.272.9-5.1-1.1.0.0.03	Навеска	28
1.272.9-5.1-1.4.0.0.04	Стойка	
1.272.9-5.1-1.4.0.0.05	Пластина	29
1.272.9-5.1-1.4.0.0.06	Уголок	
1.272.9-5.1-2.1.00.00	Тумба малая с ящиками	30
1.272.9-5.1-2.1.00.00 СБ	Тумба малая с ящиками Сборочный чертеж	31
1.272.9-5.1-2.1.1.0.00	Ящик	32
1.272.9-5.1-2.1.1.0.00 СБ	Ящик Сборочный чертеж	33
1.272.9-5.1-2.1.01.00	Стенка боковая	34
1.272.9-5.1-2.1.0.1.00 СБ	Стенка боковая Сборочный чертеж	35
1.272.9-5.1-2.1.02.00	Стенка горизонтальная	36
1.272.9-5.1-2.1.02.00 СБ	Стенка горизонтальная Сборочный чертеж	
1.272.9-5.1-2.1.0.3.00	Крышка	37

Инв. № подл. | Подпись и дата | Взам. инв. №

1.272.9-5.1-0.0.0.0.00

Лист 2

			Стадия	Лист	Листов
Нач. маст.	Семенова		Р	1	16
Н. контр.	Давыдов				
ГАП	Куликов				
Рук. гр.	Гришин				

Содержание
Выпуска

ЦНИИЭП учебных зданий

19964-02 3

Обозначение	Наименование	Стр.
1.272.9-5.1-2.1.0.3.00 СБ	Крышка Сборочный чертеж	37
1.272.9-5.1-2.2.0.0.00	Тумба малая с полками	38
1.272.9-5.1-2.2.0.0.00 СБ	Тумба малая с полками Сборочный чертеж	39
1.272.9-5.1-2.2.0.1.00	Полка	40
1.272.9-5.1-2.2.0.1.00 СБ	Полка Сборочный чертеж	
1.272.9-5.1-2.3.0.0.00	Тумба большая	41
1.272.9-5.1-2.3.0.0.00 СБ	Тумба большая Сборочный чертеж	42
1.272.9-5.1-2.3.0.1.00	Дверка правая	43
1.272.9-5.1-2.3.0.1.00 СБ	Дверка правая Сборочный чертеж	
1.272.9-5.1-2.4.0.0.00	Секция-подставка для уголка живой природы	44
1.272.9-5.1-2.4.0.0.00 СБ	Секция-подставка для уголка живой природы Сборочный чертеж	45
1.272.9-5.1-2.4.0.1.00	Щит-экран	46
1.272.9-5.1-2.4.0.1.00 СБ	Щит-экран Сборочный чертеж	
1.272.9-5.1-2.4.0.2.00	Стенка передняя	47
1.272.9-5.1-2.4.0.2.00 СБ	Стенка передняя Сборочный чертеж	
1.272.9-5.1-2.5.0.0.00	Секция стола с регулируемыми параметрами (универсальная Б,В,Г,Д,Ж)	48
1.272.9-5.1-2.5.0.0.00 СБ	Секция стола с регулируемыми параметрами (универсальная) Сборочный чертеж	49
1.272.9-5.1-2.6.0.0.00	Ящик выкатной	50
1.272.9-5.1-2.6.0.0.00 СБ	Ящик выкатной Сборочный чертеж	51
1.272.9-5.1-2.6.0.1.00	Стенка продольная	52

Обозначение	Наименование	Стр.
1.272.9-5.1-2.6.0.1.00 СБ	Стенка продольная Сборочный чертеж	52
1.272.9-5.1-2.6.0.2.00	Стенка поперечная	53
1.272.9-5.1-2.6.0.2.00 СБ	Стенка поперечная Сборочный чертеж	
1.272.9-5.1-2.6.0.3.00	Стенка нижняя	54
1.272.9-5.1-2.6.0.3.00 СБ	Стенка нижняя Сборочный чертеж	
1.272.9-5.1-2.0.1.0.00	Ограждение отопительной системы (навесное)	55
1.272.9-5.1-2.0.1.0.00 СБ	Ограждение отопительной системы (навесное) Сборочный чертеж	56
1.272.9-5.1-2.0.0.1.00	Ограждение отопительной системы (навесное)	57
1.272.9-5.1-2.0.0.1.00 СБ	Ограждение отопительной системы (навесное) Сборочный чертеж	58
1.272.9-5.1-3.1.0.1.00	Стенка вертикальная	59
1.272.9-5.1-3.1.0.1.00 СБ	Стенка вертикальная Сборочный чертеж	60
1.272.9-5.1-3.2.0.1.00	Стенка вертикальная	62
1.272.9-5.1-3.2.0.1.00 СБ	Стенка вертикальная Сборочный чертеж	63
1.272.9-5.1-3.1.0.2.00	Стенка горизонтальная	64
1.272.9-5.1-3.1.0.2.00 СБ	Стенка горизонтальная Сборочный чертеж	65
1.272.9-5.1-3.1.0.4.00	Перегородка	67
1.272.9-5.1-3.1.0.4.00 СБ	Перегородка Сборочный чертеж	68
1.272.9-5.1-3.1.0.5.00	Полка	69
1.272.9-5.1-3.1.0.5.00 СБ	Полка Сборочный чертеж	
1.272.9-5.1-3.1.0.6.00	Дверь	70

Инв. № подл. | Подпись и дата | Взам. инв. №

Обозначение	Наименование	Стр.
1.272.9-5.1-3.1.0.6.00 СБ	Дверь Сборочный чертеж	71
1.272.9-5.1-3.1.0.3.00	Плинтус	72
1.272.9-5.1-3.3.0.1.00	Плинтус дверной	
1.272.9-5.1-3.3.0.2.00	Щит связной	73
1.272.9-5.1-3.3.0.2.00 СБ	Щит связной Сборочный чертеж	
1.272.9-5.1-3.2.0.2.00	Доборный элемент	74
1.272.9-5.1-3.2.0.2.00 СБ	Доборный элемент Сборочный чертеж	
1.272.9-5.1-3.1.0.0.01	Стенка задняя	75
1.272.9-5.1-3.1.0.7.00	Стенка задняя	
1.272.9-5.1-3.1.0.7.00 СБ	Стенка задняя Сборочный чертеж	76
1.272.9-5.1-3.2.0.0.02	Полка (Дверка)	77
1.272.9-5.1-3.3.0.0.01	Кронштейн	
1.272.9-5.1-3.3.0.0.02	Гайка	78
1.272.9-5.1-3.1.0.0.04	Уголок	
1.272.9-5.1-4.1.0.0.00	Секция-отделение с 2-мя откидными кроватями	79
1.272.9-5.1-4.2.0.0.00	Секция-отделение с одной откидной кроватью	81
1.272.9-5.1-4.2.0.0.00 СБ	Секция-отделение с одной откидной кроватью Сборочный чертеж	
1.272.9-5.1-4.1.1.0.00	Шкаф-отделение для кроватей	82
1.272.9-5.1-4.1.1.0.00 СБ	Шкаф-отделение для кроватей Сборочный чертеж	83
1.272.9-5.1-4.1.1.1.04	Брусок опорный	85

Обозначение	Наименование	Стр
1.272.9-5.1-4.1.1.1.00	Щит боковой правый	85
1.272.9-5.1-4.1.1.1.00 СБ	Щит боковой правый Сборочный чертеж	86
1.272.9-5.1-4.1.1.3.00	Щит вертикальный верхний	87
1.272.9-5.1-4.1.1.3.00 СБ	Щит вертикальный верхний Сборочный чертеж	
1.272.9-5.1-4.1.1.4.00	Щит вертикальный нижний	88
1.272.9-5.1-4.1.1.7.00	Щит вертикальный нижний	
1.272.9-5.1-4.1.1.5.00	Рамка горизонтальная верхняя	89
1.272.9-5.1-4.1.1.5.00 СБ	Рамка горизонтальная верхняя Сборочный чертеж	
1.272.9-5.1-4.1.1.6.00	Рамка горизонтальная нижняя	90
1.272.9-5.1-4.1.1.6.00 СБ	Рамка горизонтальная нижняя Сборочный чертеж	
1.272.9-5.1-4.1.1.8.00	Шторка	91
1.272.9-5.1-4.1.1.8.00 СБ	Шторка Сборочный чертеж	
1.272.9-5.1-4.1.1.9.00	Упор	92
1.272.9-5.1-4.1.1.9.01	Уголок	
1.272.9-5.1-4.1.2.0.00	Кровать двойная	93
1.272.9-5.1-4.1.2.0.00 СБ	Кровать двойная Сборочный чертеж	94
1.272.9-5.1-4.2.1.0.00	Кровать	96
1.272.9-5.1-4.2.1.0.00 СБ	Кровать Сборочный чертеж	97
1.272.9-5.1-4.1.2.1.00	Полурамка передняя	99
1.272.9-5.1-4.1.2.1.00 СБ	Полурамка передняя Сборочный чертеж	

Инв. № подл. | Подпись и дата | Взам. инв. №

Обозначение	Наименование	Стр.
1.272.9-5.1-4.1.2.2.00	Полурамка задняя	100
1.272.9-5.1-4.1.2.2.00 СБ	Полурамка задняя Сборочный чертеж	
1.272.9-5.1-4.1.2.0.01	Перегородка	101
1.272.9-5.1-4.1.2.3.00	Ножка откидная	
1.272.9-5.1-4.1.2.4.00	Клюшка	102
1.272.9-5.1-4.1.2.0.09	Связь	
1.272.9-5.1-4.1.2.7.00	Спинка	103
1.272.9-5.1-4.1.2.5.00	Связь	
1.272.9-5.1-4.1.2.0.03	Скоба	104
1.272.9-5.1-4.1.2.5.02	Буж	
1.272.9-5.1-4.1.2.6.00	Связь	105
1.272.9-5.1-4.1.2.0.08	Прокладка	
1.272.9-5.1-4.1.2.8.00	Спинка откидная	106
1.272.9-5.1-4.1.2.8.00 СБ	Спинка откидная Сборочный чертеж	
1.272.9-5.1-4.1.2.9.00	Стойка	107
1.272.9-5.1-4.1.2.8.01	Скоба	
1.272.9-5.1-4.1.2.8.02	Буж	108
1.272.9-5.1-4.1.2.8.03	Буж	
1.272.9-5.1-4.1.2.0.04	Угольник крепежный	109
1.272.9-5.1-4.1.2.0.02	Скоба	

Обозначение	Наименование	Стр.
1.272.9-5.1-4.1.2.0.05	Ложе	110
1.272.9-5.1-4.1.2.0.12	Петля	
1.272.9-5.1-4.1.2.0.06	Крючок	111
1.272.9-5.1-4.1.2.0.07	Гайка	
1.272.9-5.1-4.1.2.0.10	Косынка	112
1.272.9-5.1-4.1.2.0.11	Петля	
1.272.9-5.1-4.1.2.0.13	Втулка	113
1.272.9-5.1-4.1.2.0.14	Ось	
1.272.9-5.1-4.1.3.0.00	Ремень	114
1.272.9-5.1-4.1.3.0.00 СБ	Ремень Сборочный чертеж	
1.272.9-5.1-4.1.0.1.00	Ремень	115
1.272.9-5.1-4.1.0.1.00 СБ	Ремень Сборочный чертеж	
1.272.9-5.1-4.1.3.1.00	Пряжка	116
1.272.9-5.1-4.1.3.0.01	Кольцо запорное	
1.272.9-5.1-4.0.0.0.01	Уголок крепежный	117
1.272.9-5.1-4.1.0.2.00	Ось опорная	
1.272.9-5.1-4.1.0.2.01	Пластина	118
1.272.9-5.1-4.1.0.2.02	Ось	
1.272.9-5.1-4.2.0.0.01	Пружина	119
1.272.9-5.1-4.1.0.0.01	Пружина	

Инв. № подл. | Подпись и дата | Взам. инв. №

Обозначение	Наименование	Стр.
1.272.9-5.1-4.3.0.0.00	Секция-отделение (межкроватная)	120
1.272.9-5.1-4.3.0.0.00 СБ	Секция-отделение (межкроватная) Сборочный чертеж	121
1.272.9-5.1-4.3.0.1.00	Рама передняя	122
1.272.9-5.1-4.3.0.1.00 СБ	Рама передняя Сборочный чертеж	
1.272.9-5.1-4.3.0.3.00	Дверь верхняя	123
1.272.9-5.1-4.3.0.3.00 СБ	Дверь верхняя Сборочный чертеж	
1.272.9-5.1-4.3.0.4.00	Дверь нижняя	124
1.272.9-5.1-4.3.0.4.00 СБ	Дверь нижняя Сборочный чертеж	
1.272.9-5.1-4.3.0.5.00	Полка стационарная	125
1.272.9-5.1-4.3.0.6.00	Полка	
1.272.9-5.1-4.3.0.7.00	Заглушка верхняя	126
1.272.9-5.1-4.3.0.0.01	Заглушка верхняя	
1.272.9-5.1-4.4.0.0.00	Ящик выкатной	127
1.272.9-5.1-4.4.0.0.00 СБ	Ящик выкатной Сборочный чертеж	128
1.272.9-5.1-4.4.0.0.07	Дно	129
1.272.9-5.1-4.4.0.0.04	Стенка передняя	
1.272.9-5.1-4.0.0.2.00	Щит монтажный левый	130
1.272.9-5.1-4.0.0.2.00 СБ	Щит монтажный левый Сборочный чертеж	
1.272.9-5.1-5.1.1.0.00	Каретка верхняя	131
1.272.9-5.1-5.1.1.0.00 СБ	Каретка верхняя Сборочный чертеж	132

Обозначение	Наименование	Стр.
1.272.9-5.1-5.1.1.1.00	Вилка	133
1.272.9-5.1-5.1.1.1.00 СБ	Вилка Сборочный чертеж	
1.272.9-5.1-5.1.1.1.02	Вилка	134
1.272.9-5.1-5.1.1.1.01	Ось вилки	135
1.272.9-5.1-5.1.1.1.06	Крышка	
1.272.9-5.1-5.1.1.2.00	Подвеска	136
1.272.9-5.1-5.1.1.2.00 СБ	Подвеска Сборочный чертеж	
1.272.9-5.1-5.1.1.2.01	Планка	137
1.272.9-5.1-5.1.1.2.02	Ось подвески	138
1.272.9-5.1-5.1.1.0.05	Шайба	
1.272.9-5.1-5.1.1.0.01	Ось	139
1.272.9-5.1-5.1.1.0.02	Ролик	
1.272.9-5.1-5.1.1.0.03	Обойма	140
1.272.9-5.1-5.1.1.0.04	Кольца	
1.272.9-5.1-5.1.2.0.00	Каретка нижняя	141
1.272.9-5.1-5.1.2.0.00 СБ	Каретка нижняя Сборочный	
1.272.9-5.1-5.1.2.1.00	Каркас	142
1.272.9-5.1-5.1.2.1.00 СБ	Каркас Сборочный чертеж	
1.272.9-5.1-5.1.2.0.01	Вал-вилка	143
1.272.9-5.1-5.1.2.0.02	Ролик	

Инв. № подл. | Подпись и дата | Взам. инв. №

Обозначение	Наименование	Стр.
1.272.9-5.1-5.1.0.1.00	Элемент закладной	144
1.272.9-5.1-5.1.0.1.00 СБ	Элемент закладной Сборочный чертеж	
1.272.9-5.1-5.1.0.1.01	Прокладка	145
1.272.9-5.1-5.1.0.2.00	Направляющая под перекрытие	
1.272.9-5.1-5.1.0.2.00 СБ	Направляющая под перекрытие Сборочный чертеж	146
1.272.9-5.1-5.1.0.2.03	Консоль	147
1.272.9-5.1-5.1.0.3.00	Направляющая под ригель	
1.272.9-5.1-5.1.0.3.00 СБ	Направляющая под ригель Сборочный чертеж	148
1.272.9-5.1-5.1.0.4.00	Направляющая нижняя	149
1.272.9-5.1-5.1.04.01	Направляющая	
1.272.9-5.1-5.1.0.4.00 СБ	Направляющая нижняя Сборочный чертеж	150
1.272.9-5.1-5.1.3.000	Панель остекленная	151
1.272.9-5.1-5.13.0.00 СБ	Панель остекленная Сборочный чертеж	153
1.272.9-5.1-5.1.3.0.14	Пластина накладная	156
1.272.9-5.1-5.13.0.15	Полоса накладная	
1.272.9-5.1-5.13.0.19	Скоба крепежная	157
1.272.9-5.1-5.14.0.00	Панель щитовая	
1.272.9-5.1-5.14.0.00 СБ	Панель щитовая Сборочный чертеж	159
1.272.9-5.1-5.1.5.0.00	Полупанель (левая)	161
1.272.9-5.1-5.1.5.0.00 СБ	Полупанель (левая) Сборочный чертеж	162

Обозначение	Наименование	Стр.
1.272.9-5.1-5.1.5.0.08	Пластина накладная малая	163
1.272.9-5.1-5.1.5.0.16	Полоса накладная малая	
1.272.9-5.1-5.1.6.0.00	Щит пристенный	164
1.272.9-5.1-5.1.6.0.00 СБ	Щит пристенный Сборочный чертеж	165
1.272.9-5.1-5.3.3.0.00	Панель щитовая	166
1.272.9-5.1-5.3.3.0.00 СБ	Панель щитовая Сборочный чертеж	168
1.272.9-5.1-5.3.4.0.00	Полупанель (левая)	171
1.272.9-5.1-5.3.4.0.00 СБ	Полупанель (левая) Сборочный чертеж	172
1.272.9-5.1-5.3.5.0.00	Щит пристенный	173
1.272.9-5.1-5.3.5.0.00 СБ	Щит пристенный Сборочный чертеж	174
1.272.9-5.1-5.1.0.6.00	Щит вкладной	175
1.272.9-5.1-5.1.0.5.00	Прикрытие верхнее	
1.272.9-5.1-5.1.0.5.00 СБ	Прикрытие верхнее Сборочный чертеж	176
1.272.9-5.1-5.1.0.0.01	Болт специальный	177
1.272.9-5.1-5.1.0.0.02	Гайка специальная	
1.272.9-5.1-5.1.0.0.03	Останов нижний	178
1.272.9-5.1-5.1.0.0.04	Останов верхний	
1.272.9-5.1-5.1.0.0.05	Скоба	179
1.272.9-5.1-6.1.0.0.00	Секция с отделением для гимнастических снарядов	180
1.272.9-5.1-6.1.0.0.00 СБ	Секция с отделением для гимнастических снарядов Сборочный чертеж	181

Инв. № подл. | Подпись и дата | Взам. инв. №

Обозначение	Наименование	Стр.
1.272.9-5.1-6.1.0.0.03	Стенка задняя	183
1.272.9-5.1-6.1.0.1.00	Стенка вертикальная	
1.272.9-5.1-6.1.0.1.00 СБ	Стенка вертикальная Сборочный чертеж	184
1.272.9-5.1-6.1.0.2.00	Стенка вертикальная	185
1.272.9-5.1-6.1.0.2.00 СБ	Стенка вертикальная Сборочный чертеж	186
1.272.9-5.1-6.1.0.3.00	Стенка горизонтальная	188
1.272.9-5.1-6.1.0.3.00 СБ	Стенка горизонтальная Сборочный чертеж	189
1.272.9-5.1-6.1.0.4.00	Дверь	190
1.272.9-5.1-6.1.0.4.00 СБ	Дверь Сборочный чертеж	191
1.272.9-5.1-6.1.0.5.00	Полка переставная	192
1.272.9-5.1-6.1.0.5.00 СБ	Полка переставная Сборочный чертеж	193
1.272.9-5.1-6.1.0.6.00	Доска плинтусная	
1.272.9-5.1-6.1.0.7.00	Брусок опорный	194
1.272.9-5.1-6.1.0.7.00 СБ	Брусок опорный Сборочный чертеж	
1.272.9-5.1-6.1.0.0.01	Кронштейн	195
1.272.9-5.1-6.1.0.0.02	Скоба	
1.272.9-5.1-6.2.0.0.00	Секция с отделением для игровых пособий	196
1.272.9-5.1-6.2.0.0.00 СБ	Секция с отделением для игровых пособий Сборочный чертеж	197
1.272.9-5.1-6.2.0.1.00	Держатель	198
1.272.9-5.1-6.2.0.1.01	Скоба	199

Обозначение	Наименование	Стр.
1.272.9-5.1-6.2.0.1.02	Планка	199
1.272.9-5.1-6.2.0.2.00	Навеска	200
1.272.9-5.1-6.3.0.0.00	Секция с отделением для костюмов и масок	
1.272.9-5.1-6.3.0.0.00 СБ	Секция с отделением для костюмов и масок Сборочный чертеж	201
1.272.9-5.1-6.4.0.0.00	Секция с отделением для костюмов и масок	202
1.272.9-5.1-6.4.0.0.00 СБ	Секция с отделением для костюмов и масок Сборочный чертеж	203
1.272.9-5.1-6.4.0.2.00	Щиток	205
1.272.9-5.1-6.4.0.1.00	Рама	
1.272.9-5.1-6.4.0.1.00 СБ	Рама Сборочный чертеж	206
1.272.9-5.1-6.0.0.1.04	Кронштейн	207
1.272.9-5.1-6.0.0.1.00	Щит демонстрационный	
1.272.9-5.1-6.0.0.1.00 СБ	Щит демонстрационный Сборочный чертеж	208
1.272.9-5.1-6.0.0.2.00	Стенка горизонтальная	209
1.272.9-5.1-6.0.0.2.00 СБ	Стенка горизонтальная Сборочный чертеж	
1.272.9-5.1-6.0.0.3.00	Карниз крайний	210
1.272.9-5.1-6.0.1.0.00	Корзина для мячей передвижная	
1.272.9-5.1-6.0.1.0.00 СБ	Корзина для мячей передвижная Сборочный чертеж	211
1.272.9-5.1-6.0.1.2.00	Корзина	212
1.272.9-5.1-6.0.1.2.01	Рамка	213
1.272.9-5.1-6.0.1.2.02	Рамка	

Взам. инв. №
Подпись и дата
Инв. № подл.

Обозначение	Наименование	Стр.
1.272.9-5.1-6.0.1.0.01	Держатель	214
1.272.9-5.1-6.0.1.2.04	Скоба	
1.272.9-5.1-6.0.0.0.01	Карниз	215
1.272.9-5.1-7.1.0.0.00	Секция нижняя	216
1.272.9-5.1-7.1.0.0.00 СБ	Секция нижняя Сборочный чертеж	217
1.272.9-5.1-7.2.0.0.00	Секция верхняя	219
1.272.9-5.1-7.2.0.0.00 СБ	Секция верхняя Сборочный чертеж	220
1.272.9-5.1-7.1.0.0.01	Стенка задняя	
1.272.9-5.1-7.1.0.1.00	Стенка вертикальная	221
1.272.9-5.1-7.1.0.1.00 СБ	Стенка вертикальная Сборочный чертеж	222
1.272.9-5.1-7.1.0.2.00	Стенка горизонтальная	224
1.272.9-5.1-7.1.0.2.00 СБ	Стенка горизонтальная Сборочный чертеж	225
1.272.9-5.1-7.1.0.3.00	Рама	226
1.272.9-5.1-7.1.0.3.00 СБ	Рама Сборочный чертеж	227
1.272.9-5.1-7.1.0.4.00	Полка	228
1.272.9-5.1-7.1.0.4.00 СБ	Полка Сборочный чертеж	229
1.272.9-5.1-7.1.0.5.00	Дверь	
1.272.9-5.1-7.1.0.5.00 СБ	Дверь Сборочный чертеж	230
1.272.9-5.1-7.1.0.6.00	Доска плинтусная	231
1.272.9-5.1-7.1.0.6.00 СБ	Доска плинтусная Сборочный чертеж	

Обозначение	Наименование	Стр
1.272.9-5.1-7.0.0.1.00	Карниз	232
1.272.9-5.1-7.0.0.0.01	Карниз боковой	
1.272.9-5.1-9.1.1.0.00	Плинтус	233
1.272.9-5.1-9.1.1.0.00 СБ	Плинтус Сборочный чертеж	234
1.272.9-5.1-9.1.1.1.00	Основание продольное	235
1.272.9-5.1-9.1.1.1.00 СБ	Основание продольное Сборочный чертеж	236
1.272.9-5.1-9.1.1.2.00	Основание поперечное	237
1.272.9-5.1-9.1.1.2.00 СБ	Основание поперечное Сборочный чертеж	
1.272.9-5.1-9.1.0.1.00	Рама	238
1.272.9-5.1-9.1.0.1.00 СБ	Рама Сборочный чертеж	239
1.272.9-5.1-9.1.0.2.00	Полка	240
1.272.9-5.1-9.1.0.2.00 СБ	Полка Сборочный чертеж	241
1.272.9-5.1-9.1.0.3.00	Щит задний	242
1.272.9-5.1-9.1.0.3.00 СБ	Щит задний Сборочный чертеж	

Инв. № подл. | Подпись и дата | Взам. инв. №

Настоящая серия „Встроенная мебель х)1 и оборудование х)2 для детских яслей-садов" состоит из 2х выпусков:

Вып. 0 - „Материалы для проектирования".

Вып. 1 - „Изделия. Рабочие чертежи" (ч. 1, 2).

Выпуск 1 предназначен для изготовления изделий х)3 в условиях предприятий деревообрабатывающей промышленности, специализирующихся на встроенной мебели. Комплектация изделий в сборе производится заводом-изготовителем, по схемам расположения, приведенным в выпуске.

Все изделия набора х)4 должны быть выполнены в едином архитектурно художественном и конструктивно-технологическом решении, в строгом соответствии с требованиями рабочих чертежей и настоящего технического описания.

Изделиями оборудуются приемные, раздевальные, игральные, кладовые и туалетные комнаты, холлы, спальни, кабинеты и зал для музыкальных и гимнастических занятий детских яслей-садов.

Общие технические условия к мебели для общественных зданий установлены ГОСТ 16371-77 и ООТ 20-4-75.

1. Технические требования.

1.1. Изделия должны соответствовать образцам, выполненным предприятиями-изготовителями, согласованным и утвержденным в установленном порядке.

Функциональные размеры изделий должны соответствовать ГОСТ 19.301.1-73, ГОСТ 19.301.3-73 и ОТТ на проектирование набора.

Здесь и далее по тексту:

х)1 - совокупность изделий мебели, предназначенных, для обстановки помещений и других зон пребывания человека (ГОСТ 20400-80 „Производство мебельное. Продукция. Термины и определения");

х)2 - в настоящей серии к встроенному оборудованию отнесены перегородки, как изделия не имеющие мебельной функции;

х)3 - любой предмет или набор предметов производства, подлежащий изготовлению на предприятии (ЕСКД ГОСТ 2.101-68, „Виды изделий");

х)4 „Набор изделий мебели" - набор для обстановки отдельных помещений, предусматривающий широкую вариантность по составу (ГОСТ 20400-80).

1.2. Для изготовления изделий должны применяться синтетические материалы, разрешенные Министерством здравоохранения СССР или соответствующими органами здравоохранения союзных республик:

- плита древесностружечная облицованная по ТУ 13.417-80 (под отбеленный ясень), матовая;
- материал кромочный по ТУ 13.617-81 (требования те же);
- плита древесноволокнистая с лакокрасочным покрытием БМ (светлая) по ГОСТ 8904-81;
- фанера с наружными слоями шпона не ниже сорта ВВ по ГОСТ 3916-69;
- древесный пластик ДСП-В с напрессовкой бумажно-слоистого покрытия (толщ. 1мм) по ГОСТ 13913-78. Допускается облицовывать обшивки в перегородках антипиренным бумажно-слоистым пластиком (толщ. до 1мм) по ГОСТ 9590-76;
- плитный пенопласт ФРП-50 по ГОСТ 20916-75.

Для брусковых деталей применяется древесина хвойных и твердых лиственных пород. В кроватях - дюралюминиевые трубы Д16 Т5 ф 22х3 по ГОСТ 18475-73.

1.3. Древесину рам в перегородках подвергнуть глубокой пропитке антипиренами. Щитовые раздвижные перегородки должны быть выполнены по трудносгораемой группе возгораемости с пределом огнестойкости 1 час, на показатель звукоизоляции от воздушного шума - 5 дБ (45 дБ).

1.4. Влажность деталей из древесины и древесных материалов должна быть 8±2%, вставных шипов - не более 6%. Предел прочности при скалывании по клеевому слою фанеры не должен быть менее 10кгс/см², рассечкой клеевой древесины - менее 20 кгс/см².

1.5. Фасадные и рабочие поверхности изделий, облицовываемых по ширине и высоте, должны быть подобраны по породе, текстуре (рисунку) и цвету, а остальные лицевые - по породе, цвету и виду среза (тангенциальный, радиальный, полурадиальный).

1.6. Шероховатость отделываемых поверхностей (Rz max) до нанесения покрытий должна быть не более 16 мкм, поверхностей без покрытий видимых при эксплуатации и невидимых, с которыми соприкасается человек и предметы - не более 60 мкм, остальных невидимых поверхностей - не более 200 мкм по ГОСТ 7016-75.

				1.272.9-5.1-0.0.0.00ТО		
Нач.маст.	Семенова			Техническое описание	Стадия	Лист	Листов
Инженер	Давыдов				Р	1	8
ГАП	Куликов				ЦНИИЭП учебных зданий	
Рук.гр.	Грошин					

Инв.№ подл. | Подпись и дата | Взам.инв.№

1.272.9-5.1-0.0.0.00ТО	Лист 2

1.7. Не допускается применять в изделиях элементы из древесностружечных плит с необлицованными кромками, кроме невидимых поверхностей в сопрягаемых соединениях.

1.8. Детали и сборочные единицы изделий, поставляемых потребителю в разобранном виде, должны быть изготовлены с точностью, обеспечивающей сборку и разборку изделий без дополнительной подгонки.

1.9. Передвижные (трансформируемые, выдвижные, раздвижные) элементы должны иметь свободный ход без заеданий и перекосов.

1.10. Неоговоренные документацией технические требования на кровати металлические складные – по РСТ РСФСР 131-71.

1.11. Заусенцы на поверхности изделий не допускаются, углы и ребра должны быть притуплены. Покрытия на изделиях должны способствовать гигиеническому содержанию мебели и оборудования, а пользование изделиями – быть безопасным.

1.12. Прочность крепления дверей высотой до 1200 мм должна быть не менее 15 да Н (15 кгс), а для дверей свыше 1200 мм – не менее 20 да Н (20 кгс).

1.13. Лакокрасочные покрытия должны соответствовать требованиям ГОСТ 9.032-74, металлические и неметаллические неорганические покрытия – ГОСТ 9.073-77.

1.14 Защитно-декоративные покрытия на элементах: из древесины хвойных пород и фанеры – нитроэмалевое, однога цвета с изделием, или по тону гармонирующее с ним; из древесины твердых лиственных пород – лаковое, в соответствии с требованиями ОСТ 13-27-82, на лицевых поверхностях 1-ой категории (матовое), на внутренних 2-ой категор.

1.15. Фурнитура, петизы и комплектующие изделия, видимые при эксплуатации, должны быть одного цвета с основным изделием или по тону гармонировать с ним.

1.16. Варианты облицовки и защитно-декоративных покрытий в тебели, при применении необлицованных древесностружечных плит марок П-1 и П-2 по ГОСТ 10632-77, предусмотрены в таблице 1. Основной вариант №1 из плитных материалов с покрытием по п.1.2 не требует отделки.

Таблица 1

№№ вар.	Виды поверхностей	Вид облицовки	Защитно декоративные покрытия по ОСТ 13-27-82 (№ колера *)
1	2	3	4
2	Поверхности плоскостей в щитовых деталях	Материал облицовочный на основе пропитанных бумаг с глубокой степенью отверждения смолы по ТУ 13.160-79.	Лак УР.ВТ.П.М.9 – для лицевых поверхностей. Лак УР.ВТ2.П.М.9 – для внутренних поверхностей.
	Кромки щитов, кроме невидимых поверхностей в сопрягаемых соединениях	Материал кромочный по ТУ 13.617-81.	
3	Фасадные и другие лицевые поверхности	Шпон строганый древесины второй группы: дуб, лиственница, ясень.	Лак НЦ.61.П.М.3 или (Лак УР.А1.П.М.9)
	Внутренние поверхности	Шпон древесины первой группы: береза, бук, ваз, ольха, сосна.	Лак НЦ.К2.П.М.3 или (Лак УР.К2.П.М.9)
	Кромки щитов кроме невидимых поверхностей в сопрягаемых соединениях	Материал кромочный по ТУ 13.617-81.	
4	Все виды поверхностей в изделиях	Шпон древесины первой группы: береза, бук, ваз, ольха, сосна.	Эмаль НЦ.61 Н.М.3 для лицевых поверхностей. Эмаль НЦ.62.В.ОМ.3 внутренних поверхностей. № колера 114, 22, 115, 126, 117 (выборочно)
5а	Фасадные поверхности: дверей, панелей, шторок, ящиков, плинтусов, карнизов.	Шпон древесины первой группы: береза, бук, ваз, ольха, сосна.	Эмаль НЦ.61 Н.М.3 № колера 114, либо 123.
	Поверхости корпуса	——— // ———	Эмаль НЦ.62 Н.ОМ.3 № колера 126

Инв. № подл. | Подпись и дата | Взам. инв. №

1	2	3	4
5б	Фасадные поверхности	То же	Эталь НЦ.61.Н.М.3 № колера 117
	Поверхности корпуса	——— и ———	Эталь НЦ.62.Н.ПМ.3 № колера 13
5в	Фасадные поверхности	То же	Эталь НЦ.61.Н.М.3 № колера 77
	Поверхности корпуса	——— ———	Эталь НЦ.62.Н.ПМ.3 № колера 103

* – В.К. Крауклис, Альбом колеров, издание 4-е Стройиздат, Л., 1973.

2. Правила приемки

2.1. Готовые изделия предъявляют к приемке партиями.

2.2. Партией считают количество изделий одного наименования оформленное одним документом. Размер партии устанавливают по согласованию изготовителя с потребителем.

2.3. В состав набора, подвергаемого внешнему осмотру при приемке по каждому изделию партии, входит следующая номенклатура встроенной мебели и оборудования (номер группы, наименование):

1. Блок секций с отделениями для верхней детской одежды (5 подгрупп, 2 исполнения);
2. Стол-экран ленточный подоконный (с исполн. 01);
3. Блок секций с отделениями для пособий литературы, игрушек и комплектов одежды (для книг методических пособий и образцов детского творчества)- 3 подгруппы, 1 исполн.;
4. Блок секций с отделениями для откидных кроватей (с исполн. 01);
5. Перегородка трансформ. раздвижная (4 подгруппы, 12 исполн.);
6. Блок секций с отделениями для спортивн. инвентаря;

7. Секция с отделением для одежды персонала;
8. Секция с отделением для хозяйственного инвентаря;
9. Стеллаж с отделением для хранения продуктов.

2.4. Для проверки соответствия изделий требованиям настоящего технического описания изготовитель должен проводить периодические (в согласованные сроки) и типовые испытания, а протоколы испытаний предъявлять потребителю по его требованию.

3. Методы контроля.

3.1. Внешний осмотр изделий проводят без применения увеличительных приборов. Размеры изделий проверяют универсальными измерительными инструментами с ценой деления, равной 1мм, шаблонами, предельными калибрами.

3.2. Шероховатость поверхностей деталей из древесины и древесных материалов определяют по ГОСТ 15612-78, блеск прозрачного лакового покрытия - по ГОСТ 16143-81.

3.3. Допускается определять шероховатость поверхностей и блеск покрытий сравнением с образцом (эталоном).

3.4. Жесткость и прочность крепления дверей с вертикальной осью вращения определяют по ГОСТ 19195-73.

4. Маркировка, упаковка, транспортирование и хранение.

4.1. Каждое изделие должно иметь маркировку (штамп, нанесенный нестираемой краской, или этикетку, изготовленную типографским способом) предприятия-изготовителя по установленной форме.

Маркировка должна включать единый знак или номер для изделий одного комплекта и располагаться на поверхностях, не видимых при нормальной эксплуатации.

Инв.№ подл. | Подпись и дата | Взам. инв.№

19264-02 1.3

4.2. Универсально-сборная тебель[х)] и оборудование и секционная тебель[хх)], поставляемые потребителю в разобранном виде и в элетентах укрупнённой сборки (секциями), должны сопровождаться инетрукцией по сборке, сметой монтажа и перечнем комплектующей фурнитуры, если другие условия неоговорены потребителем.

4.3. Изделия должны перевозиться всеми видами крытых транспортных средств, в упаковке из гофрированного картона, или в других видах упаковки и другими способами, обеспечивающими сохранность перевозки.

4.4. Изделия, перевозимые с перегрузкой на другие виды транспорта, должны иметь тару жесткой конструкции. Влажность древесины тары для упаковки не должна превышать 22%.

4.5. Упаковывание, транспортирование и хранение стекол должны соответствовать требованиям ГОСТ 6799-80 и ГОСТ 15469-82.

4.6. На упаковку изделий, а также на тару для стекол, должна быть нанесена транспортная таркировка и манипуляционные знаки, отвечающие значения: „Боится сырости", „Осторожно, хрупкое", „Верх, не кантовать" по ГОСТ 14192-77.

4.7. Транспортироваться и хранится упакованные изделия должны в положении, указанном предупредительными надписяти.

4.8. Изделия тебели и оборудования должны храниться в крытых отапливаемых помещениях при температуре не ниже 10°С.

5. Указания по эксплуатации (применению)

5.1. Встроенная тебель и оборудование монтируются на месте эксплуатации (в здании) по указаниям выпуска О, в тесном соответствии с технологией рабочих процессов и архитектурно-планировочными параметрами помещений.

х)- тебель из унифицированных элетентов, предустаривающих широкую вариантность сборки изделий тебели, различных по форме, растерат и назначению (ГОСТ 20400-80);

хх)- тебель, собранная из секций, сблокированных в различных сочетаниях (ГОСТ 20400-80).

5.2. Ряд изделий для детских яслей-садов может применяться и в других типах учебно-воспитательных зданий:

стол-экран ленточный подоконный (группа 2) и блок секций с отделениями для откидных кроватей (ч) - в общеобразовательных школах и школах-интернатах для групп продленного дня детей младших классов;

перегородки трансфортируетые раздвижн(5), секция с отделением для одежды персонала(7), секция с отделением для хозяйственного инвентаря(8) и стеллаж с отделениями для хранения продуктов(9) - в общеобразовательных школах, школах-интернатах, профтехучилищах, техникумах, высших учебных заведениях, детских внешкольных учреждениях, в соответствии со своим назначением.

5.3. Все изделия эксплуатируются закреплленыти к строительным конструкциям: потолку, стенам или полу.

5.4 Трансфортирование при эксплуатации детских откидных кроватей и раздвижных перегородок производится персоналом, ручным способом, одним человеком с усилиет до 118 Н (12 кгс).

5.5. Стол-экран ленточный подоконный используется с отодвиганием секций от навесного (на стену) ограждения, из условий оперативного доступа к отопительной системе, в период протирки.

6. Гарантии поставщика.

6.1. Изготовитель должен парантировать соответствие изделий требованиям рабочих чертежей и технического описания при соблюдении правил транспортировки и хранения.

6.2. Парантийный срок эксплуатации изделий, со дня получения их потребителем, - 24 месяца.

Для обозначения докуметов в выпуске 1 принята следующая система:

1.272.9-5.1 - Х.Х. Х.Х. Х.Х

Группа, подгруппа секций тебели (или оборудования)

Деталь

Базовое обозначение (обозначение серии и выпуска)

Сборачная единица, подсборка

Инв. № подл. | Подпись и дата | Взам. инв. №

19964-02 14

Формат	Зона	Поз.	Обозначение	Наименование	Кол. на исполн. 1.272.9-5.1-1.1.01.00-											Примечание
					-	01	02	03	04	05	06	07	08	09	10	11	
				Документация													
А3			1.272.9-5.1-1.1.01.00СБ	Сборочный чертеж	X	X	X	X	X	X	X	X	X	X	X	X	
				Детали													
				плита древесностружк.													
				ТУ 13.417-80													
Б4		1	1.272.9-5.1-1.1.01.01	Щит 1852×332×16	1	1	1	1	1	1	1	1	1	1	1	1	
				Материал кромочный													
				ТУ 13-617-81													
Б4		2	1.272.9-5.1-1.1.01.02	Облицовка 1852×16×0,3	1	1	1	1	1	1	1	1	1	1	1	1	
				Прочие изделия													
		3		Гайка стяжки 2.16	6	6	6	6	6	6	6	6	6	6	6	6	
		4		Втулка полкодержат.	4	4	8	8	14	14	8	8	8	16	28	16	

Н.контр.	Куликов		
Т.спец.	Давыдов		
Ст.инж.	Фректистов		
Ст.техник	Курвина		

1.272.9-5.1-1.1.01.00

Стенка вертикальная

Стадия	Лист	Листов
Р		1

ЦНИИЭП учебных зданий

Копировал Формат А4

Инв. № подл. | Подпись и дата | Взам. инв. №

Формат	Зона	Поз.	Обозначение	Наименование	Кол. на исполн. 1.272.9-5.1-1.1.03.00-											Примечание
					-	01	02									
				Документация												
А3			1.272.9-5.1-1.1.03.00СБ	Сборочный чертеж	X	X										
				Детали												
				Пиломатериалы хвойн.												
				ГОСТ 8486-66												
Б4		1	1.272.9-5.1-1.1.03.01	Брусок поперечный												
				312×50×16	2	2										
Б4		2	1.272.9-5.1-1.1.03.02	Брусок продольный												
				260×50×16	2	2										
				плита древесноволокн.												
				ТУ 13-444-83												
Б4		3	1.272.9-5.1-1.1.03.03	Заглушка												
				332×260×4		1	1									

Н.контр.	Куликов		
Т.спец.	Давыдов		
Ст.инж.	Фректистов		
Ст.техник	Курвина		

1.272.9-5.1-1.1.03.00

Стенка горизонтальная

Стадия	Лист	Листов
Р		1

ЦНИИЭП учебных зданий

Копировал Формат А4

1996-1-02 К5

Рис. 1

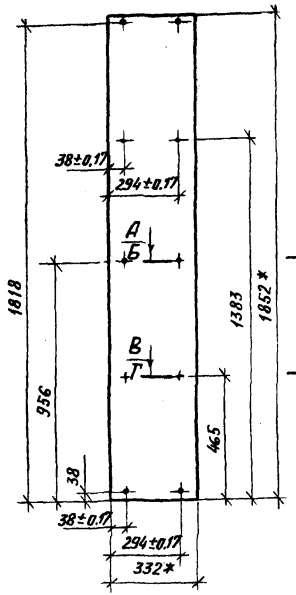

Рис. 2

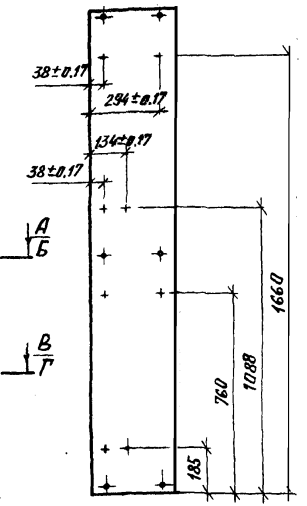

Рис. 3

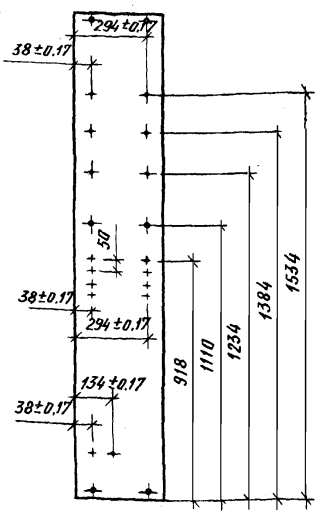

Рис. 4

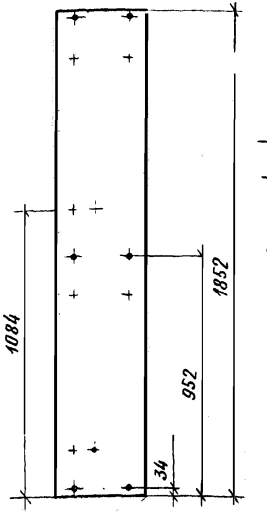

Д – Д
м 1:1

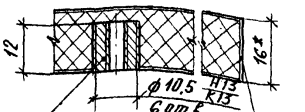

Б – Б
м 1:1

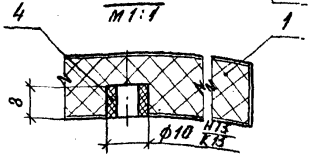

В – В
м 1:1

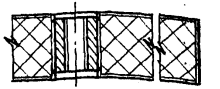

Г – Г
м 1:1

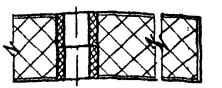

Обозначение	Рис.	Сечение	Исполнение
1.272.9-5.1-1.1.01.00	1	А – А; Б – Б	Изображено.
-01	1		зеркальное отр.
-02	2		Изображена
-03	2		зеркальное отраж.
-04	3		Изображено
-05	3		зеркальное отраж.
-06	4		Изображено
-07	4		зеркальное отраж.
-08	1	В – В; Г – Г	Изображено
-09	2		
-10	3		
-11	4		

1. * Размеры для справок
2. Неуказанные предельные отклонения размеров по квалитету $\frac{1T\,14}{2}$ ГОСТ 6449.5-82.

Н.контр.	Куликов		
Гл.спец.	Давыдов		
Ст.инж.	Феоктистов		
Ст.техн.	Кудрина		

1.272.9-5.1-1.1.01.00СБ

Стенка вертикальная
Сборочный чертеж

Стадия	Масса	Масштаб
Р	6,8	1:15
Лист	Листов 1	

ЦНИИЭП учебных зданий

Рис.1

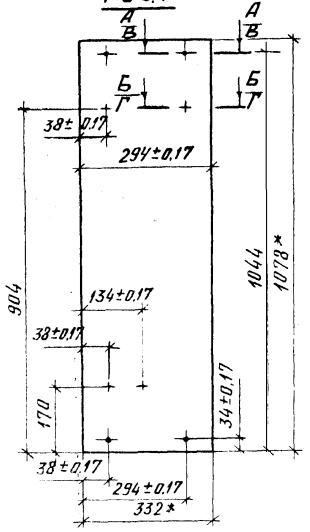

Рис.2

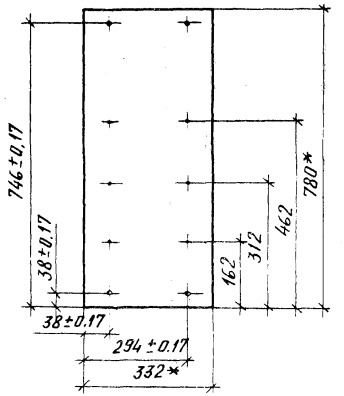

1. Сечения: А-А; Б-Б; В-В и Г-Г см. черт. 1.1.01.00
2. * Размеры для справок.
3. Неуказанные предельные отклонения размеров - по квалитету $\frac{1T14}{2}$ ГОСТ 6449.5-82.

Обозначение	Рис.	Сечение	Исполнение
1.272.9-5.1-1.5.01.00	1	А - А; Б - Б	Изображено
-01	1		зеркальн. отражен.
-02	2		изображено
-03	2		зеркальн. отражен.
-04	1	В - В; Г - Г	Изображено
-05	2		

Н.контр.	Киликов	
Гл.спец.	Давыдов	
Ст.инж.	Феоктистов	
Ст.техн.	Курдина	

1.272.9-5.1-1.5.01.00СБ

Стенка вертикальная
Сборочный чертеж

Стадия	Масса	Масштаб
Р	4.2 / 2.8	1:10
Лист	Листов 1	

ЦНИИЭП учебных зданий

Инв. № подл.	Подпись и дата	Взам. инв. №

Формат	Зона	Поз.	Обозначение	Наименование	Кол. на исполн. 1.272.9-5.1-1.5.01.00- 01	02	03	04	05	Примечание
				Документация						
А4			1.272.9-5.1-1.5.01.00СБ	Сборочный чертеж	X	X	X	X	X	
				Детали						
				Плита древесноструж. ТУ 13.417-80						
Б4		1	1.272.9-5.1-1.5.01.01	Щит 1078×332×16	1	1	1	1		
				780×332×16					1	1
				Материал кромочн. ТУ 13-617-81						
Б4		2	1.272.9-5.1-1.5.01.02	Облицовка 1078×16×0.3	1	1	1	1		
				780×16×0.3					1	1
				Прочие изделия						
		3		Тайка стяжки 2.16	4	4	4	4	4	4
		4		Втулка полкодерж. 5.4-8-02	4	4	6	6	8	12

1.272.9-5.1-1.5.01.00

Стенка вертикальная

Стадия	Лист	Листов
Р		1

ЦНИИЭП учебных зданий

Формат А4

Копировал

Н.контр.	Киликов	
Гл.спец.	Давыдов	
Ст.инж.	Феоктистов	
Ст.техн.	Курдина	

Рис.1

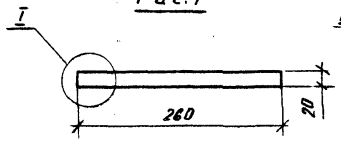

Рис.2

Остальное - см. рис.1

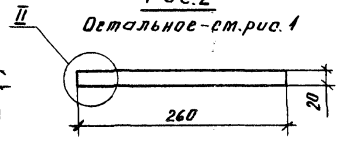

Рис.3

Остальное - см. рис.1

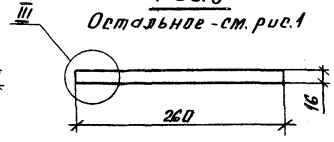

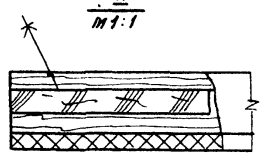

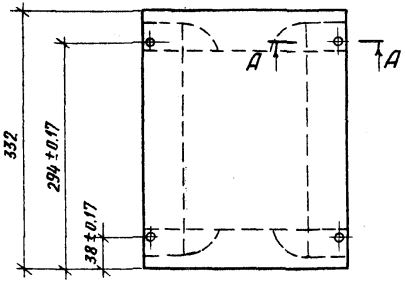

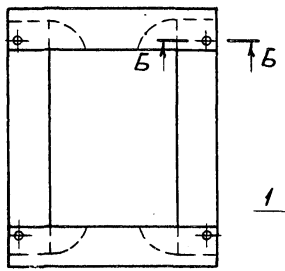

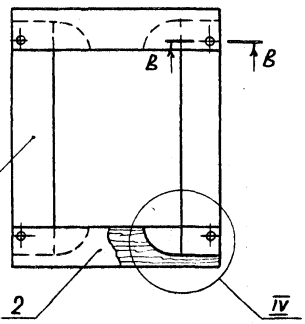



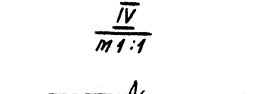

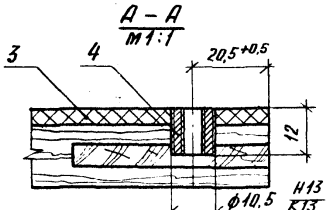

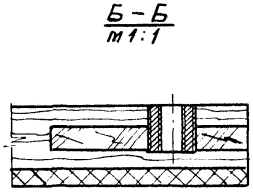

Обозначение	Рис.	Масса, кг
1.272.9-5.1-11.03.00	1	1,2
-01	2	1,2
-02	3	0,9

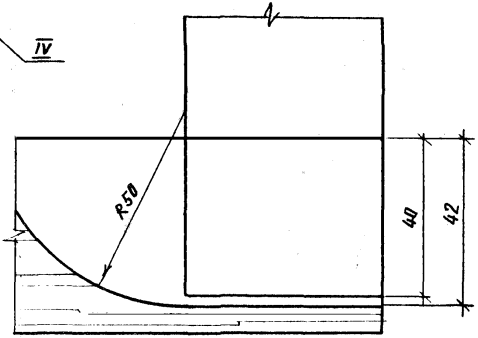

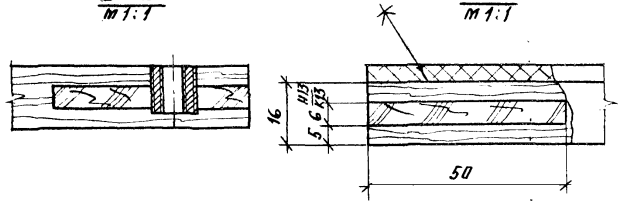

Неуказанные предельные отклонения размеров - по квалитету $\frac{IT14}{2}$ ГОСТ 6449.5-82.

Н.контр.	Куликов		
Гл.спец.	Давыдов		
Ст.инж.	Феоктистов		
Ст.техн.	Курдина		

1.272.9-5.1-1.1.03.00СБ

Стенка горизонтальная

Сборочный чертеж

Стадия	Масса	Масштаб
Р	см. табл.	1:5
Лист	Листов 1	

ЦНИИЭП учебных зданий

Форм.	Зона	Поз.	Обозначение	Наименование	Кол.	Примечание
				Документация		
А4			1.272.9-5.1-1.2.1.0.00СБ	Сборочный чертеж		
				Детали		
Б4		1	1.272.9-5.1-1.2.1.0.01	Стенка поперечн. 236×32×8	2	
Б4		2	1.272.9-5.1-1.2.1.0.02	Стенка продольн. 270×44×8	2	
				Фанера клееная ГОСТ 3916-69		
Б4		3	1.272.9-5.1-1.2.1.0.03	Щит 236×44×16		
				плита древесностружк.		
				ТУ 13.417-80	1	
Б4		4	1.272.9-5.1-1.2.1.0.04	Облицовка 44×16×0,3	2	
Б4		5	1.272.9-5.1-1.2.1.0.05	Облицовка 236×16×0,3	2	
				материал кроточный		
				ТУ 13.617-81		
				плита древесноволокн.		
				ТУ 13-444-83		
Б4		6	1.272.9-5.1-1.2.1.0.06	Дно 270×228×4	1	
				Стандартные изделия		
		7		Шуруп А3×16-011	6	
		8		Шуруп А4×22-011	2	
				ГОСТ 1145-80		

1.272.9-5.1-1.2.1.0.00

Н.контр.	Куликов		
Гл.спец.	Давыдов		
Ст.инж.	Феоктистов		
Ст.техник	Курдина		

Ящик

Стадия	Лист	Листов
Р		1

ЦНИИЭП учебных зданий

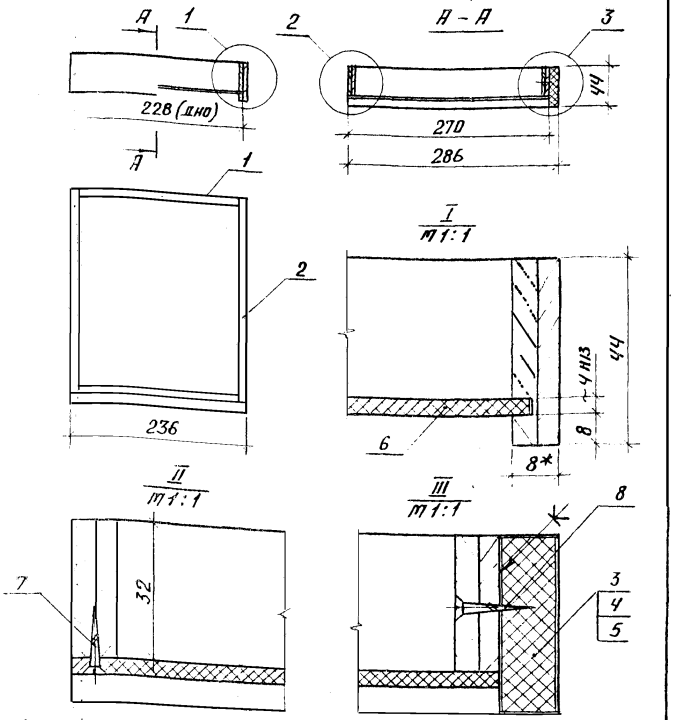

1* Размер для справок.

2. Неуказанные предельн. отклонения размеров по квалитету $\frac{IT14}{2}$ ГОСТ 6449.5-82

Инв.№ подл. | Подпись и дата | Взам. инв.№

1.272.9-5.1-1.2.1.0.00СБ

Н.контр.	Куликов		
Гл.спец.	Давыдов		
Ст.инж.	Феоктистов		
Ст.техник	Курдина		

Ящик
Сборочный чертеж

Стадия	Масса	Масшт.
Р	2,2	1:5
Лист		Листов 1

ЦНИИЭП учебных зданий

Формат	Зона	Поз.	Обозначение	Наименование	Кол. на исполн. 1.272.9-5.1-1.1.04.00-									Примечание
					-	01	02							
				Документация										
А3			1.272.9-5.1-1.1.04.00СБ	Сборочный чертеж	×	×	×							
				Детали										
				Плита древесностружк. ТУ 13-417-80										
Б4		1	1.272.9-5.1-1.1.04.01	Щит 924×272×16	1									
Б4			1.272.9-5.1-1.1.04.02	850×272×16		1								
Б4			1.272.9-5.1-1.1.04.03	780×272×16			1							
				Материал кромочн. ТУ 13-617-81										
Б4		2	1.272.9-5.1-1.1.04.04	Облицовка 924×16×0,3	2									
Б4			1.272.9-5.1-1.1.04.05	850×16×0,3		2								
Б4			1.272.9-5.1-1.1.04.06	780×16×0,3			2							
Б4		3	1.272.9-5.1-1.1.04.07	Облицовка 272×16×0,3	2	2	2							

1.272.9-5.1-1.1.04.00

Н.контр.	Куликов	
Гл.спец.	Давыдов	
Ст.инж.	Феоктистов	
Ст.техн.	Курдина	

Дверка верхняя

Стадия	Лист	Листов
Р		1

ЦНИИЭП учебных зданий

Копировал Формат А4

Инв.№ подл.	Подпись и дата	Взам.инв.№

Формат	Зона	Поз.	Обозначение	Наименование	Кол. на исполн. 1.272.9-5.1-1.1.05.00-									Примечание
					-	01	02	03						
				Документация										
А3			1.272.9-5.1-1.1.05.00СБ	Сборочный чертеж	×	×	×	×						
				Детали										
				Плита древесностружк. ТУ 13-417-80										
Б4		1	1.272.9-5.1-1.1.05.01	Щит 924×272×16	1									
Б4			1.272.9-5.1-1.1.05.02	850×272×16		1								
Б4			1.272.9-5.1-1.1.05.03	992×272×16			1							
Б4			1.272.9-5.1-1.1.05.04	1078×272×16				1						
				Материал кромочный ТУ 13-617-81										
Б4		2	1.272.9-5.1-1.1.05.05	Облицовка 924×16×0,3	2									
Б4			1.272.9-5.1-1.1.05.06	850×16×0,3		2								
Б4			1.272.9-5.1-1.1.05.07	992×16×0,3			2							
Б4			1.272.9-5.1-1.1.05.08	1078×16×0,3				2						
Б4		3	1.272.9-5.1-1.1.05.09	Облицовка 272×16×0,3	2	2	2	2						

1.272.9-5.1-1.1.05.00

Н.контр.	Куликов	
Гл.спец.	Давыдов	
Ст.инж.	Феоктистов	
Ст.техн.	Курдина	

Дверка нижняя

Стадия	Лист	Листов
Р		1

ЦНИИЭП учебных зданий

Копировал Формат А4

Рис.1

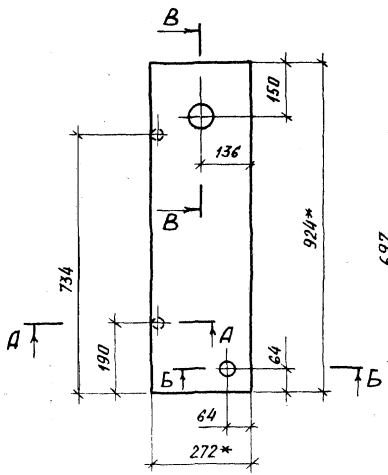

Рис.2

Остальное - см. рис.1

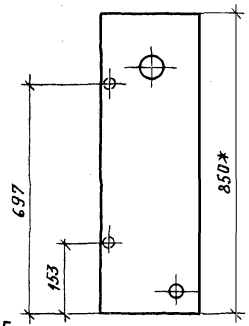

Рис.3

Остальное - см. рис.1

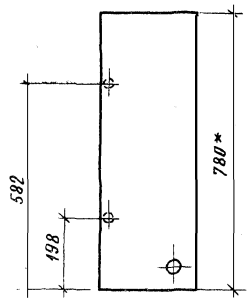

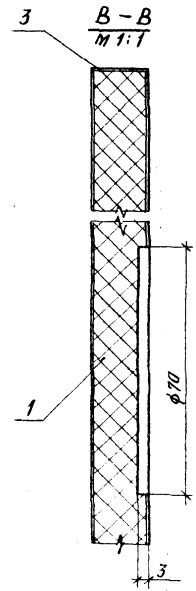

А – А
м 1:1

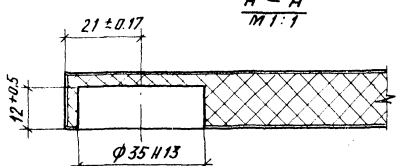

Б – Б
м 1:1

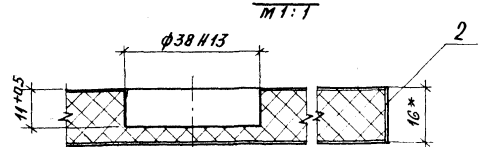

1 * Размеры для справок.

2. Неуказанные предельные отклонения размеров по квалитету $\pm \frac{IT14}{2}$ ГОСТ 6449.5-82.

Обозначение	Рис.	Масса
1.272.9-5.1-1.1.04.00	1	2,8
-01	2	2,5
-02	3	2,3

Н.контр.	Куликов		
Гл.спец.	Давыдов		
Ст.инж.	Феоктистов		
Ст.техн.	Курдина		

1.272.9-5.1-1.1.04.00СБ

Дверка верхняя

Сборочный чертеж

Стадия	Масса	Масштаб
Р	см. табл.	1:10
Лист 1	Листов 2	

ЦНИИЭП учебных зданий

Рис.1

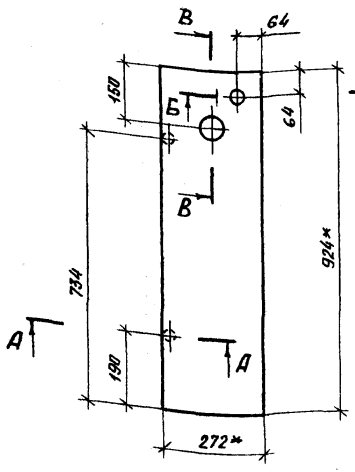

Рис.2
Остальное - см. рис.1

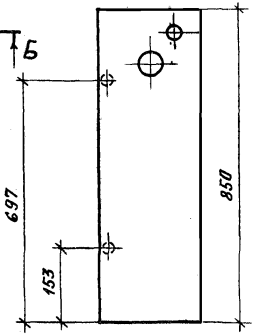

Рис.3
Остальное - см. рис.1

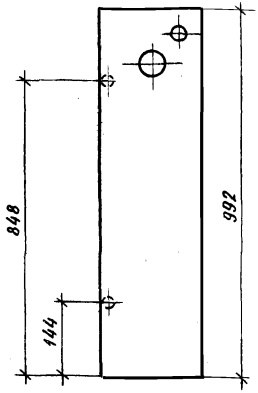

Рис.4
Остальное - см. рис.1

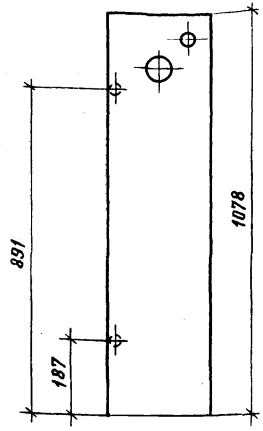

1. Сечения А-А; Б-Б; В-В см. чертеж 1.272.9-5.1-1.1.04.00СБ.
2. * Размеры для справок.
3. Неуказанные предельные отклонения размеров по квалитету $\pm \frac{IT14}{2}$ ГОСТ 6449.5-82.

Обозначение	Рис.	Масса кг
1.272.9-5.1-1.1.05.00	1	2,8
-01	2	2,5
-02	3	3,1
-03	4	3,4

Н.контр.	Кувиков		
Гл.спец.	Павыдов		
Ст.инж.	Федюстов		
Ст.техн.	Курдина		

1.272.9-5.1-1.1.05.00СБ

Дверка нижняя
Сборочный чертеж

Стадия	Масса	Масштаб
Р	см. табл.	1:10
Лист	Листов 1	

ЦНИИЭП учебных зданий

Рис. 1

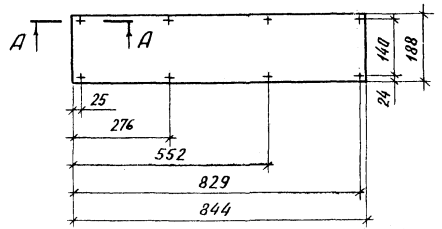

Рис. 2

Остальное см. Рис. 1

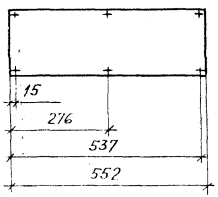

Рис. 3

Остальное см. Рис. 1

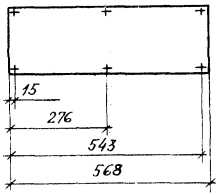

А – А
М 1:1

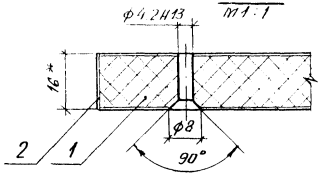

1* Размер для справок.
2. Неуказанные предельные отклонения размеров по квалитету $\frac{IT14}{2}$ ГОСТ 6449.5-82

			1.272.9-5.1-1.4.01.00 СБ		
Н. контр.	Куликов		Щит-заглушка Сборочный чертеж	Стадия	Масса	Масштаб
Гл. спец.	Давыдов			Р	1,9 1,2 1,4	1:10
Ст. инж.	Феоктистов			Лист	Листов 1
Ст. техн.	Курдина			ЦНИИЭП учебных зданий	

Инв. № подл. | Подпись и дата | Взам. инв. №

Формат

Зона

Поз.

Обозначение

Наименование

Кол. на испол. 1.272.9-5.1-1.4.01.00-

Примечание

Поз.	Обозначение	Наименование	Кол. на испол. 1.272.9-5.1-1.4.01.00-	Примечание
		Документация		
А4	1.272.9-5.1-1.4.01.00СБ	Сборочный чертеж	- 01 02	
		Детали		
		Плита древесностружечная ТУ 13 417-80		
Б4	1 1.272.9-5.1-1.4.01.01	Щит 844×188×16	1 × ×	
Б4	1.272.9-5.1-1.4.01.02	552×188×16	1	
Б4	1.272.9-5.1-1.4.01.03	568×188×16	1	
		Материал кромочн. ТУ 13.617-81		
Б4	2 1.272.9-5.1-1.4.01.04	Облицовка 188×16×0.3	2 2 2	

			1.272.9-5.1-1.4.01.00		
Н. контр.	Куликов		Щит-заглушка	Стадия	Масса	Масштаб
Гл. спец.	Давыдов			Р	1,9 1,2 1,4	1:10
Ст. инж.	Феоктистов			Лист	Листов 1
Ст. техн.	Курдина			ЦНИИЭП учебных зданий	

Копировал

Формат А4

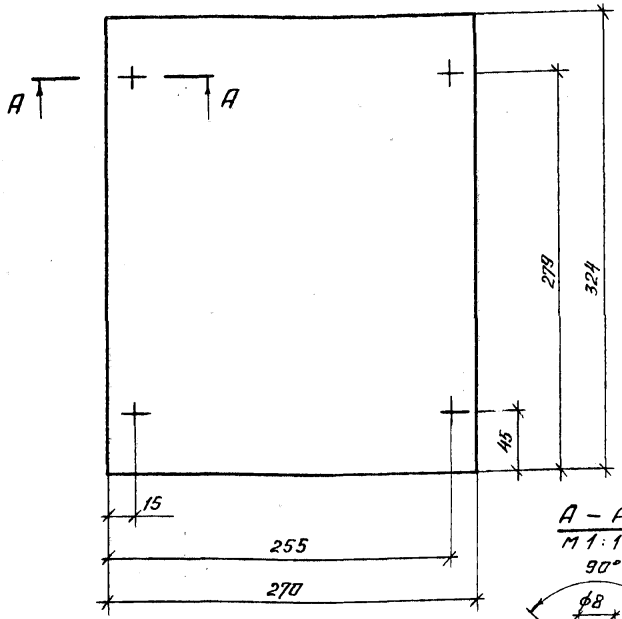

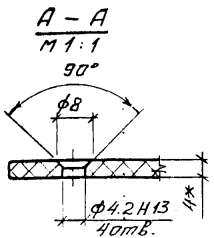

1. * Размеры для справок.
2. Неуказанные предельные отклонения размеров – по квалитету $\frac{1Т'14}{2}$ ГОСТ 6449.5-82.

Н.контр.	Куликов		1.272.9-5.1-1.4.0.0.07		
Гл.спец.	Давыдов		Заглушка	Стадия: Р; Масса: 0,3; Масштаб: 1:2,5	
Ст.инж.	Феоктистов			Лист	Листов 1
Ст.техн.	Курдина		Плита древесноволокнистая ТУ 13-444-83	ЦНИИЭП учебных зданий	

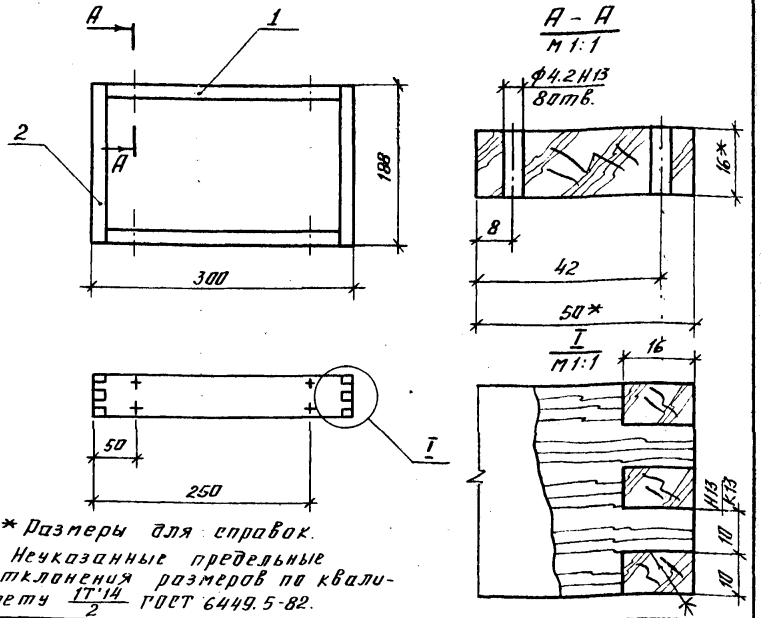

1* Размеры для справок.
2. Неуказанные предельные отклонения размеров по квалитету $\frac{1Т'14}{2}$ ГОСТ 6449.5-82.

Формат	Зона	Поз.	Обозначение	Наименование	Кол.	Примечание
				Детали		
Б4		1	1.272.9-5.1-1.4.0.2.01	Брусок горизонтальн.		
				300×50×16	2	
Б4		2	1.272.9-5.1-1.4.0.2.02	Брусок вертикальн.		
				188×50×16		
				Древ.хв. ГОСТ 8486-66	2	

Инв.№ подл. | Подпись и дата | Взам.инв.№

Н.контр.	Куликов		1.272.9-5.1-1.4.0.2.00		
Гл.спец.	Давыдов		Рамка	Стадия: Р; Масса: 0,54; Масштаб: 1:5	
Ст.инж.	Феоктистов			Лист	Листов 1
Ст.техн.	Курдина			ЦНИИЭП учебных зданий	

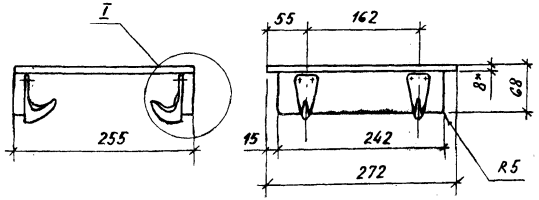

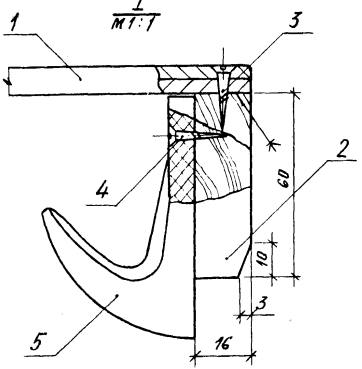

1* Размеры для справок.
2. Неуказанные предельные отклонения размеров по квалитету $\pm\frac{IT14}{2}$ ГОСТ 6449.5-82.

			1.272.9-5.1-1.3.0.1.00СБ
Н.контр.	Куликов		Полка Сборочный чертеж
Гл.спец.	Давыдов		
Ст.инж.	Феоктистов		
Ст.техн.	Курдина		

Стадия	Масса	Масштаб
Р	0,75	1:5
Лист	Листов 1	

ЦНИИЭП учебных зданий

Формат	Зона	Поз.	Обозначение	Наименование	Кол.	Примечание
				Документация		
А4			1.272.9-5.1-1.3.0.1.00СБ	Сборочный чертеж		
				Детали		
БЧ		1	1.272.9-5.1-1.3.0.1.01	Щит фанера клееная ГОСТ 3916-69 255×272×8	1	
БЧ		2	1.272.9-5.1-1.3.0.1.02	Лещетка древес. хвойная ГОСТ 24454-80 60×242×16	2	
				Стандартные издел.		
		3		Шуруп А4×20-011 ГОСТ 1145-80	4	
		4		Шуруп А3×16-011 ГОСТ 1145-80	8	
				Прочие изделия		
		5		Крючок 7.7-Г	4	

Взам. инв. №

Подпись и дата

Инв. № подл.

			1.272.9-5.1-1.3.0.1.00
Н.контр.	Куликов		Полка
Гл.спец.	Давыдов		
Ст.инж.	Феоктистов		
Ст.техн.	Курдина		

Стадия	Лист	Листов
Р		1

ЦНИИЭП учебных зданий

Рис.2

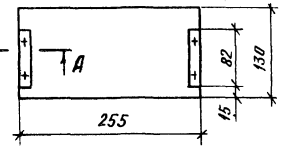

Рис.1

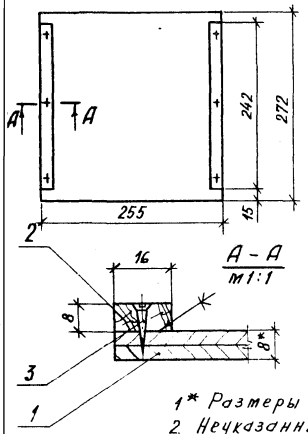

Рис.3

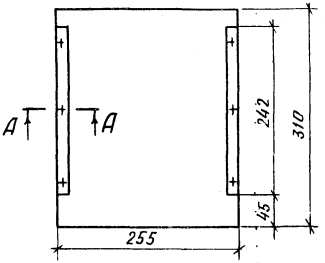

Обозначение	Рис.	Масса
1.272.9-5.1-1.1.06.00	1	0,2
-01	2	0,4
-02	3	0,45

1* Размеры для справок.

2. Неуказанные предельные отклонения размеров по квалитету $\frac{17.14}{2}$ ГОСТ 6449.5-82.

1.272.9-5.1-1.1.06.00СБ

Полка
Сборочный чертеж

Стадия	Масса	Масштаб
Р	сн. стадии	1:5
Лист	Листов 1	

ЦНИИЭП учебных зданий

Н.контр. Куликов
Рук.спец. Давыдов
Ст.инж. Деректистов
Ст.техн. Кирдина

Инв.№ подл. | Подпись и дата | Взам.инв.№

Обозначение	Наименование	Кол. на испол. 1.272.9-5.1-1.1.06.00-		Примечание
		–	01	02
	Документация			
1.272.9-5.1-1.1.06.00 СБ	Сборочный чертеж			
	Детали			
	Фанера ГОСТ 3916-69			
1	Щит 255×272×8	1		
1.272.9-5.1-1.1.06.01				
1.272.9-5.1-1.1.06.02	255×130×8		1	
1.272.9-5.1-1.1.06.03	255×310×8	1		
	Пиломатериалы хвойн. ГОСТ 24454-80			
2	Наклейка 242×16×8	2		
1.272.9-5.1-1.1.06.04				
1.272.9-5.1-1.1.06.05	82×16×8		2	
1.272.9-5.1-1.1.06.06	242×16×8		2	
	Стандартные изделия			
3	Шуруп А3×12 ГОСТ 1145-80	4	6	6

1.272.9-5.1-1.1.06.00

Полка

Стадия	Лист	Листов
Р		1

ЦНИИЭП учебных зданий

Н.контр. Куликов
Рук.спец. Давыдов
Ст.инж. Деректистов
Ст.техн. Кирдина

Копировал Формат А4

Рис. 1

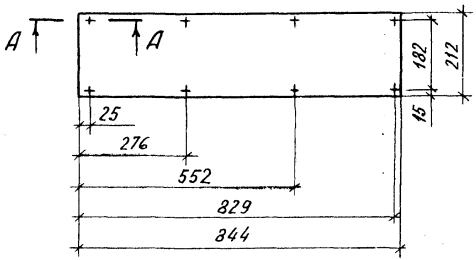

Рис. 2

Остальное см. Рис. 1

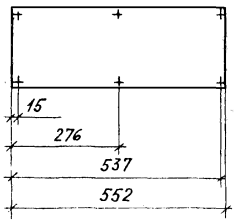

Рис. 3

Остальное см. Рис. 1.

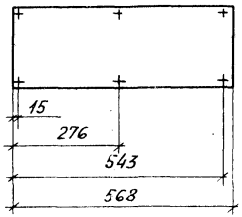

Обозначение	Рис.	Масса
1.272.9-5.1-1.4.03.00	1	2,0
-01	2	1,2
-02	3	1,4

1. Разрез А-А см. черт. 1.272.9-5.1-1.4.01.00
2. Неуказанные предельные отклонения размеров по квалитету $\frac{IT14}{2}$ ГОСТ 6449.5-82.

Н.контр.	Куликов		
Гл.спец.	Давыдов		
Ст.инж.	Феоктистов		
Ст.техн.	Курдина		

1.272.9-5.1-1.4.03.00СБ

Щит-заглушка
Сборочный чертеж

Стадия	Масса	Масштаб
Р	ст. табл.	1:10
Лист	Листов 1	

ЦНИИЭП учебных зданий

Инв.№ подл. | Подпись и дата | Взам.инв.№ | Инв.№ дубл. | Подпись

Обозначение	Наименование	Кол на испол. 1.272.9-5.1-1.4.03.00-			Примечание
		—	01	02	
	Документация				
1.272.9-5.1-1.4.03.00СБ	Сборочный чертеж		×	×	
	Детали				
	Плита древесностружечная ТУ 13 417-80				
1.272.9-5.1-1.4.03.01	Щит 844×212×16	1			
1.272.9-5.1-1.4.03.02	552×212×16		1		
1.272.9-5.1-1.4.03.03	568×212×16			1	
	Материал кромочный ТУ 13.617-81				
1.272.9-5.1-1.4.03.04	Облицовка 212×16×0,3	2	2	2	

1.272.9-5.1-1.4.03.00

Щит-заглушка

Стадия	Лист	Листов
Р	2	1

ЦНИИЭП учебных зданий

Н.контр.	Куликов
Гл.спец.	Давыдов
Ст.инж.	Феоктистов
Ст.техн.	Курдина

Копировал Формат А4

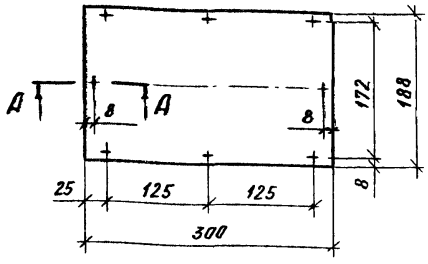

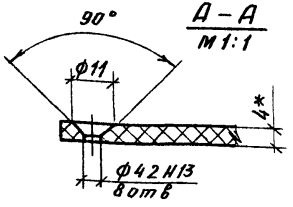

А – А
М1:1

1* Размеры для справок

2. Неуказанные предельные отклонения размеров – по квалитету $\frac{1Т14}{2}$ ГОСТ 6449.5-82

				1.272.9-5.1-1.4.00.02		
				Заглушка	Стадия: Р; Масса: 0,17; Масштаб: 1:5	
					Лист	Листов 1
Н.контр	Куликов			Плита древесноволокнистая ТУ 13-444-83	ЦНИИЭП учебных зданий	
Гл.спец	Давыдов					
Гл.инж.	Феоктистов					
Гл.техн	Курдина					

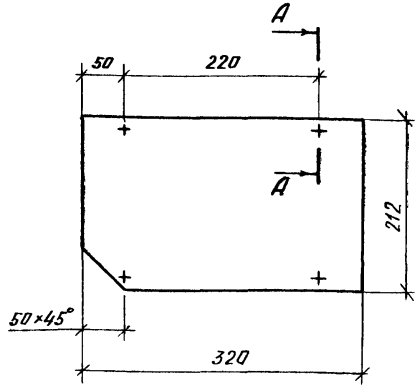

А – А
М1:1

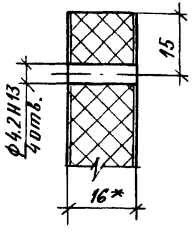

1* Размеры для справок

2 Неуказанные предельные отклонения размеров по квалитету $\frac{1Т14}{2}$ ГОСТ 6449.5-82

Инв.№ подл. | Подпись и дата | Взам. инв.№

				1.272.9-5.1-1.4.00.01		
				Заглушка	Стадия: Р; Масса: 0,2; Масштаб: 1:5	
					Лист	Листов 1
Н.контр	Куликов			Плита древесностружечная ТУ 13-417-80	ЦНИИЭП учебных зданий	
Гл.спец	Давыдов					
Гл.инж.	Феоктистов					
Гл.техн	Курдина					

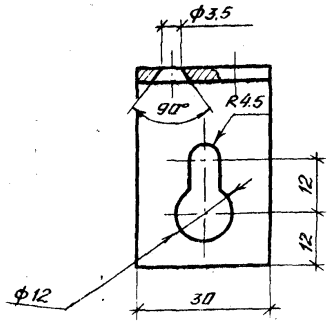

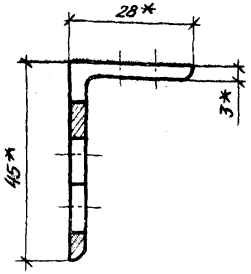

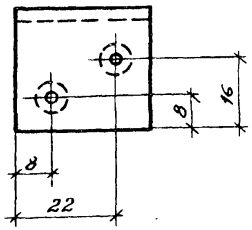

1. * Размеры для справок.
2. Неуказанные предельные отклонения размеров по квалитету $\frac{1T14}{2}$.

			1.272.9-5.1-1.1.0.03		
Н.контр.	Куликов		Навеска	Стадия: Р	Масса: 0.02	Масштаб: 1:1
Гл.спец.	Давыдов			Лист	Листов 1
Ст.инж.	Феоктистов		Уголок Б-45×28×3 ГОСТ 8510-72 / Ст.2сп ГОСТ 535-79	ЦНИИЭП учебных зданий	
Ст.техн.	Курдина				

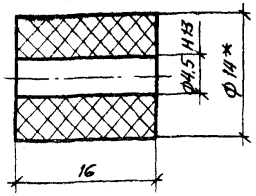

1* Размер для справок.

2. Неуказанные предельные отклонения размеров по квалитету $\frac{1T14}{2}$.

Инв.№ подл. | Подпись и дата | Взам.инв.№

			1.272.9-5.1-1.4.0.04		
Н.контр.	Куликов		Стойка	Стадия: Р	Масса: 0.01	Масштаб: 2:1
Гл.спец.	Давыдов			Лист	Листов 1
Ст.инж.	Феоктистов		Стержень виниластовый ф14 ТУ 4251-54	ЦНИИЭП учебных зданий	
Ст.техн.	Курдина				

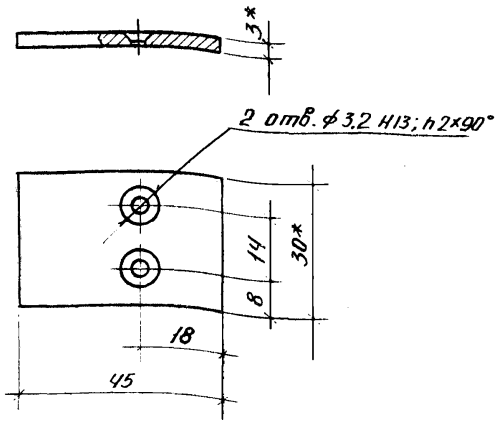

1.* Размеры для справок.

2. Неуказанные предельные отклонения размеров по квалитету $\frac{IT14}{2}$

			1.272.9-5.1-1.4.0.0.05			
			Пластина	Стадия	Масса	Масштаб
				Р	0,032	1:1
				Лист	Листов 1	
Н.контр.	Куликов		Лента 3х30 Б ст 2пс ГОСТ 6009-74	ЦНИИЭП учебных зданий		
Гл.спец.	Давыдов					
Ст.инж.	Феактистов					
Ст.техник	Курдина					

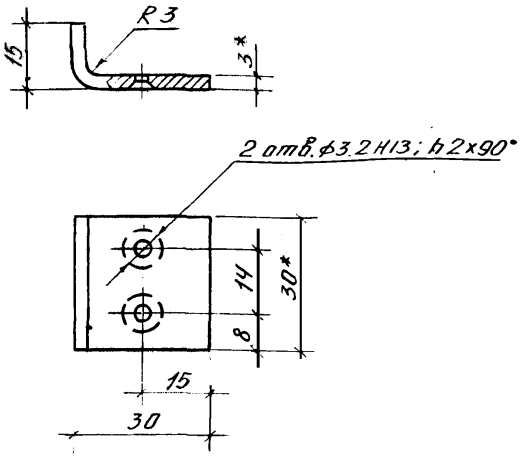

1.* Размеры для справок.

2. Неуказанные предельные отклонения размеров по квалитету $\frac{IT14}{2}$.

3. Длина развернутой детали ≈ 40 мм.

Инв.№ подл.	Подпись и дата	Взам. инв.№	1.272.9-5.1-1.4.0.0.06			
			Уголок	Стадия	Масса	Масштаб
				Р	0,028	1:1
				Лист	Листов 1	
Н.контр.	Куликов		Лента 3х30 Б ст 2пс ГОСТ 6009-74	ЦНИИЭП учебных зданий		
Гл.спец.	Давыдов					
Ст.инж.	Феактистов					
Ст.техник	Курдина					

Форм.	Зона	Поз.	Обозначение	Наименование	Кол.	Примечание
				Документация		
А3			1.272.9-5.1-2.1.0.0.ОСБ	Сборочный чертеж		
				Сборочные единицы		
А4		1	1.272.9-5.1-2.1.1.0.00	Ящик	3	
А4		2	1.272.9-5.1-2.1.01.00	Стенка боковая		
				левая	1	
А4		3	-01	Стенка боковая		
				правая	1	
А4		4	1.272.9-5.1-2.1.02.00	Стенка горизон-		
				тальная	1	
А4		5	1.272.9-5.1-2.1.03.00	Крышка	1	
				Детали		
				Плита древеснова-		
				локнистая ТУ13-444-83		
Б4		8	1.272.9-5.1-2.1.0.0.01	Стенка задняя		
				442×412×4	1	
				пиломатериалы		
				хвойные		
				ГОСТ 8486-66		
Б4		9	1.272.9-5.1-2.1.0.0.02	Опора		
				416×32×32	1	

		1.272.9-5.1-2.1.0.0.00	
Н.контр.	Лавыдов	Тумба малая с ящиками	Стадия: Р; Лист: 1; Листов: 2
ГАП	Куликов		ЦНИИЭП учебных зданий
Ст. инж.	Лексер		
Ст. техник	Курдина		

Форм.	Зона	Поз.	Обозначение	Наименование	Кол.	Примечание
				Стандартные изделия		
		10		Винт М6×16-011		
				ГОСТ 17473-80	2	
		11		Шуруп А3×16-011		
				ГОСТ 1145-80	16	
				Прочие изделия		
		12		Стяжка 2.16-А-01	10	

Инв.№ подл. | Подпись и дата | Взам.инв.№

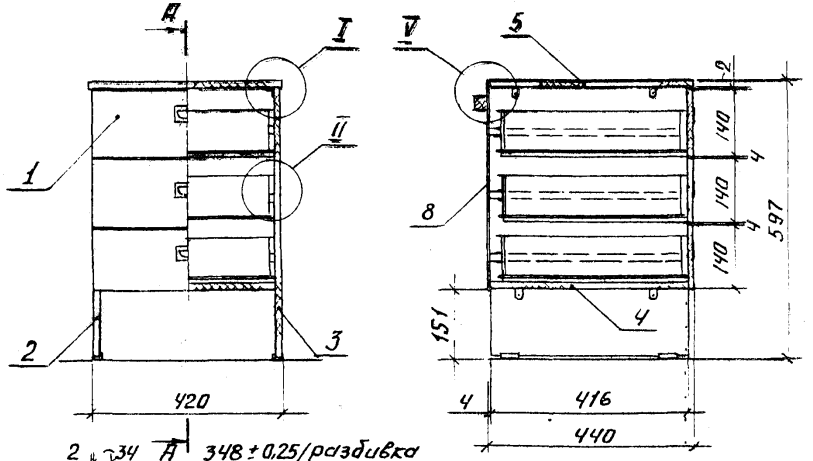

2 34 А 348±0,25/разбивка под гайки в бруске/.

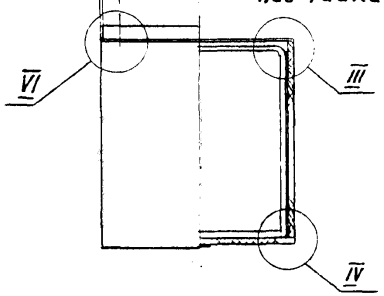

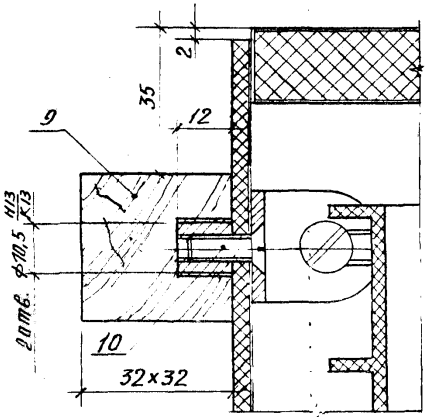

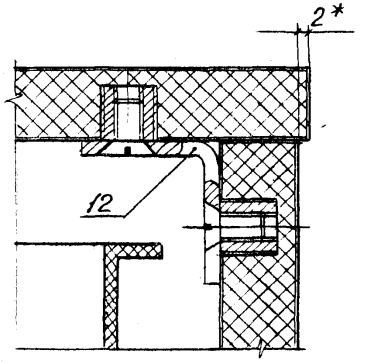

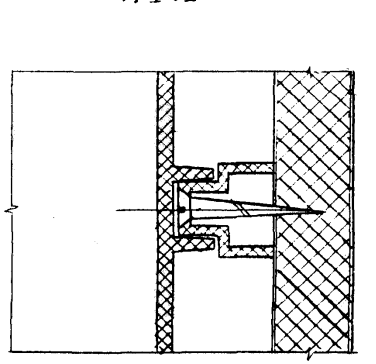

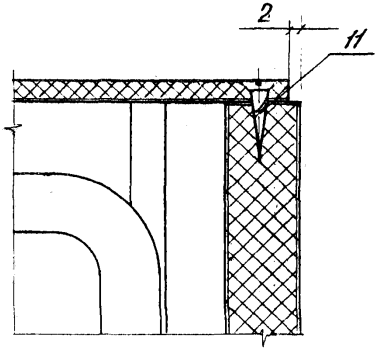

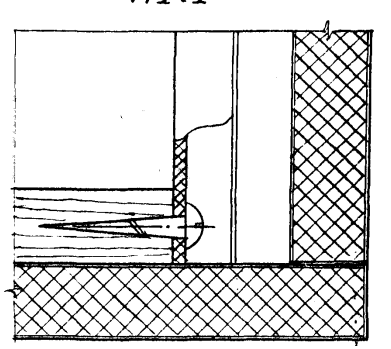

1.* Размеры для справок.

2. Выносной элемент VI см. чертеж 1.272.9-5.1-2.3.00.00

Нач. АПМ-5	Семенова	
Н.контр.	Давыдов	
ГАП	Куликов	
Ст. инж.	Лексер	
Ст. техник	Курдина	

1.272.9-5.1-2.1.0.0.00СБ

Тумба малая с ящиками Сборочный чертеж

Стадия	Масса	Масштаб
Р	12.65	1:10
Лист	Листов 1	

ЦНИИЭП учебных зданий

Форм.	Зона	Поз.	Обозначение	Наименование	Кол.	Примечание
				Документация		
А5			1.272.9-5.1-2.1.1.0.00СБ	Сборочный чертеж		
				Детали		
				Плита древесностружечн		
				ТУ 13.417-80		
Б4		1	1.272.9-5.1-2.1.1.0.01	Щит 416×140×16	1	
				Материал кромочный		
				ТУ 13.617-81		
Б4		2	1.272.9-5.1-2.1.1.0.02	Облицовка 416×16×0,3	2	
Б4		3	1.272.9-5.1-2.1.1.0.03	Облицовка 140×16×0,3	2	
				Пиломатериалы		
				хвойные ГОСТ 8486-66		
Б4		4	1.272.9-5.1-2.1.1.0.04	Щит 336×85×16	1	
				Плита древесноволокн-		
				нистая ТУ 13-444-83		
Б4		5	1.272.9-5.1-2.1.1.0.05	Полик 396×350×3	1	

Н.контр.	Давыдов	
ГИП	Куликов	
Ст.инж.	Лексер	
Ст.техник	Курдина	

1.272.9-5.1-2.1.1.0.00

Ящик

Стадия	Лист	Листов
Р	1	2

ЦНИИЭП учебных зданий

Форм.	Зона	Поз.	Обозначение	Наименование	Кол.	Примечание
				Стандартные		
				изделия		
				Шуруп ГОСТ 1145-80		
		6		А4×36-011	4	
		7		А3×16-011	3	
		8		Шуруп 4×36-011		
				ГОСТ 1144-80	4	
		9		Гвозди 1,5×16-011		
				ГОСТ 4028-63	2	
				Прочие изделия		
		10		Профиль пластмассовый		
				h=98; L=1100		
				ТУ 13.575-80	1	
		11		Ручка-раковина		
				1.12-А	1	

Инв.№ подл. | Подпись и дата | Взам.инв.№

1.272.9-5.1-2.1.1.0.00

Лист 2

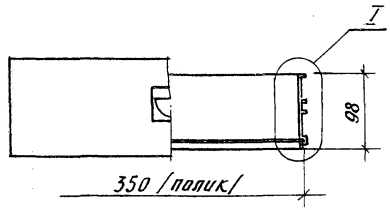

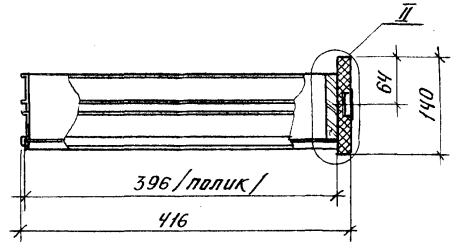

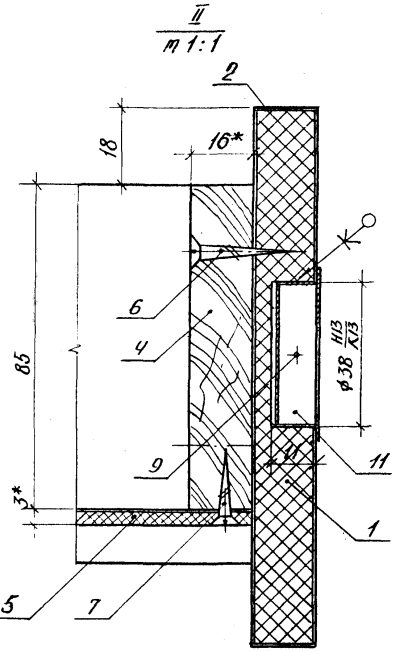

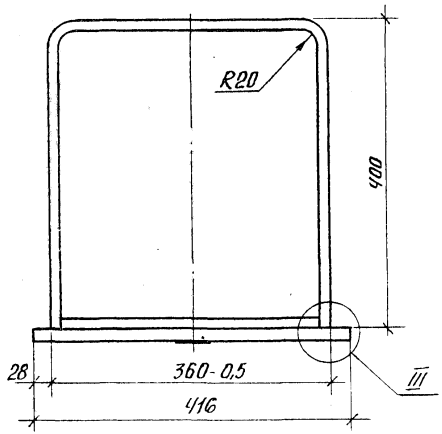

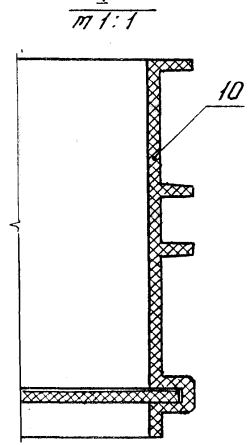

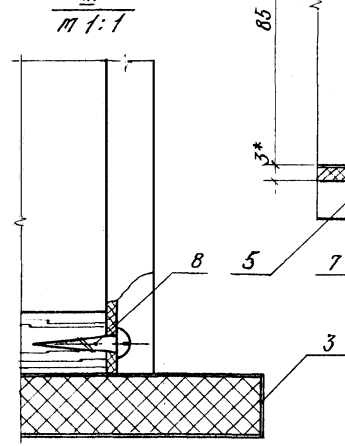

1. * Размеры для справок.
2. Неуказанные предельные отклонения размеров - по квалитету $\frac{IT14}{2}$ ГОСТ 6449.5-82.

			1.272.9-5.1-2.1.1.0.00 СБ		
			Ящик Сборочный чертеж	Стадия: Р	Масса: 1,12
				Масшт.: 1:5	
Н.контр.	Лабыдов			Лист	Листов 1
ГАП	Куликов			ЦНИИЭП учебных зданий	
Ст.инж.	Лексер				
Т.техник	Курдина				

Форм.	Зона	Поз.	Обозначение	Наименование	Кол. на исполн. 1.272.9-5.1-2.1.01.00-										Примечание
					–	01	02	03	04	05	06	07	08	09	
				Документация											
А3			1.272.9-5.1-2.1.01.00СБ	Сборочный чертеж	×	×	×	×	×	×	×	×	×	×	
				Детали											
				Плита древесно-стружечная ТУ 13.417-80											
БЧ		1	1.272.9-5.1-2.1.01.01	Щит 576×416×16	1	1	1	1	1	1					
БЧ			1.272.9-5.1-2.1.01.02	Щит 360×416×16							1	1	1	1	
				Материал кромочный ТУ 13.617-81											
БЧ		2	1.272.9-5.1-2.1.01.03	Облицовка 576×16×0,3	2	2	2	2	2	2					
БЧ			1.272.9-5.1-2.1.01.04	Облицовка 360×16×0,3							2	2	2	2	
БЧ		3	1.272.9-5.1-2.1.01.05	Облицовка 416×16×0,3	2	2	2	2	2	2	2	2	2	2	

1.272.9-5.1-2.1.01.00

Н.контр.	Давидов	
ГИП	Куликов	
Ст.инж.	Лексер	
Ст.техник	Курдина	

Стенка боковая

Стадия	Лист	Листов
Р	1	2

ЦНИИЭП учебных зданий

Копировал Формат А4

Инв. № подл. | Подпись и дата | Взам. инв. №

Форм.	Зона	Поз.	Обозначение	Наименование	Кол. на исполн. 1.272.9-5.1-2.1.01.00-										Примечание
					–	01	02	03	04	05	06	07	08	09	
				Стандартные изделия											
				Шуруп ГОСТ 1145-80											
		4		А4×30-011	16	16									
		5		А3×20-011	4	4	4	4	4	4			4	4	
				Прочие изделия											
		6		Гайка 90.4-А	5	5	5	5	4	4	4	4			
		7		Наконечник 9.3-И-01	2	2	2	2	2	2			2	2	
		8		Полозок 11.1-В.L=400	3	3									
		9		Втулка 12.7-А-87			4	4							

1.272.9-5.1-2.1.01.00

Лист 2

Копировал Формат А4

19964-02 35

Рис. 1

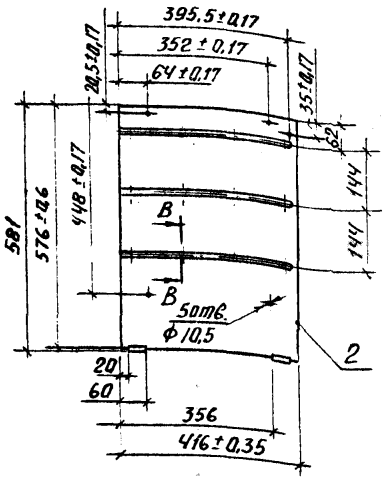

Рис. 2

Остальное - см. рис. 1

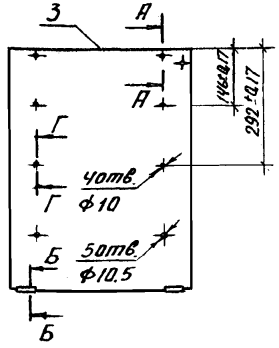

Рис. 3

Остальное - см. рис. 1

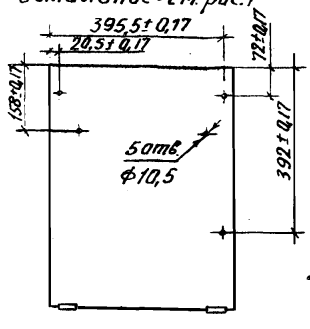

Рис. 4

Остальное - см. рис. 1

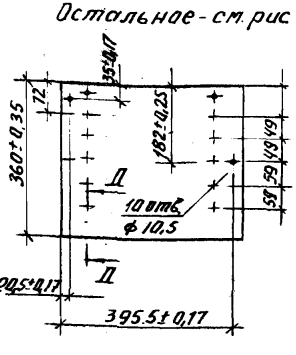

Рис 5

Остальное - см. рис. 1

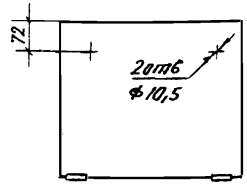

А(V)

А-А
т1:1

Б-Б
т1:1

В-В
т1:1

Г-Г
т1:1

Д-Д
т1:1

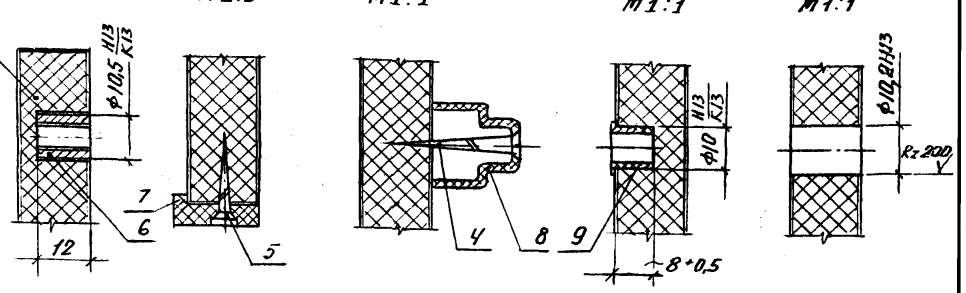

Обозначение	Рис.	Исполнение	Масса, кг.
1.272.9-5.1-2.1.01.00	1	изображено	2,71
-01	1	зеркальн. отражен.	2,71
-02	2	изображено	2,62
-03	2	зеркальн. отражен.	2,62
-04	3	изображено	2,62
-05	3	зеркальн. отражен.	2,62
-06	4	изображено	1,76
-07	4	зеркальн. отражен.	1,76
-08	5	(изображено")	1,76

Неуказанные предельные отклонения размеров по квалитету $\frac{17\cdot14}{2}$ ГОСТ 6449.5-82.

Н. контр.	Давыдов		
ГАП	Куликов		
Ст. инж.	Лексер		
Ст. техник	Курдина		

1.272.9-5.1-2.1.01.00СБ

Стенка боковая
Сборочный чертеж

Стадия	Масса	Масштаб
Р	см. табл.	1:10
Лист	Листов 1	

ЦНИИЭП учебных зданий

Рис.1

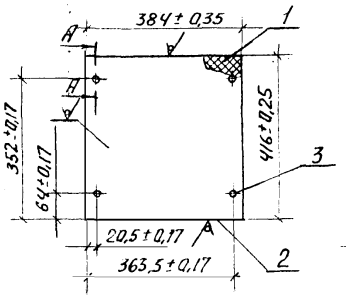

Рис.2

Остальное - см. рис. 1

Rz max 200 V(V)

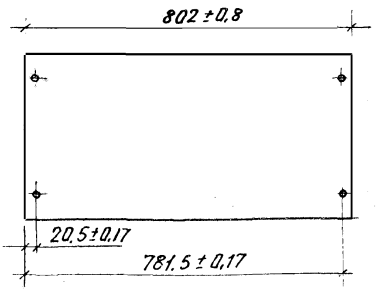

Рис 3

Остальное - см. рис 1

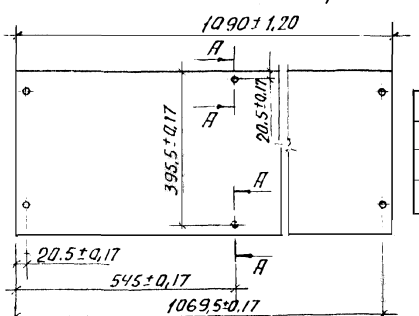

Обозначение	Рис.	Масса, кг
1.272.9-5.1-2.1.02.00	1	1,52
-01	2	3,74
-02	3	5,07

Сечение А-А см. чертеж 1.272.9-5.1-2.1.01.00

1.272.9-5.1-2.1.02.00СБ			
Стенка горизонтальная Сборочный чертеж	Стадия	Масса	Масштаб
	Р	см. табл.	1:10
	Лист	Листов 1	
Н.контр. Давыдов	ЦНИИЭП учебных зданий		
ГИП Куликов			
Ст.инж. Лексер			
Ст.техник Курдина			

Обозначение	Наименование	Кол. на испол. 1.272.9-5.1-2.1.02.00-			Примечание
		–	01	02	
	Документация				
1.272.9-5.1-2.1.02.00СБ	Сборочный чертеж	X	X	X	
	Детали				
	Плита древесностружечная ТУ 13.417-80				
1 1.272.9-5.1-2.1.02.01	Щит 384×416×16	1			
1.272.9-5.1-21.02.02	Щит 802×416×16		1		
1.272.9-5.1-21.02.03	Щит 1090×416×16			1	
	Материал рамочный				
	ТУ 13.617-81				
2 1.272.9-5.1-21.02.04	Облицовка 384×416×0,3	2			
1.272.9-5.1-21.02.05	Облицовка 802×416×0,3		2		
1.272.9-5.1-21.02.06	Облицовка 1090×416×0,3			2	
	Прочие изделия				
3	Гайка 90.4-А-02	4	4	6	

1.272.9-5.1-2.1.02.00				
Стенка горизонтальная	Стадия	Лист	Листов	
	Р		1	
Н.контр. Давыдов	ЦНИИЭП учебных зданий			
ГИП Куликов				
Ст.инж. Лексер				
Ст.техник Курдина				

Инв.№ подл. | Подпись и дата | Взам.инв.№

Формат А4

Копировал

Рис.1

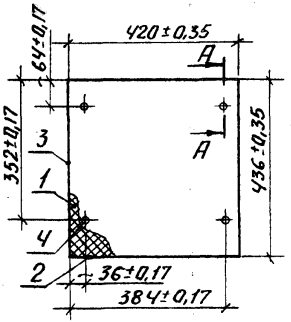

Рис.2

Остальное-см. рис.1

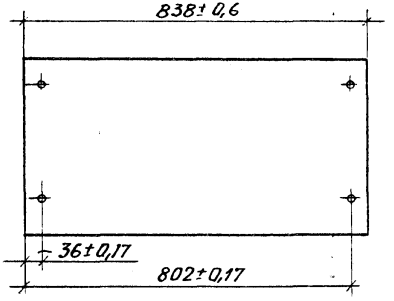

Рис.3

Остальное-см. рис.1

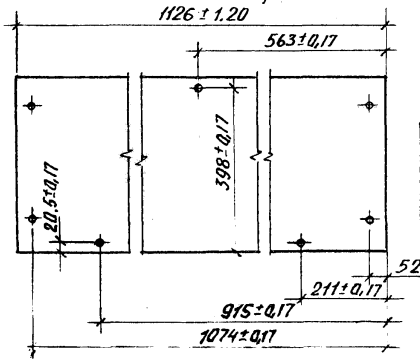

Обозначение	Рис	Масса кг
1.272.9-5.1-2.1.03.00	1	2,05
-01	2	4,08
-02	3	5,52

Сечение А-А см. чертеж 1.272.9-5.1-2.1.01.00

		1.272.9-5.1-2.1.03.00СБ	
Крышка сборочный чертеж		Стадия: Р	Масса: см. табл.	Масшт.: 1:10
		Лист	Листов 1
Н.контр. Давыдов		ЦНИИЭП учебных зданий	
ГАП Куликов			
Гл.инж. Лексер			
Гл.техник Курдина			

Инв.№ подл. | Подпись и дата | Взам.инв.№

Обозначение		Наименование	Кол. на испол. 1.272.9-5.1-2.1.03.00-			Примечание
			-	01	02	
		Документация				
1.272.9-5.1-2.1.03.00СБ		Сборочный чертеж	×	×	×	
		Детали				
		Плита древесностружечная ТУ13.417-80				
1.272.9-5.1-2.1.03.01	1	Щит 420×436×16	1			
1.272.9-5.1-2.1.03.02		Щит 838×436×16		1		
1.272.9-5.1-2.1.03.03		Щит 1126×436×16			1	
		Материал кромочный ТУ13.617-81				
1.272.9-5.1-2.1.03.04	2	Облицовка 420×16×0,3	2			
1.272.9-5.1-2.1.03.05		Облицовка 838×16×0,3		2		
1.272.9-5.1-2.1.03.06		Облицовка 1126×16×0,3			2	
1.272.9-5.1-2.1.03.07	3	Облицовка 436×16×0,3	2	2	2	
		Прочие изделия				
	4	Гайка 90Ч-А-02	4	4	7	

1.272.9-5.1-2.1.03.00

Крышка

Н.контр.	Давыдов		
ГАП	Куликов		
Гл.инж.	Лексер		
Гл.техник	Курдина		

Стадия	Лист	Листов
Р		1

ЦНИИЭП учебных зданий

Копировал | Формат А4

Формат	Зона	Поз.	Обозначение	Наименование	Кол.	Примечание
				Документация		
А3			1.272.9-5.1-2.2.00.00СБ	Сборочный чертеж		
				Сборочные единицы		
А4		1	1.272.9-5.1-2.1.01.00	Стенка боковая		
			-02	левая	1	
А4		2	-03	Стенка боковая		
				правая	1	
А4		3	1.272.9-5.1-2.1.02.00	Стенка горизонтальн.	1	
А4		4	1.272.9-5.1-2.1.03.00	Крышка	1	
А4		5	1.272.9-5.1-2.2.01.00	Полка	2	
А4		6	1.272.9-5.1-2.3.01.00	Дверка правая	1	
				Детали		
				Плита древесно-		
				волокнистая		
				ТУ13-444-83		
Б4		8	1.272.9-5.1-2.2.00.01	Полик 442×412×4	1	

Н.контр.	Давыдов		
ГАП	Куликов		
Ст.инж.	Лексер		
Ст.техник	Курдина		

1.272.9-5.1-2.2.00.00

Тумба малая с полками

Стадия	Лист	Листов
Р	1	2

ЦНИИЭП учебных зданий

Формат	Зона	Поз.	Обозначение	Наименование	Кол.	Примечание
				Пиломатериалы		
				хвойные		
				ГОСТ 8486-66		
Б4		9	1.272.9-5.1-2.2.00.02	Опора 416×32×32	1	
				Стандартные изделия		
		10		Винт М6×16-Н		
				ГОСТ17475-80	2	
		11		Шуруп А3×16-Н		
				ГОСТ 1145-80	16	
				Прочие изделия		
		12		Стяжка 2.16-А-01	10	
		13		Полкодержатель		
				5.4-В-02	8	
		14		Петля 3.12-А	2	

Инв.№ подл. | Подпись и дата | Взам.инв.№

1.272.9-5.1-2.2.00.00 Лист 2

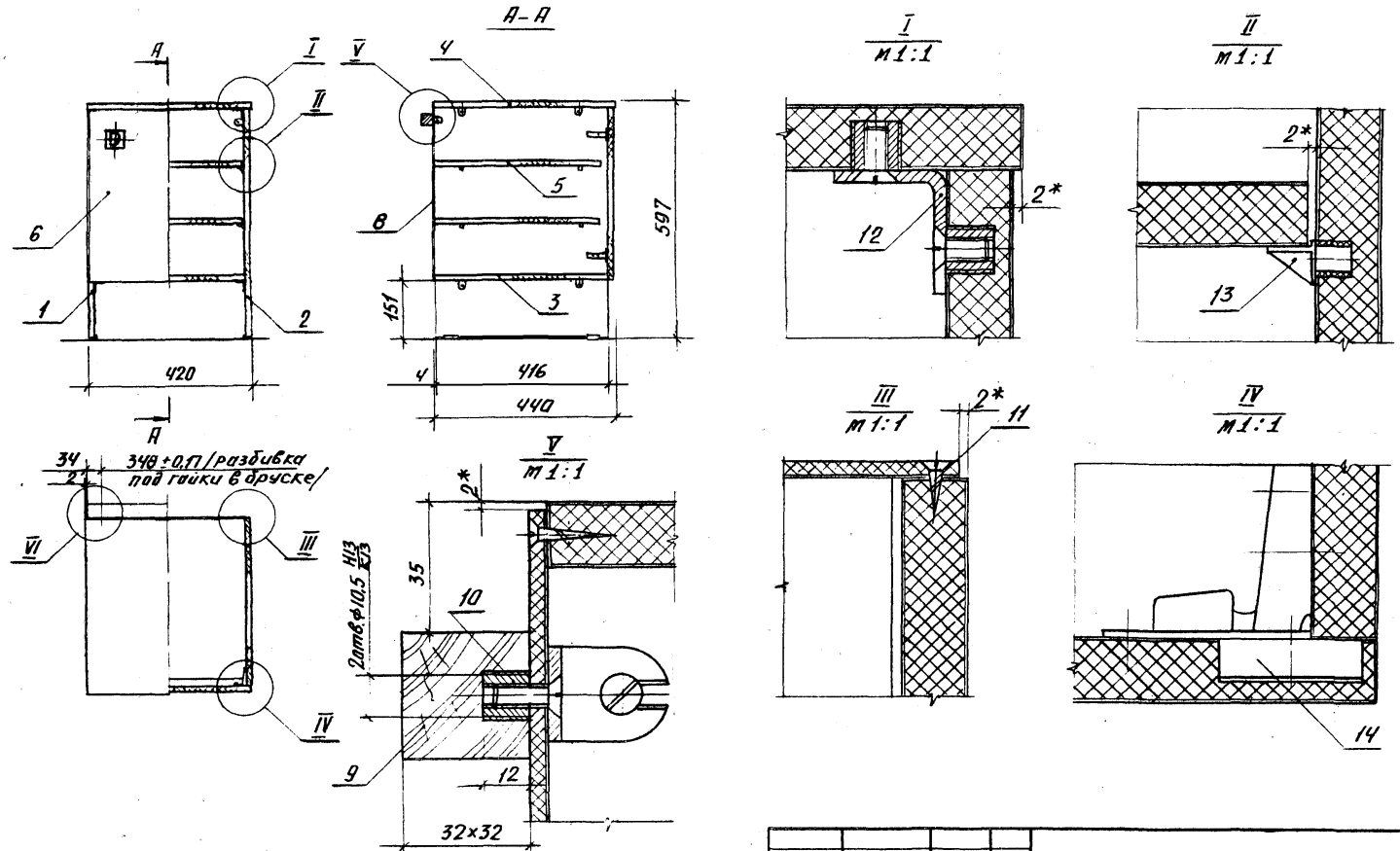

1.* Размеры для справок.
2. Выносной элемент VI см. чертеж 1.272.9-5.1-2.3.0.0.00

				1.272.9-5.1-2.2.0.0.00СБ			
				Тумба малая с полками Сборочный чертеж	Стадия	Масса	Масшт.
					Р	14.18	1:10
Нач.АПМ-5	Семенова				Лист	Листов 1	
Н.контр.	Давыдов				ЦНИИЭП учебных зданий		
ГАП	Куликов						
Ст.инж.	Лексер						
Ст.техник	Курдина						

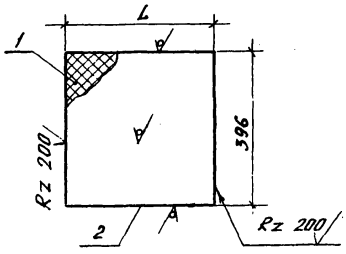

Обозначение	L	Масса кг.
1.272.9-5.1-2.2.01.00	380	1,68
-01	798	3,54

Неуказанные предельные отклонения размеров по квалитету $\frac{IT\,14}{2}$ ГОСТ 6449.5-82

				1.272.9-5.1-2.2.01.00СБ		
				Полка сборочный чертеж	Стадия: Р; Масса: см. табл.; Масштаб: 1:10	
					Лист; Листов 1	
Н.контр.	Павыдов				ЦНИИЭП учебных зданий	
ГАП	Куликов					
Ст.инж.	Лексер					
Ст.техник	Курдина					

Инв.№ подл. | Подпись и дата | Взам.инв.№

Формат	Зона	Поз.	Обозначение	Наименование	Кол. на испол. 1.272.9-5.1-2.2.01.00-	Примечание
					-	01
А4				Документация		
А4			1.272.9-5.1-2.2.01.00СБ	Сборочный чертеж		
				Детали		
А4		1	1.272.9-5.1-2.2.01.01	Плита древесно-стружечная ТУ13.417-80 щит 380х396х16	1	
А4		1	1.272.9-5.1-2.2.01.02	щит 798х396х16		1
				Материал кромочный ТУ13.617-81		
А4		2	1.272.9-5.1-2.2.01.03	Облицовка 380х16х0,3	2	
А4		3	1.272.9-5.1-2.2.01.04	Облицовка 798х16х0,3		2

				1.272.9-5.1-2.2.01.00		
				Полка	Стадия: Р; Лист; Листов 1	
Н.контр.	Павыдов				ЦНИИЭП учебных зданий	
ГАП	Куликов					
Ст.инж.	Лексер					
Ст.техник	Курдина					

Копировал Формат А4

Формат	Зона	Поз.	Обозначение	Наименование	Кол.	Примечание
				Документация		
БЧ			1.272.9-5.1-2.3.00.00СБ	Сборочный чертеж		
				Сборочные единицы		
ДЧ		1	1.272.9-5.1-2.1.01.00	Стенка боковая		
			-02	левая	1	
ДЧ		2		Стенка боковая		
			-03	правая	1	
ДЧ		3	1.272.9-5.1-2.1.02.00	Стенка		
			-01	горизонтальная	1	
ДЧ		4	1.272.9-5.1-2.1.03.00			
			-01	Крышка	1	
ДЧ		5	1.272.9-5.1-2.2.01.00			
			-01	Полка	2	
ДЧ		6	1.272.9-5.1-2.3.01.00	Дверка правая	1	
ДЧ		7	-01	Дверка левая	1	
				Детали		
				Плита древесно-		
				волокнистая		
				ТУ 13-444-83		
БЧ		8	1.272.9-5.1-2.3.00.01	Стенка задняя		
				830×442×4	1	

			1.272.9-5.1-2.3.00.00		
Н.контр.	Давыдов		Тумба большая	Стадия: Р	Лист: 1 / Листов: 2
ГАП	Куликов			ЦНИИЭП учебных зданий	
Ст.инж.	Лексер				
Ст.техник	Курдина				

Формат	Зона	Поз.	Обозначение	Наименование	Кол	Примечание
				Пиломатериалы		
				хвойные ГОСТ 8486-66		
БЧ		9	1.272.9-5.1-2.3.00.02	Опора 834×32×32	1	
				Стандартные изделия		
		10		Винт М6×16-01Н		
				ГОСТ 17475-80	2	
		11		Шуруп А3×16-01Н		
				ГОСТ 1145-80	20	
				Прочие изделия		
		12		Стяжка накладная		
				угловая 2.16-А-01	10	
		13		Полкодержатель		
				5.4-В-02	8	
		14		Петля 4х шарнирная		
				фиксирующая		
				3.12-А	4	

Инв.№ подл. | Подпись и дата | Взам.инв.№

	1.272.9-5.1-2.3.00.00	Лист 2

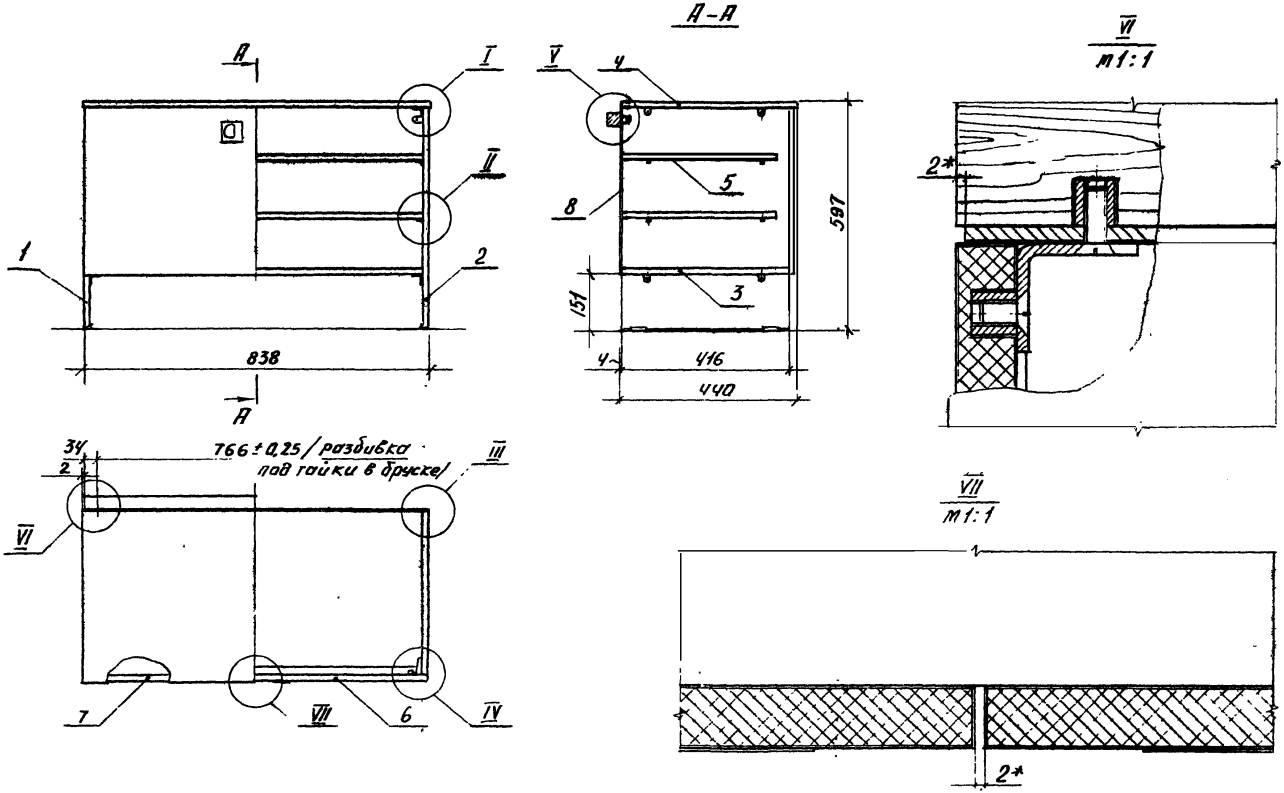

1. * Размеры для справок.
3. Выносные элементы I÷V см. черт. 1.272.9-5.1-2.2.0.0.00

			1.272.9-5.1-2.3.0.0.00Б
			Тумба большая сборочный чертеж
Нач.маст.	Семенова		Стадия: Р; Масса: 24,66; Масшт.: 1:10
Н.контр.	Давыдов		Лист; Листов 1
ГАП	Куликов		ЦНИИЭП учебных зданий
Ст.инж.	Лексер		
Ст.техник	Курдина		

1.272.9-5.1-2.3.01.00 — изображено,
1.272.9-5.1-2.3.01.00-01- зеркальное отражение.

Rz max 200 (V)

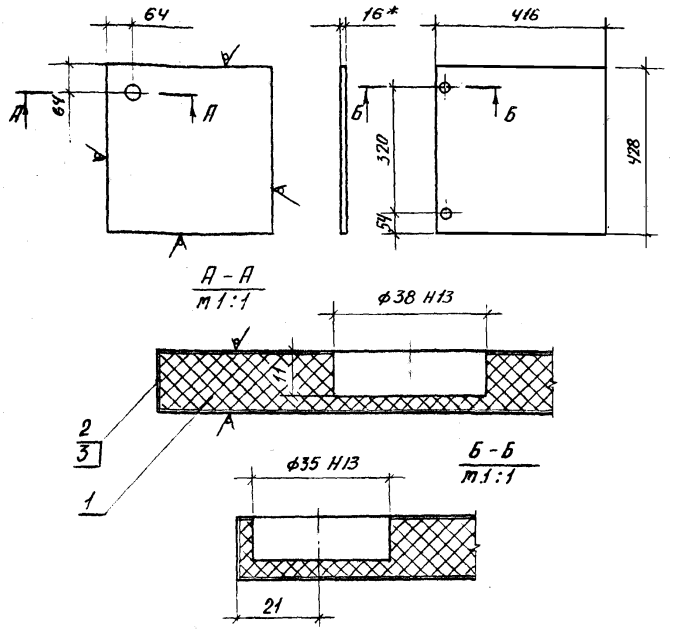

1.* Размер для справки.

Неуказанные предельные отклонения размеров по квалитету $\frac{IT14}{2}$ ГОСТ 6449.5-82.

				1.272.9-5.1-2.3.01.00СБ		
				Дверка правая Сборочный чертеж	Стадия: Р	Масса: 2,01
					Масшт.: 1:10	
					Лист	Листов 1
Н.контр.	Давыдов			ЦНИИЭП учебных зданий		
ГАП	Куликов					
Ст.инж.	Лексер					
Ст.техник	Курдина					

Формат	Зона	Поз.	Обозначение	Наименование	Кол.	Примечание
				Документация		
А4			1.272.9-5.1-2.3.01.00СБ	Сборочный чертеж		
				Детали		
64		1	1.272.9-5.1-2.3.01.01	Щит 416×428×16		
				Плита древесностружечная		
				ТУ 13.417-80	1	
				Облицовка		
				Материал кромочный		
				ТУ 13.617-81		
64		2	1.272.9-5.1-2.3.01.02	416×16×0,3	2	
64		3	1.272.9-5.1-2.3.01.03	428×16×0,3	2	

Инв.№ подл. | Подпись и дата | Взам.инв.№

				1.272.9-5.1-2.3.01.00		
				Дверка правая	Стадия: Р	Лист	Листов 1
Н.контр.	Давыдов			ЦНИИЭП учебных зданий		
ГАП	Куликов					
Ст.инж.	Лексер					
Ст.техник	Курдина					

Форм.	Зона	Поз.	Обозначение	Наименование	Кол.	Примечание
				Документация		
А3			1.272.9-5.1-2.4.00.00СБ	Сборочный чертеж		
				Сборочные единицы		
А4		1	1.272.9-5.1-2.1.01.00	Стенка боковая		
			-04	левая	1	
				Стенка боковая		
А4		2	-05	правая	1	
А4		3	1.272.9-5.1-2.4.01.00	Щит-экран	1	
А4		4	1.272.9-5.1-2.1.02.00	Стенка		
			-02	горизонтальная	1	
А4		5	1.272.9-5.1-2.4.02.00	Стенка передняя	1	
				Детали		
				Пиломатериалы		
				хвойные		
				ГОСТ 8486-66		
Б4		6	1.272.9-5.1-2.4.00.01	Опора 1122×32×32	1	

Н.контр.	Давыдов		1.272.9-5.1-2.4.00.00
ГАП	Куликов		Секция-подставка для уголка живой природы
Ст.инж.	Лексер		Стадия: Р; Лист: 1; Листов: 2
Т.техник	Худина		ЦНИИЭП учебных зданий

Форм.	Зона	Поз.	Обозначение	Наименование	Кол.	Примечание
				Стандартные изделия		
		8		Шуруп А4×36 ГОСТ 1145-80	5	
				Прочие изделия		
		10		Стяжка 2.16-А-01	12	
		11		Поддон 14.5-А	4	

Инв.№ подл. | Подпись и дата | Взам.инв.№

1.272.9-5.1-2.4.00.00 — Лист 2

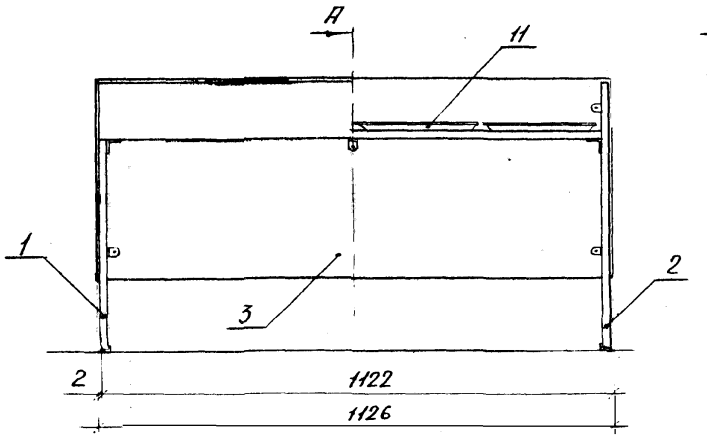

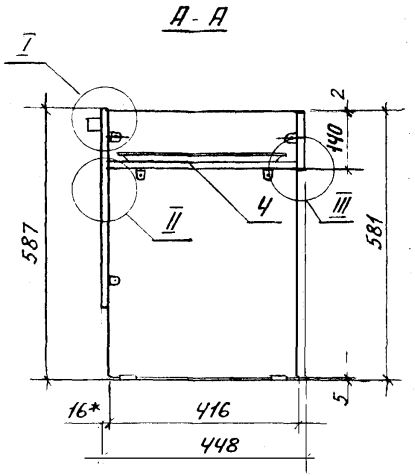

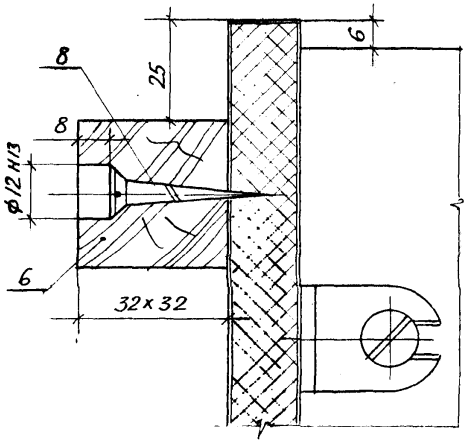

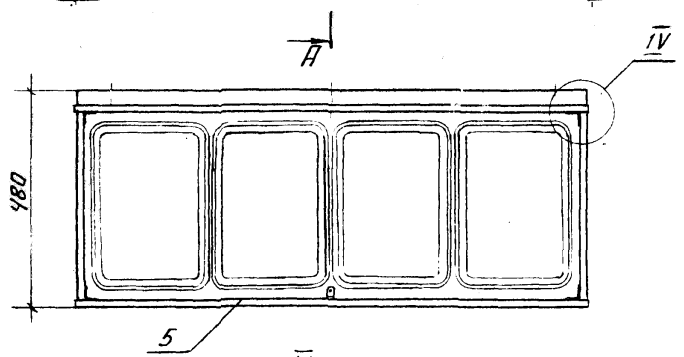

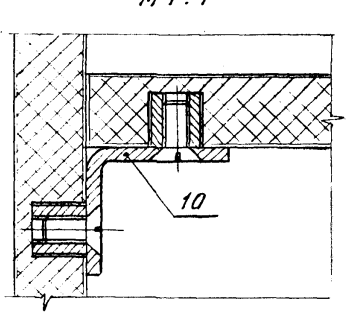

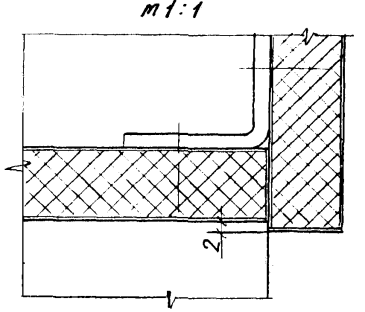

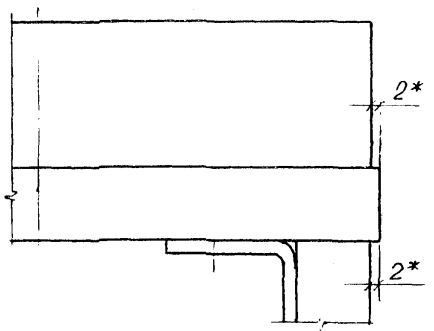

1.* Размеры для справок.

			1.272.9-5.1-2.4.00.00СБ		
			Секция-подставка для уголка живой природы Сборочный чертеж	Стадия: Р	Масса: 17.90
					Масштаб: 1:10
				Лист	Листов 1
Нач.маст	Семенова			ЦНИИЭП учебных зданий	
Н.контр.	Павыдов				
ГАП	Куликов				
Ст.инж.	Лексер				
Ст.техник	Курдина				

Рис. 1

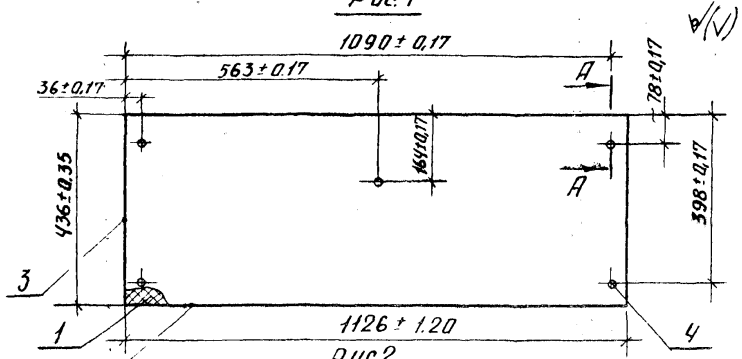

Рис 2

Остальное см. рис. 1

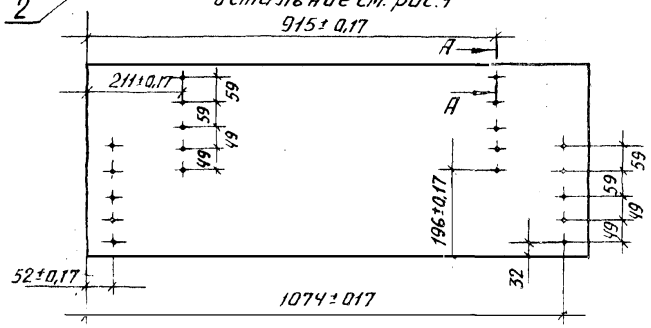

Обозначение	Рис.	Масса, кг
1.272.9-5.1-2.4. 01.00	1	5,33
-01	2	5,83

1. Неуказанные предельные отклон. размеров по квалитету $\frac{IT14}{2}$ ГОСТ 6449.5-82
2. Сечение А-А см. чертеж 1.272.9-5.1-2.1.01.00

Н.контр.	Давыдов		
ГАП	Куликов		
Ст.инж.	Лексер		
Ст.техник	Курдина		

1.272.9-5.1-2.4. 01.00СБ

Щит-экран

Сборочный чертеж

Стадия	Масса	Масшт.
Р	см. табл.	1:10
Лист	Листов 1	

ЦНИИЭП учебных зданий

Инв. № подл. | Подпись и дата | Взам. инв. №

Обозначение		Наименование		Кол. на испол. 1.272.9-5.1-2.4.01.00-		Примечание
				-	01	
		Документация				
	1.272.9-5.1-2.4.01.00СБ	Сборочный чертеж	X		X	
		Детали				
		Плита древесностружечная ТУ13 411-80				
БЧ	1 1.272.9-5.1-2.4.01.01	Щит 1126×436×16	1	1		
		Материал кромочный ТУ13. 617-81				
Ч	2 1.272.9-5.1-2.4.01.02	Облицовка 1126×16×Д3	2	2		
БЧ	3 1.272.9-5.1-2.4.01.03	Облицовка 436×16×Д3	2	2		
		Прочие изделия				
Ч	4	Гайка 90.4-А.02	5	20		

Н.контр.	Давыдов		
ГАП	Куликов		
Ст.инж.	Лексер		
Ст.техник	Курдина		

1.272.9-5.1-2.4. 01.00

Щит-экран

Стадия	Лист	Листов
Р		1

ЦНИИЭП учебных зданий

Копировал Формат А4

Рис. 1

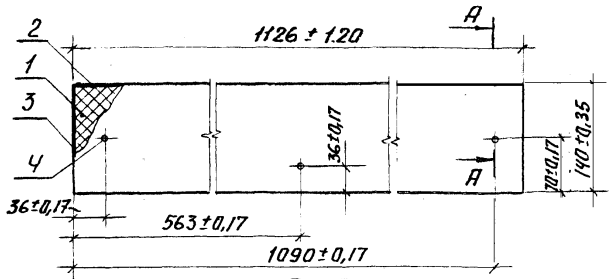

Рис. 2

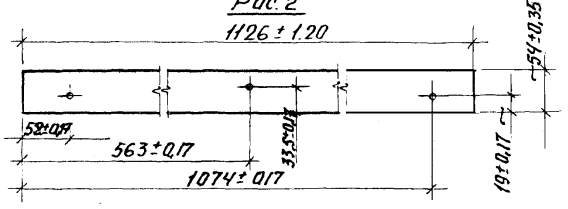

Обозначение	Рис.	Масса, кг
1.272.9-5.1-24.02.00	1	1,76
-01	2	0,67

Сечение А-А см. чертеж 1.272.9-5.1-2.1.01.00

				1.272.9-5.1-2.4.02.006		
Н.контр.	Давыдов			Стенка передняя	Стадия	Масса	Масштаб
ГАП	Куликов			Сборочный чертеж	Р	см. табл.	1:5
Ст.инж.	Лексер				Лист	Листов 1
Техник	Курдина				ЦНИИЭП учебных зданий	

Инв.№ подл. | Подпись и дата | Взам.инв.№

Обозначение	Наименование	Кол. на испол. 1.272.9-5.1-2.4.02.00-		Примечание
		-	01	
	Документация			
1.272.9-5.1-2.4.02.006	Сборочный чертеж	X	X	
	Детали			
	Плита древесно-стружечная ГОСТ 10632-77			
1	1.272.9-5.1-2.4.02.01 Щит 1126×140×16	1		
1.272.9-5.1-2.4.02.02	Щит 1126×54×16		1	
	Материал кромочный ТУ 13.6.17-84			
2	1.272.9-5.1-2.4.02.03 Облицовка 1126×16×0,3	2	2	
3	1.272.9-5.1-2.4.02.04 Облицовка 140×16×0,3	2		
1.272.9-5.1-2.4.02.05	Облицовка 54×16×0,3		2	
	Прочие изделия			
4	Гайка 90.4-А-02	3	3	

1.272.9-5.1-2.4.02.00

Н.контр.	Давыдов			Стенка передняя	Стадия	Лист	Листов
ГАП	Куликов				Р	1	
Ст.инж.	Лексер				ЦНИИЭП учебных зданий	
Техник	Курдина					

Копировал

Формат А4

Формат	Зона	Поз.	Обозначение	Наименование	Кол.	Примечание
				Документация		
А3			1.272.9-5.1-2.5.00.00СБ	Сборочный чертеж		
				Сборочные единицы		
А4		1	1.272.9-5.1-2.1.01.00	Стенка боковая внут-		
			-06	ренняя левая	1	
А4		2	-07	Стенка боковая внут-		
				ренняя правая	1	
А4		3	1.272.9-5.1-2.1.01.00	Стенка бакавая		
			-08	наружняя	2	
А4		4	1.272.9-5.1.2.4.01.00			
			-01	Щит-экран	1	
А4		5	1.272.9-5.1-2.1.03.00			
			-02	Крышка	1	
А4		6	1.272.9-5.1-2.4.02.00	Щитак		
			-01	передний	1	

Н.контр	Давыдов		1.272.9-5.1-2.5.00.00
ГИП	Куликов		Секция стола с регулируемыми парамет рами (универсальная Б, В, Г, Д, Ж)
Ст.инж.	Лекер		Стадия: Р; Лист: 1; Листов: 2
Ст.техник	Курдина		ЦНИИЭП учебных зданий

Формат	Зона	Поз.	Обозначение	Наименование	Кол.	Примечание
				Детали		
				Пиломатериалы		
				хвойные ГОСТ 8486-66		
Б4		7	1.272.9-5.1-2.5.00.01	Опора 1122×32×32	1	
				Стандартные изделия		
		8		Шуруп А4х30-01Н		
				ГОСТ 1145-80	5	
				Прочие изделия		
		9		Стяжка винто-		
				вая 01	4	
		10		Стяжка угловая		
				2.16-Д	12	

Инв.№ подл. | Подпись и дата | Взам. инв.№

1.272.9-5.1-2.5.00.00 Лист 2

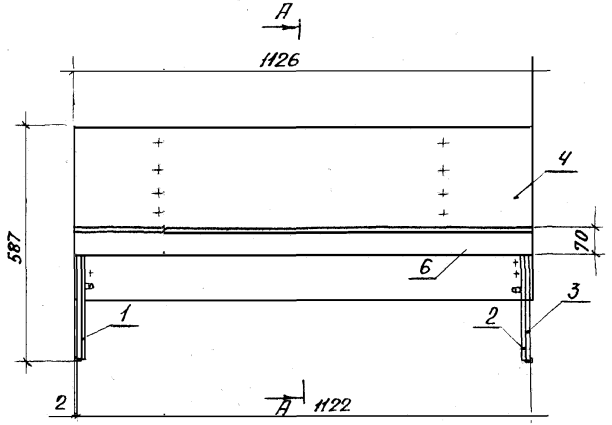

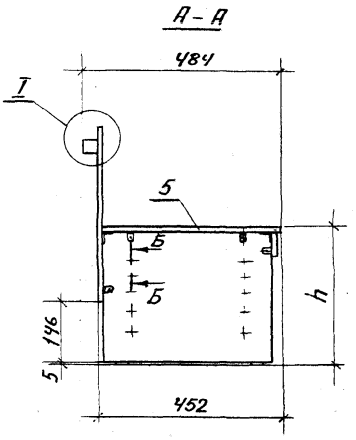

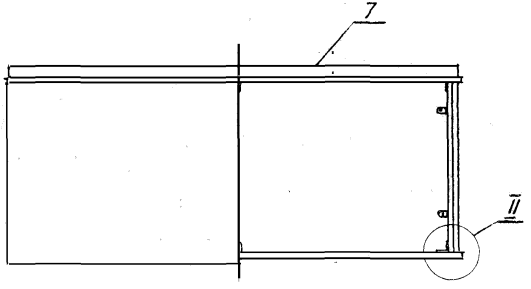

Ростовая группа	h_2, мм
Б	381
В	430
Г	479
Д	538
Ж	597

Размеры для справок.

			1.272.9-5.1-2.5.00.00СБ
			Секция стола с регулируемыми параметрами универсальная/ Сборочный чертеж
Нач.маст.	Семенова		Стадия: Р; Масса: 19,56; Масшт.: 1:10
Н.контр.	Давыдов		Лист 1; Листов 2
ГАП	Куликов		ЦНИИЭП учебных зданий
Пт.инж.	Лексер		
Пт.техник	Курдина		

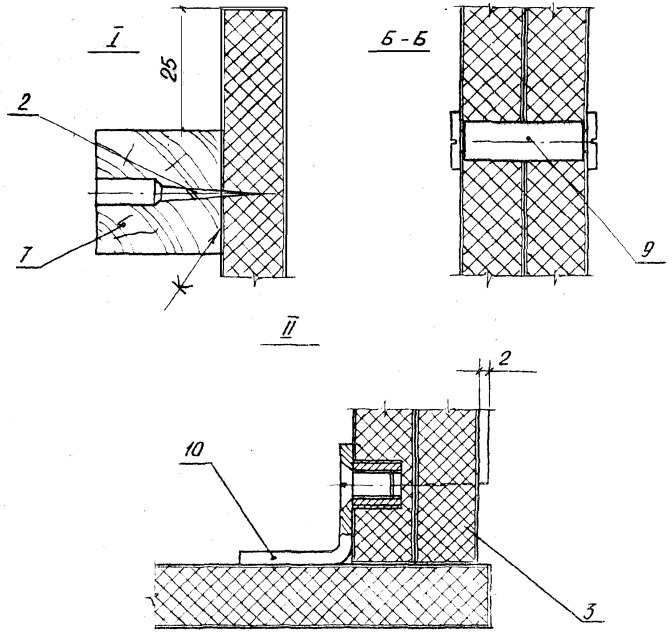

Стенку поз. 3 установить опорами на наружние стороны.

1.272.9-5.1-2.5.0.0.00СБ	Лист 2

Форм.	Зона	Поз.	Обозначение	Наименование	Кол.	Примечание
				Документация		
А3			1.272.9-5.1-2.6.0.0.00 СБ	Сборочный чертеж		
				Сборочные единицы		
А4		1	1.272.9-5.1-2.6.0.1.00	Стенка продольная	2	
А4		2	1.272.9-5.1-2.6.0.2.00	Стенка поперечная	2	
А4		3	1.272.9-5.1-2.6.0.3.00	Стенка нижняя	1	
				Стандартные изделия		
		4		Шуруп А4х16-011		
				ГОСТ 1145-80	16	
				Прочие изделия		
		5		Опора колесная		
				9.2-К	4	

Н.контр.	Давыдов		1.272-5.1-2.6.0.0.00	
ГАП	К.Уликов		Ящик выкатной	Стадия Р / Лист / Листов 1
Ст.инж.	Лексер			ЦНИИЭП учебных зданий
Ст.техник	Курдина			

Инв.№ подл. | Подпись и дата | Взам. инв.№

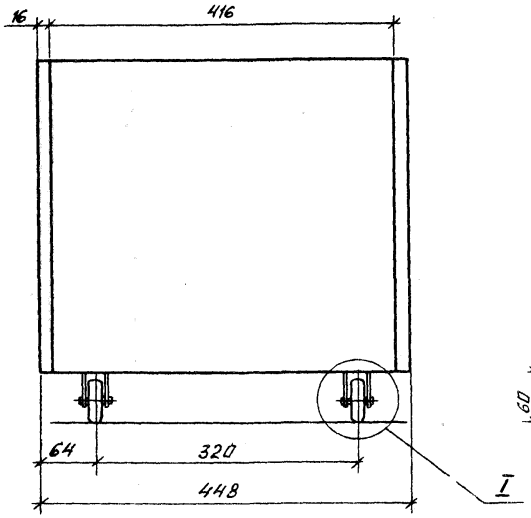

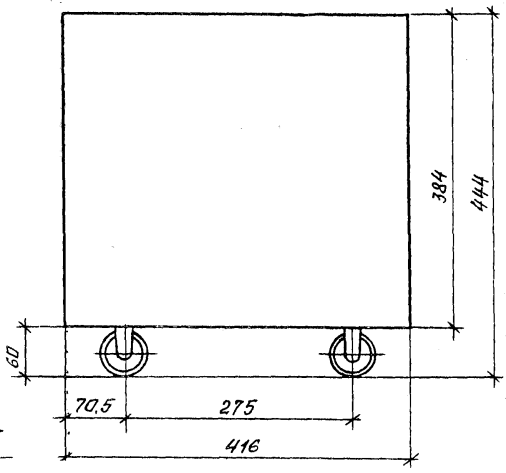

II
М1:1

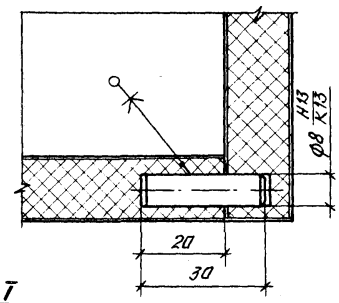

I
М1:1

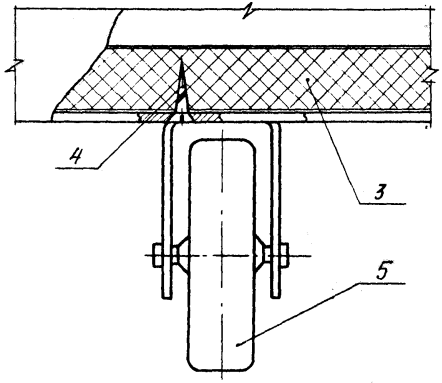

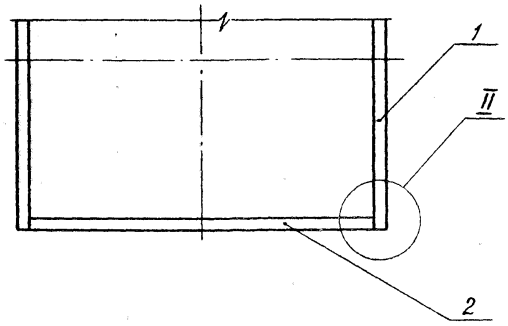

1. * Размеры для справок.

Нач.маст.	Семенова		
Н.контр.	Давыдов		
ГАП	Куликов		
Стин.ж.	Лексер		
Стехник	Курдина		

1.272.9-5.1-2.6.0.00 СБ

Ящик выкатной сборочный чертеж	Стадия	Масса	Масштаб
	Р	9,95	1:5
	Лист	Листов 1	

ЦНИИЭП учебных зданий

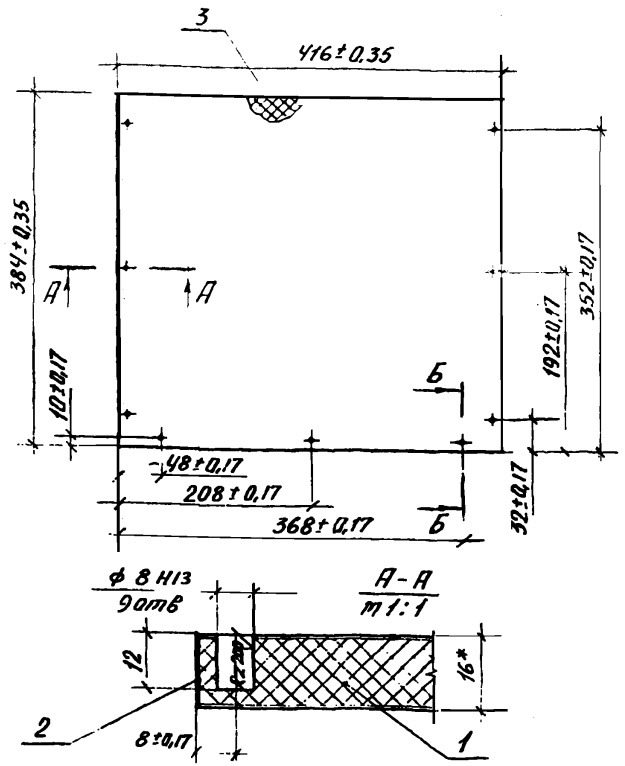

1.* Размер для справок.

2. Сечение Б-Б см. чертеж 1.272.9-5.1-2.6.02.00

3. Неуказанные предельные отклонения размеров по квалитету $\frac{1T'14}{2}$ ГОСТ 6449.5-82.

				1.272.9-5.1-2.6.01.00СБ
				Стенка продольная Сборочный чертеж
Н.контр.	Давыдов			
ГАП	Куликов			
Ст.инж.	Лексер			
Т.техник	Курдина			

Стадия	Масса	Масшт.
Р	1,79	1:5
Лист	Листов 1	

ЦНИИЭП учебных зданий

Форм.	Зона	Поз.	Обозначение	Наименование	Кол.	Примечание
				Документация		
А4			1.272.9-5.1-2.6.01.00СБ	Сборочный чертеж		
				Детали		
Б4		1	1.272.9-5.1-2.6.01.01	Щит. Плита древесностружечная ТУ 13.417-80 416×384×16	1	
				Облицовка материал кромочный ТУ 13.617-81		
Б4		2	1.272.9-5.1-2.6.01.02	416×16×0,3	2	
Б4		3	1.272.9-5.1-2.6.01.03	384×16×0,3	2	

Инв.№ подл. | Подпись и дата | Взам.инв.№

				1.272.9-5.1-2.6.01.00
Н.контр.	Давыдов			Стенка продольная
ГАП	Куликов			
Ст.инж.	Лексер			
Ст.техник	Курдина			

Стадия	Лист	Листов
Р		1

ЦНИИЭП учебных зданий

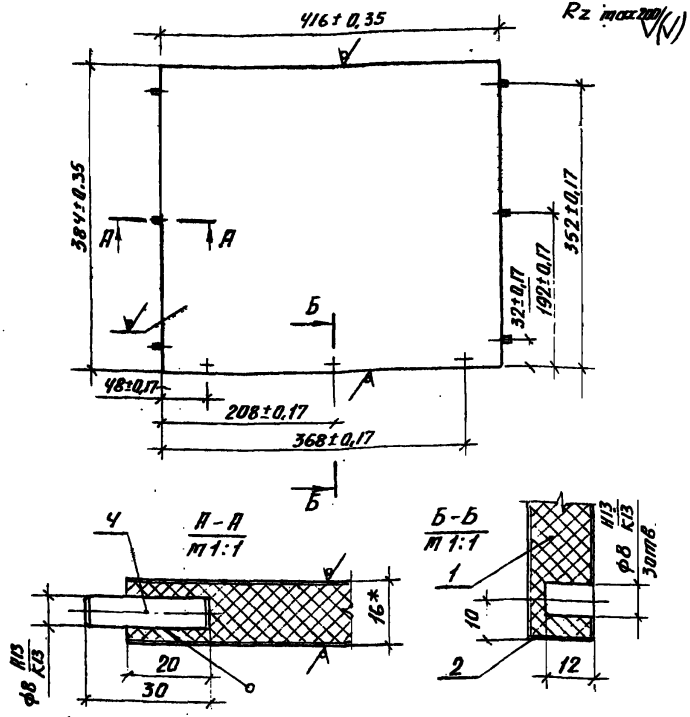

1. * Размер для справок.
2. Неуказанные предельные отклонения размеров по квалитету $\frac{1Т14}{2}$ ГОСТ 6449.5-82.

				1.272.9-5.1-2.6.02.00 СБ			
				Стенка поперечная Сборочный чертеж	Стадия	Масса	Масшт.
					Р	1,79	1:5
Н.контр.	Давыдов				Лист	Листов 1	
ГАП	Куликов				ЦНИИЭП учебных зданий		
Ст.инж.	Лексер						
Ст.техник	Курдина						

Форм.	Зона	Поз.	Обозначение	Наименование	Кол.	Примечание
				Документация		
А4			1.272.9-5.1-2.6.02.00СБ	Сборочный чертеж		
				Детали		
Б4		1	1.272.9-5.1-2.6.02.01	Щит. Плита древесностружечная ТУ13.417-80 416×384×16	1	
Б4		2	1.272.9-5.1-2.6.02.02	416×16×03 Облицовка материал кромочн. ТУ13.617-81	2	
				Прочие изделия		
		4		Шкант 12.1-А	6	

Взам. инв. №

Подпись и дата

Инв. № подл.

				1.272.9-5.1-2.6.02.00			
Н.контр.	Давыдов			Стенка поперечная	Стадия	Лист	Листов
ГАП	Куликов				Р		1
Ст.инж.	Лексер				ЦНИИЭП учебных зданий		
Ст.техник	Курдина						

Rz max 200 V(N)

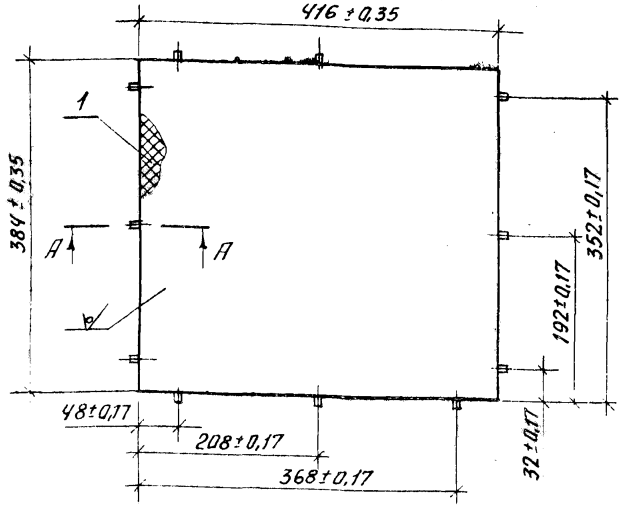

1. Неуказанные предельные отклонения размеров по квалитету $\frac{1T'14}{2}$ ГОСТ 6449.5-82.
2. Сечение А-А см. чертеж 1.272.9-5.1-2.6.02.00

			1.272.9-5.1-2.6.03.00СБ			
Н.контр.	Давыдов		Стенка нижняя сборочный чертеж	Стадия	Масса	Масштаб
ГАП	Куликов			Р	1,79	1:5
Ст.инж.	Лексер			Лист	Листов 1	
Ст.техник	Курдина			ЦНИИЭП учебных зданий		

Формат	Зона	Поз.	Обозначение	Наименование	Кол.	Примечание
				Документация		
А4			1.272.9-5.1-2.6.03.00СБ	Сборочный чертеж		
				Детали		
Б4		1	1272.9-5.1-2.6.03.01	Щит. Плита древесностружечная ТУ 13.417-80 384 х 416 х 16	1	
				Прочие изделия		
		4		Шкант 12.1-А	12	

Инв.№ подл. | Подпись и дата | Взам. инв.№

			1.272.9-5.1-2.6.03.00			
Н.контр.	Давыдов		Стенка нижняя	Стадия	Лист	Листов
ГАП	Куликов			Р		1
Ст.инж.	Лексер			ЦНИИЭП учебных зданий		
Ст.техник	Курдина					

Формат	Зона	Поз.	Обозначение	Наименование	Кол. на испол. 1.272.9-5.1-2.0.1.0.00- –	01	02								Примечание
				Документация											
А3			1.272.9-5.1-2.0.1.0.00СБ	Сборочный чертеж	Х	Х	Х								
				Детали											
Б4		1	1.272.9-5.1-2.0.1.0.01	Щит 420 х 212 х 16	1										
			1.272.9-5.1-2.0.1.0.02	Щит 838 х 212 х 16		1									
			1.272.9-5.1-2.0.1.0.03	Щит 1126 х 212 х 16			1								
				Плита древесностружечн.											
				ТУ 13.417-80											
Б4		2	1.272.9-5.1-2.0.1.0.04	Облицовка 420 х 16 х 0,3	2										
			1.272.9-5.1-2.0.1.0.05	Облицовка 838 х 16 х 0,3		2									
			1.272.9-5.1-2.0.1.0.06	Облицовка 1126 х 16 х 0,3			2								
Б4		3	1.272.9-5.1-2.0.1.0.07	Облицовка 212 х 16 х 0,3	2	2	2								
				Материал кроточный											
				ТУ 13.617-81											

Н.контр	Павыдав		1.272.9-5.1-2.0.1.0.00
ГАП	Куликов		Ограждение отопительной системы /навесное/
Ст.инж.	Лексер		
Ст.техник	Курдина		

Стадия	Лист	Листов
Р	1	2

ЦНИИЭП учебных зданий

Копировал Формат А4

Инв.№ подл. | Подпись и дата | Взам.инв.№

Формат	Зона	Поз.	Обозначение	Наименование	Кол. на испол. 1.272.9-5.1-2.0.1.0.00- –	01	02								Примечание
				Брусок продольный											
				пилопатериалы листв.											
				ГОСТ 2695-71											
Б4		4	1.272.9-5.1-2.0.1.0.08	420 х 32 х 32	2										
			1.272.9-5.1-2.0.1.0.09	838 х 32 х 32		2									
			1.272.9-5.1-2.0.1.0.10	1126 х 32 х 32			2								
Б4		5	1.272.9-5.1-2.0.1.0.11	Брусок поперечный											
				пилопатериалы листв.											
				ГОСТ 2695-71											
				200 х 32 х 32	2	2	2								
Б4		6	1.272.9-5.1-2.0.1.0.12	Черенок L = 156 мм											
				Труба винипластовая											
				ф15 ГОСТ 4251-54	5	11	16								
Б4		7	1.272.9-5.1-2.0.1.0.13	Стойка 78 х 32 х 32											
				пилопатериалы листв.											
				ГОСТ 2695-71	2	2	2								
				Прочие изделия											
		8		Стяжка наклади. углов.											
				2.16-А-01	4	6	6								

20-4966/55

1.272.9-5.1-2.0.1.0.00 Лист 2

Копировал Формат А4

Рис.1

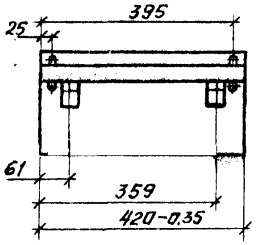

Рис.2

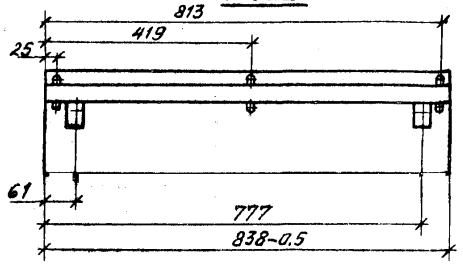

Рис.3

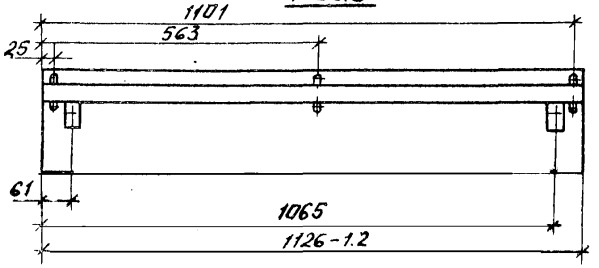

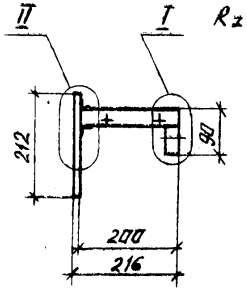

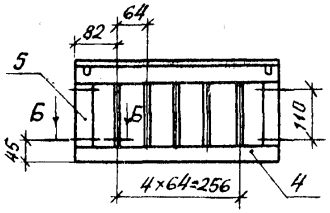

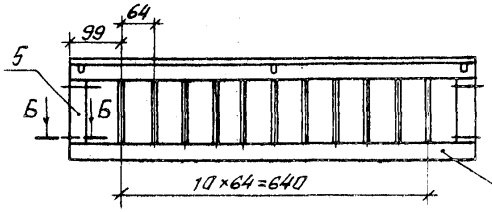

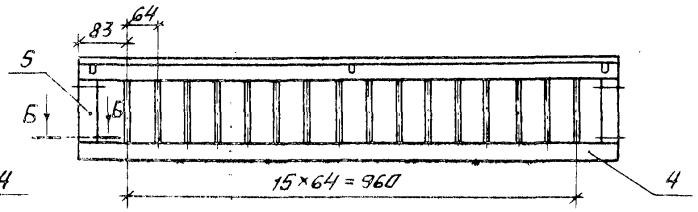

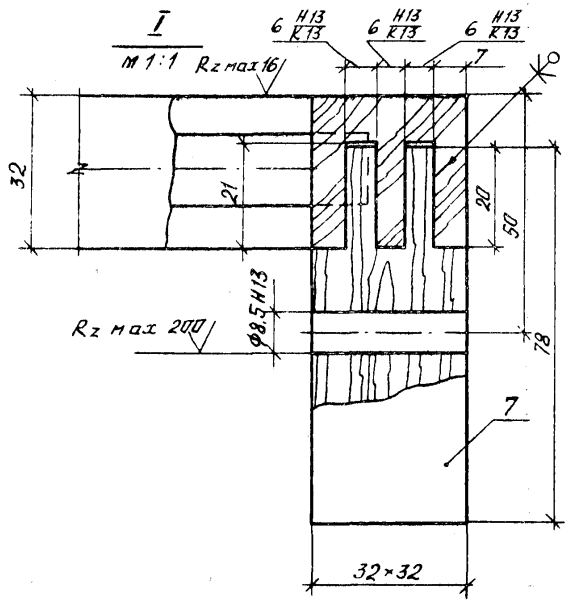

Обозначение	Рис.	Масса, кг
1.272.9-5.1-2.0.1.0.00	1	2,20
-01	2	4,87
-02	3	6,40

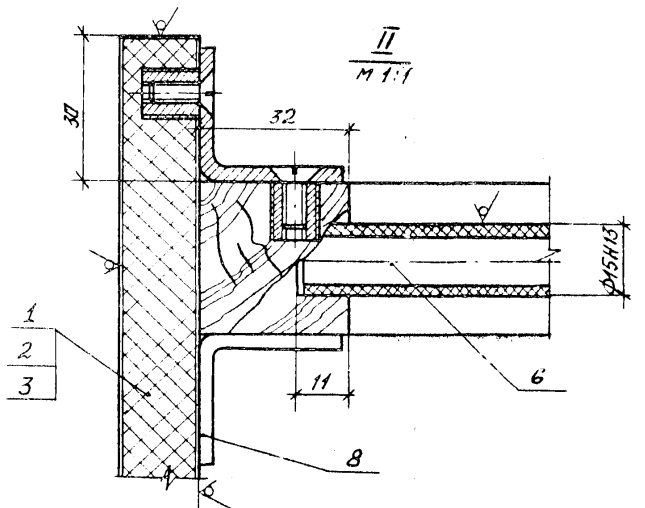

1. Разрез Б-Б см. чертеж 1.272.9-5.1-2.0.1.00
2. Неуказанные предельные отклонения размеров - по квалитету $\frac{IT'14}{2}$ ГОСТ 6449.5-82.
3. Покрытие: Лак НЦ. 2. м.п.

Н.контр	Давыдов		
ГАП	Куликов		
Ст.инж.	Лексер		
Ст.техник	Курдина		

1.272.9-5.1-2.0.1.0.00 СБ

Ограждение отопительной системы /навесное/ Сборочный чертеж

Стадия	Масса	Масштаб
Р	см. табл.	1:10
Лист	Листов 1	

ЦНИИЭП учебных зданий

Форм.	Зона	Поз.	Обозначение	Наименование	Кол. на исполн. 1.272.9-5.1-2.0.01.00-										Приме-чание
					–	01	02								
				Документация											
А3			1.272.9-5.1-2.0.01.00СБ	Сборочный чертеж	X	X	X								
				Детали											
				Брусок продольный											
				пиломатериалы листв.											
				ГОСТ 2695-71											
БЧ		1	1.272.9-5.1-2.0.01.01	420 х 32 х 32	2										
БЧ			1.272.9-5.1-2.0.01.02	838 х 32 х 32		2									
БЧ			1.272.9-5.1-2.0.01.03	1126 х 32 х 32			2								

Н.контр.	Давыдов		1.272.9-5.1-2.0.01.00
ГАП	Куликов		Ограждение отопительной системы /навесное/
Ст.инж.	Лексер		Стадия: Р; Лист: 1; Листов: 2
Ст.техник	Курдина		ЦНИИЭП учебных зданий

Копировал Формат А4

Инв.№ подл.	Подпись и дата	Взам. инв.№

Форм.	Зона	Поз.	Обозначение	Наименование	Кол. на исполн. 1.272.9-5.1-2.0.01.00-										Приме-чание
					–	01	02								
БЧ		2	1.272.9-5.1-2.0.01.04	Брусок поперечный											
				пиломатериалы листв.											
				ГОСТ 2695-71											
				150 х 32 х 32	2	2	2								
БЧ		3	1.272.9-5.1-2.0.01.05	Черенак L = 106 мм											
				труба винипластовая											
				ф15 ТУ 4251-54	5	11	16								
БЧ		4	1.272.9-5.1-2.0.01.06	Стойка 78 х 32 х 32											
				пиломатериалы листв.											
				ГОСТ 2695-71	2	2	2								

	1.272.9-5.1-2.0.01.00	Лист 2

Копировал Формат А4

19564-02 СБ

Rz 63 V(M)

Рис. 1

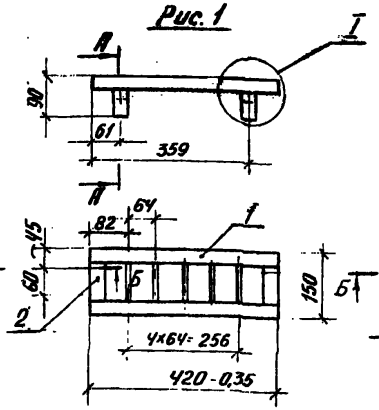

Рис. 2

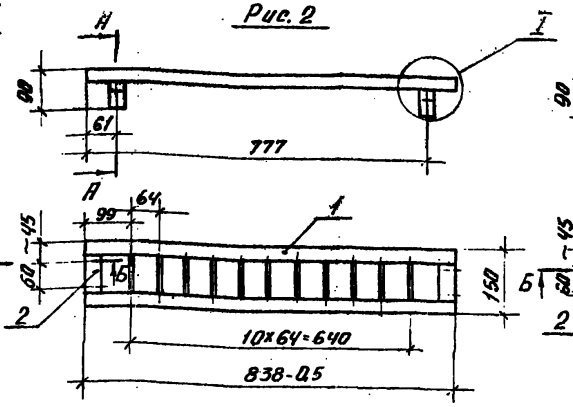

Рис. 3

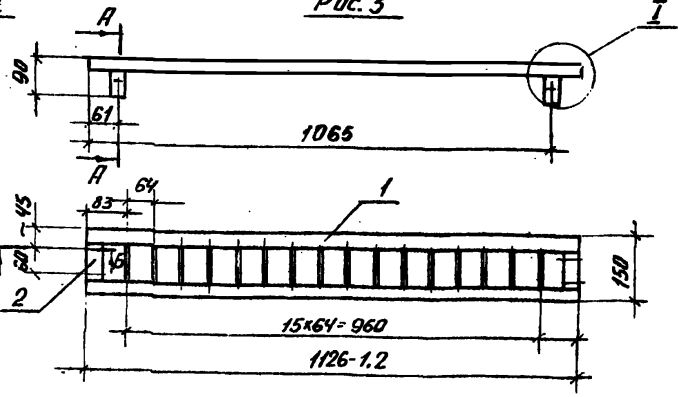

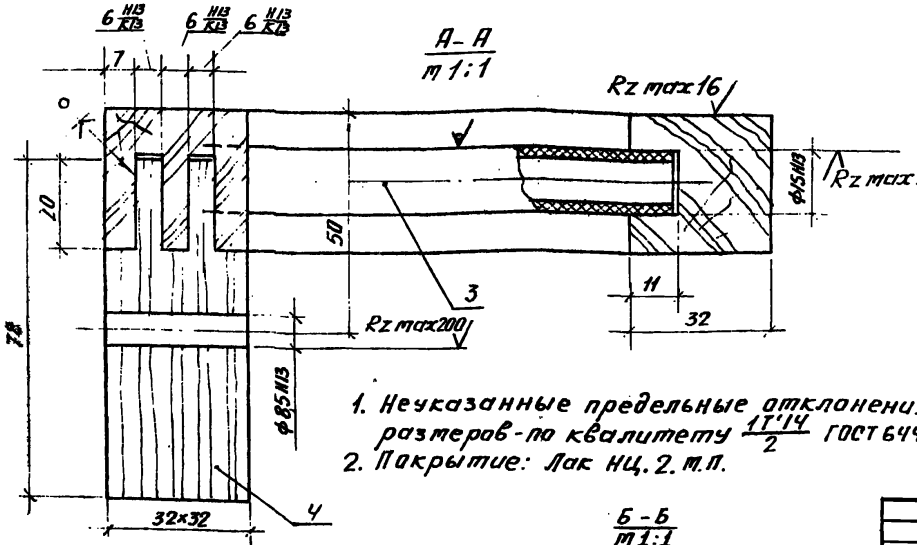

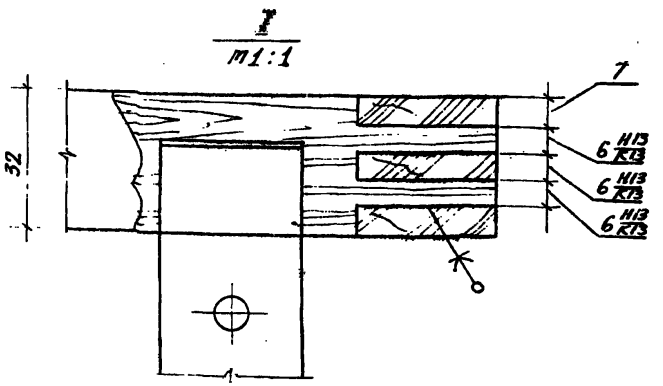

1. Неуказанные предельные отклонения размеров - по квалитету $\frac{IT14}{2}$ ГОСТ 6449.5-82.
2. Покрытие: Лак НЦ. 2. т.п.

Обозначение	Рис.	Масса, кг
1.272.9-5.1-2.0.01.00	1	1,20
-01	2	2,88
-02	3	3,73

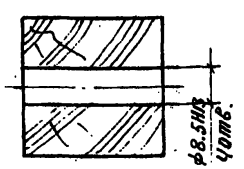

Н.контр.	Давыдов		
ГАП	Куликов		
Ст.инж.	Лексер		
Ст.техник	Курдина		

1.272.9-5.1-2.0.01.ООСБ

Ограждение отопительной системы /навесное/ Сборочный чертеж.

Стадия	Масса	Масшт.
Р	см. табл.	1:10
Лист	Листов 1	

ЦНИИЭП учебных зданий

Формат	Зона	Поз.	Обозначение	Наименование	Кол. на испол. 1.272.9-5.1-3.1.01.00-									Примечание
					–	01	02	03	04	05	06	07		
				Документация										
А3			1.272.9-5.1-3.1.01.00СБ	Сборочный чертеж	Х	Х	Х	Х	Х	Х	Х	Х		
				Детали										
				Плита древесностру-										
				жечная										
				ТУ13.417-80										
Б4		1	1.272.9-5.1-3.1.01.01	1824 х 416 х 16	1	1	1	1	1	1	1	1		
				Материал кромочный										
				ТУ13.617-81										
Б4		2	1.272.9-5.1-3.1.01.02	1824 х 16 х 0,3	2	2	2	2	2	2	2	2		
Б4			1.272.9-5.1-3.1.01.03	416 х 16 х 0,3	2	2	2	2	2	2	2	2		

Н.контр.	Давыдов		1.272.9-5.1-3.1.01.00
ГАП	Куликов		Стенка вертикальная
Рук.гр.	Гришин		Стадия Р; Лист 1; Листов 2
Ст.техник	Речушников		ЦНИИЭП учебных зданий

Копировал Формат А4

Инв.№ подл. | Подпись и дата | Взам. инв.№

Формат	Зона	Поз.	Обозначение	Наименование	Кол. на испол. 1.272.9-5.1-3.1.01.00-									Примечание
					–	01	02	03	04	05	06	07		
				Стандартные изделия										
		5		Шуруп 6Зх16.09.1										
				ГОСТ 1145-80	Ч	Ч	Ч	Ч	Ч	Ч	Ч	Ч		
				Прочие изделия										
		6		Гайка 90.Ч-А-02	6	6		6	6		Ч	6		
		7		Гайка 90.Ч-А-05			6			6		2		
		8		Втулка полкодержателя										
				12.7-А-04	6	6	16	12	12	32	2	10		
		9		Наконечник										
				9.3-И-01	2	2	2	2	2	2	2	2	2	

	1.272.9-5.1-3.1.01.00	Лист 2

Копировал Формат А4

19964-02 60

Рис.1

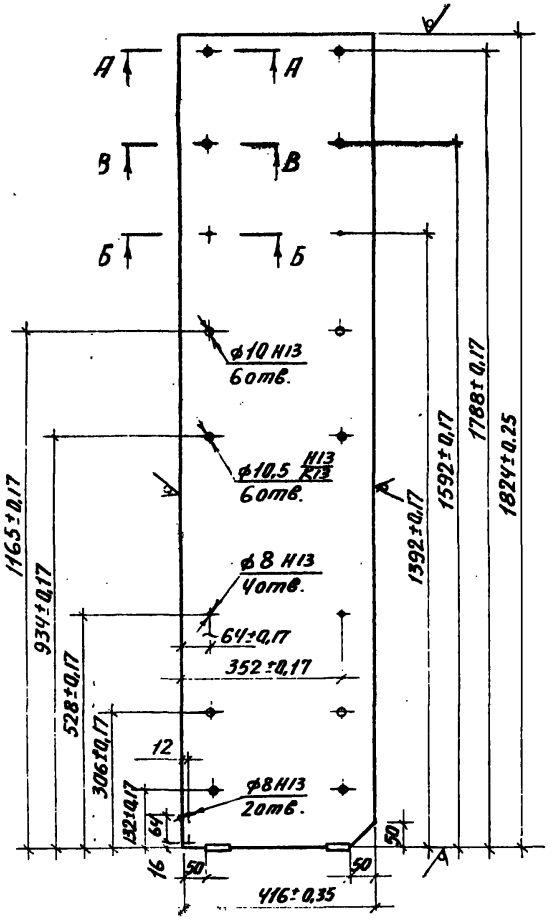

Рис.2

Остальное см. рис.1

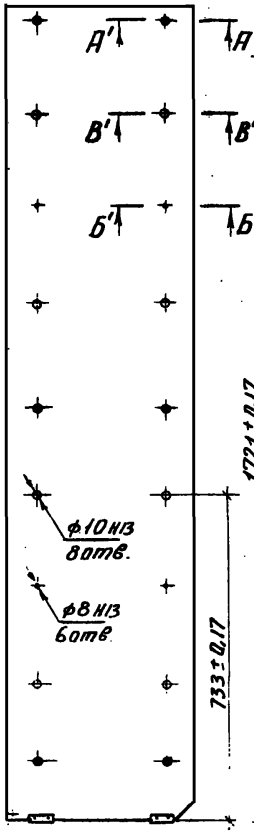

Рис.3

Остальное см. рис.1

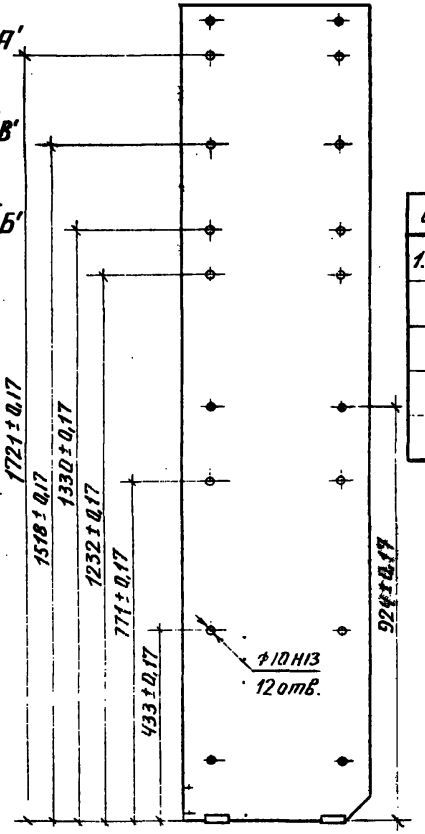

А-А

т 1:1

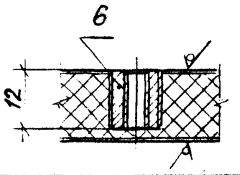

А'-А'

т 1:1

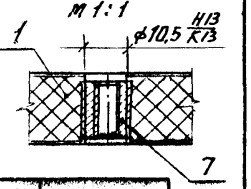

Rz max 200

Обозначение	Рис.	Сечение	Исполнение
1.272.9-5.1-3.1.01.00	1	А-А; Б-Б; В-В	Изобр.
-01	1		Зеркальное отражение
-02	2	А'-А', Б'-Б', В'-В'	
-03	3	А-А, Б-Б, В-В	Изобр.
-04	3	А-А, Б-Б, В-В	Зеркальное отражение

1. Неуказанные предельные отклонения размеров по квалитету $\frac{1T'14}{2}$ ГОСТ 6449.5-82.

Вариант исполнения для рис.1,2. применительно к типу 3.1 исполн.-01

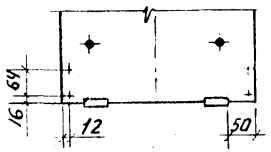

В-В

т 1:1

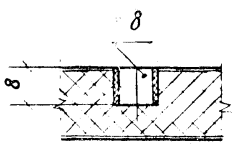

В'-В'

т 1:1

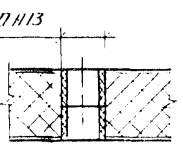

Н.контр.	Павыдов	
ГИП	Куляков	
Рук.гр.	Гришин	
Ст.техник	Речушников	

1.272.9-5.1-3.1.01.00СБ

Стенка вертикальная
Сборочный чертеж

Стадия	Масса	Масшт.
Р	8,5	1:1
Лист 1	Листов 2	

ЦНИИЭП учебных зданий

Рис. 4

Остальное - см. рис. 1, 3

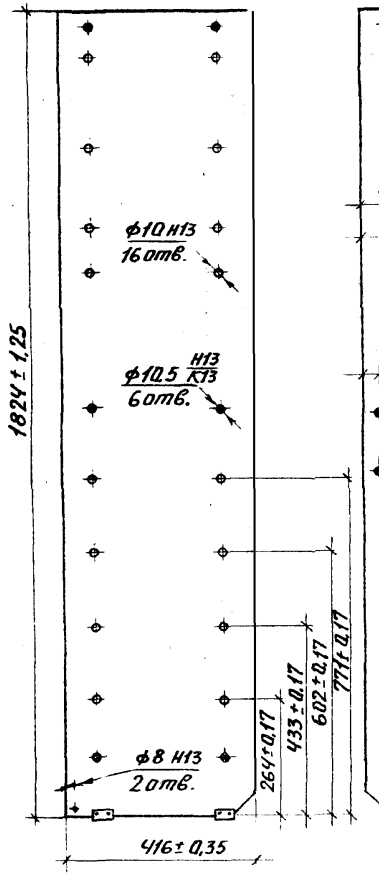

Рис. 5

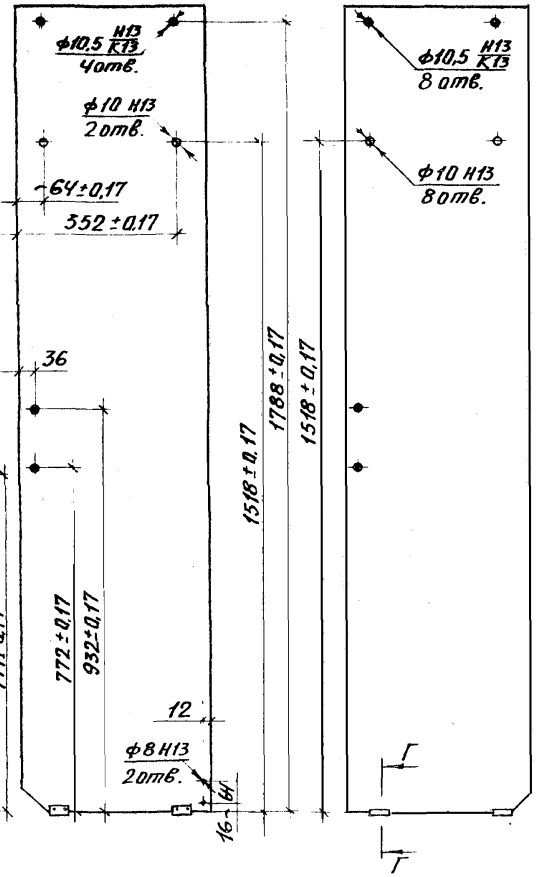

Рис. 6

Остальное - см. рис. 5, 1

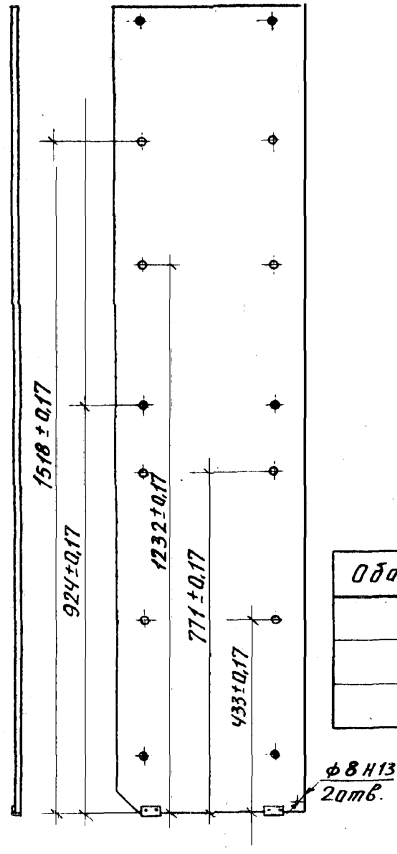

Г - Г

m 1:1

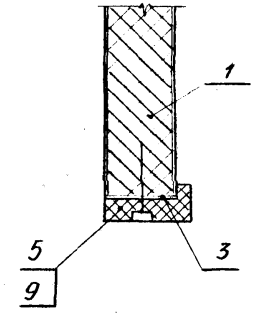

Обозначение	Рис.	Сечение	Масса, кг
-05	4	А'-А', Б'-Б', В'-В'	8,5
-06	5	А-А, Б-Б, В-В	
-07	6	А'-А', А-А, Б'-Б', В'-В'	

Б - Б

m 1:1

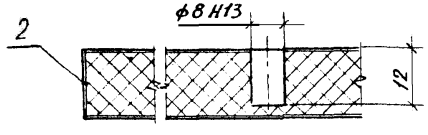

Б' - Б'

m 1:1

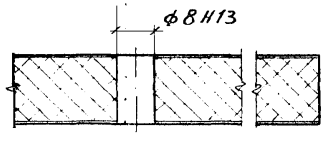

1. Неуказанные предельные отклонения размеров - по квалитету $\frac{IT14}{2}$ ГОСТ 6449.5-82.

Форм.	Зона	Поз.	Обозначение	Наименование	Кол. на исполн. 1.272.9-5.1-3.2.01.00-										Примечание
					–	01	02								
				Документация											
А3			1.272.9-5.1-3.2.01.00СБ	Сборочный чертеж	X	X	X								
				Детали											
				Плита древесностружечная ТУ13.417-80											
Б4		1	1.272.9-5.1-3.2.01.01	864 х 416 х 16	1	1	1								
				Материал кроточный ТУ13.617-81											
Б4		2	1.272.9-5.1-3.2.01.02	864 х 16 х 0,3	2	2	2								
Б4		3	1.272.9-5.1-3.2.01.03	416 х 16 х 0,3	2	2	2								

			1.272.9-5.1-3.2.01.00		
Н. контр.	Давыдов		Стенка вертикальная	Стадия	Лист	Листов
ГАП	Кулчков			Р	1	2
Рук. гр.	Гришин			ЦНИИЭП учебных зданий		
Ст. техник	Гречишников					

Копировал Формат А4

Инв. № подл.	Подпись и дата	Взам. инв. №

Форм.	Зона	Поз.	Обозначение	Наименование	Кол. на исполн. 1.272.9-5.1-3.2.01.00-										Примечание
					–	01	02								
				Прочие изделия											
		4		Гайка 90.4-А-02	4	4									
		5		Гайка 90.4-А-05			4								
		6		Втулки полкодержателя 12.7-А-04	8	8	16								

	1.272.9-5.1-3.2.01.00	Лист 2

Копировал Формат А4

1996-02 63

Rz max 20 (V)

Рис. 1

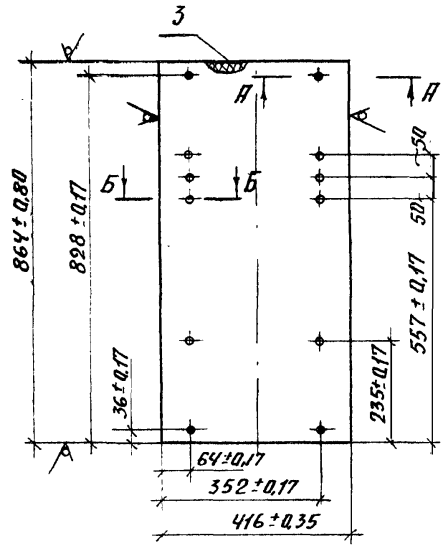

Рис. 2

Остальное см. рис. 1

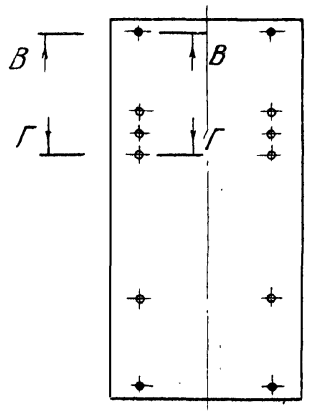

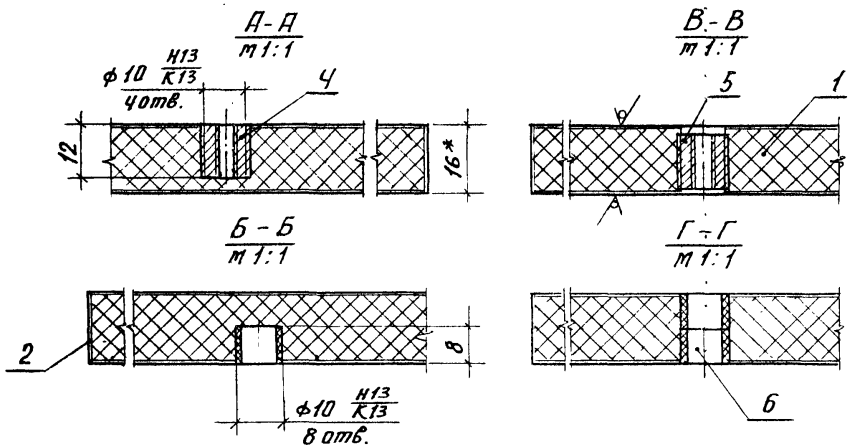

Обозначение	Рис.	Исполнение
1.272.9-5.1-3.2.01.00	1	Изображено
-01	1	Зеркальное отражен.
-02	2	—

1.* Размер для справки.

2. Неуказанные предельные отклонения размеров по квалитету $\frac{IT14}{2}$ ГОСТ 6449.5-82.

Н.контр.	Давыдов		
ГАП	Куликов		
Рук. гр.	Гришин		
Ст. техник	Гречишников		

1.272.9-5.1-3.2.01.00 СБ

Стенка вертикальная
Сборочный чертеж

Стадия	Масса	Масштаб
Р	4,0	1:10
Лист	Листов 1	

ЦНИИЭП учебных зданий

Форм.	Зона	Поз.	Обозначение	Наименование	Кол. на исполн. 1.272.9-5.1-3.1.02.00-									Примечание
					–	01	02	03	04	05	06			
				Документация										
А3			1.272.9-5.1-3.1.02.00 СБ	Сборочный чертеж	х	х	х	х	х	х	х			
				Детали										
				Плита древесно-стружечная ТУ 13.417-80										
Б4		1	1.272.9-5.1-3.1.02.01	820 х 416 х 16	1	1	1	1	1	1	1			
				Материал краточный ТУ 13.617-81										
Б4		2	1.272.9-5.1-3.1.02.02	820 х 16 х 0,3	2	2	2	2	2	2	2			

Н.контр.	Давыдов		1.272.9-5.1-3.1.02.00
ГАП	Куликов		Стенка горизонтальная
Рук.гр.	Гришин		Стадия: Р; Лист: 1; Листов: 2
Ст.техник	Речушников		ЦНИИЭП учебных зданий

Копировал Формат А4

Инв.№ подл. | Подпись и дата | Взам. инв.№

Форм.	Зона	Поз.	Обозначение	Наименование	Кол. на исполн. 1.272.9-5.1.3.1.02.00-									Примечание
					–	01	02	03	04	05	06			
				Прочие изделия										
		4		Гайка 90.4-А-02	4	4	4			4	4			
		5		Шкант ф8х30 РТМ 13.319.638-739				4	4					

	1.272.9-5.1-3.1.02.00	Лист 2

Копировал Формат А4

20-4966/85

Rz max 200

Рис. 1

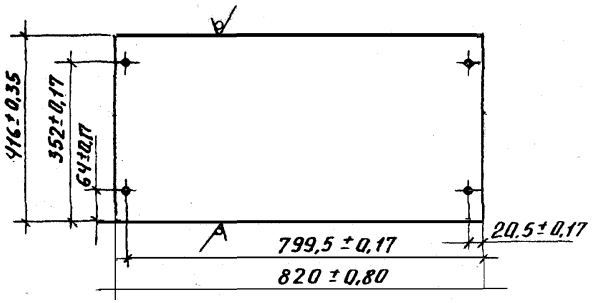

Рис. 2

Остальное см. рис. 1

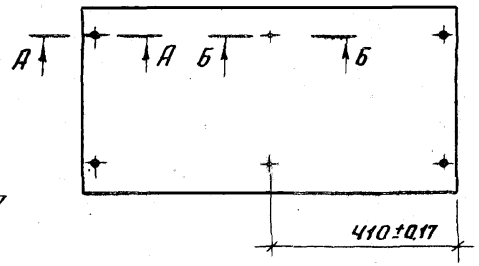

А – А
М 1:1

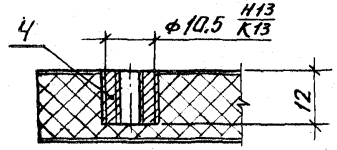

Б – Б
М 1:1

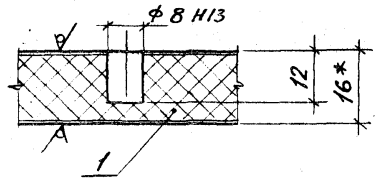

Рис. 3

Остальное см. рис. 1, 2.

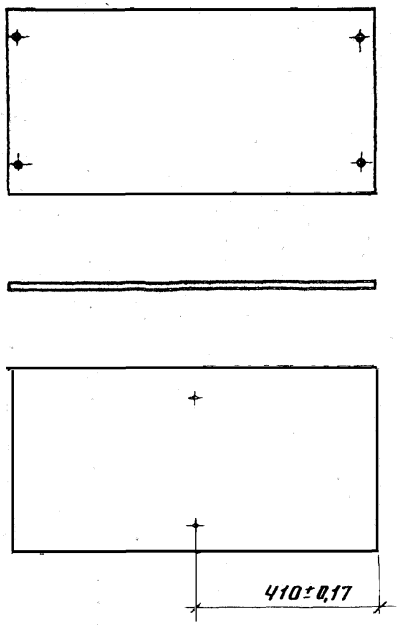

Обозначение	Рис.	Сечение
1.272.9-5.1-3.1.02.00	1	А-А
-01	2	А-А; Б-Б
-02	3	А-А; Б-Б
-03	4	Б-Б; Д-Д
-04	5	Б-Б; В-В
-05	6	А-А; Г-Г
-06	7	А-А; Г-Г; Д-Д

1. Неуказанные предельные отклонения размеров по квалитету $\frac{1T14}{2}$ ГОСТ 6449.5-82.
2* Размер для справки.

				1.272.9-5.1-3.1.02.00 СБ	
				Стенка горизонтальная Сборочный чертеж	Стадия: Р; Масса: 3,8; Масшт.: 1:10; Лист 1; Листов 2
Н.контр.	Давыдов				ЦНИИЭП учебных зданий
ГАП	Куликов				
Рук.гр.	Грушин				
Ст.техник	Гречишников				

Рис. 4

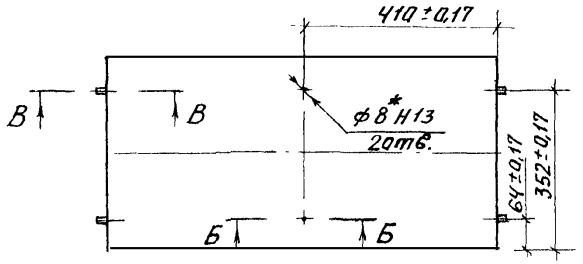

Рис. 5

Остальное см. рис. 4

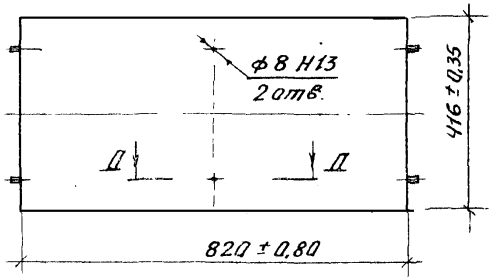

Рис. 7

Остальное см. рис. 1

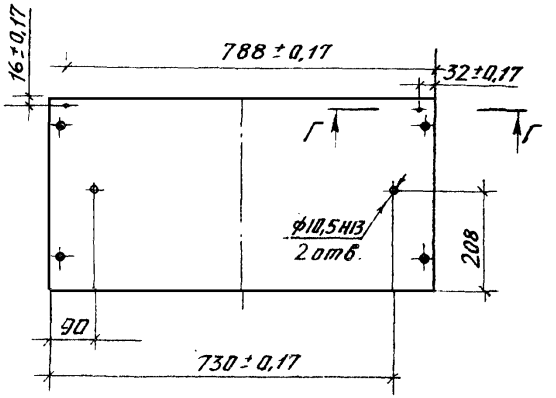

Рис. 6

Остальное см. рис. 1, 7

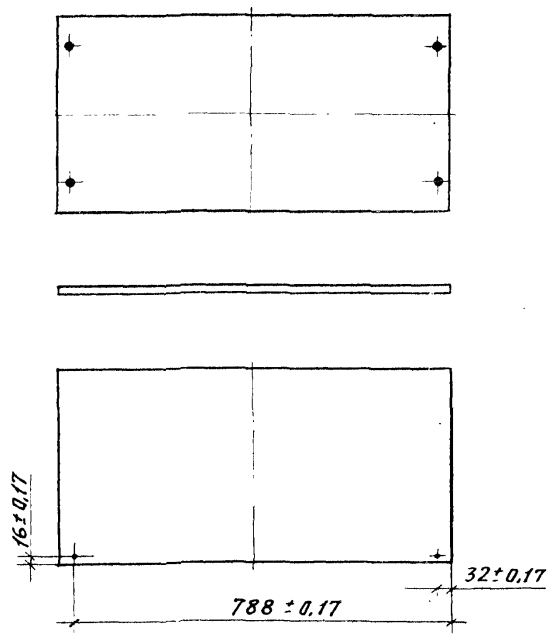

В – В

м 1:1

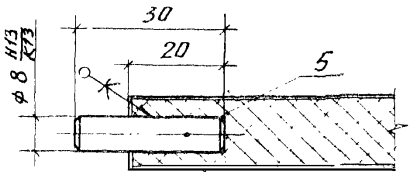

Г – Г

м 1:1

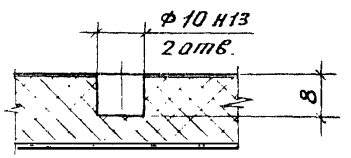

Д – Д

м 1:1

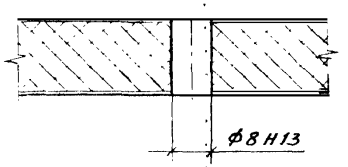

*В исполнении -03 (рис. 4, 9 шт) сверлить отверстия только в 4х стенках.

Формат	Зона	Поз.	Обозначение	Наименование	Кол. на исполнен. 1.272.9-5.1-3.1.04.00-		Примечание
					–	01	
				Документация			
А3			1.272.9-5.1-3.1.04.00СБ	Сборочный чертеж	Х	Х	
				Детали			
				Щит. Плита древесностружечная ТУ13. 417-80			
Б4		1	1.272.9-5.1-3.1.04.01	416 х 406 х 16	1		
Б4			1.272.9-5.1-3.1.04.02	416 х 416 х 16		1	
				Облицовка материал кромочный ТУ13.617-81			
Б4		2	1.272.9-5.1-3.1.04.03	406 х 16 х 0,3	2		
Б4			1.272.9-5.1-3.1.04.04	416 х 16 х 0,3		2	

1.272.9-5.1-3.1-04.00

			Стадия	Лист	Листов
Н.контр.	Давыдов		Р	1	2
ГАП	Куликов		Перегородка	ЦНИИЭП учебных зданий	
рук.гр.	Гришин				
Ст.техник	Гречишников				

Копировал Формат А4

Инв.№ подл. | Подпись и дата | Взам. инв.№

Формат	Зона	Поз.	Обозначение	Наименование	Кол. на исполн. 1.272.9-5.1-3.1.04.00-		Примечание
					–	01	
				Прочие изделия			
		4		Втулка полкадержателя 12.7-А-04	4	4	
		5		Шкант ф8х30 РТМ 13.319.638-79	4	4	

1.272.9-5.1-3.1.04.00

Лист 2

Копировал Формат А4

19964-02 69

Rz max 200

Рис.1

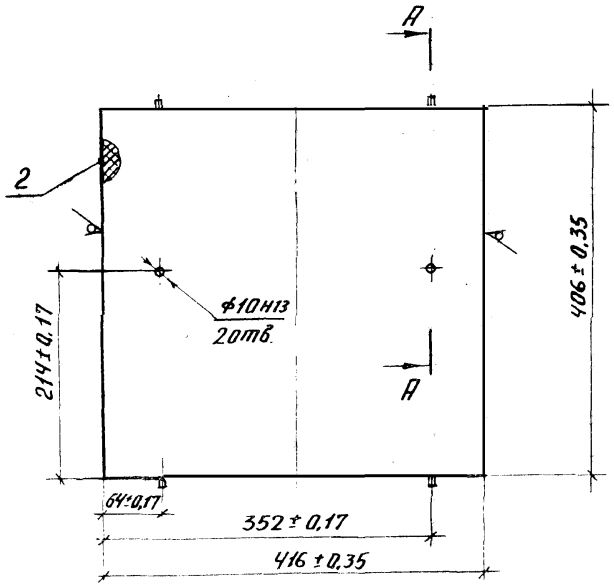

Рис.2

Остальное см.рис.1

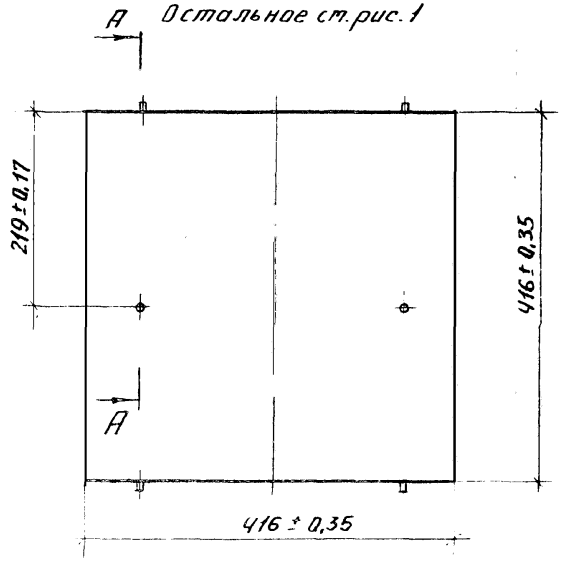

Обозначение	Рис.	Масса, кг
1.272.9-5.1-3.1.04.00	1	1,9
-01	2	1,9

А-А повернуто
т 1:1

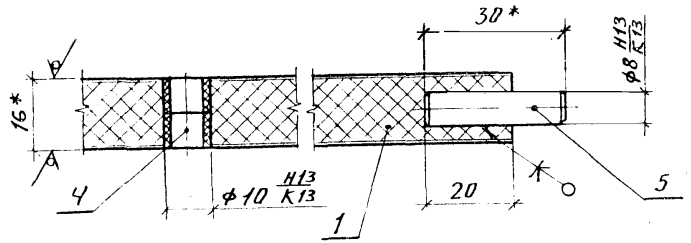

1. Неуказанные предельные отклонения размеров - по квалитету $\frac{IT14}{2}$ ГОСТ 6449.5-82.
2* Размеры для справок.

		1.272.9-5.1-3.1.04.00 СБ	
		Перегородка Сборочный чертеж	Стадия: Р; Масса: см. табл.; Масшт: 1:5
			Лист; Листов 1
Н.контр	Давыдов		ЦНИИЭП учебных зданий
ГАП	Куликов		
Рук.гр	Гришин		
Исполн	Гречишников		

Рис. 1

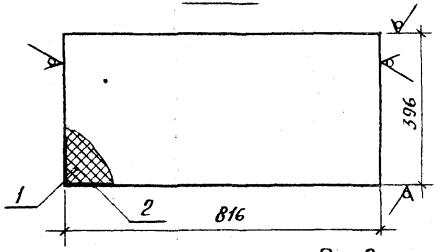

Рис. 3 Rz max 200 ▽(√)

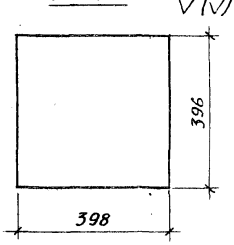

Рис. 2

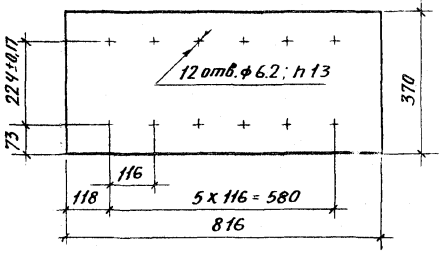

Обозначение	Рис.	Масса, кг
1.272.9-5.1-3.1.05.00	1	3,7
-01	2	3,7
-02	3	1,8

1. Неуказанные предельные отклонения размеров - по квалитету $\frac{IT14}{2}$ ГОСТ 6449.5-82

		1.272.9-5.1-3.1.05.00 СБ	
Полка сборочный чертеж		Стадия: Р	Масса: см. табл.
			Масшт.: 1:10
		Лист	Листов 1
Н.контр. Забыдов		ЦНИИЭП учебных зданий	
ГАП Куликов			
Рук.гр. Гришин			
Ст.техник Гречишников			

Инв.№ подл. | Подпись и дата | Взам.инв.№

Обозначение	Наименование	Кол. на испол. 1.272.9-5.1-3.1.05.00-			Примечание
		-	01	02	
	Документация				
1.272.9-5.1-3.1.05.00 СБ	Сборочный чертеж	x	x	x	
	Детали				
1.272.9-5.1-3.1.05.01	Плита древесностружечная ГУ13.417-80	1			
1.272.9-5.1-3.1.05.02	Щит 816 x 396 x 16		1		
1.272.9-5.1-3.1.05.03	Щит 816 x 370 x 16			1	
	Щит 398 x 396 x 16				
	Облицовка материал крафтлайнер ГУ13.617-81				
1.272.9-5.1-3.1.05.04	816 x 16 x 0,3	2			
1.272.9-5.1-3.1.05.05	816 x 16 x 0,3		2		
1.272.9-5.1-3.1.05.06	398 x 16 x 0,3			2	

1.272.9-5.1-3.1.05.00

Н.контр. Забыдов	Полка	Стадия	Лист	Листов
ГАП Куликов		Р		1
Рук.гр. Гришин		ЦНИИЭП учебных зданий		
Ст.техник Гречишников				

Копировал Формат А4

Форм.	Зона	Поз.	Обозначение	Наименование	Кол. на исполн. 1.272.9-5.1-3.1.06.00- —	01	02	03	04	05					Примечание
				Документация											
А3			1.272.9-5.1-3.1.06.00 СБ	Сборочный чертеж	X	X	X	X	X	X					
				Детали											
				Щит. Плита древесностружечная ТУ 13.417-80											
Б4		1	1.272.9-5.1-3.1.06.01	428 × 416 × 16	1	1									
Б4			1.272.9-5.1-3.1.06.02	860 × 416 × 16			1	1							
Б4			1.272.9-5.1-3.1.06.03	1724 × 416 × 16					1	1					

Н.контр.	Давыдов	
ГАП	Куликов	
Рук. гр.	Гришин	
Ст. техник	Гречишников	

1.272.9-5.1-3.1.06.00

Дверь

Стадия	Лист	Листов
Р	1	2

ЦНИИЭП учебных зданий

Копировал Формат А4

Инв. № подл. | Подпись и дата | Взам. инв. №

Форм.	Зона	Поз.	Обозначение	Наименование	Кол. на исполн. 1.272.9-5.1-3.1.06.00- —	01	02	03	04	05					Примечание
				Облицовка материал кроточный ТУ 13.617-81											
Б4		2	1.272.9-5.1-3.1.06.04	416 × 16 × 0,3	2	2	2	2	2	2					
Б4		3	1.272.9-5.1-3.1.06.05	860 × 16 × 0,3			2	2							
Б4			1.272.9-5.1-3.1.06.06	1724 × 16 × 0,3					2	2					
Б4			1.272.9-5.1-3.1.06.07	428 × 16 × 0,3	2	2									

1.272.9-5.1-3.1.06.00

Лист 2

Копировал Формат А4

19964-02 71

Рис. 1

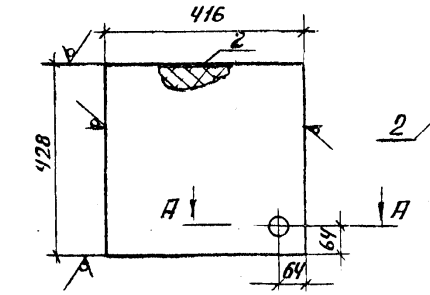

Рис. 2
Остальное см. рис. 1

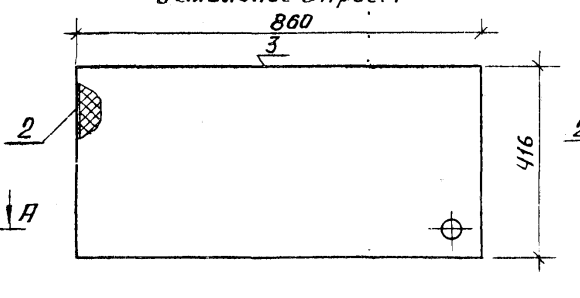

Рис. 3
Остальное см. рис. 1, 2

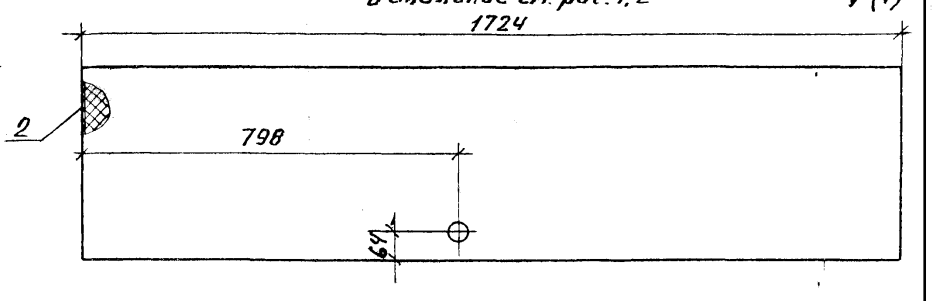

Rz max 200 / (V)

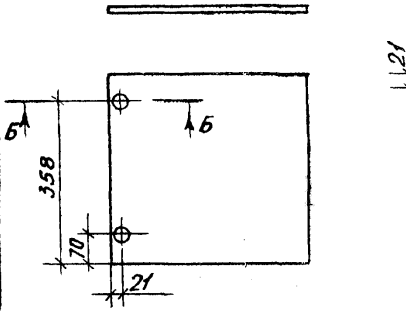

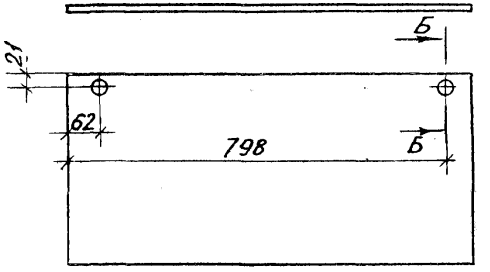

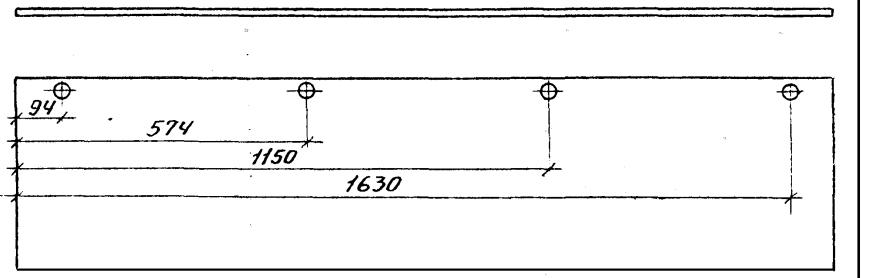

А – А
М 1:1

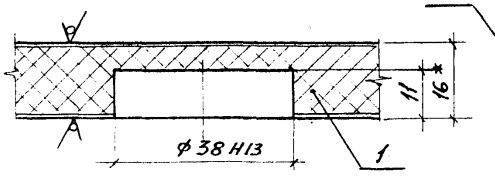

Б – Б /по рис. 2.3 повернуто/
М 1:1

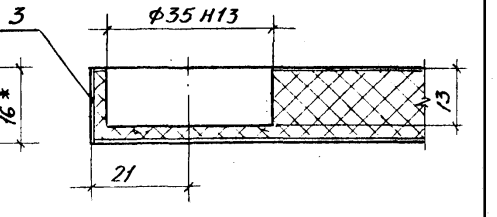

Обозначение	Рис.	Изображение	Масса, кг
1.272.9-5.1-3.1.06.00	1	Изображено	1,9
-01	1	зеркальное отражение	1,9
-02	2	Изображено	4,0
-03	2	зеркальное отражение	4,0
-04	3	Изображено	8,0
-05	3	зеркальное отражение	8,0

1.* Размер для справки.
2. Неуказанные предельные отклонения размеров по квалитету $\frac{IT\,14}{2}$ ГОСТ 6449.5-82.

Н. контр.	Давыдов	
ГАП	Куликов	
Рук. гр.	Гришин	
Ст. техник	Гречишников	

1.272.9-5.1-3.1.06.00СБ

Дверь
Сборочный чертеж

Стадия	Масса	Масшт.
Р	см. табл.	1:10
Лист	Листов 1	

ЦНИИЭП учебных зданий

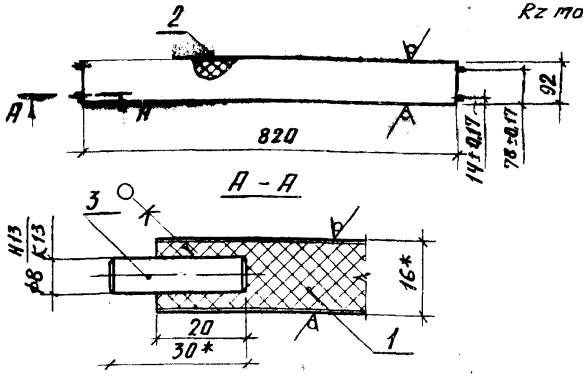

1. Неуказанные предельные отклонения размеров по квалитету $\frac{IT14}{2}$ ГОСТ 6449.5-82.
2. * Размеры для справок.

Форм.	Зона	Поз.	Обозначение	Наименование	Кол.	Примечание
				Детали		
				Щит. Плита		
				древесностружечная		
				ТУ 13. 417-80		
БЧ		1	1.272.9-5.1-3.1.03.01	820 × 92 × 16	1	
				Облицовка		
				материал кромочный ТУ 13. 617-81		
БЧ		2	1.272.9-5.1-3.1.03.02	820 × 16 × 0,3	2	
				Прочие изделия		
		3		Шкант ф8 × 30		
				РТМ 13.319.638-79	Ч	

1.272.9-5.1-3.1.03.00

Н. контр.	Давыдов		Плинтус	Стадия	Масса	Масшт.
ГАП	Куликов			Р	0,8	1:10
Рук. гр.	Гришин			Лист	Листов 1	
Ст. техник	Речушников		ЦНИИЭП учебных зданий			

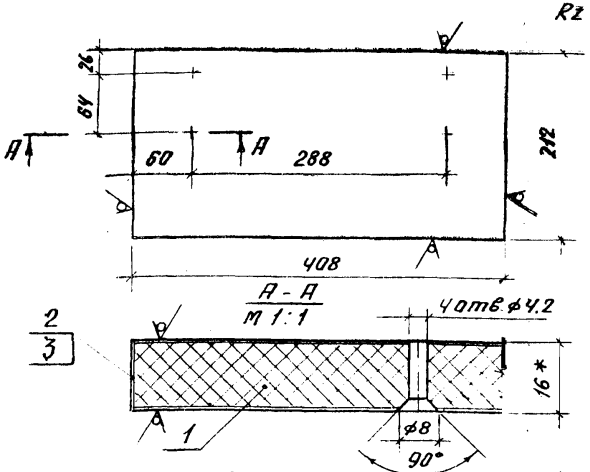

1. Неуказанные предельные отклонения размеров по квалитету $\frac{IT14}{2}$ ГОСТ 6449.5-82.
2. * Размер для справок.

Форм.	Зона	Поз.	Обозначение	Наименование	Кол.	Примечание
				Детали		
				Щит. Плита древесно		
				стружечная		
				ТУ 13. 417-80		
БЧ		1	1.272.9-5.1-3.3.01.01	408 × 212 × 16	1	
				Облицовка		
				материал кромочный ТУ 13. 617-81		
БЧ		2	1.272.9-5.1-3.3.01.02	212 × 16 × 0,3	2	
БЧ		3	1.272.9-5.1-3.3.01.03	408 × 16 × 0,3	2	

Инв. № подл. | Подпись и дата | Взам. инв. №

1.272.9-5.1-3.3.01.00

Н. контр.	Давыдов		Плинтус дверной	Стадия	Масса	Масшт.
ГАП	Куликов			Р	1,0	1:5
Рук. гр.	Гришин			Лист	Листов 1	
Ст. техник	Речушников		ЦНИИЭП учебных зданий			

Форм.	Зона	Поз.	Обозначение	Наименование	Кол.	Примечание
				Документация		
А4			1.272.9-5.1-3.3.02.00СБ	Сборочный чертеж		
				Детали		
				Щит		
				плита древесностру-		
				жечная ТУ 13.417-80		
БЧ		1	1.272.9-5.1-3.3.02.01	820 × 212 × 16	1	
				Облицовка		
				материал кромочный		
				ТУ 13.617-81		
БЧ		2	1.272.9-5.1-3.3.02.02	820 × 16 × 0.3	2	
				Прочие изделия		
		3		Гайка 90.4-А-02	4	

1.272.9-5.1-3.3.02.00

Н.контр.	Давыдов		
ГАП	Куликов		
Рук.гр.	Гришин		
Ст.техник	Гречишников		

Щит связной

Стадия	Лист	Листов
Р		1

ЦНИИЭП учебных зданий

Rz max 200 √(√)

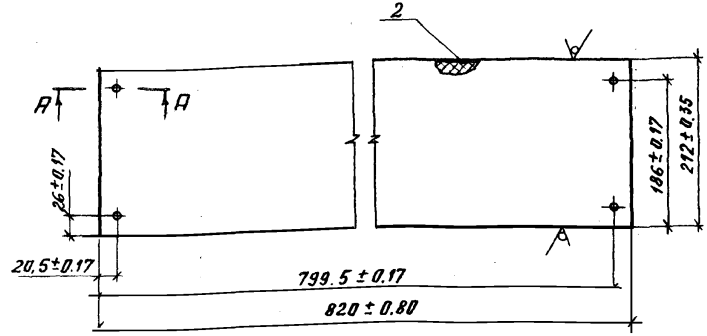

А-А
М 1:1

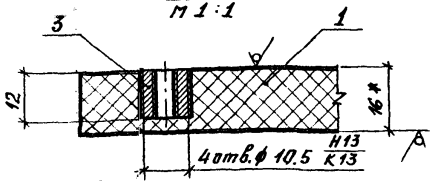

1. Неуказанные предельные отклонения размеров - по квалитету $\frac{1Т'14}{2}$ ГОСТ 6449.5-82.
2.* Размер для справок.

Н.контр	Давыдов		
ГАП	Куликов		
Рук.гр.	Гришин		
Ст.техник	Гречишников		

Инв.№ подл. | Подпись и дата | Взам.инв.№

1.272.9-5.1-3.3.02.00СБ

Щит связной
Сборочный чертеж

Стадия	Масса	Масштаб
Р	1,7	1:5

Лист | Листов 1

ЦНИИЭП учебных зданий

Рис.1

Rz max 200

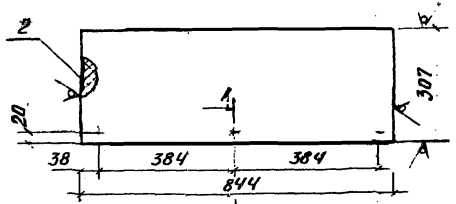

Рис.2
Остальн. см. рис.1

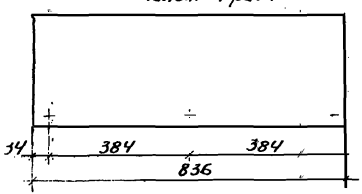

Рис.3
Остальн. см рис.1

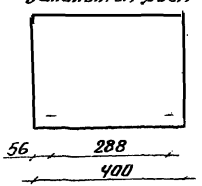

А-А
т 1:1

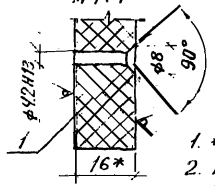

Обозначение	Рис.	Масса
1.272.9-5.1-3.2.02.00	1	2,9
01	2	2,8
-02	3	1,4

1. * Размер для справок.
2. Неуказанные предельные отклонения размеров - по квалитету $\frac{1Т'14}{2}$ ГОСТ 6449.5-82

1.272.9-5.1-3.2.02.00 СБ

Доборный элемент сборочный чертеж	Стадия	Масса	Масштаб
	Р	ст. табл.	1:10
	Лист	Листов 1	
	ЦНИИЭП учебных зданий		

Н.контр.	Давыдов	
ГАП	Куликов	
Рук.гр.	Гришин	
Ст.техник	Гречишников	

Инв.№ подл.	подпись и дата	Взам.инв.№

Обозначение	Наименование	Кол. на исполн. 1.272.9-5.1-3.2.02.00-			Примечание
		–	01	02	
	Документация				
А4	1.272.9-5.1-3.2.02.00СБ Сборочный чертеж	X	X	X	
	Детали				
	Щит Плита				
	древесностружечная				
	ТУ 13.417-80				
Б4 1	1.272.9-5.1-3.2.02.01 844×307×16	1			
Б4	1.272.9-5.1-3.2.02.02 836×307×16		1		
Б4	1.272.9-5.1-3.2.02.03 400×307×16			1	
	Облицовка				
	материал кромочный				
	ТУ 13.617-81				
Б5 2	1.272.9-5.1-3.2.02.04 307×16×0,3	2	2	2	

1.272.9-5.1-3.2.02.00

Н.контр.	Давыдов		
ГАП	Куликов		
Рук.гр.	Гришин		
Ст.техник	Гречишников		

Доборный элемент

Стадия	Лист	Листов
Р		1

ЦНИИЭП учебных зданий

Копировал

Формат А4

19964-02 75

Формат	Зона	Поз.	Обозначение	Наименование	Кол. на исполн. 1.272.9-5.1-3.1.07.00-			Примечание
					–	01	02	
				Документация				
А3			1.272.9-5.1-3.1.07.00 СБ	Сборочный чертеж	X	X	X	
				Детали				
				Щит. Плита древесностружечная ТУ 13.417-80				
Б4		1	1.272.9-5.1-3.1.07.01	860 × 416 × 16	1	1	1	
				Облицовка материал кромочный ТУ 13.617-81				
Б4		2	1.272.9-5.1-3.1.07.02	416 × 16 × 0,3	2	2	2	
				Облицовка материал кромочный ТУ13.617-81				
Б4		3	1.272.9-5.1-3.1.07.03	860 × 16 × 0,3	2	2	2	

Н.контр.	Давыдов	
ГАП	Куликов	
рук.гр.	Гришин	
Ст.техник	Гречишников	

1.272.9-5.1-3.1.07.00

Стенка задняя

Стадия	Лист	Листов
Р		1

ЦНИИЭП учебных зданий

Копировал

Формат А4

Инв.№ подл. | Подпись и дата | Взам.инв.№

Н.контр.	Давыдов	
ГАП	Куликов	
рук.гр.	Гришин	
Ст.техник	Гречишников	

1. Неуказанные предельные отклонения размеров - по квалитету $\frac{IT14}{2}$ ГОСТ 6449.5-82.

Обозначение	H, мм	L, мм	Масса
1.272.9-5.1-3.1.00.01			
-01	1720	842	4,7
-02	2584	836	4,6
-03	2584	842	7,0
	836	842	6,9

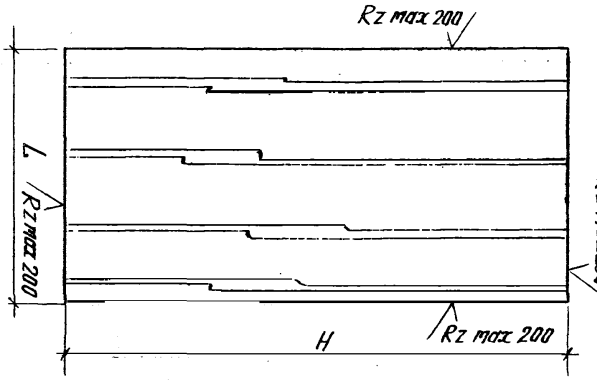

1.272.9-5.1-3.1.00.01

Стенка задняя

Плита древесноволокн. ГОСТ 4598-74

Стадия	Масса	Масшт.
Р		1:10
Лист	Листов 1	

ЦНИИЭП учебных зданий

19914-02 76

Рис.1

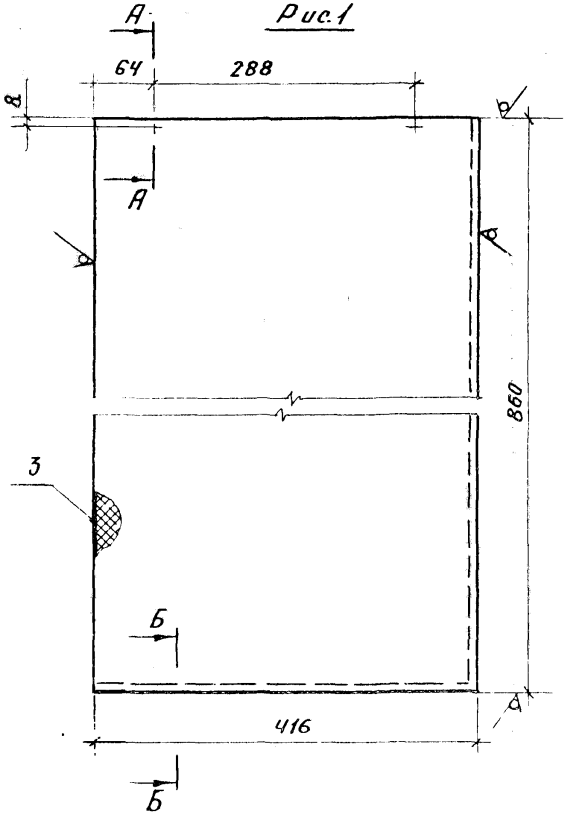

Рис.2

Остальн. ст. рис.1

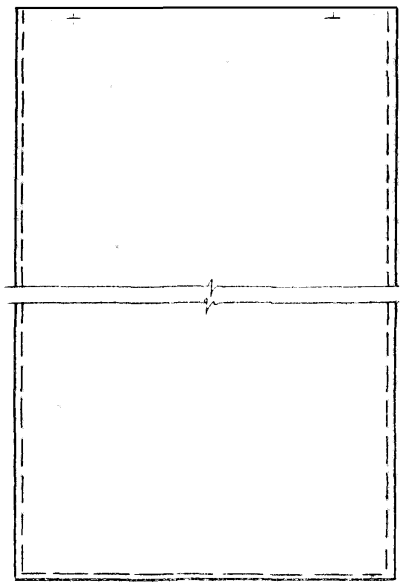

Рис.3

Остальн.ст. рис.1

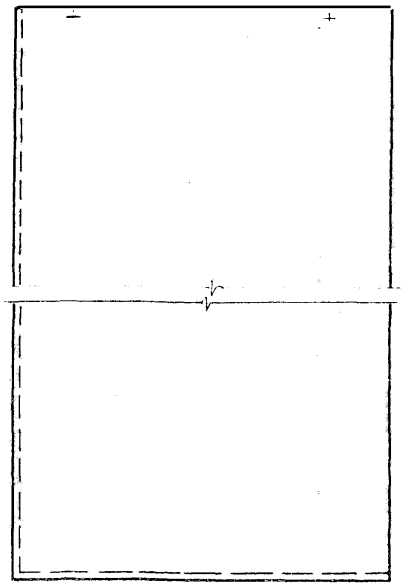

Rz max 200 $\sqrt{(N)}$

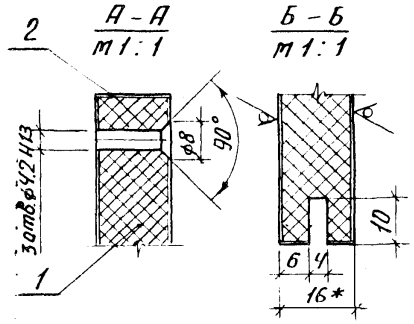

Обозначение	Рис.
1.272.9-5.1-3.1.07.00	1
-01	3
-02	2

1. * Размер для справки.
2. Неуказанные предельные отклонения размеров - по квалитету $\frac{IT14}{2}$ ГОСТ 6449.5-82.

Н.контр	Давыдов		
ГАП	Куликов		
Рук.гр	Гришин		
Ст.техник	Гречишников		

1.272.9-5.1-3.1.07.00 СБ

Стенка задняя

Сборочный чертеж

Стадия	Масса	Масшт
Р	4,0	1:5
Лист	Листов 1	

ЦНИИЭП учебных зданий

19964-02 77

Rz max 16 √(V)

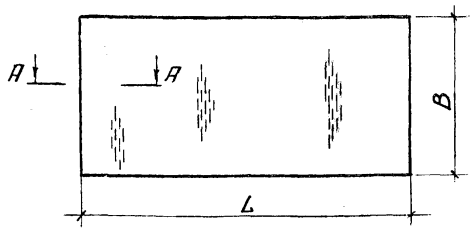

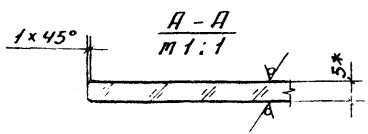

Обозначение	L	B	Масса кг
1.272.9-5.1-3.2.0002	816	370	3,2
-01	838	405	3,4

1.* Размер для справок.
2. Неуказанные предельные отклонения размеров - по квалитету $\frac{IT\ 14}{2}$

			1.272.9-5.1-3.2.0002		
			Полка /Дверка/	Стадия: Р	Масса: см. табл.	Масшт.: 1:10
				Лист	Листов 1
Н.контр.	Давыдов		Стекло мебельное ГОСТ 6799-80	ЦНИИЭП учебных зданий	
ГАП	Куликов				
рук. гр.	Гришин				
Ст. техник	Речушников				

Rz 80 √(V)

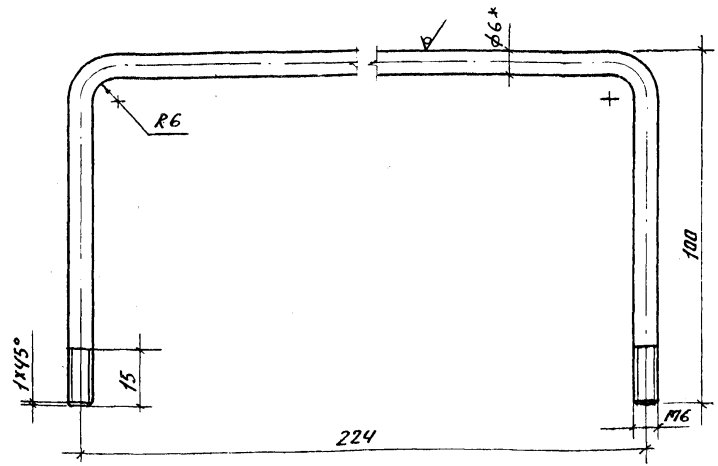

1.* Размер. для справок.
2. Длина развернутой детали ≈ 410 мм.
3. Покрытие: Ц. 12.хр. ГОСТ 9.073-77.
4. Неуказанные предельные отклонения размеров - по квалитету $\frac{IT\ 14}{2}$

Инв.№ подл. | Подпись и дата | Взам. инв.№

			1.272.9-5.1-3.3.0001		
			Кронштейн	Стадия: Р	Масса: 0.09	Масшт.: 1:1
				Лист	Листов 1
Н.контр.	Давыдов		Круг $\frac{В\ 6\ ГОСТ\ 2590-71}{Ст.3\ ГОСТ\ 535-79}$	ЦНИИЭП учебных зданий	
ГАП	Куликов				
рук. гр.	Гришин				
Ст. техник	Речушников				

Rz 80

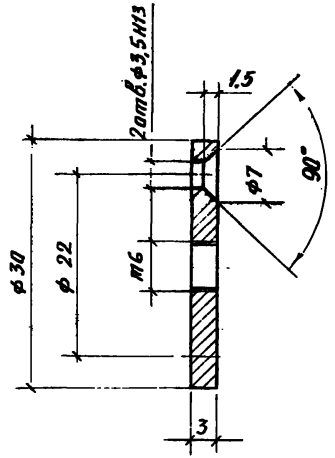

1. Неуказанные предельные отклонения размеров - по квалитету $\frac{IT\,14}{2}$
2. Покрытие: Ц.12 хр. ГОСТ 9.073-77.

			1.272.9-5.1-3.3.00.02		
Н.контр.	Давыдов		Гайка	Стадия: Р	Масса: 0,028	Масшт.: 2:1
ГАП	Куличков			Лист	Листов 1
Рук.гр.	Гришин		Ст.3 ГОСТ 380-71	ЦНИИЭП учебных зданий	
Н.техник	Гречишников				

Rz 80

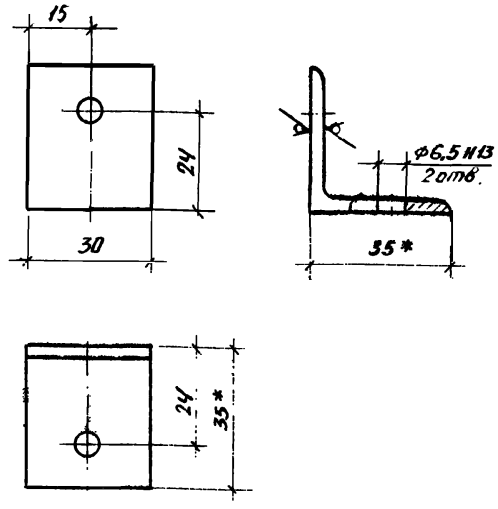

1. * Размеры для справок.
2. Неуказанные предельные отклонения размеров – по квалитету $\frac{IT\,14}{2}$

Инв.№ подл. | Подпись и дата | Взам.инв.№

			1.272.9-5.1-3.1.00.04		
Н.контр.	Давыдов		Уголок	Стадия: Р	Масса: 0,02	Масшт.: 1:1
ГАП	Куличков			Лист	Листов 1
Рук.гр.	Гришин		Уголок $\frac{5-35\times35\times3\ ГОСТ\ 8509-72}{Ст.3сп\ ГОСТ\ 535-79}$	ЦНИИЭП учебных зданий	
Н.техник	Гречишников				

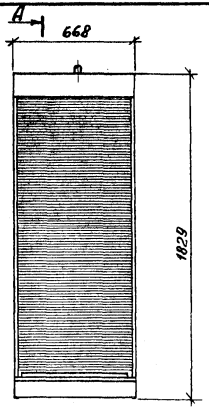

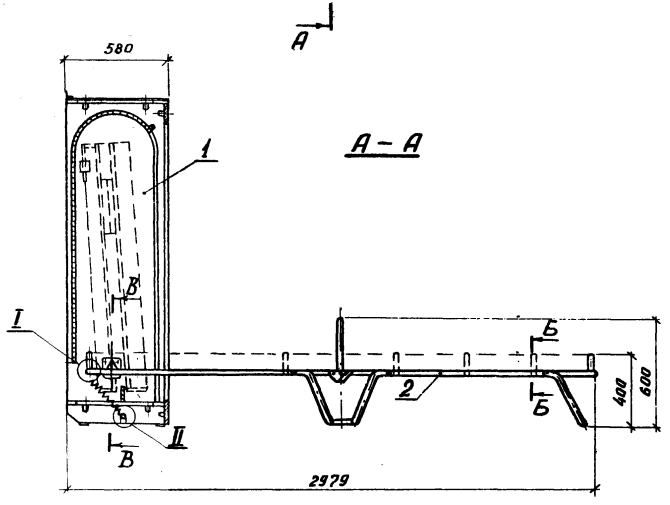

Формат	Зона	Поз.	Обозначение	Наименование	Кол.	Примечание
				Сборочные единицы		
А3		1	1.272.9-5.1-4.11.0.00	Шкаф-отделение		
				для кроватей	1	
А3		2	1.272.9-5.1-4.12.0.00	Кровать двойная	1	
А3		3	1.272.9-5.1-4.13.0.00	Ремень	6	
А3		4	1.272.9-5.1-4.1.01.00	Ремень	6	
А3		5	1.272.9-5.1-4.1.02.00	Ось опорная	2	
				Детали		
А3		6	1.272.9-5.1-4.1.00.01	Пружина	2	
Б4		7	1.272.9-5.1-4.1.00.02	Штанга L=654; труба-0-15		
				ГОСТ 3262-75	1	
		8	1.272.9-5.1-4.1.00.03	Кольцо упорное; трубка		
				резиновая техн. ГОСТ 5496-78		
				ф Внутр. 18×3×5	4	

Нач. маст.	Семенова	
Н. контр.	Куликов	
Инженер	Давыдов	
Ст. инж.	Пексер	
Техник	Курдина	

1.272.9-5.1-4.1.00.00

Секция-отделение с 2-мя откидными кроватями

Стадия	Масса	Масштаб
Р	64.4	1:20
Лист 1	Листов 2	

ЦНИИЭП учебных зданий

В – В
м1:1

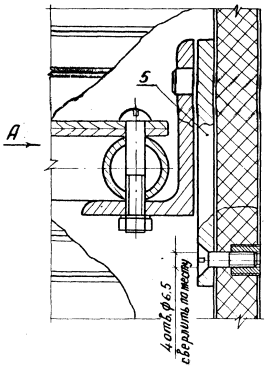

Вид А
м1:1

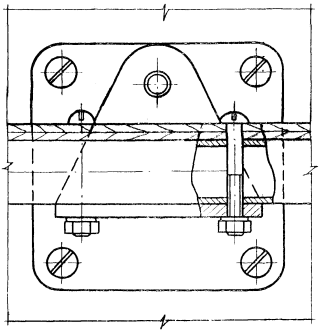

I
м1:1

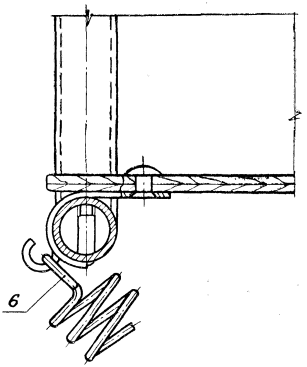

Б – Б
м1:1

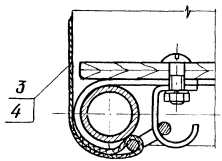

II
м1:1

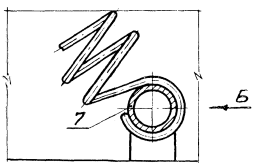

Вид Б
м1:1

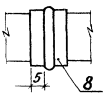

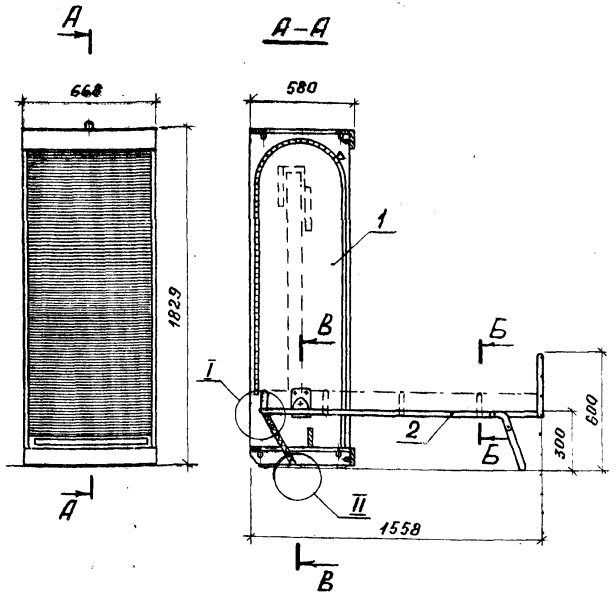

1. Размеры для справок.

2. Выносные элементы см. чертеж 1.272.9-5.1-4.1.0.0.00

Формат	Зона	Поз.	Обозначение	Наименование	Кол.	Примечание
				Документация		
А4			1.272.9-5.1-4.2.0.0.00СБ	Сборочный чертеж		
				Сборочные единицы		
А4		1	1.272.9-5.1-4.1.1.0.00	Шкаф-отделение		
				для кроватей	1	
А4		2	1.272.9-5.1-4.2.1.0.00	Кровать	1	
А4		3	1.272.9-5.1-4.1.3.0.00	Ремень	3	
А4		4	1.272.9-5.1-4.1.01.00	Ремень	3	
А4		5	1.272.9-5.1-4.1.02.00	Ось опорная	2	
				Детали		
А4		6	1.272.9-5.1-4.2.0.0.01	Пружина	2	
Б4		7	1.272.9-5.1-4.1.0.0.02	Штанга L=654		
				труба О-15 ГОСТ3262-75	1	
Б4		8	1.272.9-5.1-4.1.0.0.03	Кольца упорное		
				трубка резиновая		
				техническая		
				ГОСТ 5496-78		
				Фвнутр. 18×3×5	4	

Инв. № подл. | Подпись и дата | Взам. инв. №

Нач. маст.	Семенова		
Н. контр.	Куликов		
Гл. спец.	Давыдов		
Гл. инж.	Лекеер		
Техник	Курдина		

1.272.9-5.1-4.2.0.0.00 СБ

Секция-отделение с одной откидной кроватью. Сборочный чертеж

Стадия	Масса	Масштаб
Р	53	1:20
Лист 1	Листов 1	

ЦНИИЭП учебных зданий

Н. контр.	Куликов		
Гл. спец.	Давыдов		
Гл. инж.	Лекеер		
Техник	Курдина		

1.272.9-5.1-4.2.0.0.00

Секция-отделение с одной откидной кроватью

Стадия	Лист	Листов
Р		1

ЦНИИЭП учебных зданий

Формат	Зона	Поз.	Обозначение	Наименование	Кол.	Примечание
				Документация		
А3			1.272.9-5.1-4.1.1.0.00 СБ	Сборочный чертеж		
				Сборочные единицы		
А4		1	1.272.9-5.1-4.1.1.1.00	Щит боковый правый	1	
А4		2	1.272.9-5.1-4.1.1.1.00-01	Щит боковой левый	1	
А4		3	1.272.9-5.1-4.1.1.3.00	Щит верт. верхний	1	
А4		4	1.272.9-5.1-4.1.1.4.00	Щит верт. нижний	1	
А4		5	1.272.9.-5.1-4.1.1.5.00	Рамка горизонтальная верхняя	1	
А4		6	1.272.9-5.1-4.1.1.6.00	Рамка горизонтальная нижняя	1	
А4		7	1.272.9-5.1-4.1.1.7.00	Щит вертикальный нижний		

1.272.9-5.1-4.1.1.0.00

Н. контр.	Куликов	[signature]
Гл. спец.	Давыдов	[signature]
Ст. инж.	Лексер	[signature]
Техник	Курдина	[signature]

Шкаф-отделение для кроватей

Стадия	Лист	Листов
Р	1	2

ЦНИИЭП учебных зданий

Формат	Зона	Поз.	Обозначение	Наименование	Кол.	Примечание
А4		8	1.272.9-5.1-4.1.1.8.00	Шторка	1	
А4		9	1.272.9-5.1-4.1.1.9.00	Упор	2	
				Детали		
Б4		12	1.272.9-5.1-4.1.1.0.01	Стенка задняя 1747×665×4 плита древесноволокнистая ТУ13-444-83	1	
				Стандартные изделия		
		17		Винт М6×18-011 ГОСТ 17475-80	4	
		19		Шуруп А3×18-011 ГОСТ 1145-80	34	
				Прочие изделия		
		21		Стяжка накладная 2.16-Д	12	
		22		Шкант 12.-1-А-01 каталог ВПКТИМа	4	

Инв. № подл. | Подпись и дата | Взам. инв. №

1.272.9-5.1-4.1.1.0.00

Лист 2

19964-02 83

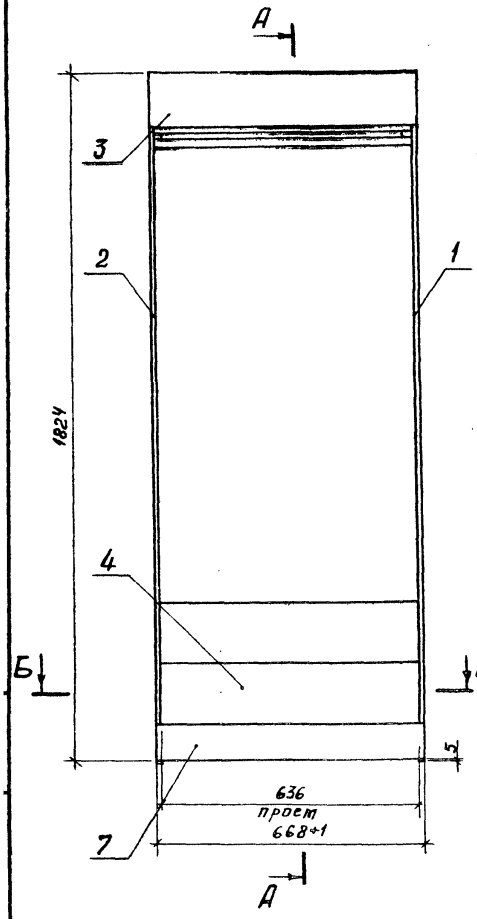

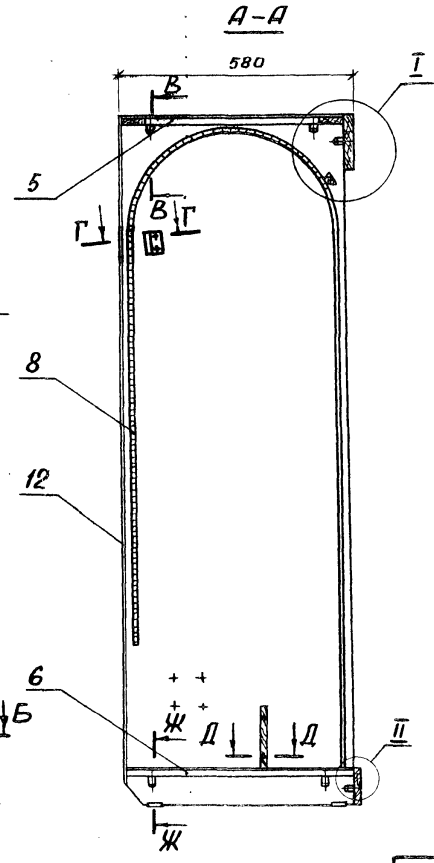

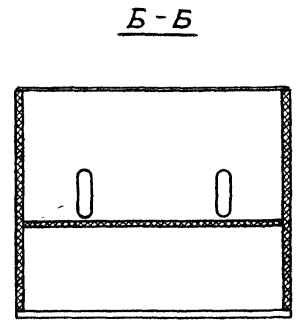

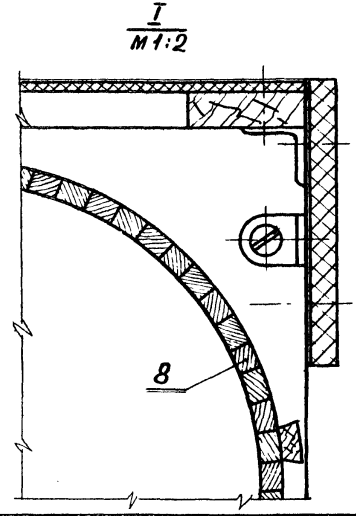

				1.272.9-5.1-4.1.1.0.00СБ		
				Шкаф-отделение для кроватей Сборочный чертеж	Стадия	Масса	Масштаб
					Р	40.1.	1:10
					Лист	Листов 2	
Н.контр	Куликов				ЦНИИЭП учебных зданий		
Гл.спец	Давыдов						
Ст.инж.	Лекерер						
Техник	Курдина						

В - В
М 1:1

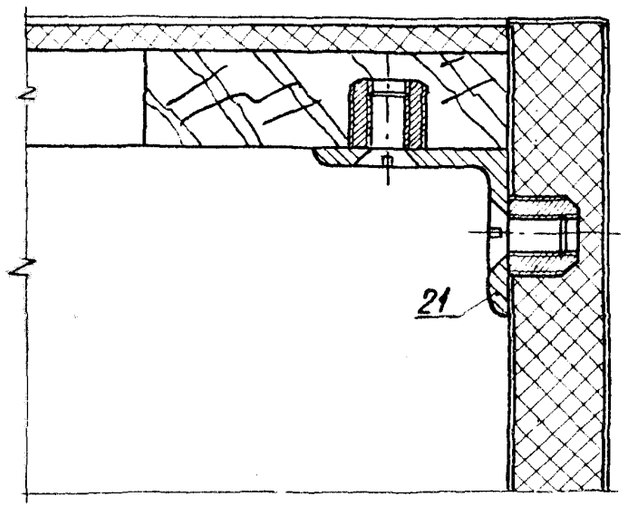

Г - Г
М 1:1

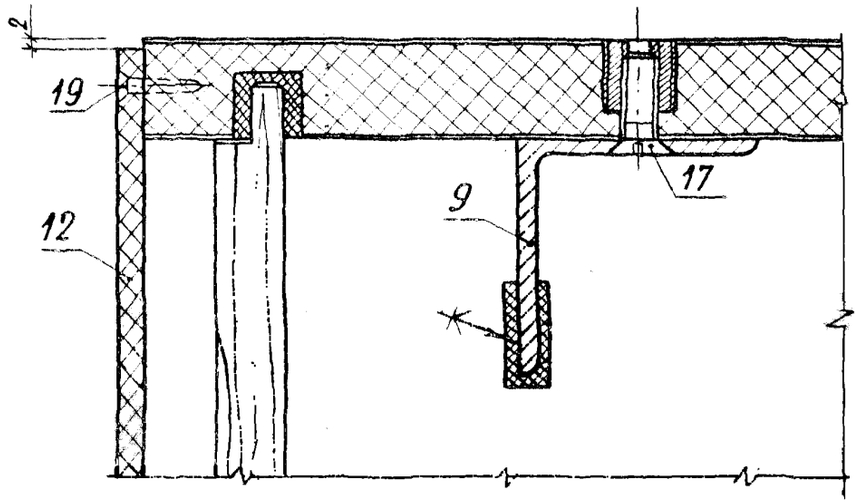

II
М 1:1

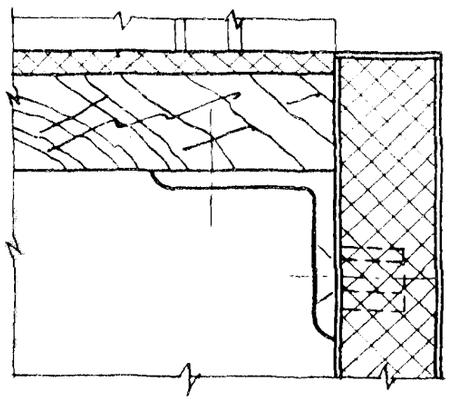

Д - Д
М 1:1

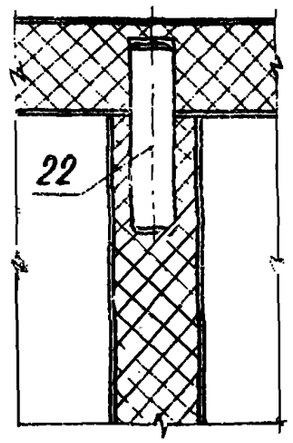

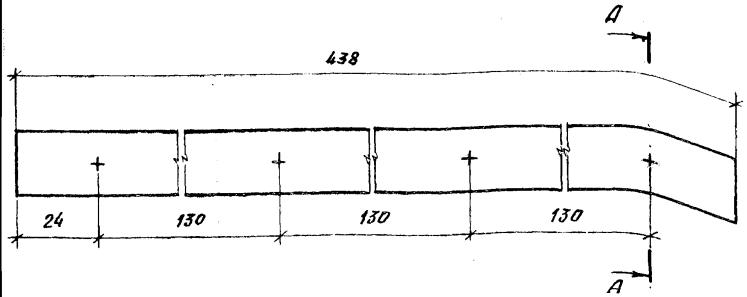

А-А
М 1:1

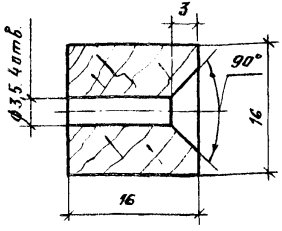

1. Неуказанные предельные отклонения размеров по квалитету $\pm \frac{IT14}{2}$ ГОСТ 6449.5-82.

2. Покрытие: эмаль

			1.272.9-5.1-4.1.1.04			
			Брусок опорный	Стадия	Масса	Масштаб
				Р	0,3	1:1
				Лист	Листов 1	
Н.контр	Куликов		Пиломатериалы хвойные ГОСТ 8486-66	ЦНИИЭП учебных зданий		
Гл.спец.	Давыдов					
Ст.инж.	Лексер					
Техник	Курдина					

Формат	Зона	Поз.	Обозначение	Наименование	Кол.	Примечание
			1.272.9-5.1-4.1.1.1.00; 1-272.9-5.1-4.1.1.1.00		01	
				Документация		
А3			1.272.9-5.1-4.1.1.1.00 СБ	Сборочный чертеж		
				Детали		
		1	1.272.9-5.1-4.1.1.1.01	Щит плита древесностружечная ТУ 13.417-80 1824×560×16	1	
				Облицовка материал кромочный ТУ 13.617-81		
Б4		2	1.272.9-5.1-4.1.1.1.02	1824×16×0,5	1	
Б4		3	1.272.9-5.1-4.1.1.1.03	560×16×0,5	2	
А4		4	1.272.9-5.1-4.1.1.1.04	Брусок опорный	2	
				Стандартные изделия		
				Шуруп ГОСТ 1145-80		
		5		А3×30	4	
		6		А1,6×12	4	
				Прочие изделия		
		7		Полозок 11.1-В-01 L=1665	1	п.м.
		8		Гайка 90.4-А-02	12	
		9		Наконечник 93-И-01 каталог ВПКТЦМа	2	

Инв.№подл. | Подпись и дата | Взам.инв.№

			1.272.9-5.1-4.1.1.1.00			
			Щит боковой правый	Стадия	Лист	Листов
				Р		1
Н.контр	Куликов			ЦНИИЭП учебных зданий		
Гл.спец.	Давыдов					
Ст.инж.	Лексер					
Техник	Курдина					

1.272.9-5.1-4.1.1.00 – изображено,
1.272.9-5.1-4.1.1.00-01 зеркальное отражение.

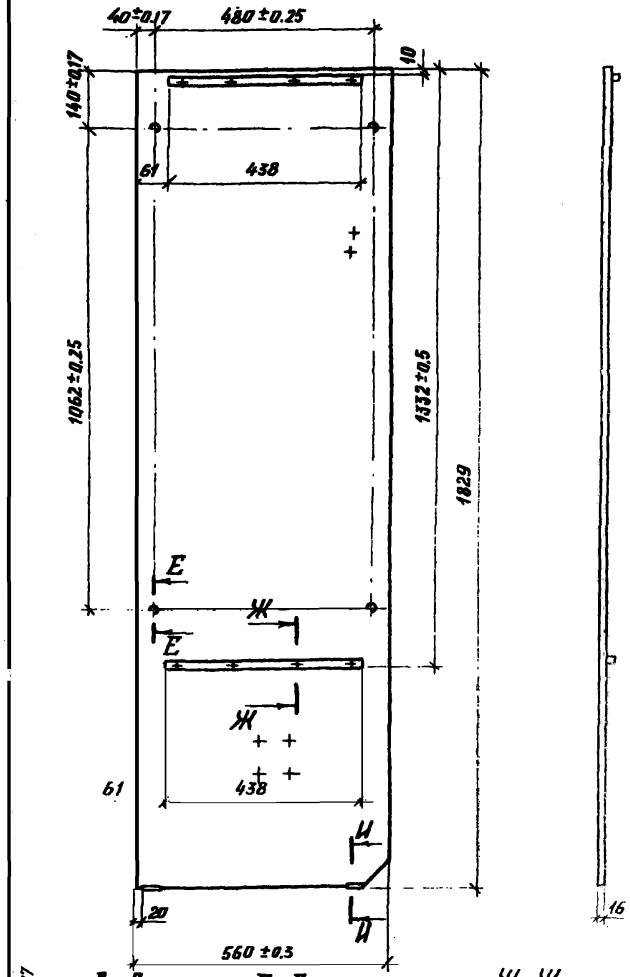

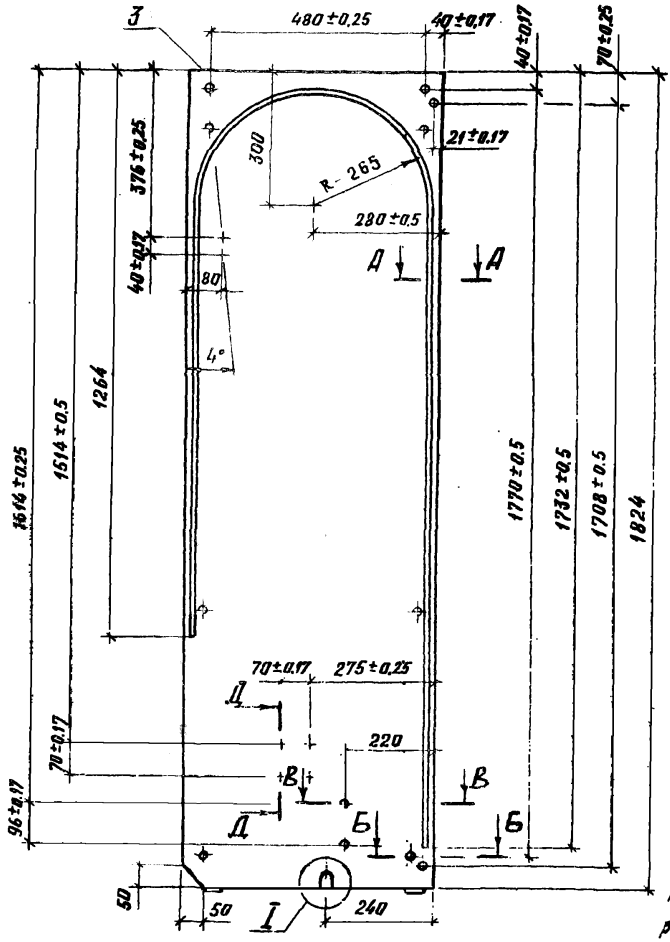

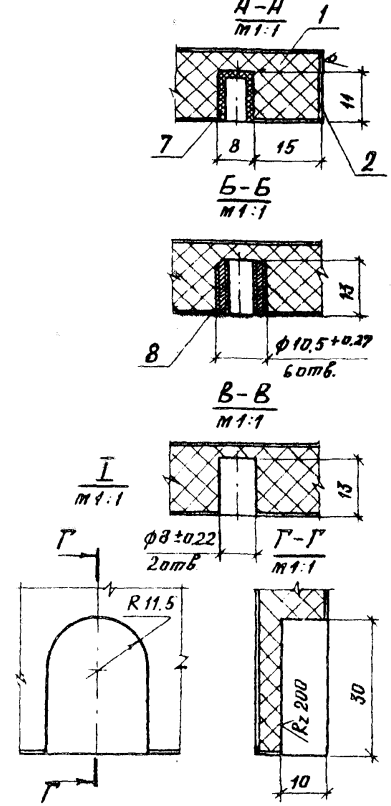

Неуказанные предельные отклонения размеров по квалитету $\frac{IT14}{2}$ ГОСТ 6449.5-82.

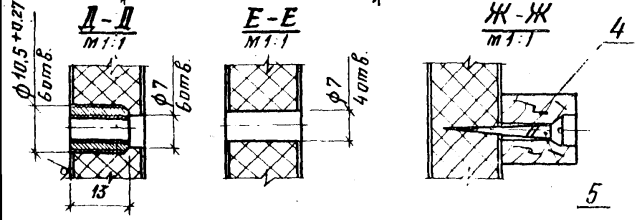

Н.контр.	Куликов		
Гл.спец.	Давыдов		
Ст.инж.	Лекеер		
Техник	Курдина		

1.272.9-5.1-4.1.1.1.00СБ

Щит боковой правый
Сборочный чертеж

Стадия	Масса	Масштаб
Р	12	1:10
Лист	Листов 1	

ЦНИИЭП учебных зданий

Rz 200

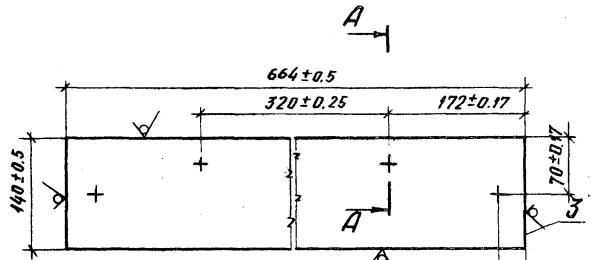

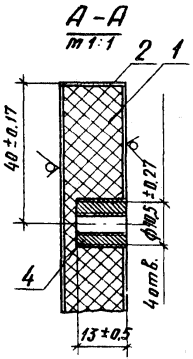

Формат	Зона	Поз.	Обозначение	Наименование	Кол.	Примечание
				Документация		
А4			1.272.9-5.1-4.1.1.3.00 СБ	Сборочный чертеж		
				Детали		
Б4		1	1.272.9-5.1-4.1.1.3.01	Щит плита древесностружечная		
				ТУ 13.417-80		
				664×140×16	1	
				Облицовка материал кромочный		
				ТУ 13.617-81		
Б4		2	1.272.9-5.1-4.1.1.3.02	664×16×0,3	2	
Б4		3	1.272.9-5.1-4.1.1.3.03	140×16×0,3	2	
				Прочие изделия		
		4		Гайка 90.4-А-02 каталог ВПКТИМа	4	

Н.контр	Куликов		
Гл.спец.	Давыдов		
Ст.инж.	Лексер		
Техник	Курдина		

1.272.9-5.1-4.1.1.3.00СБ

Щит вертикальный верхний
Сборочный чертеж

Стадия	Масса	Масштаб
Р	1,0	1:5
Лист	Листов 1	

ЦНИИЭП учебных зданий

Инв.№подл. | Подпись и дата | Взам.инв.№

Н.контр	Куликов		
Гл.спец.	Давыдов		
Ст.инж.	Лексер		
Техник	Курдина		

1.272.9-5.1-4.1.1.3.00

Щит вертикальный верхний

Стадия	Лист	Листов
Р		1

ЦНИИЭП учебных зданий

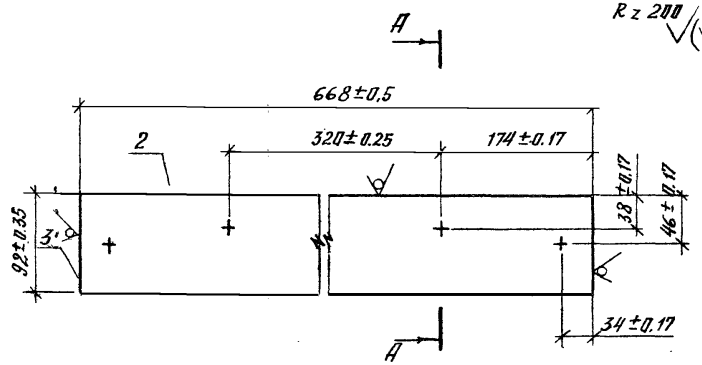

Сечение А–А см. чертеж 1.272.9-5.1-4.1.1.3.00

Формат	Зона	Поз.	Обозначение	Наименование	Кол.	Примечание
				Детали		
БЧ		1	1.272.9-5.1-4.1.1.4.01	Щит Плита		
				древесностружечная		
				ТУ 13.417-80		
				668×92×16	1	
				Облицовка материал		
				кромочный		
				ТУ 13.617-81		
БЧ		2	1.272.9-5.1-4.1.1.4.02	668×16×0.3	2	
БЧ		3	1.272.9-5.1-4.1.1.4.03	92×16×0.3	2	
				Прочие изделия		
		4		Гайка 90.4-А-02		
				каталог ВПКТИМа	4	

1.272.9-5.1-4.1.1.4.00

Щит вертикальный нижний

Стадия	Масса	Масштаб
Р	0,9	1:5
Лист	Листов 1	

Н.контр.	Куликов	
Гл.спец.	Давыдов	
Ст.инж.	Лексер	
Техник	Курдина	

ЦНИИЭП учебных зданий

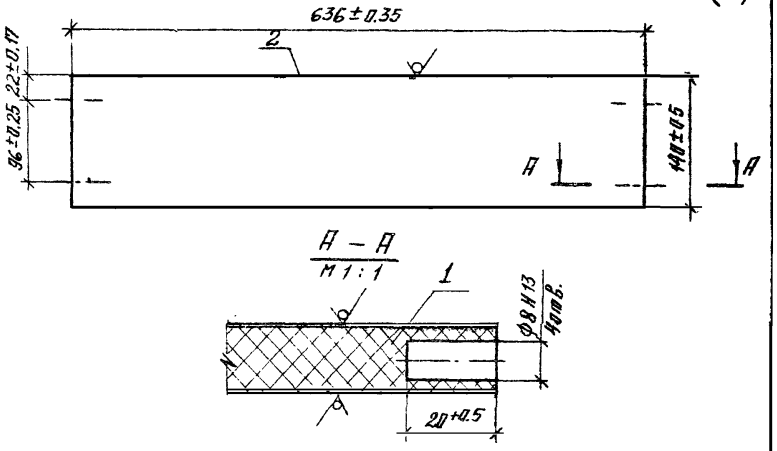

Формат	Зона	Поз.	Обозначение	Наименование	Кол.	Примечание
				Детали		
БЧ		1	1.272.9-5.1-4.1.1.7.01	Щит Плита		
				древесностружечная		
				ТУ 13.417-80		
				636×140×16	1	
БЧ		2	1.272.9-5.1-4.1.1.7.02	Облицовка мате-		
				риал кромочный		
				ТУ 13.617-81		
				636×16×0.3	1	

Взам. инв. № | Подпись и дата | Инв. № подл.

1.272.9-5.1-4.1.1.7.00

Щит вертикальный нижний

Стадия	Масса	Масштаб
Р	1.2	1:5
Лист	Листов 1	

Н.контр.	Куликов	
Гл.спец.	Давыдов	
Ст.инж.	Лексер	
Техник	Курдина	

ЦНИИЭП учебных зданий

Rz 100 ▽(▽)

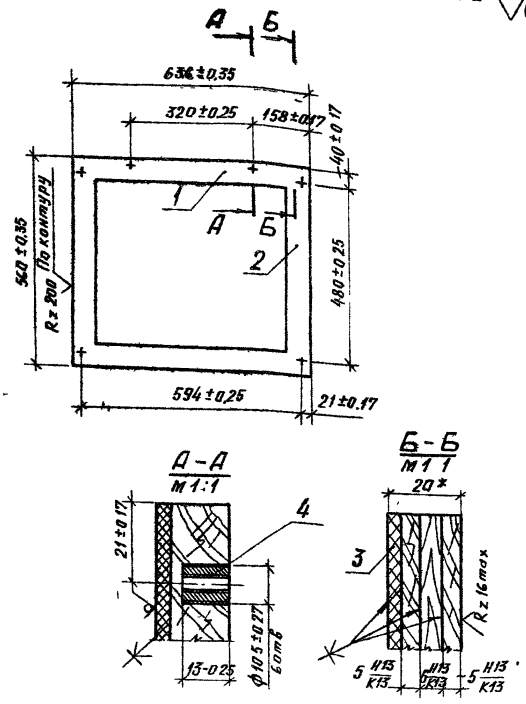

1.272.9-5.1-4.1.1.5.00СБ			
Рамка горизонтальная верхняя	Стадия	Масса	Масштаб
Сборочный чертеж	Р	2:1	1:10
	Лист	Листов 1	
Н.контр. Куликов	ЦНИИЭП учебных зданий		
Утверд. Давыдов			
Стинж. Лексер			
Техник Курдина			

Формат	Зона	Поз.	Обозначение	Наименование	Кол	Примечание
				Документация		
А4			1.272.9-5.1-4.1.1.5.00СБ.	Сборочный чертеж		
				Детали		
				Пиломатериалы		
				хв. ГОСТ 8486-66		
Б4		1	1.272.9-5.1-4.1.1.5.01	Брусок долевой		
				636×60×16	2	
Б4		2	1.272.9-5.1-4.1.1.5.02	Брусок поперечный		
				560×60×16	2	
Б4		3	1.272.9-5.1-4.1.1.5.03	Заглушка. Плита		
				древесноволокнист.		
				ГОСТ 8904-76		
				636×560×4	1	
				Прочие изделия		
		4		Гайка 90.4-А-02		
				каталог ВПКТИМа	6	

Инв.№ подл. | Подпись и дата | Взам. инв.№

1.272.9-5.1-4.1.1.5.00			
Рамка горизонтальная верхняя	Стадия	Лист	Листов
	Р		1
Н.контр. Куликов	ЦНИИЭП учебных зданий		
Утверд. Давыдов			
Стинж. Лексер			
Техник Курдина			

Rz 100 √(V)

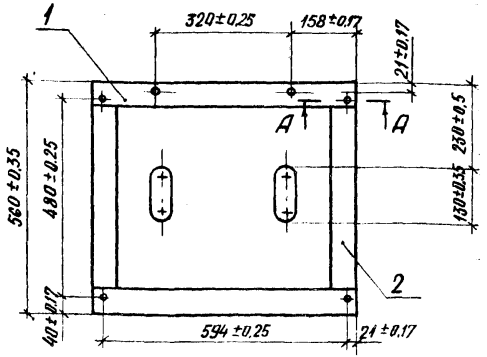

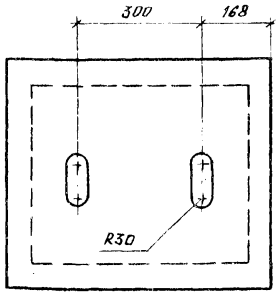

А – А
m1:1

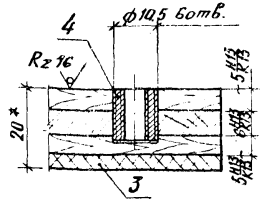

1. *Размер для справок.
2. Неуказанные предельные отклонения по $\pm \frac{17'14}{2}$ ГОСТ 6449.5-82

				1.272.9-5.1-4.1.1.6.00СБ			
				Рамка горизонтальная нижняя Сборочный чертеж	Стадия	Масса	Масштаб
					Р	2,1	1:10
					Лист	Листов 1	
Н.контр.	Куликов			ЦНИИЭП учебных зданий			
Гл.спец.	Давыдов						
Ст.инж.	Лексер						
Техник	Курдина						

Формат	Зона	Поз.	Обозначение	Наименование	Кол.	Примечание
				Документация		
А4			1.272.9-5.1-4.1.1.6.00СБ	Сборочный чертеж		
				Детали		
				Пиломатериалы		
				хв. ГОСТ 8486-66		
Б4		1	1.272.9-5.1-4.1.1.6.01	Брусок долевой		
				636×60×16	2	
Б4		2	1.272.9-5.1-4.1.1.6.02	Брусок поперечн.		
				560×60×16	2	
Б4		3	1.272.9-5.1-4.1.1.6.03	Заглушка. Плита		
				древесноволокнистая		
				ГОСТ 8904-76		
				636×560×4	1	
				Прочие изделия		
		4		Гайка 90.4-А-02		
				Каталог ВПКТИМа	6	

Инв.№ подл. | Подпись и дата | Взам.инв.№

				1.272.9-5.1-4.1.1.6.00			
				Рамка горизонталь-ная нижняя	Стадия	Лист	Листов
					Р		1
Н.контр.	Куликов			ЦНИИЭП учебных зданий			
Гл.спец.	Давыдов						
Ст.инж.	Лексер						
Техник	Курдина						

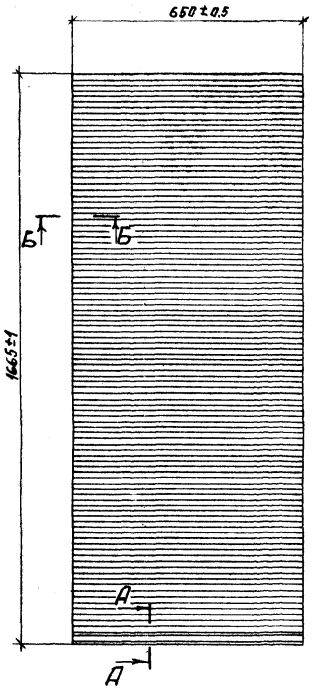

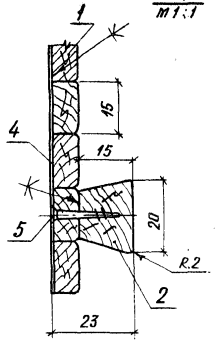

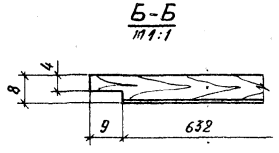

Изм.	Кол. уч.	Лист	№ док.	Подпись	Дата
Разраб.	Куликов				
Пров.	Давыдов				
Т.контр.					
Н.контр.	Куликов				
Утв.	Лекер				

1.272.9-5.1-4.1.1.8.00СБ

Шторка

Сборочный чертеж

Стадия	Масса	Масштаб
Р	3,6	1:10

Лист	Листов 1

ЦНИИЭП учебных зданий

Формат	Зона	Поз.	Обозначение	Наименование	Кол.	Примечание
				Документация		
А4			1.272.9-5.1-4.1.1.8.00СБ	Сборочный чертеж		
				Детали		
Б4		1	1.272.9-5.1-4.1.1.8.01	Брусок 650×15×7	111	
Б4		2	1.272.9-5.1-4.1.1.8.02	Ручка 600×20×15 пихтат. хв. ГОСТ 8486-66	1	
Б4		4	1.272.9-5.1-4.1.1.8.03	Ткань полульняная суровая 1665×632×1 ГОСТ 11040-74	1	
				Стандартные изделия		
		5		Шуруп 3×25-011 ГОСТ 1145-80	4	

Инв. № подл. | Подпись и дата | Взам. инв. №

Изм.	Кол. уч.	Лист	№ док.	Подпись	Дата
Н.контр.	Куликов				
Т.спец.	Давыдов				
Ст.инж.	Лекер				
Техник	Курдина				

1.272.9-5.1-4.1.1.8.00

Шторка

Стадия	Лист	Листов
Р		1

ЦНИИЭП учебных зданий

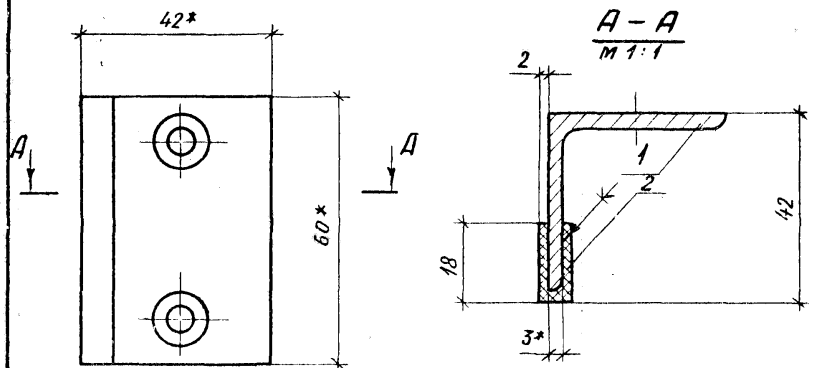

* Размеры для справок.

Формат	Зона	Поз.	Обозначение	Наименование	Кол.	Примечание
				Детали		
А4		1	1.272.9-5.1-4.1.1.9.01	Уголок	1	
				Прочие изделия		
Б4		2		Амортизатор L=60мм		
				проф. рез. изгот. всеми		
				заводами РТИ	1	

				1.272.9-5.1-4.1.1.9.00		
				Упор	Стадия: Р	Масса: 0.2	Масштаб: 1:1
Н.контр	Куликов				Лист	Листов 1
Гл.спец	Давыдов				ЦНИИЭП учебных зданий	
Ст.инж.	Лексер					
Техник	Курдина					

Rz60 √(√)

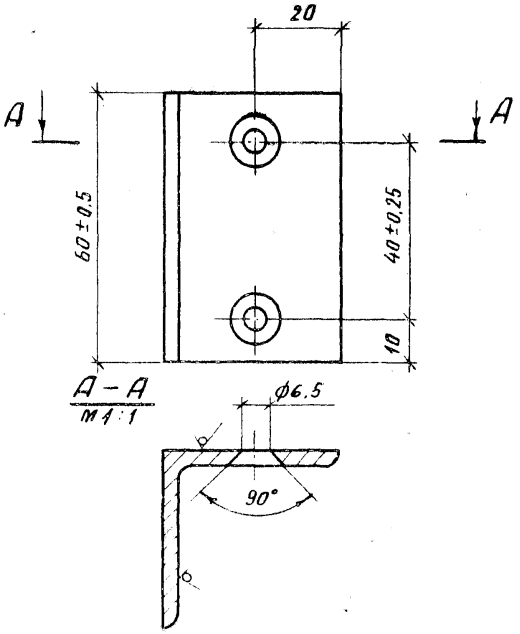

1. Неуказанные предельные отклонения размеров по $\frac{IT14}{2}$.
2. Покрытие: Ц25. ГОСТ 9.073-77

				1.272.9-5.1-4.1.1.9.01		
				Уголок	Стадия: Р	Масса: 1.9	Масштаб: 1:1
Н.контр	Куликов				Лист	Листов 1
Гл.спец	Давыдов			Уголок неравнобок 40×40×3 ГОСТ 8509-72 Ст.3 ГОСТ 535-79	ЦНИИЭП учебных зданий	
Ст.инж.	Лексер					
Техник	Курдина					

Взам.инв.№ | Подпись и дата | Инв.№ подл.

Формат	Зона	Поз.	Обозначение	Наименование	Кол.	Примечание
				Документация		
А3			1.272.9-5.1-4.1.2.0.00СБ	Сборочный чертеж		2 форм.
				Сборочные единицы		
А4		1	1.272.9-5.1-4.1.2.1.00	Полурамка передняя	1	
А4		1а	1.272.9-5.1-4.1.2.2.00	Полурамка задняя	1	
А4		2	1.272.9-5.1-4.1.2.3.00	Ножка откидная	2	
А4		3	1.272.9-5.1-4.1.2.4.00	Клюшка	2	
А4		4	1.272.9-5.1-4.1.2.5.00	Связь	2	
А4		5	1.272.9-5.1-4.1.2.6.00	Связь	2	
А4		6	1.272.9-5.1-4.1.2.7.00	Спинка	2	
А4		7	1.272.9-5.1-4.1.2.8.00	Спинка откидная	1	
А4		8	1.272.9-5.1-4.1.2.9.00	Стойка	2	
				Детали		
А4		9	1.272.9-5.1-4.1.2.0.01	Перегородка	1	
А4		10	1.272.9-5.1-4.1.2.0.02	Скоба	18	
А4		11	1.272.9-5.1-4.1.2.0.03	Скоба	2	
А4		12	1.272.9-5.1-4.1.2.0.04	Угольник крепежный	2	
А4		13	1.272.9-5.1-4.1.2.0.05	Ложе	2	
А4		14	1.272.9-5.1-4.1.2.0.06	Крючок	12	
А4		15	1.272.9-5.1-4.1.2.0.07	Гайка	6	
А4		16	1.272.9-5.1-4.1.2.0.08	Прокладка	6	
А4		17	1.272.9-5.1-4.1.2.0.09	Связь	1	
А4		18	1.272.9-5.1-4.1.2.0.10	Косынка	4	

1.272.9-5.1-4.1.2.0.00

Н.контр.	Куликов		Кровать двойная	Стадия	Лист	Листов
Гл.спец.	Давыдов			Р	1	2
Ст.инж.	Дексер			ЦНИИЭП учебных зданий	
Техник	Кудина				

Формат	Зона	Поз.	Обозначение	Наименование	Кол.	Примечание
А4		19	1.272.9-5.1-4.1.2.0.11	Петля	4	
А4		20	1.272.9-5.1-4.1.2.0.12	Петля	12	
А4		21	1.272.9-5.1-4.1.2.0.13	Втулка	2	
А4		22	1.272.9-5.1-4.1.2.0.14	Ось	2	
				Стандартные изделия		
				Винт ГОСТ 17473-80		
		24		М6х40-О11	4	
		25		М6х16-О11	40	
				Винт ГОСТ 17474-80		
		26		М6х50-О11	6	
		27		М6х40-О11	13	
		28		Гайка М6-О11		
				ГОСТ 5915-70	44	
		29		Шайба пружинная		
				ГОСТ 6402-70	44	
		30		Заклепка 4х28		
				ГОСТ 10299-80	29	
		31		Заклепка 6х28		
				ГОСТ 10295-75	8	

Инв.№ подл. | Подпись и дата | Взам.инв.№

1.272.9-5.1-4.1.2.0.00

Лист 2

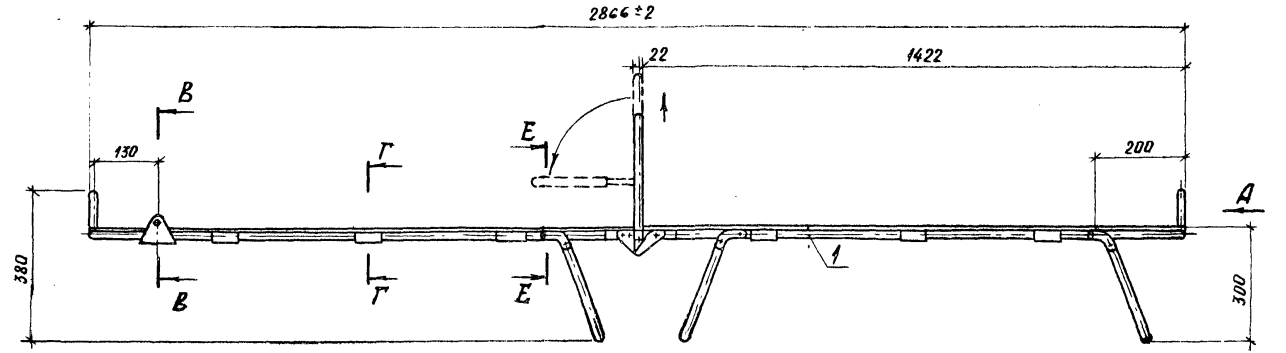

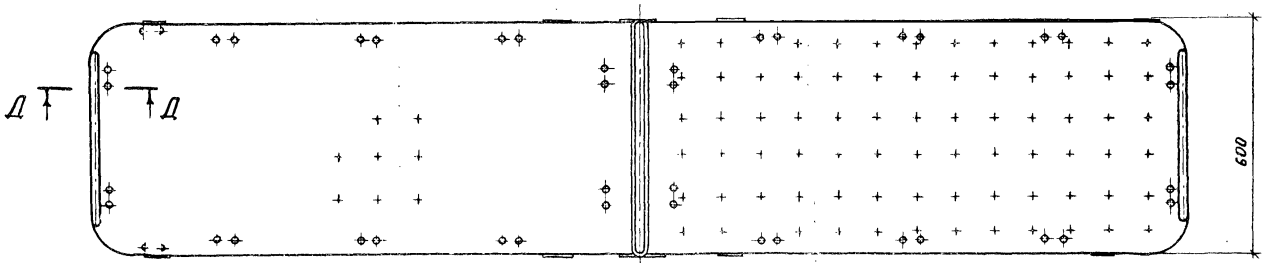

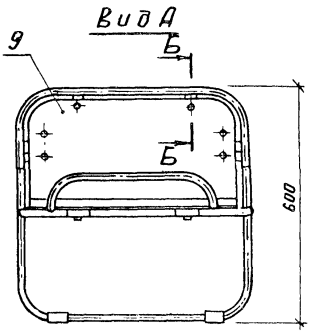

Сечения: „Б-Б" - „Е-Е" см чертеж 1.272.9-5.1-4.21.0.00

				1.272.9-5.1-4.1.2.0.00СБ	
				Кровать двойная Сборочный чертеж	Стадия: Р; Масса: 23.3; Масштаб: 1:10
					Лист 1; Листов 2
Н.контр.	Куликов				ЦНИИЭП учебных зданий
Гл.спец.	Давыдов				
Ст.инж.	Лексер				
Техник	Курдина				

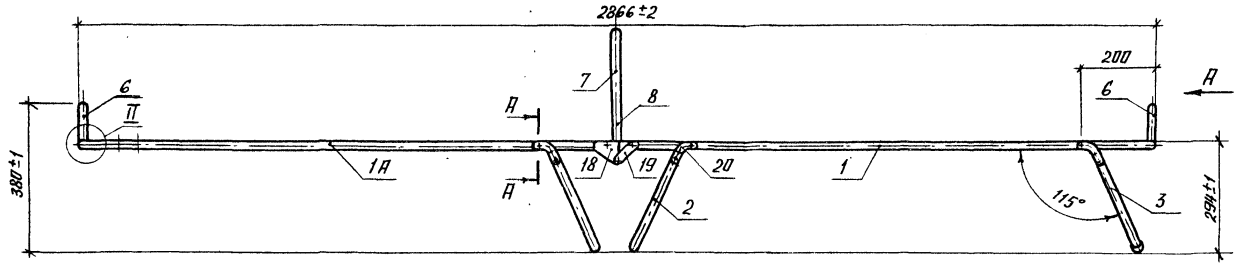

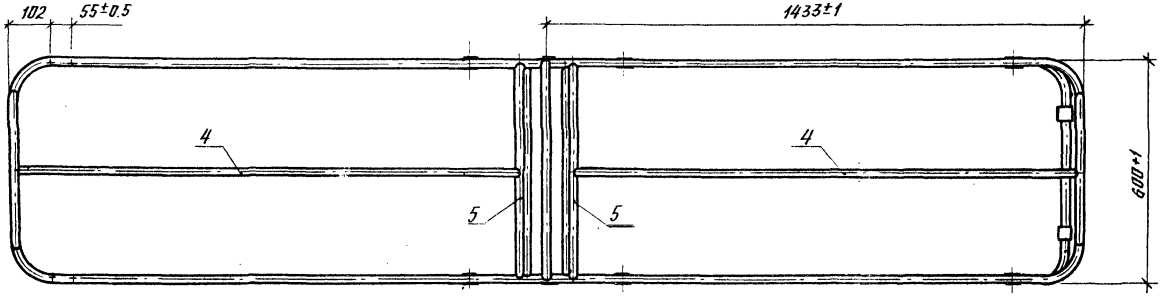

Вид А

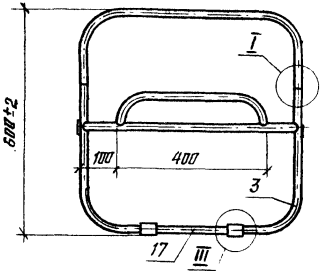

III
М1:1

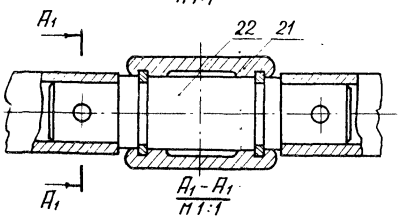

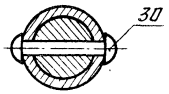

1. Покрытие: бесцветное анодирование (матовое).
2. Функциональные размеры кроватей приняты по типу II ГОСТ 19301.3-73 „Мебель детская дошкольная".
3. Неоговоренные документацией технические требования по РСТ РСФСР 131-71 „Кровати металлические раскладные".
4. Допускается выполнять неподвижные соединения в деталях на аргоно-дуговой сварке.

Узлы I и II см. черт. 1.272.9-5 1-4.1.2 0.00

	1.272.9-5.1-4.1.2.0.00 СБ	Лист 2

Формат	Зона	Поз.	Обозначение	Наименование	Кол.	Примечание
				Документация		
А3			1.272.9-5.1-4.2.1.0.00СБ	Сборочный чертеж		* 2 форт.
				Сборочные единицы		
А4		1	1.272.9-5.1-4.1.2.2.00	полурамка задняя	1	
А4		2	1.272.9-5.1-4.1.2.3.00	Ножка откидная	1	
А4		4	1.272.9-5.1-4.1.2.5.00	Связь	1	
А4		5	1.272.9-5.1-4.1.2.6.00	Связь	1	
А4		6	1.272.9-5.1-4.1.2.7.00	Спинка	1	
А4		7	1.272.9-5.1-4.1.2.8.00	Спинка откидная	1	
А4		8	1.272.9-5.1-4.1.2.9.00	Стойка	2	
				Детали		
А4		9	1.272.9-5.1-4.1.2.0.01	Перегородка	1	
А4		10	1.272.9-5.1-4.1.2.002	Скоба	8	
А4		11	1.272.9-5.1-4.1.2.003	Скоба	2	
А4		12	1.272.9-5.1-4.1.2.004	Угольник крепежный	2	
А4		13	1.272.9-5.1-4.1.2.005	Ложе	1	
А4		14	1.272.9-5.1-4.1.2.006	Крючок	6	
А4		15	1.272.9-5.1-4.1.2.007	Гайка	6	
А4		16	1.272.9-5.1-4.1.2.0.08	Прокладка	6	
А4		18	1.272.9-5.1-4.1.2.0.10	Косынка	4	
А4		20	1.272.9-5.1-4.1.2.0.12	Петля	4	

Н.контр.	Куликов		1.272.9-5.1-4.2.1.0.00
Гл.спец.	Давыдов		
Ст.инж.	Лексер		Кровать
Ст.техник	Курдина		Стадия Р; Лист 1; Листов 2
			ЦНИИЭП учебных зданий

Формат	Зона	Поз.	Обозначение	Наименование	Кол.	Примечание
				Стандартные изделия		
				Винт ГОСТ 17473-80		
		24		М6х40-011	4	
		25		М6х16-011	20	
				Винт ГОСТ 17474-80		
		26		М6х50-011	6	
		27		М6х40-011	6	
		28		Гайка М6-011		
				ГОСТ 5915-70	24	
		29		Шайба пружинная		
				ГОСТ 6402-70	24	
		30		Заклепка 4х28		
				ГОСТ 10299-80	10	
		31		Заклепка 6х28		
				ГОСТ 10299-80	8	

Инв. № подл. | Подпись и дата | Взам. инв. №

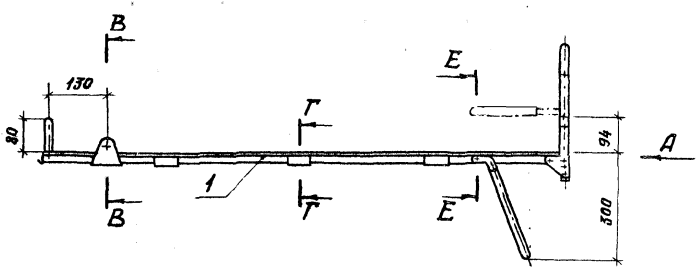

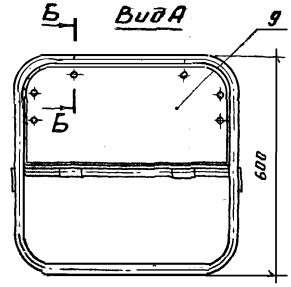

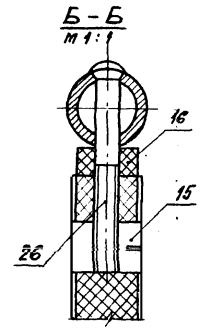

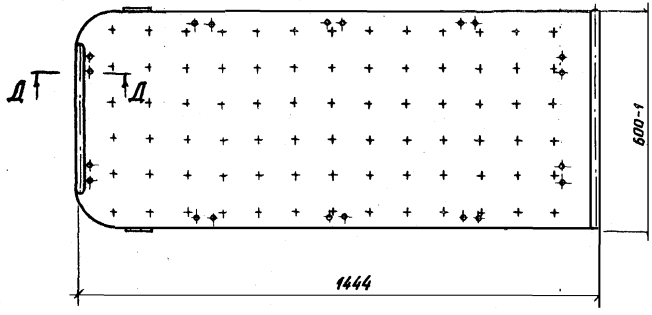

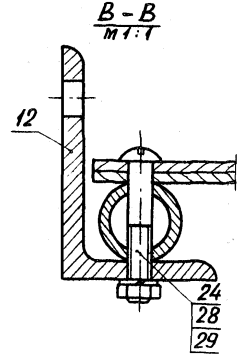

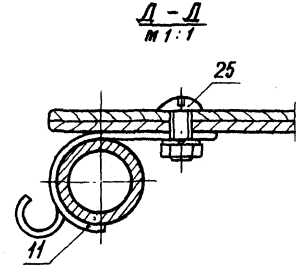

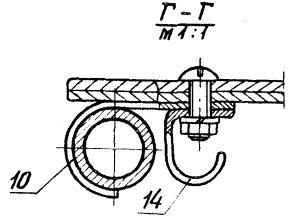

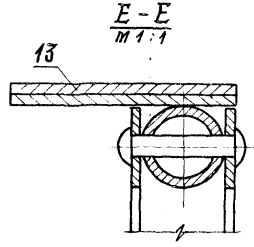

			1.272.9-5.1-4.2.1.0.00СБ		
			Кровать Сборочный чертеж	Стадия	Масса	Масштаб
				Р	13.2	1:10
Н.контр	Куликов			Лист 1	Листов 2	
Гл.спец	Давыдов			ЦНИИЭП учебных зданий		
Стинж.	Лексер					
Техник	Курдина					

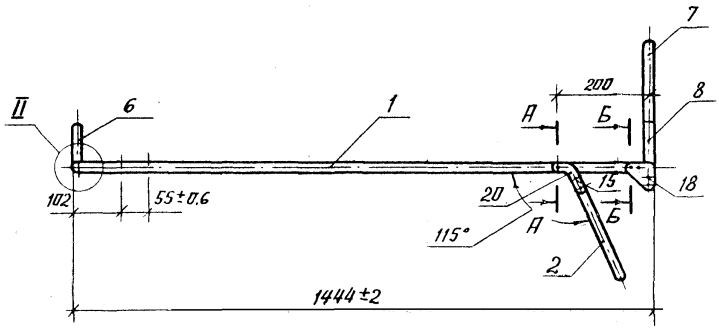

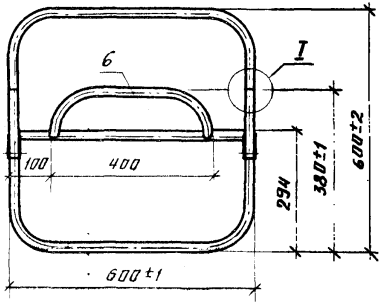

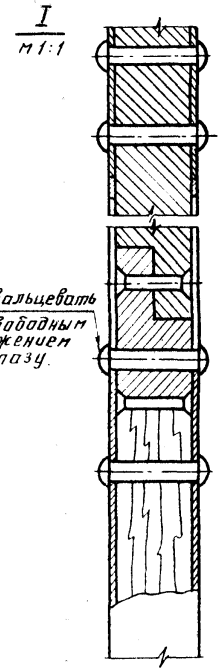

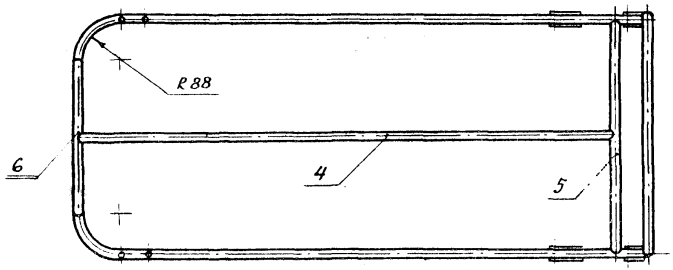

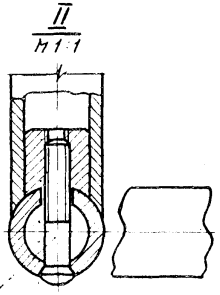

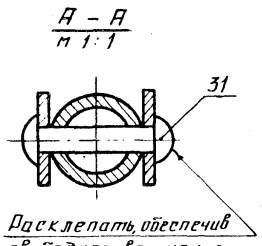

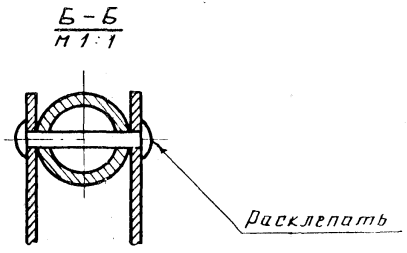

1. Покрытие: бесцветное анодирование (матовое).
2. Функциональные размеры кроватей приняты по типу II ГОСТ 19301.3-73 „Мебель детская дошкольная".
3. Неоговоренные документацией технические требования по РСТ РСФСР 131-71 „Кровати металлические раскладные".
4. Допускается выполнять неподвижные соединения в деталях на аргано-дуговой сварке.

1.272.9-5.1-4.2.1.0.00 СБ		Лист 2

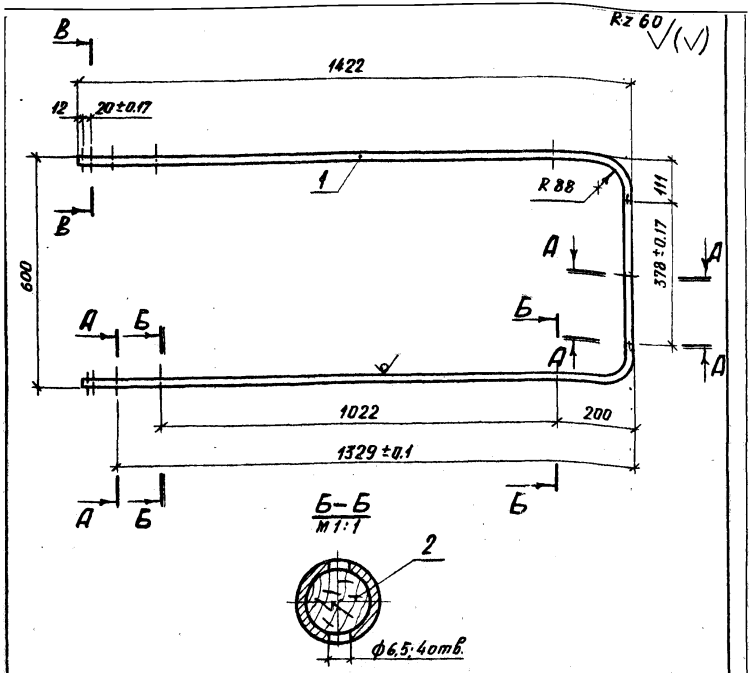

1. Сечения А-А и В-В см. черт. 1.272.9-5.1-4.1.2.2.00
2. Неуказанные предельные отклонения размеров - по $\pm \frac{IT14}{2}$.
3. Покрытие: анодирование бесцветное (матовое) ГОСТ 9.073-77.

Н.контр.	Куликов		1.272.9-5.1-4.1.2.1.00СБ		
Гл.спец.	Давыдов		Полуратка передняя Сборочный чертеж	Стадия: Р	Масса: 1,7	Масштаб: 1:10
Ст.инж.	Лексер			Лист 1	Листов 1	
Техник	Курдина			ЦНИИЭП учебных зданий		

Формат	Зона	Поз.	Обозначение	Наименование	Кол.	Примечание
				Документация		
А4			1.272.9-5.1-4.1.2.1.00СБ	Сборочный чертеж		
				Детали		
Б4		1	1.272.9-5.1-4.1.2.1.01	Скоба Lразв. = 3337мм		
				Труба из алюминиевых		
				сплавов (Д16Т5) ф22×3		
				ГОСТ 18475-73	1	
Б4		2	1.272.9-5.1-4.1.2.1.02	Буж ф16×60		
				пиломат. лиственные		
				ГОСТ 2695-71	2	

Инв.№ подл. | Подпись и дата | Взам.инв.№

Н.контр.	Куликов		1.272.9-5.1-4.1.2.1.00		
Гл.спец.	Давыдов		Полуратка передняя	Стадия: Р	Лист	Листов 1
Ст.инж.	Лексер			ЦНИИЭП учебных зданий		
Техник	Курдина					

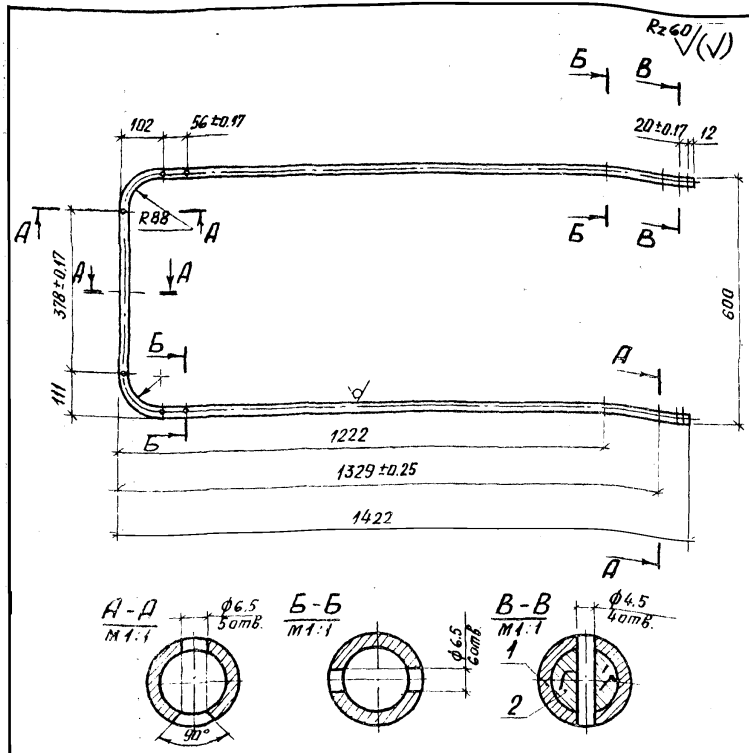

1. Неуказанные предельные отклонения размеров по $\pm\frac{IT14}{2}$.
2. Покрытие: анодирование бесцветное (матовое) ГОСТ 9.073-77.

Спецификация					
Формат	Зона	Поз.	Обозначение	Наименование	Кол.	Примечание
				Документация		
А4			1.272.9-5.1-4.1.2.2.00СБ	Сборочный чертеж		
				Детали		
Б4		1	1.272.9-5.1-4.1.2.2.01	Скоба L разв. =3337мм		
				Труба из алюминиевых		
				сплавов (Д16Т5) ф22×3		
				ГОСТ 18475-73	1	
Б4		2	1.272.9-5.1-4.1.2.2.02	Буж ф16×60		
				пилопатер. листвен.		
				ГОСТ 2695-71	2	

Н.контр.	Куликов		1.272.9-5.1-4.1.2.2.00СБ			
Гл.спец.	Давыдов		Полурамка задняя. Сборочный чертеж	Стадия	Масса	Масштаб
Ст.инж.	Лексер			Р	1,7	1:10
Техник	Курдина			Лист	Листов 1	
				ЦНИИЭП учебных зданий		

Инв.№ подл. | Подпись и дата | Взам. инв.№

Н.контр.	Куликов		1.272.9-5.1-4.1.2.2.00			
Гл.спец.	Давыдов		Полурамка задняя	Стадия	Лист	Листов
Ст.инж.	Лексер			Р		1
Техник	Курдина			ЦНИИЭП учебных зданий		

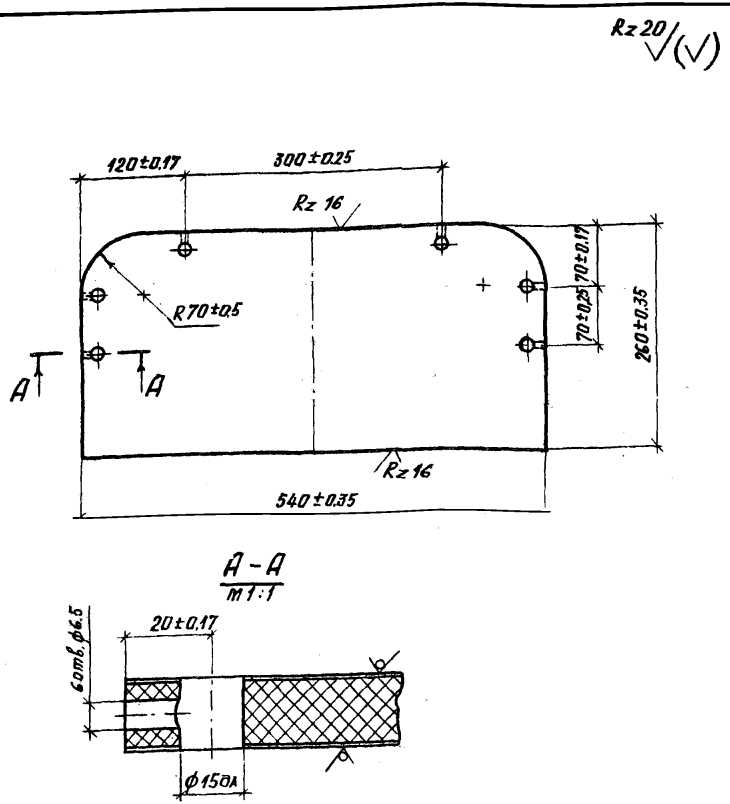

Кромки перегородки окрасить нитроэмалью НЦ-25, А I. н.г. в один цвет с лицевой поверхностью.

				1.272.9-5.1-4.1.2.0.01			
				Перегородка	Стадия	Масса	Масштаб
					Р	5.1	1:5
					Лист	Листов 1	
Н.контр.	Куликов			Плита древесностружечн ТЧ 13 417-80	ЦНИИЭП учебных зданий		
Гл.спец.	Давыдов						
Ст.инж.	Лексер						
Техник	Курдина						

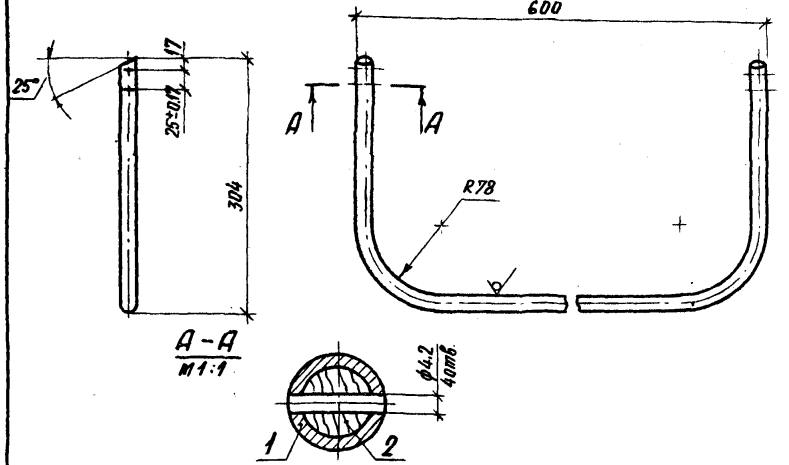

1. Неуказанные предельные отклонения размеров по $\pm \frac{IT14}{2}$.
2. Покрытие: анодирование бесцветное (матовое) ГОСТ 9.073-77.

Формат	Зона	Поз.	Обозначение	Наименование	Кол.	Примечание
				Детали		
БЧ		1	1.272.9-5.1-4.1.2.3.01	Скоба $L_{разв.}$=1088 мм		
				Труба из алютин.		
				сплавов (Д16Т5)		
				ф22×3 ГОСТ 18475-73	1	
БЧ		2	1.272.9-5.1-4.1.2.3.02	Буж ф16 L=60		
				др.т.л.п. ГОСТ 2695-71	2	

				1.272.9-5.1-4.1.2.3.00			
				Ножка откидная	Стадия	Масса	Масштаб
					Р	0.8	1:5
					Лист	Листов 1	
Н.контр.	Куликов				ЦНИИЭП учебных зданий		
Гл.спец.	Давыдов						
Ст.инж.	Лексер						
Техник	Курдина						

Взам. инв. №

Подпись и дата

Инв. № подл.

Rz 60 √(√)

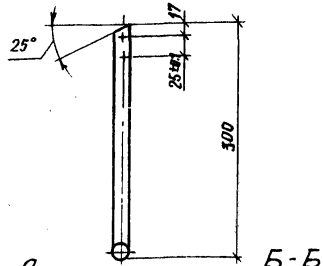

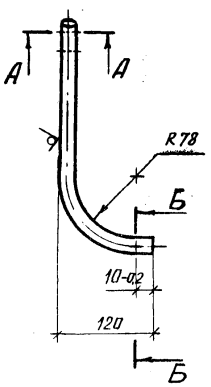

А-А
m1:1

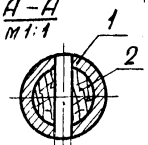

Б-Б
m1:1

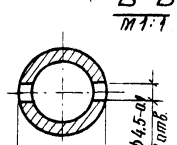

ф4,2
2 отв.

ф22*

1. *Размеры для справок.
2. Неуказанные предельные отклонения размеров по $\pm \frac{IT14}{2}$.
3. Покрытие: анодирование бесцветное (матовое) ГОСТ 9.073-77.

Формат	Зона	Поз	Обозначение	Наименование	Кол.	Примечание
				Детали		
А4		1	1.272.9-5.1-4.1.2.4.01	Патрубок L развертки = 360мм		
				Труба из алюм. сплавов		
				(Д16Т5) ф22 ГОСТ 18475-73	1	
А4		2	1.272.9-5.1-4.1.2.4.02	Буж. ф16; L=60мм		
				Древ. т. л. п. ГОСТ 2695-71	2	

1.272.9-5.1-4.1.2.4.00

Н.контр	Куликов		
Гл.спец.	Давыдов		
Ст.инж.	Лексер		
Техник	Курдина		

Клюшка

Стадия	Масса	Масштаб
Р	0,2	1:5
Лист	Листов	

ЦНИИЭП учебных зданий

Инв.№ подл. | Подпись и дата | Взам. инв.№

Rz 60 √(√)

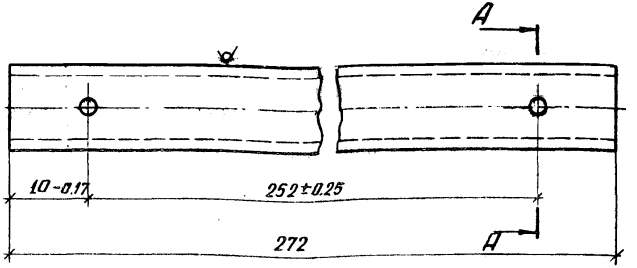

А-А
m1:1

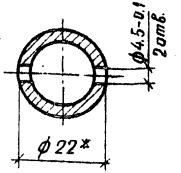

1. *Размер для справок.
2. Неуказанные предельные отклонения размеров по $\pm \frac{IT14}{2}$.
3. Покрытие: анодирование бесцветное (матовое) ГОСТ 9.073-77.

1.272.9-5.1-4.1.2.0.09

Н.контр	Куликов		
Гл.спец	Давыдов		
Ст.инж	Лексер		
Техник	Курдина		

Связь

Стадия	Масса	Масштаб
Р	0,14	1:1
Лист	Листов 1	

Труба из алюмин. сплавов (Д16Т5) ф22×3 ГОСТ 18475-73.

ЦНИИЭП учебных зданий

Rz 60 √(√)

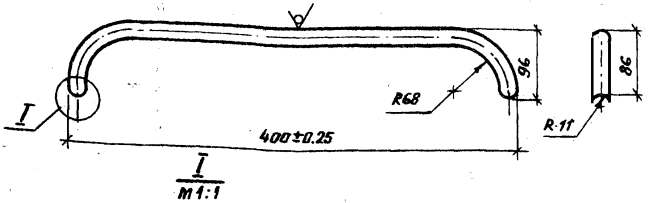

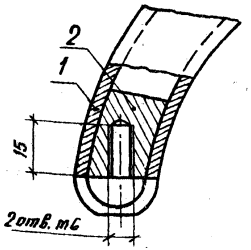

1. Неуказанные предельные отклонения размеров по $\pm\frac{IT14}{2}$.
2. Покрытие: анодирование бесцветное (матовое). ГОСТ 9.073-77.
3. Гнуть совместно с бужем.

Формат	Зона	Поз.	Обозначение	Наименование	Кол.	Примечание
				Детали		
Б.Ч.		1	1.272.9-5.1-4.1.2.7.01	Скоба $L_{развертки}$ = 470 мм		
				Труба из алюмин. сплавов		
				(Д16Т5) ф22×3 ГОСТ 18475-73	1	
Б.Ч.		2	1.272.9-5.1-4.1.2.7.02	Буж L=35 мм ф=16 мм		
				Ст.3 ГОСТ 380-71	2	

1.272.9-5.1-4.1.2.7.00

Спинка

Стадия	Масса	Масштаб
Р	0.35	1:5

Лист | Листов 1

ЦНИИЭП учебных зданий

Н.контр.	Куликов	
Гл.спец.	Давыдов	
Ст.инж.	Лексер	
Техник	Курдина	

Инв. № подл. | Подпись и дата | Взам. инв. №

Rz 60 √(√)

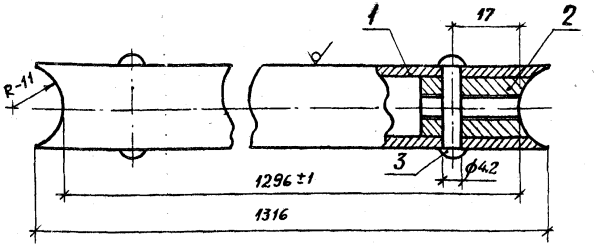

1. Неуказанные предельные отклонения размеров по $\pm\frac{IT14}{2}$.
2. Покрытие: анодирование бесцветное (матовое). ГОСТ 9.073-77.

Формат	Зона	Поз.	Обозначение	Наименование	Кол.	Примечание
				Детали		
Б.Ч.		1	1.272.9-5.1-4.1.2.5.01	Патрубок L=1316 мм		
				Труба из алюм. сплавов		
				(Д16Т5) ф22×3 ГОСТ 18475-73	1	
Б.Ч.		2	1.272.9-5.1-4.1.2.5.02	Буж L=35 мм; ф=16 мм. Ст.3 ГОСТ 380-71	2	
				Стандартные изделия		
		3		Заклепка 4×25-011		
				ГОСТ 10299-80.	2	

1.272.9-5.1-4.1.2.5.00

Связь

Стадия	Масса	Масштаб
Р	0.8	1:1

Лист | Листов 1

ЦНИИЭП учебных зданий

Н.контр.	Куликов	
Гл.спец.	Давыдов	
Ст.инж.	Лексер	
Техник	Курдина	

Rz 40
V(V)

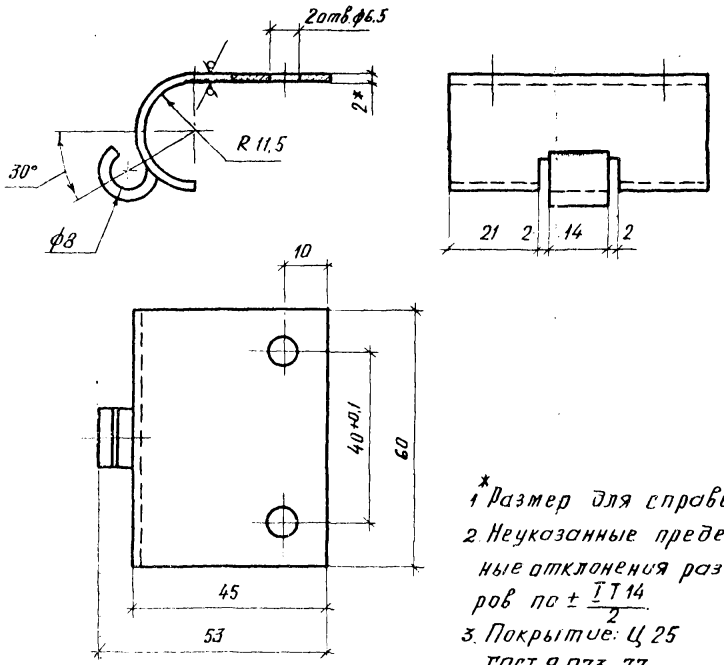

1* Размер для справок
2. Неуказанные предельные отклонения размеров по $\pm \frac{IT14}{2}$.
3. Покрытие: Ц 25 ГОСТ 9.073-77.
4. Длина развернутой детали ≈ 79 мм.

			1.272.9-5.1-4.1.2.0.03			
			Скоба	Стадия	Масса	Масштаб
				Р	0.07	1:1
				Лист	Листов 1	
Н.контр.	Куликов		Лента $\frac{2\times60\ ГОСТ\ 6009-74}{Ст.2\ ГОСТ\ 535-79}$	ЦНИИЭП учебных зданий		
Гл.спец.	Давыдов					
Ст.инж.	Лексер					
Техник	Курдина					

Rz 40
V(V)

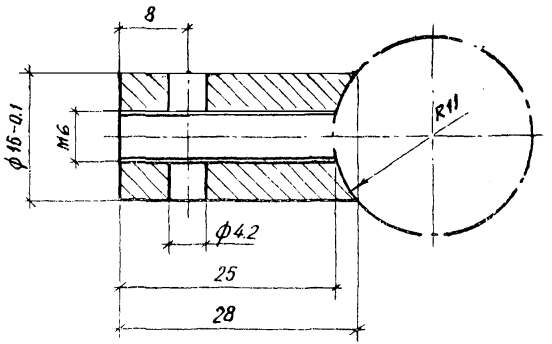

Неуказанные предельные отклонения размеров по $\pm \frac{IT14}{2}$.

Инв.№ подл. | Подпись и дата | Взам. инв.№

			1.272.9-5.1-4.1.2.5.02			
			Буж	Стадия	Масса	Масштаб
				Р	0.1	2:1
				Лист	Листов 1	
Н.контр.	Куликов		Ст.3 ГОСТ 380-71	ЦНИИЭП учебных зданий		
Гл.спец.	Давыдов					
Ст.инж.	Лексер					
Техник	Курдина					

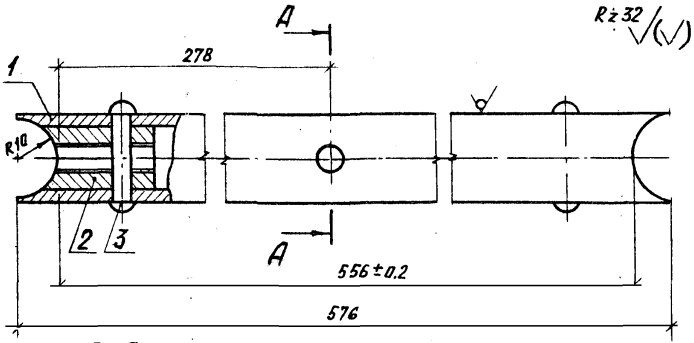

Rz 32

А-А
т1:1

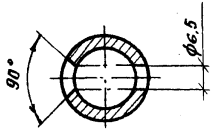

1. Неуказанные предельные отклонения размеров по $\pm\frac{IT14}{2}$.
2. Покрытие: анодирование бесцветное (матовое).

Формат	Зона	Поз	Обозначение	Наименование	Кол.	Примечание
				Детали		
Б4		1	1.272.9-5.1-4.1.2.6.01	Патрубок L=576мм		
				Труба из алюмин. сплавов		
				(Д16Т5) Ø22×3 ГОСТ 18475-73	1	
А4		2	1.272.9-5.1-4.1.2.6.02	Бужи	2	
				Стандартные изделия		
		3		Заклепка 4×25-011		
				ГОСТ 10299-80	2	

1.272.9-5.1-4.1.2.6.00

Связь

Стадия	Масса	Масштаб
Р	0,4	1:1
Лист	Листов 1	

Н.контр.	Куликов	
Гл.спец.	Давыдов	
Стинж.	Лексер	
Техник	Курдина	

ЦНИИЭП учебных зданий

Rz 16

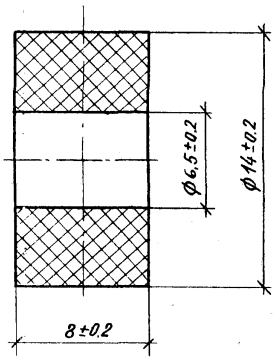

Инв.№ подл. | Подпись и дата | Взам. инв.№

1.272.9-5.1-4.1.2.008

Прокладка

Стадия	Масса	Масштаб
Р	0,05	4:1
Лист	Листов 1	

Н.контр.	Куликов	
Гл.спец.	Давыдов	
Стинж.	Лексер	
Техник	Курдина	

Резина техническая ГОСТ 7338-77

ЦНИИЭП учебных зданий

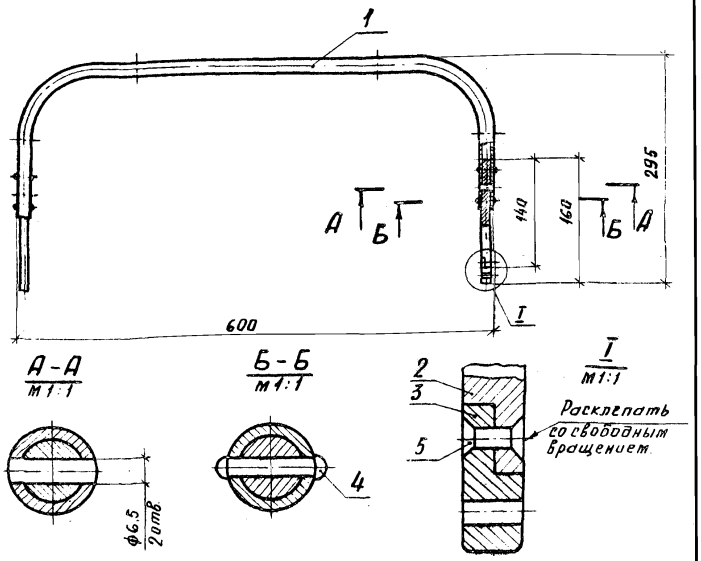

1. Неуказанные предельные отклонения размеров по $\pm \frac{IT14}{2}$.

2. Покрытие: анодирование бесцветное (матовое) ГОСТ 9.073-77

		1.272.9-5.1-4.1.2.8.00СБ	
		Спинка откидная	Стадия: Р; Масса: 3,1; Масштаб: 1:5
		Сборочный чертеж	Лист; Листов 1
Н.контр.	Куликов		ЦНИИЭП учебных зданий
Гл.спец.	Давыдов		
Ст.инж.	Лексер		
Техник	Курдина		

Формат	Зона	Поз.	Обозначение	Наименование	Кол	Примечание
				Документация		
А4			1.272.9-5.1-4.1.2.8.00СБ	Сборочный чертеж		
				Детали		
А4		1	1.272.9-5.1-4.1.2.8.01	Скоба	1	
А4		2	1.272.9-5.1-4.1.2.8.02	Бужк	2	
А4		3	1.272.9-5.1-4.1.2.8.03	Бужк	2	
				Стандартные		
				изделия		
		4		Заклепка 4×25		
				ГОСТ 10299-80	4	
		5		Заклепка 4×18		
				ГОСТ 10300-80	2	

Инв.№ подл. | Подпись и дата | Взам.инв.№

		1.272.9-5.1-4.1.2.8.00	
		Спинка откидная	Стадия: Р; Лист: 1; Листов: 1
Н.контр.	Куликов		ЦНИИЭП учебных зданий
Гл.спец.	Давыдов		
Ст.инж.	Лексер		
Техник	Курдина		

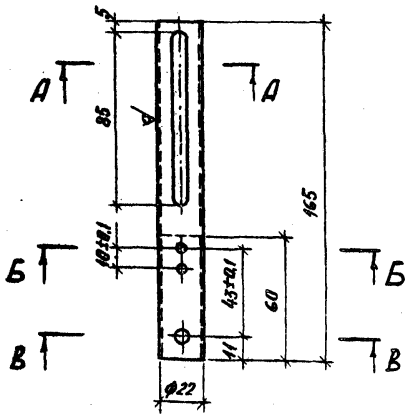

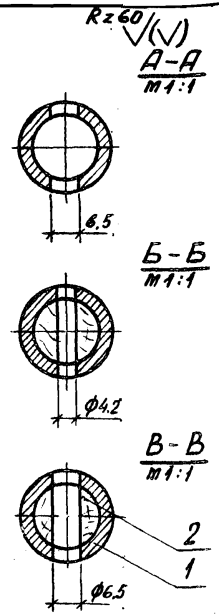

1. Неуказанные предельные отклонения размеров по $\pm \frac{IT14}{2}$.
2. Покрытие: анодирование бесцветное (матовое) ГОСТ 9.073-77.

Формат	Зона	Поз.	Обозначение	Наименование	Кол.	Примечание
				Детали		
БЧ		1	1.272.9-5.1-4.1.2.9.01	Патрубок L=165мм		
				Труба из алюм. сплавов		
				(Д16Т5) ф22×3 ГОСТ18475-73	1	
БЧ		2	1.272.9-5.1-4.1.2.9.02	Буж ф16 L=60мм		
				Др.т.л.п. ГОСТ 2695-71	1	

1.272.9-5.1-4.1.2.9.00

Стойка

Стадия	Масса	Масштаб
Р	0,13	1:2

Лист | Листов 1

ЦНИИЭП учебных зданий

Н.контр.	Куликов	
Гл.спец.	Давыдов	
Ст.инж.	Лексер	
Техник	Курдина	

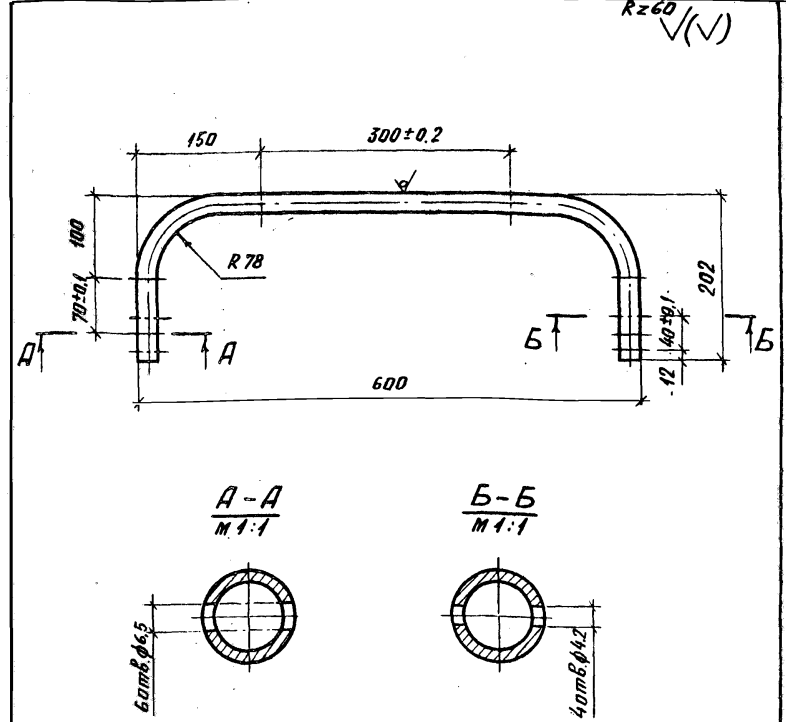

Неуказанные предельные отклонения размеров по $\pm \frac{IT14}{2}$.

1.272.9-5.1-4.1.2.8.01

Скоба

Стадия	Масса	Масштаб
Р	0,45	1:5

Лист | Листов 1

Труба из алюминиевых сплавов (Д16Т5) ф22×3 ГОСТ18475-73.

ЦНИИЭП учебных зданий

Н.контр.	Куликов	
Гл.спец.	Давыдов	
Ст.инж.	Лексер	
Техник	Курдина	

Инв. № подл. | Подпись и дата | Взам. инв. №

19964-02-108

Rz 32 ▽(▽)

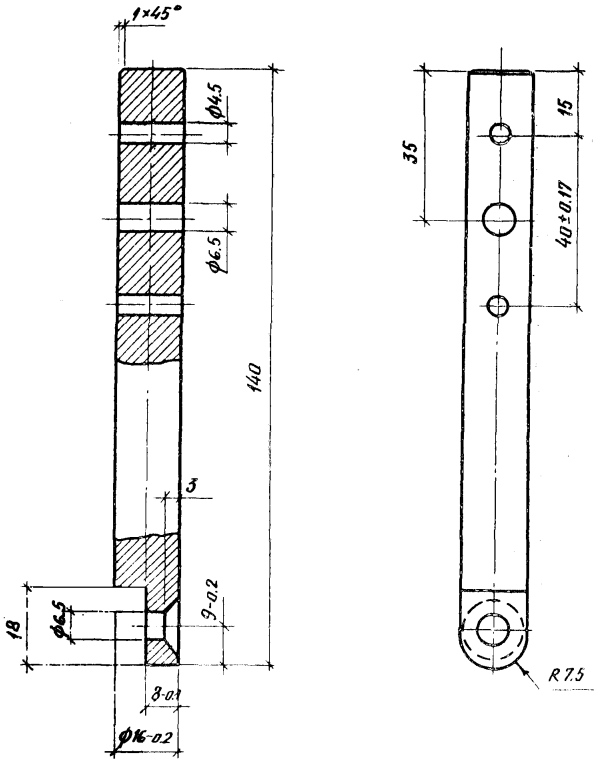

Неуказанные предельные отклонения размеров по $\pm \frac{IT14}{2}$.

			1.272.9-5.1-4 1.2.8.02			
			Б у ж	Стадия	Масса	Масштаб
				Р	1,1	1:1
				Лист	Листов 1	
Н.контр	Куликов		Ст.3 ГОСТ 380-71	ЦНИИЭП учебных зданий		
Гл.спец	Давыдов					
Ст.инж.	Лексер					
Техник	Курдина					

Инв.№ подл. | Подпись и дата | Взам. инв.№

Rz 32 ▽(▽)

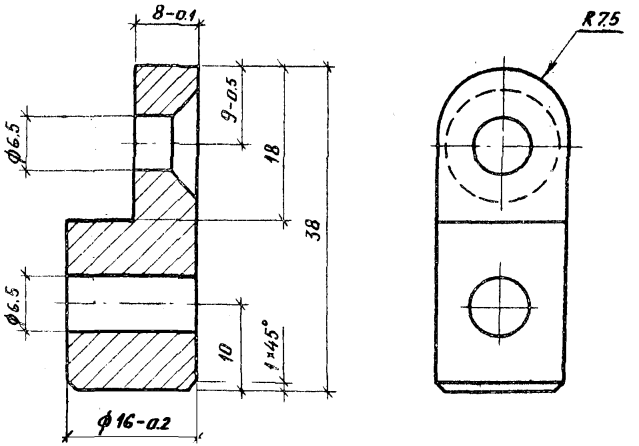

Неуказанные предельные отклонения размеров по $\pm \frac{IT14}{2}$.

			1.272.9-5.1-4.1.2.8.03			
			Б у ж	Стадия	Масса	Масштаб
				Р	0,1	2:1
				Лист	Листов 1	
Н.контр	Куликов		Ст.3 ГОСТ 380-71	ЦНИИЭП учебных зданий		
Гл.спец	Давыдов					
Ст.инж.	Лексер					
Техник	Курдина					

Rz 40 ▽(▽)

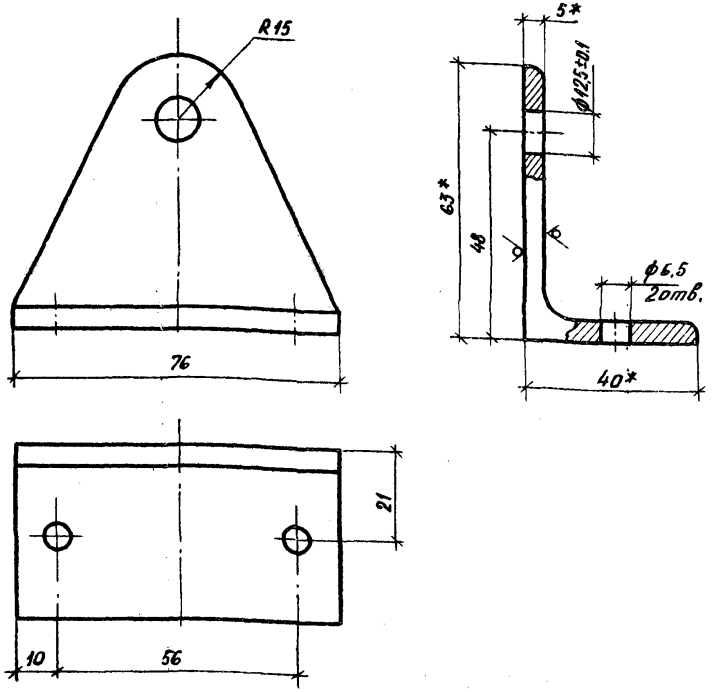

1* Размеры для справок.

2. Неуказанные предельные отклонения размеров по $\pm\frac{IT14}{2}$.

3. Покрытие: Ц25 ГОСТ 9.073-77.

			1.272.9-5.1-4.1.2.0.04		
Н.контр.	Куликов		Угольник крепежный	Стадия: Р	Масса: 0,2	Масштаб: 1:1
Гл.спец.	Давыдов			Лист	Листов 1
Ст.инж.	Лексер		Уголок равн. 63×40×5 ГОСТ 8510-72 / Ст 2 ГОСТ 535-79	ЦНИИЭП учебных зданий	
Техник	Курдина				

Rz 40 ▽(▽)

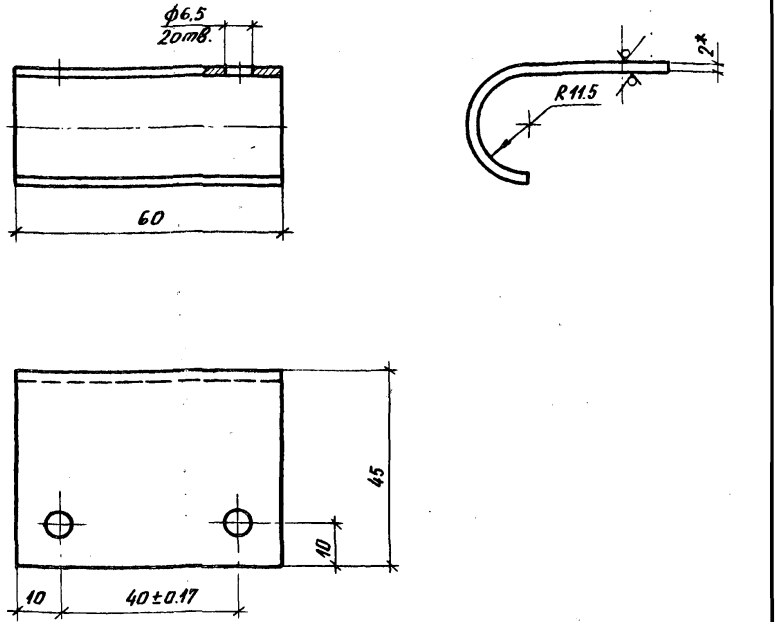

1. Неуказанные предельные отклонения размеров по $\pm\frac{IT14}{2}$.

2. Покрытие: Ц25 ГОСТ 9.073-77.

3. Длина развертки детали ≈90мм.

Инв.№подл. | Подпись и дата | Взам.инв.№

			1.272.9-5.1-4.1.2.0.02		
Н.контр.	Куликов		Скоба	Стадия: Р	Масса: 0,1	Масштаб: 1:1
Гл.спец.	Давыдов			Лист	Листов 1
Ст.инж.	Лексер		Лента 2×60 ГОСТ 6009-74 / Ст.2 ГОСТ 535-79	ЦНИИЭП учебных зданий	
Техник	Курдина				

Rz max 60 (√)

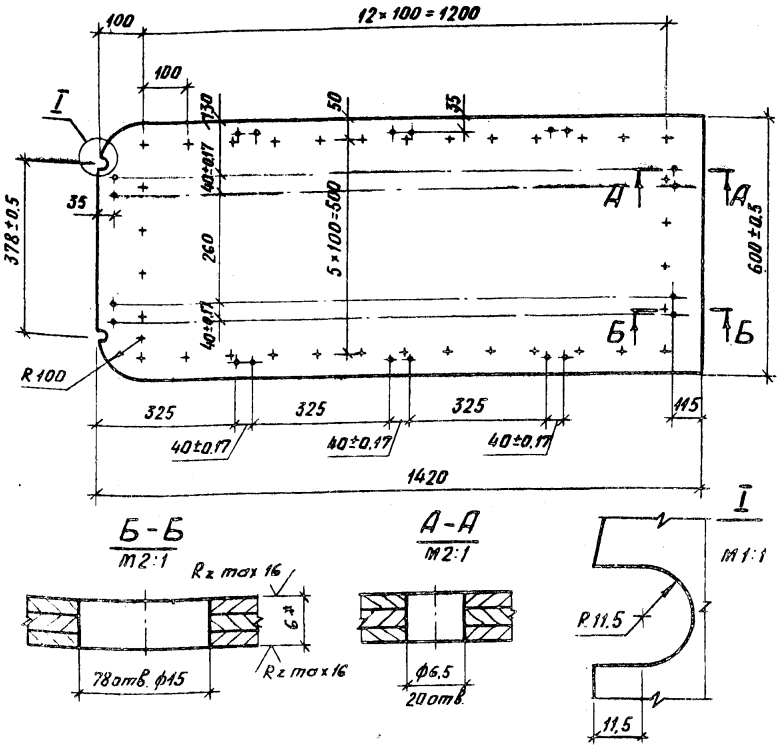

1. Неуказанные предельные отклонения размеров по квалитету $\frac{IT14}{2}$ ГОСТ 6449.5-82.
2. Покрытие: Лак НЦ-218. Б. I. П. Г.

				1.272.9-5.1-4.1.2.0.05			
				Ложе	Стадия	Масса	Масштаб
					Р	2,9	1:10
Н.контр	Куликов				Лист	Листов 1	
Гл.спец	Давыдов			Фанера ГОСТ 3916-69	ЦНИИЭП учебных зданий		
Ст.инж	Лексер						
Техник	Курдина						

Взам. инв. №

Подпись и дата

Инв. № подл.

(√)

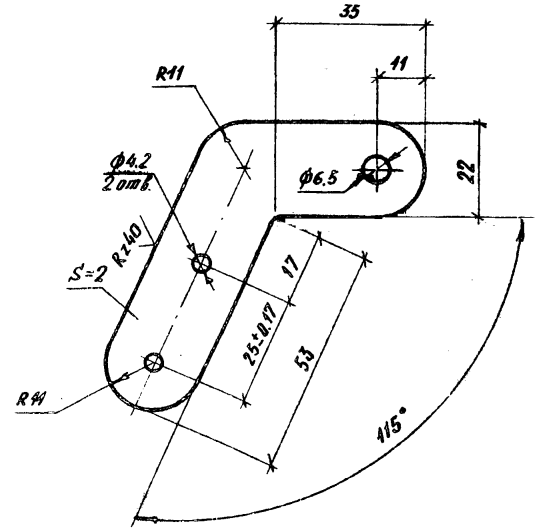

1. Неуказанные предельные отклонения размеров по $\pm\frac{IT14}{2}$.
2. Покрытие: Ц 25 ГОСТ 9.073-77.

				1.272.9-5.1-4.1.2.0.12			
				Петля	Стадия	Масса	Масштаб
					Р	0,1	1:1
Н.контр	Куликов				Лист	Листов 1	
Гл.спец	Давыдов			Лист 2 ГОСТ 19904-74 / Ст.3 ГОСТ 380-71.	ЦНИИЭП учебных зданий		
Ст.инж.	Лексер						
Техник	Курдина						

Rz 40
√(√)

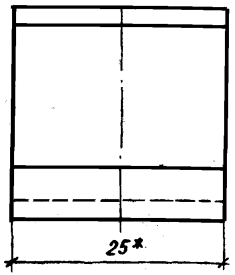

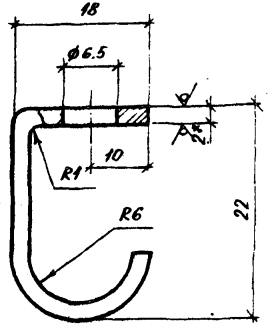

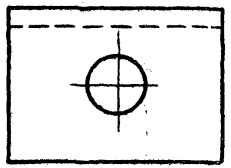

1. *Размеры для справок
2. Неуказанные предельные отклонения размеров по $\pm \frac{IT14}{2}$.
3. Покрытие: Ц 25 ГОСТ 9.073-77.
4. Длина развернутой детали ≈ 51 мм.

				1.272.9-5.1-4.1.2.06		
				Крючок	Стадия: Р; Масса: 0,05; Масштаб: 2:1	
Н.контр.	Куликов				Лист	Листов 1
Гл.спец.	Давыдов			Лента 2×25 ГОСТ 6009-74 / Ст.2 ГОСТ 535-79	ЦНИИЭП учебных зданий	
Ст.инж.	Лексер					
Техник	Курдина					

Rz 32
√(√)

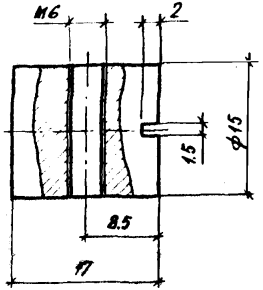

1. Неуказанные предельные отклонения размеров по $\pm \frac{IT14}{2}$.
2. Покрытие: Ц 25. ГОСТ 9.073-77.

Инв.№ подл. | Подпись и дата | Взам. инв.№

				1.272.9-5.1-4.1.2.07		
				Гайка	Стадия: Р; Масса: 0,03; Масштаб: 2:1	
Н.контр.	Куликов				Лист	Листов 1
Гл.спец.	Давыдов			Ст.3 ГОСТ 380-71	ЦНИИЭП учебных зданий	
Ст.инж.	Лексер					
Техник	Курдина					

Rz 40 √(√)

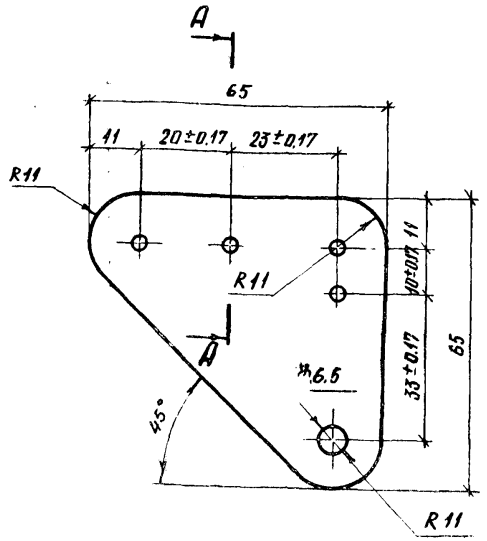

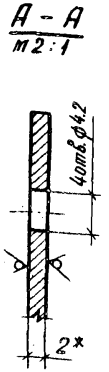

1* Размер для справок.

2. Неуказанные предельные отклонения размеров по $\pm \frac{IT14}{2}$.

3. Покрытие: Ц.25 ГОСТ 9.073-77.

			1.272.9-5.1-4.1.2.0.10		
			Косынка	Стадия: Р	Масса: 0,1	Масштаб: 1:1
				Лист	Листов 1
Н.контр.	Куликов		Лист 2 ГОСТ 19903-74 / Ст.3 ГОСТ 535-79	ЦНИИЭП учебных зданий	
Гл.спец.	Давыдов				
Ст.инж.	Лексер				
Техник	Курдина				

Rz 40 √(√)

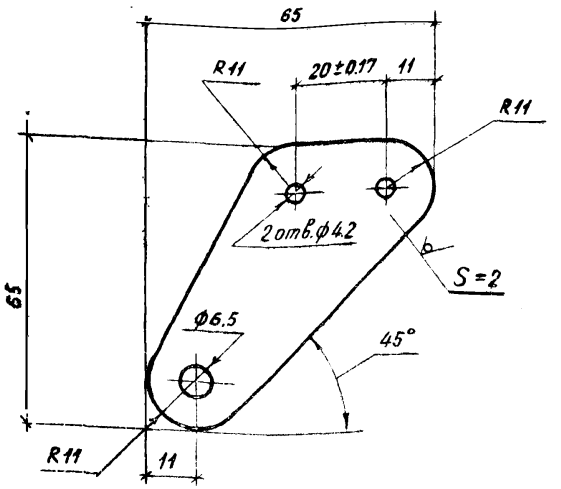

1. Неуказанные предельные отклонения размеров по $\pm \frac{IT14}{2}$.

2. Покрытие: Ц.25 ГОСТ 9.073-77.

Инв.№ подл. | Подпись и дата | Взам.инв.№

			1.272.9-5.1-4.1.2.0.11		
			Петля	Стадия: Р	Масса: 0,1	Масштаб: 1:1
				Лист	Листов 1
Н.контр.	Куликов		Лист 2 ГОСТ 19903-74 / Ст.3 ГОСТ 535-79	ЦНИИЭП учебных зданий	
Гл.спец.	Давыдов				
Ст.инж.	Лексер				
Техник	Курдина				

Rz 32 / V(V)

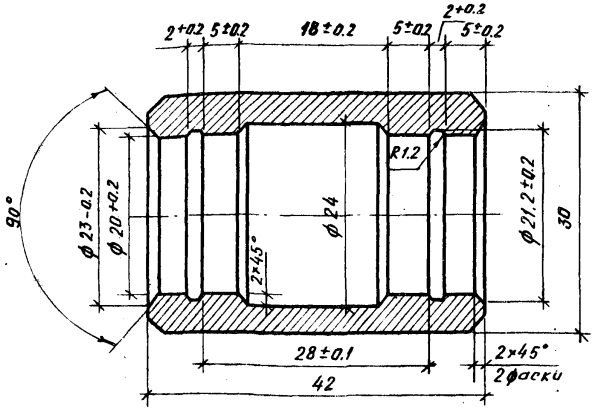

1. Неуказанные предельные отклонения размеров по $\pm\frac{IT14}{2}$.
2. Покрытие: Ц.25 ГОСТ 9.073-77.

			1.272.9-5.1-4.1.2.013		
Н.контр.	Куликов		Втулка	Стадия: Р	Масса: 0,4	Масштаб: 2:1
Гл.спец.	Давыдов			Лист	Листов 1
Ст.инж.	Лексер		Ст 3 ГОСТ 380-71	ЦНИИЭП учебных зданий	
Техник	Курдина				

Rz 32 / V(V)

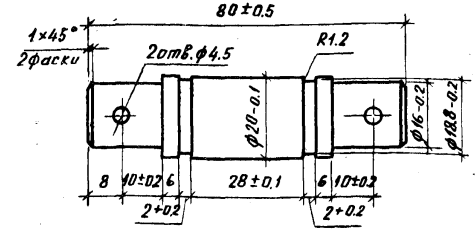

1. Неуказанные предельные отклонения размеров по $\pm\frac{IT14}{2}$.
2. Покрытие: Ц.20 ГОСТ 9.073-77.

Инв.№ подл. | Подпись и дата | Взам. инв.№

			1.272.9-5.1-4.1.2.014		
Н.контр.	Куликов		Ось	Стадия: Р	Масса: 0,6	Масштаб: 1:1
Гл.спец.	Давыдов			Лист	Листов
Ст.инж.	Лексер		Ст 3 ГОСТ 380-71	ЦНИИЭП учебных зданий	
Техник	Курдина				

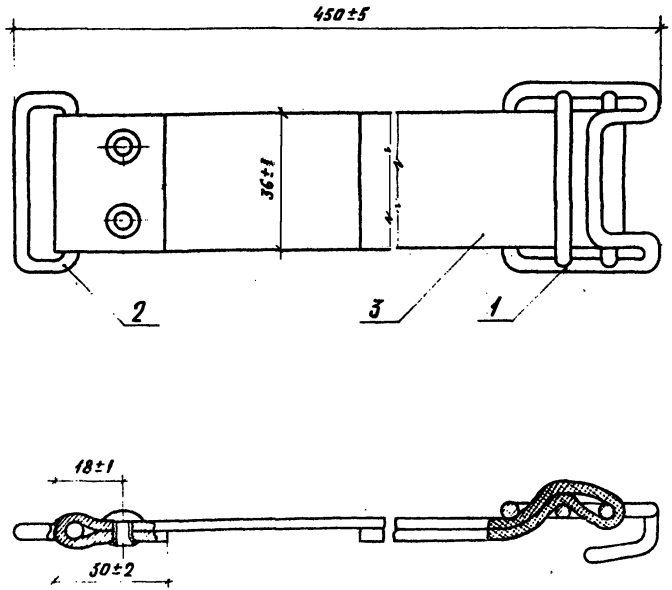

			1.272.9-5.1-4.1.3.0.00СБ			
Н.контр.	Куликов		Ремень	Стадия	Масса	Масштаб
Гл.спец.	Давыдов		Сборочный чертеж	Р	0,4	1:10
Стинж.	Лекер			Лист	Листов 1	
Техник	Курдина			ЦНИИЭП учебных зданий		

Формат	Зона	Поз.	Обозначение	Наименование	Кол.	Примечание
				Документация		
А4			1.272.9-5.1-4.1.3.0.00СБ	Сборочный чертеж	1	
				Сборочные единицы		
А4		1	1.272.9-5.1-4.1.3.1.00	Пряжка	1	
				Детали		
А4		2	1.272.9-5.1-4.1.3.0.01	Кольцо запорное	1	
Б4		3	1.272.9-5.1-4.1.3.0.02	Ремень 610×36×2		
				лента х/б		
				ременная краеш.		
				ГОСТ 16986-71.	1	
				Стандартные изделия		
		4		Заклепка 3×8		
				ГОСТ 12641-80	4	

Инв. № подл. | Подпись и дата | Взам. инв. №

			1.272.9-5.1-4.1.3.0.00			
Н.контр.	Куликов		Ремень	Стадия	Лист	Листов
Гл.спец.	Давыдов			Р		1
Стинж.	Лекер			ЦНИИЭП учебных зданий		
Техник	Курдина					

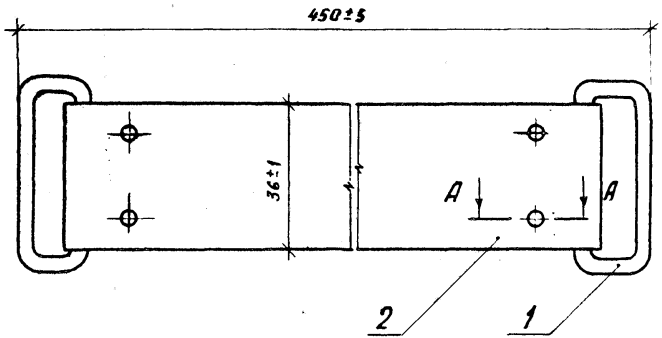

А – А
М 1:1

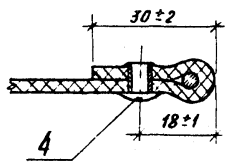

Формат	Зона	Поз	Обозначение	Наименование	Кол.	Примечание
				Документация		
А4			1.272.9-5.1-4.1.01.00СБ	Сборочный чертеж		
				Детали		
А4		1	1.272.9-5.1-4.1.3.0.01	Кольцо запорное	2	
Б4		2	1.272.9-5.1-4.1.01.02	Ремень 500×36×3		
				Лента х/б		
				ременная крашен.		
				ГОСТ 16996-77	1	
				Стандартные изделия		
		4		Заклепка 5×8		
				ГОСТ 12641-80	4	

Инв. № подл. | Подпись и дата | Взам. инв. №

Н. контр.	Куликов		
Гл. спец.	Давыдов		
Ст. инж.	Лексер		
Техник	Курдина		

1.272.9-5.1-4.1.01.00СБ

Ремень
Сборочный чертеж

Стадия	Масса	Масштаб
Р	0,4	1:10
Лист	Листов 1	

ЦНИИЭП учебных зданий

Н. контр.	Куликов		
Гл. спец.	Давыдов		
Ст. инж.	Лексер		
Техник	Курдина		

1.272.9-5.1-4.1.01.00

Ремень

Стадия	Лист	Листов
Р		1

ЦНИИЭП учебных зданий

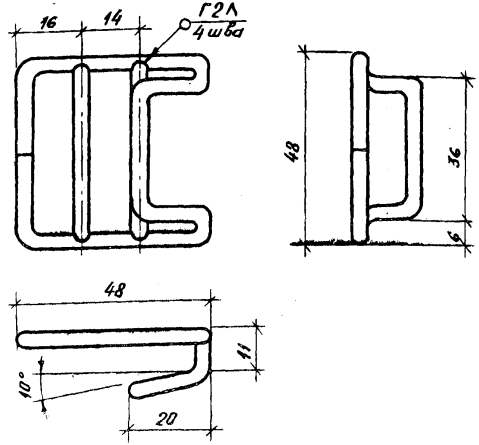

1. Неуказанные предельные отклонения размеров по $\pm\frac{IT14}{2}$.
2. Радиуса гибки 2мм
3. Покрытие Ц25 ГОСТ 9.073-77.

Формат	Зоны	Поз.	Обозначение	Наименование	Кол.	Примечание
				Детали		
Б4		1	1.272.9-5.1-4.1.3.1.01	Рамка $L_{разв.} \approx 200$мм	1	
Б4		2	1.272.9-5.1-4.1.3.1.02	Делитель $L = 40$мм	2	
				Проволока 4х45 ГОСТ 3282-74		

1.272.9-5.1-4.1.3.1.00

Пряжка

Стадия	Масса	Масштаб
Р	0,1	1:1
Лист	Листов 1	

ЦНИИЭП учебных зданий

Н.контр. Куликов
Гл.спец. Давыдов
Ст.инж. Лексер
Техник Курдина

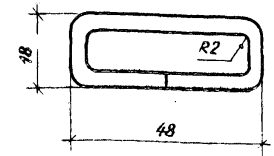

1. Неуказанные предельные отклонения размеров по $\pm\frac{IT14}{2}$.
2. Длина развертки ≈ 110мм.
3. Покрытие. Ц25 ГОСТ 9.073-77.

Инв.№подл. | Подпись и дата | Взам.инв.№

1.272.9-5.1-4.1.3.0.01

Кольцо запорное

Стадия	Масса	Масштаб
Р	0,05	1:1
Лист	Листов	

Проволока 4-45 ГОСТ 3282-74

ЦНИИЭП учебных зданий

Н.контр. Куликов
Гл.спец. Давыдов
Ст.инж. Лексер
Техник Курдина

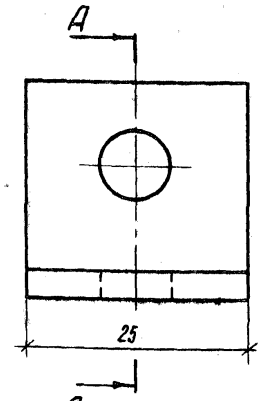

Rz 40

А–А
м2:1

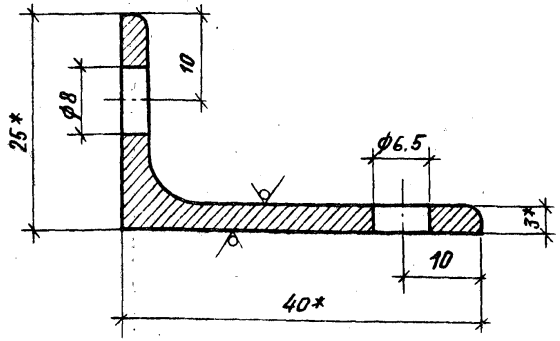

1* Размеры для справок.

2. Неуказанные предельные отклонения размеров по $\pm\frac{IT14}{2}$

3. Покрытие: Ц25 ГОСТ 9.073-77

Н.контр.	Куликов		
Гл.спец.	Давыдов		
Ст.инж.	Лексер		
Техник	Курбина		

1.272.9-5.1-4.0.00.01

Уголок крепежный

Стадия	Масса	Масштаб
Р	0,2	2:1
Лист	Листов 1	

Угол. неравнобок 40×25×3 ГОСТ 8510-72 / Ст.2 ГОСТ 535-79

ЦНИИЭП учебных зданий

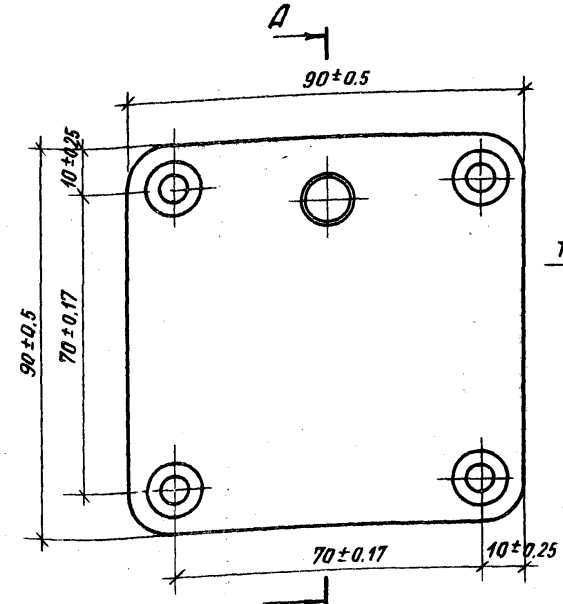

1. Сварной шов зачистить Rz 40. 2. Покрытие: Ц25 ГОСТ 9.073-77.

Формат	Зона	Поз.	Обозначение	Наименование	Кол.	Примечание
				Детали		
А4		1	1.272.9-5.1-4.1.02.01	Пластина	1	
А4		2	1.272.9-5.1-4.1.02.02	Ось	1	

Подпись и дата | Взам. инв. № | Инв. № подл.

Н.контр.	Куликов		
Гл.спец.	Давыдов		
Ст.инж.	Лексер		
Техник	Курбина		

1.272.9-5.1-4.1.02.00

Ось опорная

Стадия	Масса	Масштаб
Р	0,5	1:1
Лист	Листов 1	

ЦНИИЭП учебных зданий

Rz 90

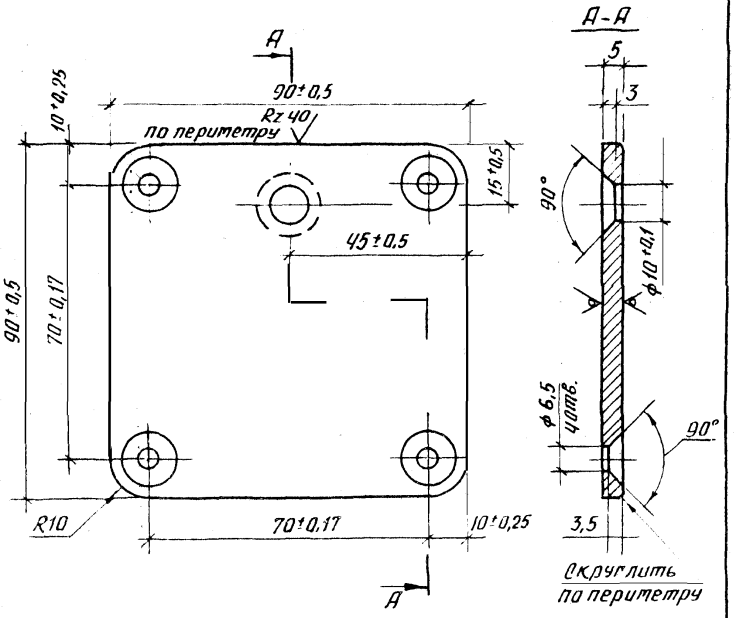

Неуказанные предельные отклонения размеров по $\pm \frac{IT14}{2}$.

			1.272.9-5.1-4.1.02.01			
			Пластина	Стадия: Р	Масса: 0,4	Масшт: 1:10
				Лист	Листов: 1	
Н.контр.	Куликов		Лист 5 ГОСТ 14637-79 / Ст 3 ГОСТ 380-71	ЦНИИЭП учебных зданий		
Гл.спец.	Давыдов					
Ст.инж.	Лексер					
Ст.техник	Курдина					

Rz 30

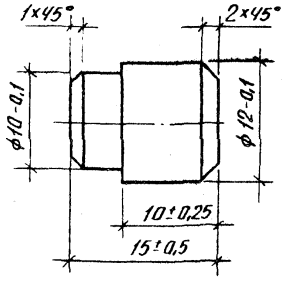

			1.272.9-5.1-4.1.02.02			
			Ось	Стадия: Р	Масса: 0,05	Масшт: 2,5:1
				Лист	Листов 1	
Н.контр.	Куликов		Круг 13 ГОСТ 2590-71 / Ст 3 ГОСТ 535-79	ЦНИИЭП учебных зданий		
Гл.спец.	Давыдов					
Ст.инж.	Лексер					
Ст.техник	Курдина					

Инв.№ подл. | Подпись и дата | Взам.инв.№

Rz 40

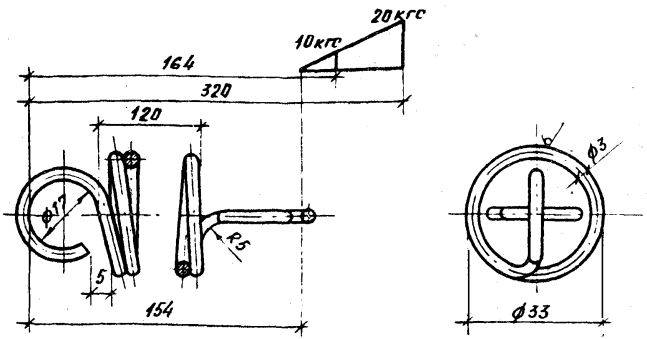

1. Полное количество витков - 40.
2. Направление навивки пружины - правое.
3. Неуказанные предельные отклонения размеров по $\pm \frac{IT14}{2}$.

			1.272.9-5.1-4 2.0.01			
			Пружина	Стадия	Масса	Масштаб
				Р	0,33	1:1
				Лист	Листов 1	
Н.контр	Куликов		Проволока I-3 ГОСТ 9389-75	ЦНИИЭП учебных зданий		
Гл.спец	Давыдов					
Ст.инж	Лексер					
Техник	Курдина					

Rz 40

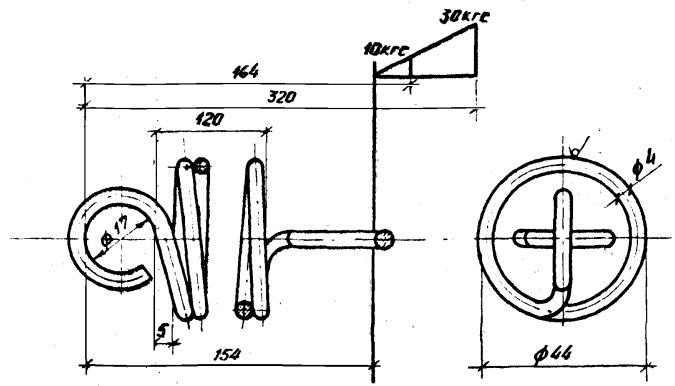

1. Полное количество витков - 30
2. Направление навивки пружины - правое.
3. Неуказанные предельные отклонения размеров по $\pm \frac{IT14}{2}$.

			1.272.9-5.1-4.1.0.01			
			Пружина	Стадия	Масса	Масштаб
				Р	0,5	1:1
				Лист	Листов 1	
Н.контр	Куликов		Проволока I-4 ГОСТ 9389-75	ЦНИИЭП учебных зданий		
Гл.спец	Давыдов					
Ст.инж	Лексер					
Техник	Курдина					

Инв.№ подл. | Подпись и дата | Взам. инв.№

Формат	Зона	Поз.	Обозначение	Наименование	Кол.	Примеч.
				Документация		
А3			1.272.9-5.1-4.3.00.00СБ	Сборочный чертеж		
				Сборочные единицы		
А4		1	1.272.9-5.1-4.3.01.00	Рама передняя	1	
А4		2	1.272.9-5.1-4.3.02.00	Рама задняя	1	
А4		3	1.272.9-5.1-4.3.03.00	Дверь верхняя	1	
А4		4	1.272.9-5.1-4.3.04.00	Дверь нижняя	1	
А4		5	1.272.9-5.1-4.3.05.00	Полка стационарная	1	
А4		6	1.272.9-5.1-4.3.06.00	Полка	1	
А4		7	1.272.9-5.1-4.3.07.00	Заглушка верхняя	1	
				Детали		
А4		8	1.272.9-5.1-4.3.00.01	Заглушка нижняя	1	
А4		9	1.272.9-5.1-4.3.00.02	Стенка задняя		
				1330×328×4	1	
				Плита древесноволокнистая ТУ13-444-83		

1.272.9-5.1-4.3.00.00

Н.контр.	Давыдов		
ГАП	Куликов		
Ст.инж.	Лексер		
Техник	Курдина		

Секция-отделение /межкроватная/

Стадия	Лист	Листов
Р	1	2

ЦНИИЭП учебных зданий

Инв.№ подл. | Подпись и дата | Взам. инв.№

Формат	Зона	Поз.	Обозначение	Наименование	Кол.	Примеч.
				Стандартные изделия		
				Шуруп ГОСТ 1145-80		
		11		А3×22-011	30	
		12		А3×18-011	18	
		13		А3×16-011	8	
				Прочие изделия		
		15		Петля 3.12-А	2	
		16		Петля секретерная 3.10-А-02	2	
		17		Ручка 1.1-Е	2	
		18		Стяжка 2.16	4	
		19		Полкодержатель 5.4-Б-01	4	
		20		Кронштейн 6.2-А правый	1	
		21		Кронштейн 6.2-А-01 левый	1	
		22		Шайба 12.3-А-01	48	

1.272.9-5.1-4.3.00.00

Лист 2

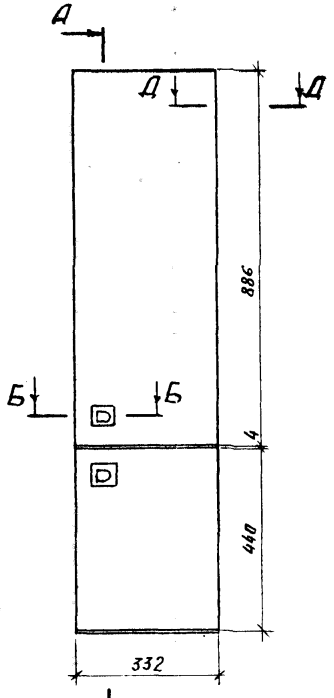

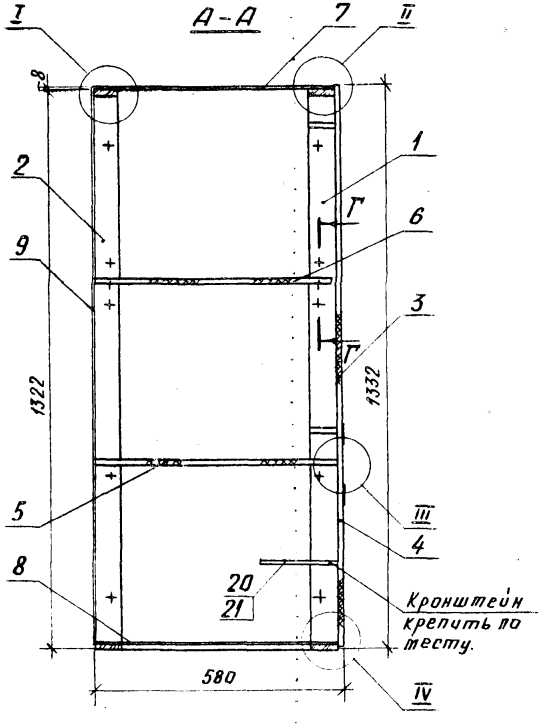

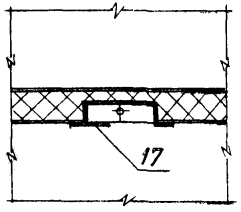

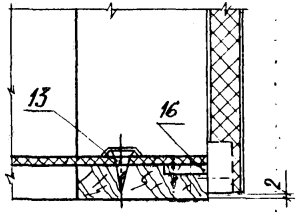

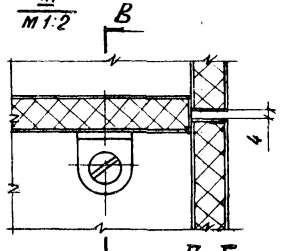

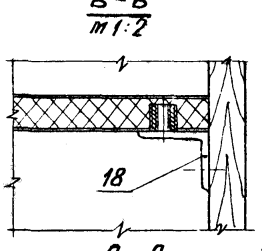

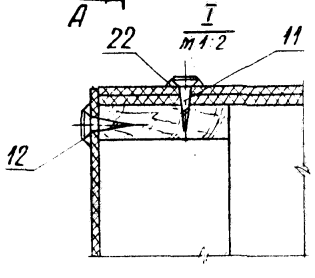

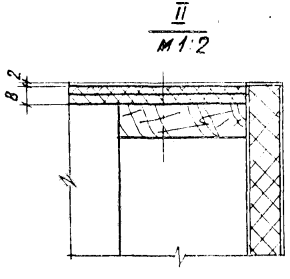

Размеры для справок.

Нач.маст.	Семенова		
Н.контр.	Кузиков		
Гл.спец.	Давыдов		
Стинж.	Лексер		
Техник	Курдина		

1.272.9-5.1-4.3.0.0.ООСБ

Секция-отделение /тежкроватная/ Сборочный чертеж

Стадия	Масса	Масштаб
Р	18,2	1:10
Лист	Листов 1	

ЦНИИЭП учебных зданий

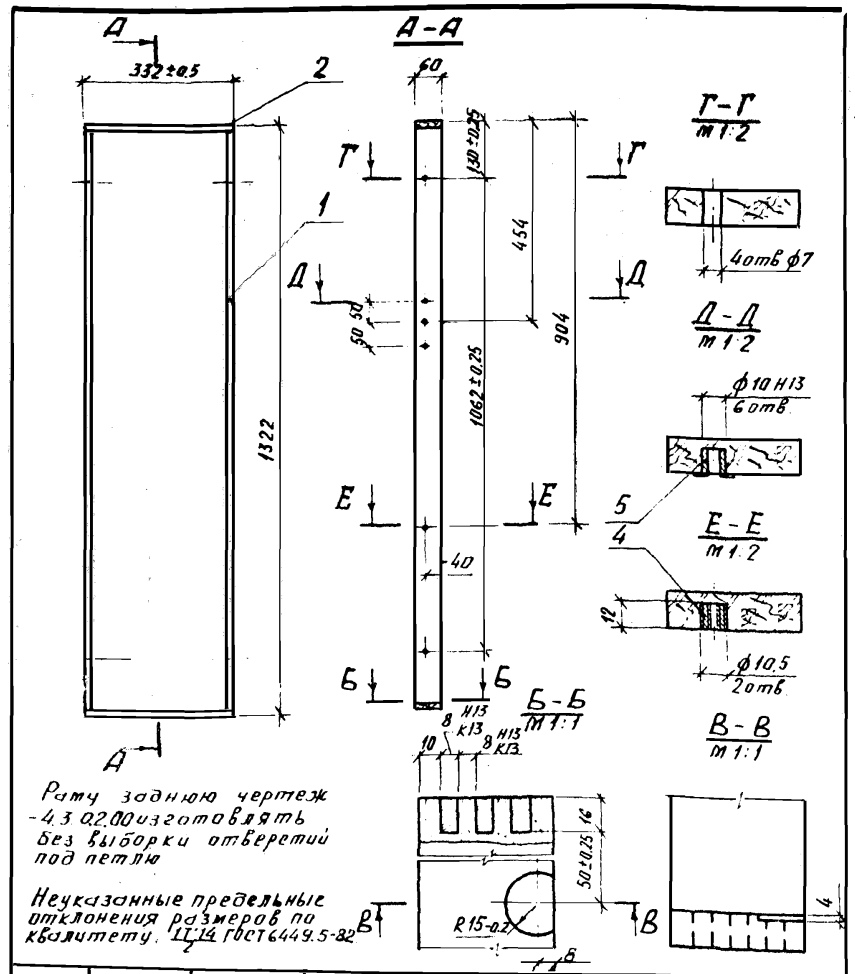

Раму заднюю чертеж -4.3.02.00 изготовлять без выборки отверстий под петлю

Неуказанные предельные отклонения размеров по квалитету IT14/2 ГОСТ 6449.5-82

Н.контр	Куликов		
Гл.спец	Давыдов		
Стинж	Лексер		
Техник	Курдина		

1.272.9-5.1-4.3.01.00СБ

Рама передняя
Сборочный чертеж

Стадия	Масса	Масштаб
Р	2,6	1:10
Лист	Листов 1	

ЦНИИЭП учебных зданий

Форма	Зона	Поз	Обозначение	Наименование	Кол	Примечание
				Документация		
94			1.272.9-5.1-4.3.01.00СБ	Сборочный чертеж		
				Детали		
				Пиломатериалы		
				хвойные ГОСТ 8486-66		
БЧ		1	1.272.9-5.1-4.3.01.01	Брусок вертикальн.		
				1322×60×16	2	
БЧ		2	1.272.9-5.1-4.3.01.02	Брусок горизонт		
				332×60×16	2	
				Прочие изделия		
		4		Гайка стяжки		
				2.16	2	
		5		Втулка полкодержа-		
				теля 12.7-А-05	6	

Инв.№ подл. | Подпись и дата | Взам.инв.№

Н.контр	Куликов	
Гл.спец	Давыдов	
Стинж	Лексер	
Техник	Курдина	

1.272.9-5.1-4.3.01.00

Рама передняя

Стадия	Лист	Листов
Р		1

ЦНИИЭП учебных зданий

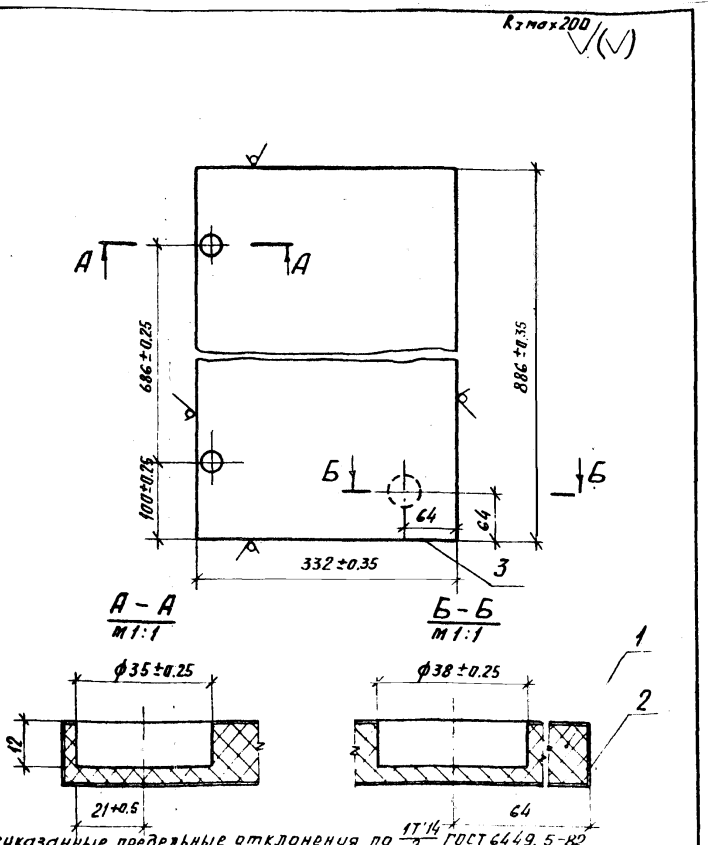

Неуказанные предельные отклонения по $\frac{IT14}{2}$ ГОСТ 6449.5-82.

Формат	Зона	Поз.	Обозначение	Наименование	Кол.	Примечание
				Документация		
А4			1.272.9-5.1-4.3.03.00СБ	Сборочный чертеж		
				Детали		
Б4		1	1.272.9-5.1-4.3.03.01	Щит Плита древесностружечная ТУ 13.417-80		
				332 × 444 × 16	1	
				Облицовка материал кромочный ТУ 13.617-81		
Б4		2	1.272.9-5.1-4.3.03.02	886 × 16 × 0,3	2	
Б4		3	1.272.9-5.1-4.3.03.03	332 × 16 × 0,3	2	

Н.контр.	Куликов		1.272.9-5.1-4.3.03.00СБ
Гл.спец.	Давыдов		Дверь верхняя. Сборочный чертеж
Ст.инж.	Лексер		Стадия: Р; Масса: 3,6; Масштаб: 1:5; Лист; Листов 1
Техник	Курдина		ЦНИИЭП учебных зданий

Инв. № подл. | Подпись и дата | Взам. инв. №

Н.контр.	Куликов		1.272.9-5.1-4.3.03.00
Гл.спец.	Давыдов		Дверь верхняя
Ст.инж.	Лексер		Стадия: Р; Лист; Листов 1
Техник	Курдина		ЦНИИЭП учебных зданий

Rz max 200

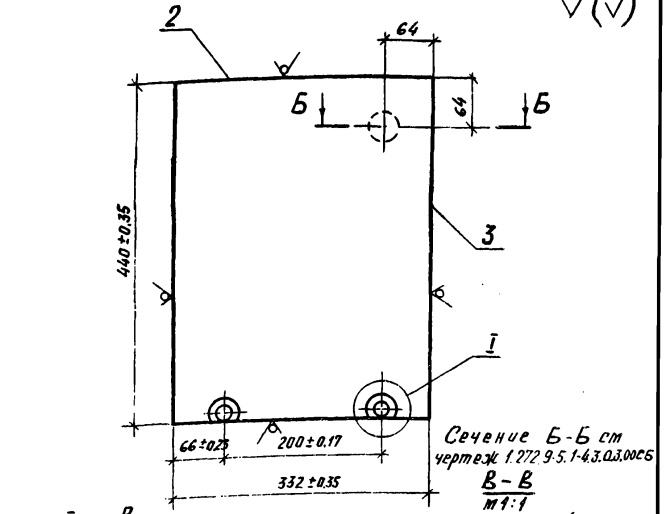

Сечение Б-Б см чертеж 1.272.9-5.1-4.3.03.00СБ

В-В
м1:1

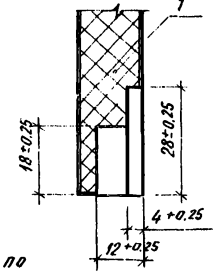

I
м1:2

В

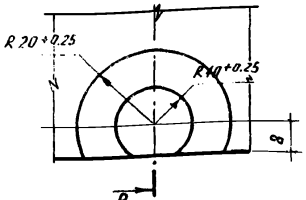

В

Неуказанные предельные отклонения по квалитету IT14 ГОСТ 6449.5-82.

			1.272.9-5.1-4.3.04.00СБ		
Дверь нижняя Сборочный чертеж			Стадия	Масса	Масштаб
			Р	1,8	1:5
			Лист	Листов 1	
Н.контр. Куликов			ЦНИИЭП учебных зданий		
Гл.спец. Давыдов					
Ст.инж. Лексер					
Техник Курдина					

Формат	Зона	Поз.	Обозначение	Наименование	Кол.	Примечание
				Документация		
А4			1.272.9-5.1-4.3.04.00СБ	Сборочный чертеж		
				Детали		
А4		1	1.272.9-5.1-4.3.04.01	Щит Плита древесностружечная		
				ТУ 13 417-80		
				332×440×16	1	
				Облицовка		
				материал кромочн.		
				ТУ 13.617-81		
Б4		2	1.272.9-5.1-4.3.04.02	332×16×0.3	2	
Б4		3	1.272.9-5.1-4.3.04.03	470×16×0.3	2	

Взам. инв. № | Подпись и дата | Инв. № подл.

			1.272.9-5.1-4.3.04.00		
Дверь нижняя			Стадия	Лист	Листов
			Р		1
Н.контр. Куликов			ЦНИИЭП учебных зданий		
Гл.спец. Давыдов					
Ст.инж. Лексер					
Техник Курдина					

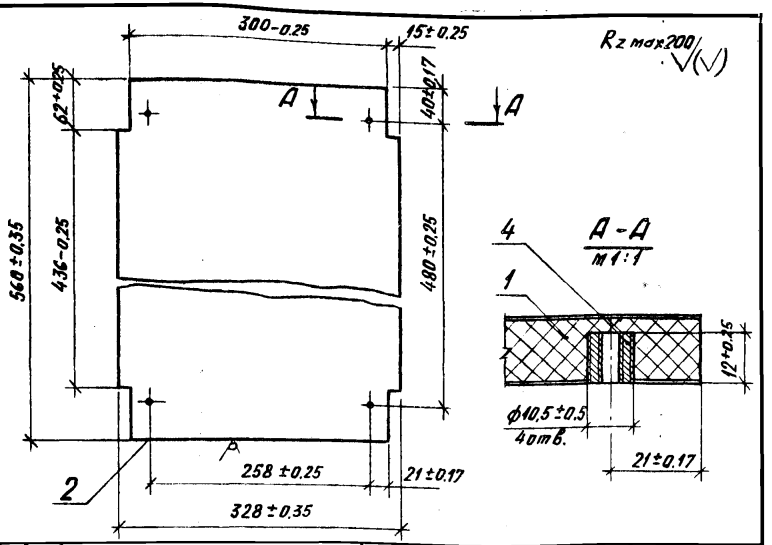

Формат	Зона	Поз.	Обозначение	Наименование	Кол.	Примечание
				Детали		
Б4		1	1.272.9-5.1-4.3.05.01	Щит 328×560×16		
				плита древесностружк.		
				ТУ 13.417-80	1	
Б4		2	1.272.9-5.1-4.3.05.02	Облицовка 300×16×0,3		
				материал кромочный		
				ТУ 13.617-81.	1	
				Прочие изделия		
		4		Гайка стяжки 90.4-А-02	4	

1.272.9-5.1-4.3.05.00			
Полка стационарная	Стадия	Масса	Масштаб
	Р	2,5	1:5
	Лист	Листов 1	
	ЦНИИЭП учебных зданий		

Н.контр.	Куликов	
Гл.спец.	Давыдов	
Ст.инж.	Лексер	
Техник	Курдина	

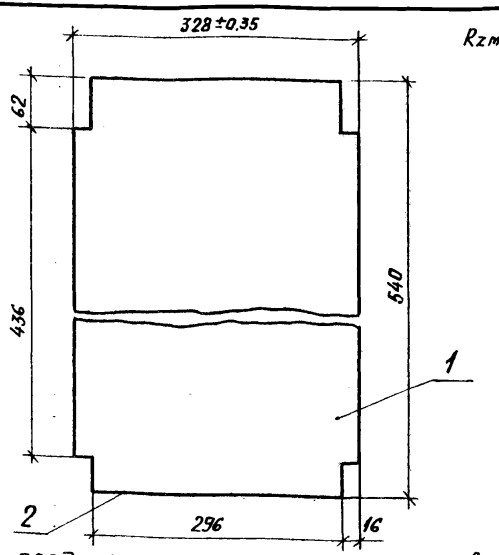

Неуказанные предельные отклонения размеров по квалитету $\pm \frac{IT14}{2}$ ГОСТ 6449.5-82.

Формат	Зона	Поз.	Обозначение	Наименование	Кол.	Примечание
				Детали		
Б4		1	1.272.9-5.1-4.3.06.01	Щит 328×540×16		
				Плита древесностружк.		
				ТУ 13.417-80	1	
Б4		2	1.272.9-5.1-4.3.06.02	Облицовка 296×16×0,3		
				материал кромочный		
				ТУ 13.617-81	1	

1.272.9-5.1-4.3.06.00			
Полка	Стадия	Масса	Масштаб
	Р	2,3	1:5
	Лист	Листов 1	
	ЦНИИЭП учебных зданий		

Н.контр.	Куликов	
Гл.спец.	Давыдов	
Ст.инж.	Лексер	
Техник	Курдина	

Инв.№ подл. | Подпись и дата | Взам.инв.№

Rz max 200 / (V)

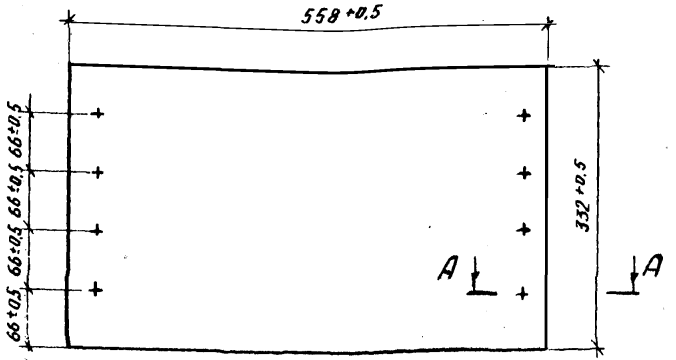

А – А
m 1:1

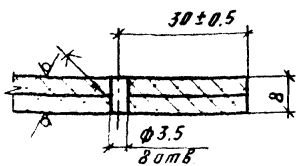

Формат	Зона	Поз	Обозначение	Наименование	Кол.	Примечание
				Детали		
Б4		1	1.272.9-5.1-4.3 0.7.01	Заглушка Плита древесноволокнистая ТУ 13-444-83		
				558×332×8	2	

1.272.9-5.1-4.3.0.7.00

Заглушка верхняя

Стадия	Масса	Масштаб
Р	1,2	1:5
Лист	Листов 1	

ЦНИИЭП учебных зданий

Н.контр	Куликов	
Гл.спец	Давыдов	
Ст.инж	Лекер	
Техник	Курдина	

Rz max 200 / (V)

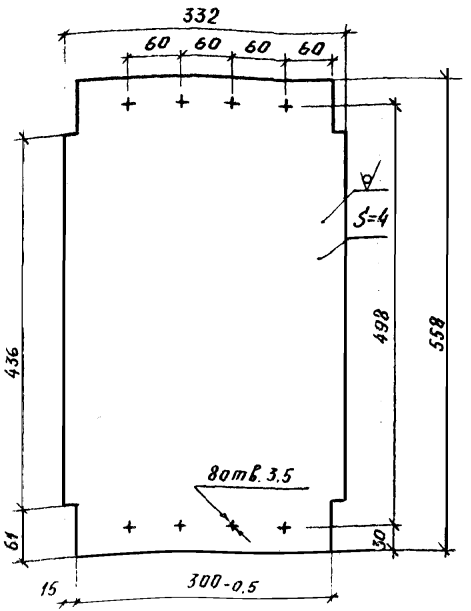

Неуказанные предельные отклонения размеров по квалитету $\pm \frac{IT14}{2}$ ГОСТ 6449.5-82.

Инв.№ подл. | Подпись и дата | Взам. инв.№

1.272.9-5.1-4.3.0.0.01

Заглушка нижняя

Стадия	Масса	Масштаб
Р	0,6	1:5
Лист	Листов 1	

Плита древесноволокнистая ТУ 13-444-83

ЦНИИЭП учебных зданий

Н.контр	Куликов	
Гл.спец	Давыдов	
Ст.инж	Лекер	
Техник	Курдина	

Форм.	Зона	Поз.	Обозначение	Наименование	Кол	Примечание
				Документация		
А3			1.272.9-5.1-Ч.Ч.00.00СБ	Сборочный чертеж		
				Детали		
БЧ		1	1.272.9-5.1-Ч.Ч.00.01	Щит 440×300×16		
				Плита древесностружечная		
				ТУ 13 417-80	1	
				Облицовка		
				материал кроечный		
				ТУ 13.617-81		
БЧ		2	1.272.9-5.1-Ч.Ч.00.02	440×16×0,3	2	
БЧ		3	1.272.9-5.1-Ч.Ч.00.03	300×16×0,3	2	
				фанера ГОСТ 3916-64		
ВЧ		4	1.272.9-5.1-Ч.Ч.00.04	Стенка передняя	1	
ВЧ		5	1.272.9-5.1-Ч.Ч.00 ТЧ-01	Стенка задняя	1	
БЧ		6	1.272.9-5.1-Ч.Ч.00.06	Стенка боковая		
				554×383×10	2	
ВЧ		7	1.272.9-5.1-Ч.Ч.00.07	Дно	1	

1.272.9-5.1-Ч.Ч.00.00

Н. контр. Куликов
Гл. спец. Давыдов
Ст. инж. Лексер
Ст. техник Куровина

Ящик выкатной

Стадия	Лист	Листов
Р	1	2

ЦНИИЭП учебных зданий

Форм.	Зона	Поз.	Обозначение	Наименование	Кол	Примечание
БЧ		8	1.272.9-5.1-Ч.Ч.00.08	Амортизатор L-30мг		
				резиновый проф № 9926		
				ТУ 233-54р	2	
				Стандартные изделия		
		10		Винт М4×16-011		
				ГОСТ 17473-80	16	
		11		Гайка М4-011		
				ГОСТ 2526-70	16	
		12		Шайба прижимная		
				ГОСТ 6402-70	16	
		13		Шуруп А4×22-011		
				ГОСТ 1145-80	6	
		14		Шуруп А4×16-011		
				ГОСТ 1144-80	4	
		15		Гвозди 1×20		
				ГОСТ 4028-63	8	
				Прочие изделия		
		17		Опора шаровая левая		
				9.1-А	2	
		18		Опора шаровая правая		
				9.1-А-01	2	

Инв. № подл. | Подпись и дата | Взам. инв. №

1.272.9-5.1-Ч.Ч.00.00

Лист 2

Копировал Формат А4

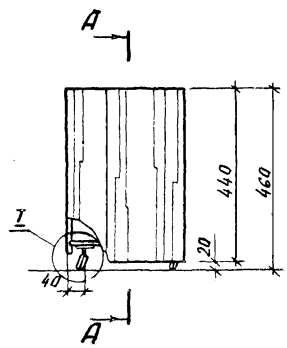

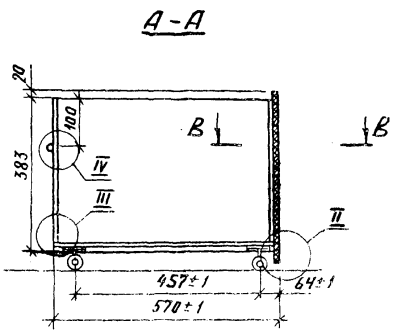

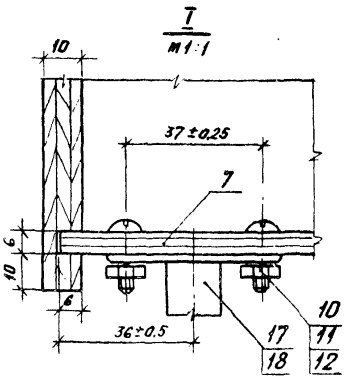

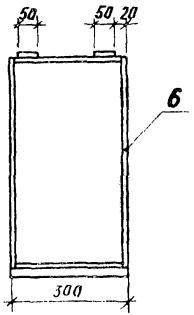

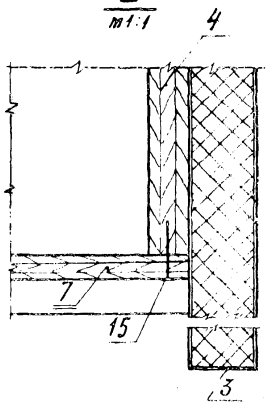

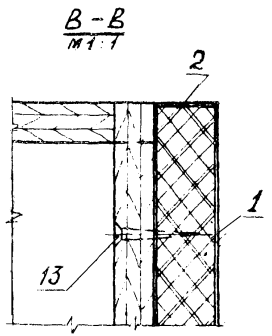

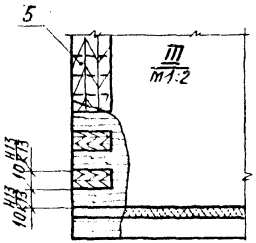

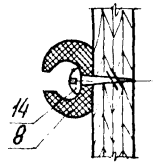

Н.контр	Куликов		1.272.9-5.1-4.4.0.0.ОСБ.		
Гл.спец	Лавыдов		Ящик выкатной Сборочный чертеж	Стадия	Масса	Масштаб
Стинж	Лексер			Р	7,1	1:10
Техник	Курдина			Лист	Листов 1
				ЦНИИЭП учебных зданий	

Rz 200

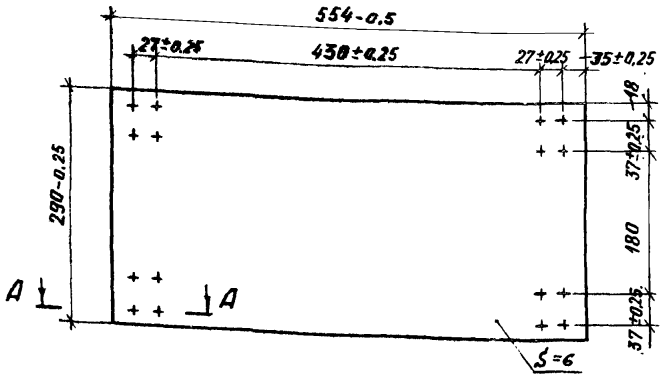

А-А
m1:1

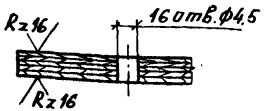

			1.272.9-5.1-4.4.0.0.07		
			Дно	Стадия: Р	Масса: 0,9	Масштаб: 1:5
				Лист	Листов 1
Н.контр.	Куликов		Фанера ГОСТ 3916-69	ЦНИИЭП учебных зданий	
Гл.спец.	Давыдов				
Ст.инж.	Лексер				
Техник	Курдина				

Стенка задняя черт. 1.272.9-5.1-4.4.0.0.04-01 изготов. без отверстий.

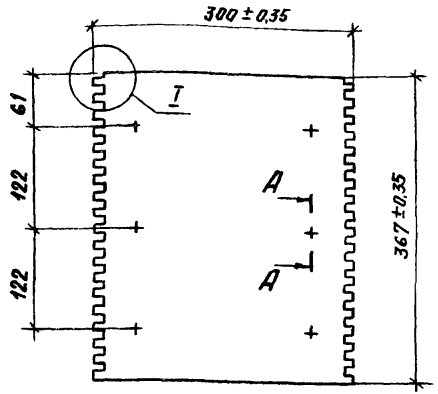

I
m1:1

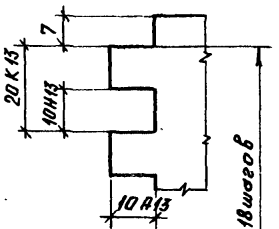

А-А
m1:1

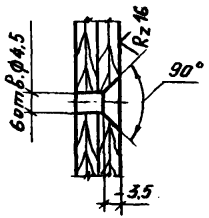

Неуказанные предельные отклонения размеров по квалитету $\frac{IT14}{2}$ ГОСТ 6449.5-82.

Взам. инв. №
Подпись и дата
Инв. № подл.

			1.272.9-5.1-4.4.0.0.04		
			Стенка передняя	Стадия: Р	Масса: 0,7	Масштаб: 1:5
				Лист	Листов 1
Н.контр.	Куликов		Фанера ГОСТ 3916-69.	ЦНИИЭП учебных зданий	
Гл.спец.	Давыдов				
Ст.инж.	Лексер				
Техник	Курдина				

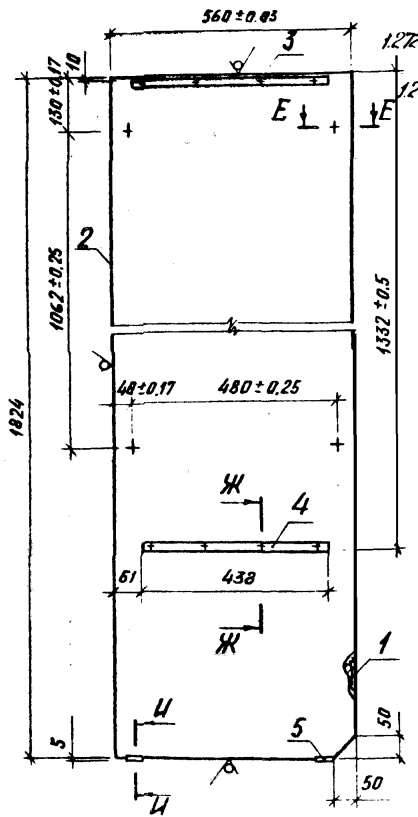

1. Неуказанные предельные отклонения размеров по квалитету ±IT14/2.
2. Выносные элементы Е-Е, Ж-Ж и И-И см. черт. 1.272.9-5.1-4.1.1.00

			1.272.9-5.1-4.0.0.2.00СБ		
Н.контр.	Куликов		Щит монтажный левый Сборочный чертеж	Стадия	Масса	Масштаб
Гл.спец.	Давыдов			Р	11,9	1:10
Стинж.	Лексер			Лист	Листов 1
Техник	Курдина			ЦНИИЭП учебных зданий	

gost.e-ecolog.ru

Формат	Зона	Поз.	Обозначение	Наименование	Кол.	Примечание
			1.272.9-5.1-4.0.0.2.00,	1.272.9-5.1-4.0.0.1.00		
				Документация		
А4			1.272.9-5.1-4.0.0.2.00СБ	Сборочный чертеж		
				Детали		
Б4		1	1.272.9-5.1-4.0.0.2.01	Щит плита древесностружечная ТУ 13.417-80		
				1824×560×16	1	
				Облицовка материал кроточный ТУ 13.617-81		
Б4		2	1.272.9-5.1-4.0.0.2.02	1824×16×0,3	1	
Б4		3	1.272.9-5.1-4.0.0.2.03	560×16×0,3	2	
А4		4	1.272.9-5.1-4.1.1.1.04	Брусок опорный	2	
				Прочие изделия		
		5		Наконечник 9.3-И-01 каталог ВПКТИМа	2	

Инв. № подл. | Подпись и дата | Взам. инв. №

			1.272.9-5.1-4.0.0.2.00		
Н.контр.	Куликов		Щит монтажный левый	Стадия	Лист	Листов
Гл.спец.	Давыдов			Р		1
Стинж.	Лексер			ЦНИИЭП учебных зданий	
Техник	Курдина				