СЕРИЯ 1.272. 9 – 5

ВСТРОЕННАЯ МЕБЕЛЬ И ОБОРУДОВАНИЕ ДЛЯ ДЕТСКИХ ЯСЛЕЙ – САДОВ

ВЫПУСК 0

МАТЕРИАЛЫ ДЛЯ ПРОЕКТИРОВАНИЯ

Разработаны
ЦНИИЭП учебных зданий
Главный инженер института А.К. Ляхович
Главный архитектор проекта В.В. Куликов

Утверждены
и введены в действие с 30.08.84.
приказом Госгражданстроя
от 17 августа 1984 г. № 232

gost.e-ecolog.ru

Обозначение	Наименование	Стр.
1.272.9-5.0-0.0 ПЗ	Пояснительная записка	4
1.272.9-5.0-1.0	Блок секций с отделениями для верхней детской одежды	10
1.272.9-5.0-1.1	Блок секций с отделениями для верхней детской одежды или спальных мешков (от 2 мес. до 1 года) Схема расположения	13
1.272.9-5.0-1.2	Блок секций с отделениями для верхней детской одежды (от 1 года до 2 лет) Схема расположения	14
1.272.9-5.0-1.3	Блок секций с отделениями для верхней детской одежды и индивидуальных комплектов (от 2 до 7 лет) Схема расположения	15
1.272.9-5.0-1.4	Блок секций с отделениями искусственной сушки для верхней детской одежды (от 1 года до 2 лет) Схема расположения	16
1.272.9-5.0-1.5	Блок секций с отделениями искусственной сушки для верхней детской одежды (от 2 до 7 лет) Схема расположения	17
1.272.9-5.0-1.0 У	Блок секций с отделениями для верхней детской одежды Узлы 1-39	18
1.272.9-5.0-1.0 РМ	Блок секций с отделениями для верхней детской одежды Ведомость расхода материалов	19
1.272.9-5.0-2.0	Стол-экран ленточный подоконный Схема расположения	20
1.272.9-5.0-2.0 РМ	Стол-экран ленточный подоконный Ведомость расхода материалов	22
1.272.9-5.0-3.0	Блок секций с отделениями для пособий литературы, игрушек и комплектов одежды, для книг, методических пособий и образцов детского творчества	23
1.272.9-5.0-3.1	Блок секций с отделениями для пособий литературы, игрушек и комплектов одежды Схема расположения	26
1.272.9-5.0-3.2	Блок секций с отделениями для книг, методических пособий и образцов детского творч. (кабинета заведующей) Схема расположения	27
1.272.9-5.0-3.3	Блок секций с отделениями для книг, методических пособий и образцов детского творчества (методического кабинета) Схема расположения	28
1.272.9-5.0-3.0 У	Блок секций с отделениями для пособий литературы, игрушек и комплектов одежды, для книг, методических пособий и образцов детского творчества Узлы 1-22. Сечения 4-4÷12-12	30
1.272.9-5.0-3.0 РМ	Блок секций с отделениями для пособий литературы, игрушек комплектов одежды, для книг, методических пособий и образцов детского творчества Ведомость расхода материалов	31

1.272.9-5.0-0.0

Содержание выпуска

Стадия	Лист	Листов
Р	1	4

ЦНИИЭП учебных зданий

Нач.маст.	Семенова	
Н.контр.	Давыдов	
ГИП	Куликов	
Рук.гр.	Гришин	

Инв.№ подл. | Подпись и дата | Взам.инв.№

Инв.№ подл. | Подпись и дата | Взам.инв.№

1.272.9-5.0-0.0 Лист 2

Обозначение	Наименование	Стр.
1.272.9-5.0-4.0	Блок секций с отделениями для откидных кроватей Схема расположения	32
1.272.9-5.0-4.0 РМ	Блок секций с отделениями для откидных кроватей Ведомость расхода материалов	34
1.272.9-5.0-5.0	Перегородка трансформируемая раздвижная (остекленная, щитовая)	35
1.272.9-5.0-5.1	Перегородка трансформируемая раздвижная (остекленная ℓ=6м в осях) Схема расположения	38
1.272.9-5.0-5.2	Перегородка трансформируемая раздвижная (остекленная ℓ=3м в осях) Схема расположения	39
1.272.9-5.0-5.3	Перегородка трансформируемая раздвижная (щитовая ℓ=6м в осях) Схема расположения	40
1.272.9-5.0-5.4	Перегородка трансформируемая раздвижная (щитовая ℓ=3м в осях) Схема расположения	41
1.272.9-5.0-5.0 У	Перегородка трансформируемая раздвижная. Установка направляющих. Узлы 1-17	42
1.272.9-5.0-5.0 РМ	Перегородка трансформируемая раздвижная (остекленная, щитовая) Ведомость расхода материалов	47

Обозначение	Наименование	Стр.
1.272.9-5.0-6.0	Блок секций с отделениями для спортивного инвентаря Схема расположения	48
1.272.9-5.0-6.0 РМ	Блок секций с отделениями для спортивного инвентаря Ведомость расхода материалов	51
1.272.9-5.0-7.0	Секция с отделением для одежды персонала Схема расположения	52
1.272.9-5.0-7.0 У	Секция с отделением для одежды персонала Узлы 1,2. Сечения 3-3, 4-4	54
1.272.9-5.0-7.0 РМ	Секция с отделением для одежды персонала Ведомость расхода материалов	
1.272.9-5.0-8.0	Секция с отделением для хозяйственного инвентаря Схема расположения	55
1.272.9-5.0-8.0 РМ	Секция с отделением для хозяйственного инвентаря Ведомость расхода материалов	56
1.272.9-5.0-9.1	Стеллаж с отделением для хранения продуктов Схема расположения	57
1.272.9-5.0-9.1 РМ	Стеллаж с отделением для хранения продуктов Ведомость расхода материалов	58

Инв. № подл. | Подпись и дата | Взам. инв. №

1 Настоящая серия „Встроенная мебель [1] и оборудование [2] для детских яслей-садов" состоит из 2-х выпусков:
Вып. 0 – „Материалы для проектирования".
Вып. 1 – „Изделия. Рабочие чертежи" (ч. 1, 2).
Выпуск 0 предназначен для применения изделий [3] при проектировании зданий и для проведения монтажа на объекте. Комплектация изделий в сборе производится заводом-изготовителем, по схемам расположения, приведенным в этом выпуске.
Выпуск 1 предназначен для изготовления изделий в условиях предприятий деревообрабатывающей промышленности, специализирующихся на встроенной мебели.

2. При конкретном проектировании применение встроенной мебели и оборудования, выбранных по документации настоящего выпуска, уточняется в части привязки к элементам здания, планировочной расстановки и нанесения отметок чистого пола.

3. Область применения блоков секций с отделениями естественной (1) или искусственной сушки (2) для верхней детской одежды (от 1 года до 7 лет), в зависимости от района строительства и местонахождения детских яслей-садов, принимается по табл. 1.

Таблица 1

№ п/п	Обозначение	Климатические районы и подрайоны СССР по СН и П II-64-80
1	1.272.9-5.0-1.2, 1.272.9-5.0-1.3, 1.272.9-5.0-1.3-01	IV – климатический район и 6 – климатический подрайон
2	1.272.9-5.0-1.4, 1.272.9-5.0-1.5, 1.272.9-5.0-1.5-01	I, II – климатические районы и IIIА, IIIБ – климатические подрайоны

Изделия, кроме оговоренных в табл. 1, применяются независимо от района строительства и местонахождения зданий, во всех климатических районах и подрайонах СССР.

Ряд изделий для детских яслей-садов может применяться и в других типах учебно-воспитательных зданий:
стол-экран ленточный подоконный (группа 2) и блок секций с отделениями для откидных кроватей (4) – в общеобразовательных школах и школах-интернатах для групп продленного дня детей млад. классов;
перегородки трансформируемые раздвижные (5), секция с отделением для одежды персонала (7), секция с отделением для хозяйственного инвентаря (8) и стеллаж с отделениями для хранения продуктов (9) – в общеобразовательных школах, школах-интернатах, профтехучилищах, техникумах, высших учебных заведениях, детских внешкольных учреждениях, в соответствии со своим назначением

			1.272.9-5.0-0.0 ПЗ		
Нач.маст.	Семенова		Пояснительная записка	Стадия: Р	Лист: 1	Листов: 9
Инженер	Давыдов			ЦНИИЭП учебных зданий	
ГИП	Куликов				
Рук.гр.	Гришин				

4 Виды встроенной мебели и оборудования по конструкции и наименование оборудуемых помещений детских яслей-садов указаны в табл. 2

Таблица 2

Обозначение	Виды мебели по конструкции	Наименование оборудуемых помещений
1.272.9-5.0-1.1	Универсально-сборная мебель [3] и оборудование	Приемные младших ясельных групп
1.272.9-5.0-1.2 1.272.9-5.0-1.4		Приемные средних ясельных групп
1.272.9-5.0-1.3 1.272.9-5.0-1.5		Приемные старших ясельных групп
1.272.9-5.0-1.3-01 1.272.9-5.0-1.5-01		Раздевальные всех дошкольных групп
1.272.9-5.0-3.1-01		Игральные и групповые
1.272.9-5.0-3.2		Кабинет заведующего
1.272.9-5.0-3.3		Методический кабинет
1.272.9-5.0-5.1-01 -02 -03 -04	-5.2 -01 -02	Групповые
1.272.9-5.0-5.3-01 -02 -03 -04	-5.4 -01 -02	Зал для музыкальных и гимнастических занятий
1.272.9-5.0-9.1		Кладовые пищеблока
1.272.9-5.0-2.0-01	Секционная мебель [4]	Игральные и групповые
1.272.9-5.0-4.0-01		Спальни дошкольных групп
1.272.9-5.0-6.0		Зал для муз. и гимн. занятий
1.272.9-5.0-7.0		Приемн., комн. персон., каб. завед., туалетные, хозяйств. кладов., комн. кастелянши, холл
1.272.9-5.0-8.0		

Здесь и далее по тексту:
[1] – совокупность изделий мебели, предназначенных для обстановки помещений и других зон пребывания человека (ГОСТ 20400-80. Производство мебельное. Продукция. Термины и определения").
[2] – в настоящей серии к встроенному оборудованию отнесены перегородки, как изделия не имеющие мебельной функции.
[3] – любой предмет или набор предметов производства, подлежащий изготовлению на предприятии (ЕСКД. ГОСТ 2.101-68. Виды изделий).
[4] – мебель из унифицированных элементов, предусматривающих широкую вариантность сборки изделий мебели, различных по форме, размерам и назначению (ГОСТ 20400-80).
[5] – мебель, собранная из секций, сблокированных в различных сочетаниях (ГОСТ 20400-80).

Взам. инв. №
Подпись и дата
Инв. № подл.

5. Встроенная мебель и оборудование поставляются в разобранном виде (сборочными единицами, деталями, крепежными изделиями) и в элементах укрупненной сборки (секциями). Изготовление и монтаж должны соответствовать требованиям документации настоящей серии, ГОСТ 16371-77, ОСТ 20-4-75 и образцам изделий в сборе, выполненным предприятием-изготавителем, согласованным и утвержденным в установленном порядке.

6. Перегородки трансформируемые раздвижные снабжены дверными клапанами для установки на путях эвакуации в подвесном исполнении. В остекленных перегородках установлены решетки. Группа возгораемости - трудносгораемая. Показатель звукоизоляции от воздушного шума для щитовых перегородок - 50 дБ (45 дБ), предел огнестойкости - 1 час, применительно к СНиП II-2-80, масса - 21,5 кг/м².

Трансформирование при эксплуатации раздвижных перегородок и детских откидных кроватей производится персоналом, ручным способом, одним человеком с усилием до 118 Н (12 кгс).

Все изделия эксплуатируются закрепленными к строительным конструкциям (стенам, полу, потолку).

7. Навсе изделия выпуска приведены ведомости расхода материалов (РМ). Основными материалами являются: для щитовых элементов (стенок, полок, дверей) - плита древесностружечная облицованная по ТУ 13.417-80 (под отбеленный ясень), матовая, материал кромочный по ТУ 13.617-81 (требования те же); для задних стенок - плита древесноволокнистая с лакокрасочным покрытием (светлая) по ГОСТ 8904-81; для брусковых деталей - древесина хвойных пород, с окраской видимых поверхностей цветной эмалью светлых (охристых) тонов и твердых листв. пород, с лаковым покрытием.

8. Качество поставляемых сборочных единиц и деталей должно отвечать требованиям сборности элементов, защитно-декоративные и лакокрасочные покрытия - соответствовать требованиям ОСТ 13-27-82, ГОСТ 9.032-74 и ГОСТ 9.073-77. Петизы и фурнитура, видимые при эксплуатации, должны быть одного цвета с изделием, или по тону гармонировать с ним.

9. Лицевая, крепежная фурнитура и комплектующие изделия из плиты ДСП (поддоны, кассеты) в встроенной мебели (блоки секций и т.д.) приняты по каталогу ВПКТИМ, Мебельная фурнитура. Выпуск 5-79", указывающему заводы-изготовители.

Механизмы раздвижения (каретки и направляющие) в встроенном оборудовании (раздвижных перегородках) разработаны в документации вып. 1.

10. Монтаж универсально-сборной встроенной мебели (на примере блоков секций с отделениями для верхней детской одежды по докум. 1.272.9-5.0-1.1) производить в следующей последовательности:

а. собрать на угловых стяжках (поз. 61) крайнюю секцию блока и закрепить ее к стене при помощи дюбелей, шурупов и навесок (поз. 44, 53, 65), согласно узлов 4, 7;

б. аналогично выполнить сборку 3-ей секции без крепления к конструкциям здания;

в. установить между 1-ой и 3-ей секцией стенки горизонтальную (поз. 19) и заднюю (поз. 51), а затем собрать на стяжки (поз. 61) все остальные элементы (поз. 20, 21 и др.) корпуса;

г. закрепить стационарно, с помощью дюбелей, шурупов и навесок (поз. 44, 53, 65) 2-ю и 3-ю секции блока;

д. монтаж последующих секций блока производить в порядке и последовательности, оговоренными для 3-ей и 2-ой секции;

е. последние секции блоков с четным числом секций пристраиваются аналогично сборки 2-ой (п.в) секции, и крепятся аналогично п.2;

ж. установить на полкодержатели (поз. 62) полки (поз. 35, 36, 37), вставить ящики (поз. 22) и навесить на петли (поз. 63) двери (поз. 23, 24, 25);

и. блоки с отделениями искусственной сушки подсоединить к вентиляционному коробу вытяжной вентиляции и установить щиты-заглушки (поз. 38, 39, 40, 42).

11. Монтаж универсально-сборного встроенного оборудования (перегородок трансформируемых раздвижных по докум. 1.272.9-5.0-5.1, 1.272.9-5.0-5.2, 1.272.9-5.0-5.3, 1.272.9-5.0-5.4) производить в следующей последовательности:

а. установить по уровню при настилке полов закладные брусья в сборе с нижней направляющей (поз. 10, 11), заподлицо с чистым полом;

б. разметить по документации (узлы 2-5) и закрепить в одной плоскости элементы закладные (поз. 4) и прокладки (поз. 59): к перекрытию на сквозных стержнях и гайках (с поз. 4 в сборе); к ригелю - на дюбелях с распорной головкой (поз. 78);

Инв. № подл. | Подпись и дата | Взам. инв. №

б. установить по отвесу и в одной плоскости с нижними направляющими, параллельно уровню чистого пола, направляющие под перекрытие (поз. 5-7) и под ригель (поз. 8, 9), после чего приварить к закладным (поз. 4, 59);

г. произвести болтовую подрегулировку высоты (от уровня чистого пола) предусмотренную в конструкции направляющих под перекрытие (поз. 5-7) и монтажную сварку подвижных соединений;

д. вставить с торца направляющих (слева и справа от центра) панели в сборе с кареткой (поз. 13, 12), согласно их расположения;

е. развернуть панели (поз. 13, 12) перпендикулярно направляющим, вставить между ними навесные панели (поз. 18, 14, 19, 15 и др.) и полупанели (поз. 23, 22) соответственно их расположения, временно расклинить их заподлицо с основными и навесить на петли;

ж. закрепить на болты и гайки специальные (поз. 60 или 61, 62, 73) при помощи окон (поз. 65 или 66) и дюбелей с распорной головкой (поз. 79) щиты приставные (поз. 24-35), в одной плоскости со створами перегородок в закрытом положении и привернуть к ним полупанели (поз. 23, 22 и др.);

и. навесить панели дверные (поз. 20, 21, 40, 41) и установить по тексту шпингалеты (поз. 74), остановы (поз. 63, 64), замки (поз. 75);

к. отмонтировать прикрытие верхнее (поз. 56, 57), щит вкладной (поз. 58) и проверить работоспособность конструкции.

12. Монтаж секционной встроенной мебели (на примере стола-экрана ленточного подоконного по докум. 1.272.9-5.0-2.0) производить в следующей последовательности:

а. закрепить по узлу 1 ограждение отопительной системы (поз. 7-12): к строит. конструкциям-дюбелями с распорной головкой (поз. 16); между собой-болтами и гайками (поз. 13, 14, 15);

б. установить высоту рабочей поверхности секции стола в регулируемыми параметрами (поз. 5), согласно возрастной группы детей;

в. свободно приставить к ограждению (до упора) тумбы (поз. 1, 2, 3), секции (поз. 4, 5) и ящики (поз. 6) для возможности отодвигания при эксплуатации, при протирке поверхностей отопительной системы;

г. соединить между собой секции (в т.ч антресольные) в тебели (группы 4, 6, 7, 8) винтами и гайками (поз. 8, 9, 10; 19, 20, 21 и др.) и закрепить к строительным конструкциям при помощи угольников (поз. 7) и крепежных изделий (поз. 11, 12, 13), или при помощи подвесок угловых (поз. 23 и т.д) и креп.-ых изделий (поз. 17, 18, 26);

д. установить в тебели групп 6, 7, 8 карнизы (поз. 7, 10, 11 и др.) с креплением на шурупах.

13. Номенклатура встроенной тебели и оборудования принята по ОН и ПП-64-80 „Детские дошкольные учреждения" и приведена в табл. 3.

14. Для обозначения докумтентов в выпуске 0 принята следующая система:

1.272.9-5.0 – Х.Х

Группа, подгруппа секций тебели (или оборудования)

Базовое обозначение (обозначение серии и выпуска)

15. Функциональные отделения в блоках по докум. 1.272.9-5.0-1.1 приняты на 15 мест, -1.2, -1.3, -1.4, -1.5 на 20 мест – по количеству мест в ясельных группах, -1.3-01, -1.5-01, -4.0, -40-01 на 25 мест – по количеству мест в дошкольных группах.

Инв. № подл. | Подпись и дата | Взам. инв. №

Номенклатура

Таблица 3

Обозначение	Наименование	Эскиз	Габаритные размеры, мм			Масса, кг
			e	h	в	
1.272.9-5.0-1.1	Блок секций с отделениями для верхней детской одежды или спальных мешков (от 2 мес. до 1 года)	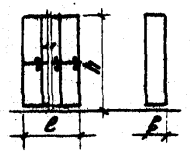	1120	1959	352	102
1.272.9-5.0-1.2	Блок секций с отделениями для верхней детской одежды (от 1 года до 2 лет)	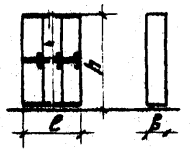	2776	1959	352	238
1.272.9-5.0-1.3	Блок секций с отделениями для верхней детской одежды и индивидуальных комплектов (от 2 до 7 лет)	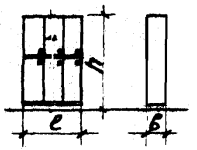	5536	1959	352	455
-01			6916	1959	352	534
1.272.9-5.0-1.4	Блок секций с отделениями искусственной сушки для верхней детской одежды (от 1 года до 2 лет)	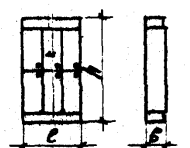	2776	2261	352	263
1.272.9-5.0-1.5	Блок секций с отделениями искусственной сушки для верхней детской одежды и индивидуальных комплектов (от 2 до 7 лет)	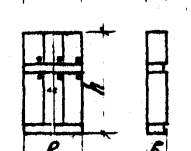	5536	2267	352	523
-01			6916	2267	352	632
1.272.9-5.0-2.0	Стол-экран ленточный повоконный	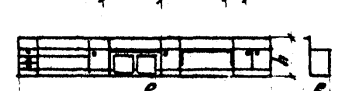	5476	600	602	137
-01			5476	780	668	131

Продолжение

Обозначение	Наименование	Эскиз	Габаритные размеры, мм			Масса, кг
			ℓ	h	в	
1.272.9-5.0-3.1	Блок секций с отделениями для пособий литературы, игрушек и комплектов одежды	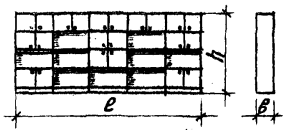	4196	1829	436	267
-01			4196	1829	448	338
1.272.9-5.0-3.2	Блок секций с отделениями для книг, методических пособий и образцов детского творчества (кабинета заведующего)	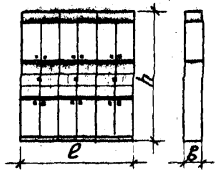	2524	3000	438	284
1.272.9-5.0-3.3	Блок секций с отделениями для книг, методических пособий и образцов детского творчества (методического кабинета)	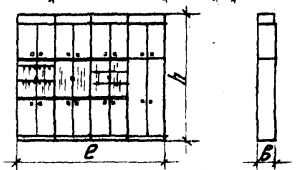	3360	3000	436	353
1.272.9-5.0-4.0	Блок секций с отделениями для откидных кроватей	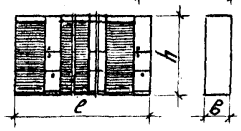	13000	1829	580	1224
-01			13000	1829	580	1224
1.272.9-5.0-5.1	Перегородка трансформируемая раздвижная (остекленная ℓ=6 м в осях)	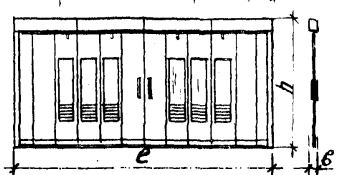	5700	2740	180(40)	550
-01			5700	3000	180	610
-02			5760	3000	180	612
-03			5990	3000	180	613
-04			6060	3000	180	615
1.272.9-5.0-5.2	Перегородка трансформируемая раздвижная (остекленная ℓ=3 м в осях)	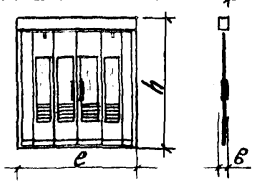	2700	2740	180(40)	280
-01			2700	3000	180	314
-02			2760	3000	180	316

Продолжение

Обозначение	Наименование	Эскиз	Габаритные размеры, мм			Масса, кг
			ℓ	h	в	
1.272.9-5.0-5.3	Перегородка трансформируемая раздвижная (щитовая ℓ=6м в осях)	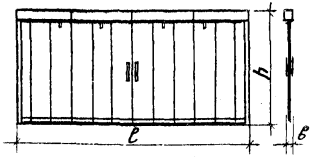	5700	2740	180(60)	540
-01			5700	3000	180	600
-02			5760	3000	180	603
-03			5990	3000	180	604
-04			6060	3000	180	607
1.272.9-5.0-5.4	Перегородка трансформируемая раздвижная (щитовая ℓ=3м в осях)	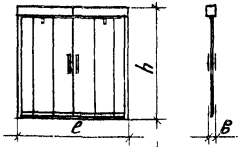	2700	2740	180(60)	263
-01			2700	3000	180	297
-02			2760	3000	180	300
1.272.9-5.0-6.0	Блок секций с отделениями для спортивного инвентаря	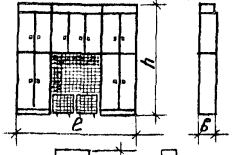	2924	3000	436	298
1.272.9-5.0-7.0	Секция с отделением для одежды персонала	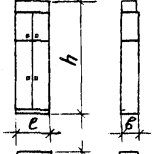	834	3000	436	99
1.272.9-5.0-8.0	Секция с отделением для хозяйственного инвентаря	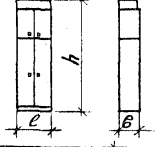	834	3000	580	118
1.272.9-5.0-9.1	Стеллаж с отделениями для хранения продуктов	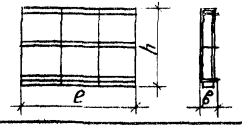	2796	2075	460	89

Марка, поз.	Обозначение	Наименование	Кол. на исполн. 1.272.9-5.0- -1.1	-1.2	-1.3	-1.3-01	-1.4	-1.5	-1.5-01	Масса ед. кг	Примечание
		Сборочные единицы									
1	1.272.9-5.1-1.1.0.1.00	Стенка вертикальная	1							6.8	
2	-01	Стенка вертикальная	1							6.8	
3	-02	Стенка вертикальная		1						6.8	
4	-03	Стенка вертикальная		1						6.8	
5	-04	Стенка вертикальная			1	1				6.8	
6	-05	Стенка вертикальная			1	1				6.8	
7	-06	Стенка вертикальная					1			6.8	
8	-07	Стенка вертикальная					1			6.8	
9	-08	Стенка вертикальная	3							6.8	
10	-09	Стенка вертикальная		9						6.8	
11	-10	Стенка вертикальная			19	24				6.8	
12	-11	Стенка вертикальная					9			6.8	

1.272.9-5.0-1.0

Нач. парт.	Сергеева	
Н. контр.	Куликов	
Гл. спец.	Давыдов	
Гл. инж.	Феоктистов	
Гл. техник	Курдина	

Блок секций с отделениями для верхней детской одежды

Стадия	Лист	Листов
Р	1	6

ЦНИИЭП учебных зданий

Копировал Формат А4

Инв. № подл. | Подпись и дата | Взам. инв. №

Марка, поз.	Обозначение	Наименование	Кол. на исполн. 1.272.9-5.0- -1.1	-1.2	-1.3	-1.3-01	-1.4	-1.5	-1.5-01	Масса ед. кг	Примечание
13	1.272.9-5.1-1.5.0.1.00	Стенка вертикальная						1	1	4.2	
14	-01	Стенка вертикальная						1	1	4.2	
15	-02	Стенка вертикальная						1	1	2.8	
16	-03	Стенка вертикальная						1	1	2.8	
17	-04	Стенка вертикальная						19	24	4.2	
18	-05	Стенка вертикальная						19	24	2.8	
19	1.272.9-5.1-1.1.0.3.00	Стенка горизонтальная	8	20	40	50		20	25	1.2	
20	-01	Стенка горизонтальная	4	10	20	25		20	25	1.2	
21	-02	Стенка горизонтальная					30	40	50	0.9	
22	1.272.9-5.1-1.2.1.0.00	Ящик		20	20	25	20	20	25	2.2	
23	1.272.9-5.1-1.1.0.4.00	Дверка верхняя	4				10			2.8	
24		Дверка верхняя		10						2.5	
25		Дверка верхняя			20	25		20	25	2.3	

1.272.9-5.0-1.0 Лист 2

Копировал Формат А4

№ 10-1966

Марка, поз.	Обозначение	Наименование	Кол. на исполн. 1.272.9-5.0-										Масса, ед. кг	Примечание
			-1.1	-1.2	-1.3	-1.3-01	-1.4	-1.5	-1.5-01					
26	1.272.9-5.1-1.1.0.5.00	Дверка нижняя	4				10						2.8	
27	-01	Дверка нижняя		10									2.5	
28	-02	Дверка нижняя			20	25							3.1	
29	-03	Дверка нижняя						20	25				3.4	
30	1.272.9-5.1-1.4.01.00	Щит-заглушка					2	6	7				1.9	
31	-01	Щит-заглушка					1	1	1				1.2	
32	-02	Щит-заглушка					1	1	1				1.4	
33	1.272.9-5.1-1.4.02.00	Рамка					11	21	26				0,54	
34	1.272.9-5.1-1.3.01.00	Полка			20	25							0,75	
35	1.272.9-5.1-1.1.06.00	Полка		20			20	20	25				0,4	
36	-01	Полка		20	20	25	20	20	25				0,2	
37	-02	Полка	8		60	75		60	75				0,45	
38	1.272.9-5.1-1.4.03.00	Щит-заглушка					2	6	7				2.0	
39	-01	Щит-заглушка					1		1				1,2	
40	-02	Щит-заглушка					1	1	1				1.4	
		Детали												
42	1.272.9-5.1-1.4.0.0.01	Заглушка					2	2	2				0,2	
43	1.272.9-5.1-1.4.0.0.02	Заглушка					2	2	2				0,17	

Копировал Формат А4

Инв.№ подл. | Подпись и дата | Взам. инв.№

Марка, поз.	Обозначение	Наименование	Кол. на исполн. 1.272.9-5.0-										Масса, ед. кг.	Примечание
			-1.1	-1.2	-1.3	-1.3-01	-1.4	-1.5	-1.5-01					
44	1.272.9-5.1-1.1.0.0.03	Навеска	8	20	40	50	20	40	50				0.02	
45	1.272.9-5.1-1.4.0.0.04	Стойка					80	80	100				0.01	
46	1.272.9-5.1-1.4.0.0.05	Пластина					20	40	50				0.03	
47	1.272.9-5.1-1.4.0.0.06	Уголок					20	40	50				0.03	
48	1.272.9-5.1-1.4.0.0.07	Заглушка					10						0.3	
		Пиломатериалы хвойные ГОСТ 8486-66												
		Бруски опорные												
49	1.272.9-5.1-1.4.0.0.08	6500×32×32					1						3.96	БЧ поз.м
	1.272.9-5.1-1.4.0.0.09	12000×32×32						1					7.37	БЧ поз.м
	1.272.9-5.1-1.4.0.0.10	14780×32×32							1				9.1	БЧ поз.м
50	1.272.9-5.1-1.1.0.0.01	Брусок притворный 7600×25×12	1										1.37	БЧ поз.м
	1.272.9-5.1-1.1.0.0.02	19000×25×12		1									3.42	БЧ поз.м
	1.272.9-5.1-1.1.0.0.04	38000×25×12			1								6.84	БЧ поз.м
	1.272.9-5.1-1.1.0.0.05	47500×25×12				1							8.55	БЧ поз.м
	1.272.9-5.1-1.1.0.0.06	18000×25×12					1						3.24	БЧ поз.м
	1.272.9-5.1-1.1.0.0.07	35560×25×12						1					6.42	БЧ поз.м
	1.272.9-5.1-1.1.0.0.08	44350×25×12							1				7.98	БЧ поз.м
		Плита древесноволокн. ГОСТ 3.305-76												

Копировал Формат А4

Марка, поз.	Обозначение	Наименование	Кол. на исполн. 1.272.9-5.0- -1.1	-1.2	-1.3	-1.3-01	-1.4	-1.5	-1.5-01				Масса ед. кг	Примечание
51	1.272.9-5.1-1.1.0.0.09	Стенка задняя 1945×276×4	4	10	20	25							1.74	64
51а	1.272.9-5.1-1.4.0.0.03	Стенка задняя 1844×276×4					10						1.65	64
51б	1.272.9-5.1-1.5.0.0.01	Стенка задняя 2048×276×4						20	25				1.89	64
		Стандартные изделия												
52		Шуруп 4×30-011												
		ГОСТ 1144-80					162	284	354					
53		Шуруп А3×18-011												
		ГОСТ 1145-80	120	240	480	600	240	480	600					
54		Шуруп А3×36-011												
		ГОСТ 1145-80					100	200	250					
55		Гвозди 1,2×25												
		ГОСТ 4028-63	80	190	380	475	180	356	444					

1.272.9-5.0-1.0 Лист 5

Копировал Формат А4

Инв.№ подл.	Подпись и дата	Взам. инв.№

Марка, поз.	Обозначение	Наименование	Кол. на исполн. 1.272.9-5.0- -1.1	-1.2	-1.3	-1.3-01	-1.4	-1.5	-1.5-01				Масса ед. кг	Примечание
		Прочие изделия												
60		Шайба 12.3-А-01					100	200	250					
61		Стяжка 2.16	48	120	240	300	120	240	300					
62		Полкодержатель												
		5.4-6-01	32	160	320	400	160	400	500					
63		Петля 3.12-6	16	40	80	100	40	80	100					
64		Крючок 7.7-Г		40			80	80	100					
65		Дюбель К 434	8	20	40	50	30	60	70					
66		Гвозди толевые 1,2×25												
		ГОСТ 4028-63	80	190	380	475	180	356	444					

1.272.9-5.0-1.0 Лист 6

Копировал Формат А4

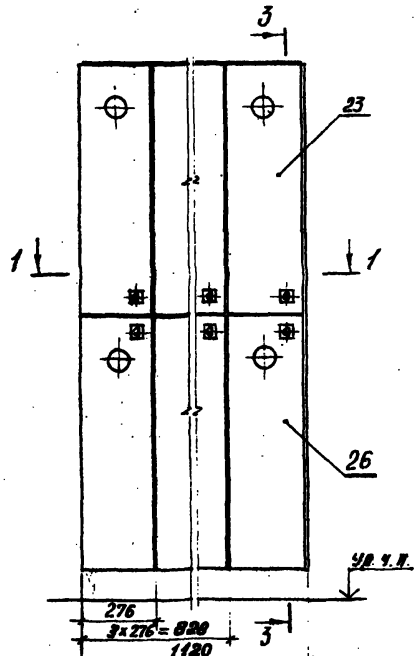

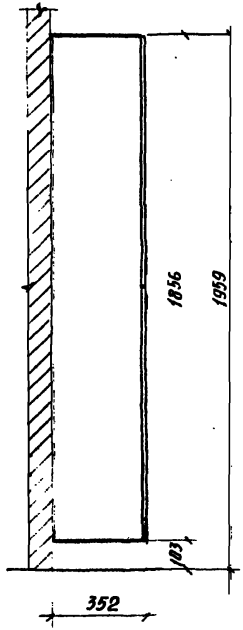

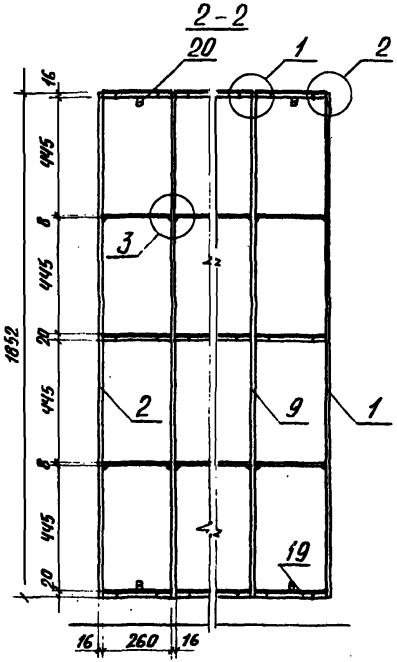

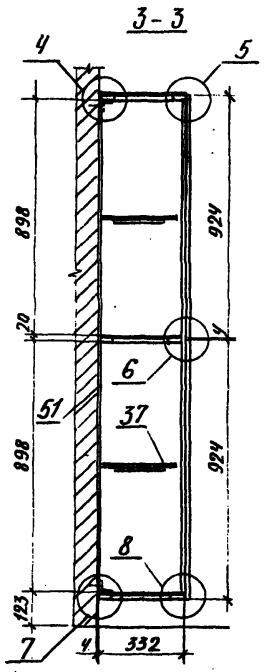

Узлы разработаны в докум. 1.272.9-5.0-1.0 У

				1.272.9-5.0-1.1		
Нач. маст.	Семенова		Блок секций с отделениями для верхней детской одежды или спальных мешков (от 2 мес. до 1 года). Схема расположения	Стадия	Лист	Листов
Н. контр.	Куликов			Р		1
Гл. спец.	Давыдов			ЦНИИЭП учебных зданий		
Гл. инж.	Фектистов					
Н. техник	Курдина					

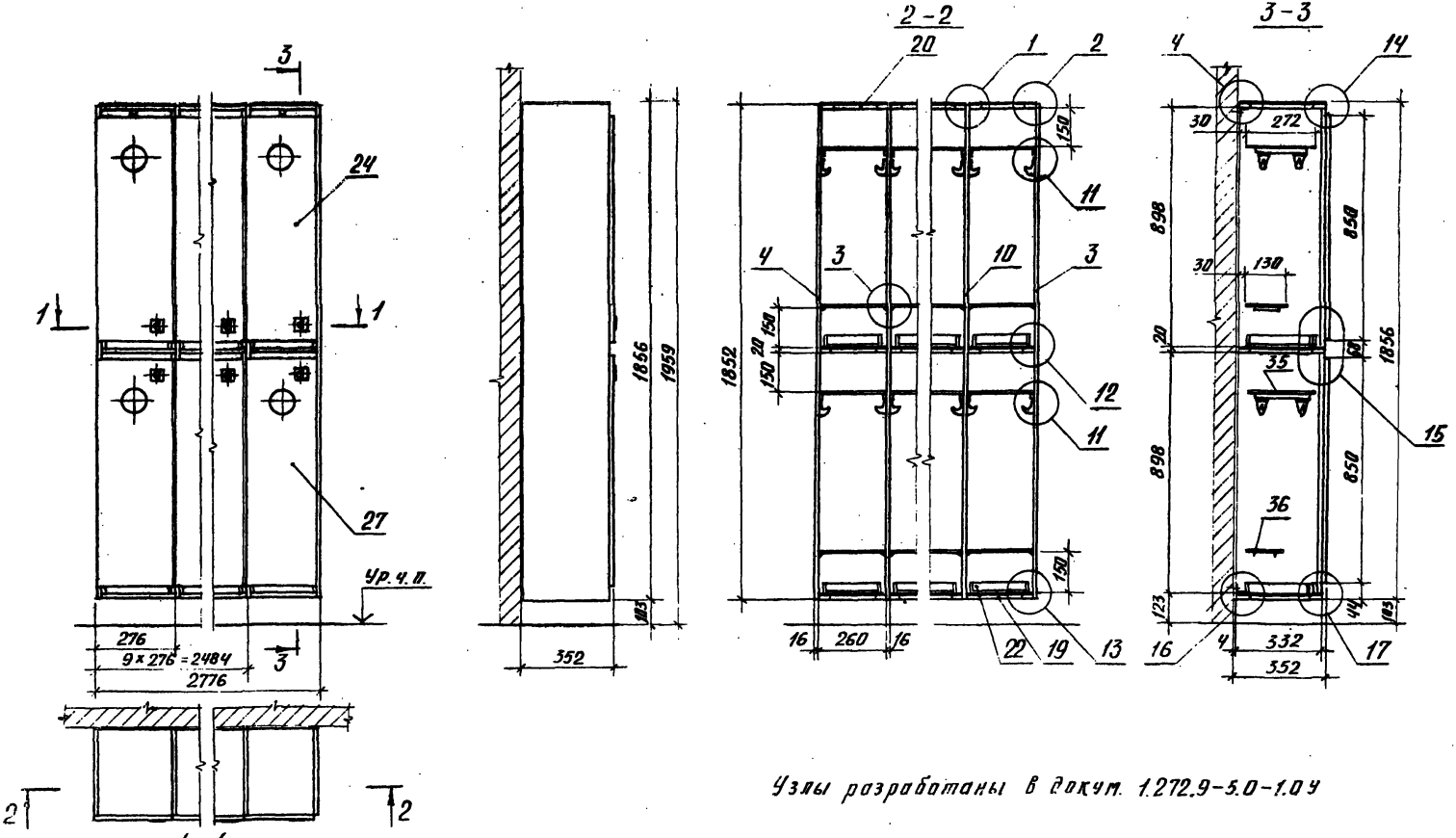

Узлы разработаны в докум. 1.272.9-5.0-1.04

			1.272.9-5.0-1.2			
Нач.маст.	Семенова		Блок секций с отделениями для верхней детской одежды (от 1 года до 2 лет). Схема расположения	Стадия	Лист	Листов
Н.контр.	Куликов			Р		1
Гл.спец.	Давыдов			ЦНИИЭП учебных зданий		
Ст.инж.	Феклистов					
Ст.техник	Курдина					

19964-01 15

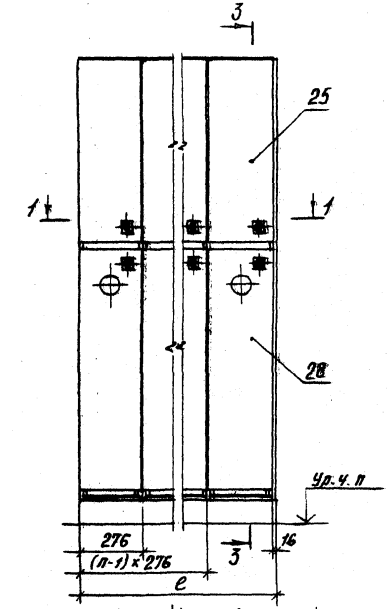

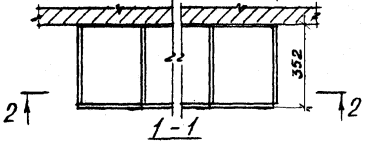

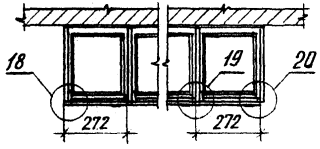

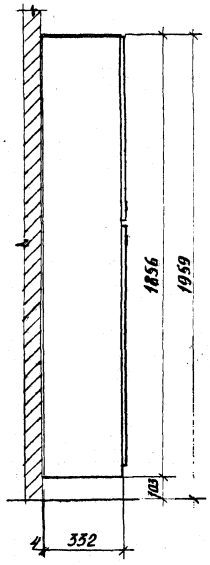

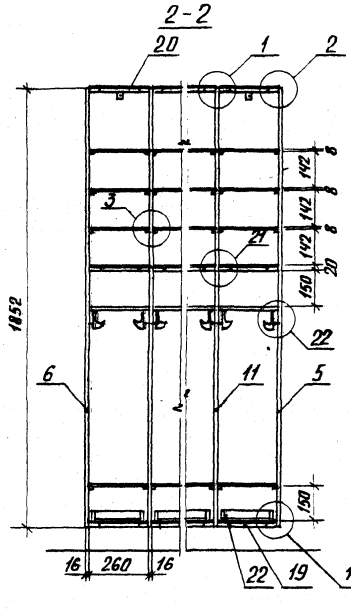

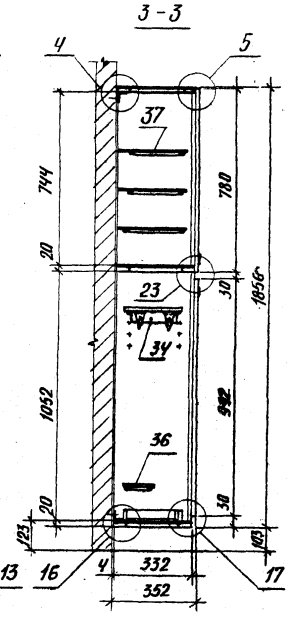

Обозначение	e, мм	n-кол. секций
1.272.9-5.0-1.3	5536	20
-01	6916	25

Узлы разработаны в докум. 1.272.9-5.0-1.0У

Нач. маст.	Ветенева	
Н. контр.	Куликов	
Гл. спец.	Давыдов	
Гл. инж.	Федистов	
Гл. техник	Курдина	

1.272.9-5.0-1.3

Блок секций с отделениями для верхней детской одежды и индивидуальных комплектов (от 2 до 7 лет). Схема расположения

Стадия	Лист	Листов
Р		1

ЦНИИЭП учебных зданий

19964-01 16

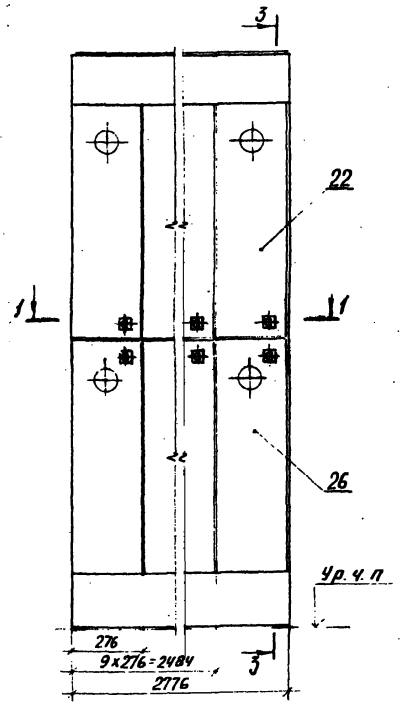

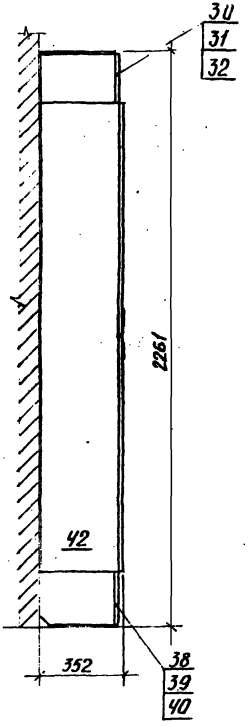

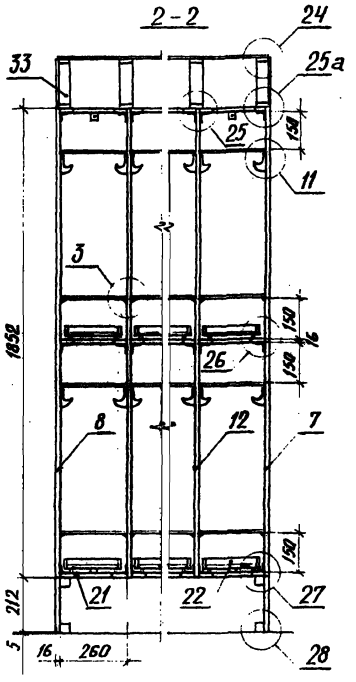

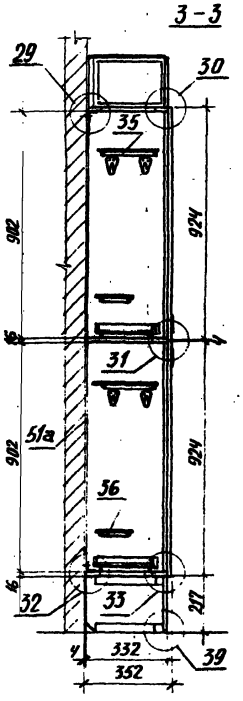

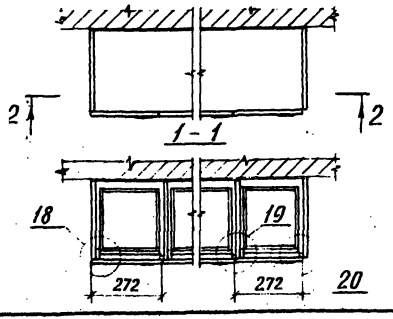

Узлы разработаны в докум. 1.272.9-5.0-1.04

Нач. маст.	Семенова		1.272.9-5.0-1.4		
Н. контр.	Куликов		Блок секций с отделениями искусственной сушки для верхней детской одежды (от 1 года до 2 лет). Схема расположения	Стадия: Р	Лист:	Листов: 1
Гл. спец.	Давыдов			ЦНИИЭП учебных зданий		
Ст. инж.	Феоктистов					
Техник	Курдина					

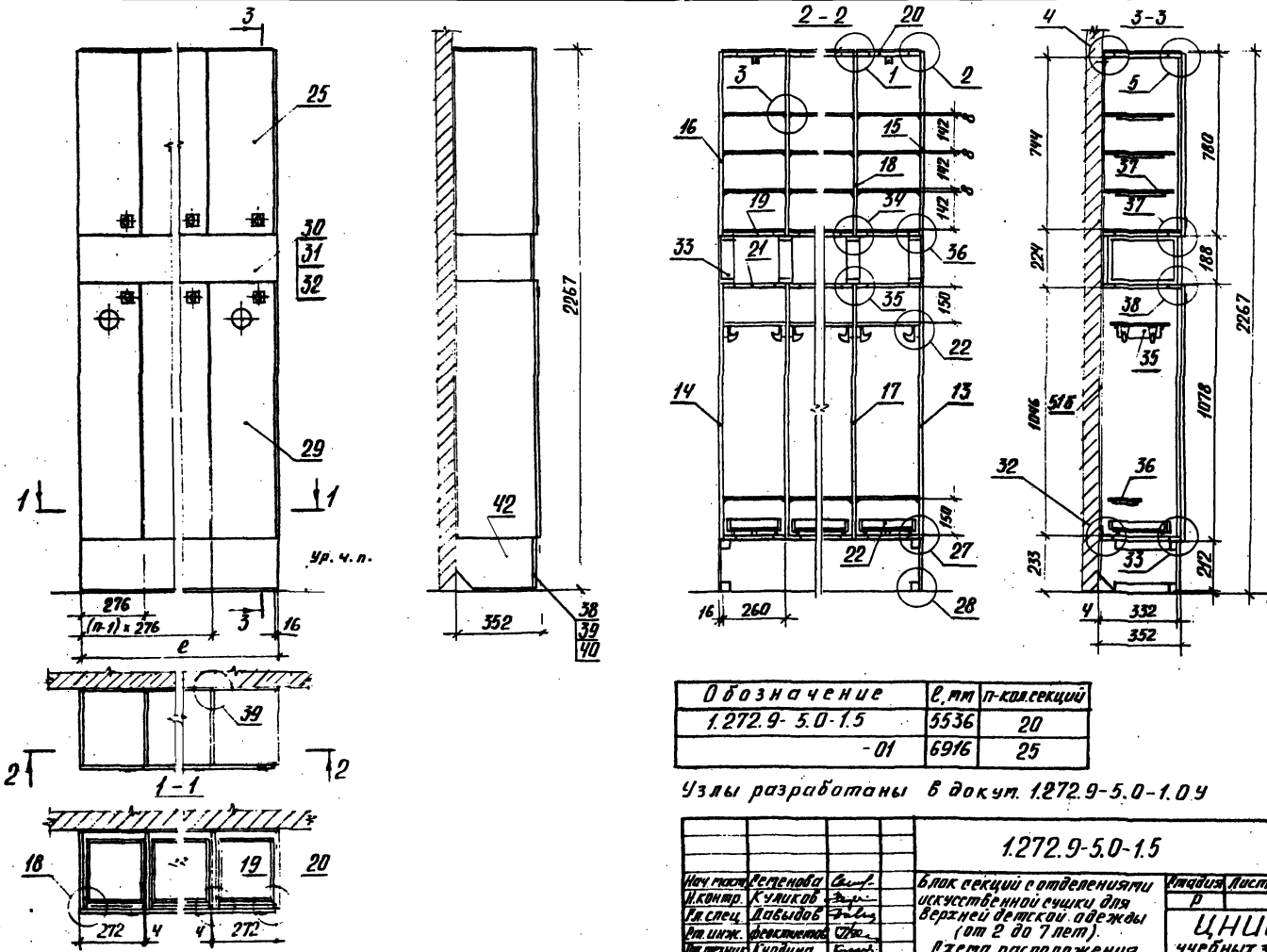

Обозначение	e, мм	п-кол.секций
1.272.9-5.0-1.5	5536	20
-01	6916	25

Узлы разработаны в докум. 1.272.9-5.0-1.0У

Нач.маст.	Семенова			1.272.9-5.0-1.5
Н.контр.	Куликов			Блок секций с отделениями искусственной сушки для верхней детской одежды (от 2 до 7 лет). Схема расположения
Гл.спец.	Давыдов			
Рт.инж.	Феоктистов			
Рт.техник	Курдина			

Стадия	Лист	Листов
Р		1

ЦНИИЭП учебных зданий

19964-31 18

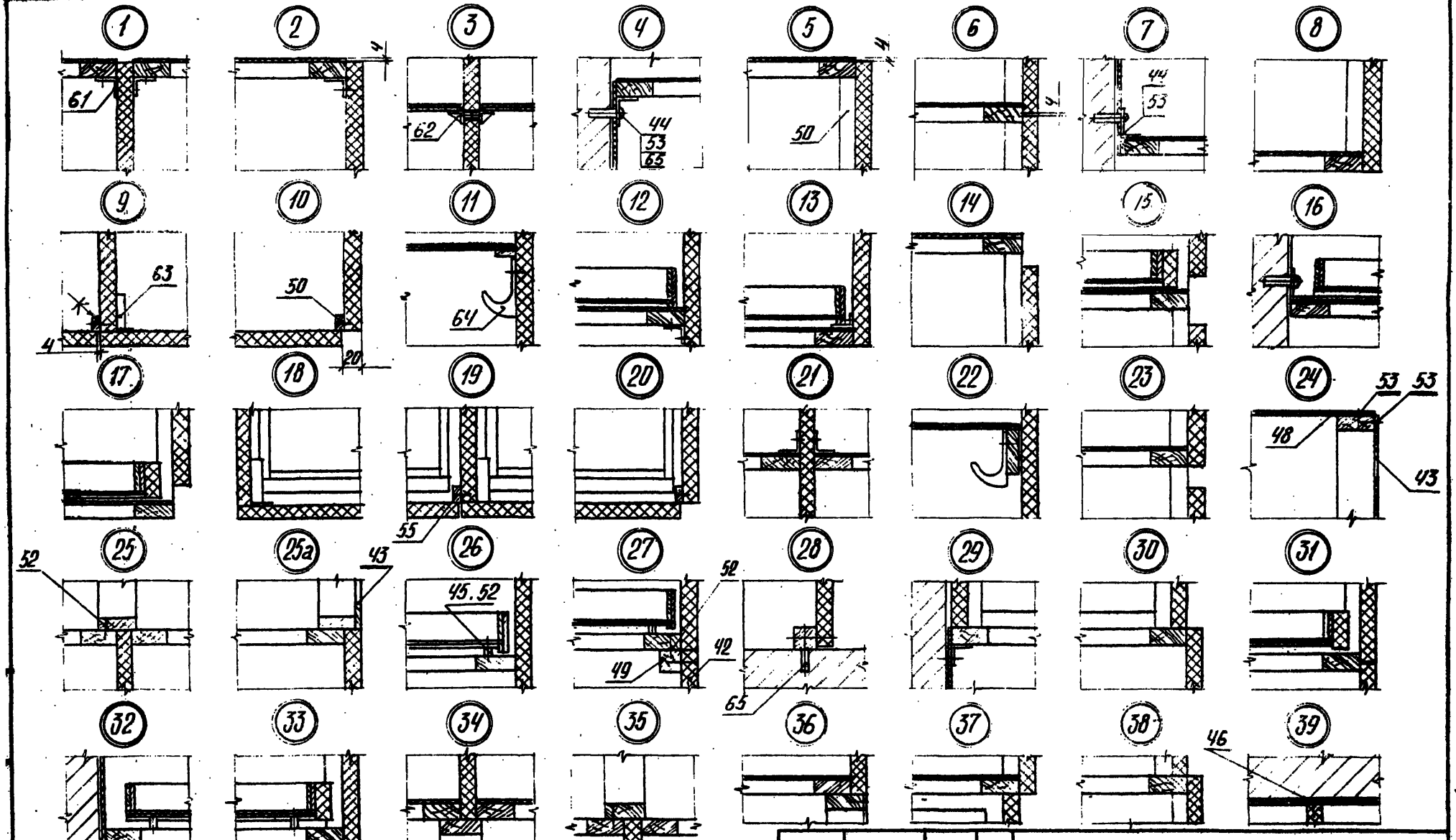

Нач.маст.	Семенова		
Н.контр.	Куликов		
Гл.спец.	Давыдов		
Ст.инж.	Фелктистов		
Ст.техник	Курдина		

1.272.9-5.0-1.0 У

Блок секций с отделениями для верхней детской одежды. Узлы 1-39

Стадия	Лист	Листов
Р		1

ЦНИИЭП учебных зданий

19964-01 19

№ строки	Наименование материала и единицы измерения	Коэф. отхода	Код материала	Кол. на исполн. 1.272.9-5.0-						
				-1.1	-1.2	-1.3	-1.3-01	-1.4	-1.5	-1.5-01
1										
2	Пиломатериалы хвойных пород									
3	ГОСТ 8486-66, м³		533100							
4	с учетом коэф. отхода	1.51		0,024	0,048	0,102	0,128	0,072	0,151	0,181
5										
6	фанера ГОСТ 3916-69, м³		551000							
7	с учетом коэф. отхода	1.15		0,007	0.032	0,06	0,072	0,032	0,06	0,072
8										
9	Плита древесноволокнистая		553622							
10	ТУ 13-444-83. м²									
11	с учетом коэф. отхода	1.15		4.54	11,12	25.60	32.00	8.38	18.33	22.92
12										
13										
14										

Нач. маст.	Семенова	[signature]	
Н. контр.	Куликов	[signature]	
Гл. спец.	Давыдов	[signature]	
Вт. инж.	Феоктистов	[signature]	
Ст. техник	Курдина	[signature]	

1.272.9-5.0-1.0 РМ

Блок секций с отделениями для верхней детской одежды. Ведомость расхода материалов

Стадия	Лист	Листов
Р	1	2

ЦНИИЭП учебных зданий

Копировал формат А4

Инв. № подл.	Подпись и дата	Взам. инв. №

№ строки	Наименование материала и единицы измерения	Коэф. отхода	Код материала	Кол. на исполн. 1.272.9-5.0-						
				-1.1	-1.2	-1.3	-1.3-01	-1.4	-1.5	-1.5-01
15										
16	Плита древесностружечная									
17	ТУ 13.417-80, м³		553400							
18	с учетом коэф. отхода	1.15		0.115	0,361	0,420	0,527	0,271	0,495	0,523
19										
20										
21										
22										
23										
24										
25										
26										
27										
28										
29										
30										
31										

1.272.9-5.0-1.0 РМ

Лист 2

Копировал формат А4

19964-01 20

Рис. 1

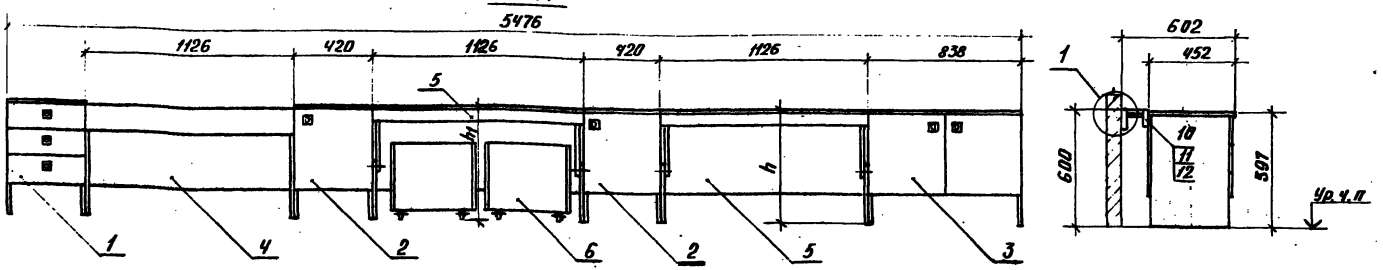

Рис. 2
Остальное - см. рис. 1

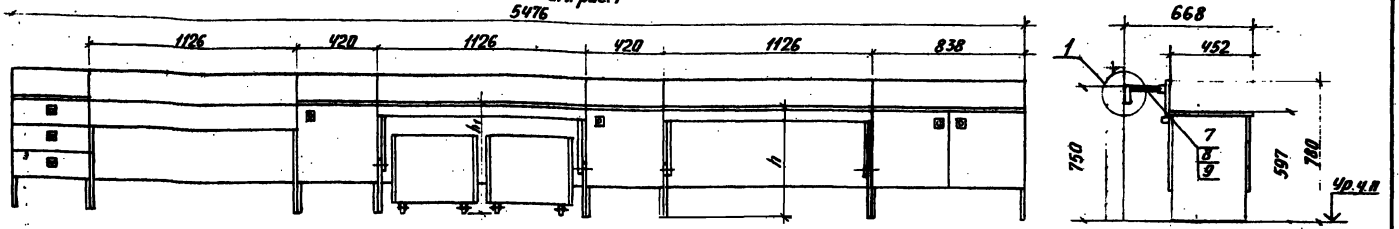

Обозначение	Рис.	Высота подоконников, мм	Группа стола поз.5	Наименование помещения	h, мм	h_1, мм
1.272.9-5.0-2.0	1	600	Б	Игральные ясельных групп	381	538
			В		430	
-01	2	750	Г	Групповые дошкольных групп	479	597
			Д		538	
			Ж		597	

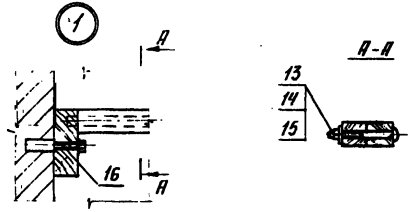

1. Допускаются другие компоновки столов ленточных по согласованию с потребителем.
2. Группы Б, В, Г, Д, Ж приняты по ГОСТ 19301 1-73. Мебель детская дошкольная. Функциональные размеры столов.

Нач.маст.	Семенова		
Н.контр.	Давыдов		
ГАП	Куликов		
Ст.инж.	Лексер		
Ст.техник	Курдина		

1.272.9-5.0-2.0

Стол-экран ленточный подоконный. Схема расположения

Стадия	Лист	Листов
Р	1	3

ЦНИИЭП учебных зданий

19964-01 21

Марка, поз.	Обозначение	Наименование	Кол. на испол. 1.272.9-5.0-2.0-		Масса ед. кг	Примечание
			–	01		
		Сборочные единицы				
1	1.272.9-5.1-2.1.0.0.00	Тумба малая с ящиками	1	1	12,65	
2	1.272.9-5.1-2.2.0.0.00	Тумба малая с полками	2	2	14,18	
3	1.272.9-5.1-2.3.00.00	Тумба большая	1	1	24,66	
4	1.272.9-5.1-2.4.0.0.00	Секция-подставка для уголка живой природы	1	1	17,90	
5	1.272.9-5.1-2.5.0.0.00	Секция стола с регулируемыми параметрами (универсальная Б,В,Г,Д,Ж)	1	1	19,56	
6	1.272.9-5.1-2.6.0.0.00	Ящик выкатной	2	2	9,95	
7	1.272.9-5.1-2.0.1.0.00	Ограждение отопительной системы (навесное)	1		2,20	
8	1.272.9-5.1-2.0.1.0.00 -01	Ограждение отопительной системы (навесное)	1		4,87	
9	-02	Ограждение отопительной системы (навесное)	1		6,40	

1.272.9-5.0-2.0 Лист 2

Копировал Формат А4

Инв.№ подл. | Подпись и дата | Взам. инв.№

Марка, поз.	Обозначение	Наименование	Кол. на испол. 1.272.9-5.0-2.0-		Масса ед. кг	Примечание
			–	01		
10	1.272.9-5.1-2.0.0.1.00	Ограждение отопительной системы (навесное)		1	1,20	
11	-01	Ограждение отопительной системы (навесное)		1	2,88	
12	-02	Ограждение отопительной системы (навесное)		1	3,73	
		Стандартные изделия				
13		Болт М8х70-8г ГОСТ 7803-80	12	12		
14		Шайба 8 ГОСТ 11371-78	12	12		
15		Гайка колпачковая 1-М8 ГОСТ 11860-73	12	12		
		Прочие изделия				
16		Дюбель К 435	14	14		

1.272.9-5.0-2.0 Лист 3

22

19961-01

№ строки	Наименование материала и единицы измерения	Коэф. отхода	Код материала	Кол. на испол. 1.272.9-5.0-2.0	Кол. на испол. 1.272.9-5.0-2.0 -01
1					
2	Трубка поливинилхлоридная				
3	ф 15 х 3 ГОСТ 19034-82, м.пог.				
4	с учетом коэф. отхода	1.08		8.0	12.0
5					
6	Пиломатериалы лиственные				
7	ГОСТ 2695-71, м³		533100		
8	с учетом коэф. отхода	1.51		0.02	0.02
9					
10	Пиломатериалы хвойные				
11	ГОСТ 8486-66, м³		533100		
12	с учетом коэф. отхода	1.51		0.009	0.011
13					
14					

Нач.маст.	Семенова		
Н.контр.	Давыдов		
Р.АП	Куликов		
Ст.инж.	Лексер		
Ст.техник	Курдина		

1.272.9-5.0-2.0рм

Стол - экран ленточный подоконный. Ведомость расхода материалов

Стадия	Лист	Листов
Р	1	2

ЦНИИЭП учебных зданий

Копировал Формат А4

Инв.№ подл. | Подпись и дата | Взам.инв.№

№ строки	Наименование материала и единицы измерения	Коэф. отхода	Код материала	Кол. на испол. 1.272.9-5.0-2.0	Кол. на испол. 1.272.9-5.0-2.0 -01
15					
16	Плита древесноволокнистая				
17	ТУ 13-444-83, м²		533622		
18	с учетом коэф. отхода	1.15		1.5	1.5
20					
21	Плита древесностружечная				
22	ТУ 13.417-80, м³		553400		
23	с учетом коэф. отхода	1.15		0,28	0.3
24					
25					
26					
27					
28					
29					
30					
31					
32					

1.272.9-5.0-2.0рм Лист 2

Копировал Формат А4

Марка, поз.	Обозначение	Наименование	Кол. на исполн. 1.272.9-5.0- -3.1	-3.1-01	-3.2	-3.3	Масса ед. кг	Примечание
		Сборочные единицы						
1	1.272.9-5.1-3.1.0.1.00	Стенка вертикальная	1	1			8,5	
2	-01	Стенка вертикальная	1	1			8,5	
3	-02	Стенка вертикальная	4	4			8,5	
4	-03	Стенка вертикальная			1	1	8,5	
5	-04	Стенка вертикальная			1		8,5	
6	-05	Стенка вертикальная			2	2	8,5	
7	-06	Стенка вертикальная				1	8,5	
8	-07	Стенка вертикальная				1	8,5	
9	1.272.9-5.1-3.2.0.1.00	Стенка вертикальная			1	1	4,0	
10	-01	Стенка вертикальная			1	1	4,0	
11	-02	Стенка вертикальная			2	3	4,0	

1.272.9-5.0-3.0

Нач. маст.	Семенова		
Н. контр.	Лабыдов		
ГАП	Куликов		
Рук. гр.	Гришин		
Ст. техник	Ремешников		

Блок секций с отделениями для паевой литературы, игрушек и комплектов одежды, для книг методических пособий и образцов детского творчества

Стадия	Лист	Листов
Р	1	6

ЦНИИЭП учебных зданий

Копировал Формат А4

Инв. № подл. | Подпись и дата | Взам. инв. №

Марка, поз.	Обозначение	Наименование	Кол. на исполн. 1.272.9-5.0- -3.1	-3.1-01	-3.2	-3.3	Масса ед. кг	Примечание
12	1.272.9-5.1-3.1.0.2.00	Стенка горизонтальная	9	9			3,8	
13	-01	Стенка горизонтальная	5	5			3,8	
14	-02	Стенка горизонтальная	1	1			3,8	
15	-03	Стенка горизонтальная	9	9			3,8	
16	-04	Стенка горизонтальная	1	1			3,8	
17	-05	Стенка горизонтальная			3	3	3,8	
18	-06	Стенка горизонтальная			3	3	3,8	
19	1.272.9-5.1-3.1.0.3.00	Плинтус	5	10	3	3	0,8	
20	1.272.9-5.1-3.1.0.4.00	Перегородка	5	5			1,9	
21	-01	Перегородка	1	1			1,9	
22	1.272.9-5.1-3.1.0.5.00	Полка	5	5	14	17	3,7	
23	-01	Полка				2	3,7	
24	-02	Полка	12	12			1,8	

1.272.9-5.0-3.0

Лист 2

Копировал Формат А4

4г 10-1966

Марка, поз.	Обозначение	Наименование	Кол. на исполн. 1.272.9-5.0-										Масса ед. кг	Приме-чание
			-3.1	-3.1-01	-3.2	-3.3								
25	1.272.9-5.1-3.1.0.6.00	Дверь	11	11									1.9	
26	-01	Дверь	11	11									1.9	
27	-02	Дверь			6	7							4.0	
28	-03	Дверь			6	7							4.0	
29	-04	Дверь				1							8.0	
30	-05	Дверь				1							8.0	
31	1.272.9-5.1-3.3.0.1.00	Плинтус дверной				2							1.0	
32	1.272.9-5.1-3.3.0.2.00	Щит связной				1							1.7	
33	1.272.9-5.1-3.2.0.2.00	Доборный элемент			2	2							2.9	
34	-01	Доборный элемент			1	2							2.8	
35	-02	Доборный элемент			2	2							1.4	
36	1.272.9-5.1-3.1.0.7.00	Стенка задняя		2									4.0	
37	-01	Стенка задняя		2									4.0	
38	-02	Стенка задняя		16									4.0	

Копировал Формат А4

Инв.№ подл. | Подпись и дата | Взам. инв.№

Марка, поз.	Обозначение	Наименование	Кол. на исполн. 1.272.9-5.0-										Масса ед. кг	Приме-чание
			-3.1	-3.1-01	-3.2	-3.3								
		Детали												
44	1.272.9-5.1-3.1.0.0.01	Стенка задняя	2										4.7	
45	-01	Стенка задняя	3										4.6	
46	-02	Стенка задняя			2	2							7.0	
47	-03	Стенка задняя			1	2							6.9	
48	1.272.9-5.1-3.2.0.0.02	Полка (стекло)			6	2							3.2	
48а	-01	Дверка (стекло)			6	6							3.4	
49	1.272.9-5.1-3.3.0.0.01	Кронштейн				12							0.09	
50	1.272.9-5.1-3.2.0.0.03	Брусок 40х40												
		Пиломатериалы												
		хвойные ГОСТ 8486-66	0.93 м³	1.02 м³										Б4
51	1.272.9-5.1-3.2.0.0.04	Прокладка 200х50х4			6	8							0.1	Б4
52	1.272.9-5.1-3.1.0.0.02	Рейка 860х24х4		18									0.2	Б4
53	1.272.9-5.1-3.1.0.0.03	Рейка 396х22х4		10									0.1	Б4
		Плита древесноволокн. ГОСТ 4598-74												

Копировал Формат А4

№ 10-19561

Марка, поз.	Обозначение	Наименование	Кол. на исполн. 1.272.9-5.0-										Масса ед.кг	Примечание
			-3.1	-3.1-01	-3.2	-3.3								
54	1.272.9-5.1-3.3.00.02	Гайка				24							0,028	
55	1.272.9-5.1-3.1.00.04	Уголок		12		2							0,02	
		Стандартные изделия												
58		Шуруп 3,5х16 ГОСТ 1145-80				48								
59		Шуруп 4х36-019												
		ГОСТ 1146-80		60	13	16								
60		Шуруп 4х25-019												
		ГОСТ 1146-80				8								
61		Шуруп 4,4х36-019												
		ГОСТ 1145-80			18	22								
62		Шуруп 4,4х40-019												
		ГОСТ 1145-80	6	12	4	8								
63		Гвозди 2х20 ГОСТ 4028-63	120		72	96								
64		Шайба 5.01.05												
		ГОСТ 6958-78	6	12	4	8								
65		Винт М6х20-019												
		ГОСТ 17473-80		12	4	6								

Копировал Формат А4

Инв.№ подл. | Подпись и дата | Взам.инв.№

Марка, поз.	Обозначение	Наименование	Кол. на исполн. 1.272.9-5.0-										Масса ед.кг	Примечание
			-3.1	-3.1-01	-3.2	-3.3								
		Прочие изделия												
66		Стяжка специальная			6	8								
67		Подвеска угловая 5.1-Ж-01	6		4	6								
68		Кассета 13.8-А			28	28								
69		Полкодержатель 5.4-В-02	68	68	32	76								
70		Стяжка 2.16	100	10	60	72								
71		Петля 4-х шарнирная												
		3.12-Б	44	44	24	32								
72		Прокладка Н=9 мм	44	44	24	32								
		Сведения в тресте "Ленэлектромонтаж"												
73		Дюбель ДГ-66	6	12	4	6								
74		Петля поворотная												
		3.6-Д левая			3	3								
75		Петля поворотная												
		3.6-Д-02 правая			3	3								
76		Планка магнитная												
		ответная 4.1.3-Д-07			6	6								
77		Защелка магнитная			12	12								
78		Ручка 1.25-А			6	6								

Копировал Формат А4

Рис. 1

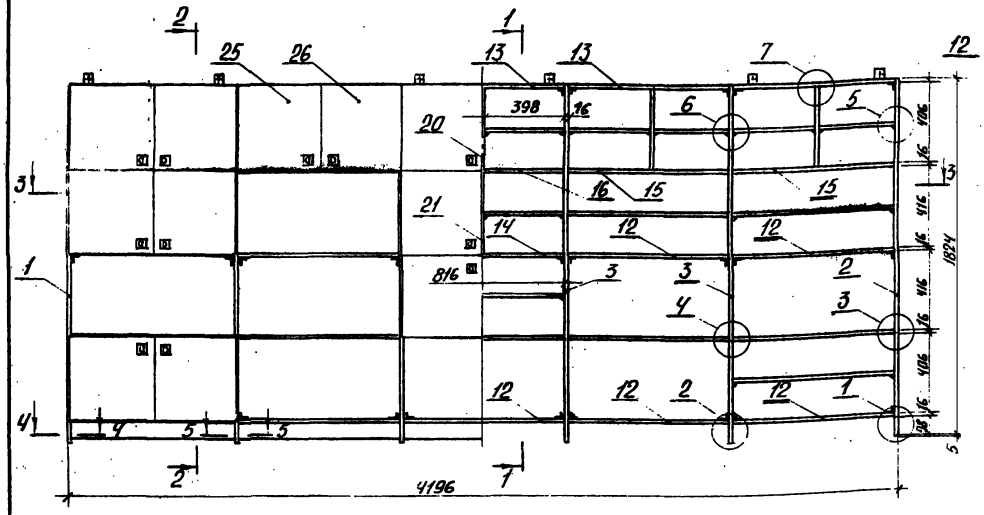

Рис. 2

Остальное см. рис. 1

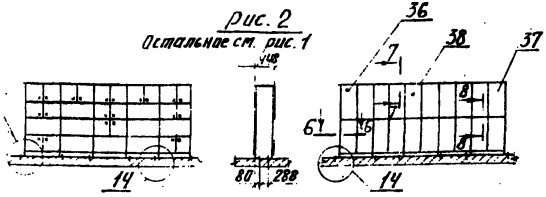

1. За отм. 0.000 принят уровень чистого пола.
2. До отм. 0.759 высота достования, доступная для детей ясельн. группы; до отм. 0.975 высота - для детей дошкольной группы.
3. Узы и сечения разработаны в докум. 1.272.9-5.0-3.0 ч.

Обозначение	Рис.	Вид крепления	Тип конструкции
1.272.9-5.0-3.1	1	к стене	пристенный
-01	2	к полу	с двумя лицевыми фасадами

				1.272.9-5.0-3.1
Нач. маст.	Семенова			Блок секций с отделениями для пособий литературы, игрушек и комплектов одежды. Схема расположения
Н. контр.	Давыдов			
РАП	Куликов			
Рук. гр.	Гришин			
Гл. техник	Гречишников			

Стадия	Лист	Листов
Р		1

ЦНИИЭП учебных зданий

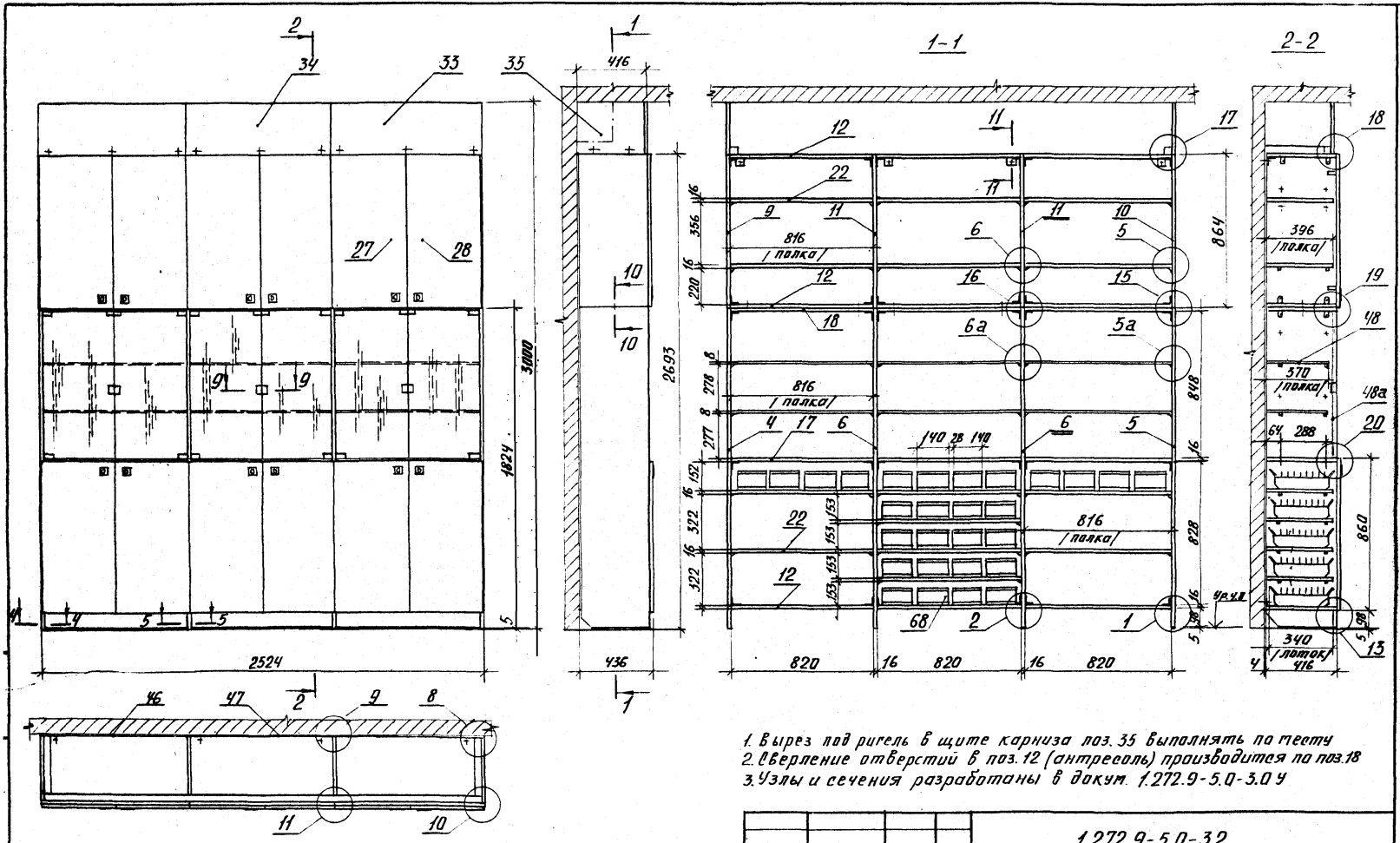

1. Вырез под ригель в щите карниза поз. 35 выполнять по месту
2. Сверление отверстий в поз. 12 (антресоль) производится по поз. 18
3. Узлы и сечения разработаны в докум. 1.272.9-5.0-3.0 У

			1.272.9-5.0-3.2		
Нач. маст.	Летенова		Блок секций с отделениями для книг, методических пособий и образцов детского творчества (кабинета заведующего). Схема расположения	Стадия	Лист	Листов
Н. контр.	Давыдов			Р		1
ГАП	Куликов			ЦНИИЭП учебных зданий		
Рук. гр.	Гришин					
Ст. техник	Гречишников					

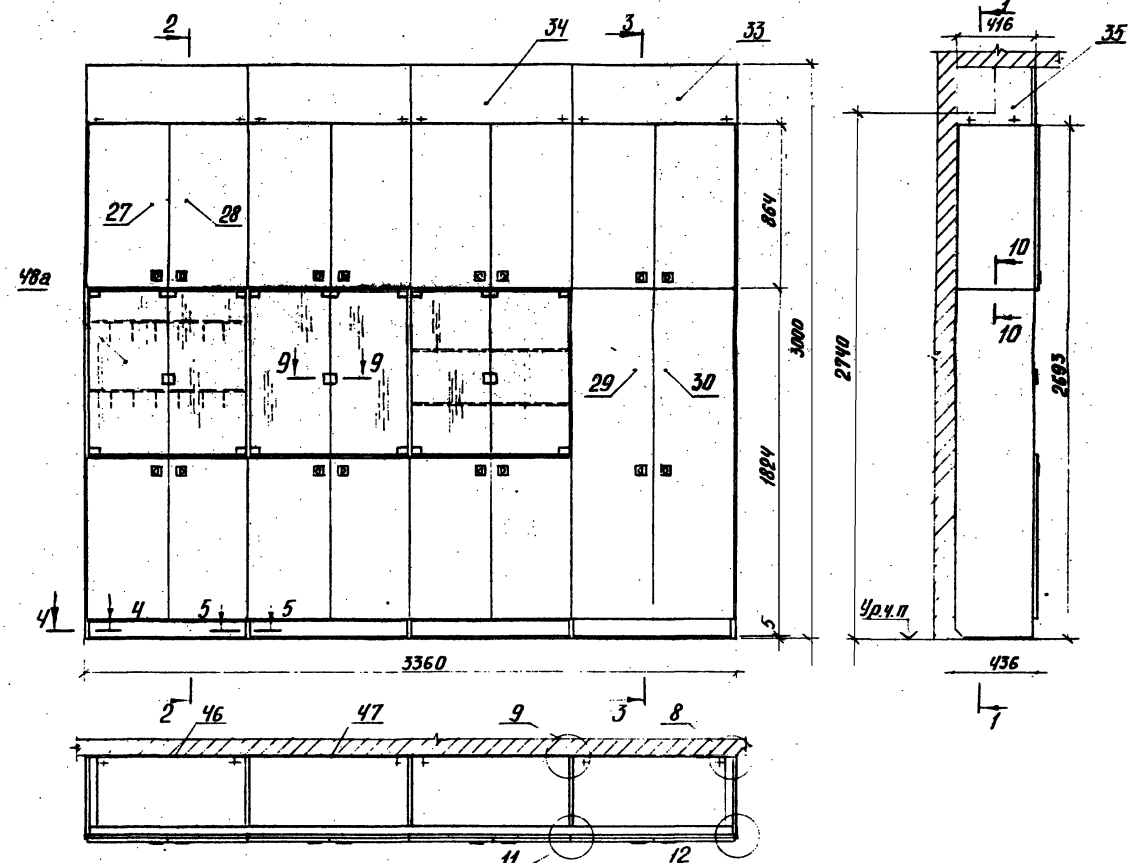

1. Вырез под ригель в щите карниза поз. 35 выполнять по месту.
2. Узлы и сечения разработаны в докум. 1.272.9-5.0-3.0 У

Нач.маст.	Семенова		
Н.контр	Давыдов		
ГАП	Куликов		
Рук.гр.	Гришин		
Ст.техник	Гречишников		

1.272.9-5.0-3.3

Блок секции с отделениями для книг, методических пособий и образцов детского творчества (методического кабинета). Схема расположения

Стадия	Лист	Листов
Р	1	2

ЦНИИЭП учебных зданий

19964-01 29

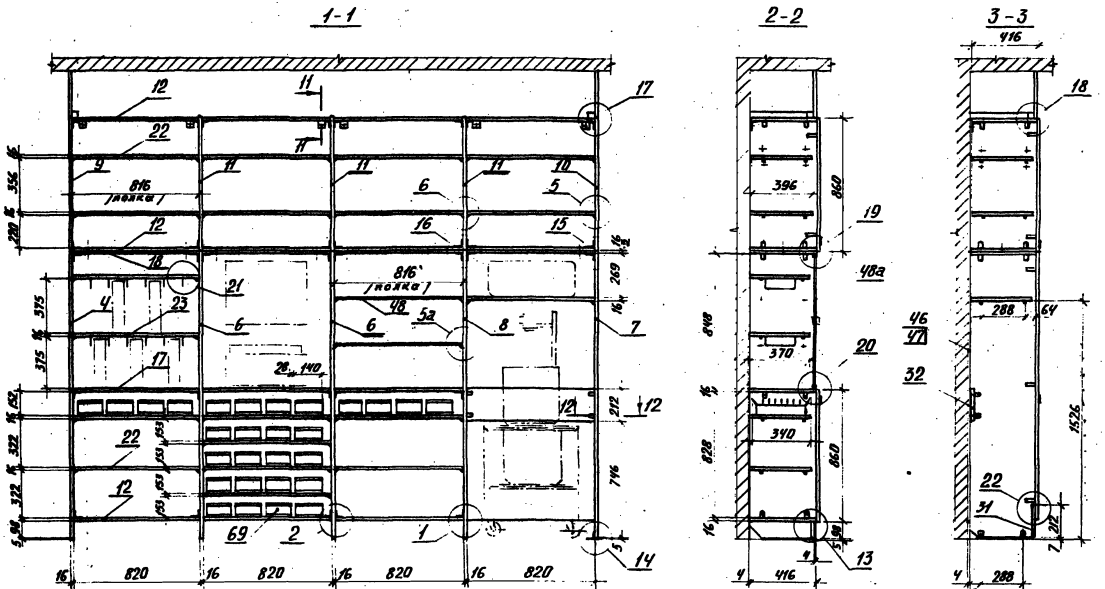

1. Сверление отверстий в поз 12 (антресоль) производится по поз. 18
2. Узлы и сечения разработаны в докум 1.272.9-5.0-3.0 у

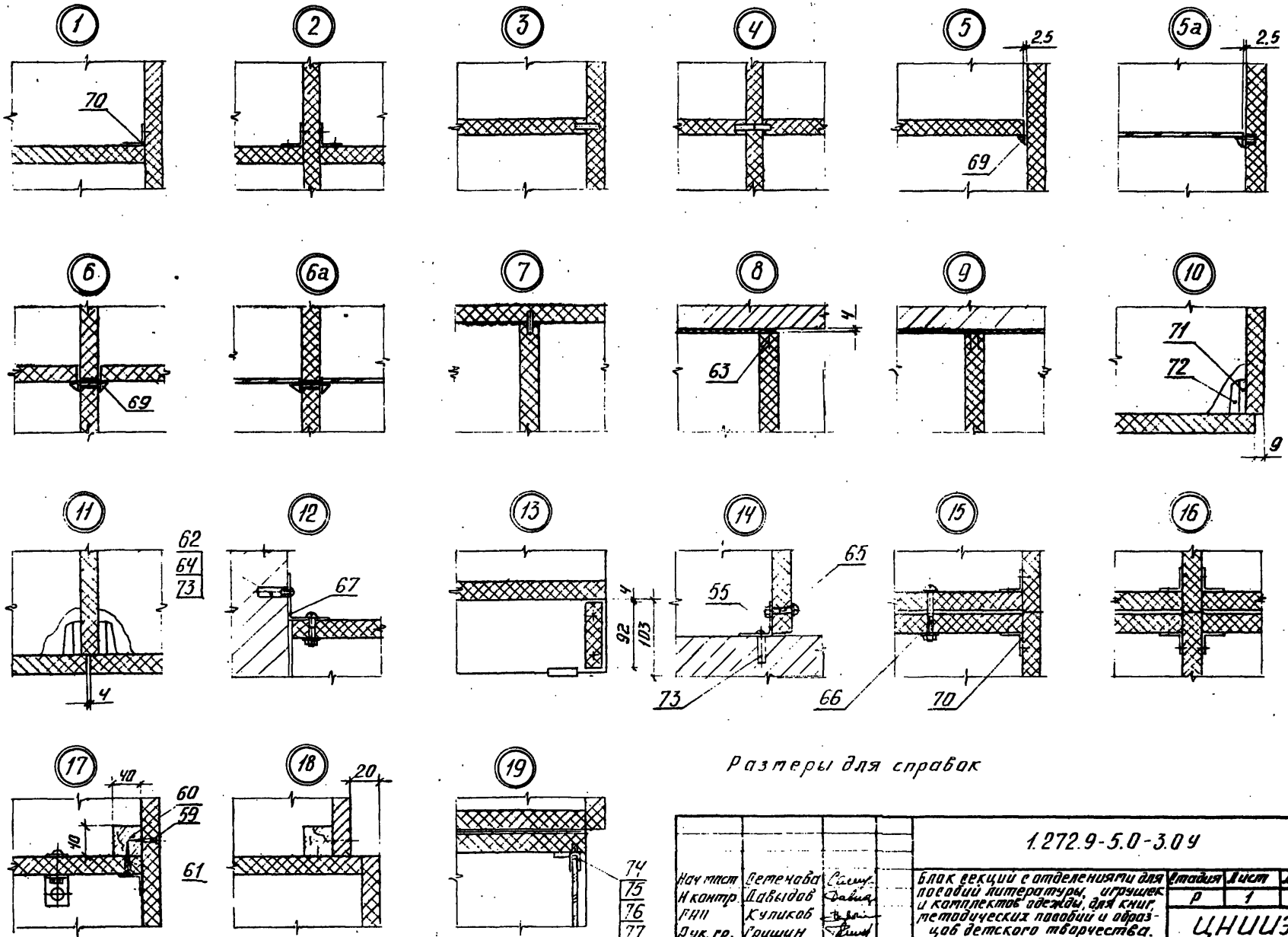

Размеры для справок

				1.272.9-5.0-3.0У			
Нач. маст.	Семенова			Блок секций с отделениями для пособий литературы, игрушек и комплектов одежды, для книг, методических пособий и образцов детского творчества. Узлы 1-22. Сечения 4-4÷12-12	Стадия	Лист	Листов
Н. контр.	Давыдов				Р	1	2
ГАП	Куликов				ЦНИИЭП учебных зданий		
Рук. гр.	Гришин						
Ст. техник	Гречишников						

19964-01 31

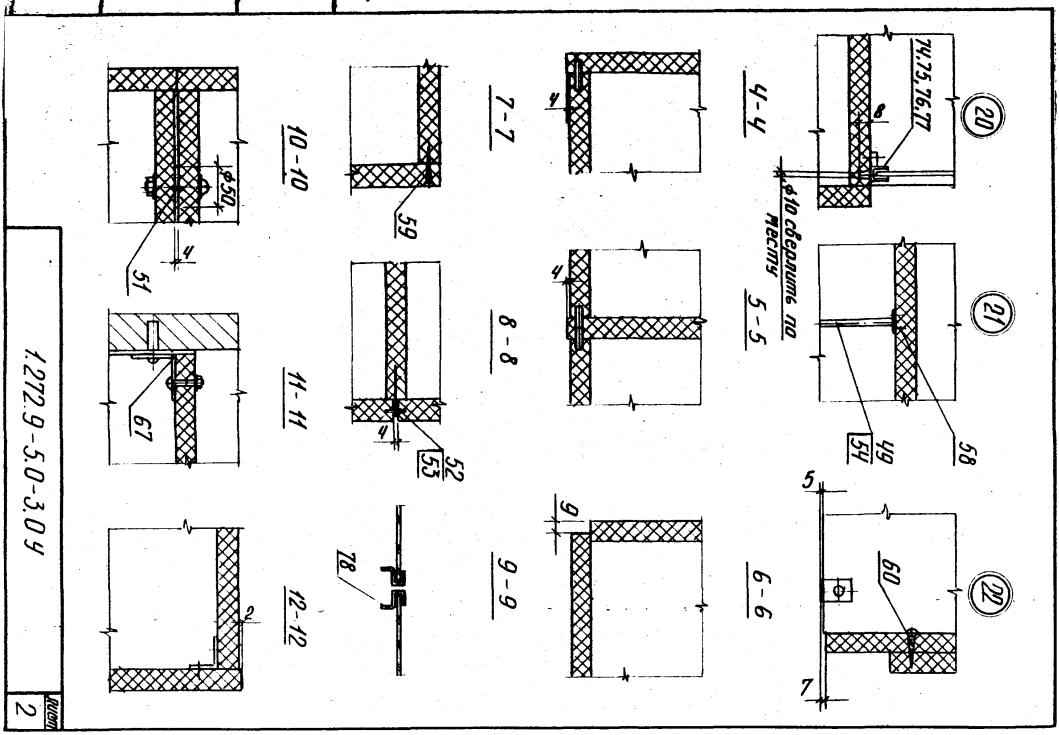

1.272.9-5.0-3.0ч

2

Инв. № подл. | Подпись и дата | Взам. инв. №

№ строки	Наименование материала и единицы измерения	Коэф. отхода	Код материала	Кол. на испол. 1.272.9-5.0- -3.1	-3.1-01	-3.2	-3.3
1	Пиломатериалы хвойные						
2	ГОСТ 8486-66, $м^3$		533100				
3	с учетом коэф. отхода	1.51		–	–	0,22	0,24
4							
5	Плита древесноволокнистая						
6	ТУ 13-444-85, $м^2$		553622				
7	с учетом коэф. отхода	1,15		8,29	–	7,49	9,98
8							
9	Плита древесностружечная						
10	ТУ 13.417-80, $м^3$		553400				
11	с учетом коэф. отхода	1,15		0,395	0,533	0,355	0,465
12							
13	Стекло мебельное ГОСТ 6799-80, $м^2$		591160				
14	с учетом коэф. отхода	1,3		–	–	4,9	3,4

2.3. 10-19661

1.272.9-5.0-3.0РМ

Нач. маст.	Семенова	
Н. контр.	Давыдов	
Р.АП	Куликов	
Рук. гр.	Гришин	
Ст. техник	Гречишников	

Блок секции с отделениями для пособий литературы, игрушек и комплектов одежды, для книг, метод. пособий и образцов детского творчества. Ведомость расхода материалов

Стадия	Лист	Листов
Р		1

ЦНИИЭП учебных зданий

Рис. 1

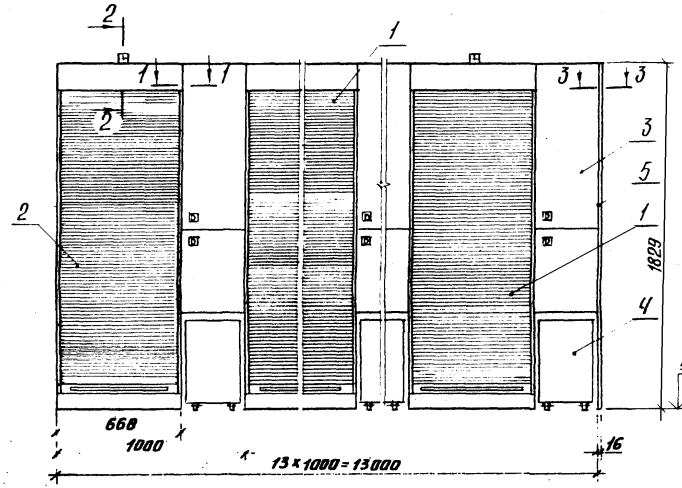

Рис. 2

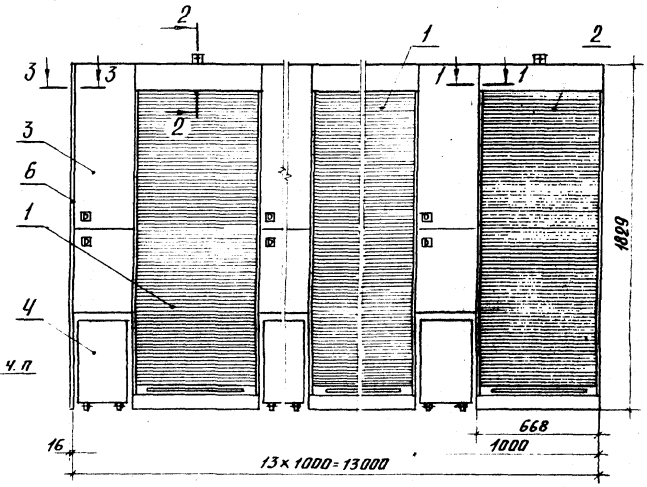

1-1

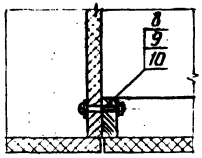

2-2

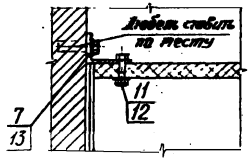

3-3

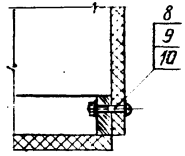

Обозначение	Рис.	Примечание
1.272.9-5.0-4.0	1	Изображена
-01	2	зеркальное отражение

Установка секций в правом или левом варианте, а так же секции поз. 2 определяются при конкретном проектировании

			1.272.9-5.0-4.0
Нач. маст.	Семенова		Блок секций с отделениями для откидных кроватей. Схема расположения
Н. контр.	Куликов		
Гл. спец.	Давыдов		
Ст. инж.	Лексер		
Ст. техник	Курдина		

Стадия	Лист	Листов
Р	1	3

ЦНИИЭП учебных зданий

Марка, поз.	Обозначение	Наименование	Кол.	Масса ед.кг	Примечание
		1.272.9-5.0-4.0			
		Сборочные единицы			
1	1.272.9-5.1-4.1.0.0.00	Секция-отделение с 2-мя откидными кроватями	12	64.4	
2	1.272.9-5.1-4.2.0.0.00	Секция-отделение с одной откидной кроватью	1	53.3	
3	1.272.9-5.1-4.3.0.0.00	Секция-отделение /межкроватная/	13	18.2	
4	1.272.9-5.1-4.4.0.0.00	Ящик выкатной	13	7.1	
5	1.272.9-5.1-4.0.0.1.00	Щит монтажный правый	5	11.6	см. документ 1.272.9-5.1-4.0.0.2.00
6	1.272.9-5.1-4.0.0.2.00	Щит монтажный левый	5	11.6	
		Детали			
7	1.272.9-5.1-4.0.0.0.01	Уголок крепежный	13	0.2	

Марка, поз.	Обозначение	Наименование	Кол.	Масса ед.кг	Примечание
		Стандартные изделия			
8		Винт М6×40-011 ГОСТ 17473-80	120		
9		Шайба 6-011 ГОСТ 11371-78	133		
10		Гайка колпачковая 6 ГОСТ 11860-73	120		
11		Винт М6×30-011 ГОСТ 17473-80	13		
12		Гайка М6-011 ГОСТ 5915-70	13		
		Прочие изделия			
13		Дюбель К-435 с распорной головкой	13		
		1.272.9-5.0-4.0-01			
		(Тоже что для 1.272.9-5.0-4.0)			
		Различия исполнений 1.272.9-5.0-4.0 и 1.272.9-5.0-4.0-01 по схеме расположения			

Взам. инв. №

Подпись и дата

Инв. № подл.

№ строки	Наименование материала и единицы измерения	Коэф. отхода	Код материала	Кол. на исполнение 1.272.9-5.0-4.1	Кол. на исполнение 1.272.9-5.0-4.1-01
1					
2	Прокат дюралюминиевый: Т		181200		
3	Труба Д16Т5ф22х3 ГОСТ 18475-73				
4	с учетом коэф. отхода	1.08		0.016	0.016
5					
6	Пиломатериалы хвойные				
7	ГОСТ 8486-66 м³		553100		
8	с учетом коэф. отхода	1.51		0,095	0.095
9					
10	Фанера ГОСТ 3916-69 м³		551000		
11	с учетом коэф. отхода	1.15		0.025	0,025
12					
13					
14					

Нач.маст.	Семенова	
Гл.спец.	Довыдов	
Н.контр.	Куликов	
Ст.инж.	Пексер	
Ст.техник	Курдина	

1.272.9-5.0-4.0 РМ

Блок секций с отделениями для откидных кроватей. Ведомость расхода материалов

Стадия	Лист	Листов
Р	1	2

ЦНИИЭП учебных зданий

Копировал Формат А4

Инв.№ подл.	Подпись и дата	Взам. инв.№

№ строки	Наименование материала и единицы измерения	Коэф. отхода	Код материала	Кол. на исполнение 1.272.9-5.0-4.1	Кол. на исполнение 1.272.9-5.0-4.1-01
15	Плита древесноволокнистая				
16	ТУ 13-444-83, м²		553622		
17	с учетом коэф. отхода	1.15		5.49	5.49
18					
19	Плита древесностружечная				
20	ТУ 13.417-80, м³		553400		
21	с учетом коэф. отхода	1.15		0.093	0.093
22					
23	Парусина ГОСТ 15530-76, м²				
24	с учетом коэф. отхода	1.15		2.4	2.4
25					
26					
27					
28					
29					
30					
31					

1.272.9-5.0-4.0 РМ

Лист 2

Копировал Формат А4

Марка, поз.	Обозначение	Наименование	Кол. на исполн. 1.272.9-5.0-																Масса ед, кг	Примечание
			-5.1-	-5.1-01	-5.1-02	-5.1-03	-5.1-04	-5.2-	-5.2-01	-5.2-02	-5.3-	-5.3-01	-5.3-02	-5.3-03	-5.3-04	-5.4-	-5.4-01	-5.4-02		
		Сборочные единицы																		
1	1.272.9-5.1-5.1.1.0.00	Каретка верхняя	4	4	4	4	4	2	2	2										
2	-01	Каретка верхняя																	5.92	
3	1.272.9-5.1-5.1.2.0.00	Каретка нижняя	4	4	4	4	4	2	2	2	4	4	4	4	4	2	2	2	5.92	
4	1.272.9-5.1-5.1.0.1.00	Элемент закладной		6	6	6	6		4	4		6	6	6	6		4	4	0.15	
5	1.272.9-5.1-5.1.0.2.00	Направл. под перекр.				2	2							2	2				4.7	
6	-01	Направл. под перекр.		2	2							2	2						65.3	
7	-02	Направл. под перекр.							2	2							2	2	62.3	
8	1.272.9-5.1-5.1.0.3.00	Направл. под ригель	2								2					2			26.8	
9	-01	Направл. под ригель						2											51.4	
10	1.272.9-5.1-5.1.0.4.00	Направляющая нижняя	2	2	2	2	2				2	2	2	2	2				20.1	
11	-01	Направляющая нижняя						2	2	2						2	2	2	8.5	
12	1.272.9-5.1-5.1.3.0.00	Панель остекленная	2	2	2	2	2	1	1	1									2.3	
13	-01	Панель остекленная	2	2	2	2	2	1	1	1									32.0	навесная
14	-02	Панель остекленная	1	1	1	1	1												32.0	
15	-03	Панель остекленная	1	1	1	1	1												32.0	промежу-точная
16	-04	Панель остекленная						1	1	1									32.0	
17	-05	Панель остекленная						1	1	1									34.0	дверная
18	1.272.9-5.1-5.1.4.0.00	Панель щитовая	1	1	1	1	1												34.0	
19	-01	Панель щитовая	1	1	1	1	1												25.0	промежу-точная
20	-02	Панель щитовая	1	1	1	1	1												25.0	
21	-03	Панель щитовая	1	1	1	1	1												27.0	дверная
22	1.272.9-5.1-5.1.5.0.00	Полупанель	1	1	1	1	1	1	1	1									27.0	
23	-01	Полупанель	1	1	1	1	1	1	1	1									14.0	
24	1.272.9-5.1-5.1.6.0.00	Щит пристенный	1	1															14.0	
25	-01	Щит пристенный	1	1															6.0	
																			6.0	

Нач. маст.	Семенова	
Н. контр.	Давыдов	
ГАП	Куликов	
Рук. гр.	Гришин	
Инж.	Сокольская	

1.272.9-5.0-5.0

Перегородка трансформируемая раздвижная (остекленная, щитовая)

Стадия	Лист	Листов
Р	1	3

ЦНИИЭП учебных зданий

Марка, поз	Обозначение	Наименование	Кол. на испол. 1.272.9-5.0-																	Масса ед., кг	Примечание
			-5.1- —	-5.1- 01	-5.1- 02	-5.1- 03	-5.1- 04	-5.2- —	-5.2- 01	-5.2- 02	-5.3- —	-5.3- 01	-5.3- 02	-5.3- 03	-5.3- 04	-5.4- —	-5.4- 01	-5.4- 02			
26	-02	Щит пристенный			1															8,0	
27	-03	Щит пристенный			1															8,0	
28	-04	Щит пристенный				1														15,0	
29	-05	Щит пристенный				1														15,0	
30	-06	Щит пристенный					1													17,0	
31	-07	Щит пристенный					1													17,0	
32	-08	Щит пристенный						1	1											7,5	
33	-09	Щит пристенный						1	1											7,5	
34	-10	Щит пристенный								1										9,0	
35	-11	Щит пристенный								1										9,0	
36	1.272.9-5.1-5.3.3.0.00	Панель щитовая									2	2	2	2	2	1	1	1		27,5	навесная
37	-01	Панель щитовая									2	2	2	2	2	1	1	1		27,5	
38	-02	Панель щитовая									2	2	2	2	2					27,5	проме-жу-точная
39	-03	Панель щитовая									2	2	2	2	2					27,5	
40	-04	Панель щитовая									1	1	1	1	1	1	1	1		29,5	дверная
41	-05	Панель щитовая									1	1	1	1	1	1	1	1		29,5	
42	1.272.9-5.1-5.3.4.0.00	Полупанель									1	1	1	1	1	1	1	1		16,0	
43	-01	Полупанель									1	1	1	1	1	1	1	1		16,0	
44	1.272.9-5.1-5.3.5.0.00	Щит пристенный									1	1								8,0	
45	-01	Щит пристенный									1	1								8,0	
46	-02	Щит пристенный											1							10,0	
47	-03	Щит пристенный											1							10,0	
48	-04	Щит пристенный												1						17,0	
49	-05	Щит пристенный												1						17,0	
50	-06	Щит пристенный													1					19,0	
51	-07	Щит пристенный													1					19,0	
52	-08	Щит пристенный														1	1			9,5	
53	-09	Щит пристенный														1	1			9,5	
54	-10	Щит пристенный																1		11,0	
55	-11	Щит пристенный																1		11,0	

Марка, поз.	Обозначение	Наименование	Кол. на исполн. 1.272.9-5.0-																Масса ед., кг	Примечание
			-5.1--	-5.1-01	-5.1-02	-5.1-03	-5.1-04	-5.2--	-5.2-01	-5.2-02	-5.3--	-5.3-01	-5.3-02	-5.3-03	-5.3-04	-5.4--	-5.4-01	-5.4-02		
56	1.272.9-5.1-5.1.0.5.00	Прикрытие верхнее		8	8	8	8		4	4		8	8	8	8		4	4	8,5	
57	-01	Прикрытие верхнее	8					4			8					4			4,1	
58	1.272.9-5.1-5.1.0.6.00	Щит вкладной	1	1	1	1	1	1	1	1	1	1	1	1	1	1	1	1	2,16	
		Детали																		
59	1.272.9-5.1-5.1.0.1.01	Прокладка	6					4			6					4			1,92	См. элемент закладной
60	1.272.9-5.1-5.1.0.0.01	Болт специальный	16	16	16	16	16	12	12	12									0,04	
61	-01	Болт специальный									16	16	16	16	16	12	12	12	0,05	
62	1.272.9-5.1-5.1.0.0.02	Гайка специальная	16	16	16	16	16	12	12	12	16	16	16	16	16	12	12	12	0,07	
63	1.272.9-5.1-5.1.0.0.03	Останов нижний	3	3	3	3	3	3	3	3	3	3	3	3	3	3	3	3	0,03	
64	1.272.9-5.1-5.1.0.0.04	Останов верхний	3	3	3	3	3	3	3	3	3	3	3	3	3	3	3	3	0,05	
65	1.272.9-5.1-5.1.0.0.05	Скоба	8	8	8	8	8	8	8	8									0,14	
66	-01	Скоба									8	8	8	8	8	8	8	8	0,16	
67	1.272.9-5.1-5.1.0.0.06	Вкладыш 1000×140×40	5					3			5					3			3,2	
68	1.272.9-5.1-5.1.0.0.07	Рейка 3000×60×22		8	8	8	8		4	4		8	8	8	8		4	4	1,8	
		пиломат. хв. ГОСТ 8486-66																		
69	1.272.9-5.1-5.1.0.0.08	Нащельник 2560×40×15	4	4	4	4	4	4	4	4	4	4	4	4	4	4	4	4	1,1	
		пиломат. листв. ГОСТ 2695-71																		
		Стандартные изделия																		
		Шурупы ГОСТ 1145-80																		
70		А4×40	0,2	0,2	0,2	0,2	0,2	0,2	0,2	0,2	0,2	0,2	0,2	0,2	0,2	0,2	0,2	0,2		кг
71		А3,5×25	1,5	1,5	1,5	1,5	1,5	0,8	0,8	0,8	1,5	1,5	1,5	1,5	1,5	0,8	0,8	0,8		кг
72		А4×20	0,1	0,1	0,1	0,1	0,1	0,1	0,1	0,1	0,1	0,1	0,1	0,1	0,1	0,1	0,1	0,1		кг
73		Шайба 8 65г ГОСТ 6402-70	16	16	16	16	16	12	12	12	16	16	16	16	16	12	12	12		
74		Шпинглет ШП ГОСТ 5090-79	6	6	6	6	6	6	6	6	6	6	6	6	6	6	6	6		
75		Запор 3.В.5 ГОСТ 5089-80	1	1	1	1	1	1	1	1	1	1	1	1	1	1	1	1		
		Прочие изделия																		
76		Шайба 123-А-05	32	32	32	32	32	16	16	16	32	32	32	32	32	16	16	16		Каталог мебельной фурнитуры ВПКТИМ
77		Защелка магн 411-Б	2	2	2	2	2	2	2	2	2	2	2	2	2	2	2	2		
78		Дюбель К 437/I	12					8			12					8				Для строительно-монтажных работ
79		Дюбель К 436/I	8	8	8	8	8	8	8	8	8	8	8	8	8	8	8	8		

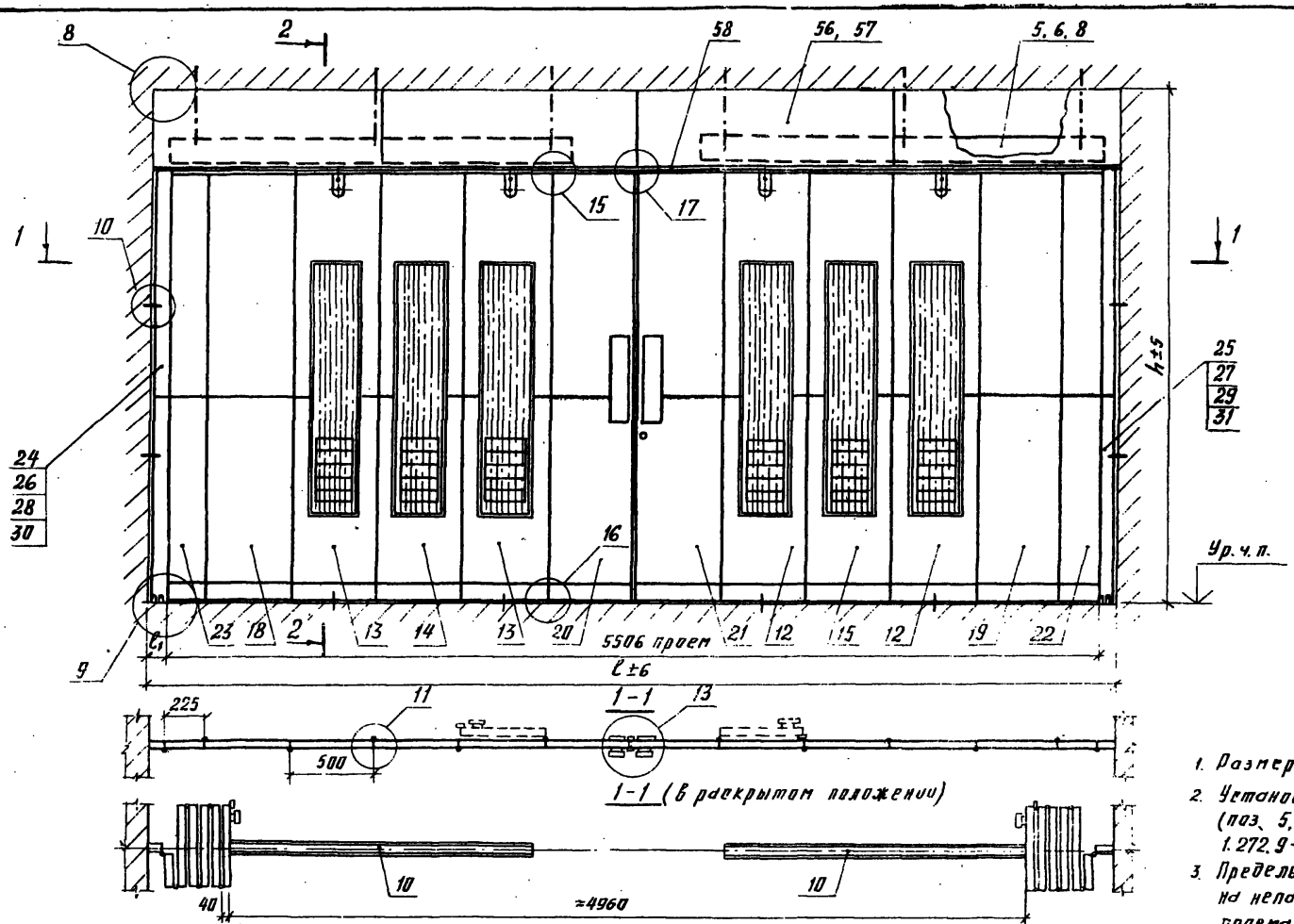

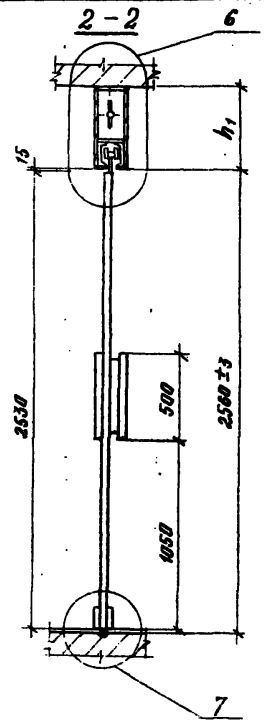

1. Размеры для справок.
2. Установку направляющих (поз. 5, 6, 8, 10) и узлы см. докум. 1.272.9-5.0-5.0У.
3. Предельное отклонение размера на непараллельность высоты проема ±5мм

Обозначение	ℓ, мм	ℓ1, мм	h, мм	h1, мм	Место установки в конструкциях здания
1.272.9-5.0-5.1	5700	97	2740	180	Между колоннами каркаса
-01	5700		3000	440	
-02	5760	127	3000	440	Между несущими стенами
-03	5990	242			
-04	6060	277			

Нач.маст	Семенова		
Н.контр	Ловыпов		
ГАП	Куликов		
Рук.гр	Гришин		
Инженер	Сокольская		

1.272.9-5.0-5.1

Перегородка трансформируемая раздвижная (остекленная ℓ=6м в осях). Схема расположения

Стадия	Лист	Листов
Р		1

ЦНИИЭП учебных зданий

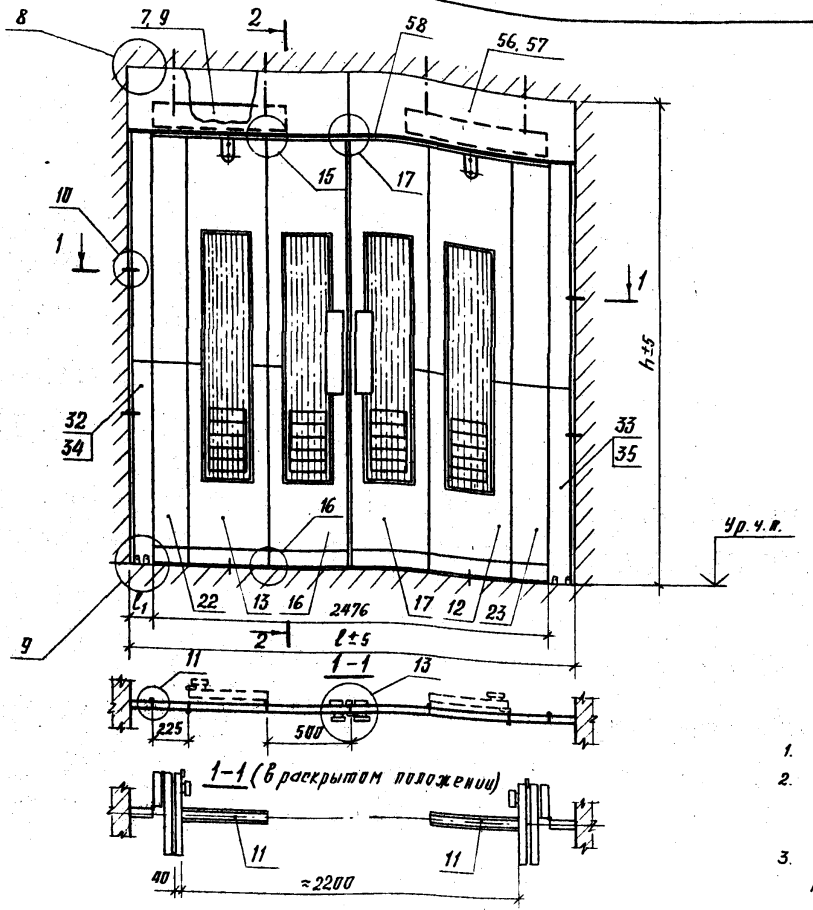

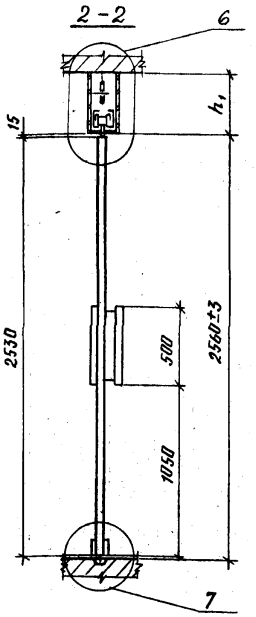

1. Размеры для справок.
2. Установку направляющих (поз. 7, 9, 11) и узлы см. докум. 1.272.9-5.0-5.0 У.
3. Предельное отклонение размера на непараллельность высоты проема ±5 мм.

Обозначение	l, мм	l_1, мм	h, мм	h_1, мм	Место установки в конструкциях здания
1.272.9-5.0-5.2	2700	112	2740	180	между колоннами каркаса
-01	2700		3000	440	
-02	2760	142	3000	440	между несущими стенами

Нач. маст.	Семенова			1.272.9-5.0-5.2
Н. контр.	Давыдов			Перегородка трансформируемая раздвижная (остекленная l=3м в осях). Схема расположения
ГАП	Куликов			Стадия: Р; Лист; Листов: 1
Рук. гр.	Гришин			ЦНИИЭП учебных зданий
Инженер	Сокольская			

19964-01 40

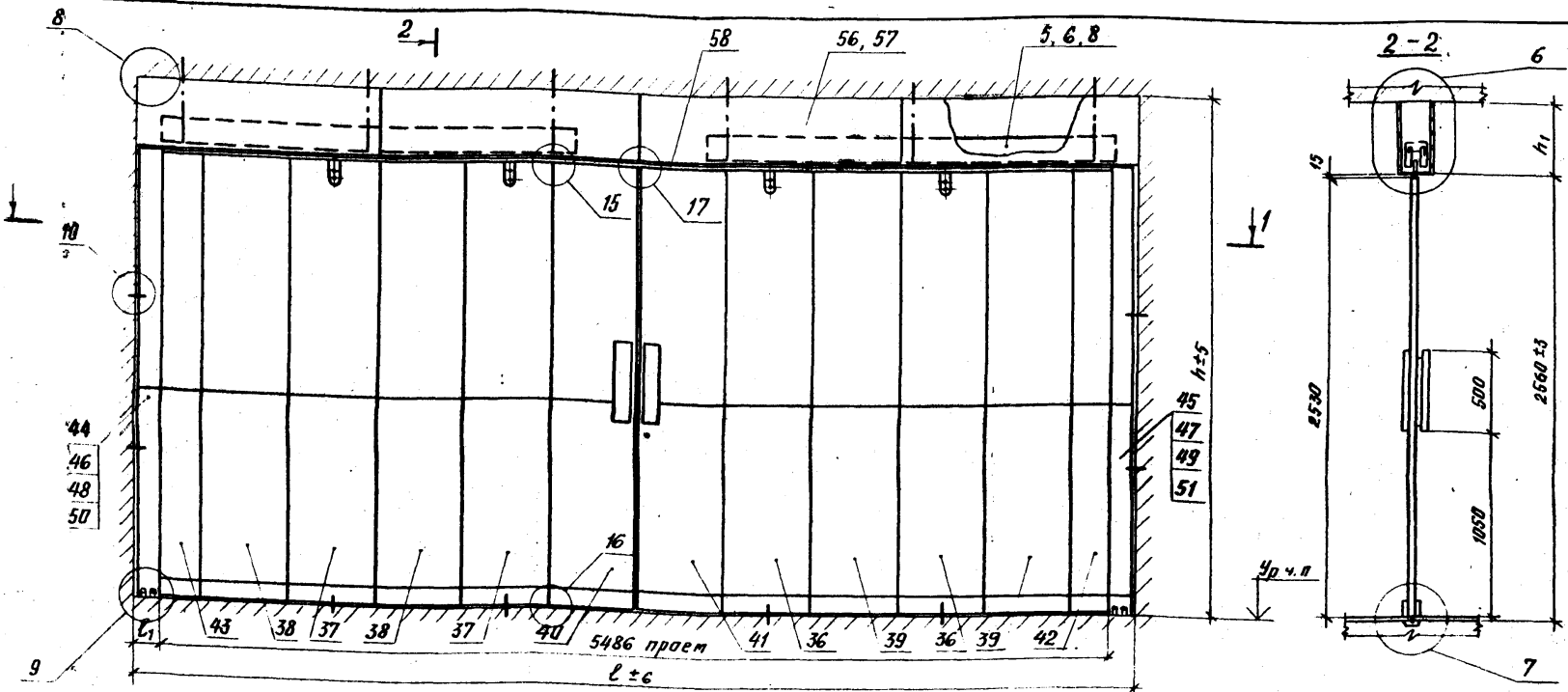

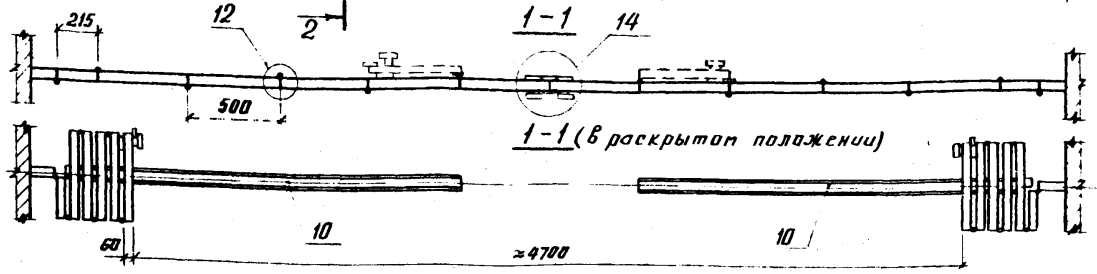

1 Размеры для справок.
2. Установку направляющих (поз. 5, 6, 8, 10) и узлы см. докум 1.272.9-5.0-5.0У
3 Предельное отклонение размера на непараллельность высоты проема ±5мм

Обозначение	l, мм	l_1, мм	h, мм	h_1, мм	Место установки в конструкциях здания
1.272.9-5.0-5.3	5700	107	2740	180	Между колоннами каркаса
-01	5700		3000	440	
-02	5760	157	3000	440	Между несущими стенами
-03	5990	252			
-04	6060	287			

Нач.маст	Семенова		
Н.контр.	Давыдов		
ГАП	Куликов		
Рук.гр.	Тришин		
Техник	Курдина		

1.272.9-5.0-5.3

Перегородка трансформируемая раздвижная (щитовая l=6м в осях). Схема расположения

Стадия	Лист	Листов
Р		1

ЦНИИЭП учебных зданий

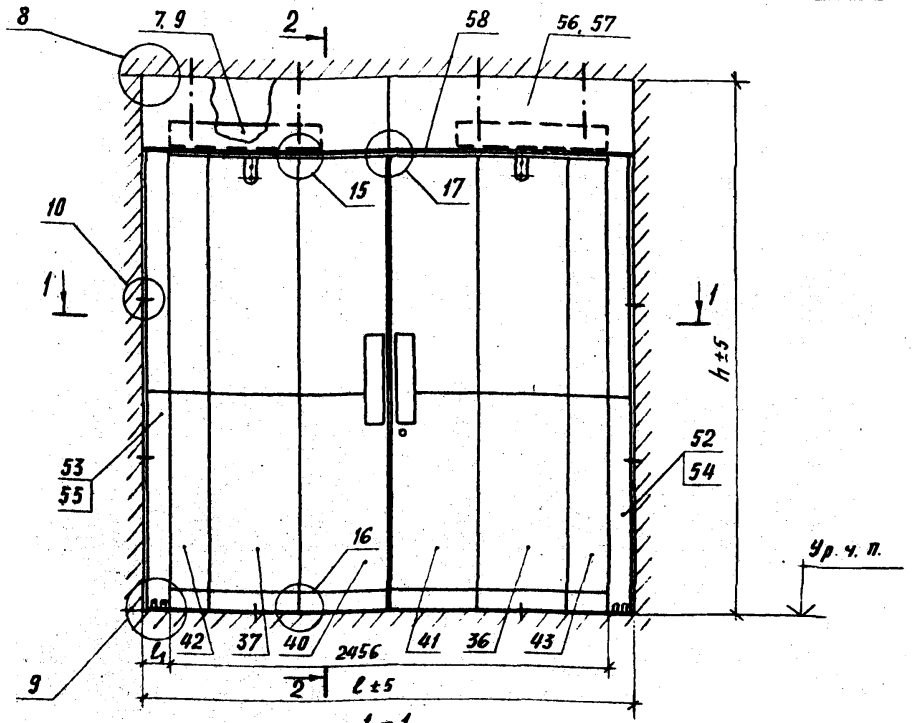

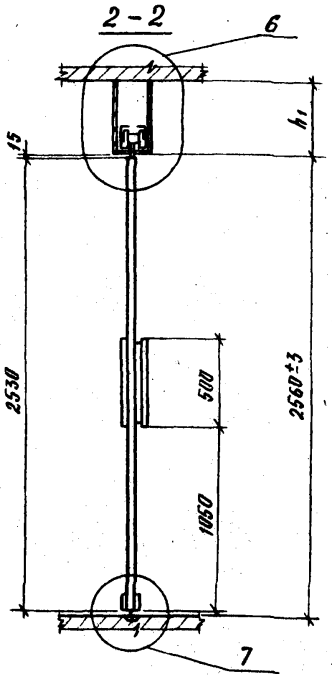

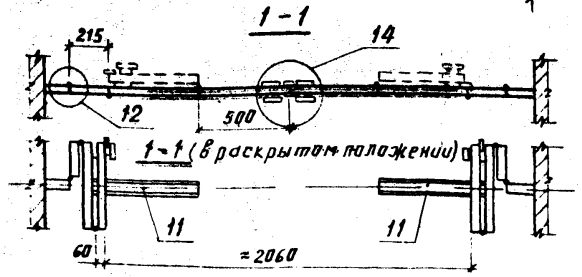

1. Размеры для справок.
2. Установку направляющих (поз. 7, 9, 11) и узлы см. докум. 1.272.9-5.0-5.0У.
3. Предельное отклонение размера на непараллельность высоты проема ±5мм.

Обозначение	ℓ, мм	ℓ1, мм	h, мм	h1, мм	Место установки в конструк. здания
1.272.9-5.0-5.4 -01	2700 2700	122	2740 3000	180 440	между колоннами каркаса
-02	2760	152	3000	440	между несущими стенами

Нач.маст	Семенова		
Н.контр	Давыдов		
ГИП	Куликов		
Рук.гр	Гришин		
Техник	Курдина		

1.272.9-5.0-5.4

Перегородка трансформируемая раздвижная (щитовая ℓ=3м в осях). Схема расположения

Стадия	Лист	Листов
Р		1

ЦНИИЭП учебных зданий

для 1.272.9-5.0-5.1
для 1.272.9-5.0-5.3

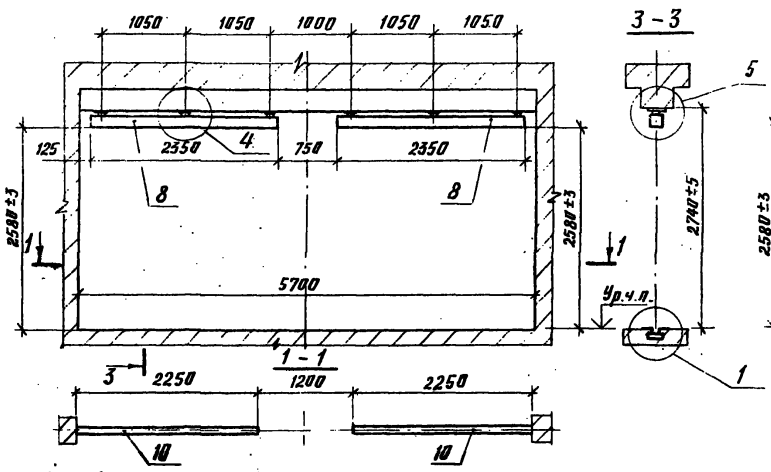

для 1.272.9-5.0-5.1-01; -02
для 1.272.9-5.0-5.3-01; -02

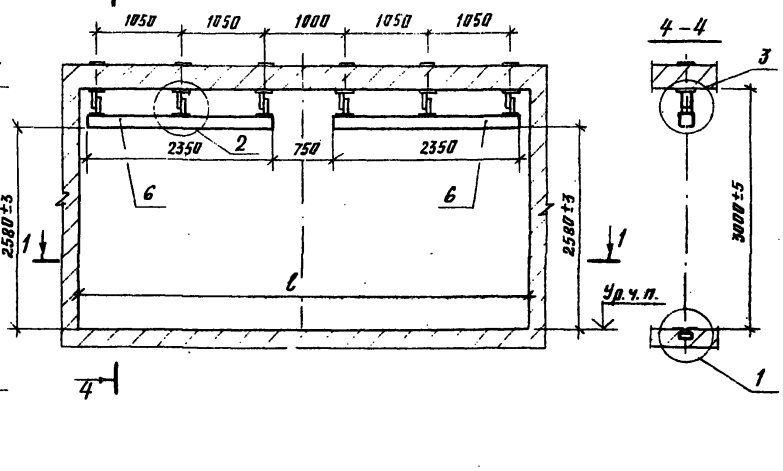

для 1.272.9-5.0-5.1-03; -04
для 1.272.9-5.0-5.3-03; -04

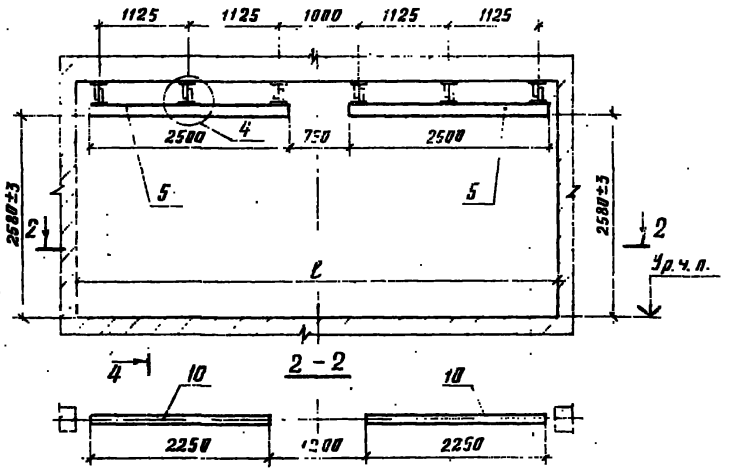

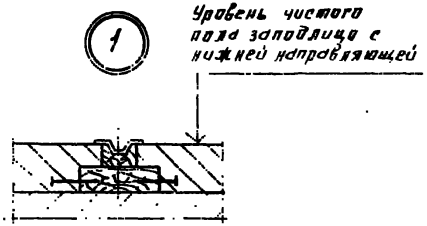

1. Размеры для справок.
2. Нижние и верхние направляющие устанавливать по уровню

Нач.маст	Семенова		
Н.контр	Давидов		
ГАП	Куликов		
Рук.гр	Гришин		
Инженер	Стекольникова		

1.272.9-5.0-5.0 У

Перегородка трансформируемая раздвижная. Установка направляющих. Узлы 1-17

Стадия	Лист	Листов
Р	1	5

ЦНИИЭП учебных зданий

для 1.272.9-5.0-5.2
для 1.272.9-5.0-5.4

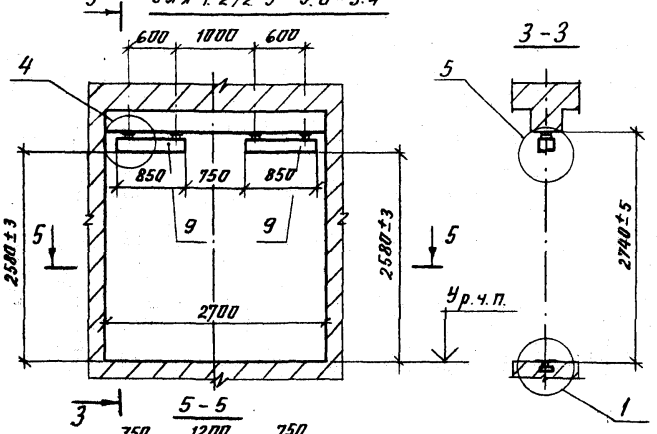

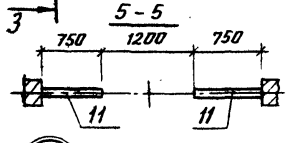

для 1.272.9-5.0-5.2-01;-02
для 1.272.9-5.0-5.4-01;-02

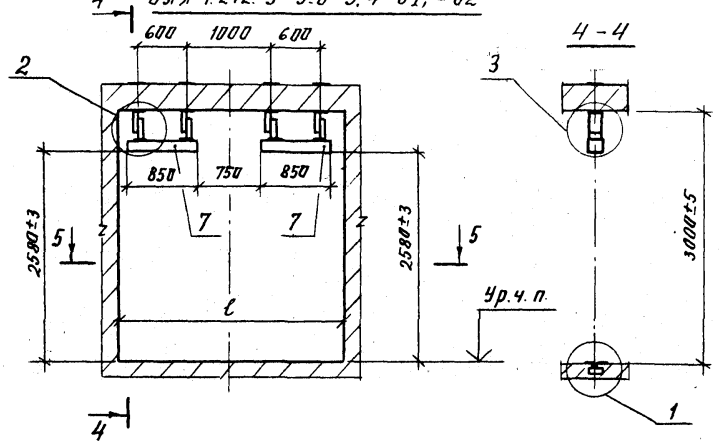

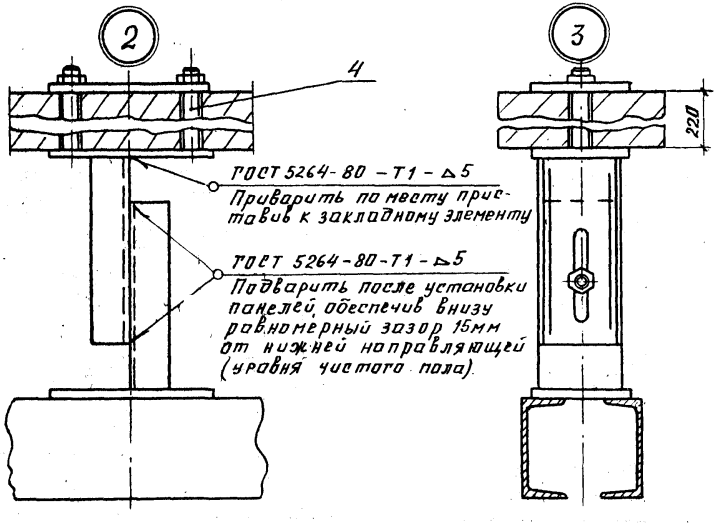

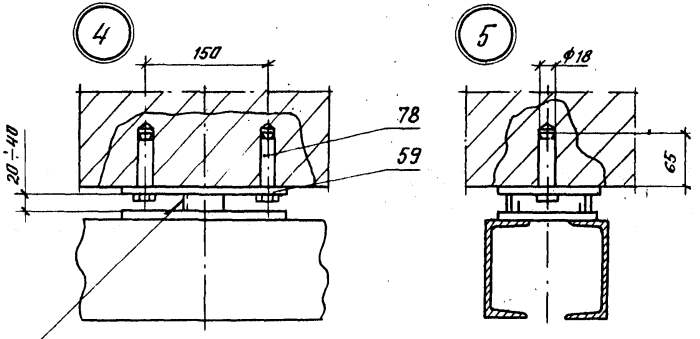

1. Размеры для справок.
2. Нижние и верхние направляющие установлив. по уровню.

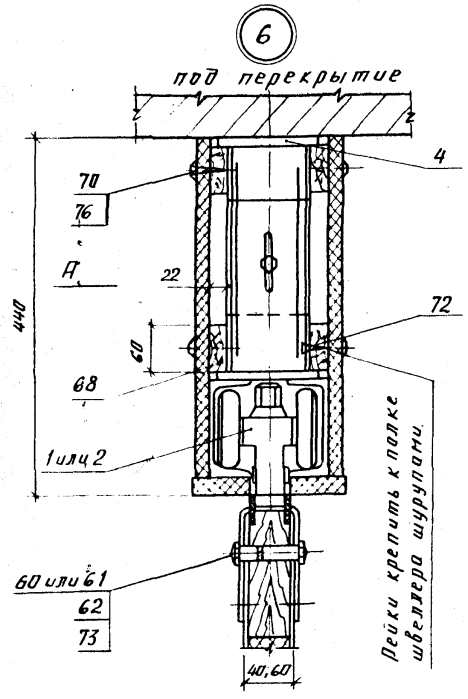

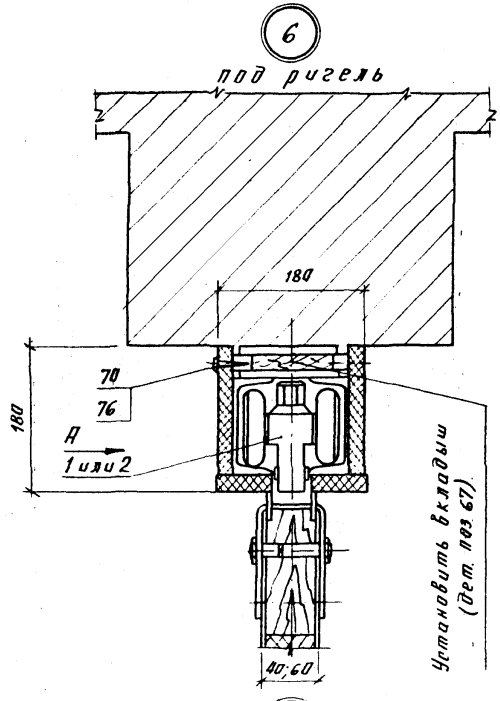

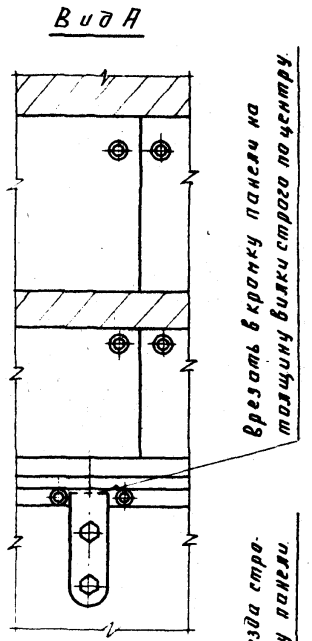

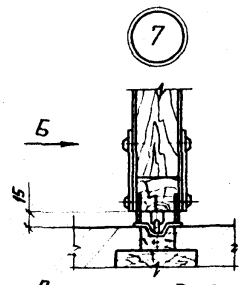

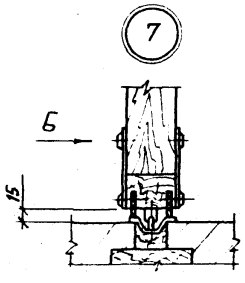

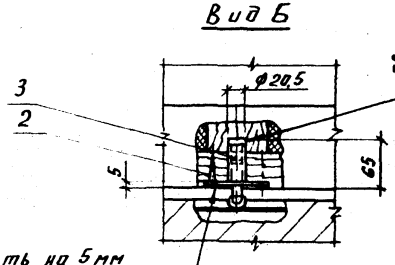

1. Размеры для справок.
2. Винт-гайку законтрить шайбами пружинными (поз. 60, 62, 73).
3. Войлочные уплотнители устанавливаются с наименьшими зазорами от пола

1.272.9-5.0-5.0 У

Лист 3

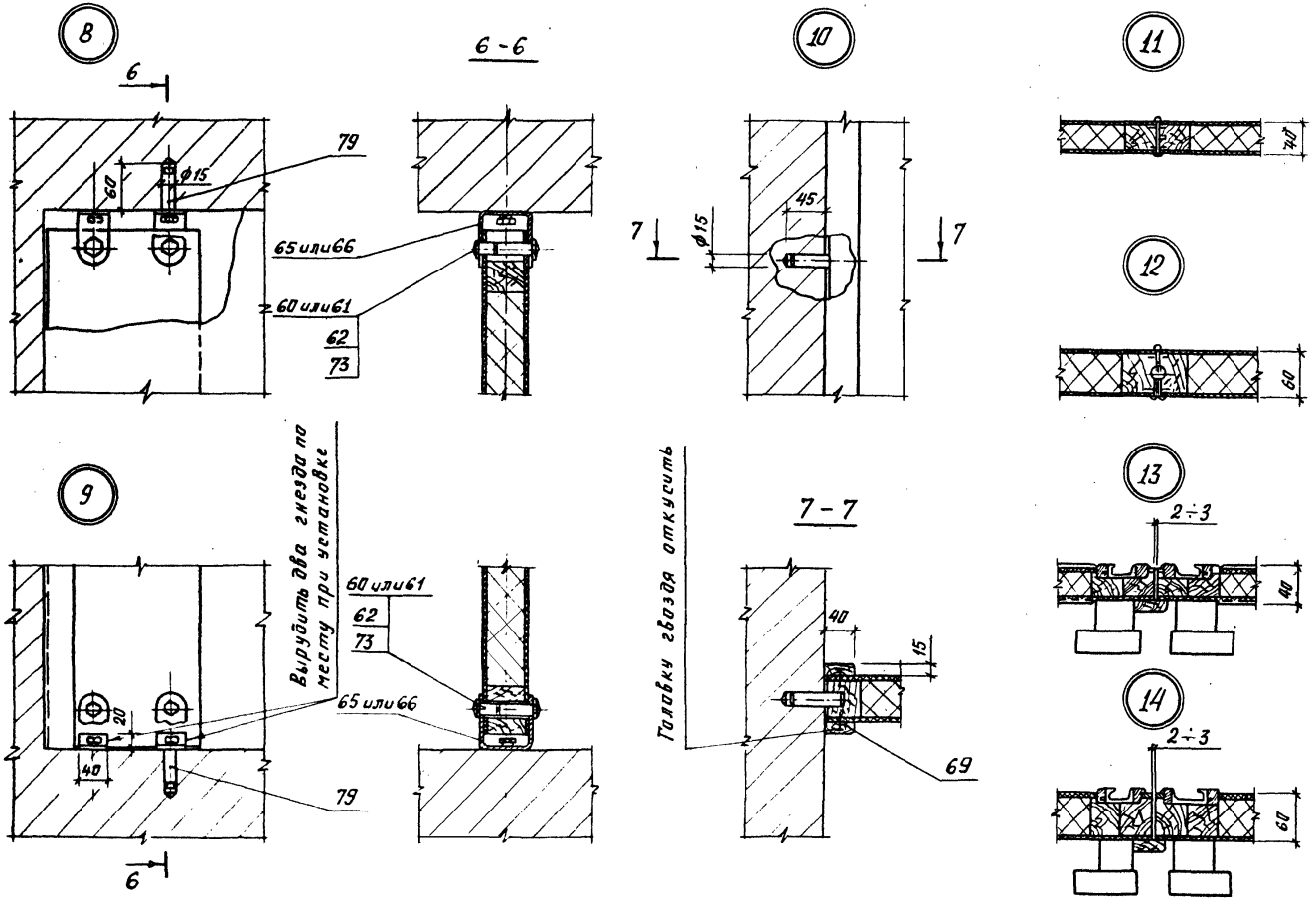

Размеры для справок

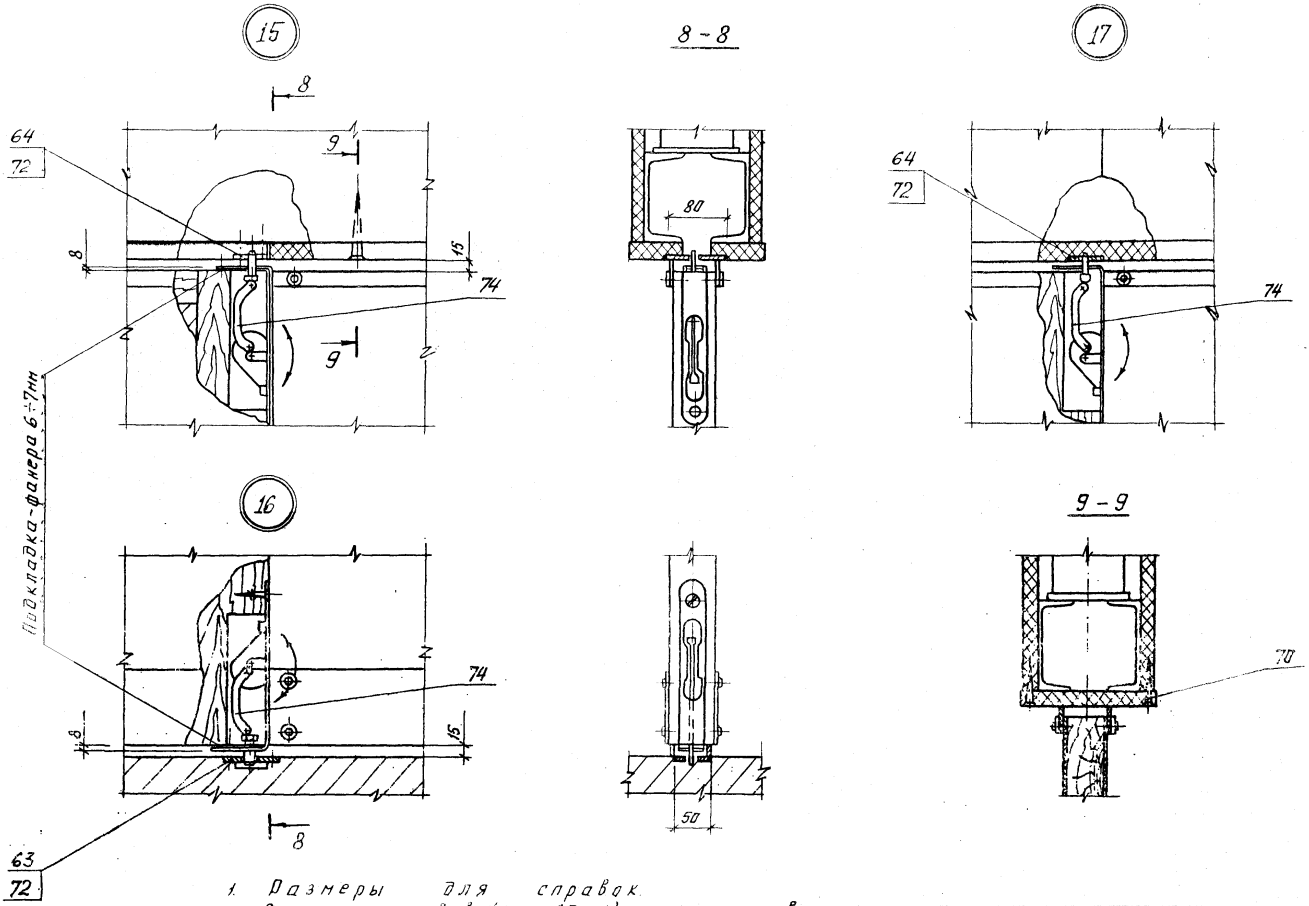

1. Размеры для справок.
2. Врезку останавов (поз. 63, 64) и шпингалетов (поз. 74) производить при установке

1.272.9-5.0-5.0 У

Лист 5

№ строки	Наименование материала и единицы измерения	Коэф. отхода	Код материала	Кол. на испол. 1.272.9-5.0- -5.1	-5.2	-5.3	-5.4
1.	Стали: т						
2	Швеллер 12 ГОСТ 8240-72 / Ст.3 ГОСТ 535-79		092500				
3	с учетом коэф. отхода	1,2		0,0762	0,0321	0,0783	0,0321
4	Швеллер 10 ГОСТ 8240-72 / Ст.3 ГОСТ 535-79		092500				
5	с учетом коэф. отхода	1,1		0,0066	0,0033	0,0066	0,0033
6	Круг 15 ГОСТ 2590-71 / Ст3 ГОСТ 535-79		093300				
7	с учетом коэф. отхода	1,06		0,0003	0,0002	0,0003	0,0002
8	Сталь сортовая конструкцион.		095000				
9	с учетом коэф. отхода	1,06		0,0205	0,0103	0,0205	0,0103
10	Лист 10 ГОСТ 19903-74 / Ст 3 ГОСТ 14637-79		097100				
11	с учетом коэф. отхода	1,1		0,0360	0,0230	0,0360	0,0230
12	Полоса 4×40 ГОСТ 103-76 / Ст 3 ГОСТ 535-79		097100				
13	с учетом коэф. отхода	1,06		0,0015	0,0014	0,0015	0,0014
14	Лист 5-ВН-1,5 ГОСТ 19903-74 / IV.09Г 2С ГОСТ 17066-79		097300				

1.272.9-5.0-5.0 РМ

Нач.маст.	Семенова	
Н.контр.	Давыдов	
ГАП	Куликов	
Рук.гр.	Гришин	
Ст.техник	Речушников	

Перегородка трансформируемая раздвижная (остекленная, щитовая). Ведомость расхода материалов

Стадия	Лист	Листов
Р	1	2

ЦНИИЭП учебных зданий

Копировал Формат А4

Инв.№ подл. | Подпись и дата | Взам. инв.№

№ строки	Наименование материала и единицы измерения	Коэф. отхода	Код материала	Кол. на испол. 1.272.9-5.0- -5.1	-5.2	-5.3	-5.4
15	с учетом коэф. отхода	1,1		0,0044	0,0022	0,0044	0,0022
16	Итого по сталям: т			0,1455	0,0725	0,1476	0,0724
17	Прокат алюминия технич., т		181100				
18	с учетом коэф. отхода	1,08		0,0079	0,0036	0,0079	0,0036
19	Пиломатер. хвойные, ГОСТ 8486-66, м³		533100				
20	с учетом коэф. отхода	1,51		0,238	0,123	0,427	0,199
21	Плита древесностр. ГОСТ 10632-77, м³		553400				
22	с учетом коэф. отхода	1,15		0,1072	0,0258	0,1072	0,0258
23	Пластик древесный слоистый ДСП-В, δ=4мм ГОСТ 13913-78, м²						
24	с учетом коэф. отхода	1,15		28,43	15,04	32,00	17,45
25	Бумажно-слоистый пластик δ=1мм. ГОСТ 9590-76, м²						
26	с учетом коэф. отхода	1,15		28.43	15,04	32,00	17,45
27	Пенопласт ФРП, δ=30мм, ГОСТ 20916-75; м³		576000				
28	с учетом коэф. отхода	1,2		0,157	0,051	0,462	0,210
29	Стекло ГОСТ 7132-78, м²		591100				
30	с учетом коэф. отхода	1,3		4,09	2,73		
31							

1.272.9-5.0-5.0 РМ

Лист 2

Копировал Формат А4

19564-01 48

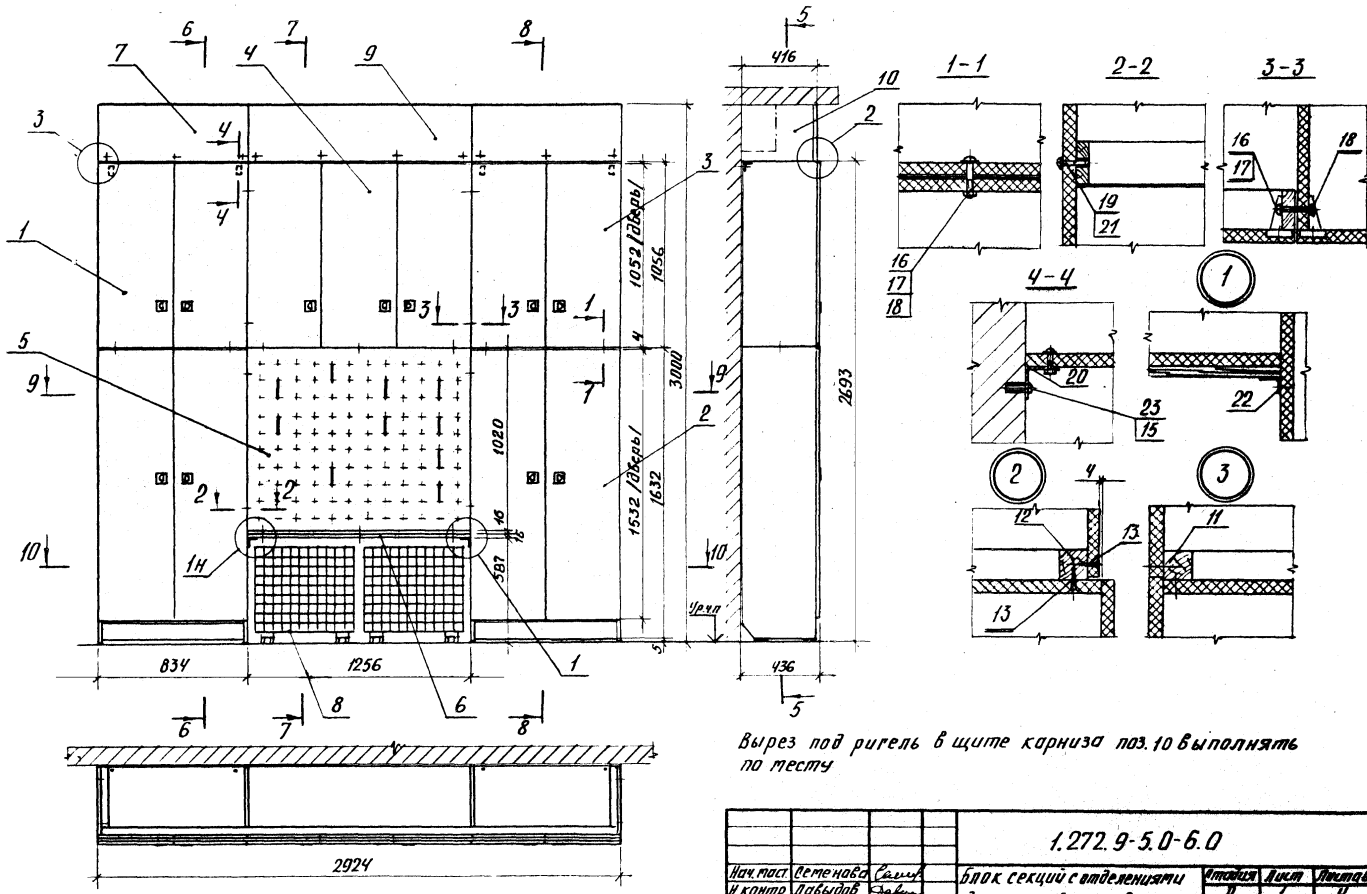

				1.272.9-5.0-6.0	
Нач. маст.	Семенова			Блок секций с отделениями для спортивного инвентаря. Вида расположения	Стадия: Р; Лист: 1; Листов: 4
Н. контр.	Давыдов				
ГАП	Куликов				
Ст. инж.	Лексер				ЦНИИЭП учебных зданий
Ст. техник	Хурдина				

5 - 5

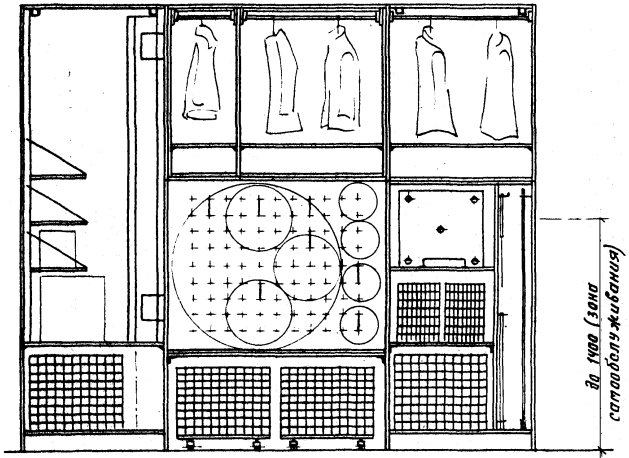

6 - 6

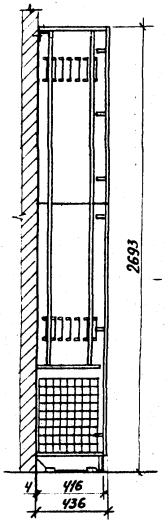

7 - 7

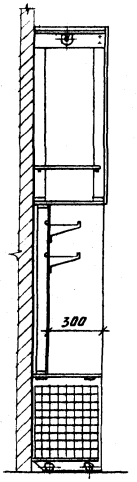

8 - 8

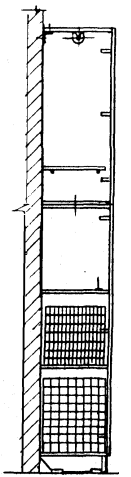

9 - 9

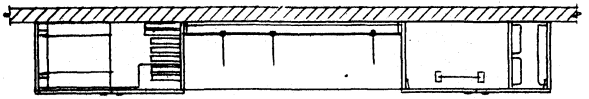

10 - 10

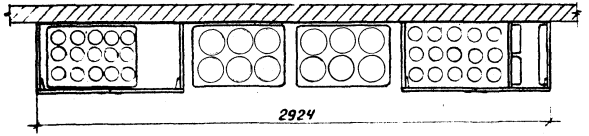

Марка, поз.	Обозначение	Наименование	Кол.	Масса ед.кг	Примечание
		Сборочные единицы			
1	1.272.9-5.1-6.1.0.0.00	Секция с отделением			
		для гимнастических			
		снарядов	1	89,3	
2	1.272.9-5.1-6.2.0.0.00	Секция с отделением			
		для игровых пособий	1	73,1	
3	1.272.9-5.1-6.3.0.0.00	Секция с отделением			
		для костюмов и масок	1	34,1	
4	1.272.9-5.1-6.4.0.0.00	Секция с отделением			
		для костюмов и масок	1	44,2	
5	1.272.9-5.1-6.0.0.1.00	Щит демонстрацион.	1	9,66	
6	1.272.9-5.1-6.0.0.2.00	Стенка горизонтальн.	1	7,2	
7	1.272.9-5.1-6.0.0.3.00	Карниз крайний	2	2,8	
8	1.272.9-5.1-6.0.1.0.00	Корзина для мячей			
		передвижная	2	9,1	
		Детали			
9	1.272.9-5.1-6.0.0.0.01	Карниз	1	3,0	
10	-01	Карниз	2	0,9	
11	1.272.9-5.1-6.0.0.0.02	Брусок 360×40×40	2	0,3	
12	1.272.9-5.1-6.0.0.0.03	Брусок 40×40	2.98	2,8	т.пог.
		Пиломатериалы			
		хвойные ГОСТ 8486-66			

Марка, поз.	Обозначение	Наименование	Кол.	Масса ед.кг	Примечание
		Стандартные изделия			
13		Шуруп А4×40-01Н			
		ГОСТ 1145-80	14		
14		Шуруп 4×40-01Н			
		ГОСТ 1144-80	4		
15		Шайба 5			
		ГОСТ 6958-78	4		
16		Винт М6×38			
		ГОСТ 17475-80	12		
17		Шайба 6			
		ГОСТ 6958-78	20		
18		Гайка колпачковая			
		I-М6 ГОСТ 11860-73	12		
19		Винт М6×28			
		ГОСТ 17475-80	8		
		Прочие изделия			
20		Подвеска угловая			
		5.1-Ж-01	4		
21		Шайба 12.3-А-12	4		
22		Стяжка накладная			
		2.16-Д	4		
23		Дюбель ДС-66	4		

Инв.№ подл. | Подпись и дата | Взам.инв.№

№ строки	Наименование материала и единицы измерения	Коэф. отхода	Код материала	Кол. на исполн. 1.272.9-5.0-6.0
1	Стали: Т			
2	Круг В3 ГОСТ 2590-71 / Ст. 3 ГОСТ 535-79		093300	
3	с учетом коэф. отхода	1.06		0.018
4	Круг В5 ГОСТ 2590-71 / Ст. 3 ГОСТ 535-79		093300	
5	с учетом коэф. отхода	1.06		0.003
6	Круг В6 ГОСТ 2590-71 / Ст. 3 ГОСТ 535-79		093300	
7	с учетом коэф. отхода	1.06		0.004
8	Круг В7 ГОСТ 2590-71 / Ст. 3 ГОСТ 535-79		093300	
9	с учетом коэф. отхода	1.06		0.001
10	Итого по сталям: Т			0.026
11				
12	Пиломатериалы хвойные			
13	ГОСТ 8486-66, м³		533100	
14	с учетом коэф. отхода			0,054

Нач. маст.	Семенова	[signature]		1.272.9-5.0-6.0 РМ
Н. контр.	Давыдов	[signature]		
Ст. инж.	Феоктистов	[signature]		
ГАП	Куликов	[signature]		
Инж.	Сокольская	[signature]		

Блок секций с отделениями для спортивного инвентаря. Ведомость расхода материалов

Стадия	Лист	Листов
Р	1	2

ЦНИИЭП учебных зданий

Копировал

формат А4

Инв. № подл.	Подпись и дата	Взам. инв. №

№ строки	Наименование материала и единицы измерения	Коэф. отхода	Код материала	Кол. на исполн. 1.272.9-5.0-6.0
15	фанера клееная			
16	ГОСТ 3916-69, м³		551000	
17	с учетом коэф. отхода	1.15		0,015
18				
19	Плита древесноволокнистая			
20	твердая ТУ 13-444-83, м²		553622	
21	с учетом коэф. отхода	1.15		8.6
22				
23	Плита древесностружечная			
24	ТУ 13.417-80, м³		553400	
25	с учетом коэф. отхода	1.15		0,432
26				
27				
28				
29				
30				
31				

1.272.9-5.0-6.0 РМ

Лист 2

Копировал

формат А4

19964-01 52

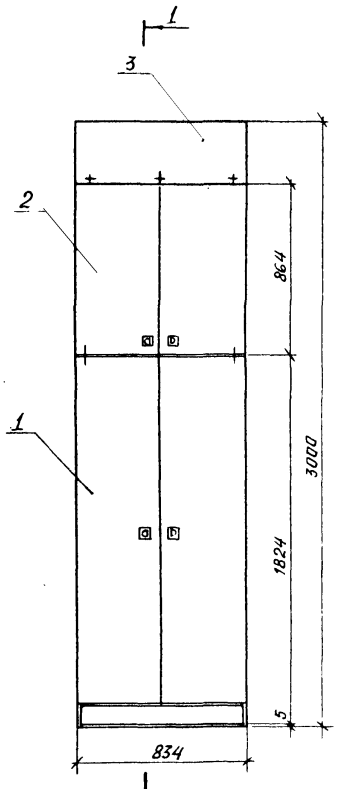

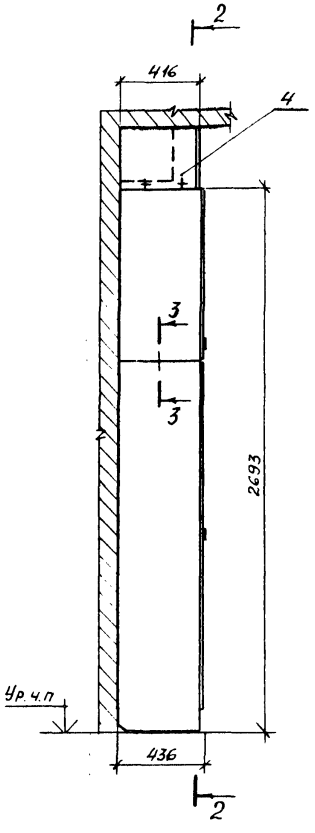

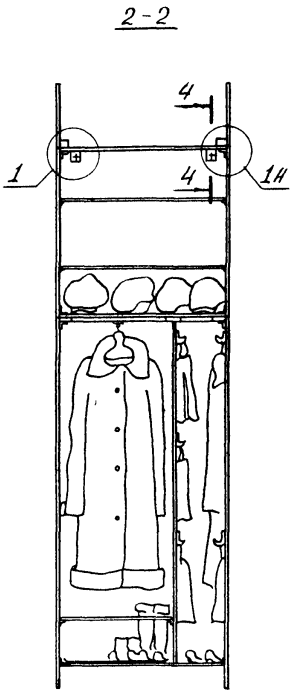

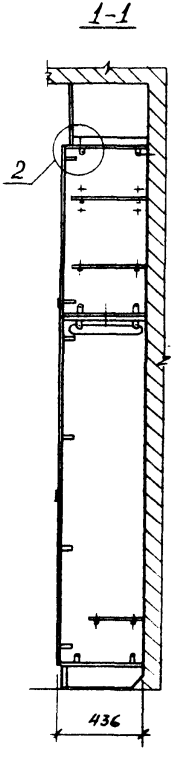

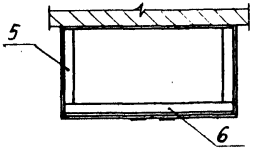

1 Узлы и (сечения) разработаны в докум. 1.272.9-5.0-7.0 У.

2 Вырез под ригель в щите карниза поз. 4 выполнять по месту.

				1.272.9-5.0-7.0		
Нач. маст	Семенова			Секция с отделением для одежды персонала. Схема расположения	Стадия	Лист	Листов
Н. контр.	Давыдов				Р	1	3
ГАП	Куликов				ЦНИИЭП учебных зданий		
Ст. инж.	Феоктистов						
Инж.	Сокальская						

Марка, поз	Обозначение	Наименование	Кол	Масса ед, кг	Примечание
		Сборочные единицы			
1	1.272.9-5.1-7.1.0.0.00	Секция нижняя	1	53,3	
2	1.272.9-5.1-7.2.0.0.00	Секция верхняя	1	32,9	
3	1.272.9-6.1-7.0.0.1.00	Карниз	1	2,8	
		Детали			
4	1.272.9-5.1-7.0.0.0.01	Карниз боковой	2	1,4	
		Пиломатериалы			
		хвойные			
		ГОСТ 8486-66			
5	1.272.9-5.1-7.0.0.0.02	Брусок 360×40×40	2	0,4	Б4
6	1.272.9-5.1-7.0.0.0.03	Брусок 802×40×40	1	0,8	Б4

Марка, поз.	Обозначение	Наименование	Кол.	Масса ед, кг	Примечание
		Стандартные изделия			
7		Шуруп А4×40-011			
		ГОСТ 1145-80	14		
8		Шуруп 4×40-011			
		ГОСТ 1144-80	4		
9		Шайба 5-011			
		ГОСТ 6958-78	4		
		Прочие изделия			
10		Стяжка специальн	2		
11		Подвеска угловая			
		5.1-Ж-01	4		
12		Дюбель ДС-66	4		

Инв. № подл. | Подпись и дата | Взам. инв. №

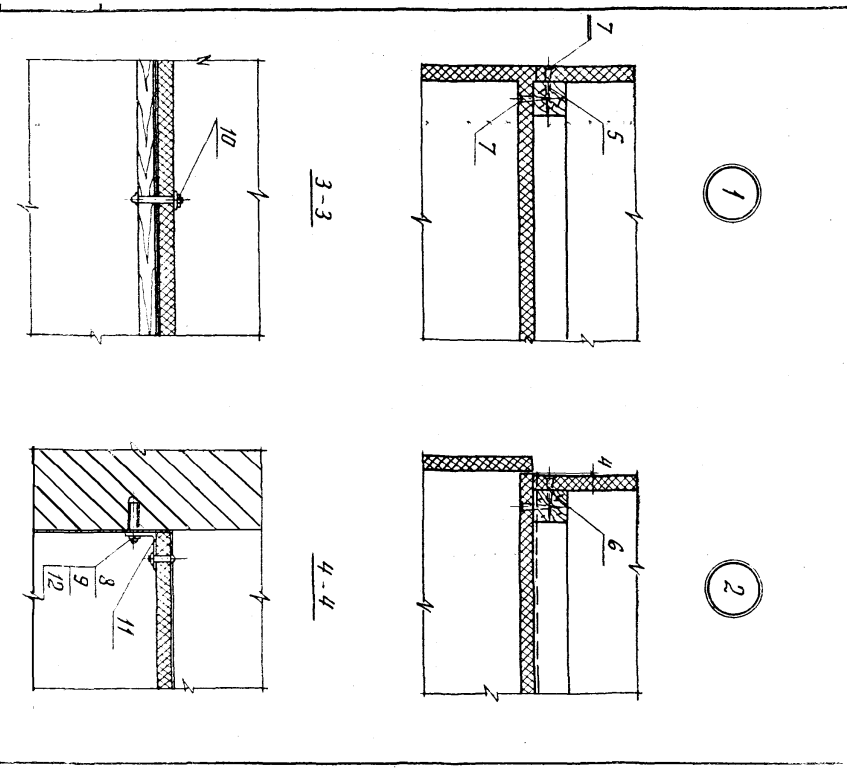

Размер для справок

Нач.маст.	Семенова	
Н.контр.	Давыдов	
ГИП	Куликов	
Ст.инж.	Фроктистов	
Инж.	Соколькая	

1.272.9-5.0-7.0 ч

Секция с отделением для одежды персонала

Узлы 12 Сечения 3-3, 4-4

Стадия	Лист	Листов
Р		1

ЦНИИЭП учебных зданий

Инв.№ подл.	Подпись и дата	Взам. инв.№

№ строки	Наименование материала и единицы измерения	Коэф. отхода	Код материала	Кол. на испол. 1.272.9-5.0-7.0 РМ
1	Пиломатериалы хвойные			
2	ГОСТ 8486-66, м³		533100	
3	с учетом коэф. отхода	1,51		0,07
4				
5	Плита древесноволокнистая			
6	ТУ 13-444-85, м²		553622	
7	с учетом коэф отхода	1,15		2,41
8				
9	Плита древесностружечная			
10	ТУ 13.417-89, м³		553400	
11	с учетом коэф отхода	1,15		0,14
12				
13				
14				

19964-01 55

Нач.маст.	Семенова	
Н.контр.	Давыдов	
ГИП	Куликов	
Ст.инж.	Фроктистов	
Инж.	Соколькая	

1.272.9-5.0-7.0 РМ

Секция с отделением для одежды персонала. Ведомость расхода материалов

Стадия	Лист	Листов
Р		1

ЦНИИЭП учебных зданий

Копировал

Формат А4

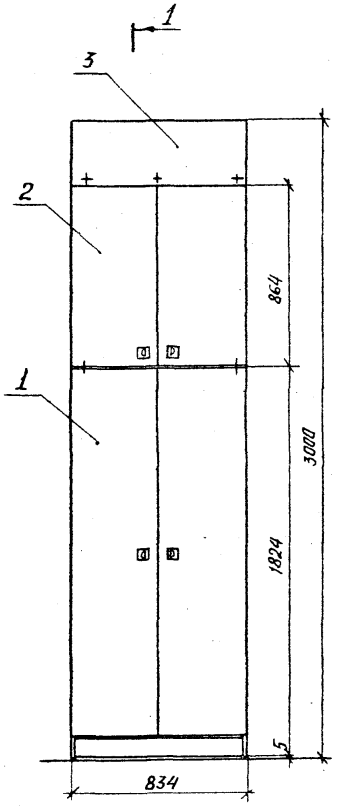

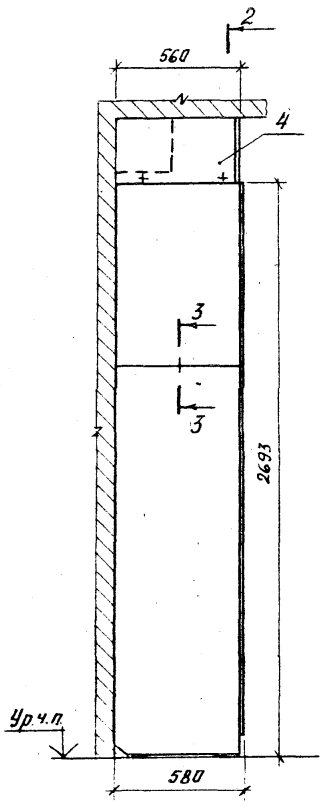

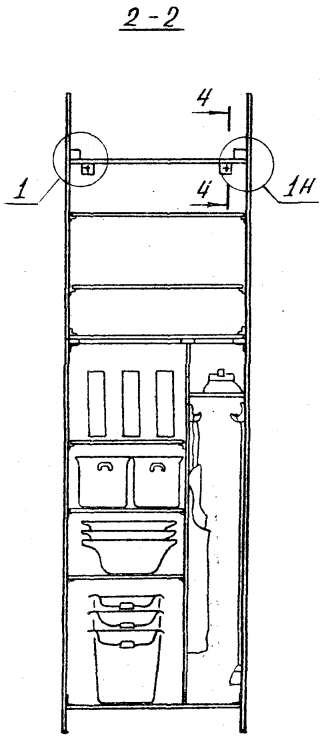

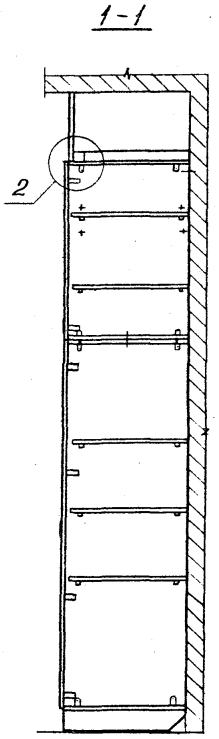

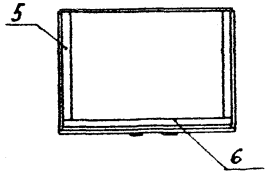

Узлы 1, 2 и сечения 3-3, 4-4 разработаны в докум 1.272.9-5.0-7.04

Вырез под ригель в щите карниза поз.4 выполнять по месту

				1.272.9-5.0-8.0		
Нач.маст	Семенова			Секция с отделением для хозяйственного инвентаря. Схема расположения	Стадия	Лист	Листов
Н.контр	Давыдов				Р	1	2
ГАП	Куликов				ЦНИИЭП учебных зданий		
Ст.инж.	Феоктистов						
Инж.	Сокольская						

Марка, поз.	Обозначение	Наименование	Кол.	Масса ед. кг	Примечание
		Сборочные единицы			
1	1.272.9-5.1-7.1.0.0.00				
	-01	Секция нижняя	1	73,0	
2	1.272.9-5.1-7.2.0.0.00				
	-01	Секция верхняя	1	40,7	
3	1.272.9-5.1-7.0.0.1.00	Карниз	1	2,8	
		Детали			
4	1.272.9-5.1-7.0.0.0.01				
	-01	Карниз боковой	2	1,9	
		Пиломатериалы			
		хвойные ГОСТ 8486-66			
5	1.272.9-5.1-8.0.0.0.01	Брусок			
		504×40×40	2	0,5	6ч
6	1.272.9-5.1-8.0.0.0.02	Брусок			
		802×40×40	1	0,8	6ч
		Стандартные изделия			
7		Шуруп А4×40×011			
		ГОСТ 1145-80	14		
8		Шуруп 4×40-011			
		ГОСТ 1144-80	4		
9		Шайба 5-011			
		ГОСТ 6958-78	4		
		Прочие изделия			
10		Стяжка специальная	2		
11		Подвеска угловая			
		5.1-Ж-01	4		
12		Дюбель ДС-66	4		

1.272.9-5.0-8.0 Лист 2

Инв. № подл.	Подпись и дата	Взам. инв. №

№ строки	Наименование материала и единицы измерения	Коэф. отхода	Код материала	Кол. на исполн. 1.272.9-5.0-8.0
1	Пиломатериалы хвойные			
2	ГОСТ 8486-66, м³		533100	
3	с учетом коэф. отхода	1,51		0,09
4				
5	Плита древесноволокнистая			
6	ТУ 13-444-83, м²		553622	
7	с учетом коэф. отхода	1,15		2,41
8				
9	Плита древесностружечная			
10	ТУ 13.417-80, м³		553400	
11	с учетом коэф. отхода	1,15		0,18
12				
13				
14				

Нач. маст.	Семенова	[signature]
Н. контр.	Давыдов	[signature]
ГАП	Куликов	[signature]
Ст. инж.	Деоктистов	[signature]
Инж.	Сокольская	[signature]

1.272.9-5.0-8.0 РМ

Секция с отделением для хозяйственного инвентаря.
Ведомость расхода материалов

Стадия	Лист	Листов
Р		1

ЦНИИЭП учебных зданий

Копировал

Формат А4

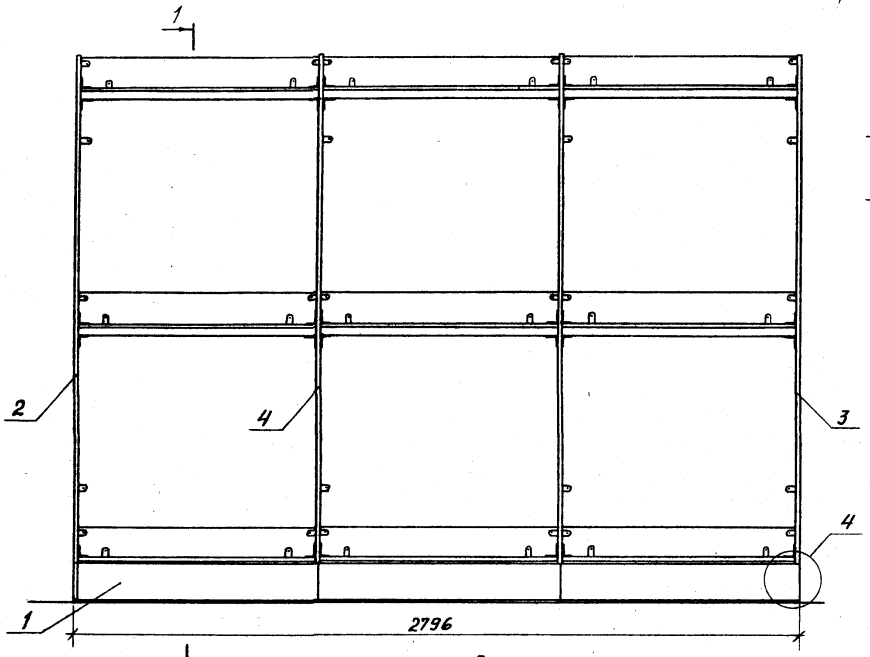

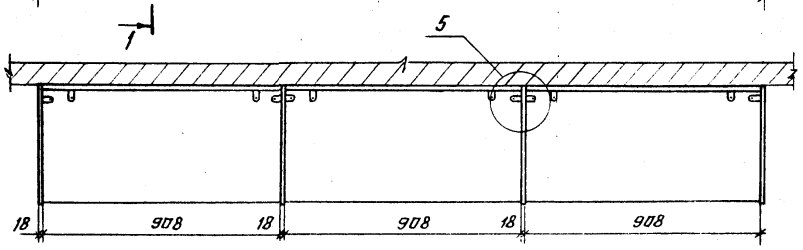

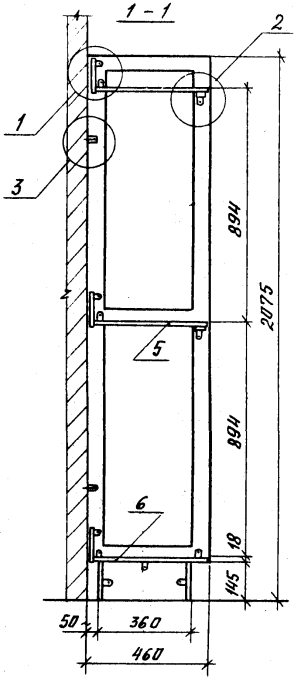

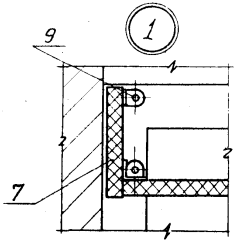

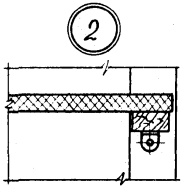

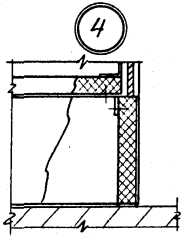

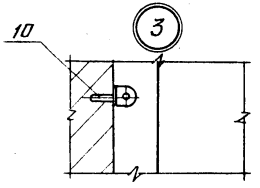

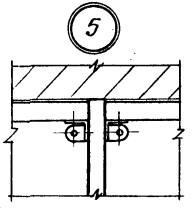

Нач.маст.	Семенова		
Н.контр.	Куликов		
Гл.спец.	Давыдов		
Ст.инж.	Фроктистов		
Ст.техник	Курдина		

1.272.9-5.0-9.1

Стеллаж с отделениями для хранения продуктов. Схема расположения

Стадия	Лист	Листов
Р	1	2

ЦНИИЭП учебных зданий

Марка поз	Обозначение	Наименование	Кол.	Масса ед кг	Примечание
		Сборочные единицы			
1	1.272.9-5.1-9.1.1.0.00	Плинтус	1	12,0	
2	1.272.9-5.1-9.1.0.1.00	Рама	1	3,73	
3	-01	Рама	1	3,73	
4	-02	Рама	2	3,73	
5	1.272.9-5.1-9.1.02.00	Полка	6	5,75	
6	-01	Полка	3	4,47	
7	1272.9-5.1-9.1.03.00	Щит задний	9	1,6	
		Прочие изделия			
9		Стяжка 2.16	86		
10		Дюбель К-436	8		

gost.e-ecolog.ru

№ поз.	Наименование материала и единицы измерения	Коэф. отхода	Код материала
1			
2			
3	Пиломатериалы хвойные		
4	ГОСТ 8486-66, м³		533100
5	с учетом коэф. отхода	1,51	0,039
6			
7	Плита древесностружечная		
8	ТУ 13.417-80, м³		553400
9	с учетом коэф. отхода	1,15	0,097
10			
11			
12			
13			
14			

Кол. на испол. 1.272.9-5.0-9.1

Инв.№ подл. | Подпись и дата | Взам. инв.№

Нач.отд. Сенкова
Н.контр. Жилиев
Гл.спец. Давыдов
Рук.гр. Лексер
Выполнил Бердина

1.272.9-5.0-9.1 ОВ

Стеллаж с отделениями для хранения продуктов. Ведомость расхода материалов

Стадия Р | Лист | Листов 1

ЦНИИЭП учебных зданий

Копировал

Формат А4