ТИПОВЫЕ КОНСТРУКЦИИ, ИЗДЕЛИЯ И УЗЛЫ ЗДАНИЙ И СООРУЖЕНИЙ

СЕРИЯ 1.172.5-6

ЭЛЕМЕНТЫ И ДЕТАЛИ ВСТРОЕННЫХ ШКАФОВ И АНТРЕСОЛЕЙ ДЛЯ ЖИЛЫХ ЗДАНИЙ

РАБОЧИЕ ЧЕРТЕЖИ

Разработаны ЦНИИЭП жилища

Зам рук отдела проектных работ Ю Панков

Гл инженер отделения проектных работ Б Острецов

Нач мастерской N 5 А Станишевский

Гл. архитектор проекта, автор проекта В Зингер

Утверждены и введены в действие с 01.05.1985 г

Госграждансстроем

Приказ от 12.04.1985 № 107

gost.e-ecolog.ru

ОБОЗНАЧЕНИЕ	НАИМЕНОВАНИЕ	СТР.
1.172 5-6-00 00	СОДЕРЖАНИЕ	2
1.172.5-6-00 00ТО	ТЕХНИЧЕСКОЕ ОПИСАНИЕ.	4
1.172.5-6-0000НИ1	НОМЕНКЛАТУРА ДВЕРОК ШКАФОВ.	6
1.172 5-6-0000НИ2	НОМЕНКЛАТУРА ДВЕРОК АНТРЕСОЛЕЙ	7
1.172 5-6-0000НД1	НОМЕНКЛАТУРА ЭЛЕМЕНТОВ И	
	ДЕТАЛЕЙ ШКАФОВ	8
1.172 5-6-0000СХ1	СХЕМА ВАРИАНТОВ ВСТРОЕННЫХ	
	ШКАФОВ	9
1.172.5-6-0000СХ2	СХЕМА СОЧЕТАНИЯ БЛОКОВ ШКАФОВ И	
	АНТРЕСОЛЕЙ С РАЗЛИЧНОЙ ВЫСОТОЙ	
	ЭТАЖА.	10
1.172.5-6-01 00	ДВЕРНОЙ БЛОК ШКАФА.	11
1.172.5-6-01 00 СБ	ДВЕРНОЙ БЛОК ШКАФА	12
	СБОРОЧНЫЙ ЧЕРТЕЖ.	
1.172.5-6-01 00	УЗЛЫ 1…6	13
1.172.5-6-01 10	РАМКА БЛОКА ШКАФА.	14
1.172.5-6-01 10СБ	РАМКА БЛОКА ШКАФА СБОРОЧНЫЙ	
	ЧЕРТЕЖ.	15
1.172.5-6-01 20	ПОЛОТНО ДВЕРКИ ШКАФА.	16
1.172.5-6-01 20СБ	ПОЛОТНО ДВЕРКИ ШКАФА.	
	СБОРОЧНЫЙ ЧЕРТЕЖ.	18
1.172 5-6-02 00	ДВЕРНОЙ БЛОК АНТРЕСОЛИ.	19
1.172.5-6-02 00 СБ	ДВЕРНОЙ БЛОК АНТРЕСОЛИ.	
	СБОРОЧНЫЙ ЧЕРТЕЖ.	21
1.172 5-6-02 10	РАМКА БЛОКА АНТРЕСОЛИ.	22
1.172.5-6-02 10 СБ	РАМКА БЛОКА АНТРЕСОЛИ.	
	СБОРОЧНЫЙ ЧЕРТЕЖ.	24
1.172.5-6-02 20	ПОЛОТНО ДВЕРКИ АНТРЕСОЛИ.	25
1.172.5-6-02 20СБ	ПОЛОТНО ДВЕРКИ АНТРЕСОЛИ.	
	СБОРОЧНЫЙ ЧЕРТЕЖ.	27
1.172.5-6-03 00	СТЕНКА ЗАДНЯЯ ШКАФА.	28
1.172.5-6-03 00СБ	СТЕНКА ЗАДНЯЯ ШКАФА.	
	СБОРОЧНЫЙ ЧЕРТЕЖ.	30
1.172 5-6-03 00	УЗЛЫ 1…7	31
1.172 5-6-04 00	СТЕНКА ЗАДНЯЯ АНТРЕСОЛИ.	32
1.172 5-6-04 00СБ	СТЕНКА ЗАДНЯЯ АНТРЕСОЛИ.	
	СБОРОЧНЫЙ ЧЕРТЕЖ.	35
1.172 5-6-05 00	СТЕНКА БОКОВАЯ ШКАФА.	36
1.172 5-6-05 00 СБ	СТЕНКА БОКОВАЯ ШКАФА.	
	СБОРОЧНЫЙ ЧЕРТЕЖ.	37
1.172.5-6-06 00	СТЕНКА БОКОВАЯ АНТРЕСОЛИ.	38
1.172.5-6-06 00 СБ	СТЕНКА БОКОВАЯ АНТРЕСОЛИ.	
	СБОРОЧНЫЙ ЧЕРТЕЖ.	40
1.172.5-6-07 00	СТЕНКА ПРОМЕЖУТОЧНАЯ.	41
1.172.5-6-07 00СБ	СТЕНКА ПРОМЕЖУТОЧНАЯ	
	СБОРОЧНЫЙ ЧЕРТЕЖ	42
1.172.5-6-08 00	ПОЛКА АНТРЕСОЛЬНАЯ.	43
1.172.5-6-08 00СБ	ПОЛКА АНТРЕСОЛЬНАЯ.	
	СБОРОЧНЫЙ ЧЕРТЕЖ.	45
1.172.5-6-09 00	ПОЛКА ПЕРЕСТАВНАЯ.	46

НАЧ МАСТ	Станишевский		08 84
ГЛ ИНЖ ПР	Первушин		08 84
ГЛ АРХ ПР	Зингер		08 84
ПРОВЕР	Зингер		08 84
РАЗРАБ	Андрушенко		08 84

1.172.5-6-00 00

СОДЕРЖАНИЕ

СТАДИЯ	ЛИСТ	ЛИСТОВ
Р	1	2

ЦНИИЭП жилища

ОБОЗНАЧЕНИЕ	НАИМЕНОВАНИЕ	СТР.
1.172.5-6-09 00СБ	ПОЛКА ПЕРЕСТАВНАЯ.	
	СБОРОЧНЫЙ ЧЕРТЕЖ.	48
1.172 5-6 - 10 00	ПОЛКА ПЕРЕСТАВНАЯ (ВАРИАНТ)	49
1.172 5-6 - 1000 СБ	ПОЛКА ПЕРЕСТАВНАЯ	
	СБОРОЧНЫЙ ЧЕРТЕЖ(ВАРИАНТ).	51
1 172 5-6 - 0001	КОНСТРУКЦИЯ ДВЕРНОГО ПОЛОТНА	
	С МЕЛКОПУСТОТНЫМ ЗАПОЛНЕНИЕМ.	52
1.172 5-6 -0002	БРУСОК МОНТАЖНЫЙ.	53
1.172.5-6 - 0003	ШТАНГА.	54
1.172.5-6 - 00 04	ШТАНГОДЕРЖАТЕЛЬ.	54
1.172 5-6-0005	ШТАНГОДЕРЖАТЕЛЬ (ВАРИАНТ).	55
1.172 5-6-00 06	ПОЛКОДЕРЖАТЕЛЬ.	55
1.172 5-6 -0007	ЦОКОЛЬ.	56
1.172.5-6 -00 08	НАЛИЧНИК	56
1.172 5-6-0009	ВИНТ -СТЯЖНОЙ.	57
1.172.5-6-0010	ГАЙКА -СТЯЖНАЯ.	57
1.172.5-6-0011	ВИНТ -СТЯЖНОЙ (ВАРИАНТ).	58
1.172 5-6-00 12	ГАЙКА -СТЯЖНАЯ (ВАРИАНТ).	58
1.172.5-6-00 13	УГОЛЬНИК УМ-1.	59
1.172.5-6-00 14	УГОЛЬНИК УМ-2	59
1.172 5-6-0000Д1	ШКАФ ВСТРОЕННЫЙ Ш.	
	(ПРИМЕР ПРИМЕНЕНИЯ).	60
1.172.5-6-0000Д2	ШКАФ ВСТРОЕННЫЙ Ш.	
	(ПРИМЕР ПРИМЕНЕНИЯ)	61
1.172.5-6-0000Д3	ШКАФ ВСТРОЕННЫЙ Ш.	
	(ПРИМЕР ПРИМЕНЕНИЯ).	62
1 172.5-6 - 00 00Д4	ШКАФ - ПЕРЕГОРОДКА ШП.	
	(ПРИМЕР ПРИМЕНЕНИЯ).	63
1.172.5-6 - 00 00Д5	ШКАФ ВСТРОЕННЫЙ Ш АНТРЕСОЛЬА	
	(ПРИМЕР ПРИМЕНЕНИЯ)	64
1.172.5-6 - 00 00Д6	АНТРЕСОЛЬ А (ПРИМЕР ПРИМЕ-	
	НЕНИЯ).	65
1 172.5-6 - 00 00Д7	АНТРЕСОЛЬ А (ПРИМЕР	
	ПРИМЕНЕНИЯ).	66
1.172 5-6 - 00 00Д8	УЗЛЫ 1 … 16	67
1.172.5-6 - 00 00Д9	УЗЛЫ 17 … 31	68
1.172.5-6 - 00 00Д10	УЗЛЫ 1, 2А, 1Б, 2Б; 32; 33.	69
1.172.5-6 - 00 00Д11	УЗЛЫ 34 … 37	70
1 172 5-6 - 00 00Д12	УЗЛЫ 18, 20, 22, 1Б, 2Б, 6Б, 7Б,	
	17Б; 19Б, 21Б, 27Б, 28Б, 29Б	71
1.172.5-6 - 00 00РМ1	ВЕДОМОСТЬ РАСХОДА МАТЕ-	
	РИАЛОВ НА ЭЛЕМЕНТЫ И ДЕТА-	
	ЛИ ВСТРОЕННЫХ ШКАФОВ И	72
	АНТРЕСОЛЕЙ.	

Выпуск рабочих чертежей типовых конструкций серии 1.172.5-6 "Элементы и детали встроенных шкафов и антресолей для жилых зданий" разработан по заданию Госгражданстроя от 17-го января 1984 г. на основе ГОСТ 26138-84 "Элементы и детали встроенных шкафов и антресолей для жилых зданий. Технические условия", утвержденного постановлением Государственного комитета СССР по делам строительства от 23-го декабря 1983 г. № 331, взамен ОСТ-20-4-75, ОСТ-20-5-79 и альбома рабочих чертежей серии 1.172-4.

Рабочие чертежи разработаны на элементы и детали встроенных и антресольных шкафов, устанавливаемых строительными организациями за счет строительной сметы и предназначенных для применения в типовом и экспериментальном строительстве в соответствии с требованиями СНиП П-Л.1-71.

Рабочие чертежи разработаны на следующие типы элементов и деталей:

ДШ - блок дверной шкаф;
ДА - блок дверной антресоли;
СБШ - стенка боковая шкафа;
СБА - стенка боковая антресоли;
СП - стенка промежуточная;
ПА - полка антресольная;
ПП - полка переставная;
БМ - брусок монтажный;
Ц - цоколь;
Н - наличник;
ШД - штангодержатель;
Ш - штанга.

Серия предусматривает унифицированную систему дверных блоков, решаемых в виде стандартных базовых элементов и деталей, из которых возможно собирать неограниченное количество вариантов встроенных шкафов и антресолей.

Отличительной особенностью данной конструктивной системы встроенных шкафов и антресолей является небольшая номенклатура типовых элементов и деталей, простой и быстрый монтаж, так как сборка блоков осуществляется одновременно с промежуточными стенками стяжными винтами (авторские свидетельства № 164663 и № 169224).

Также соединяются дверные блоки шкафа с дверными блоками антресоли. Основными элементами встроенных шкафов являются блок дверной шкафа (ДШ) и блок дверной антресоли (ДА).

Проектом предусматривается три типоразмера однопольных дверных блока по ширине: 400, 450 и 500 мм, которые дают три типоразмера двупольных блоков по ширине 800, 900 и 1000 мм.

По высоте дверные блоки шкафов приняты двух размеров: 1700 и 2000 мм, антресолей: 400, 500, 600 и 700 мм, которые в зависимости от сочетания дают возможность устройства встроенных шкафов в жилых зданиях с различной высотой этажа, конструкцией перекрытия и пола (см. 1.172.5-6-0000ск2)

Горизонтальное членение встроенных шкафов может быть принято в уровень верха двери помещения или ниже дверного проема. Членение шкафа ниже дверного проема желательно в помещениях с высотой 2480-2570 мм, оно обеспечивает лучшие пропорции членения, а также более рациональное использование шкафа.

Согласно п. 7.6 ГОСТ 26138-84 проектом предусматривается пример изготовления задних стенок из полотен дверных блоков для устройства шкафов-перегородок (см. 1.172.5-6-0300)

Промежуточные стенки (СП) предусмотрены только в нижней части шкафа из двух склееных по периметру между собой древесноволокнистых плит.

Стенки боковые (СБШ и СБА) предусматриваются в проемах проходных дверей и открытых местах шкафа. Открытые боковые стенки шкафа с антресолью допускается изготовлять цельными без разрезки с отделкой лицевой поверхности, предусмотренной проектом здания для стен помещения. Полки антресольные (ПА) изготовляются из древесностружечной плиты толщиной 16 или 19 мм в размер блока по ширине или общей полки размером на длину изделия. Полки антресольные над внутриквартирными проходами следует изготовлять из древесностружечной плиты 19 мм размером по проекту антресоли. Полки переставные (ПП) изготовляют из древесностружечной плиты 16 или 19 мм, или из клееной фанеры толщиной 10-12 мм по ГОСТ 3916-69. Каркасы блоков шкафов и антресолей - бруски монтажные (БМ) и бруски цоколя (Ц) изготовляют из древесины хвойных пород. Раскладки, наличники (Н) под прозрачное отделочное покрытие должны изготовляться из древесины твердых лиственных пород или березы тонированной под цвет отделки дверок и боковых стенок шкафа и антресоли.

				1.172.5-6-0000ТО			
НАЧ МАСТ	СТАНИШЕВСКИЙ		1.08.84	ТЕХНИЧЕСКОЕ ОПИСАНИЕ	СТАДИЯ	ЛИСТ	ЛИСТОВ
ГЛ. ЧИН. МАСТ	ПЕРВУШИН		1.08.84		Р	1	2
ГЛ. АРХ. ПР.	ЗИНГЕР		1.08.84		ЦНИИЭП жилища		

Встроенные шкафы и антресоли могут иметь разнообразную отделку наружных поверхностей. Дверные полотна и лицевые поверхности боковых стенок могут быть облицованы строганым шпоном твердолиственных пород древесины, декоративным бумажнослоистым пластиком, декоративной поливинилхлоридной пленкой, имитирующей текстуру древесины, или окрашены нитроэмалью, или масляной краской по предварительной шпатлевке со шлифовкой, а также ламинированной древесностружечной плиты. Согласно п. 2.23 ГОСТ 26138-84 полотна дверок и боковые стенки шкафов и антресолей могут иметь прозрачное лакокрасочное покрытие или декоративную облицовку, а каркас дверок и основные детали - непрозрачное лакокрасочное покрытие.

Качество отделочного покрытия на лицевых поверхностях элементов и деталей шкафов и антресолей должно соответствовать III классу, а нелицевые IУ классу по ГОСТ 24404-80.

Фурнитура - петли, ручки, задвижки, защелки, замки, ключевины приняты по каталогу мебельная фурнитура ВПКТЭМ выпуск 5-79 и являются обязательными в комплектации при устройстве встроенных шкафов и антресолей. Лицевая фурнитура должна быть согласована с потребителем.

В зависимости от планировки и расположения встроенных шкафов в жилом здании возможны следующие варианты компановки: 1.- Шкаф в нише с одним блоком по ширине; 2. - Шкаф в нише с несколькими блоками по ширине; 3. - Шкаф с проходной дверью сбоку или в середине шкафа; 4. - Шкаф с одной стороны примыкает к стене помещения, а с другой заканчивается боковой наружной стенкой; 5. - Шкаф монтируемый под антресолью в проходах; 6. - Шкаф в виде шкафа-перегородки.

Шкафы и антресоли монтируются на чистом полу после грунтовки стен и окраски потолка или после окончательной отделки помещения в соответствии с монтажными чертежами встроенного шкафа по проекту жилого здания. При этом должны быть приняты меры по предотвращению повреждения и загрязнения поверхностей шкафа.

При монтаже шкафа, устанавливаемого к стене с дверным проемом, расстояние от выключателя до боковой стенки шкафа должно быть не менее 50 мм. Боковые стенки и монтажные бруски должны крепиться к стене в соответствии с проектом привязки шкафа. При монтаже шкафа с промежуточными стенками из древесноволокнистой плиты применяют брус монтажный (БМ), а при изготовлении промежуточных стенок из древесностружечных плит или щитов с мелкопустотным заполнением, брус монтажный исключается.

При монтаже встроенных шкафов с антресолями с несколькими блоками допускается применение общей антресольной полки на длину изделия.

Антресоли, располагаемые над внутриквартирными проходами, должны крепиться к ограждающим конструкциям при помощи металлических угольников или деревянных реек.

Соединение элементов и деталей при монтаже шкафа и антресолей должно производиться плотной посадкой по уровню и отвесу. Лицевые поверхности полотен дверок шкафов и антресолей, а также боковые стенки должны быть подобраны по текстуре и цвету.

Зазоры между шкафом и стеной, а также между антресолью и потолком должны закрываться наличником, обеспечивая свободное открывание дверок шкафа и антресоли.

Согласно п. I.I ГОСТ 26138-84 элементы и детали обозначаются марками:

Марка состоит из буквенного индекса, обозначающего тип элемента и детали с двумя числами: первое число - высота (для полок - длина); вторая - ширина в дм. Следующее дополнительное буквенное обозначение-направление открывания однопольных дверок (Л - левое, П - правое) и обозначение настоящего стандарта.

Пример условного обозначения:

Однопольный дверной блок шкафа высотой I700 мм и шириной 500 мм, с правым открыванием полотна:

ДШ17-5П ГОСТ 26138-84

Двупольный дверной блок антресоли высотой 500 мм и шириной 800 мм:

ДА5-8 ГОСТ 26138-84

При проектировании встроенных шкафов и антресолей в составе серии жилых зданий следует сохранять порядковый номер шкафа пристенного: Ш-I; Ш-2; Ш-3 и т.д., а для шкафов перегородок: ШП-I; ШП-2 и т.д.

При составлении смет к проектам, привязанным к местным условиям, стоимость элементов и деталей встроенных шкафов и антресолей определяются по прейскуранту № 07-27-01 "Оптовые цены на детали и конструкции из дерева строительные", введенные в действие с I-го января I982 г. с учетом габаритных размеров элементов и деталей по ГОСТ 26138-84 и настоящих рабочих чертежей.

В конце альбома приведены примеры применения и ведомость расхода материалов на элементы и детали встроенных шкафов и антресолей.

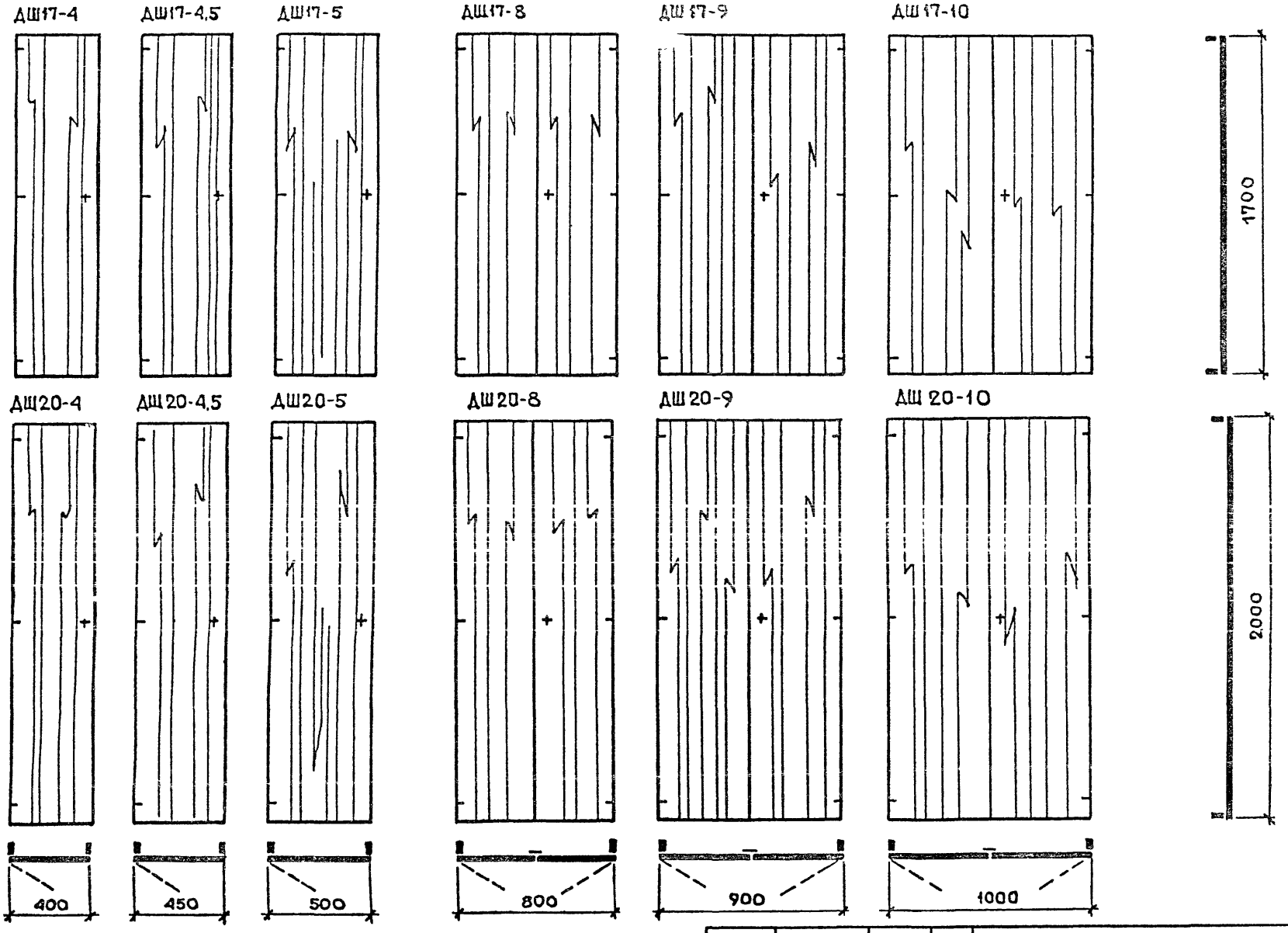

НАЧ.МАСТ	СТАНКЕВСКИЙ		08 84
ГА.ИНЖ.МАС	ПЕРВУШИН		08 84
ГА.АРХ ГР.	ЗИНГЕР		08 84
ПРОВЕР.	ЗИНГЕР		08 84
РАЗРАБ	АНДРУШЕНКО		08 84
Н.КОНТР	БУШИН		08 84

1.172.5-6 -00 00НИ1

НОМЕНКЛАТУРА ДВЕРОК ШКАФОВ

СТАДИЯ	ЛИСТ	ЛИСТОВ
Р		1

ЦНИИЭП жилища

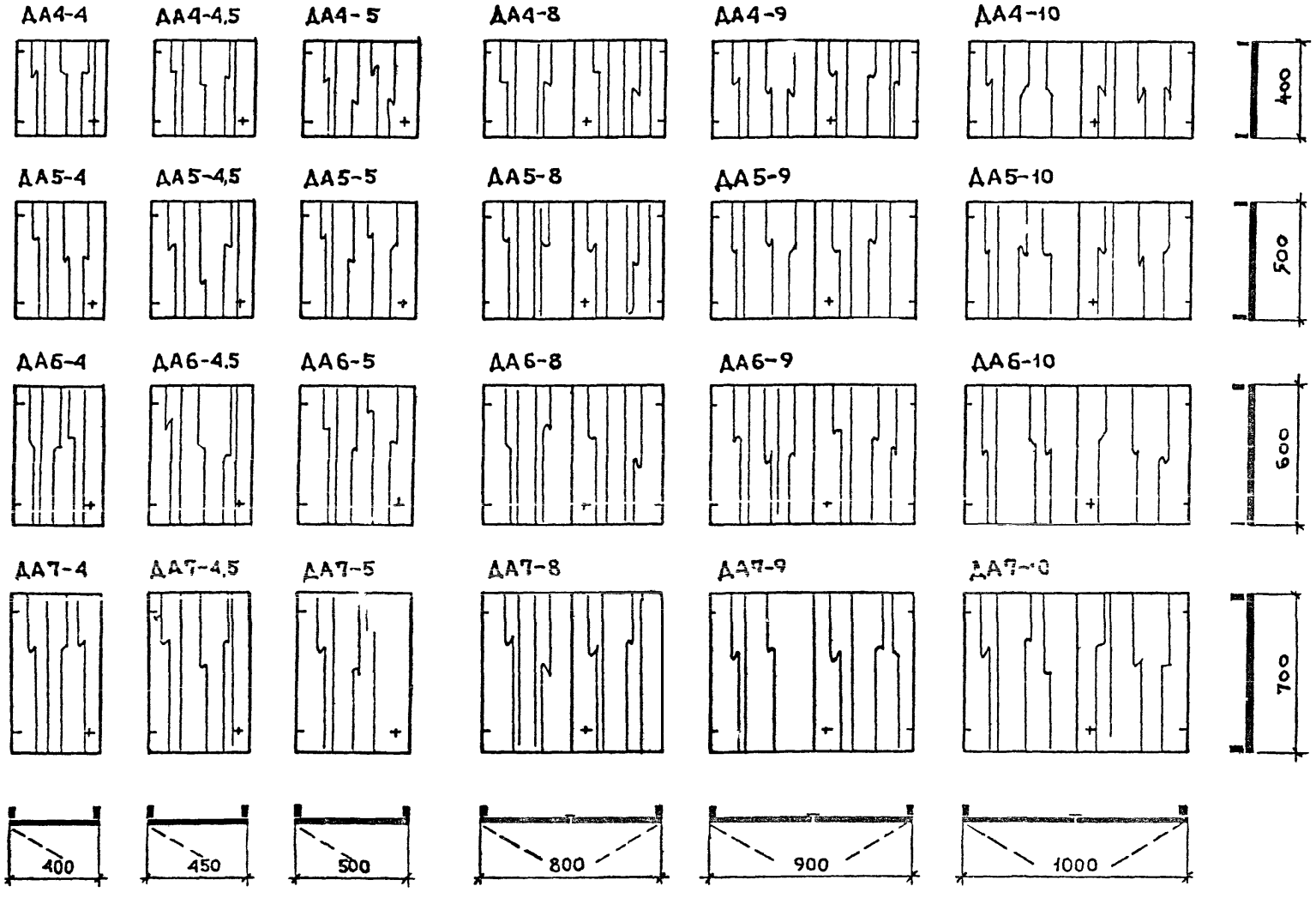

Согласно примечанию в рекомендуемом приложении - 1 ГОСТ 26138-84, допускается при применении в одном здании, полов различных толщин, высоту антресоли принимать равной 450 мм.

НАЧ МАСТ	СТАНИШЕВСКИЙ		10 84
ГА ИНЖ МАС	ПЕРВУШИН		10 84
ГА АРХ ПР	ЗИНГЕР		10 84
ПРОВЕР	ЗИНГЕР		10 84
РАЗРАБ	АНДРУШЕНКО		10 84
Н. КОНТР	БУШИН		10 84

1.172.5-6-00 00 НИ 2

НОМЕНКЛАТУРА ДВЕРОК АНТРЕСОЛЕЙ

СТАДИЯ	ЛИСТ	ЛИСТОВ
Р		1

ЦНИИЭП жилища

СТЕНКА БОКОВАЯ ШКАФА
СБШ

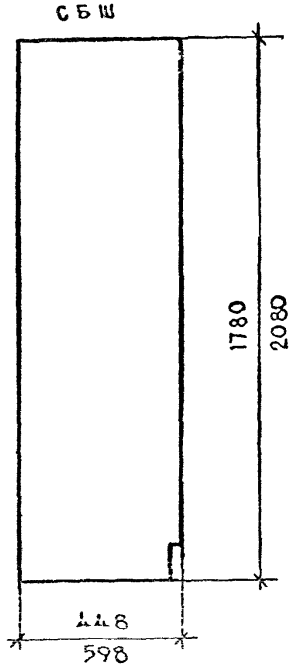

СТЕНКА БОКОВАЯ АНТРЕСОЛИ
СБА

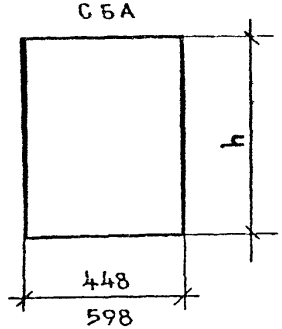

СТЕНКА ПРОМЕЖУТОЧНАЯ
СП

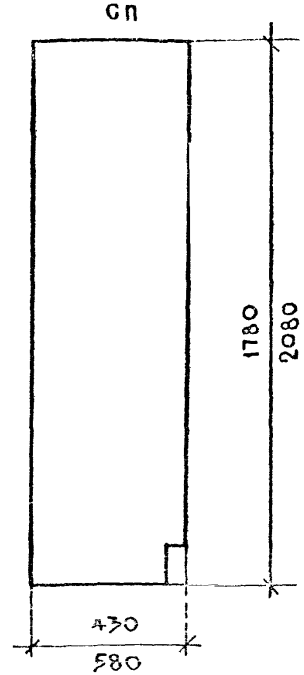

БРУСОК МОНТАЖНЫЙ
БМ

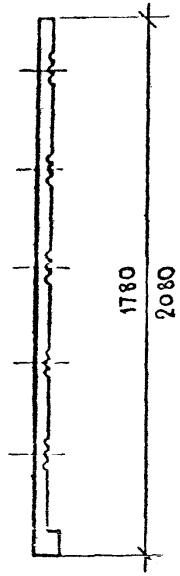

ПОЛКОДЕРЖАТЕЛЬ
ПД

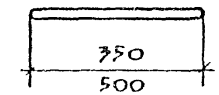

ШТАНГА
Ш

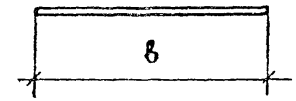

ШТАНГОДЕРЖАТЕЛЬ
ШД

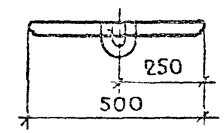

ПОЛКА АНТРЕСОЛЬНАЯ
ПА

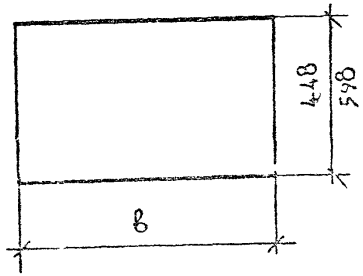

ПОЛКА ПЕРЕСТАВНАЯ
ПП

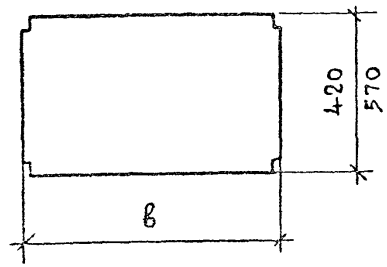

ПОЛКА ПЕРЕСТАВНАЯ
ПП
(ВАРИАНТ)

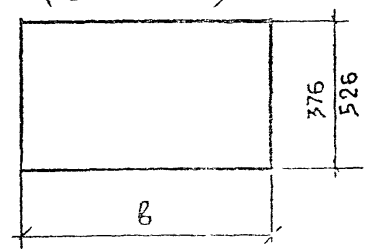

НАЛИЧНИК
Н

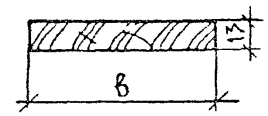

ЦОКОЛЬ
Ц

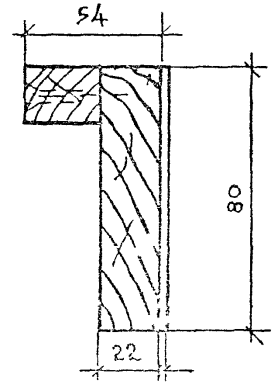

НАЧ МАСТ	СТАНИШЕВСКИЙ		1.08.84
ГА ИНЖ МАС	ПЕРВУШИН		1.08.84
ГА АРХ ПР	ЗИНГЕР		1.08.84
ПРОВЕР	ЗИНГЕР		1.08.84
РАЗРАБ	АНДРЮШЕВ		1.08.84
Н КОНТР	ЕЧИН		1.08.84

1.172.5-6-00 00 НД 1

НОМЕНКЛАТУРА ЭЛЕМЕНТОВ И ДЕТАЛЕЙ ШКАФОВ

СТАДИЯ	ЛИСТ	ЛИСТОВ
Р		1

ЦНИИЭП жилища

Копировал 20-55 Г Формат А3

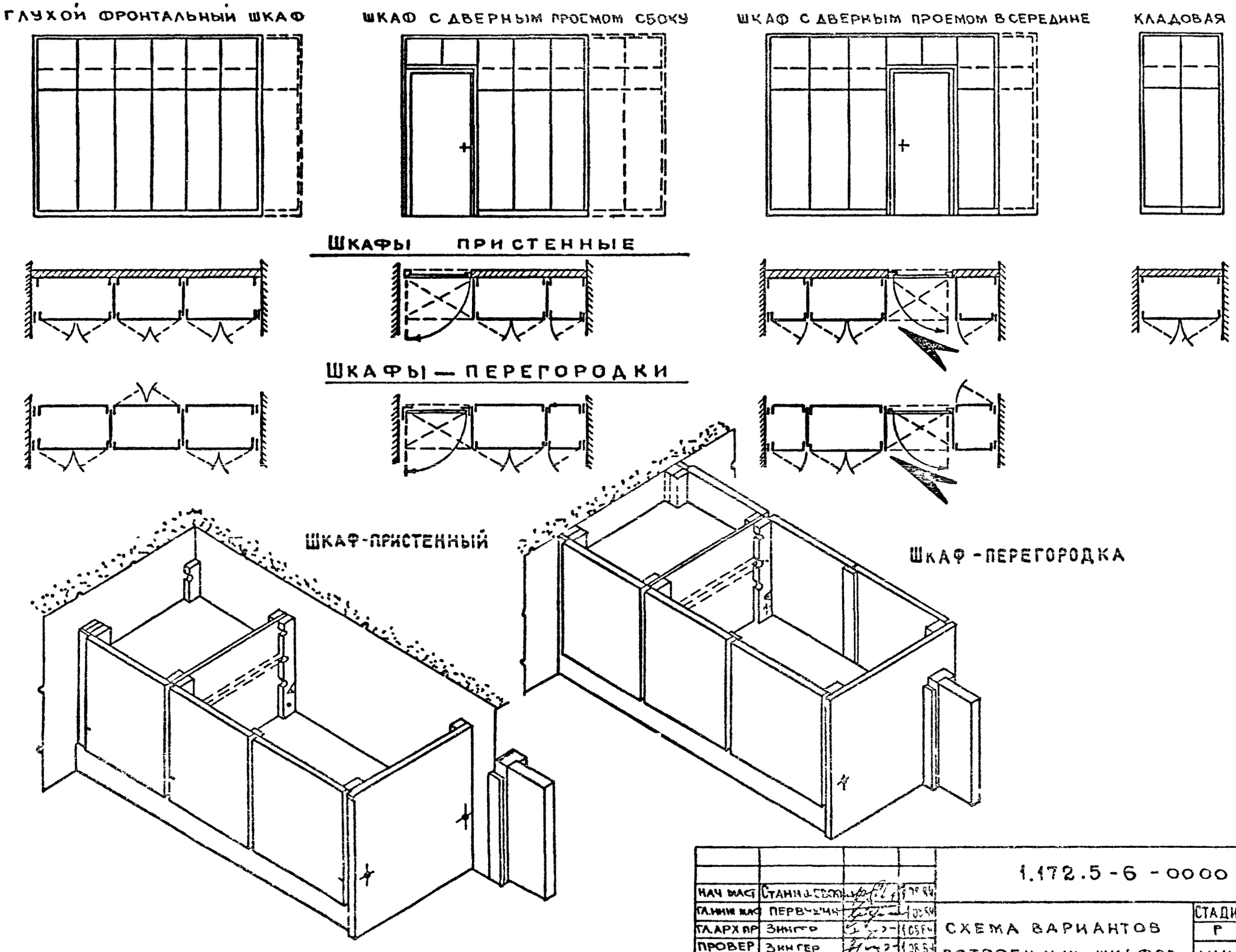

НАЧ МАСТ	СТАНИШЕВСКИЙ		10.84
ГЛ.ИНЖ МАСТ	ПЕРВУШИН		10.84
ГЛ.АРХ ПР	ЗИНГЕР		10.84
ПРОВЕР	ЗИНГЕР		10.84
РАЗРАБ	АНДРУШЕНКО		10.84
Н КОНТР	БУШИН		10.84

1.172.5-6-0000 СХ1

СХЕМА ВАРИАНТОВ ВСТРОЕННЫХ ШКАФОВ

СТАДИЯ	ЛИСТ	ЛИСТОВ
Р		1

ЦНИИЭП жилища

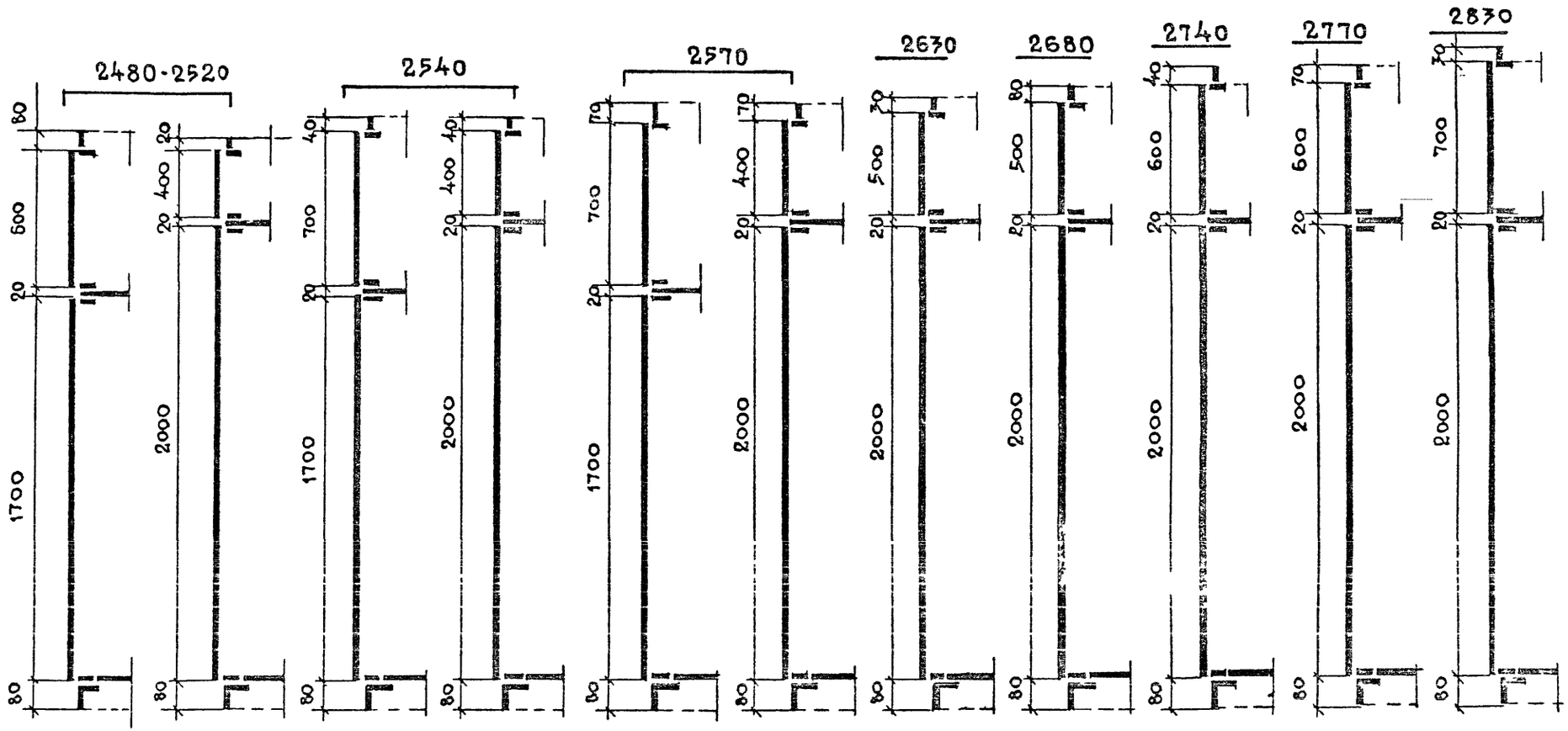

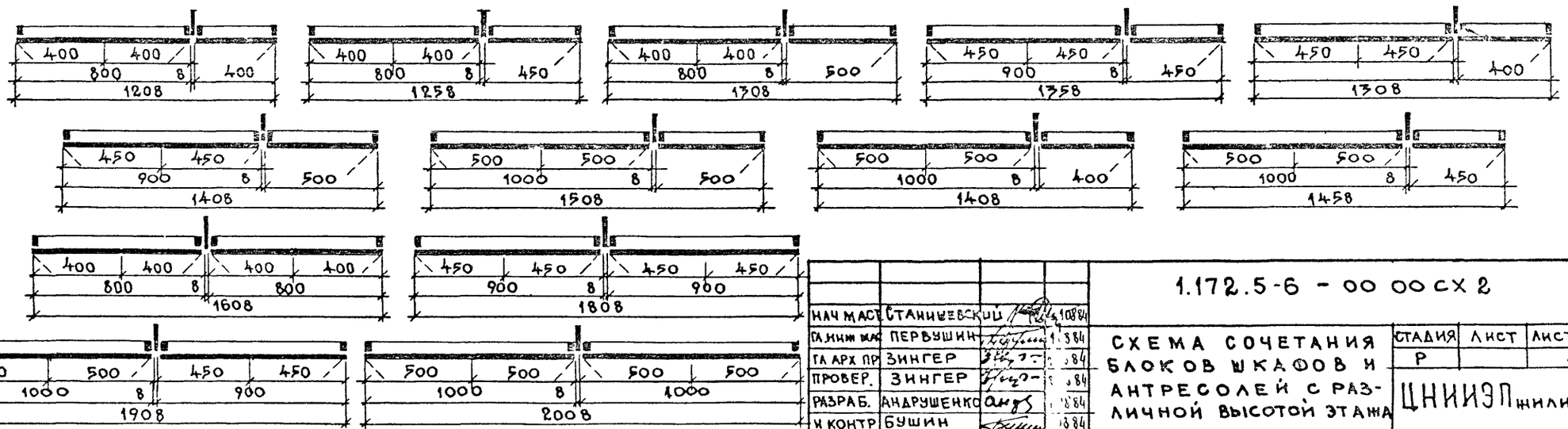

НАЧ МАСТ	СТАНИШЕВСКИЙ		10.84	
ГА ИНЖ МАС	ПЕРВУШИН		10.84	
ГА АРХ ПР	ЗИНГЕР		10.84	
ПРОВЕР.	ЗИНГЕР		10.84	
РАЗРАБ.	АНДРУШЕНКО		10.84	
Н КОНТР	БУШИН		10.84	

1.172.5-6 - 00 00 СХ 2

СХЕМА СОЧЕТАНИЯ БЛОКОВ ШКАФОВ И АНТРЕСОЛЕЙ С РАЗЛИЧНОЙ ВЫСОТОЙ ЭТАЖА

СТАДИЯ	ЛИСТ	ЛИСТОВ
Р		1

ЦНИИЭП жилищ

ФОРМАТ	ЗОНА	ПОЗ	ОБОЗНАЧЕНИЕ	НАИМЕНОВАНИЕ	КОЛИЧЕСТВО НА ИСПОЛНЕНИЕ 1.172.5-6-0100												ПРИМЕЧАНИЕ
					–	01	02	03	04	05	06	07	08	09	10	11	
				ДОКУМЕНТАЦИЯ													
А3			1.172.5-6-0100СБ РИС.1	СБОРОЧНЫЙ ЧЕРТЕЖ	×	×	×	×	×	×							
			РИС.2								×	×	×	×	×	×	
А3			1.172.5-6-00 00ТО	ТЕХНИЧЕСКОЕ ОПИСАНИЕ	×	×	×	×	×	×	×	×	×	×	×	×	
				СБОРОЧНЫЕ ЕДИНИЦЫ													
А3		1	1.172.5-6 -01 10	РАМКА РД 17-4	1												
			-01	РАМКА РД 17-4.5		1											
			-02	РАМКА РД 17-5			1										
			-03	РАМКА РД 20-4				1									
			-04	РАМКА РД 20-4.5					1								
			-05	РАМКА РД 20-5						1							
			-06	РАМКА РД 17-8							1						
			-07	РАМКА РД 17-9								1					
			-08	РАМКА РД 17-10									1				
			-09	РАМКА РД 20-8										1			
			-10	РАМКА РД 20-9													
			-11	РАМКА РД 20-10												1	
А3		2	1.172.5-6 -01 20	ПОЛОТНО ДВЕРКИ ПД17-4	1						2						
			-01	ПОЛОТНО ДВЕРКИ ПД17-4,5		1						2					
			-02	ПОЛОТНО ДВЕРКИ ПД17-5			1						2				
			-03	ПОЛОТНО ДВЕРКИ ПД20-4				1						2			
			-04	ПОЛОТНО ДВЕРКИ ПД20-4.5					1						2		
			-05	ПОЛОТНО ДВЕРКИ ПД20-5						1						2	
				МАТЕРИАЛЫ													
А3		3		РЕЙКА. ФАНЕРА δ=5мм													
				ГОСТ 3916-69													
				1690 × 50							1	1	1				
				1990 × 50										1	1	1	

НАЧ МАСТ	СТАНИШЕВСКИЙ		10.84
ГА КНИЖ МАС	ПЕРВУШИН		08.84
ГА АРХ ПР	ЗИНГЕР		10.84
ПРОВЕРИЛ	ЗИНГЕР		10.84
РАЗРАБ	АНДРУШЕНКО		10.84
Н КОНТР	БУШИН		10.84

1.172.5-6-0100

ДВЕРНОЙ БЛОК ШКАФА

СТАДИЯ	ЛИСТ	ЛИСТОВ
Р		1

ЦНИИЭП жилища

КОПИРОВАЛ 20495 12 ФОРМАТ А3

Рис-1

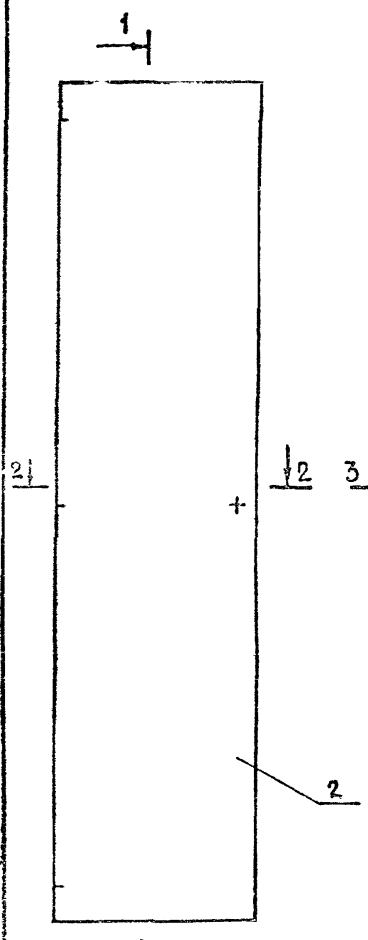

Рис-2

ОСТАЛЬНОЕ СМ. РИС 1

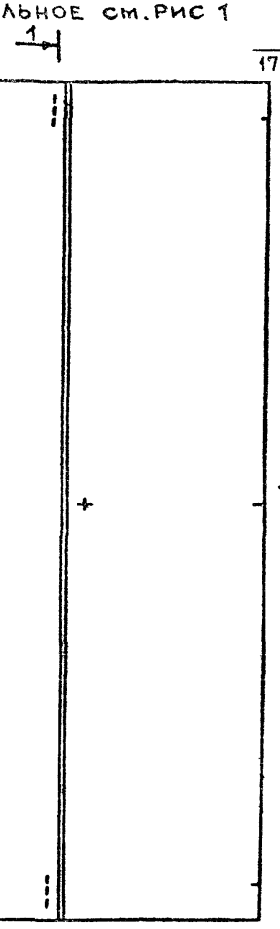

1-1

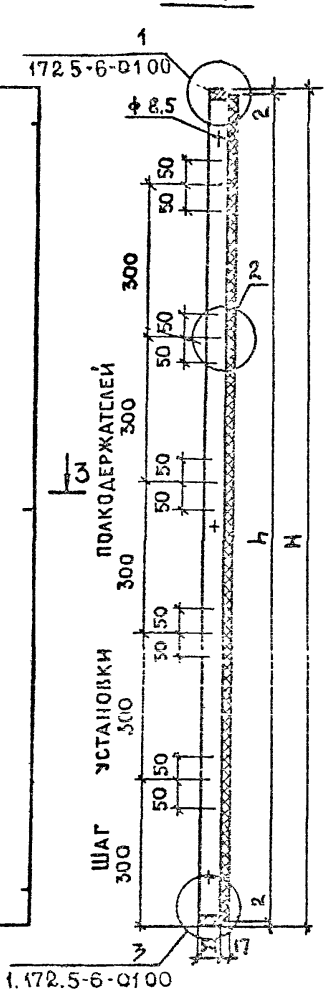

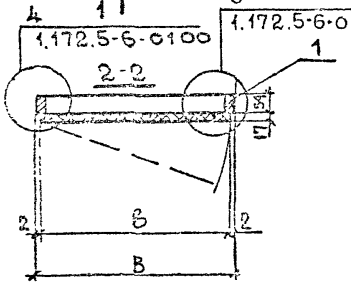

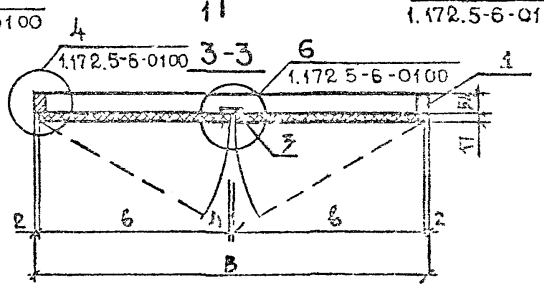

ОБОЗНАЧЕНИЕ	МАРКА	РИС.	РАЗМЕРЫ, ММ			
			b	B	h	H
1.172.5-6-0100	ДШ17-4	1	396	400	1696	1700
-01	ДШ17-4,5		446	450		
-02	ДШ17-5		496	500		
-03	ДШ20-4		396	400	1996	2000
-04	ДШ20-4,5		446	450		
-05	ДШ20-5		496	500		
-06	ДШ17-8	2	396	800	1696	1700
-07	ДШ17-9		446	900		
-08	ДШ17-10		496	1000		
-09	ДШ20-8		396	800	1996	2000
-10	ДШ20-9		446	900		
-11	ДШ20-10		496	1000		

1. ОДНОПОЛЬНЫЕ БЛОКИ ИЗГОТАВЛИВАЮТСЯ ЛЕВЫМИ И ПРАВЫМИ. НА ЧЕРТЕЖЕ ПОКАЗАН БЛОК ЛЕВЫЙ.
2. УЗЛЫ СМ. НА 1.172.5-6-0100

НАЧ. МАСТ.	СТАНИШЕВСКИЙ		10.84
ГЛ. ИНЖ. МАС.	ПЕРВУШИН		10.84
ГЛ. АРХ. ПР.	ЗИНГЕР		10.84
ПРОВЕР.	ЗИНГЕР		10.84
РАЗРАБ.	АНДРУШЕНКО		10.84
Н. КОНТР.	БУК[illegible]		10.84

1.172.5-6-0100 СБ

ДВЕРНОЙ БЛОК ШКАФА. СБОРОЧНЫЙ ЧЕРТЕЖ

СТАДИЯ	МАССА	МАСШТАБ
Р	-	1:10
ЛИСТ	ЛИСТОВ 1	

ЦНИИЭП ЖИЛИЩА

Копировал 20495-13 Формат А3

ВАРИАНТ 1 - ПОЛЫЙ ЩИТ С ЗАПОЛНЕНИЕМ

ВАРИАНТ 2 - ТОЖЕ С ПЛАСТМАССОВОЙ ОБКЛАДКОЙ.

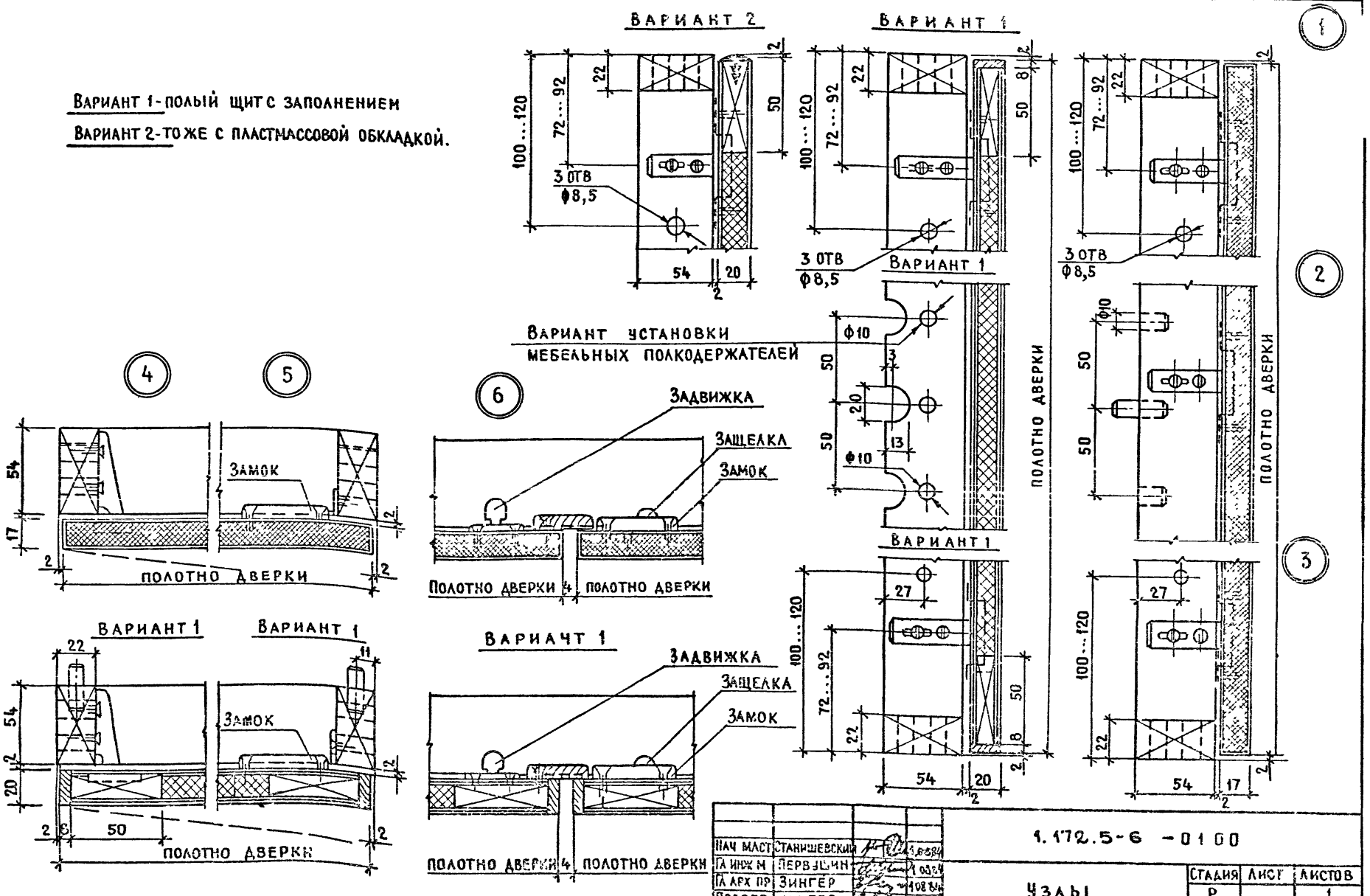

НАЧ МАСТ	СТАНИШЕВСКИЙ		1.08.84
ГА ИНЖ М	ПЕРВУШИН		1.08.84
ГА АРХ ПР	ЗИНГЕР		1.08.84
ПРОВЕР	ЗИНГЕР		1.08.84
РАЗРАБ	АНДРУШЕНКО		1.08.84
Н КОНТР	БУШИН		1.08.84

1.172.5-6 -0100

УЗЛЫ 1 ... 6

СТАДИЯ	ЛИСТ	ЛИСТОВ
Р		1

ЦНИИЭП ЖИЛИЩА

Формат	Зона	Поз.	Обозначение	Наименование	Количество на исполнение 1.172.5-6-01 10												Примечание
					-	01	02	03	04	05	06	07	08	09	10	11	
				ДОКУМЕНТАЦИЯ													
А3			1.172.5-6-01 10 СБ	СБОРОЧНЫЙ ЧЕРТЕЖ	×	×	×	×	×	×	×	×	×	×	×	×	
А3			1.172.5-6-00 00 ТО	ТЕХНИЧЕСКОЕ ОПИСАНИЕ	×	×	×	×	×	×	×	×	×	×	×	×	
				ДЕТАЛИ													
				БРУС ВЕРТИКАЛЬНЫЙ													
				ПИЛОМАТЕРИАЛЫ													
				ХВОЙНЫЕ ГОСТ 24454-80Е													
Б.Ч.		1	1.172.5-6-01 11	1700 × 54 × 22	2	2	2				2	2	2				0,004 м³
			-01	2000 × 54 × 22				2	2	2				2	2	2	0,0048 м³
				БРУС ГОРИЗОНТАЛЬНЫЙ. ПИЛОМАТЕРИАЛЫ ХВОЙНЫЕ ГОСТ 24454-80Е													
Б.Ч.		2	1.172.5-6-01 12	400 × 54 × 22	2			2									0,0011 м³
			-01	450 × 54 × 22		2			2								0,0011 м³
			-02	500 × 54 × 22			2			2							0,0012 м³
			-03	800 × 54 × 22							2			2			0,0019 м³
			-04	900 × 54 × 22								2			2		0,0021 м³
			-05	1000 × 54 × 22									2			2	0,0024 м³

Нач. маст	Станишевский		0884
Гл. инж. мас	Первушин		0884
Гл. арх. пр	Зингер		884
Проверил	Зингер		884
Разраб.	Андрушенк		84
Н. контр.	Бушин		84

1.172.5-6-01 10

РАМКА БЛОКА ШКАФА

Стадия	Лист	Листов
Р		1

ЦНИИЭП жилища

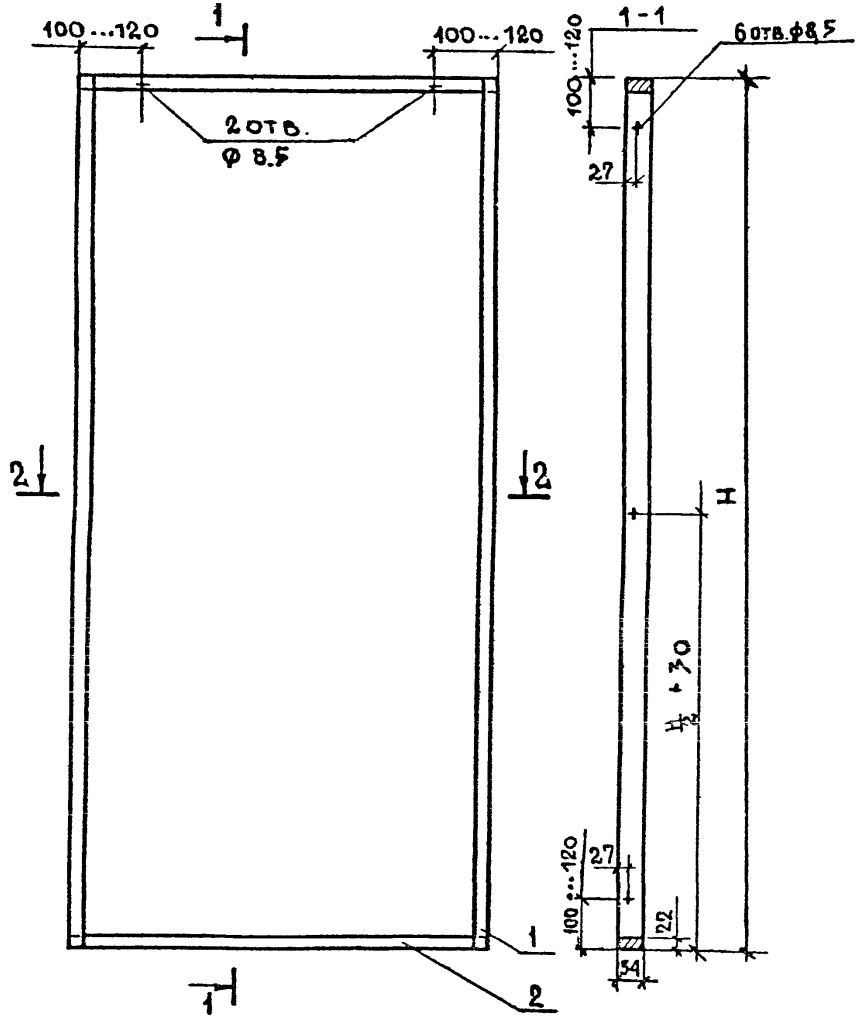

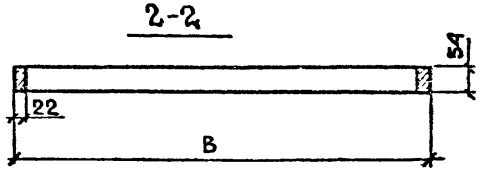

ОБОЗНАЧЕНИЕ	МАРКА	РАЗМЕРЫ, мм	
		B	H
1.172.5-6-0110	РД17-4	400	1700
-01	РД17-45	450	
-02	РД17-5	500	
-03	РД20-4	400	2000
-04	РД20-45	450	
-05	РД20-5	500	
-06	РД17-8	800	1700
-07	РД17-9	900	
-08	РД17-10	1000	
-09	РД20-8	800	2000
-10	РД20-9	900	
-11	РД20-10	1000	

Угловое шиповое соединение брусков рамы выполняется открытым сквозным двоиным шипом ГОСТ 9330-76*

НАЧ МАСТ	СТАНИШЕВСКИЙ		10.88
ГЛ.ИНЖ МАС	ПЕРВУШИН		10.88
ГЛ.АРХ.ПР	ЗИНГЕР		10.88
ПРОВЕР	ЗИНГЕР		10.88
РАЗРАБ	АНДРУШЕНКО		10.88
Н.КОНТР	БУШИН		10.88

1.172.5-6-0110 СБ

РАМКА БЛОКА ШКАФА СБОРОЧНЫЙ ЧЕРТЕЖ

СТАДИЯ	МАССА	МАСШТАБ
Р	-	1:10
ЛИСТ	ЛИСТОВ 1	

ЦНИИЭП жилища

Копировал 20495 16 Формат А3

ФОРМАТ	ЗОНА	ПОЗ	ОБОЗНАЧЕНИЕ	НАИМЕНОВАНИЕ	КОЛИЧЕСТВО НА ИСПОЛНЕНИЕ: 1.172.5-6-01 20						ПРИМЕЧАНИЕ
					-	01	02	03	04	05	
				ДОКУМЕНТАЦИЯ							
А3			1.172.5-6-01 20 СБ	СБОРОЧНЫЙ ЧЕРТЕЖ	×	×	×	×	×	×	
А3			1.172.5-6-00 00 ТО	ТЕХНИЧЕСКОЕ ОПИСАНИЕ	×	×	×	×	×	×	
				ДЕТАЛИ							
				ЩИТ ПЛИТА ДРЕВЕСНО							
				СТРУЖЕЧНАЯ ТОЛЩ. 16ММ							
				ГОСТ 10632-77*							
Б.Ч		1	1.172.5-6-01 21	1695 × 395	1						0,67 м²
			-01	1695 × 445		1					0,75 м²
			-02	1695 × 495			1				0,84 м²
			-03	1995 × 395				1			0,79 м²
			-04	1995 × 445					1		0,89 м²
			-05	1995 × 495						1	0,99 м²
				ОБЛИЦОВКА ПЛАСТИ							
				ШПОН СТРОГАНЫЙ							
				ГОСТ 2977-82							
Б.Ч		2	1.172.5-6-01 22	1695 × 395 × 0,8	2						1,34 м²
			-01	1695 × 445 × 0,8		2					1,50 м²
			-02	1695 × 495 × 0,8			2				1,68 м²
			-03	1995 × 395 × 0,8				2			1,58 м²
			-04	1995 × 445 × 0,8					2		1,78 м²
			-05	1995 × 495 × 0,8						2	1,98 м²
				ОБЛИЦОВКА КРОМКИ							
				ШПОН СТРОГАНЫЙ							
				ГОСТ 2977-82							
Б.Ч		3	1.172.5-6-01 23	1696 × 17 × 0,8	2	2	2				0,17 м²

НАЧ. МАСТ	СТАНКШЕВСКИЙ	10.84
ГА НАЧ. МАС	ПЕРВУШИН	10.84
ГА АРХ ПГ	ЗИНГЕР	10.84
ПРОВЕРИЛ	ЗИНГЕР	10.84
РАЗРАБ.	АНДРУШЕНКО	10.84
КОНТР.	БУШИН	10.84

1.172.5-6-01 20

ПОЛОТНО ДВЕРКИ ШКАФА

СТАДИЯ	ЛИСТ	ЛИСТОВ
Р	1	2

ЦНИИЭП жилища

ФОРМАТ	ЗОНА	ПОЗ.	ОБОЗНАЧЕНИЕ	НАИМЕНОВАНИЕ	КОЛИЧЕСТВО НА ИСПОЛНЕНИЕ: 1.172.5-6-01 20						ПРИМЕЧАНИЕ
					-	01	02	03	04	05	
Б.Ч.		3	1.172.5-6-01 23-01	1996 × 17 × 05				2	2	2	0.20 м²
				СТАНДАРТНЫЕ ИЗДЕЛИЯ							
		4		ШУРУП А 3,5×30 ГОСТ 1145-80*							
		5		ШУРУП А 3×18 ГОСТ 1145-80*							
				ПРОЧИЕ ИЗДЕЛИЯ							
		6		ПЕТЛЯ 3.12-В	3	3	3	3	3	3	
		7		РУЧКА 1.15-Г	1	1	1	1	1	1	
		8		ЗАМОК НАКЛАДНОЙ 4.3	1	1	1	1	1	1	
		9		ЗАДВИЖКА НАКЛАДНАЯ 4.7	2	2	2	2	2	2	
		10		ФУТОРКА 8.3	1	1	1	1	1	1	
		11		ЗАЩЕЛКА 4.11-А	1	1	1	1	1	1	
				ПРИ ИСПОЛНЕНИИ ДВУПОЛЬНЫХ ДВЕРОК ПРЕДУСМАТРИВАЕТСЯ В ЛЕВОЙ ДВЕРКЕ 2 ЗАДВИЖКИ, В ПРАВОЙ ДВЕРКЕ ЗАМОК И ФУТОРКА. В ОДНОПОЛЬНОЙ ДВЕРКЕ ПРЕДУСМАТРИВАЮТСЯ ЗАМОК И ФУТОРКА							
				ПРОЧИЕ ИЗДЕЛИЯ ПОЗ. 6-11 ИЗГОТАВЛИВАЮТСЯ ПО КАТАЛОГУ МЕБЕЛЬНОЙ ФУРНИТУРЫ „ВЫПУСК 5-79" ВПКТИМ МИНЛЕСБУМПРОМА.							

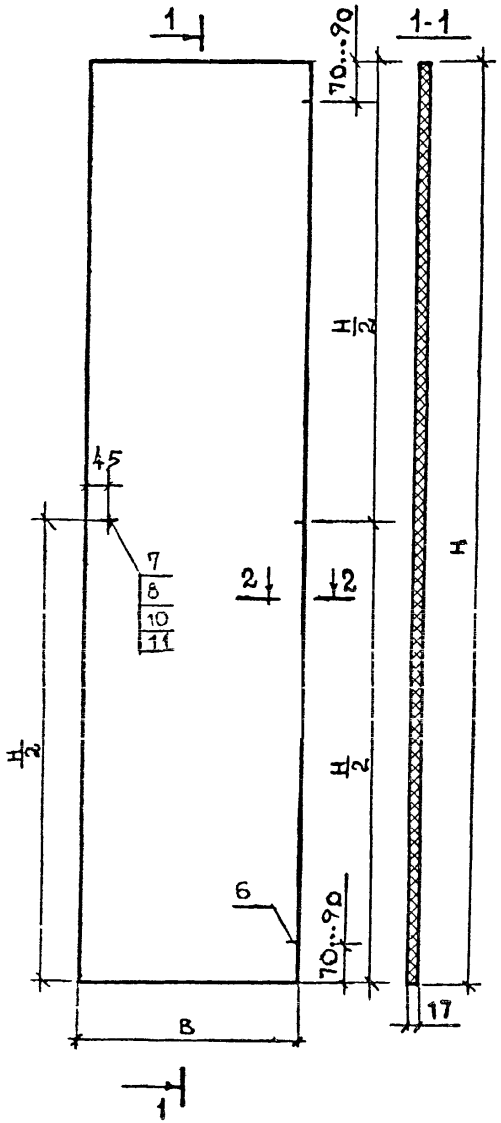

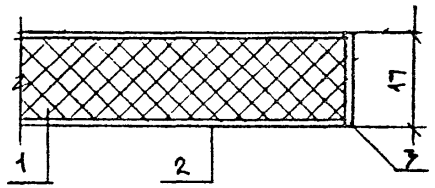

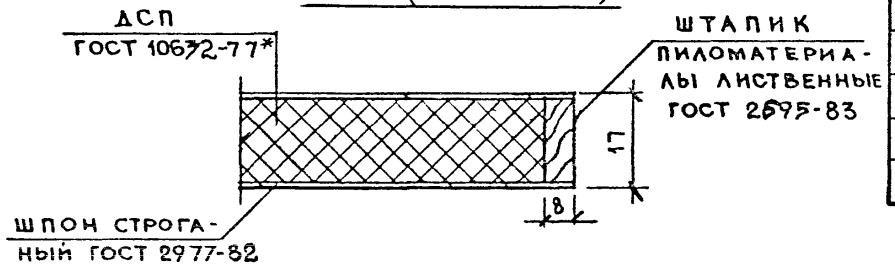

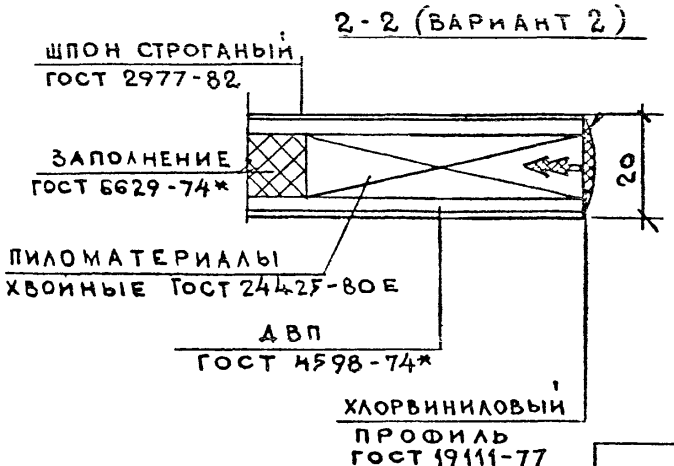

ОБОЗНАЧЕНИЕ	МАРКА	РАЗМЕРЫ, ММ	
		В	Н
1.172.5-6-0120	ПД17-4	396	1696
-01	ПД17-4Я	446	
-02	ПД17-5	496	
-03	ПД20-4	396	1996
-04	ПД20-4Я	446	
-05	ПД20-5	496	

1. ПОЛОТНА ДВЕРОК ИЗГОТАВЛИВАЮТСЯ ЛЕВЫМИ И ПРАВЫМИ. НА ЧЕРТЕЖЕ ИЗОБРАЖЕНО ПОЛОТНО ПРАВОЕ, ЛЕВОЕ ПОЛОТНО ЗЕРКАЛЬНОГО ИЗОБРАЖЕНИЯ.
2. ПОЛОТНА ДВЕРОК ВЫСОТОЙ 2000ММ ИЗГОТОВЛЕННЫЕ ИЗ ДРЕВЕСНОСТРУЖЕЧНОЙ ПЛИТЫ РЕКОМЕНДУЕТСЯ НАВЕШИВАТЬ НА ЧЕТЫРЕ ПЕТЛИ.

НАЧ МАСТ	СТАНИШЕВСКИЙ		0884
ГА ИНЖ КА	С ПЕРВУШИН		0884
ГА АРХ ПР	ЗИНГЕР		0884
ПРОВЕР	ЗИНГЕР		0884
РАЗРАБ	АНДРУШЕНКО		0884
Н.КОНТР	БУШИН		0884

1.172.5-6-0120 СБ

ПОЛОТНО ДВЕРКИ ШКАФА СБОРОЧНЫЙ ЧЕРТЕЖ

СТАДИЯ	МАССА	МАСШТАБ
Р	-	1:10 1:1
ЛИСТ	ЛИСТОВ 1	

ЦНИИЭП ЖИЛИЩА

ФОРМАТ	ЗОНА	ПОЗ.	ОБОЗНАЧЕНИЕ	НАИМЕНОВАНИЕ	КОЛИЧЕСТВО НА ИСПОЛНЕНИЕ: 1.172.5-6-02 00												ПРИМЕЧАНИЕ
					-	01	02	03	04	05	06	07	08	09	10	11	
				ДОКУМЕНТАЦИЯ													
А3			1.172.5-6-02 00 СБ РИС.1	СБОРОЧНЫЙ ЧЕРТЕЖ	X	X	X	X	X	X	X	X	X	X	X	X	
			1.172.5-6-00 00 ТО	ТЕХНИЧЕСКОЕ ОПИСАНИЕ	x	x	x	x	x	x	x	x	x	x	x	x	
				СБОРОЧНЫЕ ЕДИНИЦЫ													
А3		1	1.172.5-6-02 10	РАМКА РА4-4	1												
			-01	РАМКА РА4-4,5		1											
			-02	РАМКА РА4-5			1										
			-03	РАМКА РА5-4				1									
			-04	РАМКА РА5-4,5					1								
			-05	РАМКА РА5-5						1							
			-06	РАМКА РА6-4							1						
			-07	РАМКА РА6-4,5								1					
			-08	РАМКА РА6-5									1				
			-09	РАМКА РА7-4										1			
			-10	РАМКА РА7-4,5											1		
			-11	РАМКА РА7-5												1	
А3		2	1.172.5-6-02 20	ПОЛОТНО ДВЕРКИ ПДА4-4	1												
			-01	ПОЛОТНО ДВЕРКИ ПДА4-4,5		1											
			-02	ПОЛОТНО ДВЕРКИ ПДА4-5			1										
			-03	ПОЛОТНО ДВЕРКИ ПДА5-4				1									
			-04	ПОЛОТНО ДВЕРКИ ПДА5-4,5					1								
			-05	ПОЛОТНО ДВЕРКИ ПДА5-5						1							
			-06	ПОЛОТНО ДВЕРКИ ПДА6-4							1						
			-07	ПОЛОТНО ДВЕРКИ ПДА6-4,5								1					
			-08	ПОЛОТНО ДВЕРКИ ПДА6-5									1				
			-09	ПОЛОТНО ДВЕРКИ ПДА7-4										1			
			-10	ПОЛОТНО ДВЕРКИ ПДА7-4,5											1		
			-11	ПОЛОТНО ДВЕРКИ ПДА7-5												1	

НАЧ. МАСТ	СТАНИШЕВСКИЙ		10.84
ГЛ. ИНЖ. ПРОЕКТА	ПЕРВУШИН		10.84
ГЛ. АРХ ПР	ЗИНГЕР		10.84
ПРОВЕРИЛ	ЗИНГЕР		10.84
РАЗРАБ.	АНДРУШЕНКО		10.84
Н. КОНТР.	БУШИН		10.84

1.172.5-6-02 00

ДВЕРНОЙ БЛОК АНТРЕСОЛИ.

СТАДИЯ	ЛИСТ	ЛИСТОВ
Р	1	2

ЦНИИЭП ЖИЛИЩА

Формат	Зона	Поз	Обозначение	Наименование	Количество на исполнение: 1.172.5-6-0200												Примечание
					12	13	14	15	16	17	18	19	20	21	22	23	
				Документация													
А3			1.172.5-6-0200 СБ РИС.2	Сборочный чертеж	X	X	X	X	X	X	X	X	X	X	X	X	
А3			1.172.5-6-0000 ТО	Техническое описание	X	X	X	X	X	X	X	X	X	X	X	X	
				Сборочные единицы													
А3		1	1.172.5-6-0210-12	Рамка РА4-8	1												
			-13	Рамка РА4-9		1											
			-14	Рамка РА4-10			1										
			-15	Рамка РА5-8				1									
			-16	Рамка РА5-9					1								
			-17	Рамка РА5-10						1							
			-18	Рамка РА6-8							1						
			-19	Рамка РА6-9								1					
			-20	Рамка РА6-10									1				
			-21	Рамка РА7-8										1			
			-22	Рамка РА7-9											1		
			-23	Рамка РА7-10												1	
А3		2	1.172.5-6-0220-12	Полотно дверки ПДА4-4	2												
			-13	Полотно дверки ПДА4-4,5		2											
			-14	Полотно дверки ПДА4-5			2										
			-15	Полотно дверки ПДА5-4				2									
			-16	Полотно дверки ПДА5-4,5					2								
			-17	Полотно дверки ПДА5-5						2							
			-18	Полотно дверки ПДА6-4							2						
			-19	Полотно дверки ПДА6-4,5								2					
			-20	Полотно дверки ПДА6-5									2				
			-21	Полотно дверки ПДА7-4										2			
			-22	Полотно дверки ПДА7-4,5											2		
			-23	Полотно дверки ПДА7-5												2	
		3		Материалы													
				Рейка, фанера δ=5мм													
				ГОСТ 3916-69 590×30	1	1	1	1	1	1	1	1	1	1	1	1	

Рис.-1

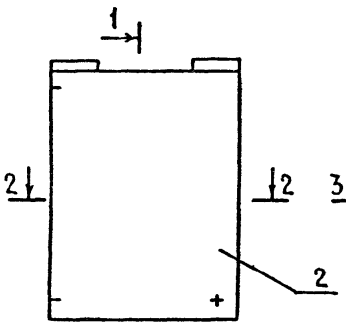

Рис-2

ОСТАЛЬНОЕ СМ РИС. 1

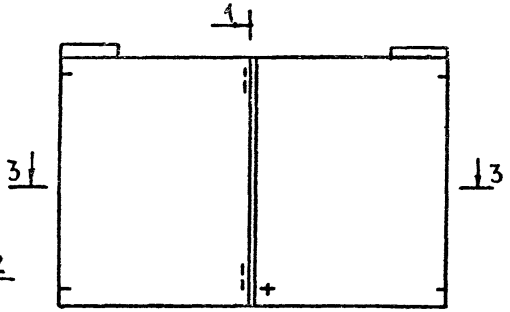

1-1

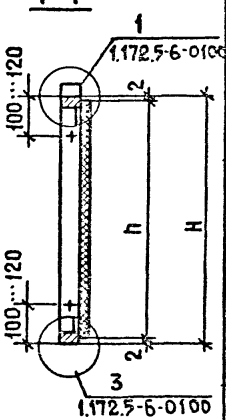

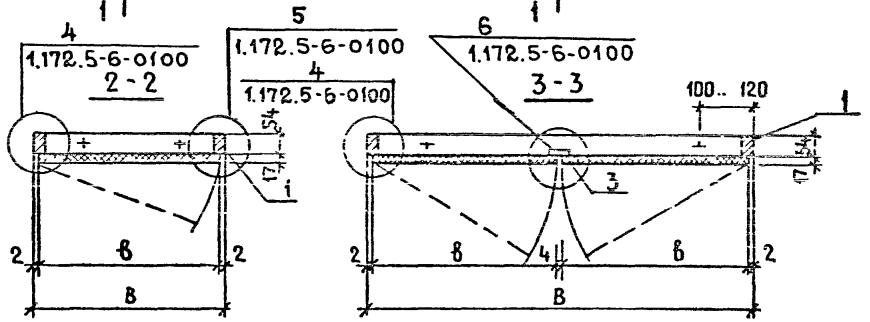

УЗЛЫ СМ. 1.172.5-6-0100

Обозначение	Марка	Рис	Размеры, мм			
			б	в	h	H
1.172.5-6 - 02 00	ДА4-4	1	396	400	396	400
- 01	ДА4-4.5		446	450		
- 02	ДА4-5		496	500		
- 03	ДА5-4		396	400	496	500
- 04	ДА5-4.5		446	450		
- 05	ДА5-5		496	500		
- 06	ДА6-4		396	400	596	600
- 07	ДА6-4.5		446	450		
- 08	ДА6-5		496	500		
- 09	ДА7-4		396	400	696	700
- 10	ДА7-4.5		446	450		
- 11	ДА7-5		496	500		
- 12	ДА4-8		396	800	396	400
- 13	ДА4-9		446	900		
- 14	ДА4-10		496	1000		
- 15	ДА5-8		396	800	496	500
- 16	ДА5-9		446	900		
- 17	ДА5-10	2	496	1000		
- 18	ДА6-8		396	800	596	600
- 19	ДА6-9		446	900		
- 20	ДА6-10		496	1000		
- 21	ДА7-8		396	800	696	700
- 22	ДА7-9		446	900		
- 23	ДА7-10		496	1000		

Нач. мас.	Станиславский	10.84
Гл. инж. м	Первушин	10.84
Гл. арх. пр	Зингер	10.84
Провер.	Зингер	10.84
Разраб.	Андрущенко	10.84
Н. контр.	Зинин	10.84

1.172.5-6-02 00 СБ

Дверной блок антресоли

Сборочный чертеж

Стадия	Масса	Масштаб
Р	—	1:10
Лист	Листов 1	

ЦНИИЭП жилища

ФОРМАТ	ЗОНА	ПОЗ	ОБОЗНАЧЕНИЕ	НАИМЕНОВАНИЕ	КОЛИЧЕСТВО НА ИСПОЛНЕНИЕ: 1.172.5-6-02 10																			ПРИМЕЧАНИЕ
					–	01	02	03	04	05	06	07	08	09	10	11	12	13	14	15	16	17			
				ДОКУМЕНТАЦИЯ																				
А3			1.172.5-6-02 10 СБ	СБОРОЧНЫЙ ЧЕРТЕЖ	X	X	X	X	X	X	X	X	X	X	X	X	X	X	X	X	X	X		
А3			1.172.5-6-00 00 ТО	ТЕХНИЧЕСКОЕ ОПИСАНИЕ	X	X	X	X	X	X	X	X	X	X	X	X	X	X	X	X	X	X		
				ДЕТАЛИ																				
				БРУС ВЕРТИКАЛЬНЫЙ ПИЛОМАТЕРИАЛЫ ХВОЙНЫЕ ГОСТ 24454-80Е																				
Б.Ч.		1	1.172 5-6-02 11	400 × 54 × 22	2	2	2										2	2	2					0,0010 м³
			-01	500 × 54 × 22				2	2	2										2	2	2		0,0012 м³
			-02	600 × 54 × 22							2	2	2											0,0014 м³
			-03	700 × 54 × 22										2	2	2								0,0017 м³
				БРУС ГОРИЗОНТАЛЬНЫЙ ПИЛОМАТЕРИАЛЫ ХВОЙНЫЕ ГОСТ 24454-80Е																				
Б Ч		2	1 172 5-6- 02 12	400 × 54 × 22	2			2			2			2										0,0010 м³
			-01	450 × 54 × 22		2			2			2			2									0,0011 м³
			-02	500 × 54 × 22			2			2			2			2								0,0012 м³
			-03	800 × 54 × 22													2			2				0,0019 м³
			-04	900 × 54 × 22														2			2			0,0021 м³
			-05	1000 × 54 × 22															2			2		0,0024 м³
				КРЕПЕЖНАЯ БОБЫШКА ПИЛОМАТЕРИАЛЫ ХВОЙНЫЕ ГОСТ 24454-80Е																				
Б.Ч		3	1.172.5-6 -02 13	100 × 54 × 22	2	2	2	2	2	2	2	2	2	2	2	2	2	2	2	2	2	2		0,00024 м³

НАЧ. МАСТ	СТАНИШЕВСКИЙ	10.84
ГА ИНЖ. МАС	ПЕРВУШИН	10.84
ГА АРХ. ПР	ЗИНГЕР	10.84
ПРОВЕРИЛ	ЗИНГЕР	10.84
РАЗРАБ	АНДРУШЕНКО	10.84
Н КОНТР	БУШИН	10.84

1.172.5-6-02 10

РАМКА БЛОКА АНТРЕСОЛИ

СТАДИЯ	ЛИСТ	ЛИСТОВ
Р	1	2

ЦНИИЭП жилища

ФОРМАТ	ЗОНА	ПОЗ.	ОБОЗНАЧЕНИЕ	НАИМЕНОВАНИЕ	КОЛИЧЕСТВО НА ИСПОЛНЕНИЕ: 1.172.5-6-02 10						ПРИМЕЧАНИЕ
					18	19	20	21	22	23	
				ДОКУМЕНТАЦИЯ							
А3			1.172.5-6-02 10 СБ	Сборочный чертеж	х	х	х	х	х	х	
А3			1.172.5-6-02 00 ТО	Техническое описание	х	х	х	х	х	х	
				ДЕТАЛИ							
				Брус вертикальный							
				Пиломатериалы хвойные ГОСТ 24454-80Е							
Б.Ч.		1	1.172.5-6-02 11-02	600 × 54 × 22	2	2	2				0,0014 м³
			-03	700 × 54 × 22				2	2	2	0,0017 м³
				Брус горизонтальный							
				Пиломатериалы хвойные ГОСТ 24454-80Е							
Б.Ч.		2	1.172.5-6-02 12 -03	800 × 54 × 22	2			2			0,0019 м³
			-04	900 × 54 × 22		2			2		0,0021 м³
			-05	1000 × 54 × 22			2			2	0,0024 м³
				Крепежная бобышка							
				Пиломатериалы хвойные ГОСТ 24454-80Е							0,00024 м³
Б.Ч.		3	1.172.5-6-02 13	100 × 54 × 22	2	2	2	2	2	2	

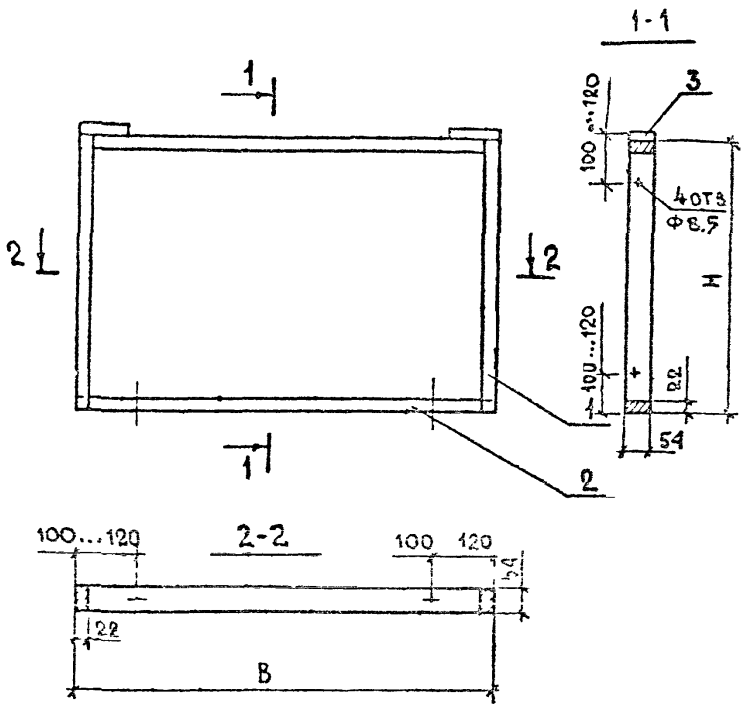

Угловое шиповое соединение брусков рамы выполняется открытым сквозным двойным шипом ГОСТ 9330-76

ОБОЗНАЧЕНИЕ	МАРКА	РАЗМЕРЫ, ММ	
		В	Н
1.172.5-6.-02 10	РА4-4	400	400
-01	РА4-4,5	450	
-02	РА4-5	500	
-03	РА5-4	400	500
-04	РА5-4,5	450	
-05	РА5-5	500	
-06	РА6-4	400	600
-07	РА6-4,5	450	
-08	РА6-5	500	
-09	РА7-4	400	700
-10	РА7-4,5	450	
-11	РА7-5	500	
-12	РА4-8	800	400
-13	РА4-9	900	
-14	РА4-10	1000	
-15	РА5-8	800	500
-16	РА5-9	900	
-17	РА5-10	1000	
-18	РА6-8	800	600
-19	РА6-9	900	
-20	РА6-10	1000	
-21	РА7-8	800	700
-22	РА7-9	900	
-23	РА7-10	1000	

НАЧ МАСТ	СТАНИШЕВСКИЙ		10.83
ГА ИНЖ.ПР	ПЕРВУШИН		10.83
ГА.ДРА.ПР	ЗИНГЕР		10.83
ПРОВЕР	ЗИНГЕР		10.83
РАЗРАБ	АНДРУШЕНКО		10.83
Н КОНТР.	БУШИН		10.83

1.172.5-6-02 10 СБ

РАМКА БЛОКА АНТРЕСОЛИ СБОРОЧНЫЙ ЧЕРТЕЖ

СТАДИЯ	МАССА	МАСШТАБ
Р	-	1 10
ЛИСТ	ЛИСТОВ 1	

ЦНИИЭП ЖИЛИЩА

ФОРМАТ	ЗОНА	ПОЗ	ОБОЗНАЧЕНИЕ	НАИМЕНОВАНИЕ	КОЛИЧЕСТВО НА ИСПОЛНЕНИЕ: 1.172.5-6-02 20												ПРИМЕЧАНИЕ
					-	01	02	03	04	05	06	07	08	09	10	11	
				ДОКУМЕНТАЦИЯ													
А3			1.172.5-6-02 20 СБ	СБОРОЧНЫЙ ЧЕРТЕЖ	×	×	×	×	×	×	×	×	×	×	×	×	
А3			1.172.5-6-02 00 ТО	ТЕХНИЧЕСКОЕ ОПИСАНИЕ	×	×	×	×	×	×	×	×	×	×	×	×	
				ДЕТАЛИ													
БЧ.		1		ЩИТ. ПЛИТА ДРЕВЕСНО-													
				СТРУЖЕЧНАЯ ТОЛЩ 16ММ													
				ГОСТ 10632-77*													
			1.172.5-6-02 21	395 × 395	1												0,15 м²
			-01	395 × 445		1											0,17 м²
			-02	395 × 495			1										0,19 м²
			-03	495 × 395				1									0,19 м²
			-04	495 × 445					1								0,22 м²
			-05	495 × 495						1							0,24 м²
			-06	595 × 395							1						0,23 м²
			-07	595 × 445								1					0,26 м²
			-08	595 × 495									1				0,29 м²
			-09	695 × 395										1			0,27 м²
			-10	695 × 445											1		0,30 м²
			-11	695 × 495												1	0,34 м²
БЧ.		2		ОБЛИЦОВКА ПЛАСТИ.													
				ШПОН СТРОГАНЫЙ													
				ГОСТ 2977-82													
			1.172.5-6-02 22	395 × 395 × 0,8	2												0.30м²
			-01	395 × 445 × 0,8		2											0.34м²
			-02	395 × 495 × 0,8			2										0.38м²
			-03	495 × 395 × 0,8				2									0.38м²
			-04	495 × 445 × 0,8					2								0.44м²
			-05	495 × 495 × 0,8						2							0.48м²

НАЧ. МАСТ	СТАНКЕВИЧ		08.84
ГА НИИ МАС	ПЕРВУШИН		08.84
ГА АРХ ГР	ЗИНГЕР		08.84
ПРОВЕРИЛ	ЗИНГЕР		08.84
РАЗРАБ	АНДРЕЕНКО		08.84
Н. КОНТР	БЧ		08.84

1.172.5-6-02 20

ПОЛОТНО ДВЕРКИ АНТРЕСОЛИ

СТАДИЯ	ЛИСТ	ЛИСТОВ
Р	1	2

ЦНИИЭП жилища

ФОРМАТ	ЗОНА	ПОЗ.	ОБОЗНАЧЕНИЕ	НАИМЕНОВАНИЕ	КОЛИЧЕСТВО НА ИСПОЛНЕНИЕ: 1.172.5-6-02 20												ПРИМЕЧАНИЕ
					-	01	02	03	04	05	06	07	08	09	10	11	
		2	1.172.5-6-02 22-06	595 × 395 × 0,8							2						0,46 м²
			-07	595 × 445 × 0,8								2					0,52 м²
			-08	595 × 495 × 0,8									2				0,58 м²
			-09	695 × 395 × 0,8										2			0,54 м²
			-10	695 × 445 × 0,8											2		0,60 м²
			-11	695 × 495 × 0,8												2	0,68 м²
Б.Ч.		3		ОБЛИЦОВКА КРОМКИ													
				ШПОН СТРОГАНЫЙ													
				ГОСТ 2977-82													
			1.172.5-6-02 23	396 × 17 × 0,8	4	2	2	2			2			2			0,09 м²
			-01	446 × 17 × 0,8		2			2			2			2		0,06 м²
			-02	496 × 17 × 0,8			2	2	2	4			2			2	0,12 м²
			-03	596 × 17 × 0,8							2	2	2				0,06 м²
			-04	696 × 17 × 0,8										2	2	2	0,07 м²
				СТАНДАРТНЫЕ ИЗДЕЛИЯ													
		4		ШУРУП А3,5×30 ГОСТ 1145-80													
		5		ШУРУП А3×18 ГОСТ 1145-80													
				ПРОЧИЕ ИЗДЕЛИЯ													
		6		ПЕТЛЯ 3.12-В	2	2	2	2	2	2	2	2	2	2	2	2	
		7		РУЧКА 1.15-Г	1	1	1	1	1	1	1	1	1	1	1	1	
		8		ЗАМОК НАКЛАДНОЙ 4.3	1	1	1	1	1	1	1	1	1	1	1	1	
		9		ЗАДВИЖКА НАКЛАДНАЯ 4.1	2	2	2	2	2	2	2	2	2	2	2	2	
		10		ФУТОРКА 8.3	1	1	1	1	1	1	1	1	1	1	1	1	
		11		ЗАЩЕЛКА 4.11-А													
				ПРИ ИСПОЛНЕНИИ	ДВУПОЛЬНЫХ ДВЕРОК ПРЕДУСМАТРИВАЕТСЯ В ЛЕВОЙ ДВЕРКЕ 2 ЗАДВИЖКИ,												
				В ПРАВОЙ ДВЕРКЕ -	ЗАМОК И ФУТОРКА. В ОДНОПОЛЬНОЙ ДВЕРКЕ ПРЕДУСМАТРИВАЮТСЯ												
				ЗАМОК И ФУТОРКА.													
				ПРОЧИЕ ИЗДЕЛИЯ ПОЗ.	6-11 ИЗГОТАВЛИВАЮТСЯ ПО КАТАЛОГУ МЕБЕЛЬНОЙ ФУРНИТУРЫ												
				„ВЫПУСК 5-79" ВПКТИМ	МИНЛЕСБУМПРОМА												

1.172.5-6-0220

ЛИСТ 2

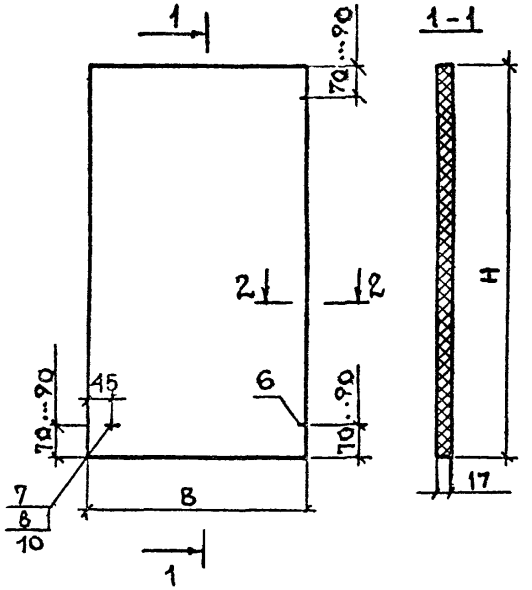

ОБОЗНАЧЕНИЕ	МАРКА	РАЗМЕРЫ, ММ	
		В	Н
1.172.5-6-02 20	ПДА4-4	396	396
-01	ПДА4-4,5	446	
-02	ПДА4-5	496	
-03	ПДА5-4	396	496
-04	ПДА5-4,5	446	
-05	ПДА5-5	496	
-06	ПДА6-4	396	596
-07	ПДА6-4,5	446	
-08	ПДА6-5	496	
-09	ПДА7-4	396	696
-10	ПДА7-4,5	446	
-11	ПДА7-5	496	

2-2

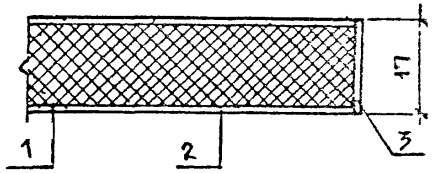

2-2 (ВАРИАНТ 1)

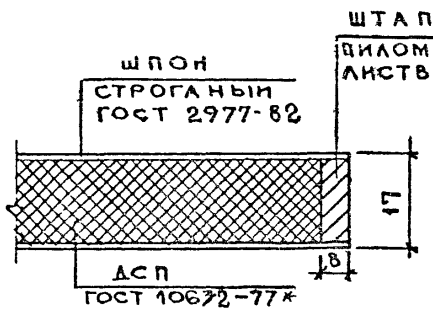

2-2 (ВАРИАНТ 2)

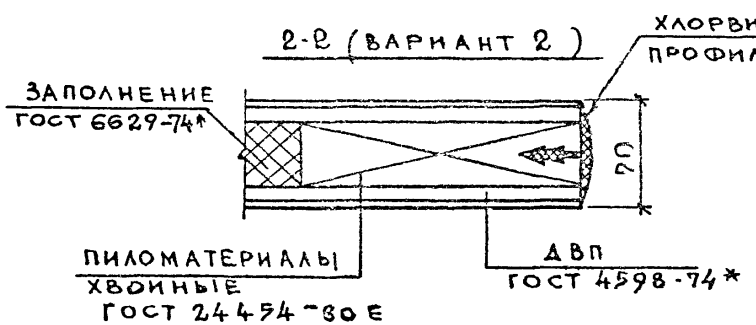

1. ПОЛОТНА ДВЕРОК ИЗГОТАВЛИВАЮТСЯ ЛЕВЫМИ И ПРАВЫМИ. НА ЧЕРТЕЖЕ ИЗОБРАЖЕНО ПОЛОТНО ПРАВОЕ, ЛЕВОЕ ПОЛОТНО ЗЕРКАЛЬНОГО ИЗОБРАЖЕНИЯ.

НАЧ МАСТ	Станишевский		10.84	1.172.5-6-02 20 СБ	
ГА ИНЖ МАС	Первушин		10.84	ПОЛОТНО ДВЕРКИ АНТРЕСОЛИ. СБОРОЧНЫЙ ЧЕРТЕЖ	Стадия: Р; Масса: -; Масштаб: 1:10, 1:1
ГА АРХ ПР	Зингер		10.84		Лист; Листов 1
ПРОВЕР	Зингер		10.84		ЦНИИЭП жилища
РАЗРАБ	Андрушенко		10.84		
Н КОНТР	Бушин		10.84		

Формат	Зона	Поз	Обозначение	Наименование	Количество на исполнение 1.172.5-6-0300												Примечание
					-	01	02	03	04	05	06	07	08	09	10	11	
				ДОКУМЕНТАЦИЯ													
А3			1.172.5-6-0300 СБ Рис.1	Сборочный чертеж	х	х	х	х	х	х							
			Рис.2								х	х	х	х	х	х	
А3			1.172.5-6-0000 ТО	Техническое описание	х	х	х	х	х	х	х	х	х	х	х	х	
				СБОРОЧНЫЕ ЕДИНИЦЫ													
А3		1	1.172.5-6-0110	Рамка РД 17-4	1												
			-01	Рамка РД 17-4.5		1											
			-02	Рамка РД 17-5			1										
			-03	Рамка РД 20-4				1									
			-04	Рамка РД 20-4.5					1								
			-05	Рамка РД 20-5						1							
			-06	Рамка РД 17-8							1						
			-07	Рамка РД 17-9								1					
			-08	Рамка РД 17-10									1				
			-09	Рамка РД 20-8										1			
			-10	Рамка РД 20-9											1		
			-11	Рамка РД 20-10												1	
А3		2	1.172.5-6-0120	Полотно дверки ПД17-4	1						2						
			-01	Полотно дверки ПД17-4.5		1						2					
			-02	Полотно дверки ПД17-5			1						2				
			-03	Полотно дверки ПД20-4				1						2			
			-04	Полотно дверки ПД20-4.5					1						2		
			-05	Полотно дверки ПД20-5						1						2	

Нач. маст	Станишевский		10.84
Гл. инж. мо	Первушин		10.84
Гл. арх. пр	Зингер		10.84
Проверил	Зингер		10.84
Разраб.	Андрушенко		10.84
Н. контр	Сушина		10.84

1.172.5-6-0300

Стенка задняя шкафа

Стадия	Лист	Листов
Р	1	2

ЦНИИЭП жилища

ФОРМАТ	ЗОНА	ПОЗ.	ОБОЗНАЧЕНИЕ	НАИМЕНОВАНИЕ	КОЛИЧЕСТВО НА ИСПОЛНЕНИЕ: 1.172.5-6-03 00												ПРИМЕЧАНИЕ
					-	01	02	03	04	05	06	07	08	09	10	11	
				СТАНДАРТНЫЕ ИЗДЕЛИЯ													
		3		ШУРУП А3×18	24	24	24	24	24	24	30	30	30	30	30	30	
				ГОСТ 1145-80*													
				ПРОЧИЕ ИЗДЕЛИЯ													
		4		УГОЛЬНИК УМ-2	8	8	8	8	8	8	10	10	10	10	10	10	
				МАТЕРИАЛЫ													
		5		РЕЙКА													
				ФАНЕРА δ=5мм													
				ГОСТ 3916-69													
				1680×50							1	1	1				
				1980×50										1	1	1	

РИС. 1

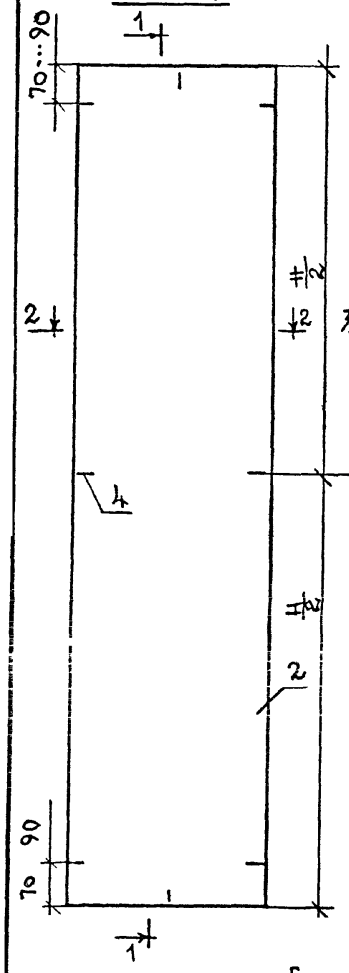

РИС. 2

ОСТАЛЬНОЕ СМ РИС. 1

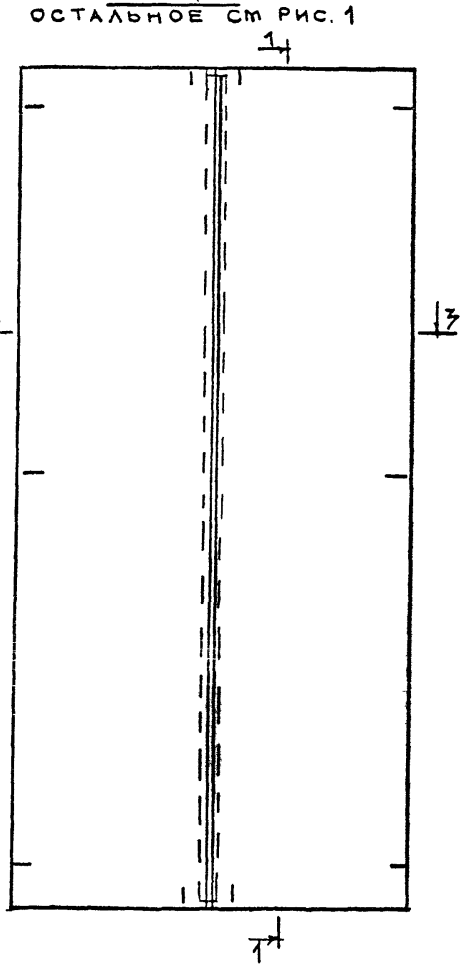

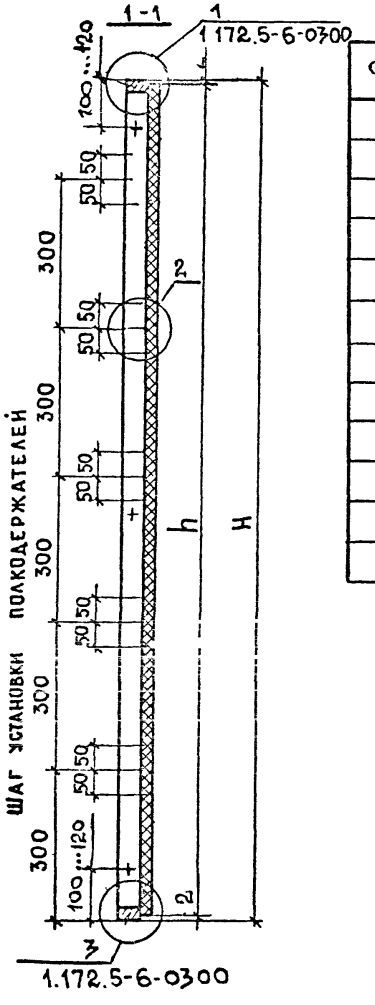

ОБОЗНАЧЕНИЕ	МАРКА	РИС	РАЗМЕРЫ, мм			
			б	в	h	H
1.172.5-6-0300	Сш17-4	1	396	400	1696	1700
-01	Сш17-45		446	450		
-02	Сш17-5		496	500		
-03	Сш20-4		396	400	1996	2000
-04	Сш20-45		446	450		
-05	Сш20-5		496	500		
-06	Сш17-8	2	396	800	1696	1700
-07	Сш17-9		446	900		
-08	Сш17-10		496	1000		
-09	Сш20-8		396	800	1996	2000
-10	Сш20-9		446	900		
-11	Сш20-10		496	1000		

УЗЛЫ СМ. НА 1.172.5-6-0300

2-2

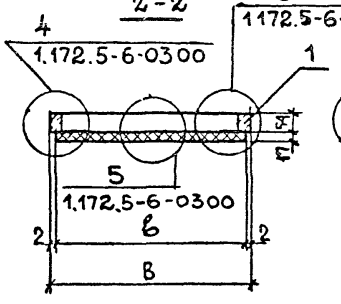

3-3

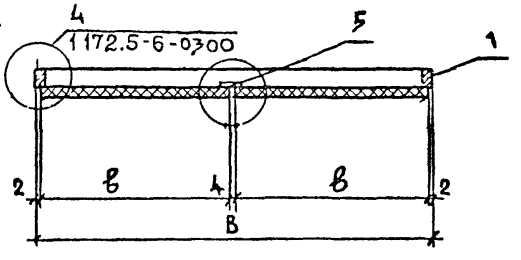

НАЧ. МАСТ	Станишевский		10.84
ГЛ. ИНЖ. ПР	Первушин		10.84
ГА АРХ №	Зингер		10.84
ПРОВЕР.	Зингер		10.84
РАЗРАБ.	Андрушенко		10.84
Н. КОНТР.	Бушин		10.84

1.172.5-6-0300 СБ

СТЕНКА ЗАДНЯЯ ШКАФА. СБОРОЧНЫЙ ЧЕРТЕЖ.

СТАДИЯ	МАССА	МАСШТАБ
Р	-	1:10
ЛИСТ	ЛИСТОВ 1	

ЦНИИЭП жилища

Вариант 1 - полый щит с заполнением

Вариант 2 - то же с пластмассовой обкладкой

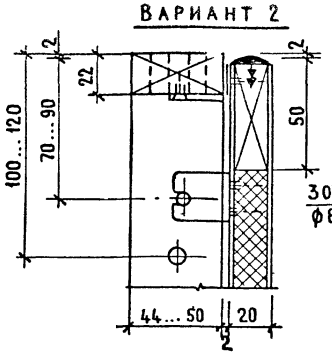

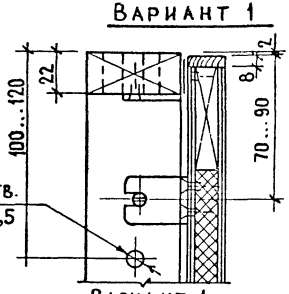

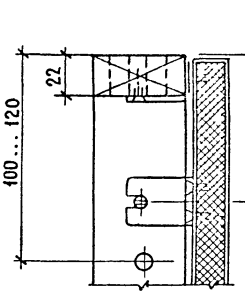

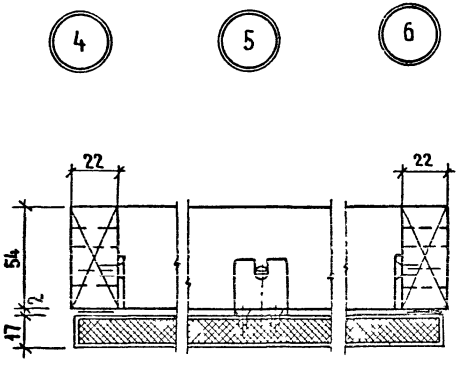

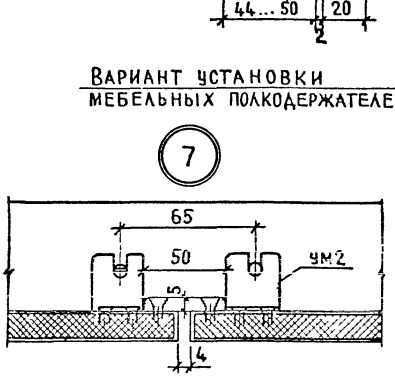

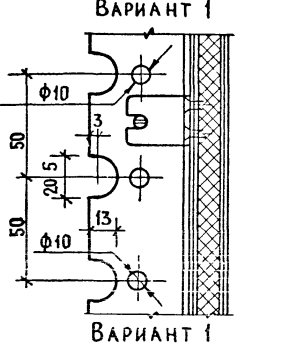

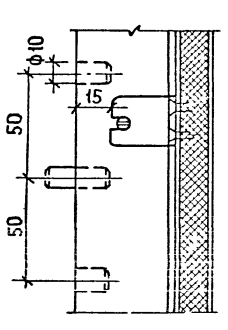

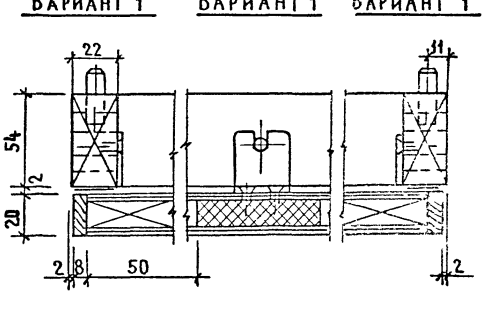

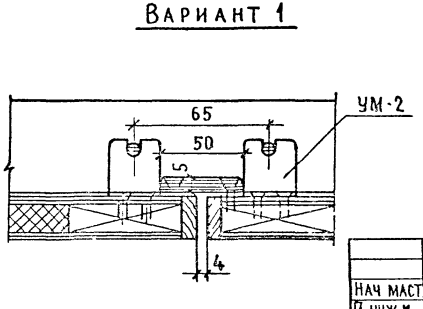

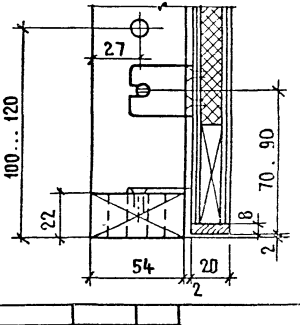

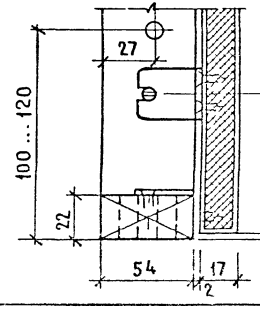

Полотно задней стенки к коробке крепить с прокладкой резины или пенополиуретана, или врезкой угольника

Нач маст	Станишевский		1.08.84
Гл инж п	Первушин		1.08.84
Гл арх пр	Зингер		1.08.84
Провер	Зингер		1.08.84
Разраб	Андрушенко		1.08.84
Н. контр	Бушин		1.08.84

1.172.5-6-0300

Узлы 1...7

Стадия	Лист	Листов
Р		1

ЦНИИЭП жилища

ФОРМАТ	ЗОНА	ПОЗ	ОБОЗНАЧЕНИЕ	НАИМЕНОВАНИЕ	КОЛИЧЕСТВО НА ИСПОЛНЕНИЕ: 1.172.5-6-0400									ПРИМЕЧАНИЕ
					–	01	02	03	04	05	06	07	08	
				ДОКУМЕНТАЦИЯ										
А3			1.172.5-6-0400 СБ РИС.1	СБОРОЧНЫЙ ЧЕРТЕЖ	x	x	x	x	x	x	x	x	x	
А3			1.172.5-6-0000 ТО	ТЕХНИЧЕСКОЕ ОПИСАНИЕ	x	x	x	x	x	x	x	x	x	
				СБОРОЧНЫЕ ЕДИНИЦЫ										
А3		1	1.172.5-6-0210	РАМКА РА4-4	1									
			-01	РАМКА РА4-4.5		1								
			-02	РАМКА РА4-5			1							
			-03	РАМКА РА5-4				1						
			-04	РАМКА РА5-4.5					1					
			-05	РАМКА РА5-5						1				
			-06	РАМКА РА6-4							1			
			-07	РАМКА РА6-4.5								1		
			-08	РАМКА РА6-5									1	
А3		2	1.172.5-6-0220	ПОЛОТНО ДВЕРКИ ПДА4-4	1									
			-01	ПОЛОТНО ДВЕРКИ ПДА4-4.5		1								
			-02	ПОЛОТНО ДВЕРКИ ПДА4-5			1							
			-03	ПОЛОТНО ДВЕРКИ ПДА5-4				1						
			-04	ПОЛОТНО ДВЕРКИ ПДА5-4.5					1					
			-05	ПОЛОТНО ДВЕРКИ ПДА5-5						1				
			-06	ПОЛОТНО ДВЕРКИ ПДА6-4							1			
			-07	ПОЛОТНО ДВЕРКИ ПДА6-4.5								1		
			-08	ПОЛОТНО ДВЕРКИ ПДА6-5									1	
				СТАНДАРТНЫЕ ИЗДЕЛИЯ										
		3		ШУРУП А3 × 18	18	18	18	18	18	18	18	18	8	
				ГОСТ 1145-80*										
				ПРОЧИЕ ИЗДЕЛИЯ										
		4		УГОЛЬНИК УМ-2	6	6	6	6	6	6	6	6	6	

НАЧ. МАСТ	СТАНИШЕВСК.		10884
ГЛ. КНИЖ.	ПЕРВУШИН		10884
ГЛ. АРХ. ПР.	ЗИНГЕР		10884
ПРОВЕРИЛ	ЗИНГЕР		10884
РАЗРАБ	АНДРУШЕНКО		10884
Н. КОНТР	БУШИН		10884

1.172.5-6-0400

СТЕНКА ВАДЛЯЯ АНТРЕСОЛИ

СТАДИЯ	ЛИСТ	ЛИСТОВ
Р	1	3

ЦНИИЭП ЖИЛИЩА

ФОРМАТ	ЗОНА	ПОЗ.	ОБОЗНАЧЕНИЕ	НАИМЕНОВАНИЕ	КОЛИЧЕСТВО НА ИСПОЛНЕНИЕ: 1.172.5-6-0400 09	10	11	12	13	14	15	16	ПРИМЕЧАНИЕ
				ДОКУМЕНТАЦИЯ									
А3			1.172.5-6-0400 СБ Рис.1	СБОРОЧНЫЙ ЧЕРТЕЖ	X	X	X						
			Рис 2					X	X	X	X	X	
А3			1.172.5-6-00 00 ТО	ТЕХНИЧЕСКОЕ ОПИСАНИЕ	X	X	X	X	X	X	X	X	
				СБОРОЧНЫЕ ЕДИНИЦЫ									
А3		1	1.172.5-6-02 10-09	РАМКА РА 7-4	1								
			-10	РАМКА РА 7-4.5		1							
			-11	РАМКА РА 7-5			1						
			-12	РАМКА РА 4-8				1					
			-13	РАМКА РА 4-9					1				
			-14	РАМКА РА 4-10						1			
			-15	РАМКА РА 5-8							1		
			-16	РАМКА РА 5-9								1	
А3		2	1.172.5-6-02 20-09	ПОЛОТНО ДВЕРКИ ПДА 7-4	1								
			-10	ПОЛОТНО ДВЕРКИ ПДА 7-4.5		1							
			-11	ПОЛОТНО ДВЕРКИ ПДА 7-5			1						
			-12	ПОЛОТНО ДВЕРКИ ПДА 4-4				2					
			-13	ПОЛОТНО ДВЕРКИ ПДА 4-4.5					2				
			-14	ПОЛОТНО ДВЕРКИ ПДА 4-5						2			
			-15	ПОЛОТНО ДВЕРКИ ПДА 5-4							2		
			-16	ПОЛОТНО ДВЕРКИ ПДА 5-4.5								2	
				СТАНДАРТНЫЕ ИЗДЕЛИЯ									
		3		ШУРУП А3х18 ГОСТ 1145-80									
				ПРОЧИЕ ИЗДЕЛИЯ									
		4		УГОЛЬНИК УМ-2	6	6	6	8	8	8	8	8	
				МАТЕРИАЛЫ									
		5		РЕЙКА. ФАНЕРА δ=5мм									
				ГОСТ 3916-69									
				390 х 50				1	1	1			
				490 х 50							1	1	

Инв.№ подл. | Подпись и дата | Взам.инв.№

ФОРМАТ	ЗОНА	ПОЗ.	ОБОЗНАЧЕНИЕ	НАИМЕНОВАНИЕ	КОЛИЧЕСТВО НА ИСПОЛНЕНИЕ: 1.172.5-6-04 00							ПРИМЕЧАНИЕ
					17	18	19	20	22	23		
				ДОКУМЕНТАЦИЯ								
А3			1.172.5-6-0400СБ Рис.2	СБОРОЧНЫЙ ЧЕРТЕЖ	X	X	X	X	X	X	X	
А3			1.172.5-6-00 00 ТО	ТЕХНИЧЕСКОЕ ОПИСАНИЕ	X	X	X	X	X	X	X	
				СБОРОЧНЫЕ ЕДИНИЦЫ								
А3		1	1.172.5-6-0210-17	РАМКА РА5-10	1							
			-18	РАМКА РА6-8		1						
			-19	РАМКА РА6-9			1					
			-20	РАМКА РА6-10				1				
			-21	РАМКА РА7-8					1			
			-22	РАМКА РА7-9						1		
			-23	РАМКА РА7-10							1	
А3		2	1.172.5-6-0220-17	ПОЛОТНО ДВЕРКИ ПДА5-5	2							
			-18	ПОЛОТНО ДВЕРКИ ПДА6-4		2						
			-19	ПОЛОТНО ДВЕРКИ ПДА6-4,5			2					
			-20	ПОЛОТНО ДВЕРКИ ПДА6-5				2				
			-21	ПОЛОТНО ДВЕРКИ ПДА7-4					2			
			-22	ПОЛОТНО ДВЕРКИ ПДА7-4,5						2		
			-23	ПОЛОТНО ДВЕРКИ ПДА7-5							2	
				СТАНДАРТНЫЕ ИЗДЕЛИЯ								
		3		ШУРУП А3×18 ГОСТ 1145-80	24	24	24	24	24	24	24	
				ПРОЧИЕ ИЗДЕЛИЯ								
		4		УГОЛЬНИК УМ-2	8	8	8	8	8	8	8	
				МАТЕРИАЛЫ								
		5		РЕЙКА. ФАНЕРА δ=5ММ ГОСТ 3916-69								
				490 ×50	1							
				590 ×50		1	1	1				
				690 ×50					1	1	1	

Рис.1

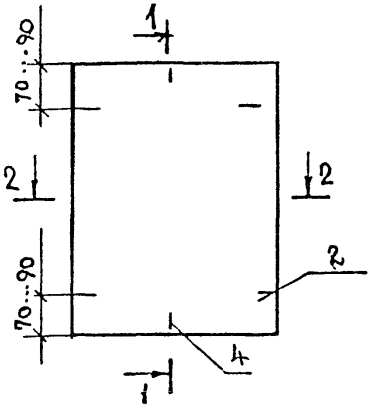

Рис.2

ОСТАЛЬНОЕ СМ. РИС.1

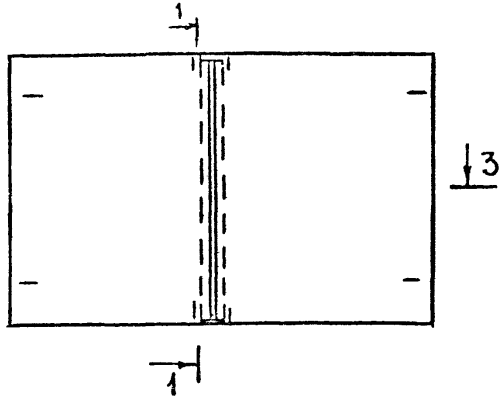

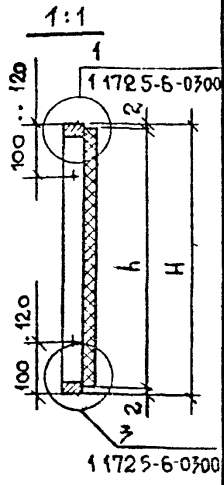

2-2

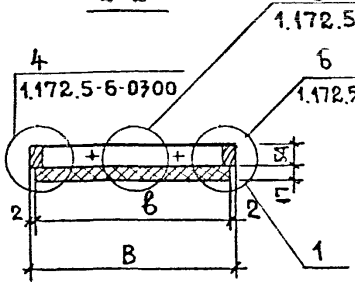

3-3

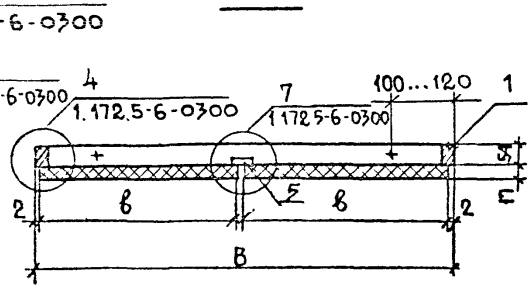

Узлы см. 1.172.5-6-0300

Обозначение	Марка	Рис	Размеры, мм			
			b	B	h	H
1.172.5-6-0400	СА4-4	1	396	400	396	400
-01	СА4-4,5		446	450		
-02	СА4-5		496	500		
-03	СА5-4		396	400	496	500
-04	СА5-4,5		446	450		
-05	СА5-5		496	500		
-06	СА6-4		396	400	596	600
-07	СА6-4,5		446	450		
-08	СА6-5		496	500		
-09	СА7-4		396	400	696	700
-10	СА7-4,5		446	450		
-11	СА7-5		496	500		
-12	СА4-8	2	396	800	396	400
-13	СА4-9		446	900		
-14	СА4-10		496	1000		
-15	СА5-8		396	800	496	500
-16	СА5-9		446	900		
-17	СА5-10		496	1000		
-18	СА6-8		396	800	596	600
-19	СА6-9		446	900		
-20	СА6-10		496	1000		
-21	СА7-8		396	800	696	700
-22	СА7-9		446	900		
-23	СА7-10		496	1000		

Нач. маст.	Станишевский		10.88
Гл. инж. пр.	Первушин		10.88
Гл. арх. пр.	Зингер		10.88
Провер.	Зингер		10.88
Разраб.	Андрушенко		10.88

1.172.5-6-04 00сб

Стенка задняя антресоли. Сборочный чертеж.

Стадия	Масса	Масштаб
Р	-	1:10
Лист	Листов 1	

ЦНИИЭП жилища

ФОРМАТ	ЗОНА	ПОЗ.	ОБОЗНАЧЕНИЕ	НАИМЕНОВАНИЕ	КОЛИЧЕСТВО НА ИСПОЛНЕНИЕ: 1.172.5-6-0500				ПРИМЕЧАНИЕ
					-	01	02	03	
				ДОКУМЕНТАЦИЯ					
А3			1.172.5-6-0500 СБ	СБОРОЧНЫЙ ЧЕРТЕЖ					
А3			1.172.5-6-0000 ТО	ТЕХНИЧЕСКОЕ ОПИСАНИЕ					
				ДЕТАЛИ					
				ЩИТ. ПЛИТА ДРЕВЕСНО-СТРУЖЕЧНАЯ ТОЛЩ. 16 мм ГОСТ 10632-77					
Б.Ч.		1	1.172.5-6-05 01	1779 × 447	1				0,80 м²
			-01	1779 × 597		1			1,07 м²
			-02	2079 × 447			1		0,94 м²
			-03	2079 × 597				1	1,25 м²
				ОБЛИЦОВКА ПЛАСТИ ШПОН СТРОГАНЫЙ ГОСТ 2977-82					
Б.Ч		2	1.172.5-6-05 02	1779 × 447 × 0,8	2				1,60 м²
			-01	1779 × 597 × 0,8		2			2,14 м²
			-02	2079 × 447 × 0,8			2		1,88 м²
			-03	2079 × 597 × 0,8				2	2,50 м²
				ОБЛИЦОВКА КРОМКИ ШПОН СТОГАНЫЙ ГОСТ 2977-82					
Б.Ч.		3	1.172.5-6-05 03	1780 × 17 × 0,8	1	1			0,12 м²
				2080 × 17 × 0,8			1	1	0,14 м²

НАЧ. МАСТ	СТАНИШЕВСКИЙ		10.84
ГА КНИН МАС	ПЕРВУШИН		10.84
ГА АРХ ПР	ЗИНГЕР		10.84
ПРОВЕРИЛ	ЗИНГЕР		10.84
РАЗРАБ	АНДРУШЕНКО		10.84

1.172.5-6-0500

СТЕНКА БОКОВАЯ ШКАФА

СТАДИЯ	ЛИСТ	ЛИСТОВ
Р		1

ЦНИИЭП жилища

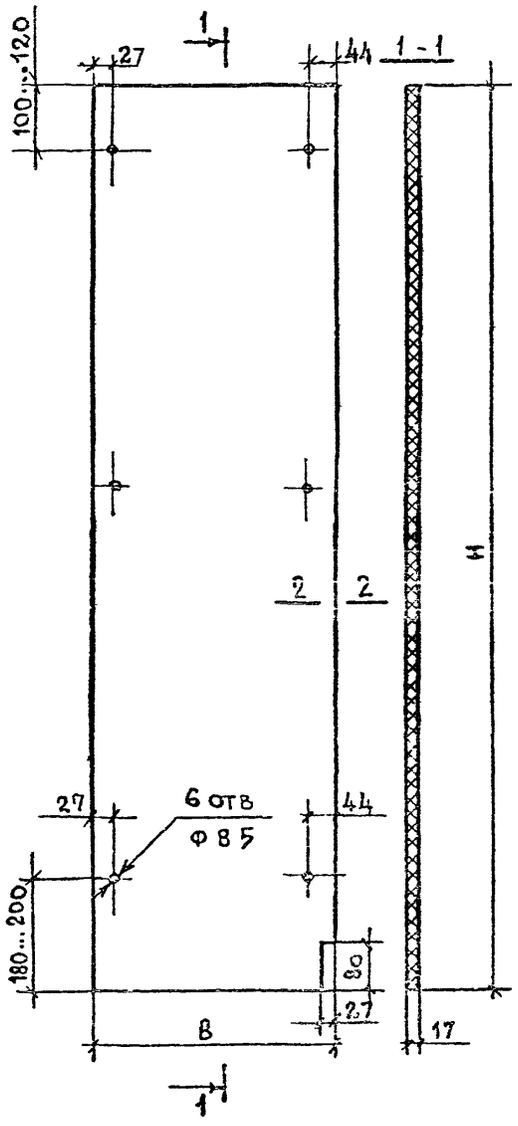

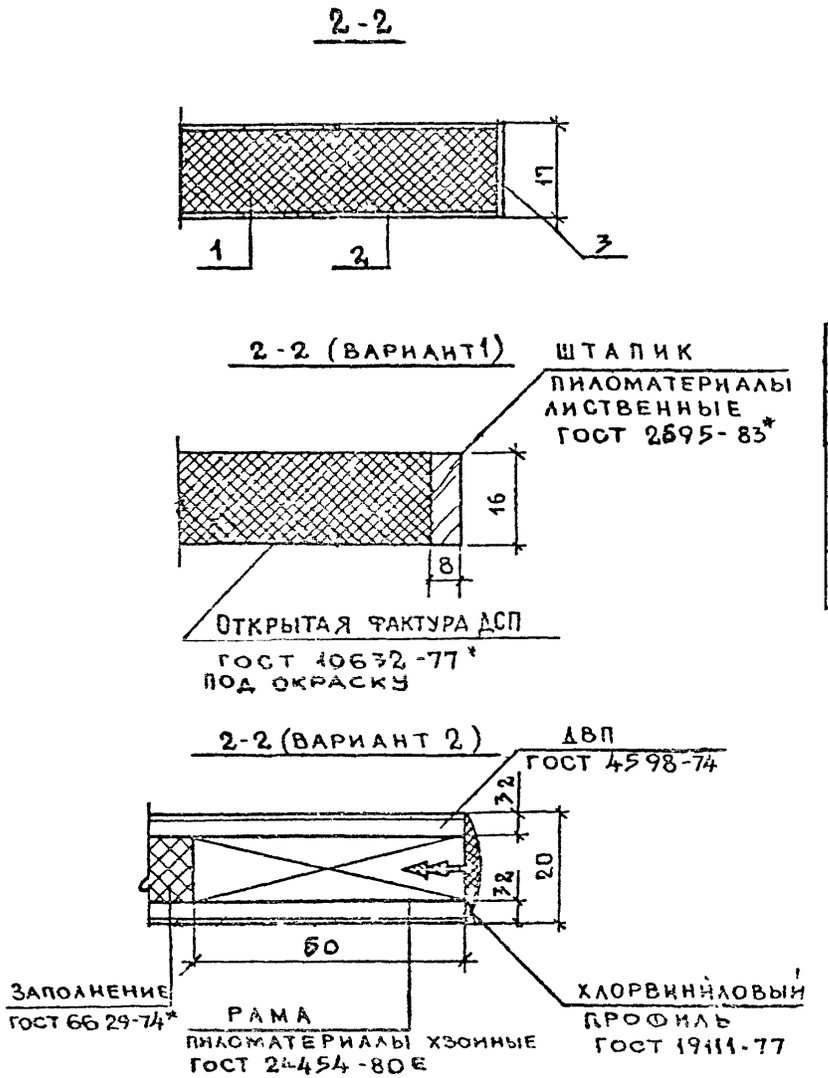

ОБОЗНАЧЕНИЕ	МАРКА	РАЗМЕРЫ, мм	
		В	Н
1.172.5-6 -0500	СБШ18-45	448	1780
-01	СБШ18-6	598	
-02	СБШ21-45	448	2080
-03	СБШ21-6	598	

ПРИВЯЗКА ОТВЕРСТИЙ ДЛЯ ВИНТОВ В БОКОВОЙ СТЕНКЕ ДОЛЖНА СООТВЕТСТВОВАТЬ ПРИВЯЗКЕ ОТВЕРСТИЙ КАРКАСА ДВЕРНОГО БЛОКА.

НАЧ МАСТ	Станкевский		1.08.84
ГЛ ИНЖ МАСТ	Перевышин		1.08.84
ГЛ АРХ ПР	Зингер		08.84
ПРОВЕР	Зингер		1.08.84
РАЗРАБ	Андрушенко		1.08.84

1.172.5-6 -0500 СБ

СТЕНКА БОКОВАЯ ШКАФА. СБОРОЧНЫЙ ЧЕРТЕЖ.

СТАДИЯ	МАССА	МАСШТАБ
Р	-	1:10 1:1
ЛИСТ	ЛИСТОВ 1	

ЦНИИЭП ЖИЛИЩА

Формат	Зона	Поз.	Обозначение	Наименование	Количество на исполнение: 1.172.5-6-0600												Примечание
					-	01	02	03	04	05	06	07	08	09	10	11	
				Документация													
А3			1.172.5-6-0600 СБ	Сборочный чертеж	х	х	х	х	х	х	х	х	х	х	х	х	
А3			1.172.5-6-0000ТО	Техническое описание	х	х	х	х	х	х	х	х	х	х	х	х	
				Детали													
				Щит плита древесно													
				стружечная толщ. 16мм													
				ГОСТ 10632-77*													
Б.Ч.		1	1.172.5-6-0601	399 х 447	1												0,18м²
			-01	399 х 597		1											0,24м²
			-02	499 х 447			1										0,22м²
			-03	499 х 597				1									0,30м²
			-04	599 х 447					1								0,27м²
			-05	599 х 597						1							0,36м²
			-06	699 х 447							1						0,31м²
			-07	699 х 597								1					0,42м²
			-08	799 х 447									1				0,36м²
			-09	799 х 597										1			0,48м²
			-10	899 х 447											1		0,40м²
			-11	899 х 597												1	0,54м²
				Облицовка пласти.													
				шпон строганый													
				ГОСТ 2977-82													
Б.Ч.		2	1.172.5-6-0602	399 х 447 х 0,8	2												0,36м²
			-01	399 х 597 х 0,8		2											0,48м²
			-02	499 х 447 х 0,8			2										0,44м²

Нач. маст	Станишевский		108.84
Гл. инж. мас	Первушин		0884
Гл. арх. пр	Зингер		3884
Проверил	Зингер		384
Разраб	Андрушенко		84

1.172.5-6-0600

Стенка боковая антресоли

Стадия	Лист	Листов
Р	1	2

ЦНИИЭП жилища

ФОРМАТ	ЗОНА	ПОЗ.	ОБОЗНАЧЕНИЕ	НАИМЕНОВАНИЕ	КОЛИЧЕСТВО НА ИСПОЛНЕНИЕ: 1.172.5-6-0600												ПРИМЕЧАНИЕ
					-	01	02	03	04	05	06	07	08	09	10	11	
Б.Ч.		2	1.172.5-6-0602-03	499 × 597 × 0,8				2									0,60м²
			-04	599 × 447 × 0,8					2								0,54м²
			-05	599 × 597 × 0,8						2							0,72м²
			-06	699 × 447 × 0,8							2						0,62м²
			-07	699 × 597 × 0,8								2					0,84м²
			-08	799 × 447 × 0,8									2				0,72м²
			-09	799 × 597 × 0,8										2			0,96м²
			-10	899 × 447 × 0,8											2		0,80м²
			-11	899 × 597 × 0,8												2	1,08м²
				ОБЛИЦОВКА КРОМКИ													
				ШПОН СТРОГАНЫЙ													
				ГОСТ 2977-82													
Б.Ч.		3	1.172.5-6-0603	400 × 17 × 0,8	1												0,007м²
			-01	500 × 17 × 0,8		1											0,008м²
			-02	600 × 17 × 0,8			1										0,010м²
			-03	700 × 17 × 0,8				1									0,012м²
			-04	800 × 17 × 0,8					1								0,013м²
			-05	900 × 17 × 0,8						1							0,015м²
				ОБЛИЦОВКА КРОМКИ													
				ШПОН СТРОГАНЫЙ													
				ГОСТ 2977-82													
Б.Ч.		4	1.172.5-6-0604	447 × 17 × 0,8	1		1		1		1		1		1		0,008м²
			-01	597 × 17 × 0,8		1		1		1		1		1		1	0,010м²

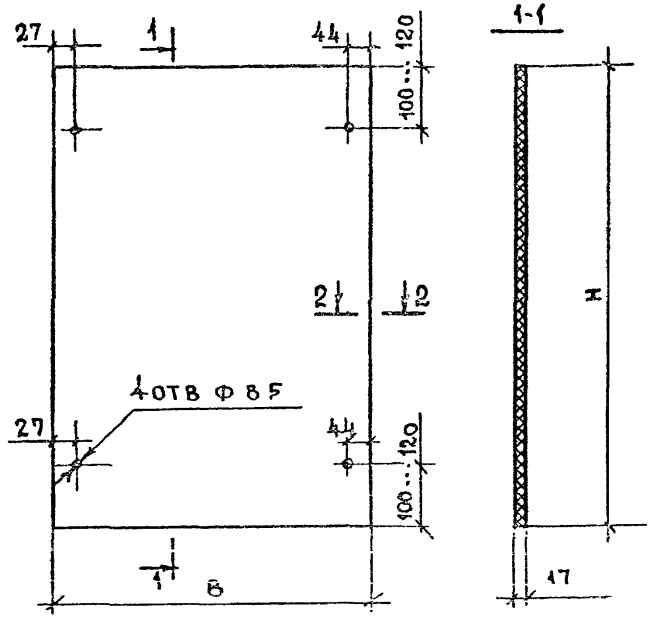

ОБОЗНАЧЕНИЕ	МАРКА	РАЗМЕРЫ, ММ	
		В	Н
1.172.5-6-0600	СБА4-45	448	400
-01	СБА4-6	598	
-02	СБА5-45	448	500
-03	СБА5-6	598	
-04	СБА6-45	448	600
-05	СБА6-6	598	
-06	СБА7-45	448	700
-07	СБА7-6	598	
-08	СБА8-45	448	800
-09	СБА8-6	598	
-10	СБА9-45	448	900
-11	СБА9-6	598	

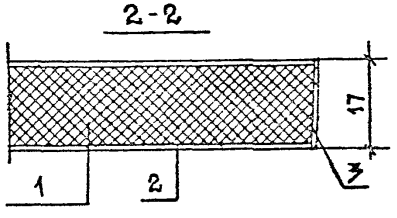

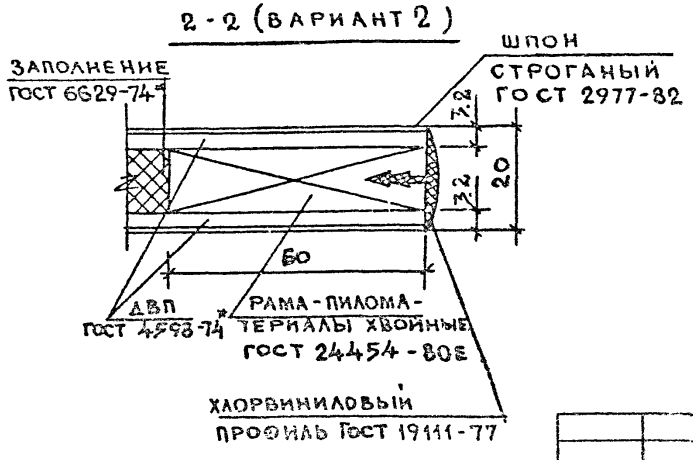

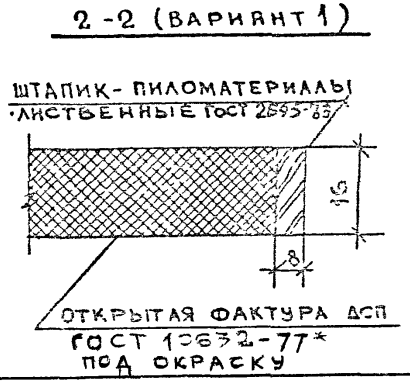

НАЧ МАСТ	Станишевский		10.8.84
ГЛ ИНЖ МАС	Перевушин		10.8.84
ГЛ АРХ ПР	Зингер		10.8.84
ПРОВЕР	[illegible]		10.8.84
РАЗР.-Б	[illegible]		10.8.84
[illegible]	[illegible]		10.8.84

1.172.5-6-0600 СБ

СТЕНКА БОКОВАЯ АНТРЕСОЛИ. СБОРОЧНЫЙ ЧЕРТЕЖ

СТАДИЯ	МАССА	МАСШТАБ
Р	-	1:10 1:1
ЛИСТ	ЛИСТОВ 1	

ЦНИИЭП ЖИЛИЩА

Формат	Зона	Поз.	Обозначение	Наименование	Количество на исполнение: 1.172.5-6-0700				Примечание
					-	01	02	03	
				ДОКУМЕНТАЦИЯ					
А3			1.172.5-6-0700 СБ	СБОРОЧНЫЙ ЧЕРТЕЖ	X	X	X	X	
А3			1.172.5-6-0000 ТО	ТЕХНИЧЕСКОЕ ОПИСАНИЕ	X	X	X	X	
				ДЕТАЛИ					
				ЩИТ. ПЛИТА ДРЕВЕСНО-ВОЛОКНИСТАЯ ТОЛЩ. 3,2 мм ГОСТ 4598-74*					
Б.Ч.		1	1.172.5-6-0701	1780 × 430	2				1,55 м²
			01	1780 × 580		2			2,09 м²
			-02	2080 × 430			2		1,81 м²
			-03	2080 × 580				2	2,44 м²

НАЧ. МАСТ	СТАНИШЕВСКИЙ		1088
ГЛ. ИНЖ. МАС	ПЕРВУШИН		1058
ГЛ. АРХ. ПР.	ЗИНГЕР		1033
ГОСВЕРИН	ЗИНГЕР		1083
РАЗРАБ	АНДРУЩЕНКО		1088
Н. КОНТР.	[illegible]		[illegible]

1.172.5-6-0700

СТЕНКА ПРОМЕЖУТОЧНАЯ

СТАДИЯ	ЛИСТ	ЛИСТОВ
Р		1

ЦНИИЭП ЖИЛИЩА

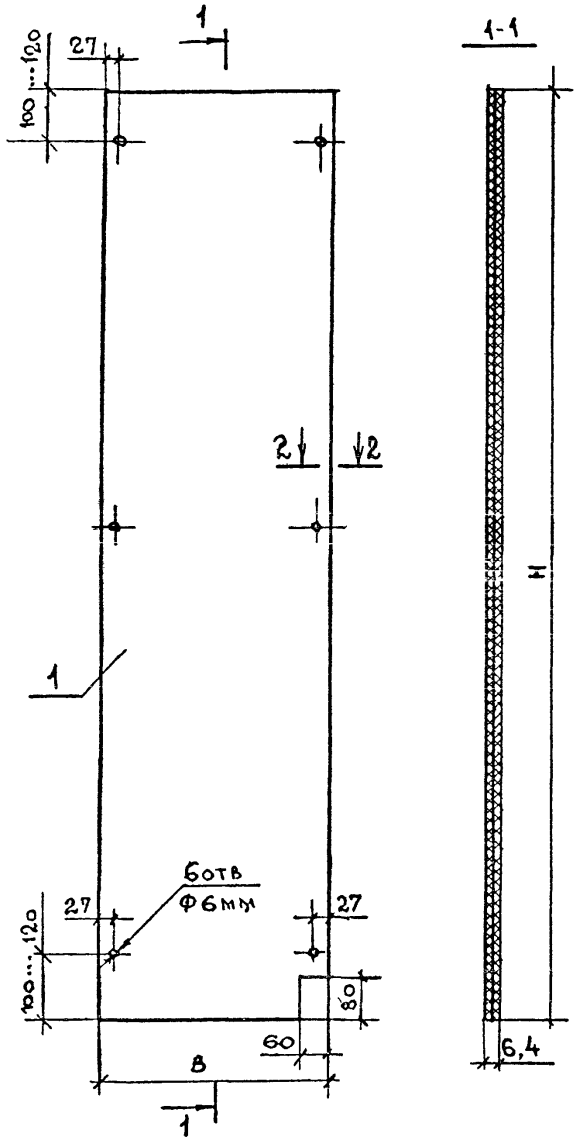

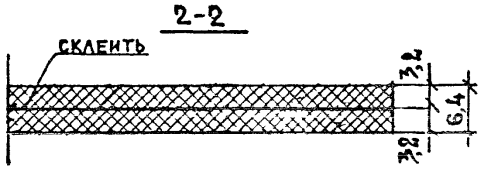

ОБОЗНАЧЕНИЕ	МАРКА	РАЗМЕРЫ, ММ	
		В	Н
1.172.5-6-0700	СП18-4	430	1780
-01	СП18-6	580	
-02	СП21-4	430	2080
-03	СП21-6	580	

1. Промежуточная стенка представляет собой склеенные два слоя ДВП по периметру.
2. Привязка отверстий для винтов в промежуточной стенке должна соответствовать привязке отверстий каркаса дверного блока.

НАЧ. МАСТ	Станишевский		10884
ГА. ИНЖ. МАСТ	Первушин		0884
ГА. АРХ ПР	Зингер		10884
ПРОВЕР	Зингер		10884
РАЗРАБ	Андрушенко		10884

1.172.5-6 -0700 СБ

СТЕНКА ПРОМЕЖУТОЧНАЯ. СБОРОЧНЫЙ ЧЕРТЕЖ

СТАДИЯ	МАССА	МАСШТАБ
Р	-	1:10
ЛИСТ	ЛИСТОВ 1	

ЦНИИЭП жилища

ФОРМАТ	ЗОНА	ПОЗ.	ОБОЗНАЧЕНИЕ	НАИМЕНОВАНИЕ	КОЛИЧЕСТВО НА ИСПОЛНЕНИЕ: 1.172.5-6-0800												ПРИМЕЧАНИЕ
					-	01	02	03	04	05	06	07	08	09	10	11	
				ДОКУМЕНТАЦИЯ													
А3			1.172.5-6-0800 СБ	СБОРОЧНЫЙ ЧЕРТЕЖ	×	×	×	×	×	×	×	×	×	×	×	×	
А3			1.172.5-6-0000 ТО	ТЕХНИЧЕСКОЕ ОПИСАНИЕ	×	×	×	×	×	×	×	×	×	×	×	×	
				ДЕТАЛИ													
				ЩИТ. ПЛИТА ДРЕВЕСНО-													
				СТРУЖЕЧНАЯ ТОЛЩ. 16ММ													
				ГОСТ 10632-77*													
Б.Ч.		1	1.172.5-6-0801	447 × 400	1												0,18м²
			-01	447 × 450		1											0,20м²
			-02	447 × 500			1										0,22м²
			-03	447 × 800				1									0,35м²
			-04	447 × 900					1								0,40м²
			-05	447 × 1000						1							0,44м²
			-06	597 × 400							1						0,24м²
			-07	597 × 450								1					0,27м²
			-08	597 × 500									1				0,29м²
			-09	597 × 800										1			0,47м²
			-10	597 × 900											1		0,53м²
			-11	597 × 1000												1	0,60м²
				ОБЛИЦОВКА ПЛАСТИ													
				ШПОН СТРОГАНЫЙ													
				ГОСТ 2977-82													
Б.Ч.		2	1.172.5-6-0802	447 × 400 × 0,8	2												0,36м²
			-01	447 × 450 × 0,8		2											0,40м²
			-02	447 × 500 × 0,8			2										0,44м²
			-03	447 × 800 × 0,8				2									0,70м²
			-04	447 × 900 × 0,8					2								0,80м²
			-05	447 × 1000 × 0,8						2							0,88м³

НАЧ. МАСТ	СТАНИШЕВСКИЙ		10.84
ГЛ. КНИЖ. МАС	ПЕРВУШИН		10.84
ГЛ. АРХ ПР	ЗИНГЕР		10.84
ПРОВЕРИЛ	ЗИНГЕР		10.84
РАЗРАБ.	АНДРУШЕНКО		10.84
Н. КОНТР	БУШИН		10.84

1.172.5-6-0800

ПОЛКА АНТРЕСОЛЬНАЯ

СТАДИЯ	ЛИСТ	ЛИСТОВ
Р	1	2

ЦНИИЭП жилища

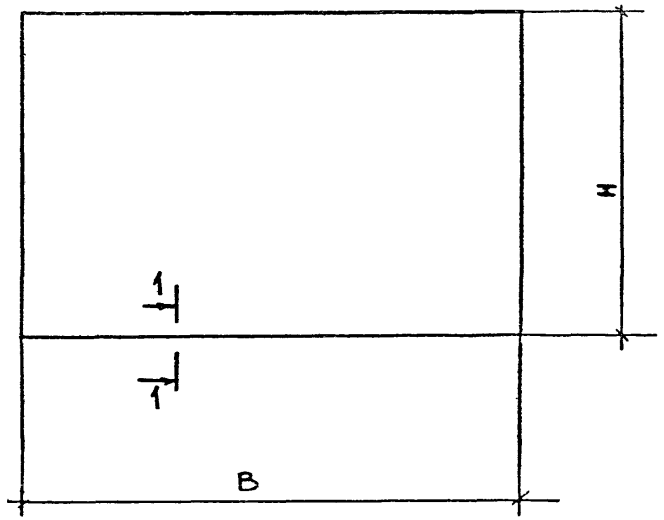

ОБОЗНАЧЕНИЕ	МАРКА	РАЗМЕРЫ, ММ	
		В	Н
1.172.5-6-0800	ПА4-4	400	448
-01	ПА4-4.5	450	
-02	ПА4-5	500	
-03	ПА4-8	800	
-04	ПА4-9	900	
-05	ПА4-10	1000	
-06	ПА6-4	400	598
-07	ПА6-4.5	450	
-08	ПА6-5	500	
-09	ПА6-8	800	
-10	ПА6-9	900	
-11	ПА6-10	1000	

1-1

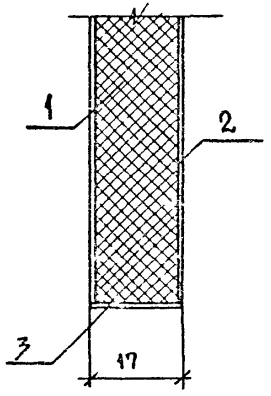

1-1 (ВАРИАНТ 1)

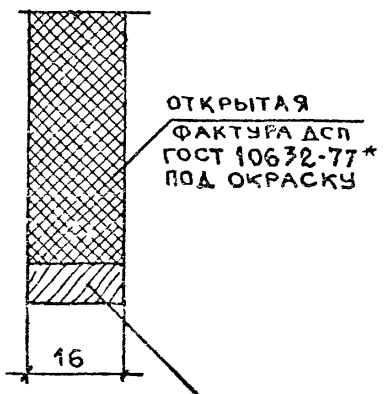

ШТАПИК - ПИЛОМАТЕРИАЛ ХВОЙНЫЕ ГОСТ 2695-83

1-1 (ВАРИАНТ 2)



ХЛОРВИНИЛОВЫЙ ПРОФИЛЬ ГОСТ 19111-77

ПОЛКИ АНТРЕСОЛЬНЫЕ ДАНЫ ИЗ РАСЧЕТА РАЗМЕРОВ ДВЕРНЫХ БЛОКОВ НА ШКАФ ПРИ БЛОКИРОВКЕ ШКАФОВ (2-3 ШКАФА ИТД) АНТРЕСОЛЬНЫЕ ПОЛКИ ИЗГОТАВЛИВАЮТСЯ МАКСИМАЛЬНОЙ ДЛИНЫ НА ДЛИНУ ШКАФА.

НАЧ МАСТ	СТАНИШЕВСКИЙ		10.84
ТЕХНИК	ПЕРЕВОЗЧИКОВ		10.84
ГАРУПР	ЗИНГЕР		10.84
ПРОВЕР	ЗИНГЕР		10.84
РАЗРАБ	АНДРУШЕНКО		10.84
Н.КОНТР	БУШУЕВ		10.84

1.172.5-6-0800 СБ

ПОЛКА АНТРЕСОЛЬНАЯ. СБОРОЧНЫЙ ЧЕРТЕЖ.

СТАДИЯ	МАССА	МАСШТАБ
Р	-	1:10 1:1
ЛИСТ	ЛИСТОВ 1	

ЦНИИЭП жилища

Формат	Зона	Поз.	Обозначение	Наименование	Количество на исполнение: 1.172.5-6-0800																						Приме-чание
					-	01	02	03	04	05	06	07	08	09	10	11											
Б.Ч.		2	1.172.5-6-0802-06	597 × 400 × 0,8							2																0,48 м²
			-07	597 × 450 × 0,8								2															0,54 м²
			-08	597 × 500 × 0,8									2														0,58 м²
			-09	597 × 800 × 0,8										2													0,94 м²
			-10	597 × 900 × 0,8											2												1,06 м²
			-11	597 × 1000 × 0,8												2											1,20 м²
				Облицовка кромки																							
				шпон строганый																							
				ГОСТ 2977-82																							
Б.Ч.		3	1.172.5-6-0803	400 × 17 × 0,8	1						1																0,014 м²
			-01	450 × 17 × 0,8		1						1															0,015 м²
			-02	500 × 17 × 0,8			1						1														0,017 м²
			-03	800 × 17 × 0,8				1						1													0,027 м²
			-04	900 × 17 × 0,8					1						1												0,030 м²
			-05	1000 × 17 × 0,8						1						1											0,034 м²

Копировал 20495 75 Формат А3

ФОРМАТ	ЗОНА	ПОЗ.	ОБОЗНАЧЕНИЕ	НАИМЕНОВАНИЕ	КОЛИЧЕСТВО НА ИСПОЛНЕНИЕ: 1.172.5-6-0900																				ПРИМЕЧАНИЕ
					-	01	02	03	04	05	06	07	08	09	10	11										
				ДОКУМЕНТАЦИЯ																						
А3			1.172.5-6-0900 СБ	СБОРОЧНЫЙ ЧЕРТЕЖ.	х	х	х	х	х	х	х	х	х	х	х	х										
А3			1.172.5-6-0000 ТО	ТЕХНИЧЕСКОЕ ОПИСАНИЕ	х	х	х	х	х	х	х	х	х	х	х	х										
				ДЕТАЛИ																						
				ЩИТ ПЛИТА ДРЕВЕСНО-																						
				СТРУЖЕЧНАЯ ТОЛЩ.16ММ																						
				ГОСТ 10632-77*																						
Б.Ч.		1	1.172.5-6-0901	419 × 398	1																				0,17 м²
			-01	419 × 448		1																			0,19 м²
			-02	419 × 498			1																		0,21 м²
			-03	419 × 798				1																	0,34 м²
			-04	419 × 898					1																0,38 м²
			-05	419 × 998						1															0,42 м²
			-06	569 × 398							1														0,23 м²
			-07	569 × 448								1													0,25 м²
			-08	569 × 498									1												0,28 м²
			-09	569 × 798										1											0,45 м²
			-10	569 × 898											1										0,51 м²
			-11	569 × 998												1									0,57 м²
				ОБЛИЦОВКА ПЛАСТИ																						
				ШПОН СТРОГАНЫЙ																						
				ГОСТ 2977-82																						
Б.Ч.		2	1.172.5-6-0902	419 × 398 × 0,8	2																				0,34 м²
			-01	419 × 448 × 0,8		2																			0,38 м²
			-02	419 × 498 × 0,8			2																		0,42 м²
			-03	419 × 798 × 0,8				2																	0,68 м²

НАЧ. МАСТ	СТАНИШЕВСКИЙ		10884
ГЛ. КОНСТР. МАС	ПЕРВУШИН		10884
ГЛ АРХ ПР	ЗИНГЕР		10884
ПРОВЕРИЛ	ЗИНГЕР		10884
РАЗРАБ	АНДРУШЕНКО		10884
Н КОНТР	БУШИН		10834

1.172.5-6-0900

ПОЛКА ПЕРЕСТАВНАЯ

СТАДИЯ	ЛИСТ	ЛИСТОВ
Р	1	2

ЦНИИЭП жилища

ФОРМАТ	ЗОНА	ПОЗ.	ОБОЗНАЧЕНИЕ	НАИМЕНОВАНИЕ	КОЛИЧЕСТВО НА ИСПОЛНЕНИЕ: 1.172.5-6-0900												ПРИМЕЧАНИЕ
					-	01	02	03	04	05	06	07	08	09	10	11	
Б.Ч.		2	1.172.5-6-0902-04	419 × 898 × 0,8					2								0,76 м²
			-05	419 × 798 × 0,8						2							0,84 м²
			-06	569 × 398 × 0,8							2						0,46 м²
			-07	569 × 448 × 0,8								2					0,50 м²
			-08	569 × 498 × 0,8									2				0,56 м²
			-09	569 × 798 × 0,8										2			0,90 м²
			-10	569 × 898 × 0,8											2		1,02 м²
			-11	569 × 998 × 0,8												2	1,14 м²
				ОБЛИЦОВКА КРОМКИ													
				ШПОН СТРОГАНЫЙ													
				ГОСТ 2977-82													
Б.Ч.		3	1.172.5-6-0903	398 × 17 × 0,8	1						1						0,017 м²
			-01	448 × 17 × 0,8		1						1					0,019 м²
			-02	498 × 17 × 0,8			1						1				0,016 м²
			-03	798 × 17 × 0,8				1						1			0,027 м²
			-04	898 × 17 × 0,8					1						1		0,030 м²
			-05	998 × 17 × 0,8						1						1	0,033 м²

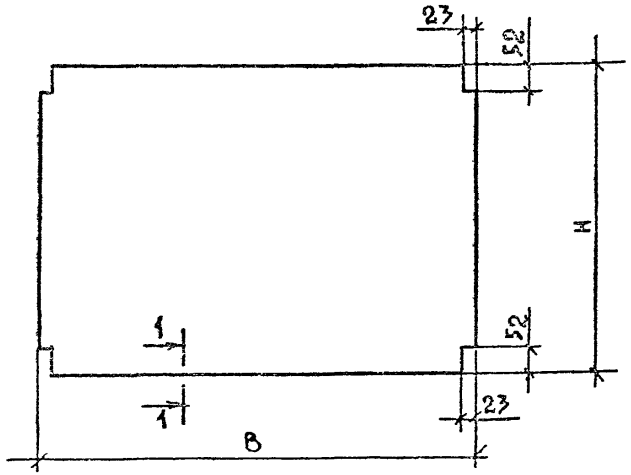

ОБОЗНАЧЕНИЕ	МАРКА	РАЗМЕРЫ, мм	
		В	Н
1.172.5-6-0900	ПП4-4	398	420
-01	ПП4-4Б	448	
-02	ПП4-5	498	
-03	ПП4-8	798	
-04	ПП4-9	898	
-05	ПП4-10	998	
-06	ПП6-4	398	570
-07	ПП6-4Б	448	
-08	ПП6-5	498	
-09	ПП6-8	798	
-10	ПП6-9	898	
-11	ПП6-10	998	

1-1

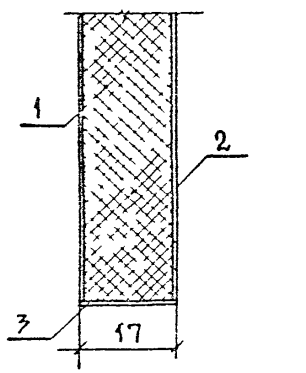

ШТАПИК-ПИЛОМАТЕРИАЛЫ ЛИСТВЕННЫЕ ГОСТ 2695-83

1-1 (ВАРИАНТ 1)

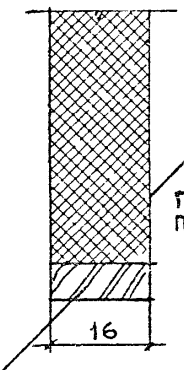

ОТКРЫТАЯ ФАКТУРА ДСП ГОСТ 10632-77 ПОД ОКРАСКУ

1-1 (ВАРИАНТ 2)

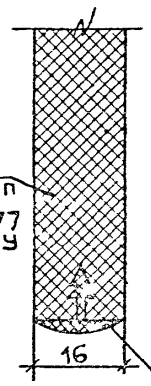

ХЛОРВИНИЛОВЫЙ ПРОФИЛЬ ГОСТ 19111-77

НАЧ. МАСТ.	Станишевский		10.84
ГЛ. ИНЖ. ПРОЕКТА	Первушин		10.84
ГЛ. АРХ. ПР.	Зингер		10.84
ПРОВЕР.	Зингер		10.84
РАЗРАБ.	Андрушенко		10.84
КОНТР.	Ечшин		10.84

1.172.5-6-09 00 СБ

ПОЛКА ПЕРЕСТАВНАЯ. СБОРОЧНЫЙ ЧЕРТЕЖ

СТАДИЯ	МАССА	МАСШТАБ
Р	-	1:10 1:1
ЛИСТ	ЛИСТОВ 1	

ЦНИИЭП жилища

КОПИРОВАЛ 20755 ТЗ ФОРМАТ А3

Формат	Зона	Поз.	Обозначение	Наименование	Количество на исполнение: 1.172.5-6-1000												Примечание
					-	01	02	03	04	05	06	07	08	09	10	11	
				Документация													
А3			1.172.5-6-1000 СБ	Сборочный чертеж	х	х	х	х	х	х	х	х	х	х	х	х	
А3			1.172.5-6-00 00 ТО	Техническое описание	х	х	х	х	х	х	х	х	х	х	х	х	
				Детали													
				Щит. плита древесно-													
				стружечная толщ. 16мм													
				ГОСТ 10632-77*													
Б4		1	1.172 5 -6-10 01	375 × 398	1												0,15 м²
			-01	375 × 448		1											0,17 м²
			-02	375 × 498			1										0,19 м²
			-03	375 × 798				1									0,30 м²
			-04	375 × 898					1								0,34 м²
			-05	375 × 998						1							0,37 м²
			06	525 × 398							1						0,21 м²
			-07	525 × 448								1					0,24 м²
			-08	525 × 498									1				0,26 м²
			-09	525 × 798										1			0,42 м²
			-10	525 × 898											1		0,45 м²
			-11	525 × 998												1	0,52 м²
				Облицовка пласти													
				шпон строганый													
				ГОСТ 2977-82													
Б4		2	1.172.5-6-10 02	375 × 398 × 0,8	2												0,30 м²
			-01	375 × 448 × 0,8		2											0,34 м²
			-02	375 × 498 × 0,8			2										0,38 м²
			-03	375 × 798 × 0,8				2									0,60 м²

Нач. маст.	Станишевский		10.84
Гл. инж. пр.	Первушкин		10.84
Гл. арх. пр.	Зингер		10.84
Проверил	Зингер		10.84
Разраб.	Андрушенко		10.84
Н. контр.			10.84

1.172.5-6-1000

Полка переставная (вариант)

Стадия	Лист	Листов
Р	1	2

ЦНИИЭП жилища

ФОРМАТ	ЗОНА	ПОЗ.	ОБОЗНАЧЕНИЕ	НАИМЕНОВАНИЕ	КОЛИЧЕСТВО НА ИСПОЛНЕНИЕ: 1.172.5-6-10 00																					ПРИМЕЧАНИЕ
					-	01	02	03	04	05	06	07	08	09	10	11											
Б.Ч.		2	1.172.5-6-1002-04	375 × 898 × 0,8					2																	0,68 м²
			-05	375 × 998 × 0,8						2																	0,74 м²
			-06	525 × 398 × 0,8							2																0,42 м²
			-07	525 × 448 × 0,8								2															0,48 м²
			-08	525 × 498 × 0,8									2														0,52 м²
			-09	525 × 798 × 0,8										2													0,84 м²
			-10	525 × 898 × 0,8											2												0,90 м²
			-11	525 × 998 × 0,8												2											0,104 м²
				ОБЛИЦОВКА КРОМКИ																								
				ШПОН СТРОГАНЫЙ																								
				ГОСТ 2977-82																								
Б.Ч.		3	1.172.5-6-10 03	398 × 17 × 0,8	1						1																0,013 м²
			-01	448 × 17 × 0,8		1						1															0,015 м²
			-02	498 × 17 × 0,8			1						1														0,017 м²
			-03	798 × 17 × 0,8				1						1													0,027 м²
			-04	898 × 17 × 0,8					1						1												0,030 м²
			-05	998 × 17 × 0,8						1						1											0,033 м²

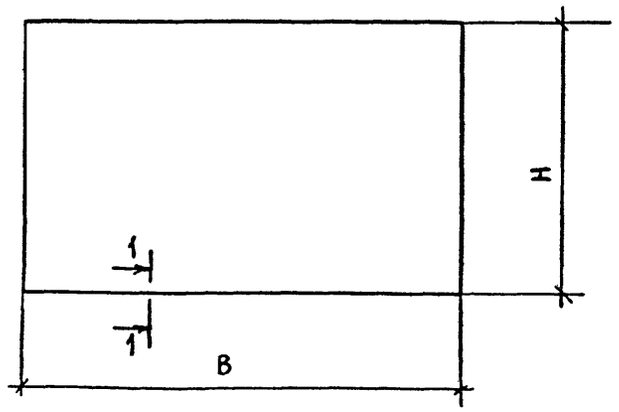

ОБОЗНАЧЕНИЕ	МАРКА	РАЗМЕРЫ, ММ	
		В	Н
1.172.5-6 -1000	ПП3-4	398	376
-01	ПП3-4.5	448	
-02	ПП3-5	498	
03	ПП3-8	798	
-04	ПП3-9	898	
-05	ПП3-10	998	
-06	ПП5-4	398	526
-07	ПП5-4.5	448	
-08	ПП5-5	498	
-09	ПП5-8	798	
-10	ПП5-9	898	
-11	ПП5-10	998	

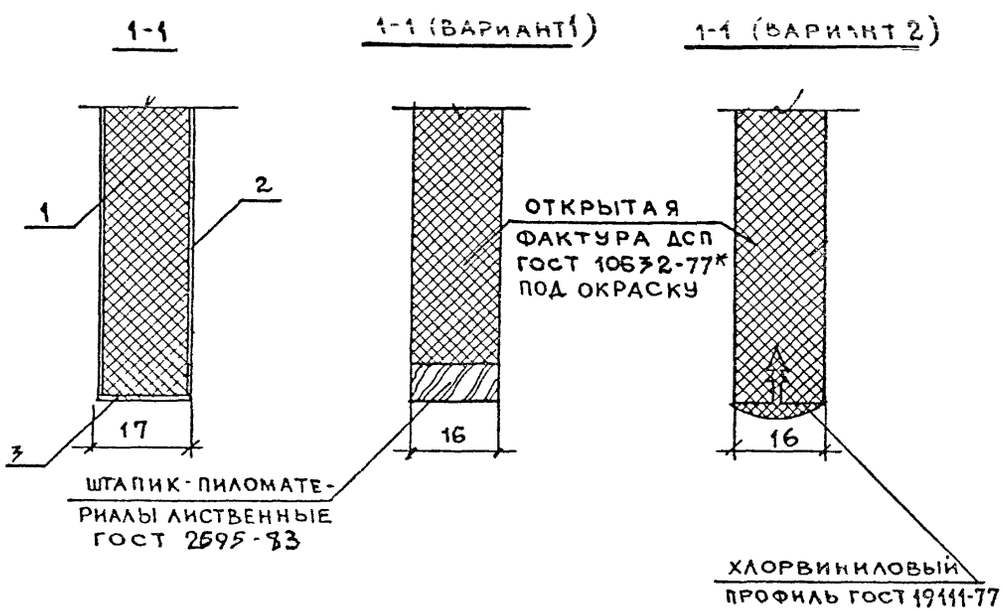

НАЧ МАСТ	СТАНИШЕВСКИЙ		10884
ГЛ ИНЖ МАС	ПЕРВУШИН		10884
ГЛ АРХ ПР	ЗИНГЕР		10884
ПРОВЕР	ЗИНГЕР		10884
РАЗРАБ	АНДРУШЕНКО		10884
Н КОНТР	БУШИН		10884

1.172.5-6 -1000 СБ

ПОЛКА ПЕРЕСТАВНАЯ СБОРОЧНЫЙ ЧЕРТЕЖ (ВАРИАНТ)

СТАДИЯ	МАССА	МАСШТАБ
Р	-	1 10 1 : 1
ЛИСТ	ЛИСТОВ 1	

ЦНИИЭП ЖИЛИЩА

КОПИРОВАЛ 20605 52 ФОРМАТ А3

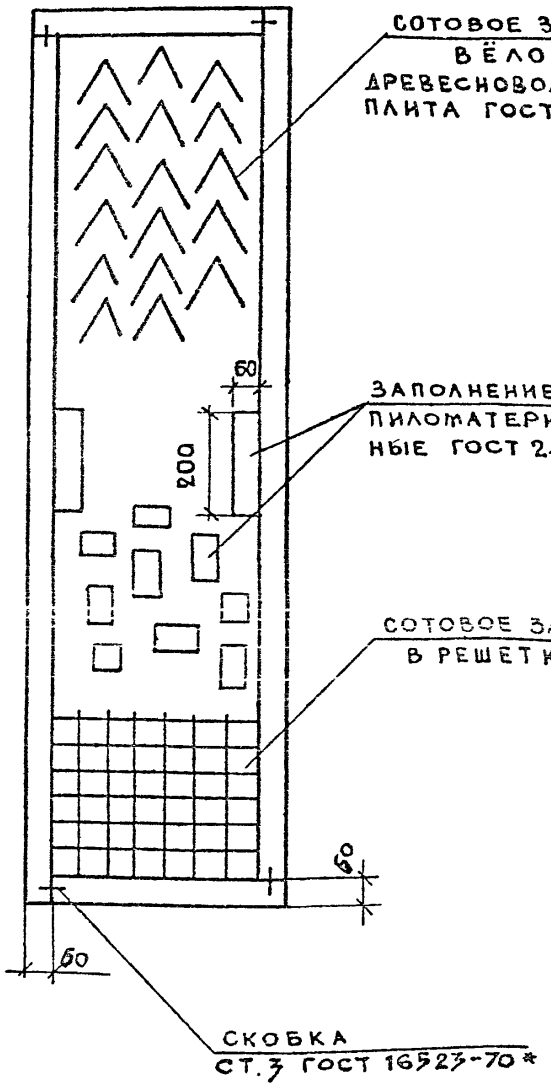

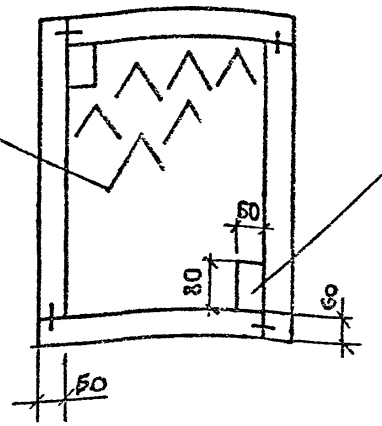

ОБКЛАДКА ДВЕРНЫХ ПОЛОТЕН

ВАРИАНТ 1

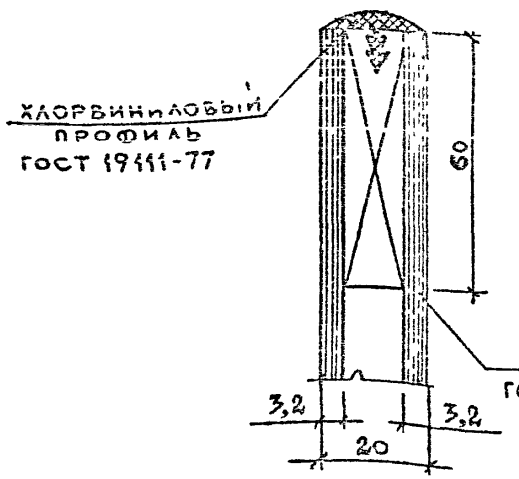

ВАРИАНТ 2

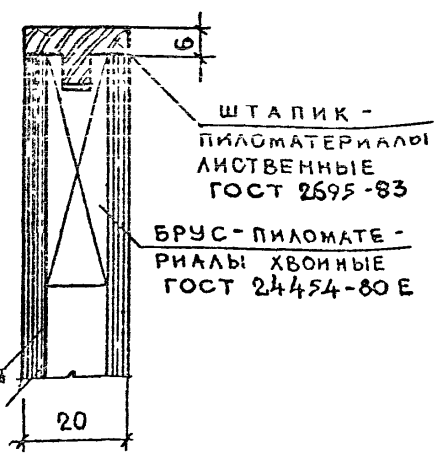

НАЧ МАСТ	СТАНИШЕВСКИЙ		1 08 84
ГА ИНЖ МАС	ПЕРВУШИН		1 08 84
ГА АРХ ПР	ЗИНГЕР		1 08 84
ПРОВЕР.	ЗИНГЕР		1 08 84
РАЗРАБ	АНДРУШЕНКО		1 08 84
Н КОНТР	БУШИН		1 08 84

1.172.5-6-0001

КОНСТРУКЦИЯ ДВЕРНОГО ПОЛОГО ПОЛОТНА С МЕЛКОПУСТОТНЫМ ЗАПОЛНЕНИЕМ.

СТАДИЯ	МАССА	МАСШТАБ
Р	-	1:10 1:1
ЛИСТ	ЛИСТОВ 1	

ЦНИИЭП ЖИЛИЩА

Копировал 20495 53 Формат А3

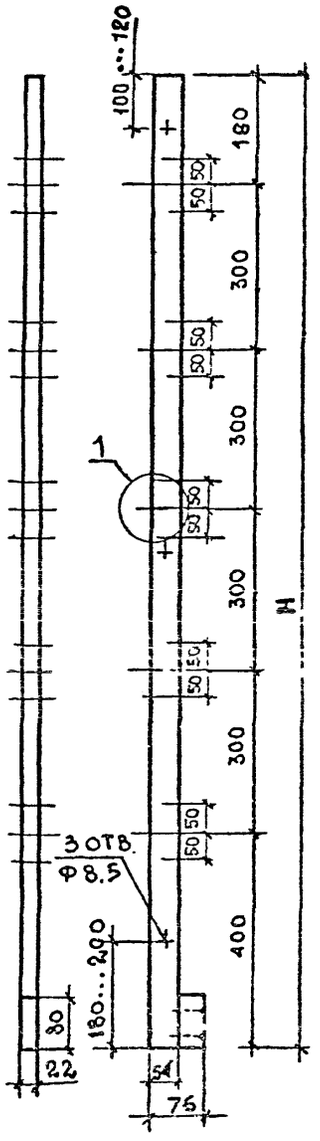

1

ВАРИАНТ-1

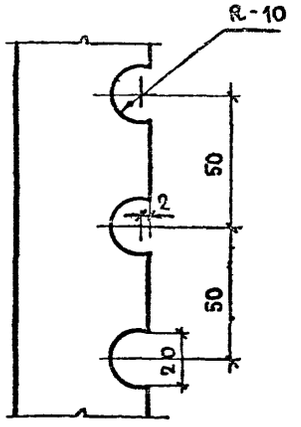

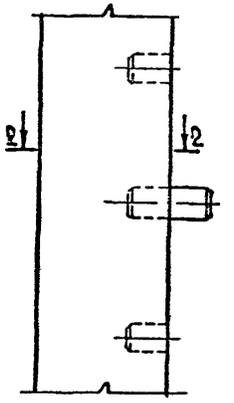

2-2

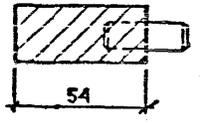

ВАРИАНТ-2

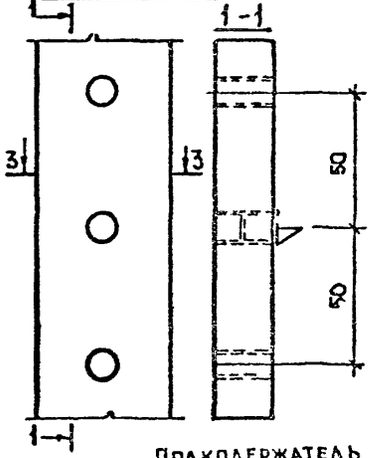

3-3

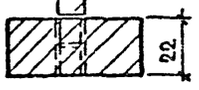

Полкодержатель мебельный 5 4-Б

ОБОЗНАЧЕНИЕ	МАРКА	Н,ММ
1.172.5-6-0002	БМ-18	1780
-01	БМ-21	2080

Привязка отверстий для винтов в монтажном бруске должна соответствовать привязке отверстий каркаса дверного блока.

НАЧ МАСТ	Станишевский		10.83
ГЛ ИНЖ МАСТ	Первушин		10.83
ГЛ АРХПР	Зингер		10.83
ПРОВЕР	Зингер		10.83
РАЗРАБ	Андрушенко		10.83
Н КОНТР	Бычкин		10.83

1.172.5-6-0002

БРУСОК МОНТАЖНЫЙ

СТАДИЯ	МАССА	МАСШТАБ
Р	-	1:10 1:2
ЛИСТ	ЛИСТОВ 1	

ПИЛОМАТЕРИАЛЫ ХВОЙНЫЕ ГОСТ 24454-80Е

ЦНИИЭП жилища

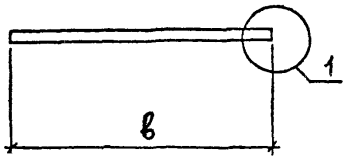

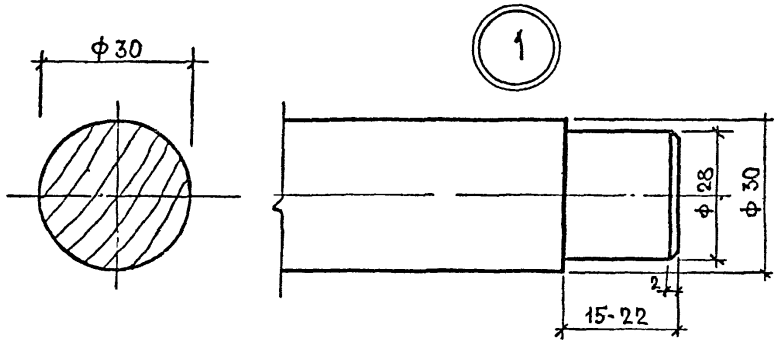

ВАРИАНТ 1

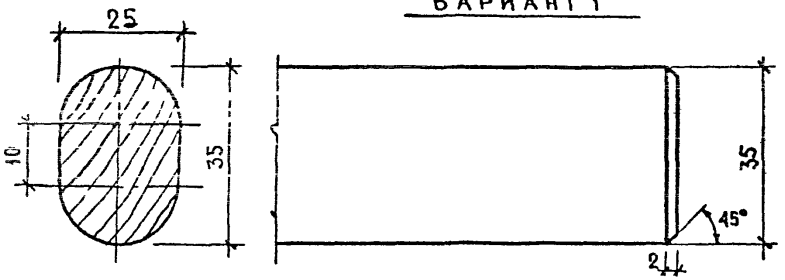

ОБОЗНАЧЕНИЕ	МАРКА	в, мм
1.172.5-6-0003	Ш -1	800
-01	Ш -2	900
02	Ш -3	1000

				1.172.5-6-0003	
Нач.маст	Станишевский		10884	ШТАНГА	Стадия: Р; Масса: -; Масштаб: 1:10, 1:1
ГА инж.маст	Первушин		10884		Лист; Листов 1
ГА арх.пр	Зингер		10884	ПИЛОМАТЕРИАЛЫ ХВОЙНЫЕ ГОСТ 24454-80Е	ЦНИИЭП жилища
Провер	Зингер		10884		
Разраб	Андрушенко		10884		
Н контр	Бушин		10884		

Копировал Формат А4

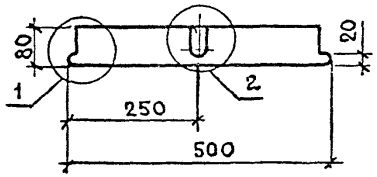

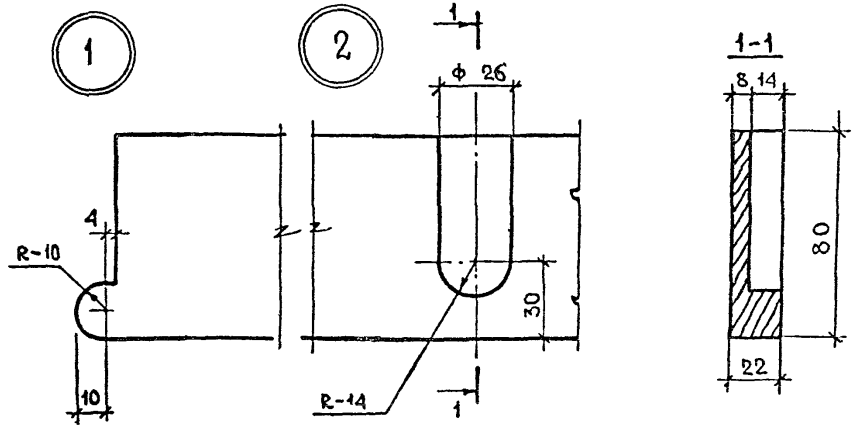

ВАРИАНТ 2

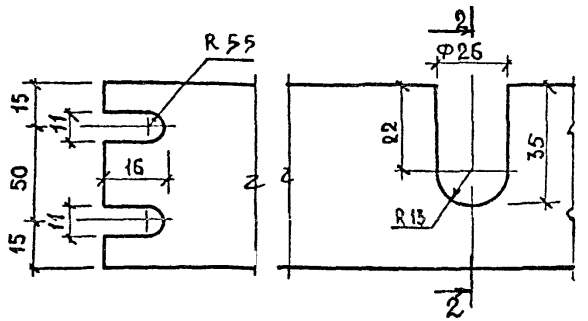

ВАРИАНТ 1

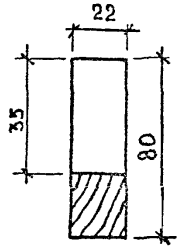

Инв.№ подл. | Подпись и дата | Взам.инв.№

				1.172.5-6-0004	
Нач.маст	Станишевский		10884	ШТАНГОДЕРЖАТЕЛЬ	Стадия: Р; Масса: -; Масштаб: 1:10, 1:2
ГА инж.маст	Первушин		10884		Лист; Листов 1
ГА арх.пр	Зингер		10884	ПИЛОМАТЕРИАЛЫ ХВОЙНЫЕ ГОСТ 24454-80Е	ЦНИИЭП жилища
Провер.	Зингер		10884		
Разраб	Андрушенко		10884		
Н контр	Бушин		10884		

Копировал 20495 55 Формат А4

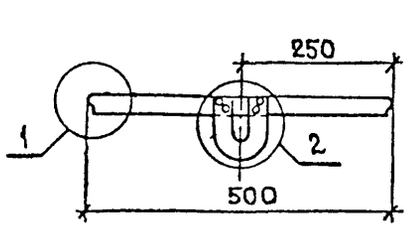

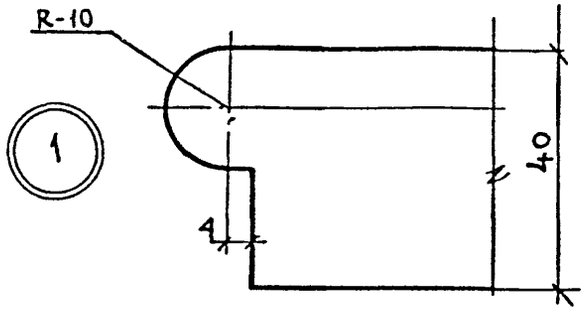

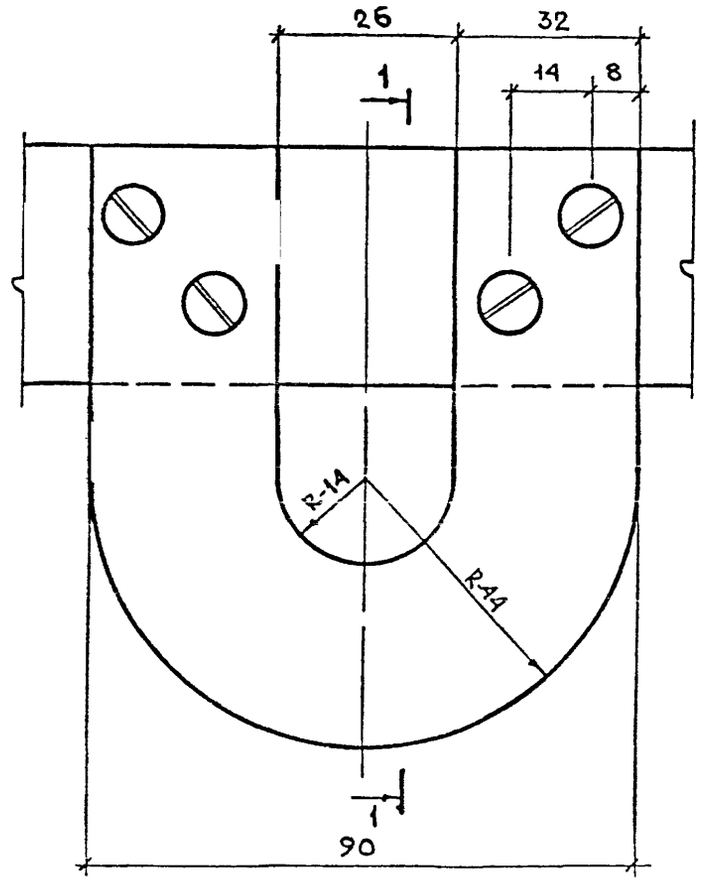

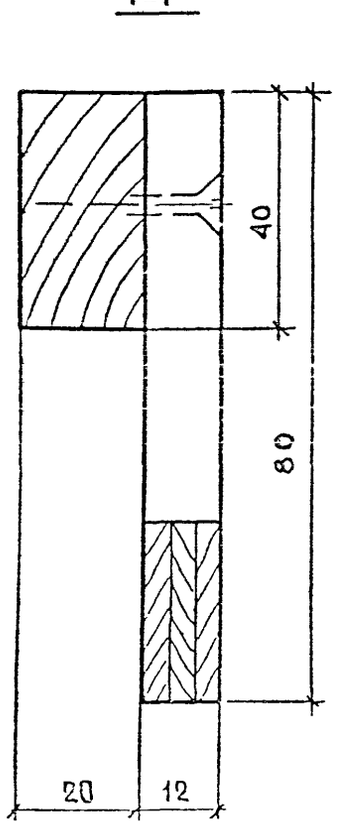

				1.172.5-6-0005			
					Стадия	Масса	Масштаб
Нач. маст	Станишевский		10884	Штангодержатель (вариант)	Р	-	1:10 1:1
Гл. инж. маст	Первушин		10884		Лист	Листов 1	
Гл. арх. пр	Зингер		10884				
Провер	Зингер		10884	Пиломатериалы лиственные ГОСТ 2695-83 Фанера ГОСТ 3916-69	ЦНИИЭП жилища		
Разраб	Андрушенко		10884				
Н. контр.	Бушин		10884				

Копировал Формата 4

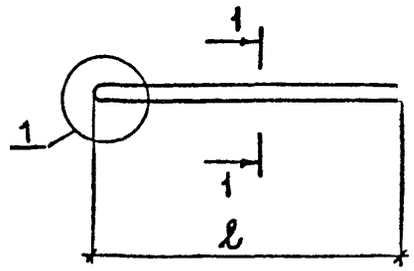

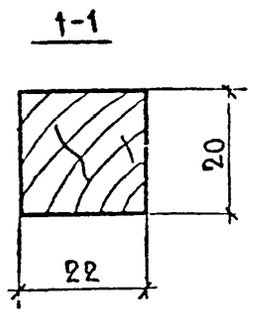

1

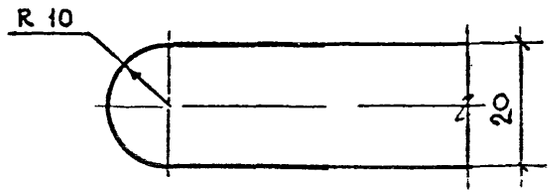

Полкодержатель шкант

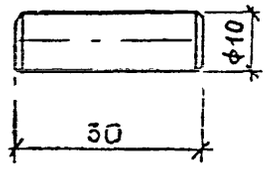

Обозначение	Марка	ℓ, мм
1.172.5-6-0006	ПД-1	350
01	ПД-2	500

Инв. № подл. | Подпись и дата | Взам. инв. №

				1.172.5-6-0006			
					Стадия	Масса	Масштаб
Нач. маст	Станишевский		10884	Полкодержатель	Р	-	1:10 1:1
Гл. инж. маст	Первушин		10884		Лист	Листов 1	
Гл. арх. пр	Зингер		10884				
Провер	Зингер		10884	Пиломатериалы лиственные ГОСТ 2695-83	ЦНИИЭП жилища		
Разраб	Андрушенко		10884				
Н. контр	Бушин		10884				

Копировал 20495 56 Формата 4

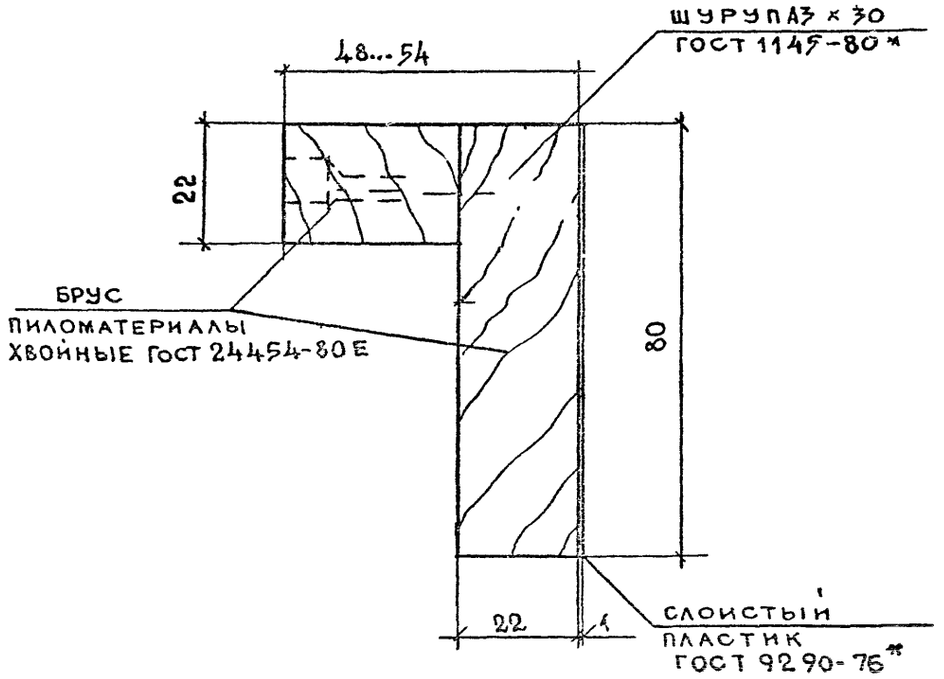

1. ДЛИНА ЦОКОЛЯ ПОДАЕТСЯ В РАЗМЕР ИЗДЕЛИЯ.
2. НАРУЖНАЯ ОТДЕЛКА ЦОКОЛЯ МОЖЕТ БЫТЬ: ЛИНОЛЕУМ ГОСТ 7251-77, СЛОИСТЫЙ ПЛАСТИК ГОСТ 9290-76*, ПИЛОМАТЕРИАЛЫ ЛИСТВЕННЫХ ПОРОД, ГОСТ 2695-83

1.172.5-6-0007			
ЦОКОЛЬ	СТАДИЯ	МАССА	МАСШТАБ
	Р	-	1:1
	ЛИСТ	ЛИСТОВ 1	
ЦНИИЭП жилища			

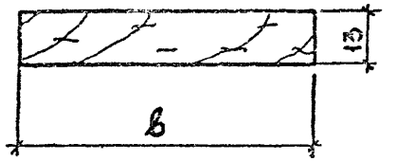

ОБОЗНАЧЕНИЕ	МАРКА	в, мм
1.172.5-6-0008	Н-1	20
-01	Н-2	30
-02	Н-3	40
-03	Н-4	70
-04	Н-5	80

ДЛИНА НАЛИЧНИКА ПОДАЕТСЯ В РАЗМЕР ИЗДЕЛИЯ.

1.172.5-6-0008			
НАЛИЧНИК	СТАДИЯ	МАССА	МАСШТАБ
	Р	-	1:1
	ЛИСТ	ЛИСТОВ 1	
ПИЛОМАТЕРИАЛЫ ЛИСТВЕННЫЕ ГОСТ 2695-83	ЦНИИЭП жилища		

Инв. № подл. | Подпись и дата | Взам. инв. №

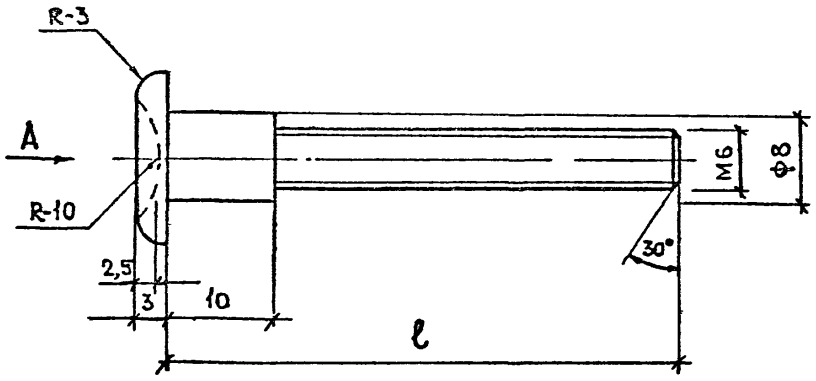

ВИД А

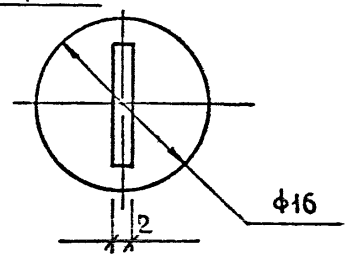

ОБОЗНАЧЕНИЕ	МАРКА	ℓ, мм
1.172.5-6-0009	В-1	35
-01	В-2	50

НАЧ МАСТ	СТАНИШЕВСКИЙ		10884
ГА ИНЖ МАС	ПЕРВУШИН		10884
ГА АРХ ПР	ЗИНГЕР		10884
ПРОВЕР	ЗИНГЕР		10884
РАЗРАБ	АНДРУШЕНКО		10884
Н КОНТР	БУШИН		10884

1.172.5-6-0009

ВИНТ-СТЯЖНОЙ

СТАДИЯ	МАССА	МАСШТАБ
Р	-	2:1

ЛИСТ | ЛИСТОВ 1

ПОЛИАМИД „А" ГОСТ 25055-81

ЦНИИЭП ЖИЛИЩА

КОПИРОВАЛ

ФОРМАТ А4

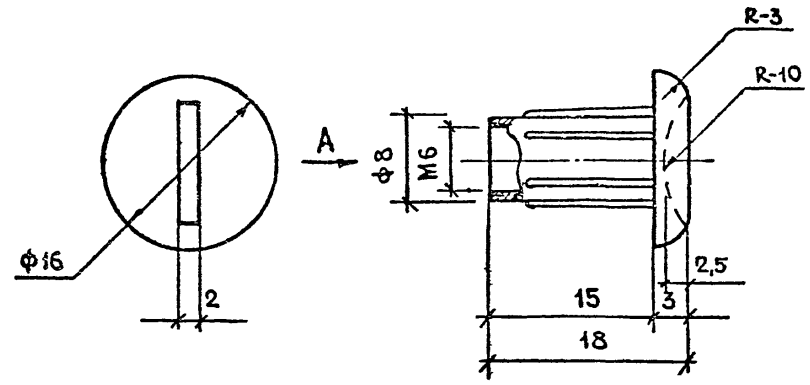

ВИД А

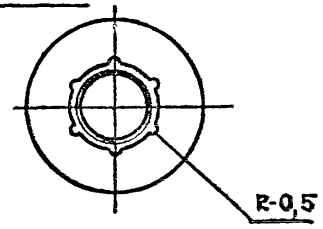

ИНВ N° ПОДЛ | ПОДПИСЬ И ДАТА | ВЗАМ ИНВ N

НАЧ МАСТ	СТАНИШЕВСКИЙ		10884
ГА ИНЖ МАС	ПЕРВУШИН		10884
ГА АРХ ПР	ЗИНГЕР		10884
ПРОВЕР	ЗИНГЕР		10884
РАЗРАБ	АНДРУШЕНКО		10884
Н КОНТР	БУШИН		10884

1.172.5-6-0010

ГАЙКА-СТЯЖНАЯ

СТАДИЯ	МАССА	МАСШТАБ
Р	-	2:1

ЛИСТ | ЛИСТОВ 1

ПОЛИАМИД „А" ГОСТ 25055-81

ЦНИИЭП ЖИЛИЩА

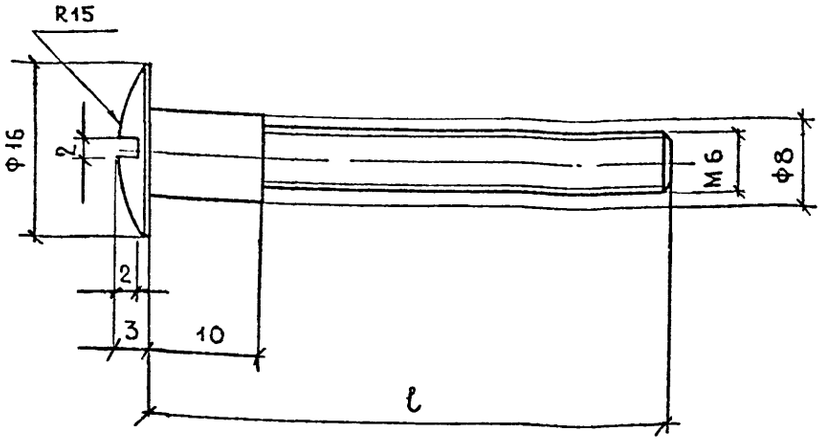

ОБОЗНАЧЕНИЕ	МАРКА	ℓ, мм
1.172.5-6-0011	В-1	35
-01	В-2	50

ГОЛОВКУ ВИНТА - ХРОМИРОВАТЬ.

НАЧ МАСТ	Станшевский		10.84
ГА ИНЖ МАС	ПЕРВУШИН		10.84
ГА АРХ ПР.	ЗИНГЕР		10.84
ПРОВЕР.	ЗИНГЕР		10.84
РАЗРАБ	АНДРУШЕНКО		10.84
Н КОНТР.	БУШИН		10.84

1.172.5-6-0011

ВИНТ - СТЯЖНОЙ (ВАРИАНТ)

СТАДИЯ	МАССА	МАСШТАБ
Р	-	2:1
ЛИСТ	ЛИСТОВ 1	

КРУГ 16 ГОСТ 2590-71* / 45 ГОСТ 1050-74**

ЦНИИЭП ЖИЛИЩА

ФОРМАТ А4

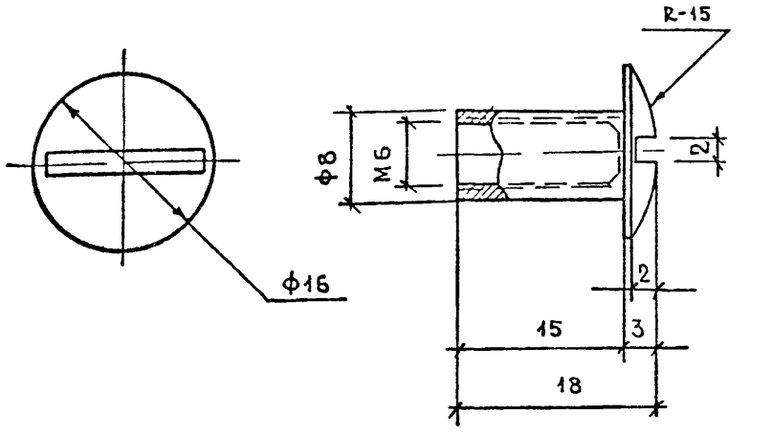

ГОЛОВКУ ГАЙКИ - ХРОМИРОВАТЬ.

ИНВ № ПОДЛ | ПОДПИСЬ И ДАТА | ВЗАМ ИНВ №

НАЧ МАСТ	Станшевский		10.84
ГА ИНЖ ВЛАС	ПЕРВУШИН		10.84
ГА АРХ ПР	ЗИНГЕР		10.84
ПРОВЕР.	ЗИНГЕР		10.84
РАЗРАБ	АНДРУШЕНКО		10.84
Н КОНТР	БУШИН		10.84

1.172.5-6-0012

ГАЙКА - СТЯЖНАЯ (ВАРИАНТ)

СТАДИЯ	МАССА	МАСШТАБ
Р	-	2:1
ЛИСТ	ЛИСТОВ 1	

КРУГ 16 ГОСТ 2590-71* / 45 ГОСТ 1050-74**

ЦНИИЭП ЖИЛИЩА

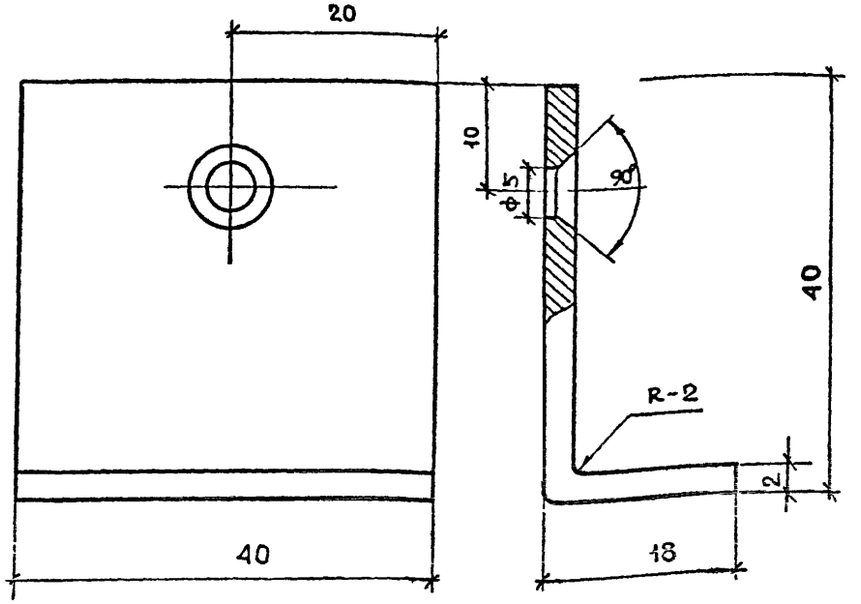

ПОКРЫТИЕ -ЦИНКОВАТЬ

				1.172.5-6 -0013		
				УГОЛЬНИК УМ-1	СТАДИЯ: Р	МАССА: -	МАСШТАБ: 2:1
					ЛИСТ	ЛИСТОВ 1
НАЧ МАСТ	Станишевский		10884			
ГА НИИ МАС	Первушин		10884			
ГА АРХ ПР	Зингер		10884			
ПРОВЕР	Зингер		10884	ЛИСТ В2 ГОСТ 19903-74* / СТ3 ГОСТ 16523-70*	ЦНИИЭП жилища	
РАЗРАБ	Андрушенко		10884			
Н КОНТР	Бушин		10884			

Копировал Формат А4

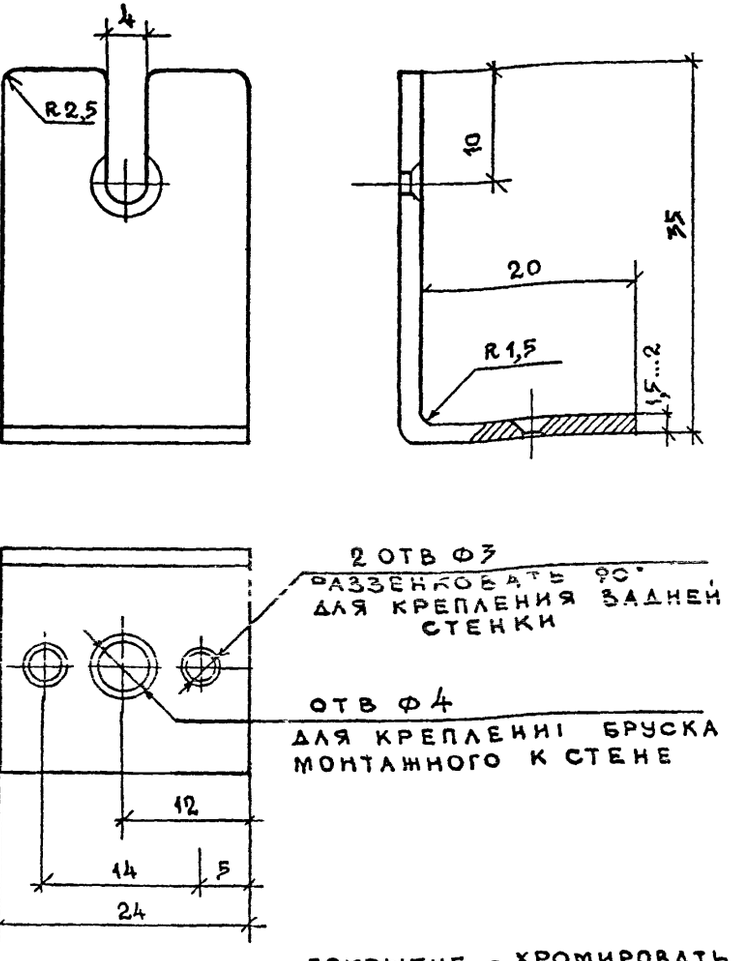

ПОКРЫТИЕ - ХРОМИРОВАТЬ

Инв № подл | Подпись и дата | Взам инв №

				1.172.5-6-0014		
				УГОЛЬНИК УМ-2	СТАДИЯ: Р	МАССА: -	МАСШТАБ: 2:1
					ЛИСТ	ЛИСТОВ 1
НАЧ МАСТ	Станишевский		10884			
ГА НИИ МАС	Первушин		10884			
ГА АРХ ПР	Зингер		10884			
ПРОВЕР	Зингер		10884	ЛИСТ В1,5 ГОСТ 19903-74* / СТ3 ГОСТ 16523-70	ЦНИИЭП жилища	
РАЗРАБ.	Андрушенко		10884			
Н КОНТР	Бушин		10884			

Копировал Формат А4

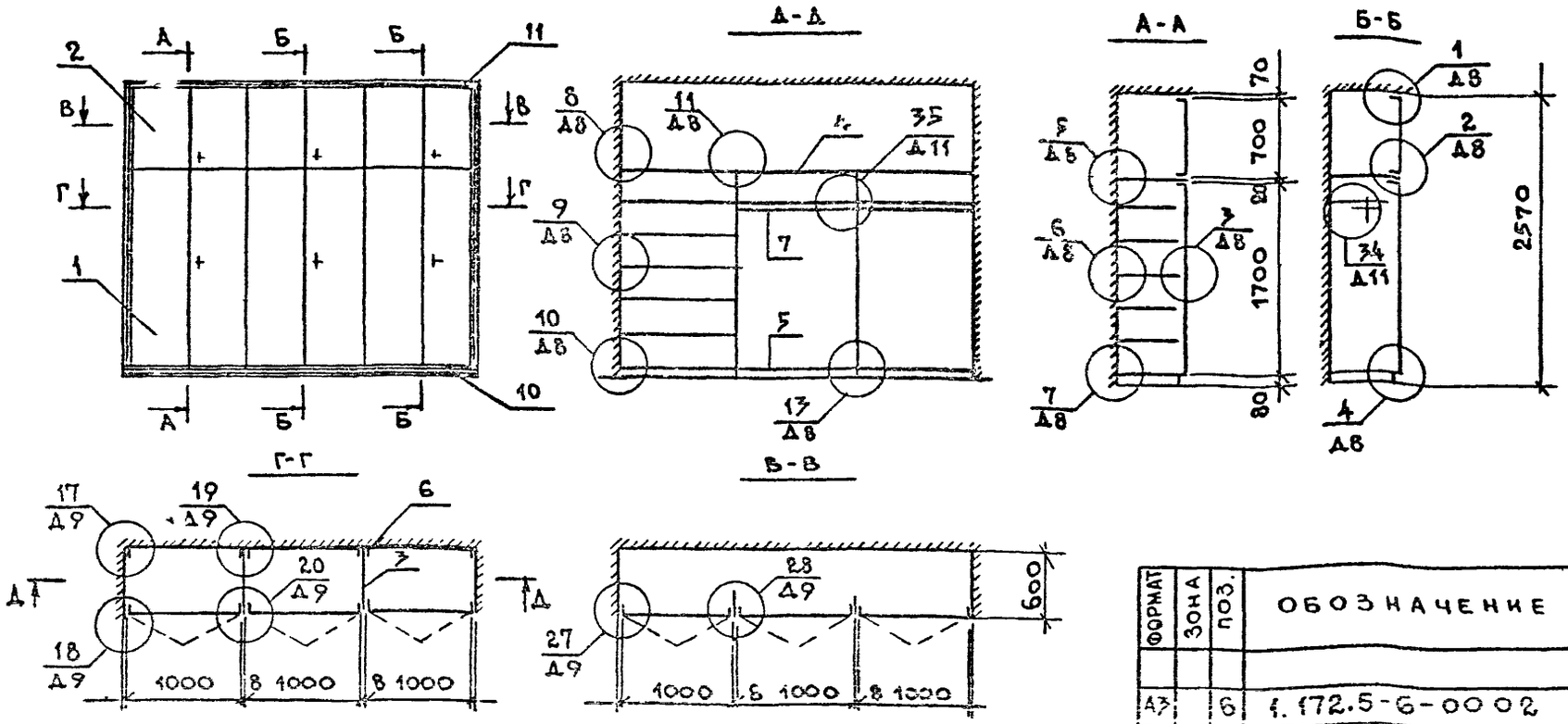

1. В ссылке на документацию, где изображены узлы, условно опущены цифровые обозначения документа 1.172.5-6-0000.
2. Рабочие чертежи элементов и деталей, а также монтажные узлы см. альбом серия 1.172.5-6 „Элементы и детали встроенных шкафов и антресолей для жилых зданий.

Формат	Зона	Поз.	Обозначение	Наименование	Кол-во	Примеч
				ДЕТАЛИ		
А3		6	1.172.5-6-0002	Брусок монтажный БМ-1	6	
А4		7	1.172.5-6-0003-02	Штанга Ш-3	2	
А4		8	1.172.5-6-0004	Штангодержатель	4	
А4		9	1.172.5-6-0006-01	Полкодержатель ПД-2	14	
А4		10	1.172.5-6-0007	Цоколь	31	п.м.
А4		11	1.172.5-6-0008-03	Наличник Н-4	8.3	п.м.
А4		12	1.172.5-6-0009-01	Винт-стяжной В-2	22	
А4		13	1.172.5-6-0010	Гайка-стяжная	22	
А4		14	1.172.5-6-0014	Угольник УМ-2	4	

Формат	Зона	Поз.	Обозначение	Наименование	Кол-во	Примеч
				ДОКУМЕНТАЦИЯ		
А3			1.172.5-6-0000ТО	Техническое описание		
А3			1.172.5-6-0000Д8	Узлы 1…13		
А3			1.172.5-6-0000Д9	Узлы 17…20, 27, 28		
А3			1.172.5-6-0000Д11	Узлы 34; 35		
				СБОРОЧНЫЕ ЕДИНИЦЫ		
А3		1	1.172.5-6-0100-08	Дверной блок шкафа ДШ17-10	3	
А3		2	1.172.5-6-0200-23	Дверной блок антресоли ДА7-10	3	
А3		3	1.172.5-6-0700-01	Стенка промежуточная СП18-6	2	
А3		4	1.172.5-6-0800	Полка антресольная ПА Д-3050	1	
А3		5	1.172.5-6-0900-11	Полка переставная ПП6-10	10	

1.172.5-6-0000Д1

Нач. мас.	Станишевский		
Гл. инж.	Первушин		
Гл. арх. пр.	Зингер		10884
Провер.	Зингер		10884
Разраб.	[illegible]		10884
Контр.	Бушин		10884

ШКАФ ВСТРОЕННЫЙ Ш (ПРИМЕР ПРИМЕНЕНИЯ)

Стадия	Масса	Масштаб
Р	-	1:50

Лист | Листов 1

ЦНИИЭП жилища

Копировал 20495 61 Формат А3

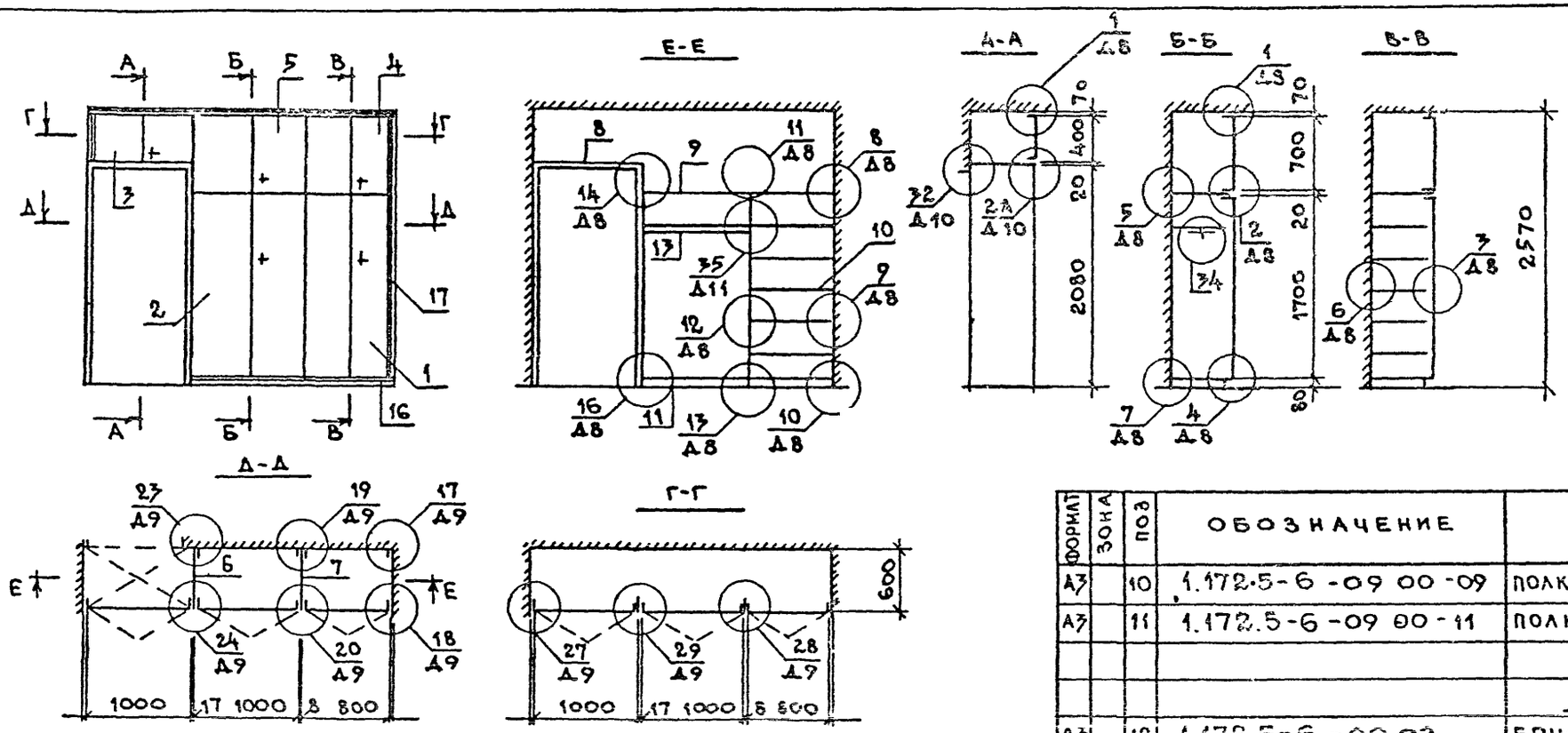

ПРИМЕЧАНИЕ СМ.
1.172.5-6-0000Д1

ФОРМАТ	ЗОНА	ПОЗ	ОБОЗНАЧЕНИЕ	НАИМЕНОВАНИЕ	КОЛ-ВО	ПРИМЕЧ.
				ДОКУМЕНТАЦИЯ		
А3			1.172.5-6-0000ТО	ТЕХНИЧЕСКОЕ ОПИСАНИЕ		
А3			1.172.5-6-0000Д8	УЗЛЫ 1…16		
А3			1.172.5-6-0000Д9	УЗЛЫ 17…20, 23, 24, 27…29		
А3			1.172.5-6-0000Д10	УЗЛЫ 32, 2А		
А3			1.172.5-6-0000Д11	УЗЛЫ 34, 35		
				СБОРОЧНЫЕ ЕДИНИЦЫ		
А3		1	1.172.5-6-0100-06	ДВЕРНОЙ БЛОК ШКАФА ДШ17-8	1	
А3		2	1.172.5-6-0100-08	ДВЕРНОЙ БЛОК ШКАФА ДШ17-10	1	
А3		3	1.172.5-6-0200-14	ДВЕРНОЙ БЛОК АНТРЕСОЛИ ДА4-10	1	
А3		4	1.172.5-6-0200-21	ДВЕРНОЙ БЛОК АНТРЕСОЛИ ДА7-8	1	
А3		5	1.172.5-6-0200-23	ДВЕРНОЙ БЛОК АНТРЕСОЛИ ДА7-10	1	
А3		6	1.172.5-6-0500-03	СТЕНКА БОКОВАЯ ШКАФА СБ21-6	1	
А3		7	1.172.5-6-0700-01	СТЕНКА ПРОМЕЖУТОЧНАЯ СП18-6	1	
А3		8	1.172.5-6-0800-11	ПОЛКА АНТРЕСОЛЬНАЯ ПА6-10	1	
А3		9	1.172.5-6-0800	ПОЛКА АНТРЕСОЛЬНАЯ ПА Д=1850	1	

ФОРМАТ	ЗОНА	ПОЗ	ОБОЗНАЧЕНИЕ	НАИМЕНОВАНИЕ	КОЛ-ВО	ПРИМЕЧ.
А3		10	1.172.5-6-0900-09	ПОЛКА ПЕРЕСТАВНАЯ ППБ-8	6	
А3		11	1.172.5-6-0900-11	ПОЛКА ПЕРЕСТАВНАЯ ППБ-10	2	
				ДЕТАЛИ		
А3		12	1.172.5-6-0002	БРУСОК МОНТАЖНЫЙ БМ-21	4	
А4		13	1.172.5-6-0003	ШТАНГА Ш-1	1	
А4		14	1.172.5-6-0004	ШТАНГОДЕРЖАТЕЛЬ	2	
А4		15	1.172.5-6-0006-01	ПОЛКОДЕРЖАТЕЛЬ ПД-2	12	
А4		16	1.172.5-6-0007	ЦОКОЛЬ	1.9	п.м.
А4		17	1.172.5-6-0008-03	НАЛИЧНИК Н-4	60	п.м.
А4		18	1.172.5-6-0009	ВИНТ-СТЯЖНОЙ В-1	8	
А4		19	1.172.5-6-0009-01	ВИНТ-СТЯЖНОЙ В-2	14	
А4		20	1.172.5-6-0010	ГАЙКА-СТЯЖНАЯ	22	
А4		21	1.172.5-6-0013	УГОЛЬНИК УМ-1	3	
А4		22	1.172.5-6-0014	УГОЛЬНИК УМ-2	4	

1.172.5-6-0000Д2

НАЧ МАСТ	СТАНИСЕВСКИЙ		10884
ГА ИНЖ ГАЛ	ПЕРБУШИН		10884
ГА АРХ ПР	ЗИНГЕР		10884
ПРОВЕР	ЗИНГЕР		10884
РАЗРАБ	АНДРУШЕНКО		10884
Н КОНТР	БУШИН		10884

ШКАФ ВСТРОЕННЫЙ Ш (ПРИМЕР ПРИМЕНЕНИЯ)

СТАДИЯ	МАССА	МАСШТАБ
Р	-	1:50
ЛИСТ	ЛИСТОВ 1	

ЦНИИЭП ЖИЛИЩА

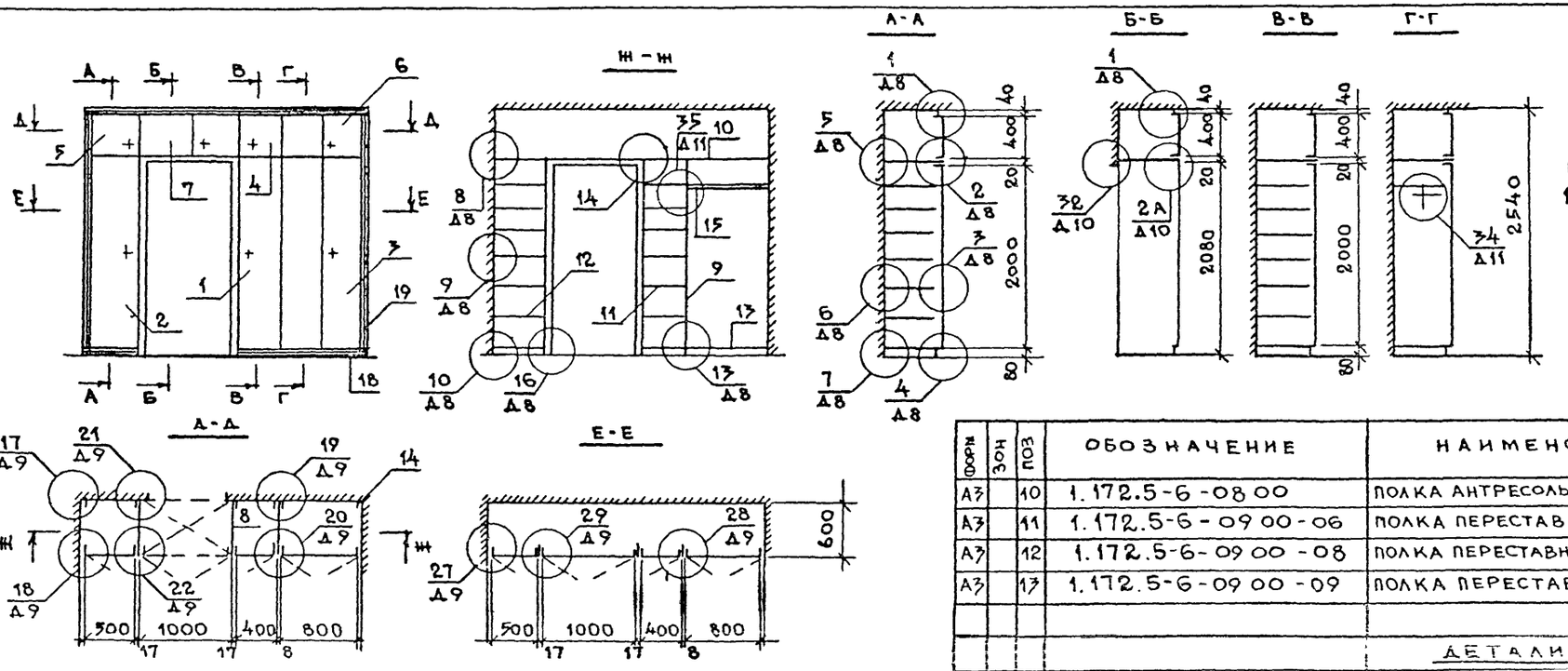

ПРИМЕЧАНИЕ СМ. 1.172.5-6-0000Д1

ФОРМАТ	ЗОНА	ПОЗ	ОБОЗНАЧЕНИЕ	НАИМЕНОВАНИЕ	КОЛ.	ПРИМЕЧ.
				ДОКУМЕНТАЦИЯ		
А3			1.172.5-6-0000ТО	ТЕХНИЧЕСКОЕ ОПИСАНИЕ		
А3			1.172.5-6-0000Д8	УЗЛЫ 1 … 16		
А3			1.172.5-6-0000Д9	УЗЛЫ 17 … 22, 27 … 29		
			1.172.5-6-0000Д10	УЗЛЫ 32, 2А		
А3			1.172.5-6-0000Д11	УЗЛЫ 34, 35		
				СБОРОЧНЫЕ ЕДИНИЦЫ		
А3		1	1.172.5-6-0100-03	ДВЕРНОЙ БЛОК ШКАФА ДШ 20-4	1	
А3		2	1.172.5-6-0100-05	ДВЕРНОЙ БЛОК ШКАФА ДШ 20-5	1	
А3		3	1.172.5-6-0100-09	ДВЕРНОЙ БЛОК ШКАФА ДШ 20-8	1	
А3		4	1.172.5-6-0200	ДВЕРНОЙ БЛОК АНТРЕСОЛИ ДА4-4	1	
А3		5	1.172.5-6-0200-02	ДВЕРНОЙ БЛОК АНТРЕСОЛИ ДА4-5	1	
А3		6	1.172.5-6-0200-12	ДВЕРНОЙ БЛОК АНТРЕСОЛИ ДА4-8	1	
А3		7	1.172.5-6-0200-14	ДВЕРНОЙ БЛОК АНТРЕСОЛИ ДА4-10	1	
А3		8	1.172.5-6-0500-03	СТЕНКА БОКОВАЯ ШКАФА СБШ21-6	2	
А3		9	1.172.5-6-0700-03	СТЕНКА ПРОМЕЖУТОЧНАЯ СП21-6	1	
А3		10	1.172.5-6-0800	ПОЛКА АНТРЕСОЛЬНАЯ ПА L=2800	1	
А3		11	1.172.5-6-0900-06	ПОЛКА ПЕРЕСТАВНАЯ ПП6-4	7	
А3		12	1.172.5-6-0900-08	ПОЛКА ПЕРЕСТАВНАЯ ПП6-5	7	
А3		13	1.172.5-6-0900-09	ПОЛКА ПЕРЕСТАВНАЯ ПП6-8	2	
				ДЕТАЛИ		
А3		14	1.172.5-6-0002-01	БРУСОК МОНТАЖНЫЙ БМ-2	6	
А4		15	1.172.5-6-0003	ШТАНГА Ш-1	1	
А4		16	1.172.5-6-0004	ШТАНГОДЕРЖАТЕЛЬ	2	
А4		17	1.172.5-6-0006-01	ПОЛКОДЕРЖАТЕЛЬ ПД-2	26	
А4		18	1.172.5-6-0007	ЦОКОЛЬ	18	П.М
А4		19	1.172.5-6-0008-02	НАЛИЧНИК Н-3	7.8	П.М
А4		20	1.172.5-6-0009	ВИНТ-СТЯЖНОЙ В-1	14	
А4		21	1.172.5-6-0009-01	ВИНТ-СТЯЖНОЙ В-2	18	
А4		23	1.172.5-6-0010	ГАЙКА-СТЯЖНАЯ	32	
А4		24	1.172.5-6-0013	УГОЛЬНИК УМ-1	3	
А4		25	1.172.5-6-0014	УГОЛЬНИК УМ-2	6	

НАЧ МАС	Станишевский	10.84
ГЛ ИНЖ МАС	Первушин	10.84
ГЛ АРХ ПР	Зингер	10.84
ПРОВЕР	Зингер	10.84
РАЗРАБ	Андрушенко	10.84
Н КОНТР	Бушин	10.84

1.172.5-6-0000Д3

ШКАФ ВСТРОЕННЫЙ Ш (ПРИМЕР ПРИМЕНЕНИЯ)

СТАДИЯ	МАССА	МАСШТАБ
Р	-	1:50
ЛИСТ	ЛИСТОВ 1	

ЦНИИЭП ЖИЛИЩА

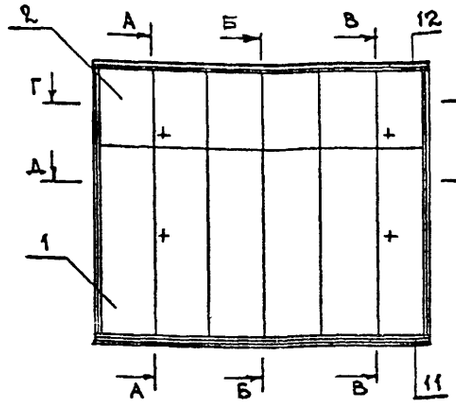

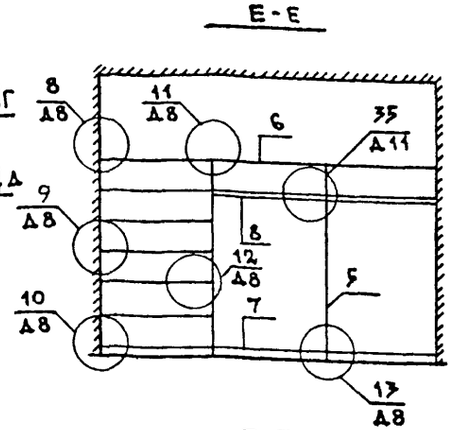

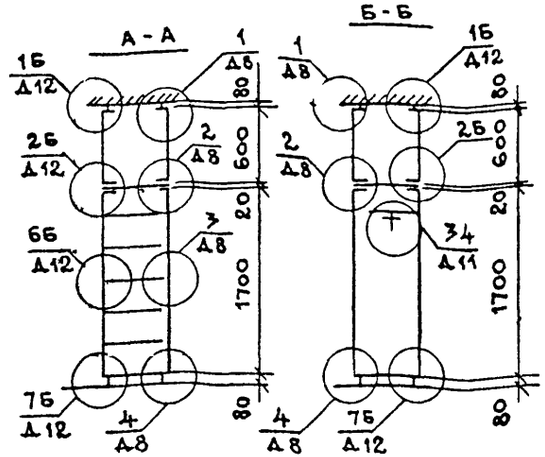

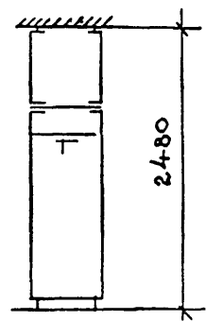

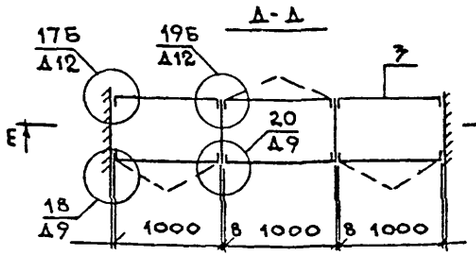

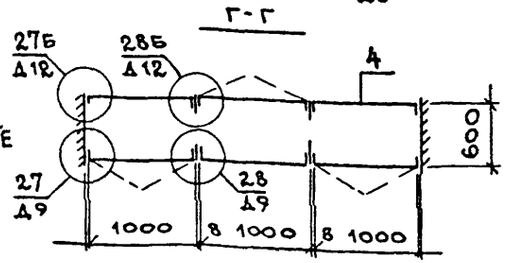

Примечание см. 1.172.5-6-0000Д1

ФОРМАТ	ЗОНА	ПОЗ.	ОБОЗНАЧЕНИЕ	НАИМЕНОВАНИЕ	КОЛ-ВО	ПРИМЕЧ.
				ДОКУМЕНТАЦИЯ		
А3			1.172.5-6-0000ТО	ТЕХНИЧЕСКОЕ ОПИСАНИЕ		
А3			1.172.5-6-0000Д8	УЗЛЫ 1…13		
А3			1.172.5-6-0000Д9	УЗЛЫ 18, 20, 27, 28		
А3			1.172.5-6-0000Д12	УЗЛЫ 1Б…7Б, 17Б, 19Б, 27Б, 28Б		
А3			1.172.5-6-0000Д11	УЗЛЫ 34, 35		
				СБОРОЧНЫЕ ЕДИНИЦЫ		
А3		1	1.172.5-6-0100-08	ДВЕРНОЙ БЛОК ШКАФА ДШ17-10	3	
А3		2	1.172.5-6-0200-20	ДВЕРНОЙ БЛОК АНТРЕСОЛИ ДА6-10	3	
А3		3	1.172.5-6-0300-08	СТЕНКА ЗАДНЯЯ ШКАФА СШ17-10	3	
А3		4	1.172.5-6-0400-20	СТЕНКА ЗАДНЯЯ АНТРЕ-		
				СОЛИ СА6-10	3	
А3		5	1.172.5-6-0700-01	СТЕНКА ПРОМЕЖУТОЧНАЯ СП18-6	2	
А3		6	1.172.5-6-0800	ПОЛКА АНТРЕСОЛЬНАЯ ПА2-3090	1	

ФОРМАТ	ЗОНА	ПОЗ.	ОБОЗНАЧЕНИЕ	НАИМЕНОВАНИЕ	КОЛ-ВО	ПРИМЕЧ.
А3		7	1.172.5-6-0900-11	ПОЛКА ПЕРЕСТАВНАЯ ПП6-10	10	
				ДЕТАЛИ		
А4		8	1.172.5-6-0003-02	ШТАНГА Ш-3	2	
А4		9	1.172.5-6-0004	ШТАНГОДЕРЖАТЕЛЬ	4	
А4		10	1.172.5-6-0006-01	ПОЛКОДЕРЖАТЕЛЬ ПД-2	14	
А4		11	1.172.5-6-0007	ЦОКОЛЬ	30	П.М.
А4		12	1.172.5-6-0008-04	НАЛИЧНИК Н-5	160	П.М.
А4		13	1.172.5-6-0009-01	ВИНТ-СТЯЖНОЙ В-2	26	
А4		14	1.172.5-6-0010	ГАЙКА СТЯЖНАЯ	26	
А4		15	1.172.5-6-0014	УГОЛЬНИК УМ-2	18	

НАЧ.МАС.	Станишевский		10.84
ГЛ.ИНЖ.	Первушин		10.84
ГЛ.АРХ.	Зингер		10.84
ПРОВЕР.	Зингер		10.84
РАЗРАБ.	Андрушенко		10.84
Н.КОНТР.	Бушин		10.84

1.172.5-6-0000Д4

ШКАФ-ПЕРЕГОРОДКА ШП (ПРИМЕР ПРИМЕНЕНИЯ)

СТАДИЯ	МАССА	МАСШТАБ
Р	-	1:50
ЛИСТ		ЛИСТОВ 1

ЦНИИЭП жилища

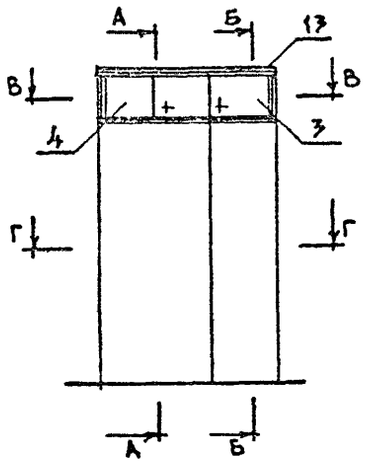

А-А

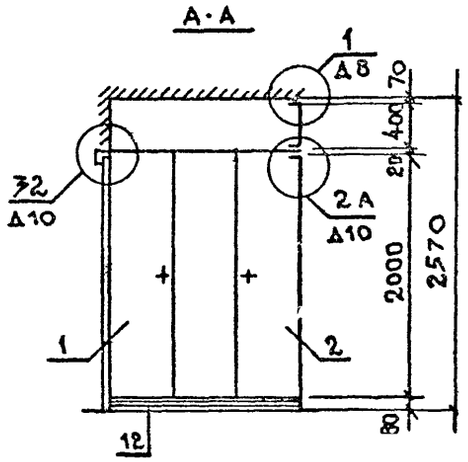

В-В

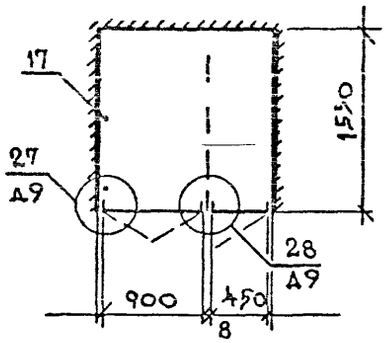

Б-Б

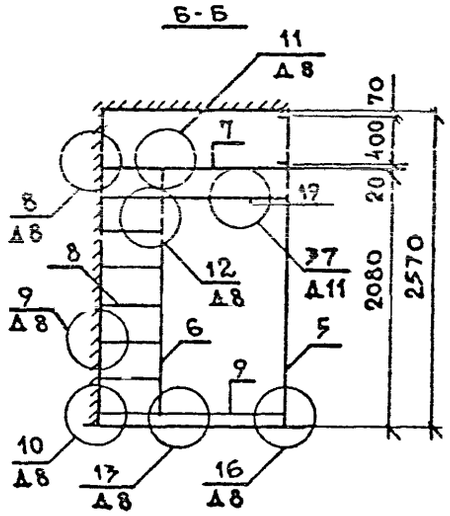

Г-Г

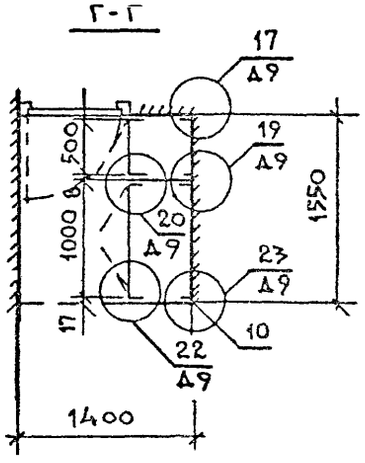

ПРИМЕЧАНИЕ СМ. 1.172.5-6-0000Д1

ФОРМАТ	ЗОНА	ПОЗ.	ОБОЗНАЧЕНИЕ	НАИМЕНОВАНИЕ		ПРИМЕЧ.
				ДОКУМЕНТАЦИЯ		
А3			1.172.5-6-0000ТО	ТЕХНИЧЕСКОЕ ОПИСАНИЕ		
А3			1.172.5-6-0000Д8	УЗЛЫ 1 ... 16		
А3			1.172.5-6-0000Д9	УЗЛЫ 17, 19, 20, 22, 23, 27, 28		
А3			1.172.5-6-0000Д10	УЗЛЫ 32, 2А		
А3			1.172.5-6-0000Д11	УЗЛЫ 37		
А3		1	1.172.5-6-0100-05	ДВЕРНОЙ БЛОК ШКАФА ДШ20-5	1	
А3		2	1.172.5-6-0100-11	ДВЕРНОЙ БЛОК ШКАФА ДШ20-10	1	
А3		3	1.172.5-6-0200-01	ДВЕРНОЙ БЛОК АНТРЕСОЛИ ДА4-4,5	1	
А3		4	1.172.5-6-0200-13	ДВЕРНОЙ БЛОК АНТРЕСОЛИ ДА4-9	1	
А3		5	1.172.5-6-0500-02	СТЕНКА БОКОВАЯ ШКАФА СБШ21-4,5	1	
А3		6	1.172.5-6-0700-02	СТЕНКА ПРОМЕЖУТОЧНАЯ СП21-4	1	
А3		7	1.172.5-6-0800	ПОЛКА АНТРЕСОЛЬНАЯ ПА		
				1400 × 1550		
А3		8	1.172.5-6-0900-02	ПОЛКА ПЕРЕСТАВНАЯ ПП4-5	7	
А3		9	1.172.5-6-0900-05	ПОЛКА ПЕРЕСТАВНАЯ ПП4-10	2	
				ДЕТАЛИ		
А3		10	1.172.5-6-0002-01	БРУСОК МОНТАЖНЫЙ БМ-21	4	
А4		11	1.172.5-6-0006	ПОЛКОДЕРЖАТЕЛЬ ПД-1	12	
А4		12	1.172.5-6-0007	ЦОКОЛЬ	1.6	П.М.
А4		13	1.172.5-6-0008-03	НАЛИЧНИК Н-4	40	П.М.
А4		14	1.172.5-6-0009	ВИНТ-СТЯЖНОЙ В-1	8	
А4		15	1.172.5-6-0009-01	ВИНТ-СТЯЖНОЙ В-2	10	
А4		16	1.172.5-6-0010	ГАЙКА-СТЯЖНАЯ	18	
А4		17	1.172.5-6-0013	УГОЛЬНИК УМ-1	4	
А4		18	1.172.5-6-0014	УГОЛЬНИК УМ-2	4	
				ПРОЧИЕ ИЗДЕЛИЯ		
		19		ШТАНГА ВЫДВИЖНАЯ 75-У-06	2	

1.172.5-6-0000Д5

НАЧ МАСТ	Станишевский		1.08.84
ГЛ.ИНЖ МАС	ПЕРВУШИН		1.08.84
ГЛ АРХ ПР	ЗИНГЕР		1.08.84
ПРОВЕР	ЗИНГЕР		1.08.84
РАЗРАБ	А. ЛУШЕНКО		1.08.84
Н КОНТР	[illegible]		1.08.84

ШКАФ ВСТРОЕННЫЙ
Ш
АНТРЕСОЛЬ
А
(ПРИМЕР ПРИМЕНЕНИЯ)

СТАДИЯ	МАССА	МАСШТАБ
Р		1:50
ЛИСТ	ЛИСТОВ 1	

ЦНИИЭП ЖИЛИЩА

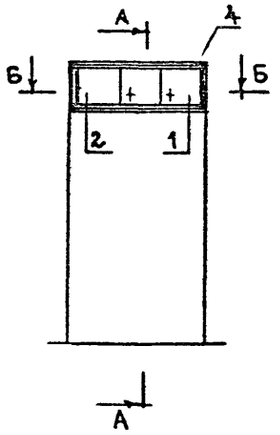

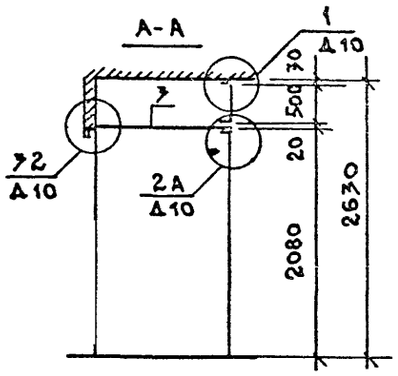

Б-Б

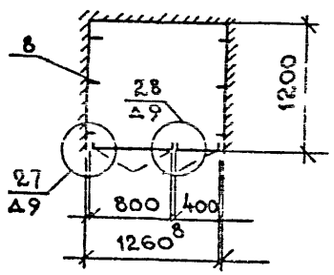

ПРИМЕЧАНИЕ СМ. 1.172.5-6-0000Д1

ФОРМАТ	ЗОНА	ПОЗ	ОБОЗНАЧЕНИЕ	НАИМЕНОВАНИЕ		ПРИМЕЧ
				ДОКУМЕНТАЦИЯ		
А3			1.172.5-6-0000ТО	ТЕХНИЧЕСКОЕ ОПИСАНИЕ		
А3			1.172.5-6-0000Д10	УЗЛЫ 1, 32, 2А		
А3			1.172.5-6-0000Д9	УЗЛЫ 27, 28		
				СБОРОЧНЫЕ ЕДИНИЦЫ		
А3		1	1.172.5-6-0200-03	ДВЕРНОЙ БЛОК АНТРЕСОЛИ ДА5-4	1	
А3		2	1.172.5-6-0200-15	ДВЕРНОЙ БЛОК АНТРЕСОЛИ ДА5-8	1	
А3		3	1.172.5-6-0800	ПОЛКА АНТРЕСОЛЬНАЯ		
				ПА L=1260 х 1200	1	
				ДЕТАЛИ		
А4		4	1.172.5-6-0008-01	НАЛИЧНИК Н-2	4.0	П.М.
А4		5	1.172.5-6-0009	ВИНТ-СТЯЖНОЙ В-1	4	
А4		6	1.172.5-6-0009-01	ВИНТ-СТЯЖНОЙ В-2	2	
А4		7	1.172.5-6-0010	ГАЙКА-СТЯЖНАЯ	6	
А4		8	1.172.5-6-0013	УГОЛЬНИК УМ-1	6	

НАЧ.МАСТ	Станишевский	03.84
ГЛИНЖ.МАС	Первушин	03.84
ГЛ.АРХ.ПР.	Зингер	03.84
ПРОВЕР.	Зингер	03.84
РАЗРАБ	Андрушенко	03.84
Н.КОНТР.	Бушин	03.84

1.172.5-6-0000Д6

АНТРЕСОЛЬ А (ПРИМЕР ПРИМЕНЕНИЯ)

СТАДИЯ	МАССА	МАСШТАБ
Р	–	1:50
ЛИСТ	ЛИСТОВ 1	

ЦНИИЭП ЖИЛИЩА

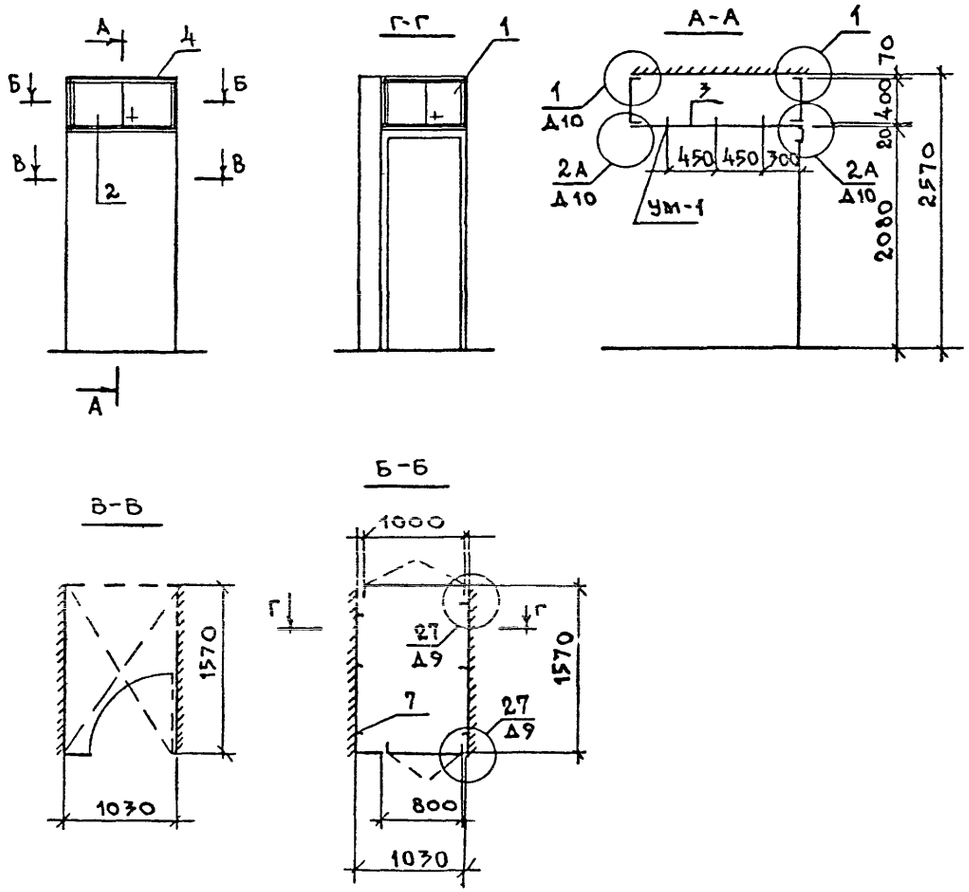

ПРИМЕЧАНИЕ СМ НА СТР. -60

ФОРМАТ	ЗОНА	ПОЗ	ОБОЗНАЧЕНИЕ	НАИМЕНОВАНИЕ		ПРИМЕЧ.
				ДОКУМЕНТАЦИЯ		
А3			1.172.5-6-0000ТО	ТЕХНИЧЕСКОЕ ОПИСАНИЕ		
А3			1.172.5-6-0000Д10	УЗЛЫ 1, 2А		
А3			1.172.5-6-0000Д9	УЗЛЫ 27		
				СБОРОЧНЫЕ ЕДИНИЦЫ		
А3		1	1.172.5-6-0200-12	ДВЕРНОЙ БЛОК АНТРЕСОЛИ ДА4-8	1	
А3		2	1.172.5-6-0200-13	ДВЕРНОЙ БЛОК АНТРЕСОЛИ ДА4-10	1	
А3		3	1.172.5-6-0800	ПОЛКА АНТРЕСОЛЬНАЯ		
				ПА 1-1030×1570	1	
				ДЕТАЛИ		
А4		4	1.172.5-6-0008-03	НАЛИЧНИК Н-4	5.0	п м
А4		5	1.172.5-6-0009	ВИНТ-СТЯЖНОЙ В-1	4	
А4		6	1.172.5-6-0010	ГАЙКА-СТЯЖНАЯ	4	
А4		7	1.172.5-6-0013	УГОЛЬНИК УМ-1	6	

НАЧ МАС	СТАНИШЕВСКИЙ		1.08.84
ГА ИНЖ МАС	ПЕРВУШИН		1.08.84
ГЛ АРХ ПР	ЗИНГЕР		1.08.84
ПРОВЕР	ЗИНГЕР		1.08.84
РАЗРАБ	АНДРУШЕНКО		1.08.84
Н КОНТР	БУШИН		1.08.84

1.172.5-6-0000Д7

АНТРЕСОЛЬ А (ПРИМЕР ПРИМЕНЕНИЯ)

СТАДИЯ	МАССА	МАСШТАБ
Р	-	1:50
ЛИСТ	ЛИСТОВ 1	

ЦНИИЭП ЖИЛИЩА

КОПИРОВАЛ 20495 37 ФОРМАТ А3

ДЛЯ ГОРИЗОНТАЛЬНОГО ЧЛЕНЕНИЯ ШКАФА НИЖЕ ДВЕРНОГО ПРОЕМА

2 ВАРИАНТ

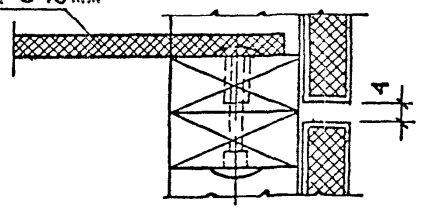

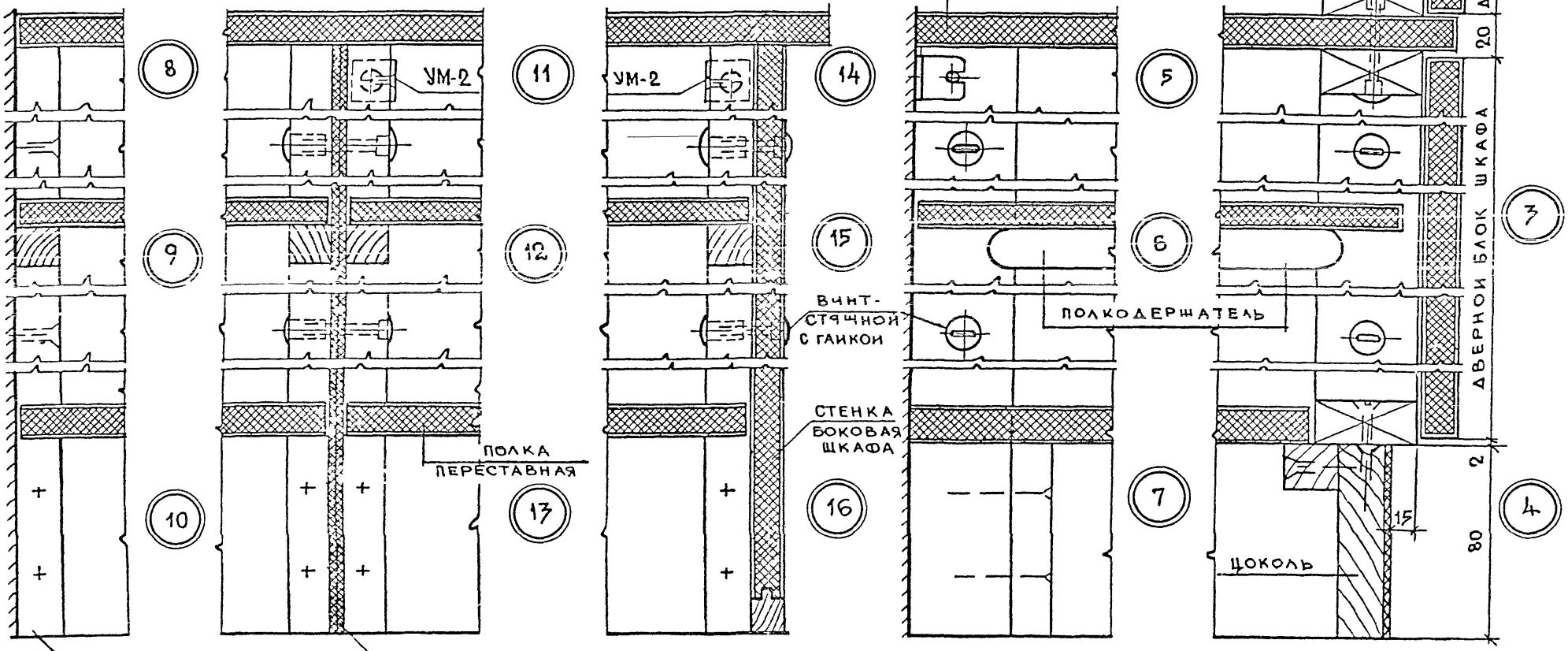

НАЧ МАСТ	Станишевский		10.84
ГЛ ИНЖ МАСТ	Первушин		10.84
ГЛ АРХ ПР	Зингер		10.84
ПРОВЕР	Зингер		10.84
РАЗРАБ	Андрушенко		10.84
Н КОНТР	Бушин		10.84

1.172.5-6-0000Д8

УЗЛЫ 1 ... 16

СТАДИЯ	ЛИСТ	ЛИСТОВ
Р		1

ЦНИИЭП жилища

Копировал 20495 68 Формат А3

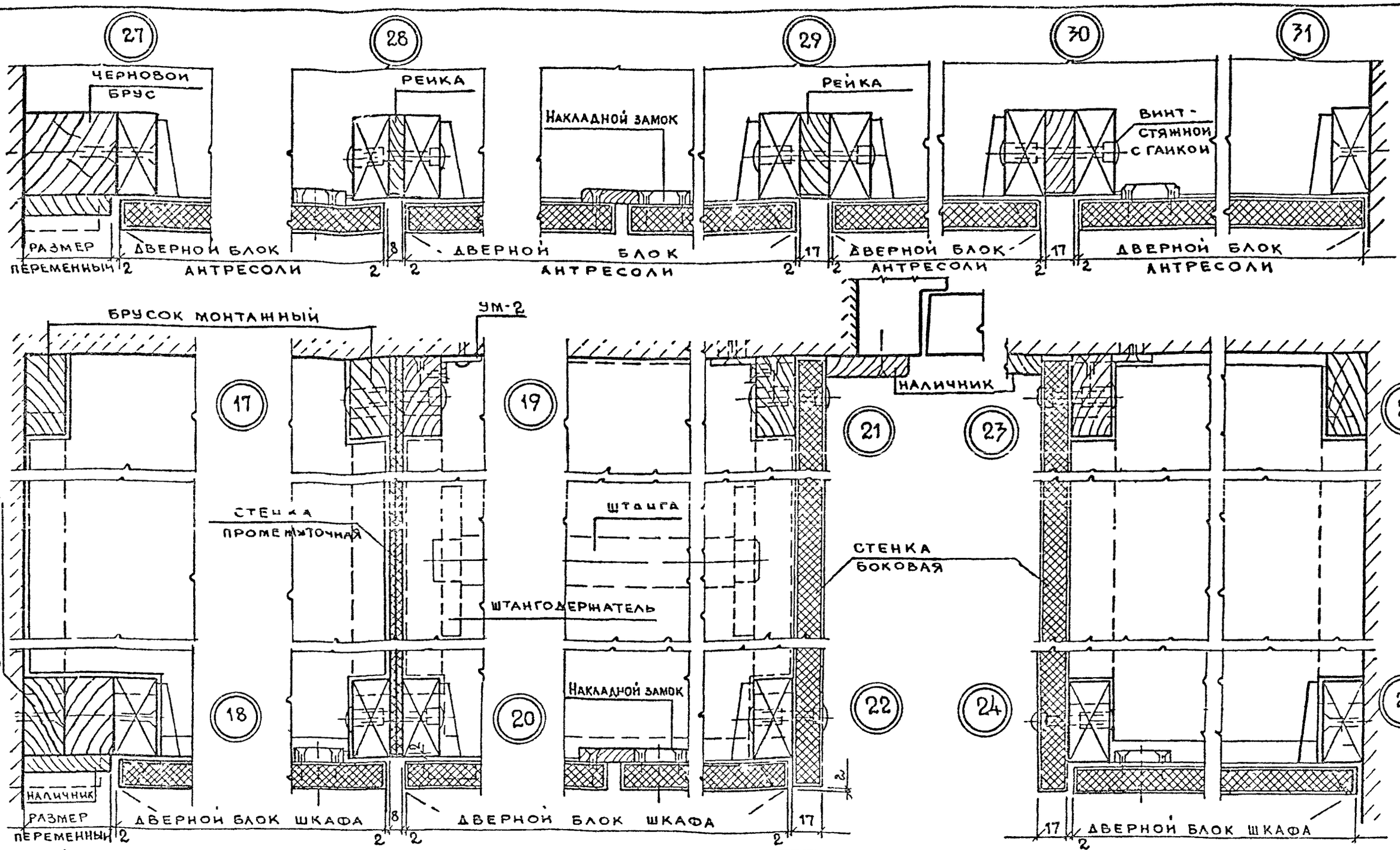

При зазоре более 60 мм следует наличник заменить на рейку толщиной полотна дверки с зазором 8 мм.

НАЧ МАСТ	СТАНИШЕВСКИЙ		1.08.84
ГЛ ИНЖ МАСТ	ПЕРВУШИН		1.08.84
ГЛ АРХ ПР	ЗИНГЕР		1.08.84
ПРОВЕР	ЗИНГЕР		1.08.84
РАЗРАБ	АНДРУШЕНКО		1.08.84
Н КОНТР	БУШИН		1.08.84

1.172.5-6-0000Д9

УЗЛЫ 17…31

СТАДИЯ	ЛИСТ	ЛИСТОВ
Р		1

ЦНИИЭП жилища

КОПИРОВАЛ 20495 69 ФОРМАТ А3

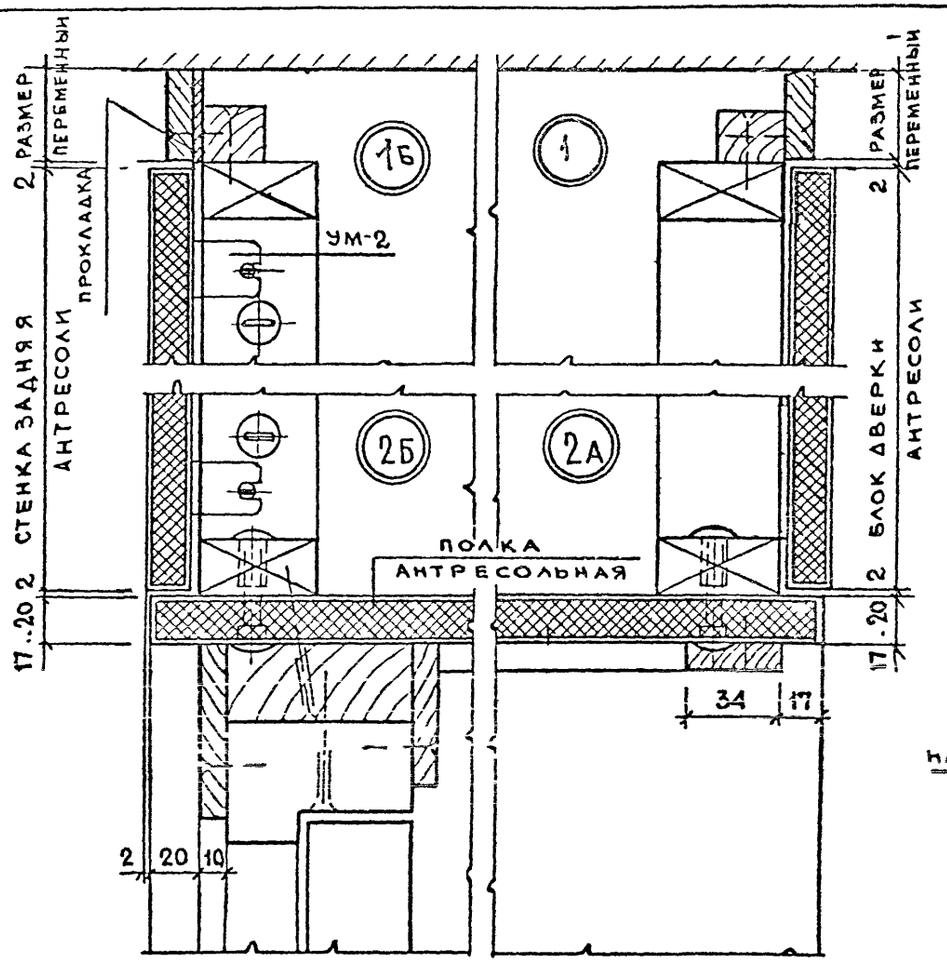

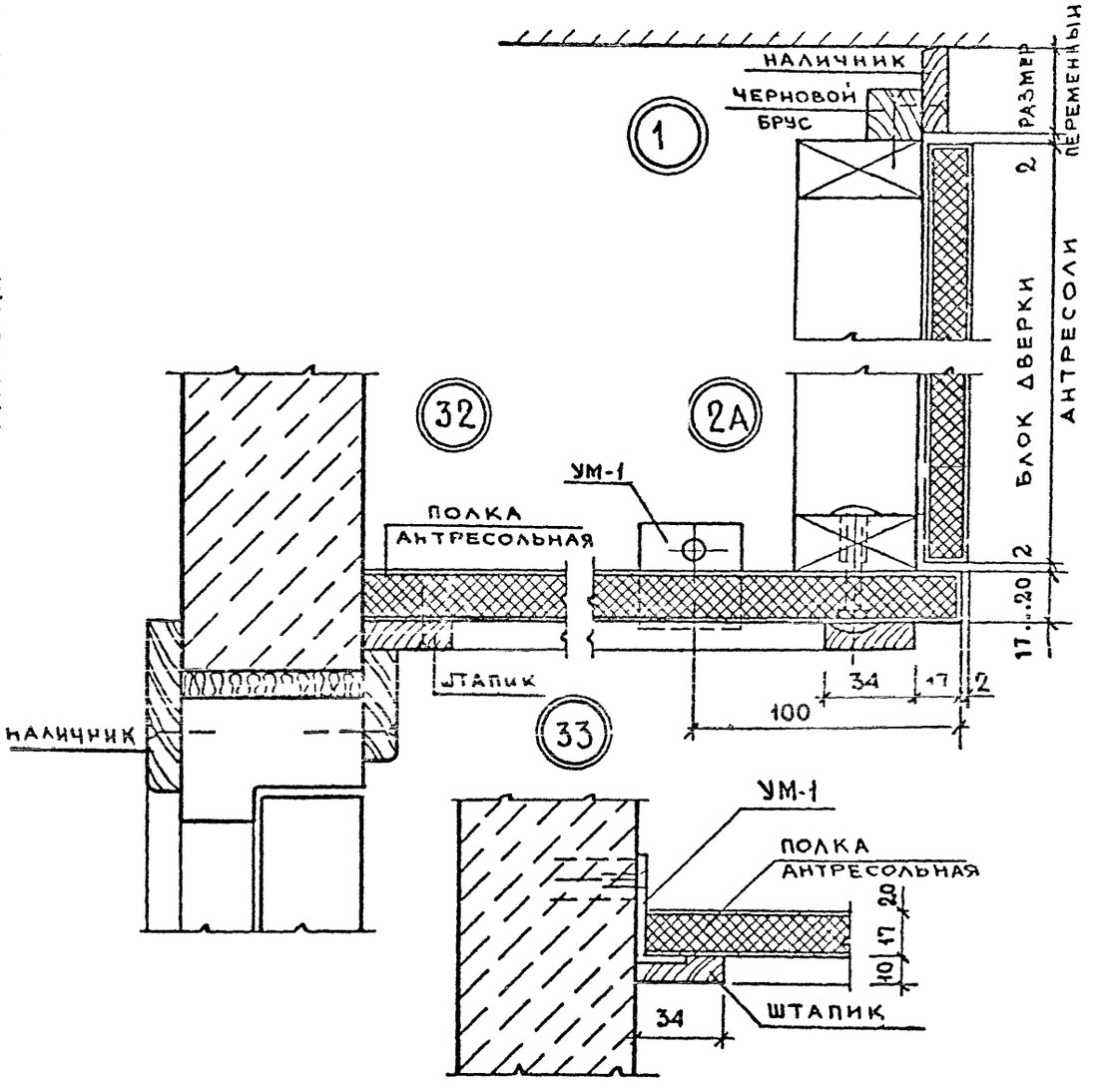

НАЧ МАСТ	Станишевский		1.08.84
ГЛ ИНЖ МА	ПЕРВУШИН		1.08.84
ГЛ АРХ ПР	Зингер		1.08.84
ПРОВЕР	Зингер		1.08.84
РАЗРАБ	АНДРУШЕНКО		1.08.84
Н.КОНТР	БУШИН		1.08.84

1.172.5-6-0000Д 10

УЗЛЫ 1; 2А; 1Б; 2Б; 32; 33

СТАДИЯ	ЛИСТ	ЛИСТОВ
Р		1

ЦНИИЭП жилища

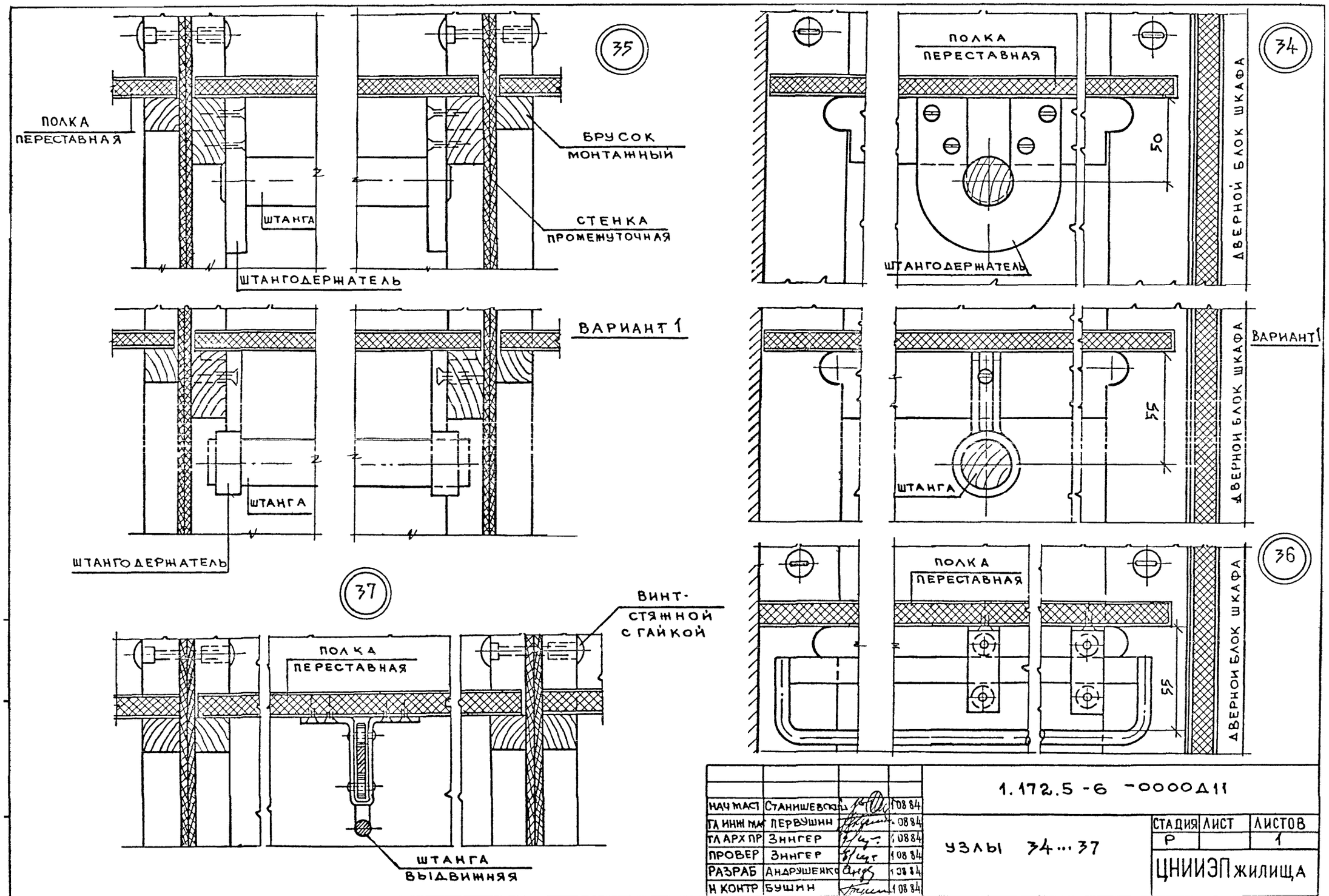

НАЧ МАСТ	СТАНИШЕВСКИЙ		10 8 84
ГЛ ИНЖ МАСТ	ПЕРВУШИН		10 8 84
ГЛ АРХ ПР	ЗИНГЕР		10 8 84
ПРОВЕР	ЗИНГЕР		10 8 84
РАЗРАБ	АНДРУШЕНКО		10 8 84
Н КОНТР	БУШИН		10 8 84

1.172.5-6 -0000Д11

УЗЛЫ 34...37

СТАДИЯ	ЛИСТ	ЛИСТОВ
Р		1

ЦНИИЭП жилища

КОПИРОВАЛ 10495 71 ФОРМАТ А3

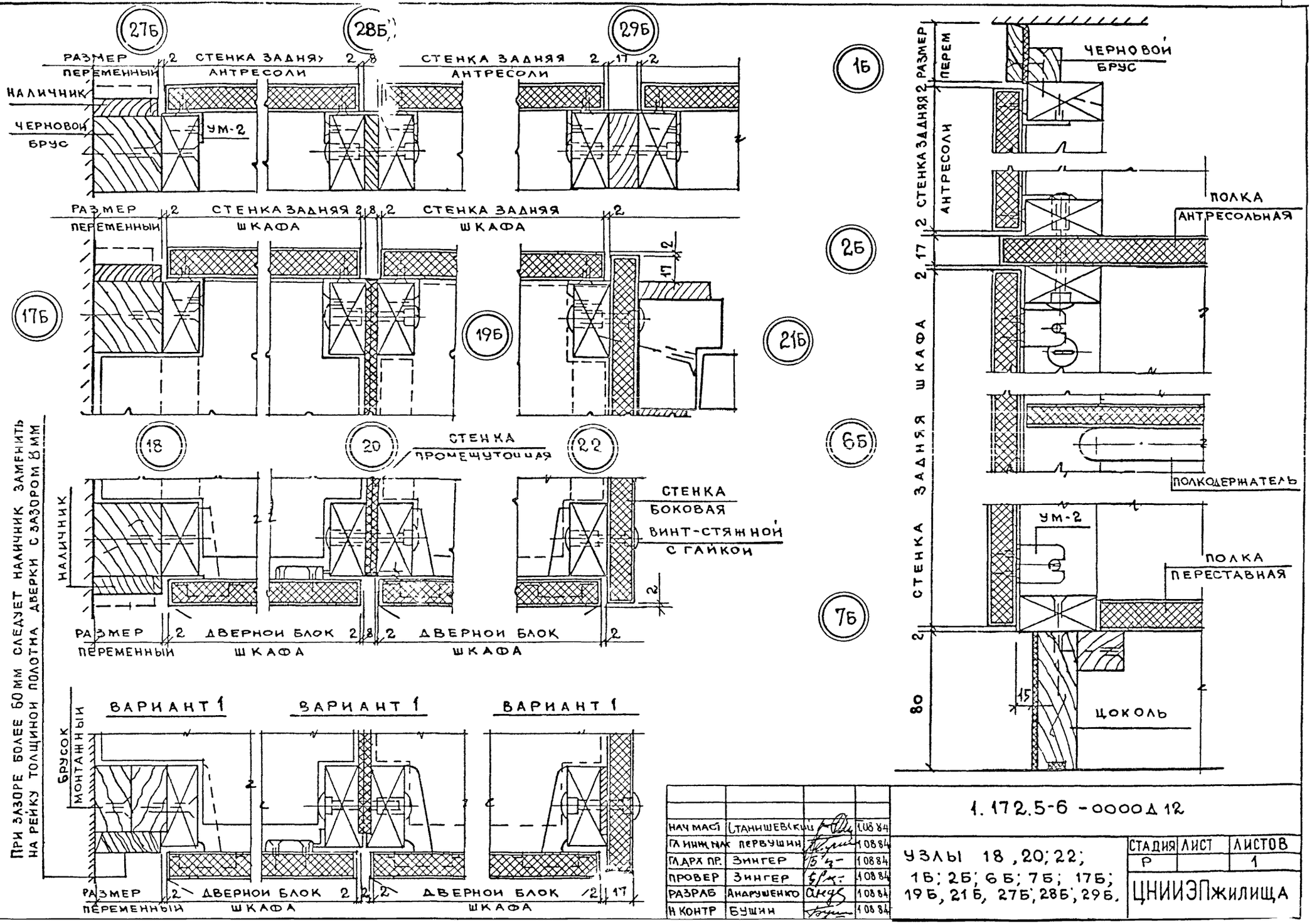

При зазоре более 60 мм следует наличник заменить на рейку толщиной полотна дверки с зазором 8 мм

НАЧ МАСТ	СТАННШЕВСКИЙ		1.08.84
ГЛ ИНЖ НАЖ	ПЕРВУШИН		1.08.84
ГЛ АРХ ПР.	ЗИНГЕР		1.08.84
ПРОВЕР	ЗИНГЕР		1.08.84
РАЗРАБ	АНАРУШЕНКО		1.08.84
Н КОНТР	БУШИН		1.08.84

1.172.5-6 - 0000Д 12

УЗЛЫ 18, 20; 22; 1Б; 2Б; 6Б; 7Б; 17Б; 19Б, 21Б, 27Б, 28Б, 29Б.

СТАДИЯ	ЛИСТ	ЛИСТОВ
Р		1

ЦНИИЭПжилища

№ строки	Наименование материала и единицы измерения	Код материала	Код ед-цы измер	Код и марка изделия, количество на марку													
				5396101 01 Дш17-4	5396101 02 Дш17-4.5	5396101 03 Дш17-5	5396101 04 Дш17-8	5396101 05 Дш17-9	5396101 06 Дш17-10	5396101 07 Дш20-4	5396101 08 Дш20-4.5	5396101 09 Дш20-5	5396101 10 Дш20-8	5396101 11 Дш20-9	5396101 12 Дш20-10		
1	Пиломатериалы необрезные $м^3$	533100	113	0,017	0,017	0,018	0,019	0,020	0,021	0,019	0,020	0,021	0,022	0,023	0,024		
2	Плита древесностружечная 16мм $м^2$	533403	055	0,68	0,76	0,85	1,35	1,55	1,70	0,80	0,90	1,00	1,60	1,80	2,00		
3	Шпон строганый $м^2$	552200	055	1,50	1,70	1,80	3,00	3,40	3,60	1,80	2,00	2,20	3,60	4,00	2,40		
4	Замочные и скобяные изделия кг	498000	166	0,5	0,5	0,5	1,0	1,0	1,0	0,5	0,5	0,5	1,0	1,0	1,0		

№ строки	Наименование материала и единицы измерения	Код материала	Код ед-цы измер	Код и марка изделия, количество на марку													
				5396102 01 Да4-4	5396102 02 Да4-4.5	5396102 03 Да4-5	5396102 04 Да4-8	5396102 05 Да4-9	5396102 06 Да4-10	5396102 07 Да5-4	5396102 08 Да5-4.5	5396102 09 Да5-5	5396102 10 Да5-8	5396102 11 Да5-9	5396102 12 Да5-10		
1	Пиломатериалы необрезные $м^3$	533100	113	0,007	0,008	0,008	0,010	0,011	0,012	0,008	0,008	0,009	0,011	0,012	0,013		
2	Плита древесностружечная 16мм $м^2$	533403	055	0,16	0,18	0,20	0,32	0,36	0,40	0,20	0,22	0,24	0,40	0,44	0,48		
3	Шпон строганый $м^2$	552200	055	0,40	0,45	0,48	0,80	0,90	0,96	0,48	0,50	0,60	0,96	1,00	1,20		
4	Замочные и скобяные изделия кг	498000	166	0,4	0,4	0,4	0,8	0,8	0,8	0,4	0,4	0,4	0,8	0,8	0,8		

№ строки	Наименование материала и единицы измерения	Код материала	Код ед-цы измер	Код и марка изделия, количество на марку													
				5396102 13 Да6-4	5396102 14 Да6-4.5	5396102 15 Да6-5	5396102 16 Да6-8	5396102 17 Да6-9	5396102 18 Да6-10	5396102 19 Да7-4	5396102 20 Да7-4.5	5396102 21 Да7-5	5396102 22 Да7-8	5396102 23 Да7-9	5396102 24 Да7-10		
1	Пиломатериалы необрезные $м^3$	533100	113	0,009	0,009	0,009	0,012	0,012	0,013	0,010	0,010	0,010	0,013	0,014	0,015		
2	Плита древесностружечная 16мм $м^2$	533403	055	0,24	0,26	0,30	0,48	0,52	0,60	0,28	0,32	0,34	0,56	0,64	0,68		
3	Шпон строганый $м^2$	552200	055	0,54	0,60	0,66	1,08	1,20	1,32	0,62	0,68	0,76	1,34	1,36	1,52		
4	Замочные и скобяные изделия кг	498000	166	0,4	0,4	0,4	0,8	0,8	0,8	0,4	0,4	0,4	0,8	0,8	0,8		

Для каркаса основных марок „ДШ" и „ДА" принят К=3,32, для остальных марок К=2,50.

Коэффициент расхода пиломатериалов принят по таблицам 1 и 8 отраслевой инструкции по нормированию материалов в производстве окон и дверей, разработанной ВНИИДревом и утвержденной Минлесбумпромом СССР 30 декабря 1974 года.

Нач маст	Станишевский		08 84
Гл инж пр	Первушин		08 84
Гл арх пр	Зингер		08 84
Провер	Зингер		08 84
Разраб	Егоркина		08 84
Н. контр.	Бушин		08 84

1.172.5-6-00 00 РМ1

Ведомость расхода материалов на элементы и детали встроенных шкафов и антресолей

Стадия	Лист	Листов
Р	1	2

ЦНИИЭП жилища

№ строки	Наименование материалов и единицы измерения	Код материала	Код ед-цы измер	Код и марка изделия, количество на марку														
				5369620101 СБШ 18-4.5	5369620102 СБШ 18-6	5369620103 СБШ 21-4.5	5369620104 СБШ 21-6	5369620201 СБА 4-4.5	5369620202 СБА 4-6	5369620203 СБА 5-4.5	5369620204 СБА 5-6	5369620205 СБА 6-4.5	5369620206 СБА 6-6	5369620207 СБА 7-4.5	5369620208 СБА 7-6	5369620209 СБА 8-4.5	5369620210 СБА 8-6	5369620211 СБА 9-4.5	5369620212 СБА 9-6	
1	Плита древесностружечная 16мм $м^2$	533403	055	0,80	1,08	0,10	1,26	0,18	0,24	0,22	0,30	0,27	0,36	0,32	0,42	0,36	0,48	0,40	0,54	
2	Шпон строганый $м^2$	552200	055	1,65	2,20	2,20	2,57	0,38	0,52	0,50	0,65	0,60	0,76	0,70	0,50	0,77	0,60	0,85	1,10	

№ строки	Наименование материалов и единицы измерения	Код материала	Код ед-цы измер	Код и марка изделия, количество на марку																
				5369620201 СП 18-4.5	5369620202 СП 18-6	5369620203 СП 21-4.5	5369620204 СП 21-6	5369630101 ПА 4-4.5	5369630102 ПА 4-6	5369630103 ПА 4.5-4.5	5369630104 ПА 4.5-6	5369630105 ПА 5-4.5	5369630106 ПА 5-6	5369630107 ПА 6-4.5	5369630108 ПА 8-6	5369630109 ПА 9-4.5	5369630110 ПА 9-6	5369630111 ПА 10-4.5	5369630112 ПА 10-6	
1	Плита древесностружечная 16мм $м^2$	533403	055	—	—	—	—	0,18	0,24	0,20	0,27	0,23	0,30	0,36	0,50	0,40	0,54	0,45	0,60	
2	Шпон строганый $м^2$	552200	055	—	—	—	—	0,40	0,50	0,44	0,56	0,50	0,64	0,75	1,04	0,82	1,10	0,92	1,22	
3	Плита древесноволокнистая $м^2$	553622	055	1,62	2,16	1,90	2,50	—	—	—	—	—	—	—	—	—	—	—	—	

№ строки	Наименование материалов и единицы измерения	Код материала	Код ед-цы измер	Код и марка изделия, количество на марку																
				5369630201 ПП 4-4.5	5369630202 ПП 4-6	5369630203 ПП 4.5-4.5	5369630204 ПП 4.5-6	5369630205 ПП 5-4.5	5369630206 ПП 5-6	5369630207 ПП 8-4.5	5369630208 ПП 8-6	5369630209 ПП 9-4.5	5369630210 ПП 9-6	5369630211 ПП 10-4.5	5369630212 ПП 10-6		5369630301 БМ 18	5369630302 БМ 21		
1	Пиломатериалы необрезные $м^3$	533100	113	—	—	—	—	—	—	—	—	—	—	—	—		0.002	0.0023		
2	Плита древесностружечная 16мм $м^2$	553403	055	0,18	0,24	0,20	0,27	0,23	0,30	0,36	0,50	0,40	0,54	0,45	0,60		—	—		
3	Шпон строганый $м^2$	552200	055	0,40	0,50	0,44	0,56	0,50	0,64	0,75	1,04	0,82	1,10	0,92	1,22		—	—		

№ строки	Наименование материалов и единицы измерения	Код материала	Код ед-цы измер	Код и марка изделия, количество на марку																
				5369630301 Цоколь-"Ц"	5369630302 Наличник-"Н"	5369630303 Штангодер-жатель-"ШД"	5369630304 Полкодер-жатель-"ПД"	5369630307 Штанга-"Ш"												
1	Пиломатериалы необрезные $м^3$	533100	113	0,0041	0,0002	0,0009	0,0003	0,002												

Од пиломатериалов необрезных на детали: "Ц"; "Н"; "ШД"; "ПД"; "Ш" - даны из расчета на 1 п.м.

gost.e-ecolog.ru