ГОСУДАРСТВЕННЫЙ КОМИТЕТ СОВЕТА МИНИСТРОВ СССР
ПО ДЕЛАМ СТРОИТЕЛЬСТВА
/ГОССТРОЙ СССР/

ТИПОВЫЕ КОНСТРУКЦИИ И ДЕТАЛИ ЗДАНИЙ И СООРУЖЕНИЙ

СЕРИЯ 1.494-21

КРЕПЛЕНИЯ РЕШЕТОК ВОЗДУХОПРИТОЧНЫХ ТИПА РР И ЩЕЛЕВЫХ РЕГУЛИРУЮЩИХ ТИПА Р К ВОЗДУХОВОДАМ И СТРОИТЕЛЬНЫМ КОНСТРУКЦИЯМ

gost.e-ecolog.ru

ГОСУДАРСТВЕННЫЙ КОМИТЕТ СОВЕТА МИНИСТРОВ СССР
ПО ДЕЛАМ СТРОИТЕЛЬСТВА
/ГОССТРОЙ СССР/

ТИПОВЫЕ КОНСТРУКЦИИ И ДЕТАЛИ ЗДАНИЙ И СООРУЖЕНИЙ

СЕРИЯ 1.494-21

КРЕПЛЕНИЯ РЕШЕТОК ВОЗДУХОПРИТОЧНЫХ ТИПА РР И ЩЕЛЕВЫХ РЕГУЛИРУЮЩИХ ТИПА Р К ВОЗДУХОВОДАМ И СТРОИТЕЛЬНЫМ КОНСТРУКЦИЯМ

Разработаны
Проектным институтом
Проектпромвентиляция

Утверждены
и введены в действие
с 1 июня 1975г
Главпромстройпроектом
Госстроя СССР
Приказ №29 от 16 мая 1975г

Наименование

Наименование	Стр.
Титульный лист	1
Содержание альбома	2
Пояснительная записка	2-3
Крепление решеток типа РР к металлическим воздуховодам прямоугольного сечения. Схема 1	4
Крепление решеток типа РР к металлическим воздуховодам круглого сечения Схема 2	5
Крепление решеток типа РР к металлическим воздуховодам круглого и прямоугольного сечения Схема 3	6
Крепление решеток типа РР к капитальным стенам Схема.	7
Крепление решеток типа РР к капитальным стенам Схема 5	8
Крепление решеток типа РР к перегородкам из асбестоцементных плиток Схема 6	9
Крепление решеток типа РР к перегородкам из асбестоцементных плиток Схема 7.	10
Крепление решеток типа Р к торцам патрубков воздуховодов. Схема 8.	11

Перечень примененных стандартов

4028-63 8509-72

5264-69 15878-70

Изм.	Лист	Подпись	Дата	Лист
Разраб.		Гобзин		
Пров.		Гобзин		
Нач. отд.		Гобзин		
Н. контр.		Ивановская		
Гл. б.		Каган		

Содержание

Лит	Лист	Листов
У		1

ММСС СССР Главпромвентиляция Гипроспромвентиляция

Инв. № подл. | Подп. и дата | Взам. инв. № | Инв. № дубл. | Подп. и дата

Настоящим альбомом следует пользоваться совместно с типовыми чертежами серии 1.494-8 и 1.494-10.

Альбом содержит рекомендуемые варианты креплений к металлическим воздуховодам и строительным конструкциям (стенам, перегородкам), решеток типов РР и Р по сериям 1.494-8 и 1-494-10 и разработан на основании обобщения опыта применения решеток при проектировании приточно-вытяжных вентиляционных систем

Решетки РР должны крепиться к металлическим воздуховодам через рамки Г1÷Г5, которые ограничивают глубину установки решетки в воздуховоде

Соответствующий размер сечения прямоугольного воздуховода или диаметр круглого должен определяться по габариту рамки и быть не меньше последнего

При установке на боковых сторонах воздуховодов прямоугольного сечения решеток типа Р (см. серию 1.494.10), последние также не должны выступать за габариты

Изм.	Лист	Подпись	Дата	Лист
Нач. отд.		Комаров		
Нач. отд.		Каган		
Гл. констр.		Евсеенко		
Нач. тех. отд.		Гобза		
Гл. инж.				

Пояснительная записка

Лит	Лист	Листов
У		1

ММСС СССР Главпромвентиляция Гипроспромвентиляция

ть воздуховодов.

Крепление решеток типа Р к торцовым сечениям патрубков или воздуховодов приведено в настоящем альбоме. На чертежах альбома решетки и элементы, при помощи которых они крепятся, изображены основными линиями (жирно), а конструкции к которым решетки крепятся - сплошными тонкими линиями.

Изображенным тонко следует руководствоваться при изготовлении воздуховодов и закладных деталей, при установке перегородок, а также при производстве монтажных работ.

Конструкции, к которым крепятся решетки, должны удовлетворять следующим требованиям:

а) в местах установки решеток иметь отклонение от плоскостности не более 2мм на длине 400мм;

б) иметь отклонение размеров проемов в пределах +5 мм

Креплениям присвоены обозначения, состоящие из слова „схема" и порядкового номера, которые записаны в основной надписи под наименованием изображенного на чертежах.

Полное обозначение крепления записывается рядом с обозначением типоразмера и исполнения решетки (см. серии 1.494-8 и 1.494-10) в виде дроби, в числителе которой записывается порядковый номер схемы крепления, в знаменателе - обозначение настоящей серии, например:

крепление к воздуховоду круглого сечения установленных в горизонтальный ряд решеток РРД 4 (см. серию 1.494-8) записывается

РРД 4	2
1.494-8	1.494-21

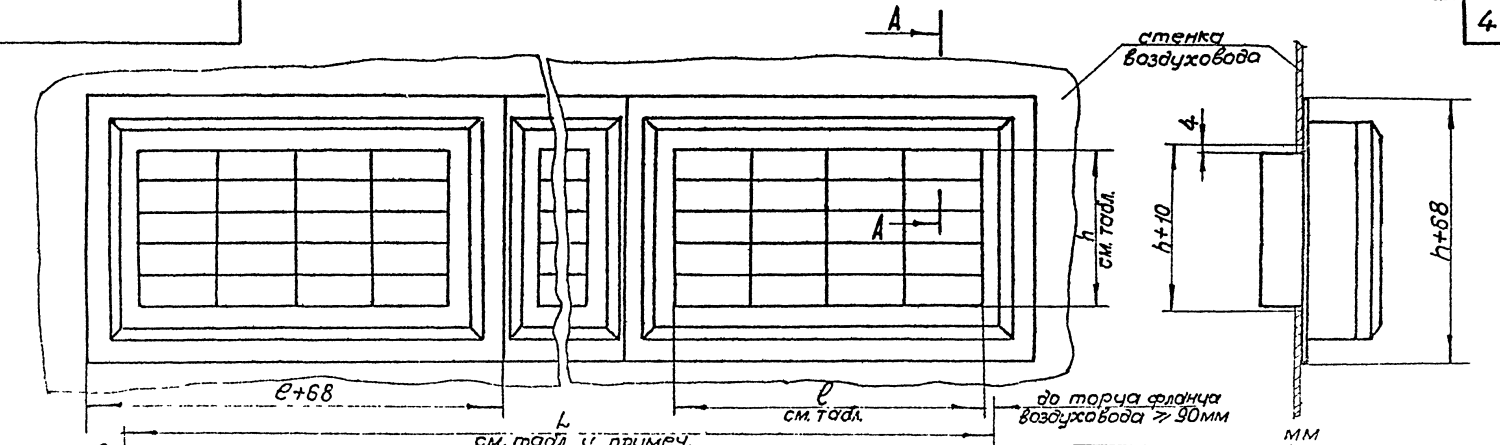

А-А

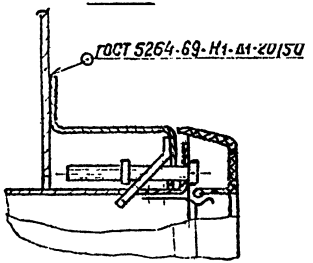

Обозначение типоразмера решетки	основные размеры решетки		L при числе решеток n	
	h	e	2	3
1	100	200	470	726
2	100	400	870	1326
3	200	200	470	726
4	200	400	870	1326
5	200	600	1270	1926

При числе решеток более трех, длина проема L определяется из зависимости $L = ne + (n-1)\,56 + 14$, где n - число решеток.

Изм.	Лист	№ докум.	Подп.	Дата
Разраб.		Гвин		
Пров.		Гроевский		
Т.контр.		Каган		
Нач.отд.		Бейзерман		
Н.контр.		Цимбельсон		
Утв.		Гобза		

Крепление решеток типа РР к металлическим воздуховодам прямоугольного сечения. Схема 1

Лит.	Масса	Масштаб
У	-	-
Лист	Листов 1	

МИСС СССР Главпромвентиляция ЦИПРОВЕНТИЛЯЦИЯ

Серия 1494-21

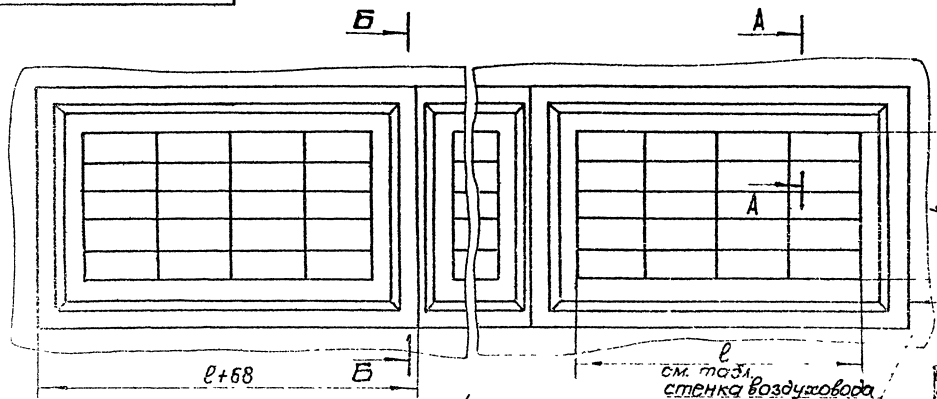

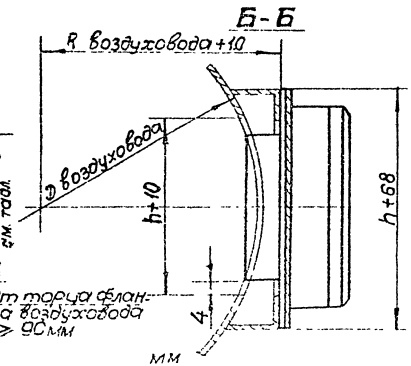

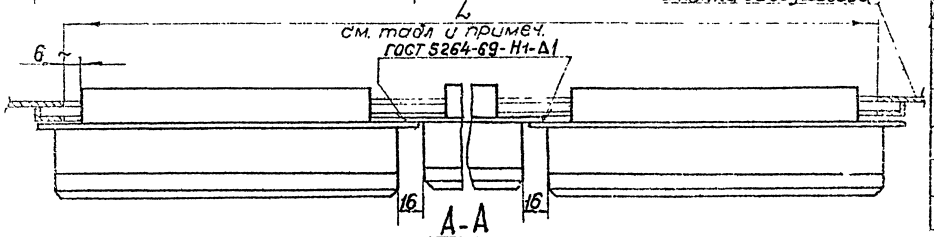

Обозначение типоразмера решетки	Основные размеры решетки		L при числе решеток n		
	h	l	1	2	3
1	100	200	214	470	726
2	100	400	414	870	1326
3	200	200	214	470	725
4	200	400	414	870	1326
5	200	600	614	1270	1926

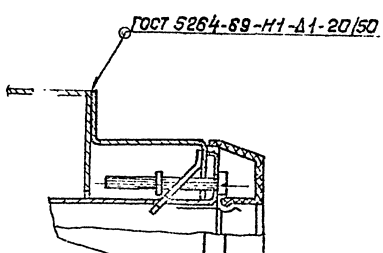

При числе решеток более трех длина проема определяется из зависимости $L = nl + (n-1)56 + 14$, где n - число решеток

Изм.	Лист	№ докум.	Подп.	Дата
Разраб.		Гвин		
Пров.		Граевский		
Т.контр.		Каган		1977
Нач.отд.		Бе[illegible]		
[illegible]		[illegible]		

Крепление решеток типа РР к металлическим воздуховодам круглого сечения схема е

Лит.	Масса	Масштаб
И	–	–

Лист | Листов 1

ММСС СССР
Главпромвентиляция
ЛИПроектпромвентиляция

Инв. № подл. | Подп. и дата | Взам. инв. № | Инв. № дубл. | Подп. и дата

Серия 1 494-21

6

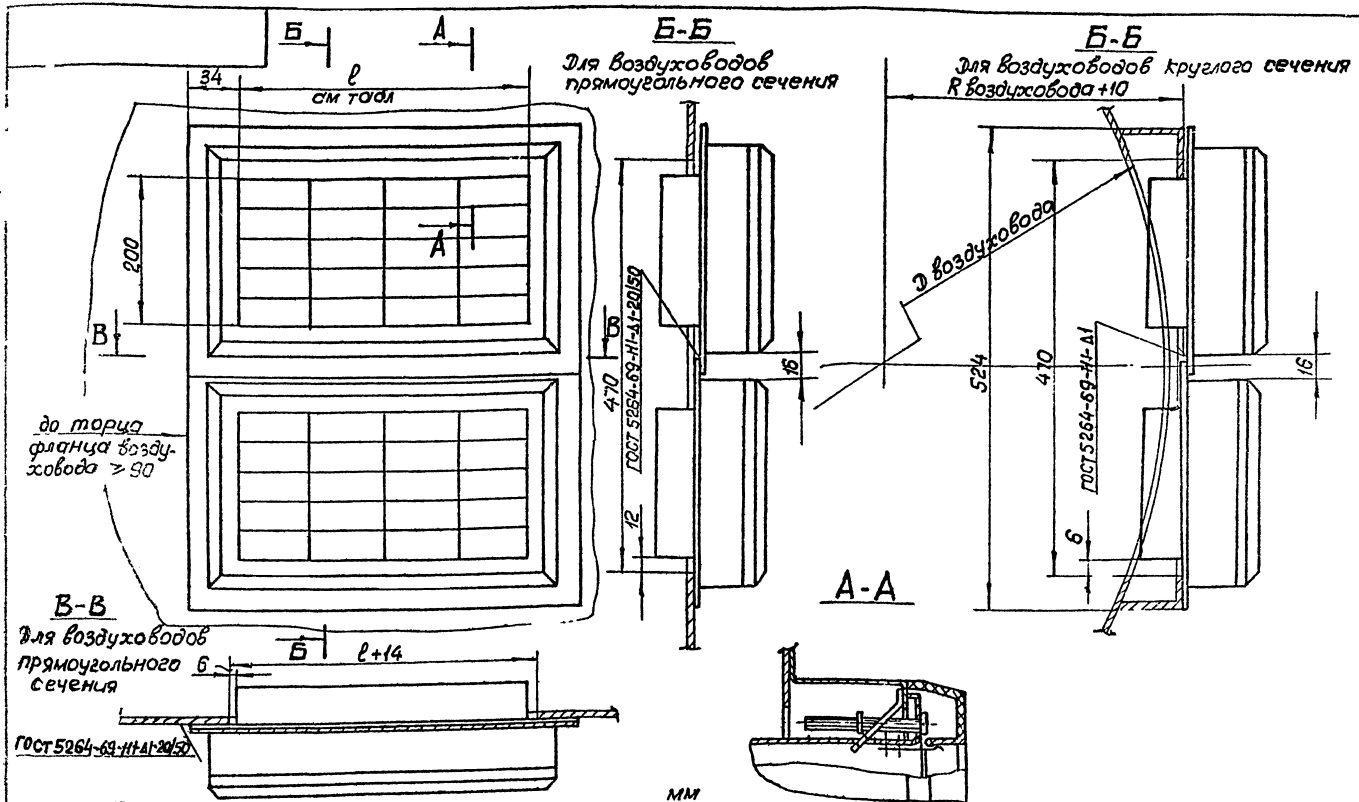

мм

Обозначение типоразмера решетки	l, мм
3	200
4	400
5	600

Изм	Лист	№ докум	Подп	Дата
Разраб		Гвин		
Пров		Граевский		
Т контр		Каган		1974
Нач отд		Бейзерман		
Н контр		Гиммельфарб		
Утв		Гор...		

Крепление решеток типа РР к металлическим воздуховодам круглого и прямоугольного сечения схема 3

Лит	Масса	Масштаб
И	-	-

Лист | Листов 1

ММСС СССР
Главпромвентиляция
ЛИПроектпромвентиляция

Ц00385-01 7

Серия 1494-21

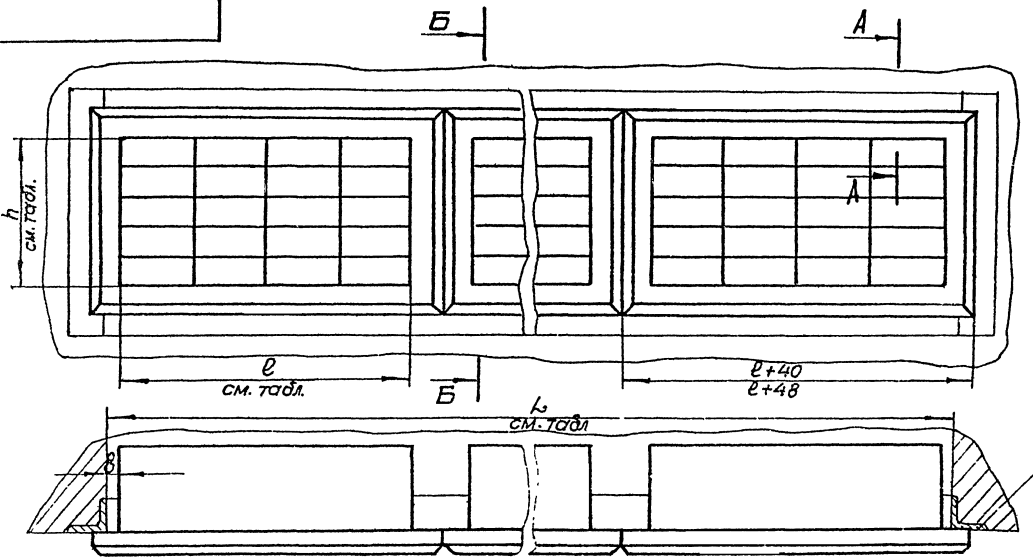

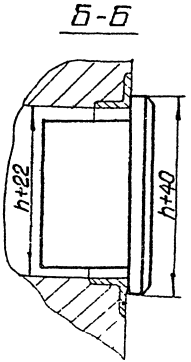

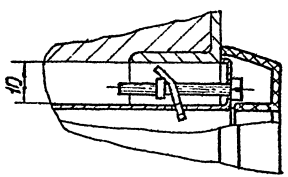

мм

Обозначение типоразмера решетки	Основные размеры решетки		L		
	h	ℓ	1	2	3
1	100	200	215	455	695
2	100	400	415	855	1295
3	200	200	215	455	695
4	200	400	415	855	1295
5	200	600	615	1255	1895

Изм	Лист	№ докум	Подпись	Дата
Разраб		Гвин		
Пров.		Граевский		
Т. контр		Каган		1974 г.
Нач отд		Бейсерман		
[illegible]		[illegible]		
[illegible]		[illegible]		

Крепление решеток типа РР к капитальным стенам. Схема 4.

Лит	Масса	Масштаб
U	-	-

Лист | Листов 1

ММСС СССР
Главпромвентиляция
ПиПроектпромвентиляцИя

Инв № подл | Подп и дата | Взам инв № | Инв № дубл | Подп и дата

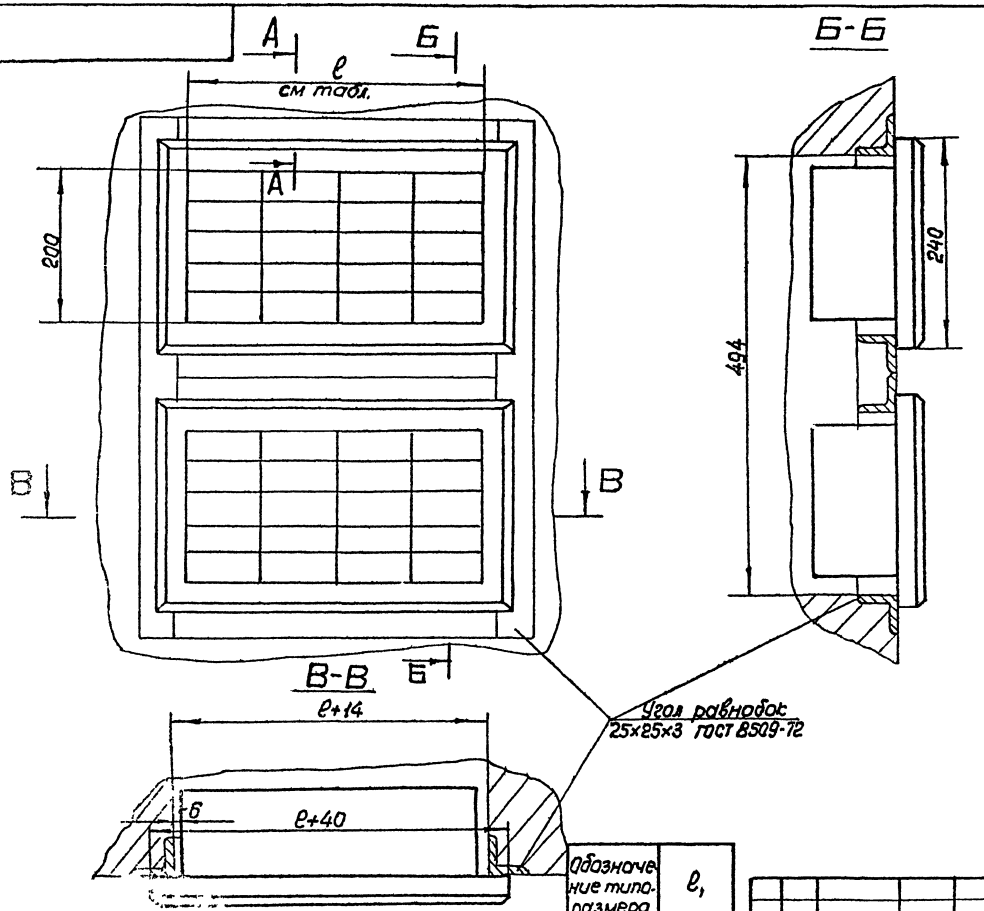

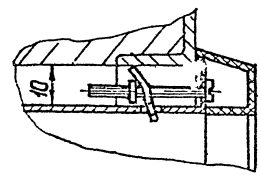

Обозначение типоразмера решетки	ℓ, мм
3	200
4	400
5	600

Изм	Лист	№ докум	Подпись	Дата
Разраб		Гвин		
Пров		Граевский		
Т контр		Каган		1974 г.
Нач отд		Бейзерман		
Н контр		Гимельфарб		
Утв		[illegible]		

Крепление решеток типа РР к капитальным стенам схема 5

Лит	Масса	Масштаб
И	–	–

Лист | Листов 1

ММСС СССР
Пав[illegible]ляция
ЛИПроектпромвентиляция

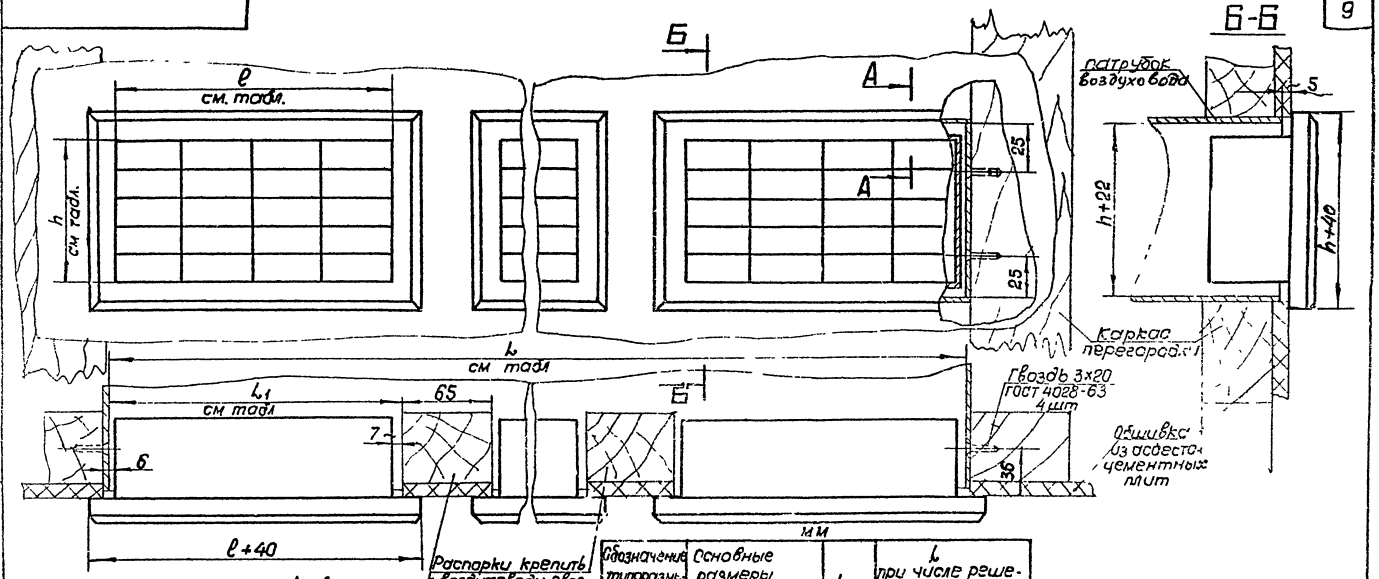

А-А

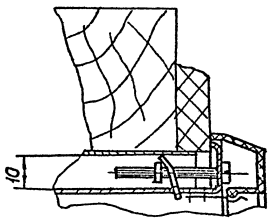

Обозначение типоразмера решетки	Основные размеры решетки		L_1	L при числе решеток n		
	h	ℓ		1	2	3
1	100	200	215	214	495	776
2	100	400	415	414	895	1376
3	200	200	215	214	495	776
4	200	400	415	414	895	1376
5	200	600	615	614	1295	1976

При числе решеток более трех длина проема L определяется из зависимости $L = n\ell + (n-1)\,81 + 14$, где n - число решеток

Изм.	Лист	№ докум.	Подп.	Дата
Разраб.		Гвин		
Пров.		Граевский		
Т. контр.		Казан		
Нач. отд.		Бейзерман		
Н. контр.		Гиммельфарб		
Утв.		Гоза		

Крепление решеток типа РРк перегородкам из асбестоцементных плиток. Схема 6.

Лит	Масса	Масштаб
У	-	-
Лист	Листов 1	

ММСС СССР Главпромвентиляция ЛИПРОЕКТПРОМВЕНТИЛЯЦИЯ

Инв. № подл. | Подп. и дата | Взам. инв. № | Инв. № дубл. | Подп. и дата

Копировал Формат А2

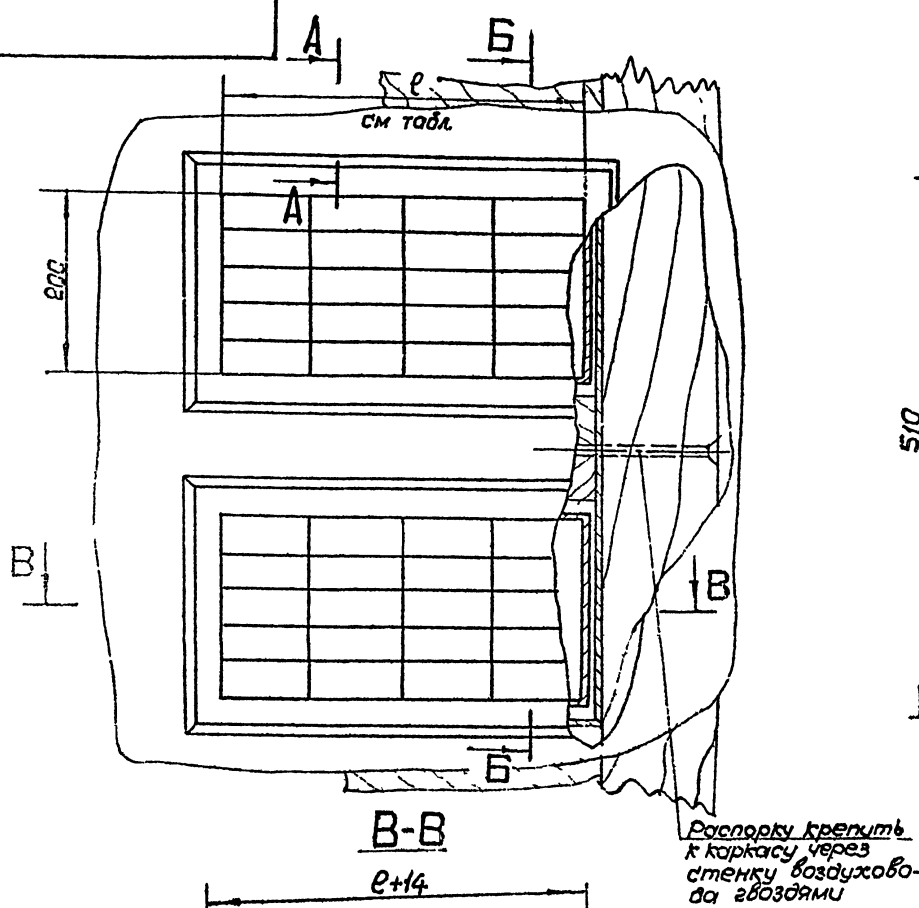

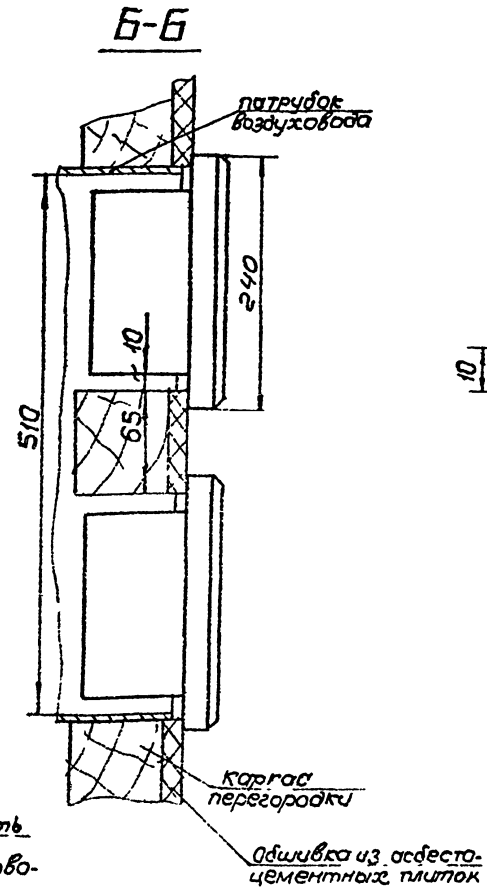

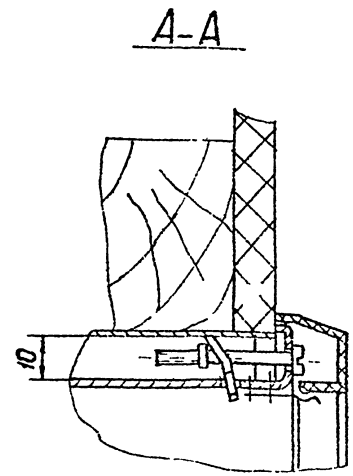

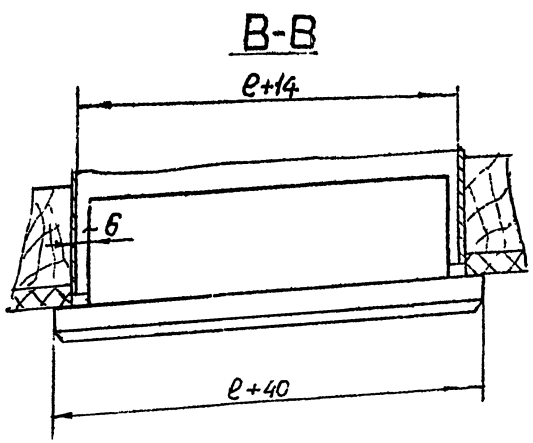

Обозначение типо-размера решетки	ℓ, мм
3	200
4	400
5	600

Изм.	Лист	№ докум.	Подп.	Дата
Разраб.		Гвин		
Пров.		Гроевский		
Т. контр.		Каган		1974г
Нач. отд.		Вейсерман		
Н. контр.		[illegible]		
Утв.		[illegible]		

Крепление решеток типа РР к перегородкам из асбестоцементных плиток Схема 7

Лит.	Масса	Масштаб
И	–	–

Лист | Листов 1

ММСС СССР
Главпромвентиляция
ПиПроектпромвентиляцИя

400385-01 11

Серия 1 494 - 21

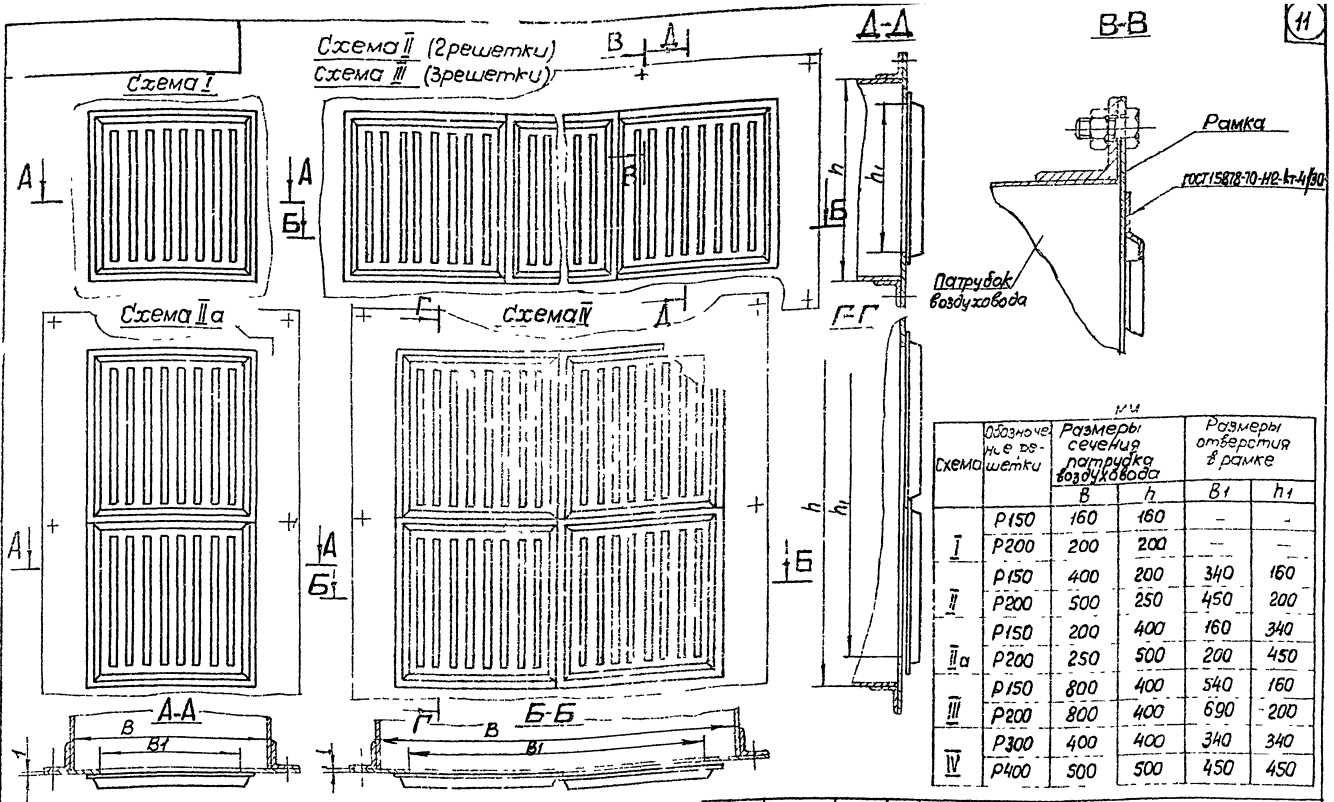

Схема	Обозначение решетки	Размеры сечения патрубка воздуховода		Размеры отверстия в рамке	
		B	h	B1	h1
I	P150	160	160	–	–
	P200	200	200	–	–
II	P150	400	200	340	160
	P200	500	250	450	200
IIa	P150	200	400	160	340
	P200	250	500	200	450
III	P150	800	400	540	160
	P200	800	400	690	200
IV	P300	400	400	340	340
	P400	500	500	450	450

1 Решетки по схеме I крепить непосредственно к фланцам патрубков без рамок

делать из стального листа S = 1мм по размерам фланцев патрубков воздуховодов и крепить к последним болтами с гайками

Диаметры болтов и их количество определяются по [illegible] патрубков

Изм	Лист	№ докум.	Подп	Дата
Разраб		Гвин		
Пров		Гоцевский		
Т. контр		Касан		1974
[illegible]		Бейзерман		
[illegible]		Гуменфарб		

Крепление решеток типа Р к торцам патрубков воздуховодов

Схема 8

Лит	Масса	Масштаб
И	–	–

Лист | Листов 1

ММСС СССР Главпромвентиляция Гипроспромвентиляция

Инв. № подл. | Подп. и дата | Взам. инв. № | Инв. № дубл. | Подп. и дата

gost.e-ecolog.ru